DÜRKOPP ADLER

Parts List and Sewing Equipment

零件样本和缝纫附件

281

Manufacturer:	Dürkopp Adler Sewing Machine (Suzhou) Co., Ltd. Wanping East Road, Wujiang, Suzhou, Jiangsu Province 215223, China
Contact:	Dürkopp Adler AG, PO Box 17 03 51, D-33703 Bielefeld, Potsdamerstr. 190, D-33719 Bielefeld, Phone +49 (0) 521 9 25 00, Fax +49 (0) 521 9 25 24 35, www.duerkopp-adler.com
制造商：	杜克普爱华缝制设备（苏州）有限公司 中国江苏省苏州市吴江市横扇镇莞坪东路 邮政编码：215223
联系单位：	Dürkopp Adler AG, PO Box 17 03 51, D-33703 Bielefeld, Potsdamerstr. 190, D-33719 Bielefeld, Phone +49 (0) 521 9 25 00, Fax +49 (0) 521 9 25 24 35, www.duerkopp-adler.com

Ausgabe / Edition:	Änderungsindex		Teile-Nr./Part.-No.:
06/2011	Rev. index: **01.0**	Printed in China 中国印制	**0791 281801**

Parts List and Sewing Equipment
零件样本和缝纫附件

281

Table of contents **Table /** 图表 目录

Arm, bed plate, covers	1	机壳、底板及罩壳
Main shaft, thread take-up	2	上轴和挑线机构
Motor, lower shaft	3	马达和下轴部件
Thread tension, thread guide	4	过线系统
Bobbin winder, pretension	5	绕线器及其过线系统
Foot lifter mechanism, solenoid	6	抬压脚机构和自动抬压脚电磁铁
Stitch length mechanism	7	针距调节机构
Feed dog carrier	8	送料机构
Hook shaft bearing, hook	9	旋梭轴轴承、旋梭
Gear box cover, control box with operating panel	10	齿轮箱盖、电脑控制箱及控制操作面板
Thread trimmer	11	剪线机构
Cable sets, push button switch	12	连接电线,按钮开关
Accessory box	13	附件盒
Sewing equipments		缝纫附件
Sewing lamp		缝纫机灯
Edge guides		导边器

All rights reserved.
Property of Dürkopp Adler and copyrighted. Reproduction or publication of the content in any manner, even in extracts, without prior written permission of Dürkopp Adler, is prohibited.

版权所有，不许翻印
版权和产权归杜克普爱华有限公司所有。未经杜克普爱华有限公司书面许可，禁止以任何方式翻印或复印本内容，包括摘要。

Copyright © *Dürkopp Adler - 2011*

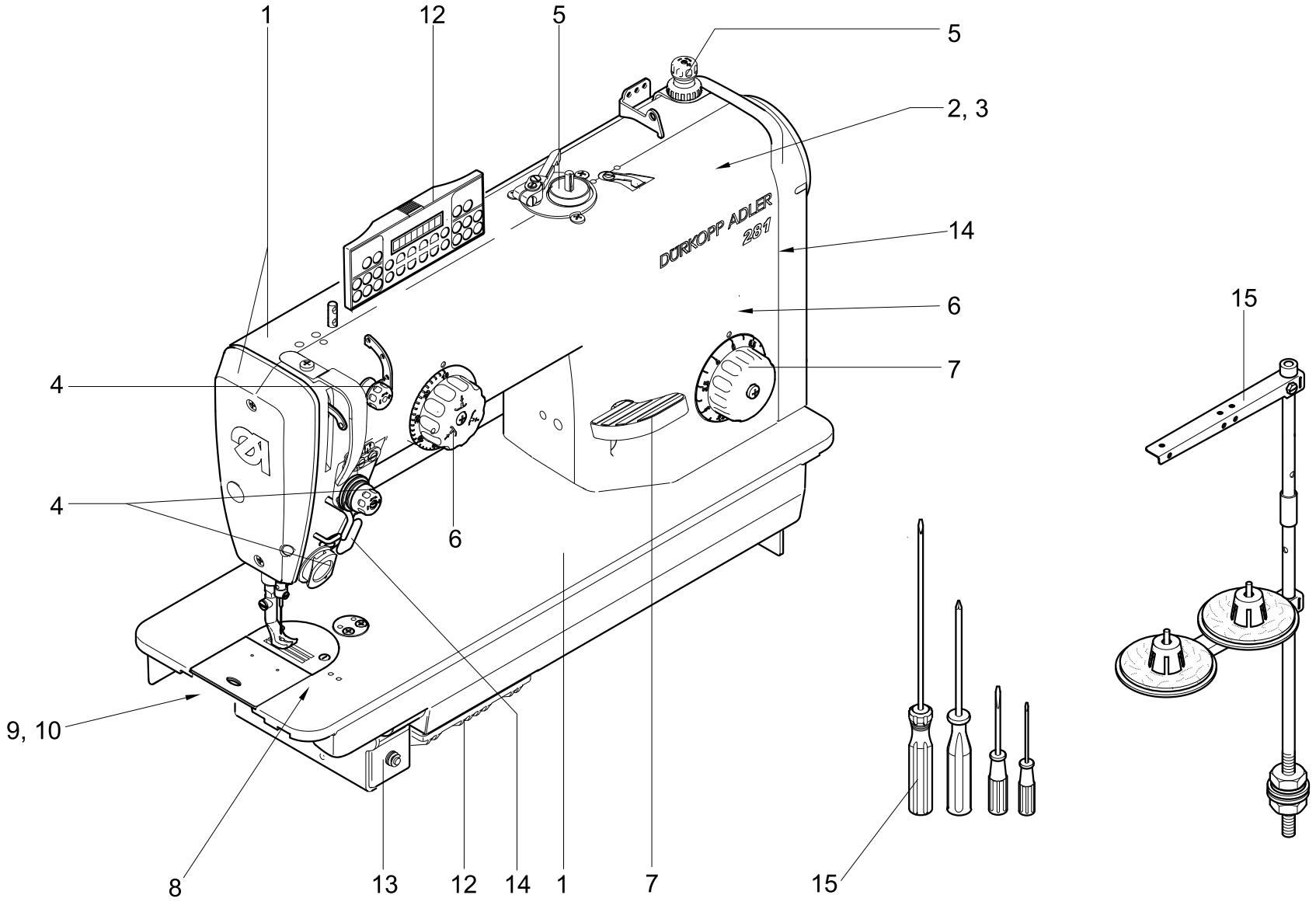
1
12
5
5
2, 3
14
6
7
4
4
6
9, 10
8
13
12
14
1
7
15
15
DÜRKOPP ADLER
281

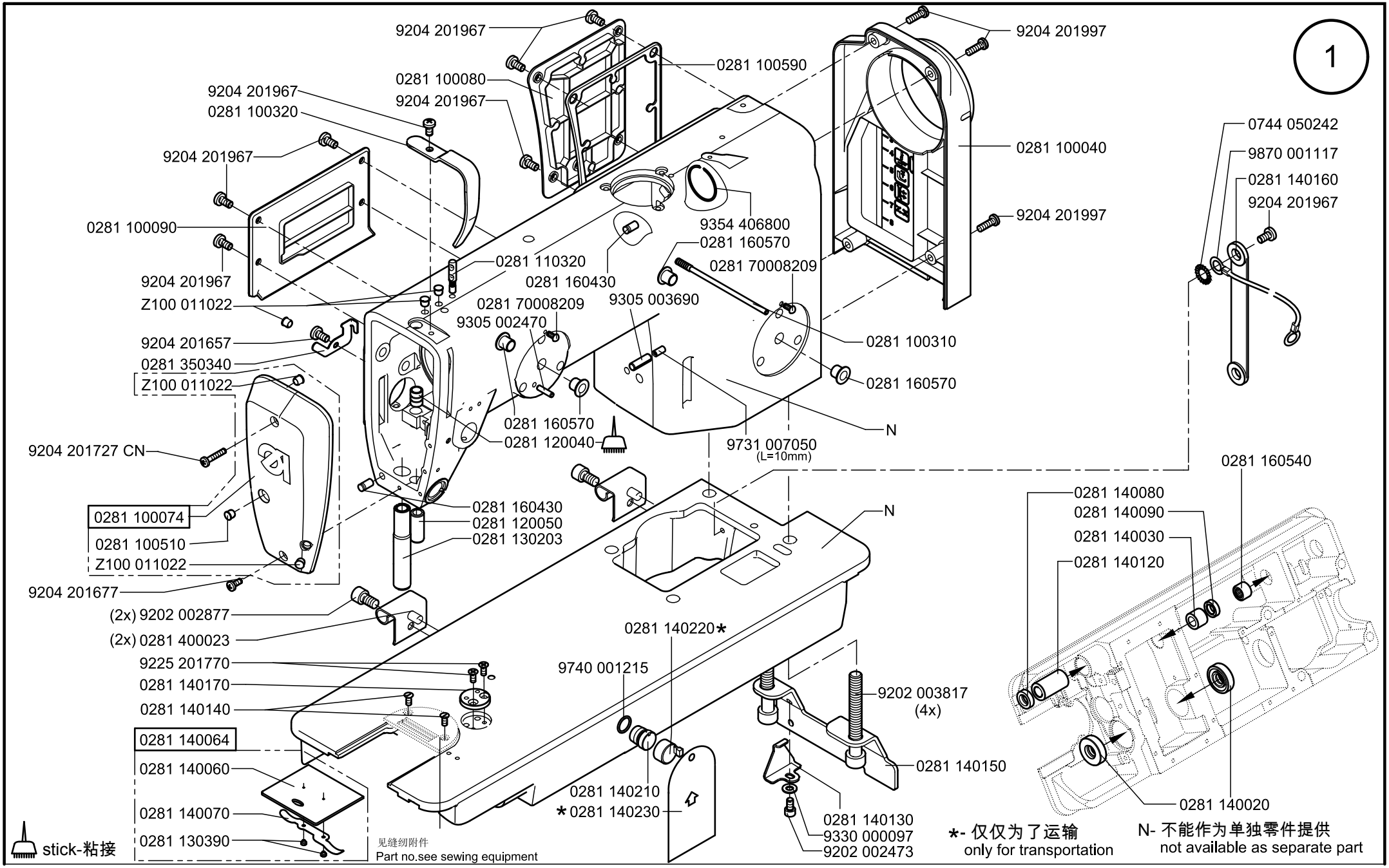

Scale 比例 50%

Cl. 281

版本 /Edition 20.04.2011

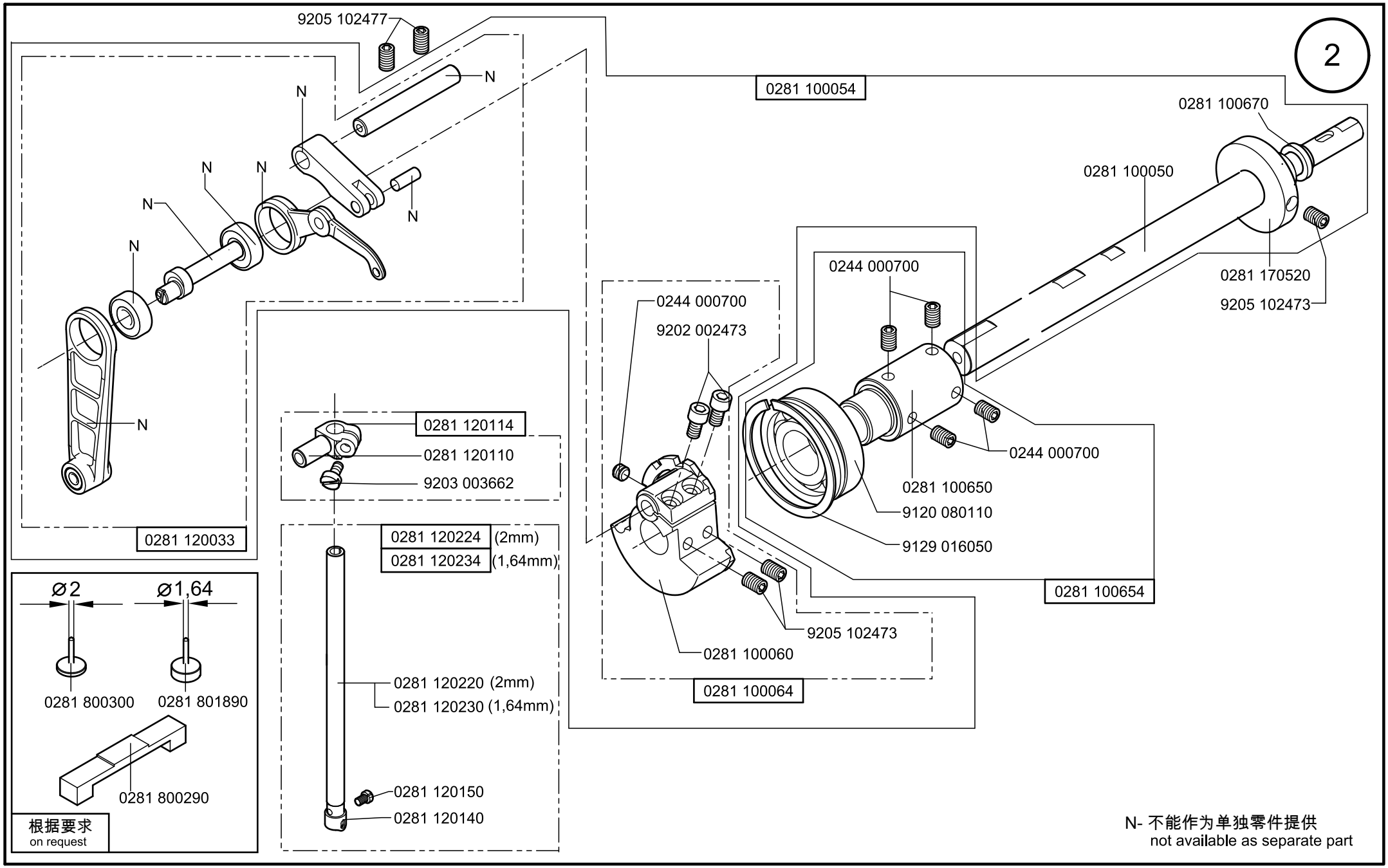

Scale 比例 50%

Cl. 281

版本/Edition 30.03.2011

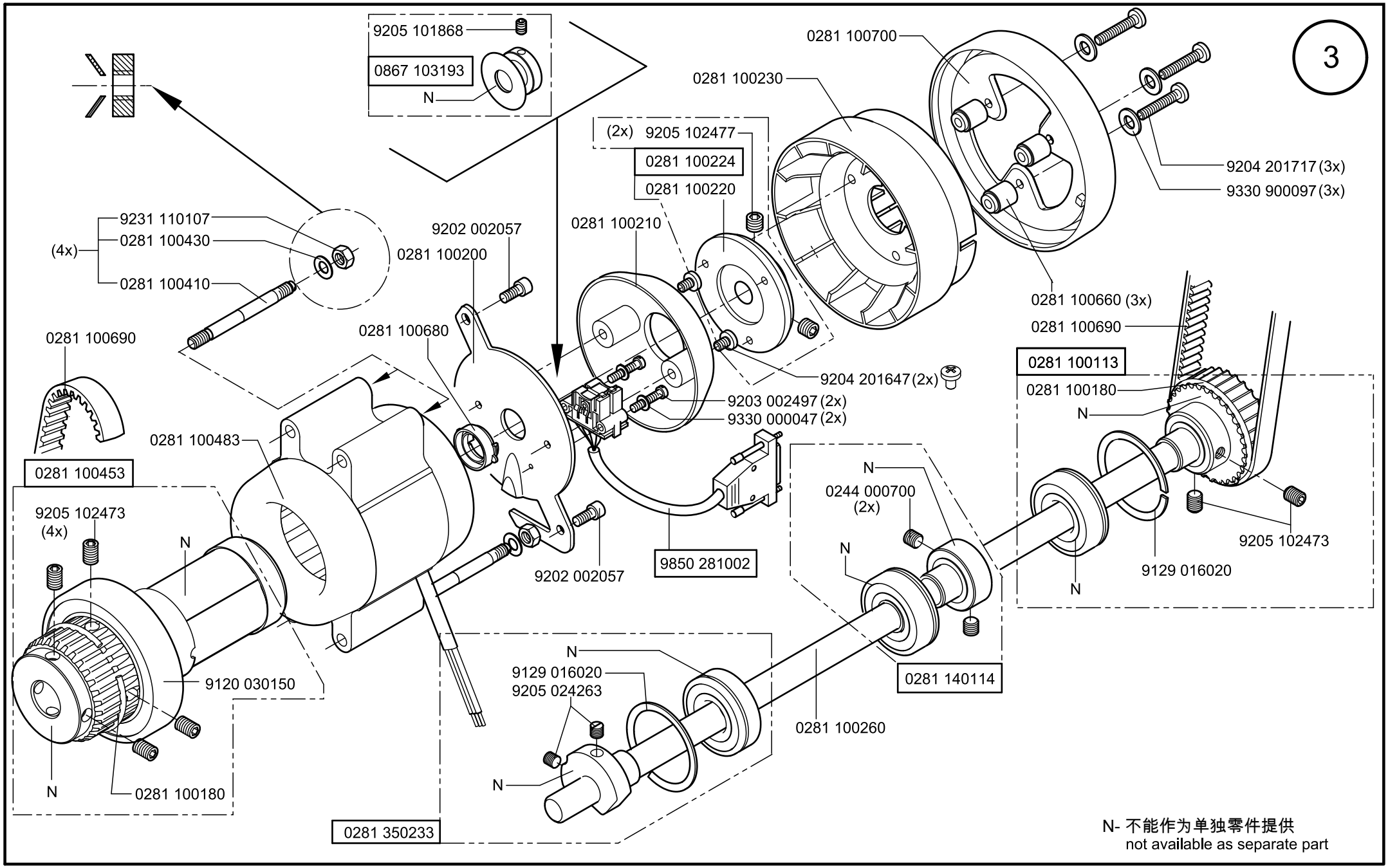

Scale 比例 50%

Cl. 281

版本 /Edition 30.03.2011

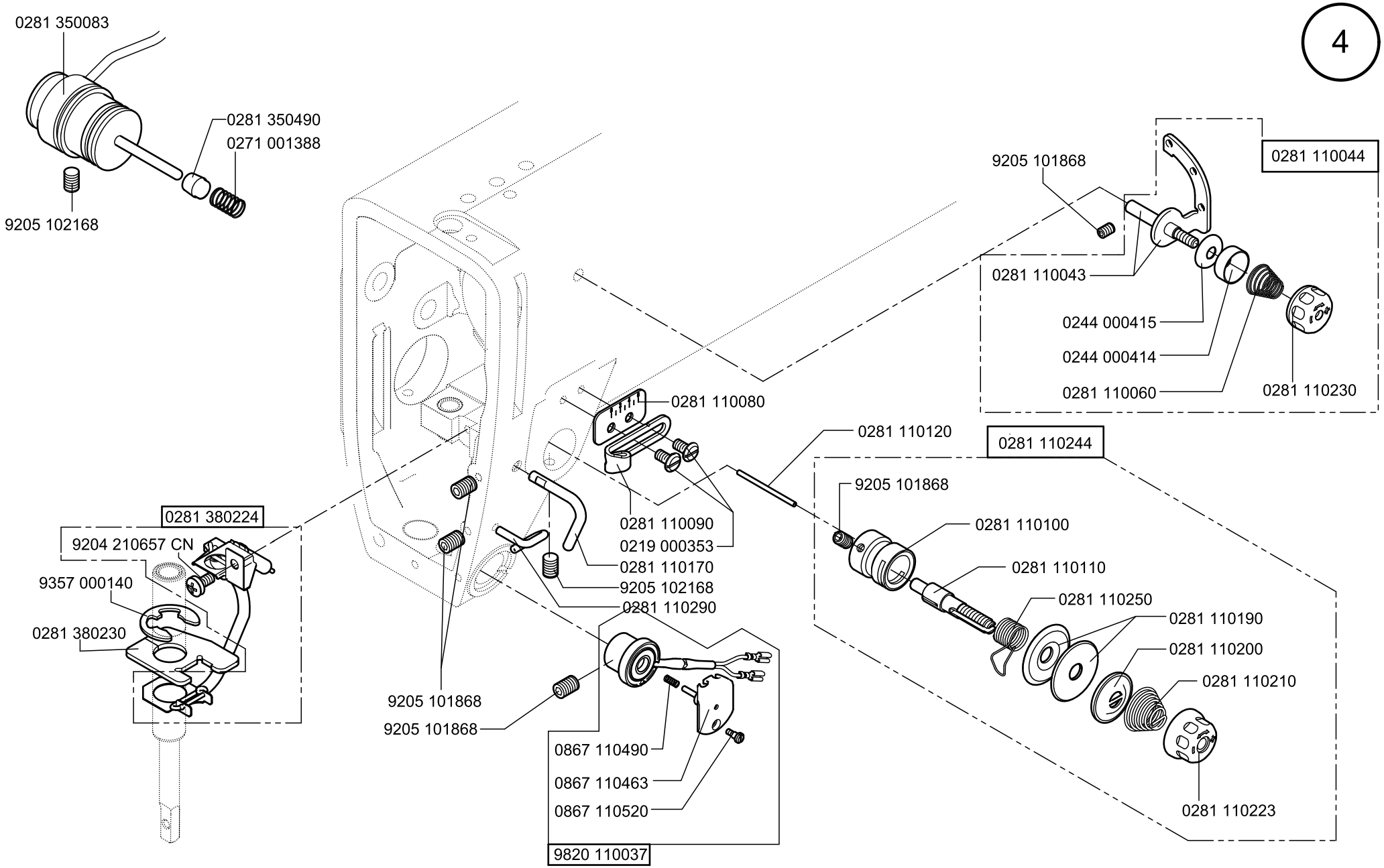
4
0281 350083
0281 350490
0271 001388
9205 102168
9205 101868
0281 110044
0281 110043
0244 000415
0244 000414
0281 110060
0281 110230
0281 110080
0281 110120
0281 110244
0281 380224
9204 210657 CN
9357 000140
0281 380230
0281 110090
0219 000353
0281 110170
9205 102168
0281 110290
9205 101868
9205 101868
0867 110490
0867 110463
0867 110520
9820 110037
9205 101868
0281 110100
0281 110110
0281 110250
0281 110190
0281 110200
0281 110210
0281 110223

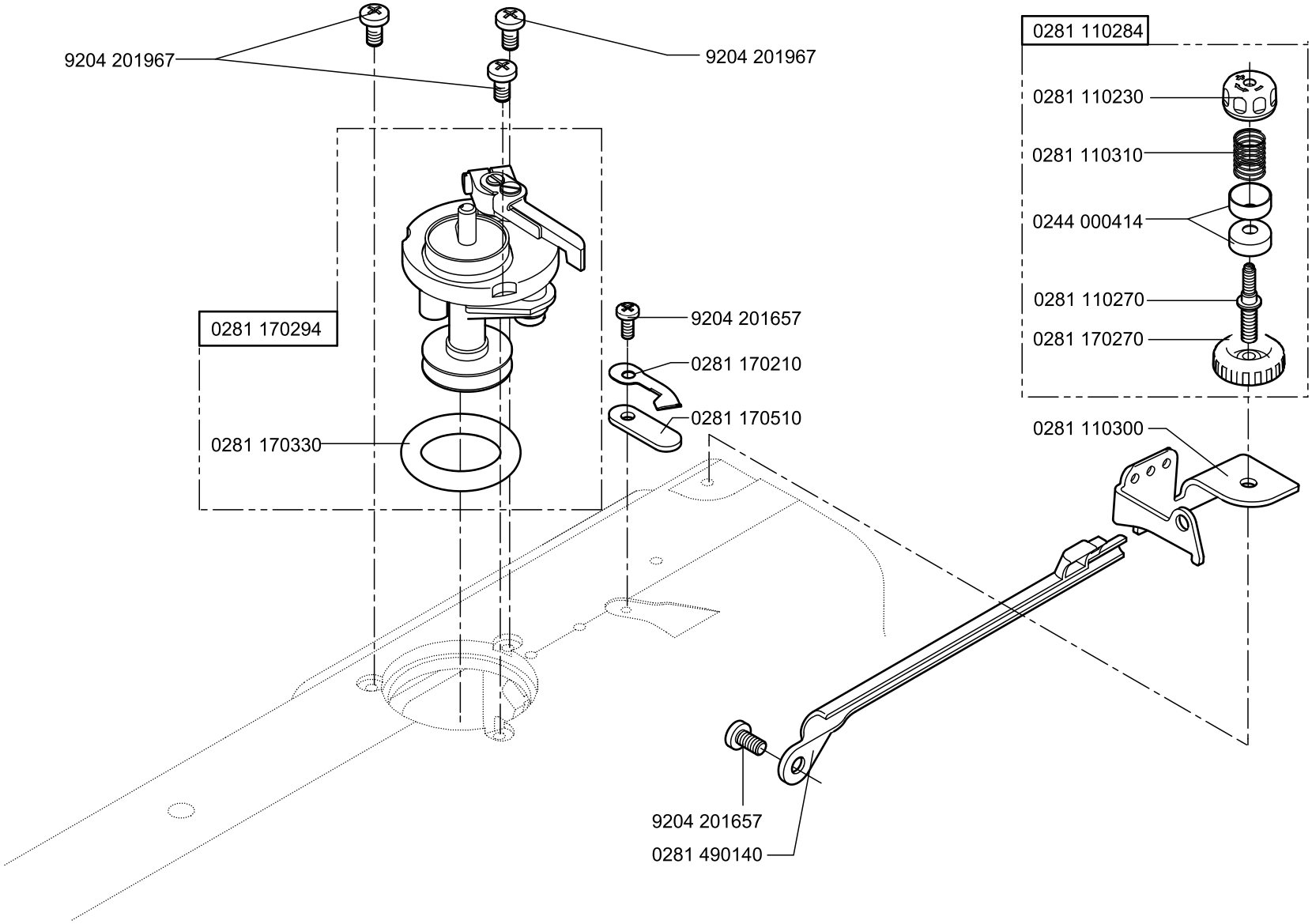
9204 201967
9204 201967
0281 110284
0281 110230
0281 110310
0244 000414
0281 110270
0281 170270
0281 170294
0281 170330
9204 201657
0281 170210
0281 170510
0281 110300
9204 201657
0281 490140

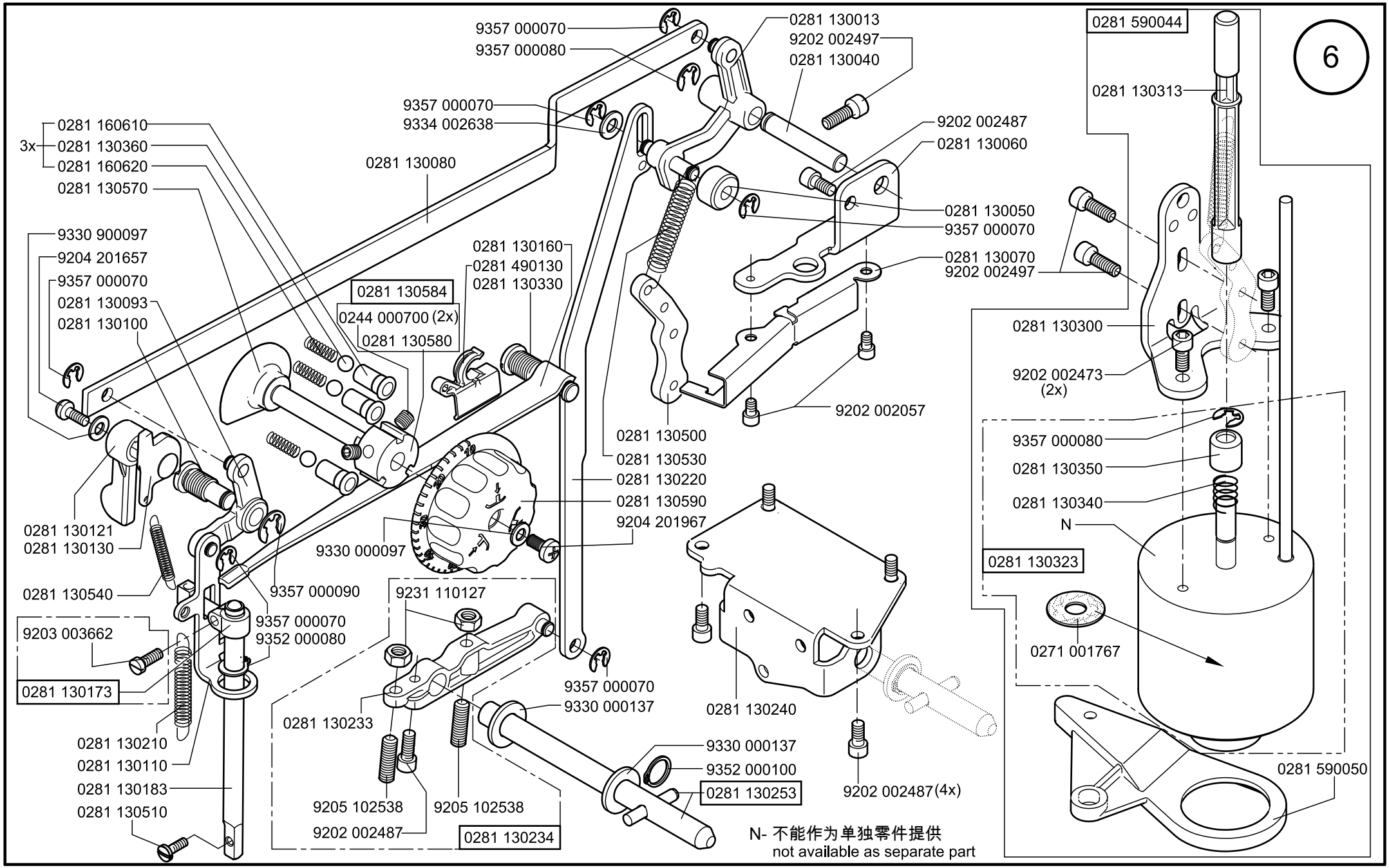

Scale 比例 50%

Cl. 281

版本 /Edition 30.03.2011

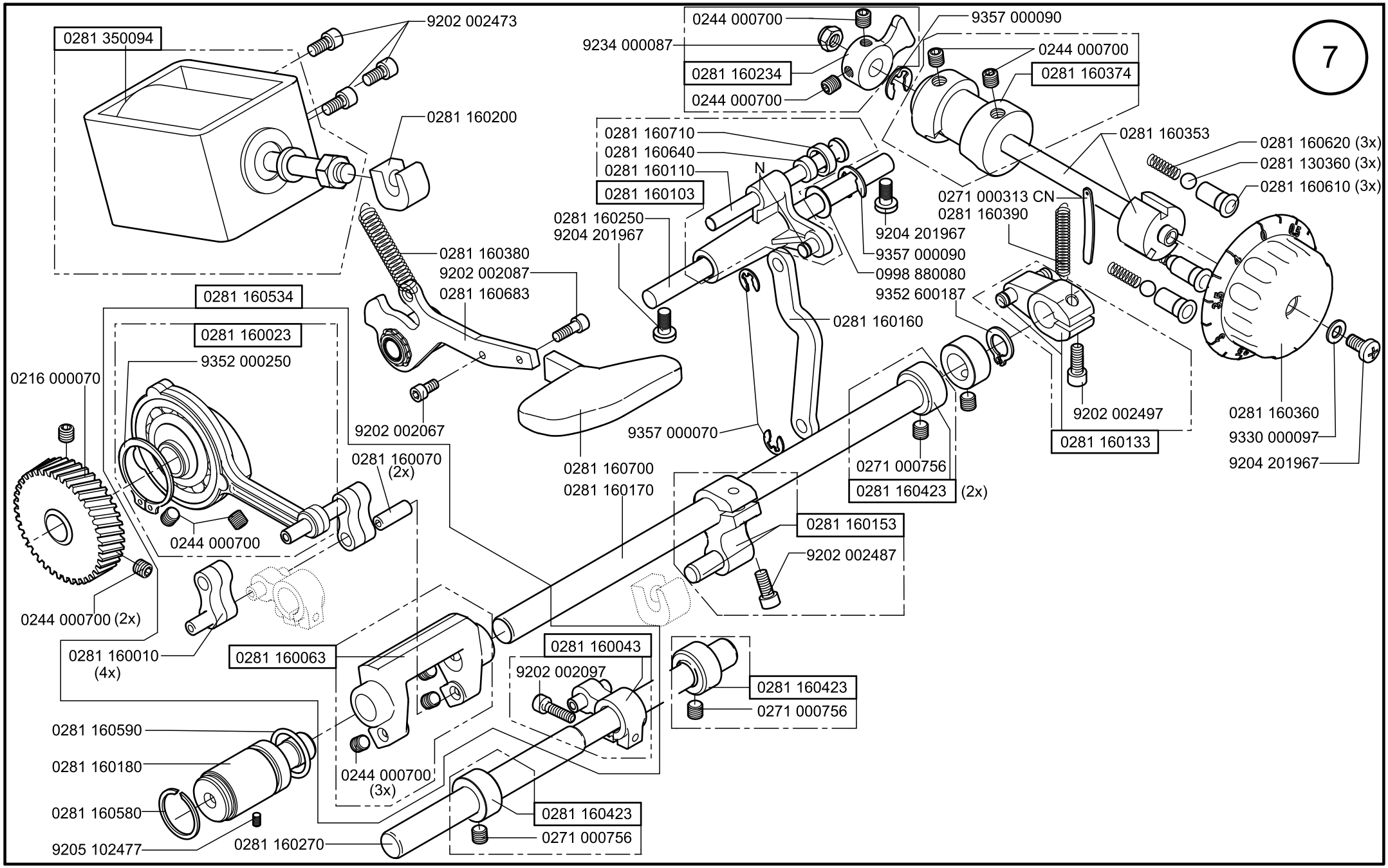

Scale 比例 50%

版本 /Edition 30.03.2011

Cl. 281

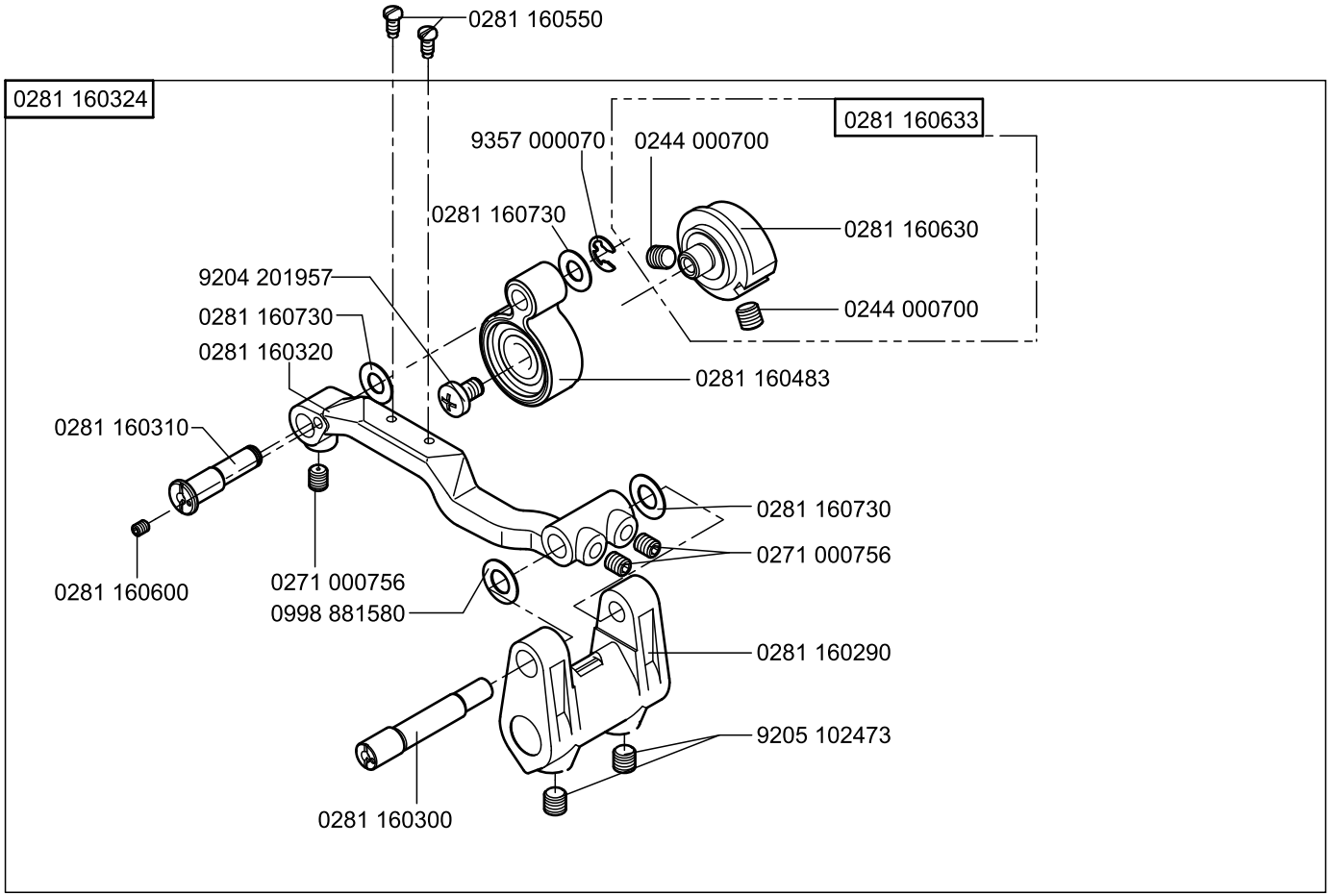
0281 160550
0281 160324
0281 160633
9357 000070
0244 000700
0281 160730
0281 160630
9204 201957
0281 160730
0281 160320
0244 000700
0281 160483
0281 160310
0281 160730
0271 000756
0281 160600
0271 000756
0998 881580
0281 160290
9205 102473
0281 160300

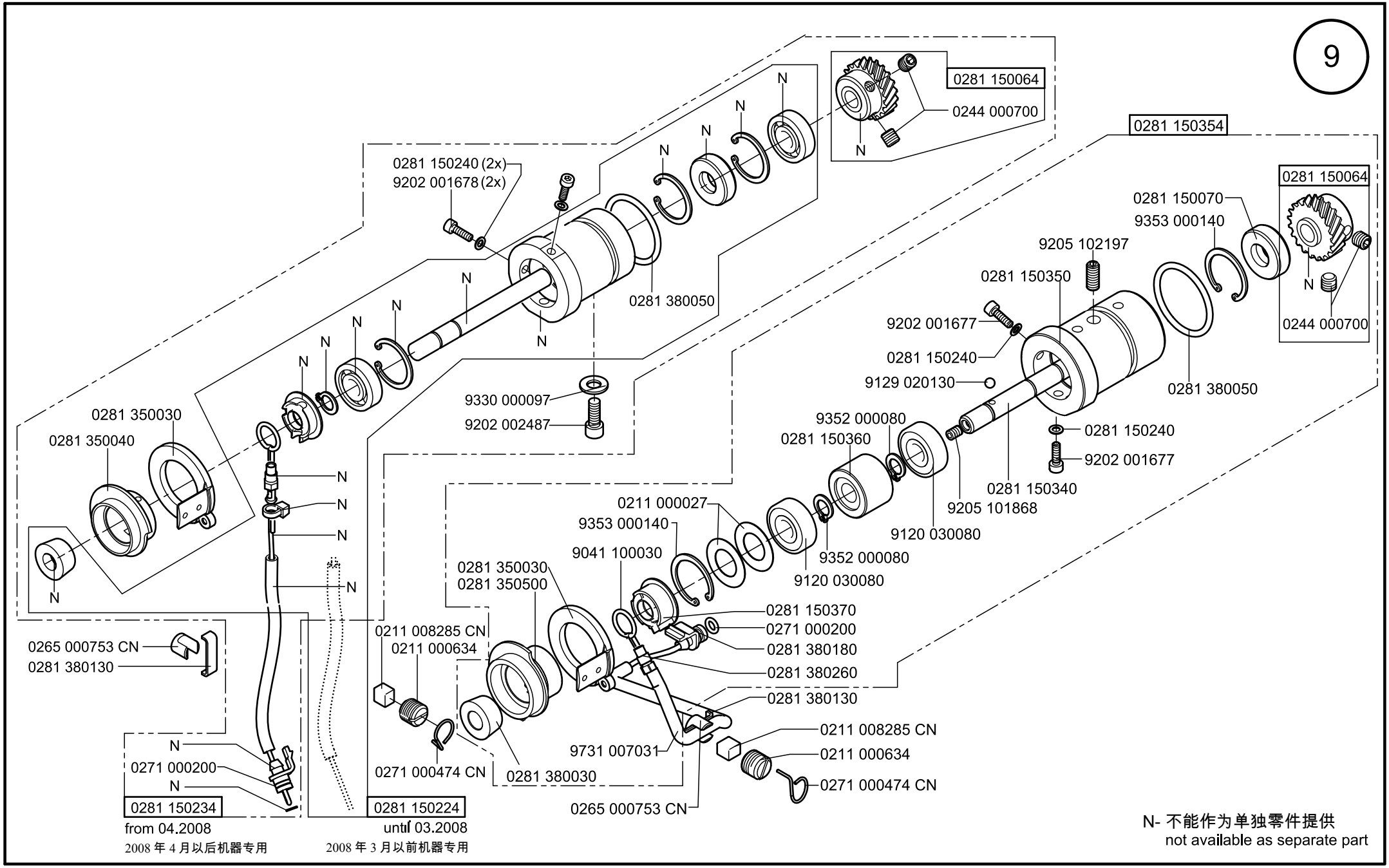

Scale 比例 50%

Cl. 281

版本 /Edition 30.03.2011

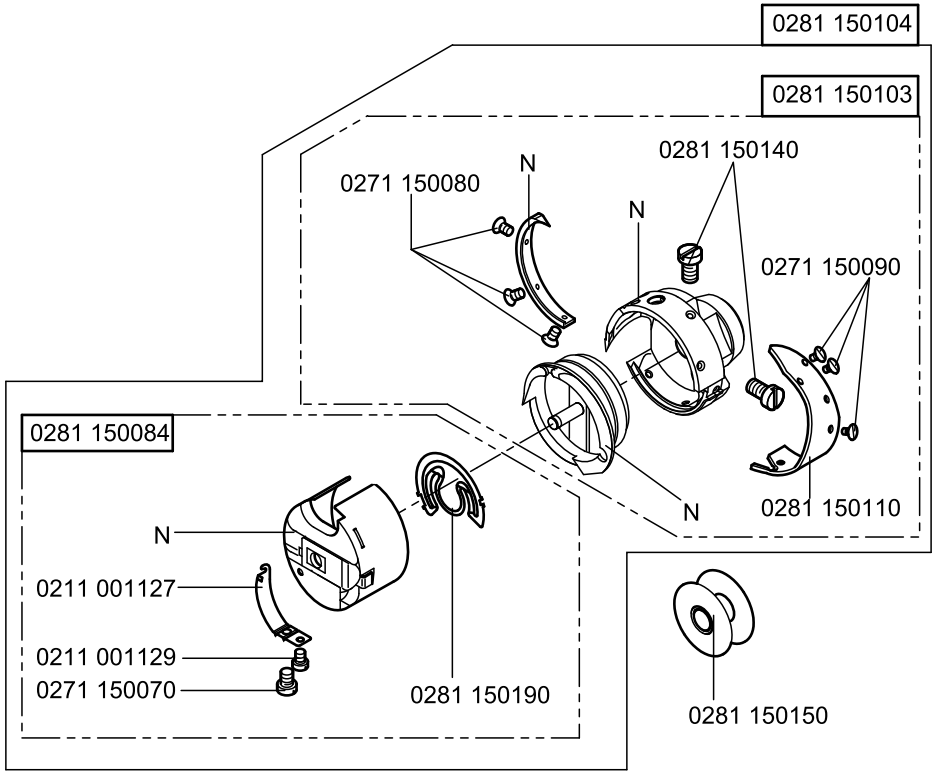

N- 不能作为单独零件提供
not available as separate part

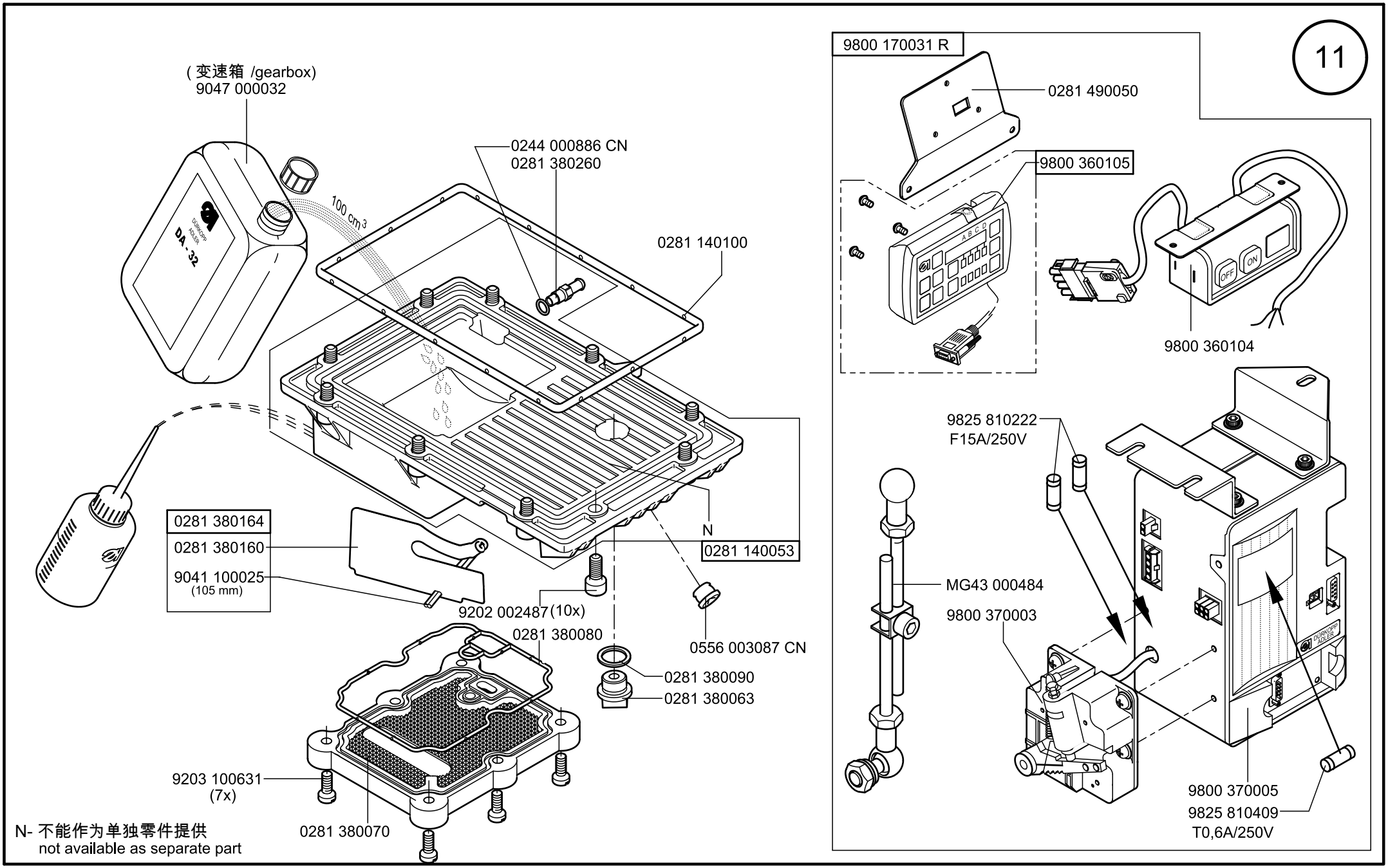

Scale 比例 50%

Cl. 281

版本/Edition 30.03.2011

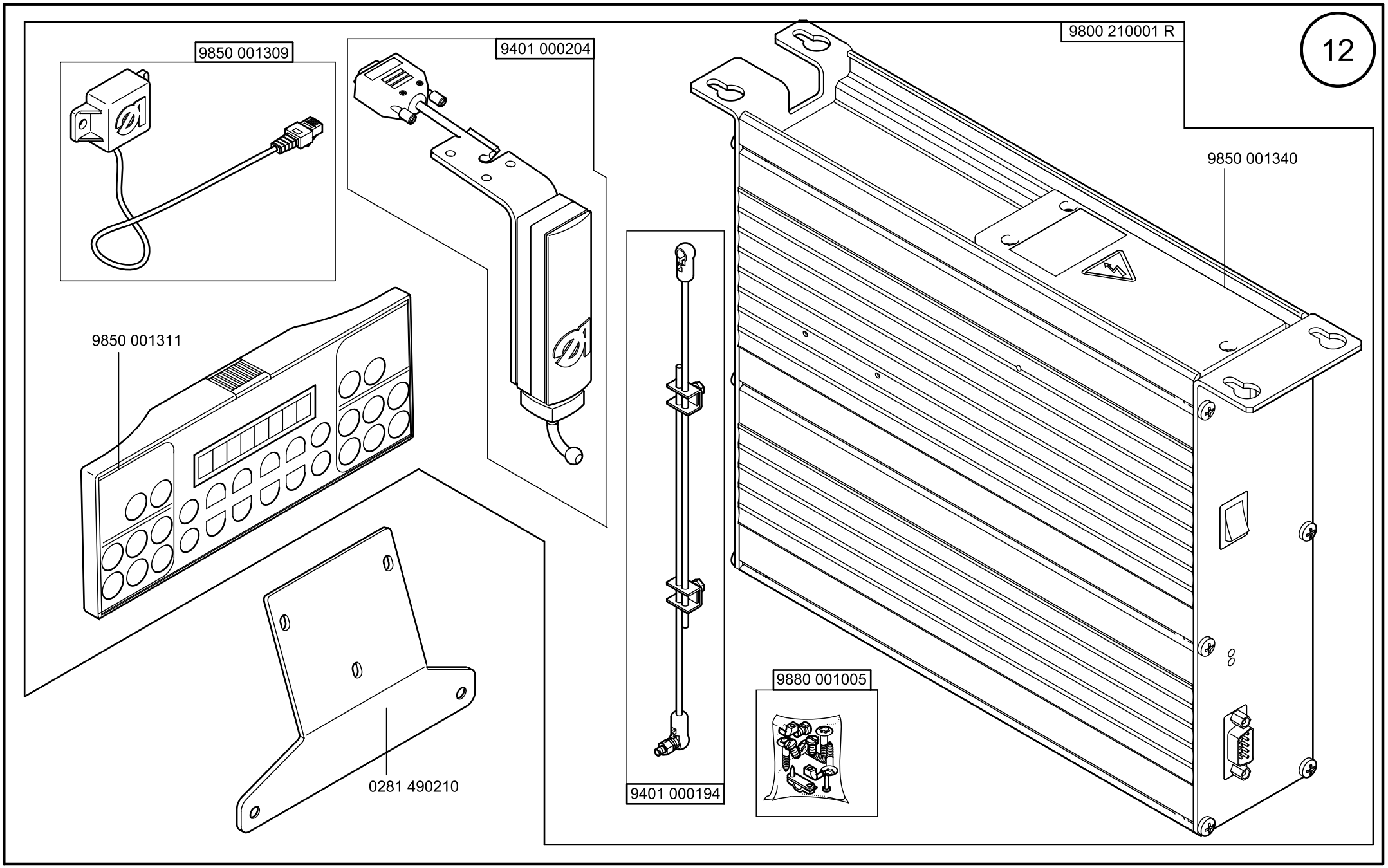

Scale 比例 50 %

CI.281

版本/Edition 30.03.2011

13

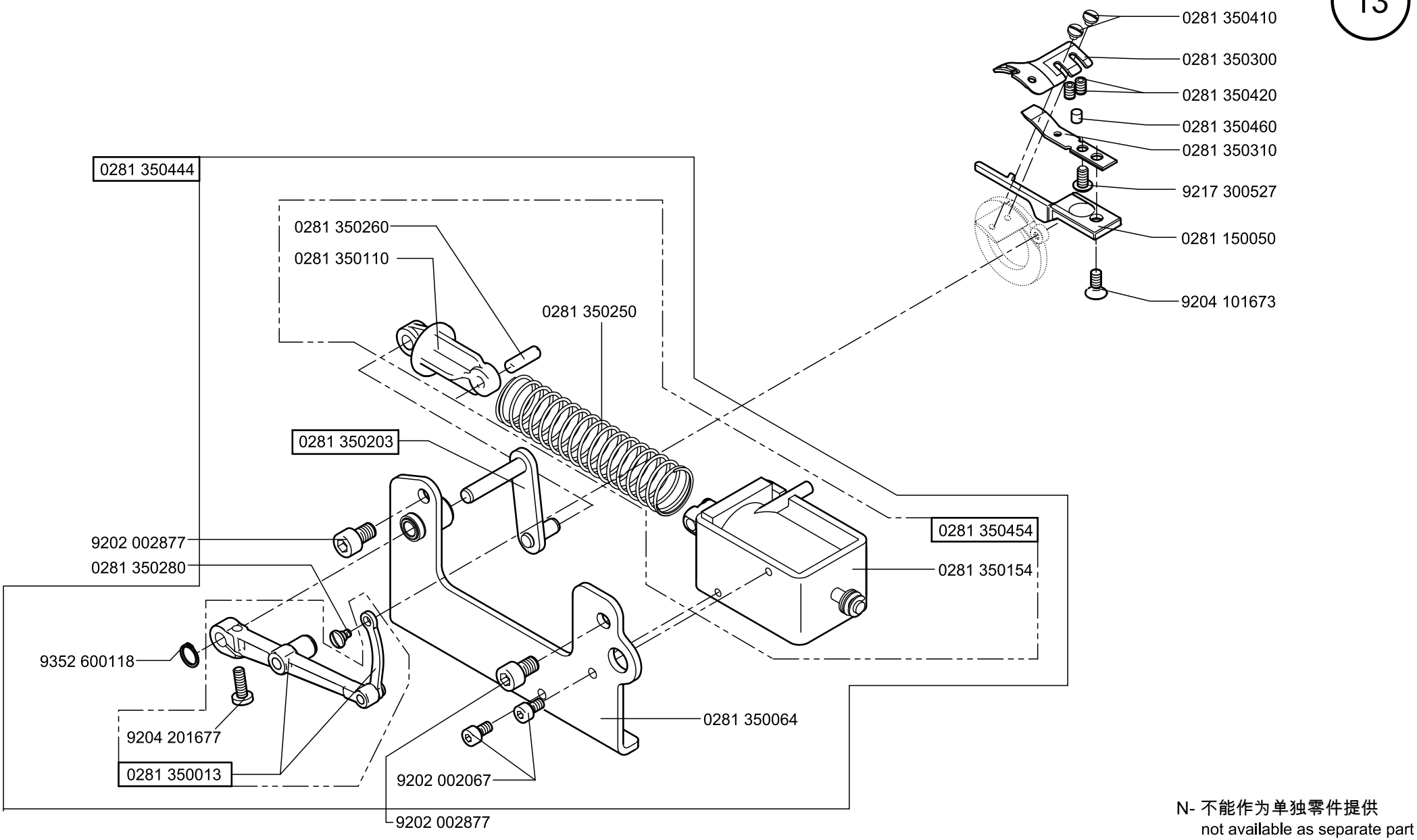

N- 不能作为单独零件提供
not available as separate part

Scale 比例 50%

Cl. 281

版本 /Edition 30.03.2011

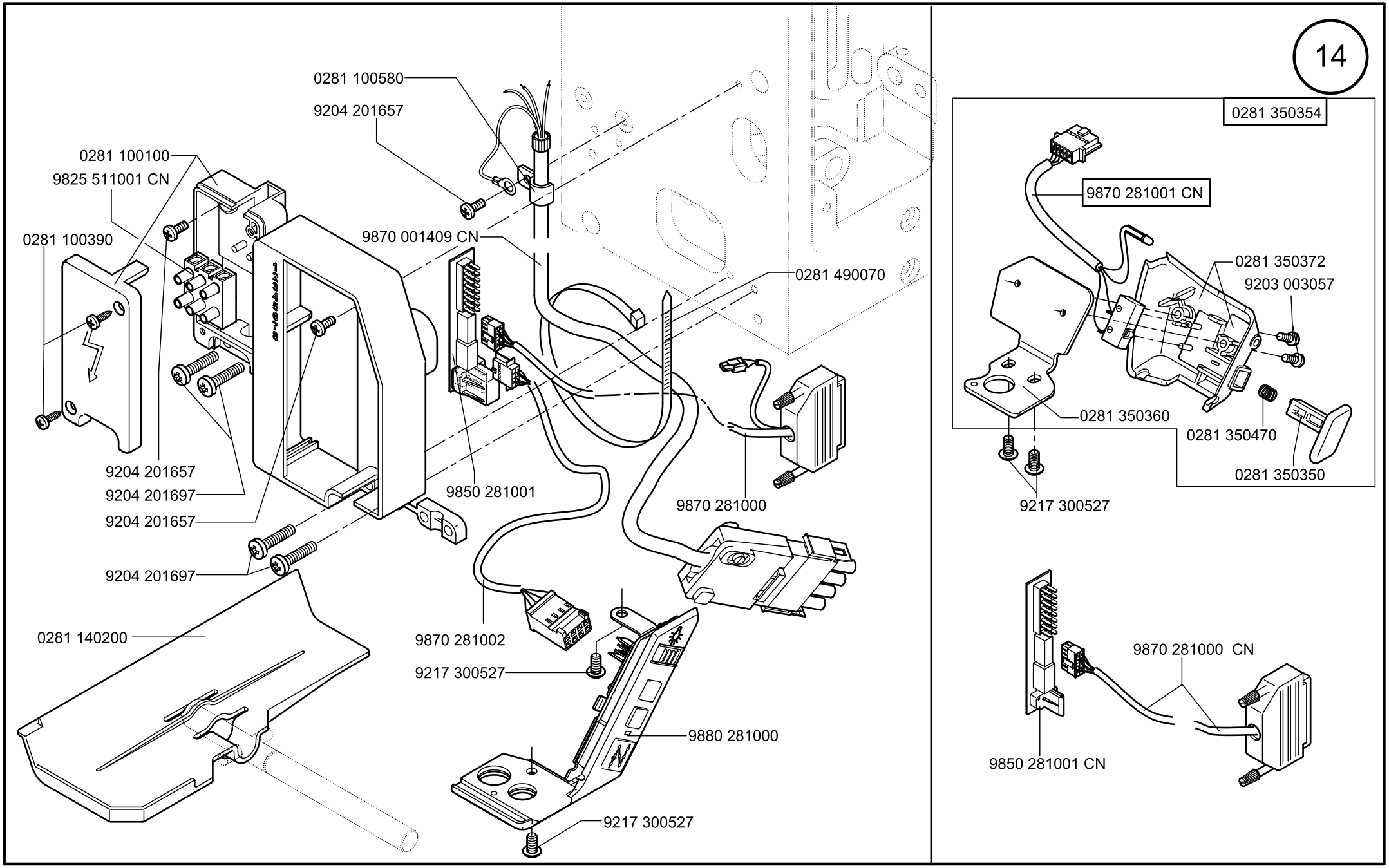

Scale 比例 50%

Cl. 281

版本 /Edition 30.03.2011

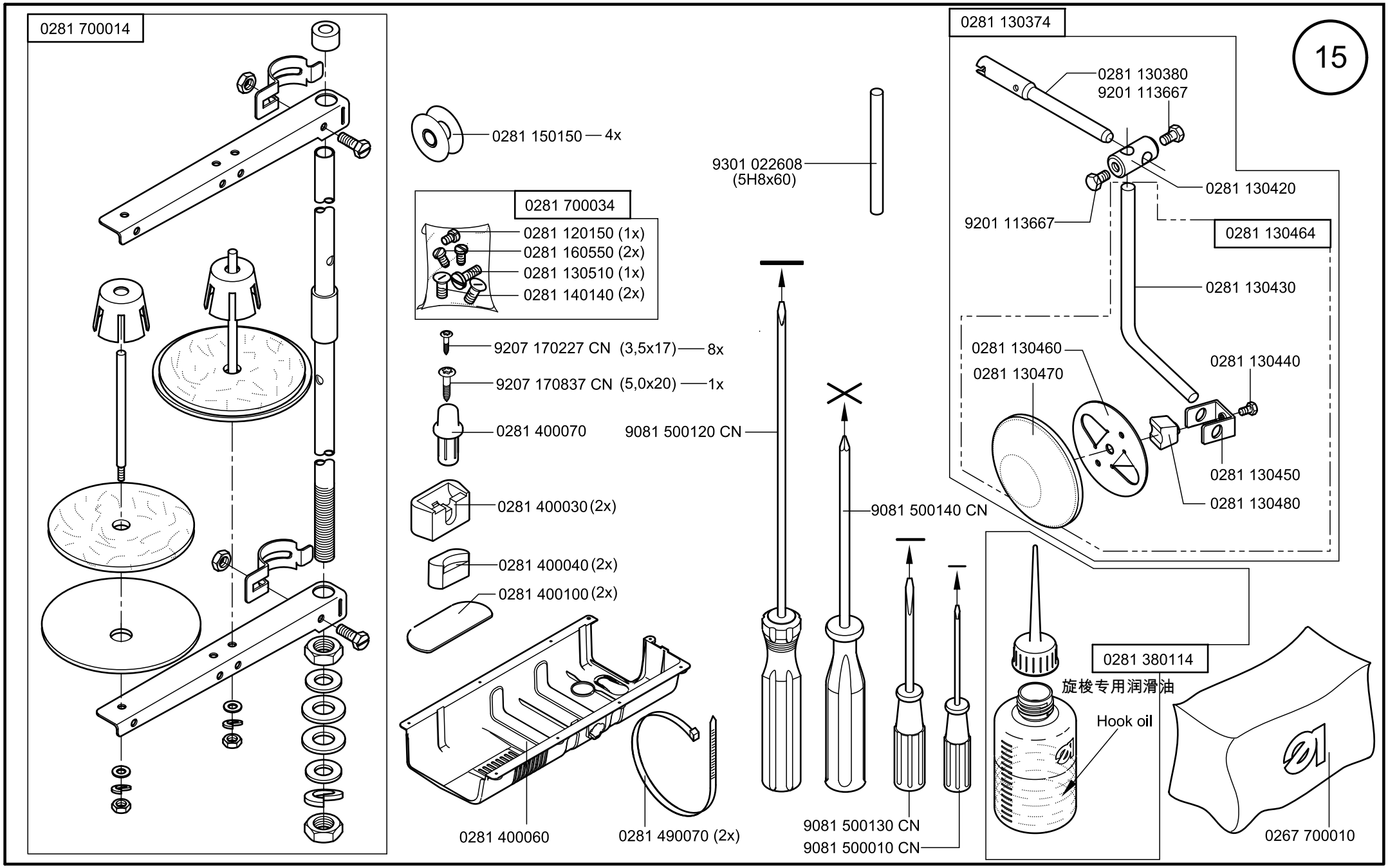

Scale 比例 50%

Cl. 281

版本 /Edition 30.03.2011

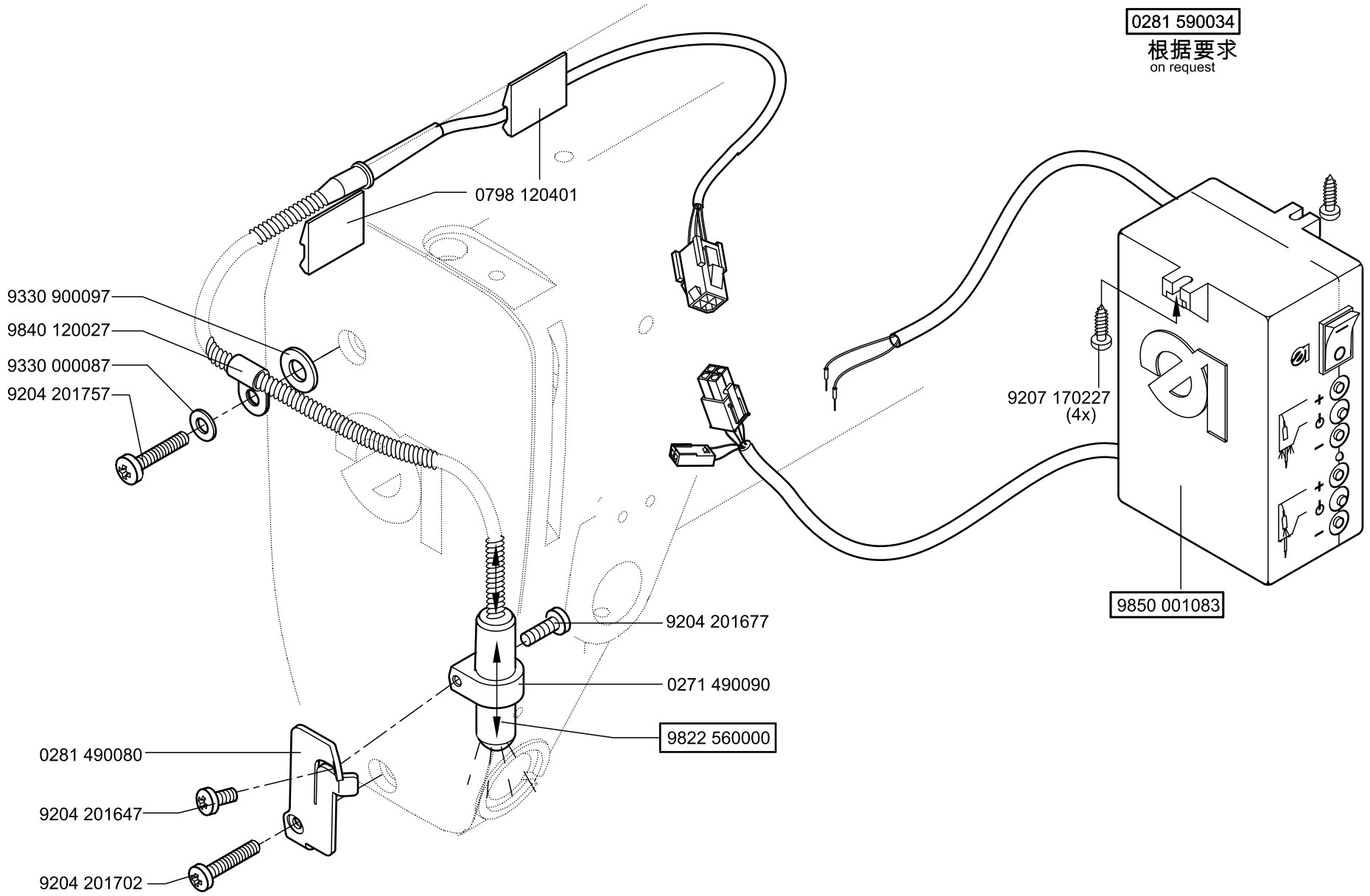
0281 590034
根据要求
on request
0798 120401
9330 900097
9840 120027
9330 000087
9204 201757
9207 170227
(4x)
9850 001083
9204 201677
0271 490090
9822 560000
0281 490080
9204 201647
9204 201702

N900 012015 根据要求 on request

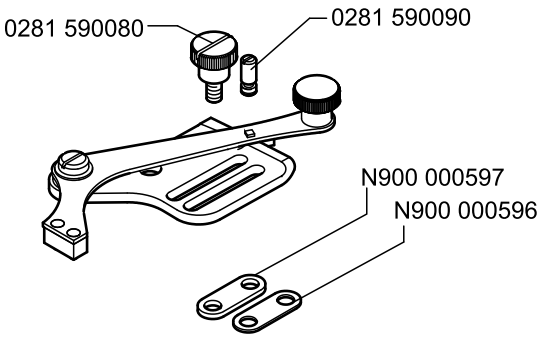

N900 011038 根据要求 on request

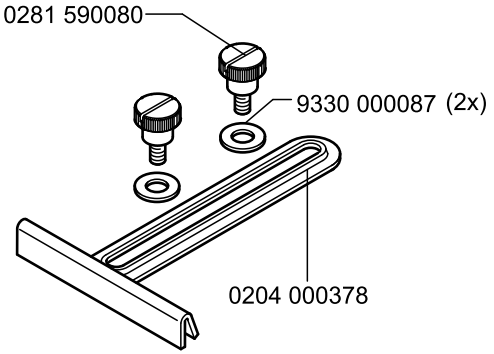

N900 023421 根据要求 on request

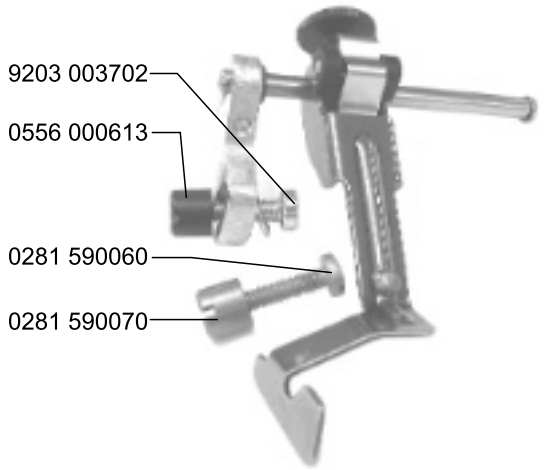

N900 020023 根据要求 on request

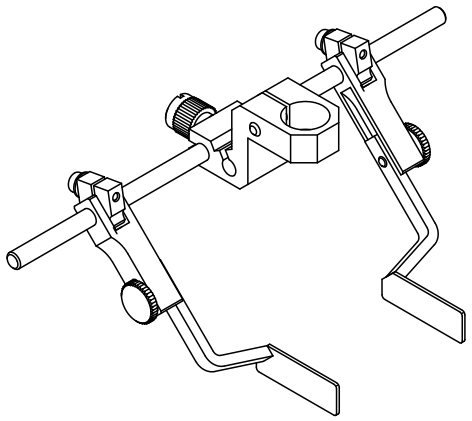

N900 020021 根据要求 on request

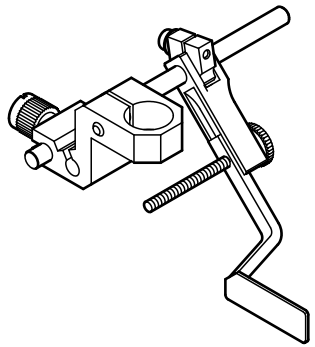

Part-No./ 件号	Table/ 图表
0204 000378	17
0211 000027	09
0211 000634	09
0211 001127	10
0211 001129	10
0211 008285 CN	09
0216 000070	07
0219 000353	04
0244 000414	04
0244 000414 CN	05
0244 000415	04
0244 000700	02, 03, 06, 07, 08, 09
0244 000886 CN	11
0265 000753 CN	09
0267 700010	15
0271 000200	09
0271 000313 CN	07
0271 000474 CN	09
0271 000756	07, 08
0271 001388	04
0271 001767	06
0271 150070	10
0271 150080	10
0271 150090	10
0271 490090	16
0281 100040	01
0281 100050	02
0281 100054	02
0281 100060	02
0281 100064	02
0281 100074	01
0281 100080	01
0281 100090	01
0281 100100	14
0281 100113	03
0281 100180	03
0281 100200	03
0281 100210	03
0281 100220	03
0281 100224	03
0281 100230	03
0281 100260	03
0281 100310	01
0281 100320	01
0281 100390	14
0281 100410	03
0281 100430	03
0281 100453	03
0281 100483	03
0281 100510	01
0281 100580	14
0281 100590	01
0281 100650	02
0281 100654	02
0281 100660	03
0281 100670	02
0281 100680	03
0281 100690	03
0281 100700	03
0281 110043	04
0281 110044	04
0281 110060	04
0281 110080	04
0281 110090	04
0281 110100	04
0281 110110	04
0281 110120	04
0281 110170	04
0281 110190	04
0281 110200	04
0281 110210	04
0281 110223	04
0281 110230	04, 05
0281 110244	04
0281 110250	04
0281 110270	05
0281 110284	05
0281 110290	04
0281 110300	05
0281 110310	05
0281 110320	01
0281 110340	04
0281 120033	02
0281 120040	01
0281 120050	01
0281 120110	02
0281 120114	02
0281 120140	02
0281 120150	02, 15
0281 120220	02
0281 120224	02
0281 120230	02
0281 120234	02
0281 130013	06
0281 130040	06
0281 130050	06
0281 130060	06
0281 130070	06
0281 130080	06
0281 130093	06
0281 130100	06
0281 130110	06
0281 130121	06
0281 130130	06
0281 130160	06
0281 130173	06
0281 130183	06
0281 130203	01
0281 130210	06
0281 130220	06
0281 130233	06
0281 130234	06
0281 130240	06
0281 130253	06
0281 130300	06
0281 130313	06
0281 130323	06
0281 130330	06
0281 130340	06
0281 130350	06
0281 130360	06, 07
0281 130374	15
0281 130380	15
0281 130390	01
0281 130420	15
0281 130430	15
0281 130440	15
0281 130450	15
0281 130460	15
0281 130464	15
0281 130470	15
0281 130480	15
0281 130500	06
0281 130510	06, 15
0281 130530	06
0281 130540	06
0281 130570	06
0281 130580	06
0281 130584	06
0281 130590	06
0281 140020	01
0281 140030	01
0281 140053	11
0281 140060	01
0281 140064	01
0281 140070	01
0281 140080	01
0281 140090	01
0281 140100	11
0281 140114	03

Part-No./ 件号	Table/ 图表	Part-No./ 件号	Table/ 图表	Part-No./ 件号	Table/ 图表	Part-No./ 件号	Table/ 图表
0281 140120	01	0281 160234	07	0281 350013	13	0281 380180	09
0281 140130	01	0281 160250	07	0281 350030	09	0281 380224	04
0281 140140	01, 15	0281 160270	07	0281 350040	09	0281 380230	04
0281 140150	01	0281 160290	08	0281 350064	13	0281 380260	11
0281 140160	01	0281 160300	08	0281 350083	04	0281 400023	01
0281 140170	01	0281 160310	08	0281 350094	07	0281 400030	15
0281 140200	14	0281 160320	08	0281 350110	13	0281 400040	15
0281 140210	01	0281 160324	08	0281 350154	13	0281 400060	15
0281 150050	13	0281 160353	07	0281 350203	13	0281 400070	15
0281 150064	09	0281 160360	07	0281 350233	03	0281 400100	15
0281 150070	09	0281 160374	07	0281 350250	13	0281 490050	11
0281 150084	10	0281 160380	07	0281 350260	13	0281 490070	14, 15
0281 150103	10	0281 160390	07	0281 350280	13	0281 490080	16
0281 150104	10	0281 160423	07	0281 350300	13	0281 490130	06
0281 150110	10	0281 160430	01	0281 350310	13	0281 490140	05
0281 150140	10	0281 160483	08	0281 350340	01	0281 590034	16
0281 150150	10, 15	0281 160534	07	0281 350350	14	0281 590044	06
0281 150190	10	0281 160540	01	0281 350354	14	0281 590050	06
0281 150224	09	0281 160550	08, 15	0281 350360	14	0281 590060	17
0281 150234	09	0281 160570	01	0281 350372	14	0281 590070	17
0281 150240	09	0281 160580	07	0281 350410	13	0281 590080	17
0281 150340	09	0281 160590	07	0281 350420	13	0281 590090	17
0281 150354	09	0281 160600	08	0281 350444	13	0281 700014	15
0281 150360	09	0281 160610	06, 07	0281 350454	13	0281 700034	15
0281 150370	09	0281 160620	06, 07	0281 350460	13	0281 800290	02
0281 160010	07	0281 160630	08	0281 350470	14	0281 800300	02
0281 160023	07	0281 160633	08	0281 350490	04	0281 801890	02
0281 160043	07	0281 160640	07	0281 380030	09	0556 000613	17
0281 160063	07	0281 160683	07	0281 380050	09	0556 003087 CN	11
0281 160070	07	0281 160700	07	0281 380063	11	0744 050242	01
0281 160103	07	0281 160710	07	0281 380070	11	0798 120401	16
0281 160110	07	0281 160730	08	0281 380080	11	0867 103193	03
0281 160133	07	0281 170210	05	0281 380090	11	0998 880080	07
0281 160153	07	0281 170270	05	0281 380100	09	0998 881580	08
0281 160160	07	0281 170294	05	0281 380114	15	9041 100025	11
0281 160170	07	0281 170330	05	0281 380130	09	9041 100030	09
0281 160180	07	0281 170510	05	0281 380160	11	9047 000032	11
0281 160200	07	0281 170524	02	0281 380164	11	9081 500010 CN	15

Part-No./ 件号	Table/ 图表
9081 500120 CN	15
9081 500130 CN	15
9081 500140 CN	15
9120 030080	09
9120 030150	03
9120 080110	02
9129 016020	03
9129 016050	02
9129 020130	09
9201 113667	15
9202 001677	09
9202 001678	09
9202 002057	03, 06
9202 002067	07, 13
9202 002087	07
9202 002097	07
9202 002473	01, 02, 06, 07
9202 002487	06, 07, 09, 11
9202 002497	06, 07
9202 002877	01, 13
9202 003817	01
9203 002497	03
9203 003057	14
9203 003662	02, 06
9203 003702	17
9203 100631	11
9203 141873	04
9204 101673	13
9204 201647	03, 16
9204 201657	01, 05, 06, 14
9204 201677	01, 13, 16
9204 201697	14
9204 201702	16
9204 201717	03
9204 201727 CN	01
9204 201757	16
9204 201957	08
9204 201967	01, 05, 06, 07
9204 201997	01
9204 210657 CN	04
9205 024263	03
9205 101868	03, 04, 09
9205 102168	04
9205 102197	09
9205 102473	02, 03, 08
9205 102477	02, 03, 07
9205 102478	02
9205 102538	06
9207 170227	16
9207 170227 CN	15
9207 170837 CN	15
9217 300527	13, 14
9225 201770	01
9231 110107	03
9231 110127	06
9234 000087	07
9301 022608	15
9305 002470	01
9305 003690	01
9330 000047	03
9330 000087	16, 17
9330 000097	01, 06, 07, 09
9330 000137	06
9330 900097	03, 06, 16
9334 002638	06
9352 000080	06, 09
9352 000100	06
9352 000250	07
9352 600118	13
9352 600187	07
9353 000140	09
9354 406800	01
9357 000070	06, 07, 08
9357 000080	06
9357 000090	06, 07
9357 000140	04
9401 000194	12
9731 007031	09
9731 007050	01
9740 001215	01
9800 170031 R	11
9800 210001 R	12
9800 360104	11
9800 360105	11
9800 370003	11
9800 370005	11
9820 110023	04
9822 560000	16
9825 511001 CN	14
9825 810222	11
9825 810409	11
9840 120027	16
9850 001083	16
9850 001309	12
9850 001311	12
9850 001340	12
9850 281001	14
9850 281001 CN	14
9850 281002	03
9870 001117	01
9870 001409 CN	14
9870 281000 CN	14
9870 281000	14
9870 281001 CN	14
9870 281002	14
9880 001005	12
9880 281000	14
MG43 000484	11
N900 000596	17
N900 000597	17
N900 011038	17
N900 012015	17
N900 020021	17
N900 020023	17
N900 023421	17
Z100 011022	01

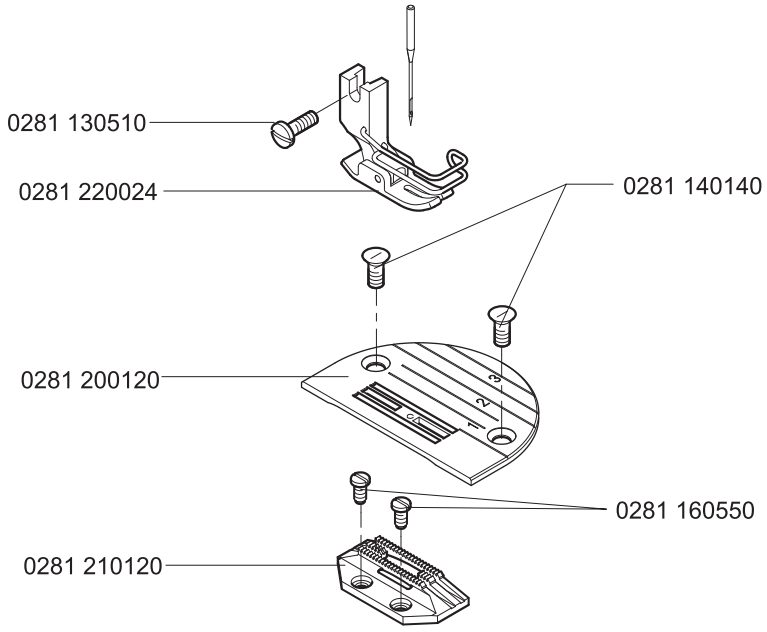
0281 130510
0281 220024
0281 140140
0281 200120
0281 160550
0281 210120

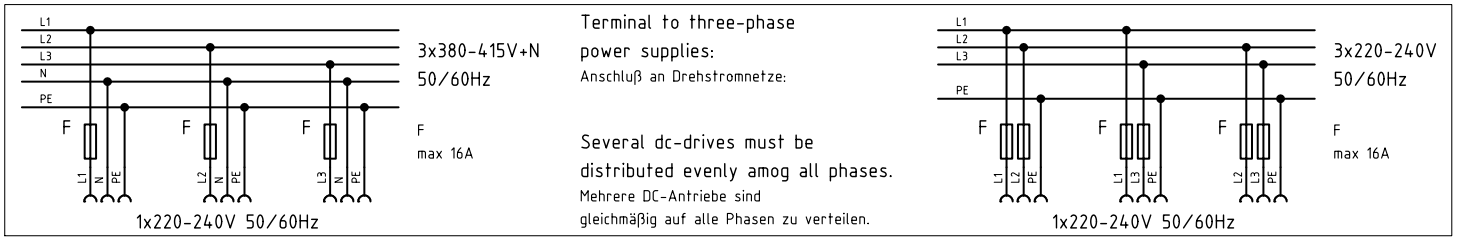

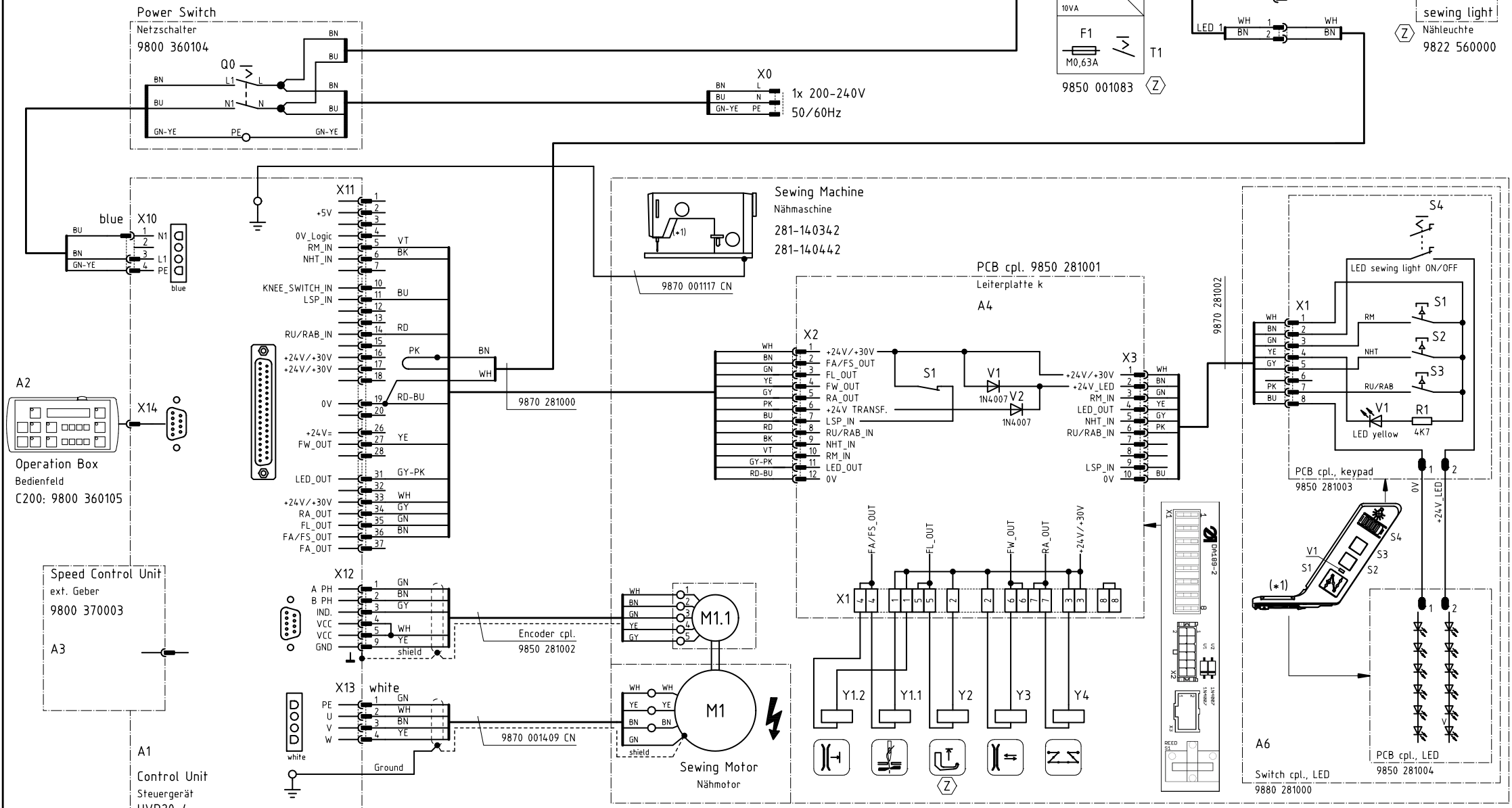

drawing valid from April 2009

Denomination	connection diagram
Date/	2008-09-08
Designer/	Czytrich
Checker/	Priemer
Release/	0145 / 05
Cl. 281-140342; -140442	Control Unit HVP-20-4-28-CE triple keypad with LED-sewinglight
Part Number/	9890 281001 B
Page	1/2

DÜRKOPP ADLER AG
Bielefeld
www.duerkopp-adler.com

No.	Date	Signature	Confirmation
d			
c			
b			
a			

Modifications/

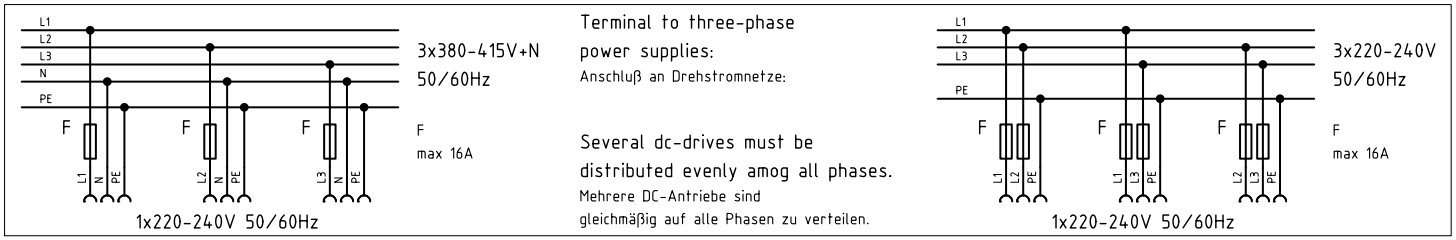

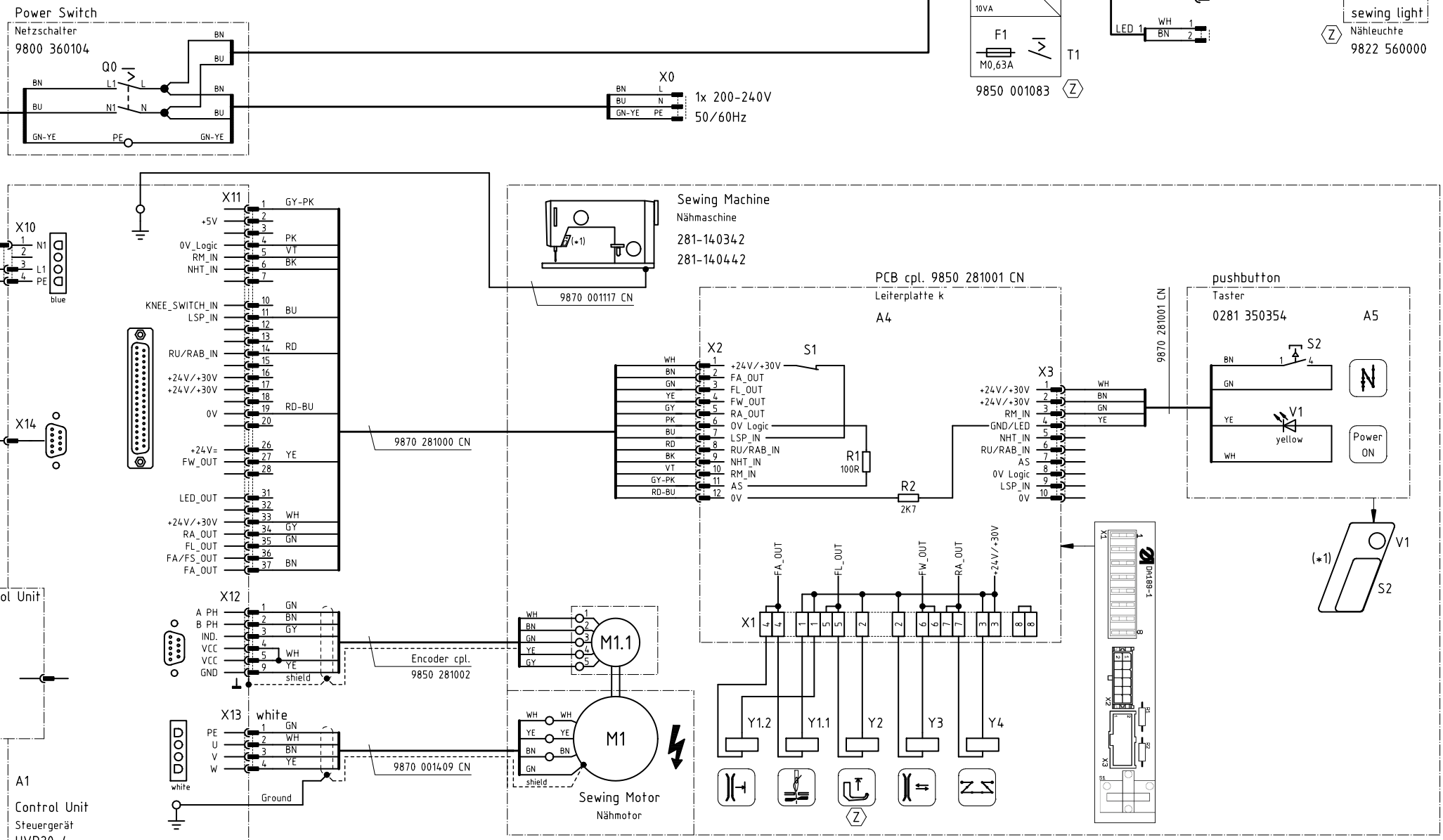

= Optional Equipment
Sonderausstattung

	No.	Date	Signature	Confirmation
d				
c				
b				
a				

Modifications/

▼ drawing valid to March 2009

DÜRKOPP ADLER AG
Bielefeld
www.duerkopp-adler.com

Date/	2008-09-08
Designer/	Czytrich
Checker/	Priemer
Release/	0145/05

Cl. 281-140342; -140442
Control Unit HVP-20-4-28-CE
and single pushbutton

Denomination: connection diagram

Part Number/
9890 281001 B

Page
2/2