DÜRKOPP ADLER

650-16

Teileliste und Naeheinrichtungen
Parts List and Sewing Equipment

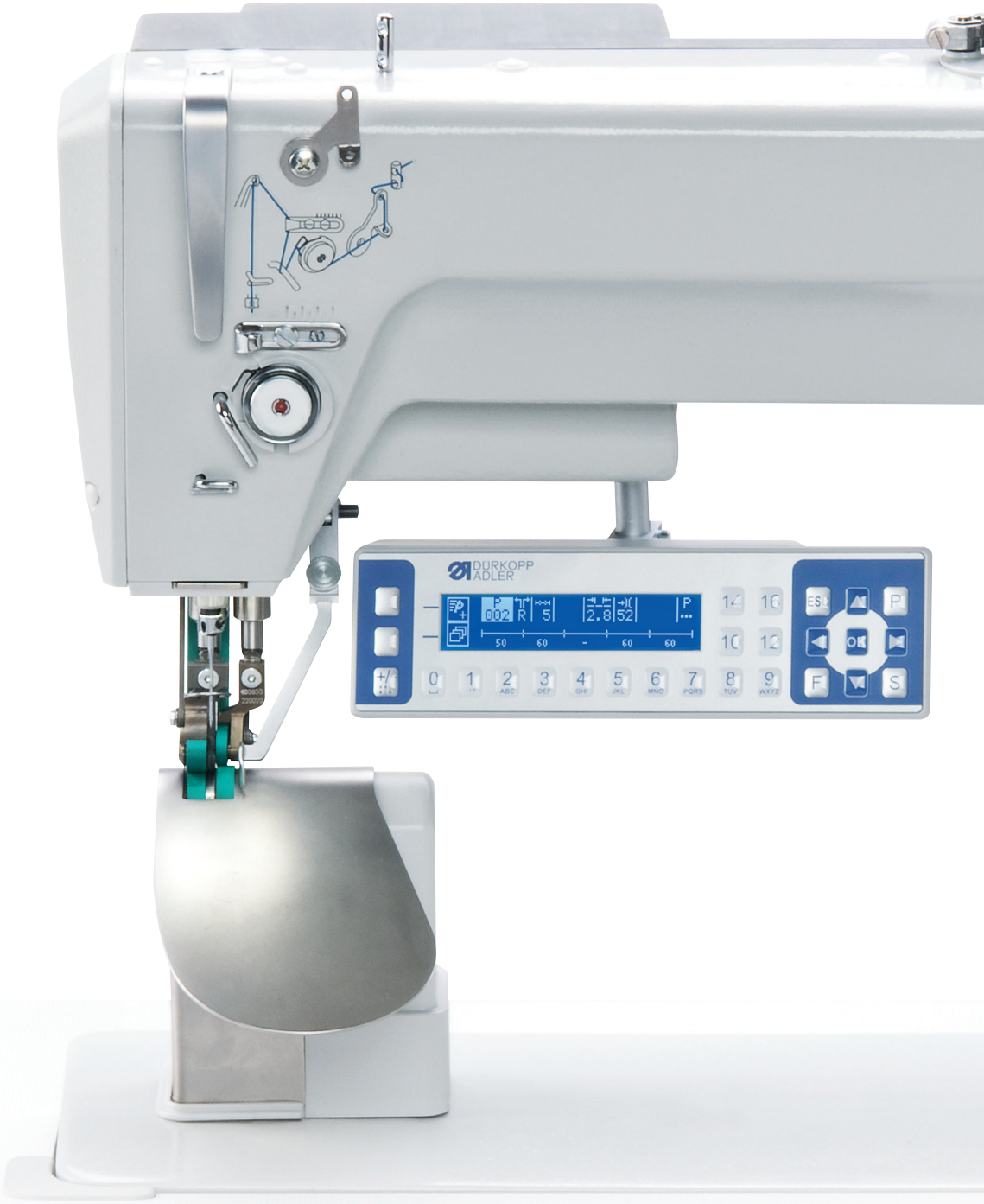

Teileliste und Naeheinrichtungen
Parts List and Sewing Equipment
650-16

Inhaltsverzeichnis / Table of Contents

Inhalt	Table	Contents
Arm	1	Arm
Fadenhebel	2	Thread lever
Stoffdrücker	3	Presser foot
Bandtransport unten	4	Bottom belt feed
Greifer, Kantenanschlag	5	Hook, edge guide
Greiferantrieb	6	Hook drive
Fadenabschneider	7	Thread cutter
Spuler	8	Bobbin winder
Fadenspannung	9	Thread tension
Integrierter Motor	10	Integrated motor
Bandtransport oben	11, 12	Upper belt feed
Abdeckungen	13	Covers
Antrieb Unterwelle	14	Lower shaft drive
Oberteilverteilung, Anschlusskasten	15	Machine head distributor, terminal box
Bedienfeld, Steuerung	16	Operating panel, control
Nähleuchte, Anbausatz	17	Sewing lamp, add-on kit
Gestell	18	Stand
Untertischmontage	19	Motor mounted under the table
Zubehör	20	Accessories

Alle Rechte vorbehlten
Eigentum der Dürkopp Adler AG und urheberrechtlich geschützt. Jede, auch auszugsweise Wiederverwendung dieser Inhalte ist ohne vorheriges schriftliches Einverständnis der Dürkopp Adler AG verboten.

All rights reserved.
Property of Dürkopp Adler AG and copyrighted worldwide. Reproduction or publication of the content in any manner, even in extracts, is - without prior written permission of Dürkopp Adler AG - prohibited.
Copyright © Dürkopp Adler AG - 2012

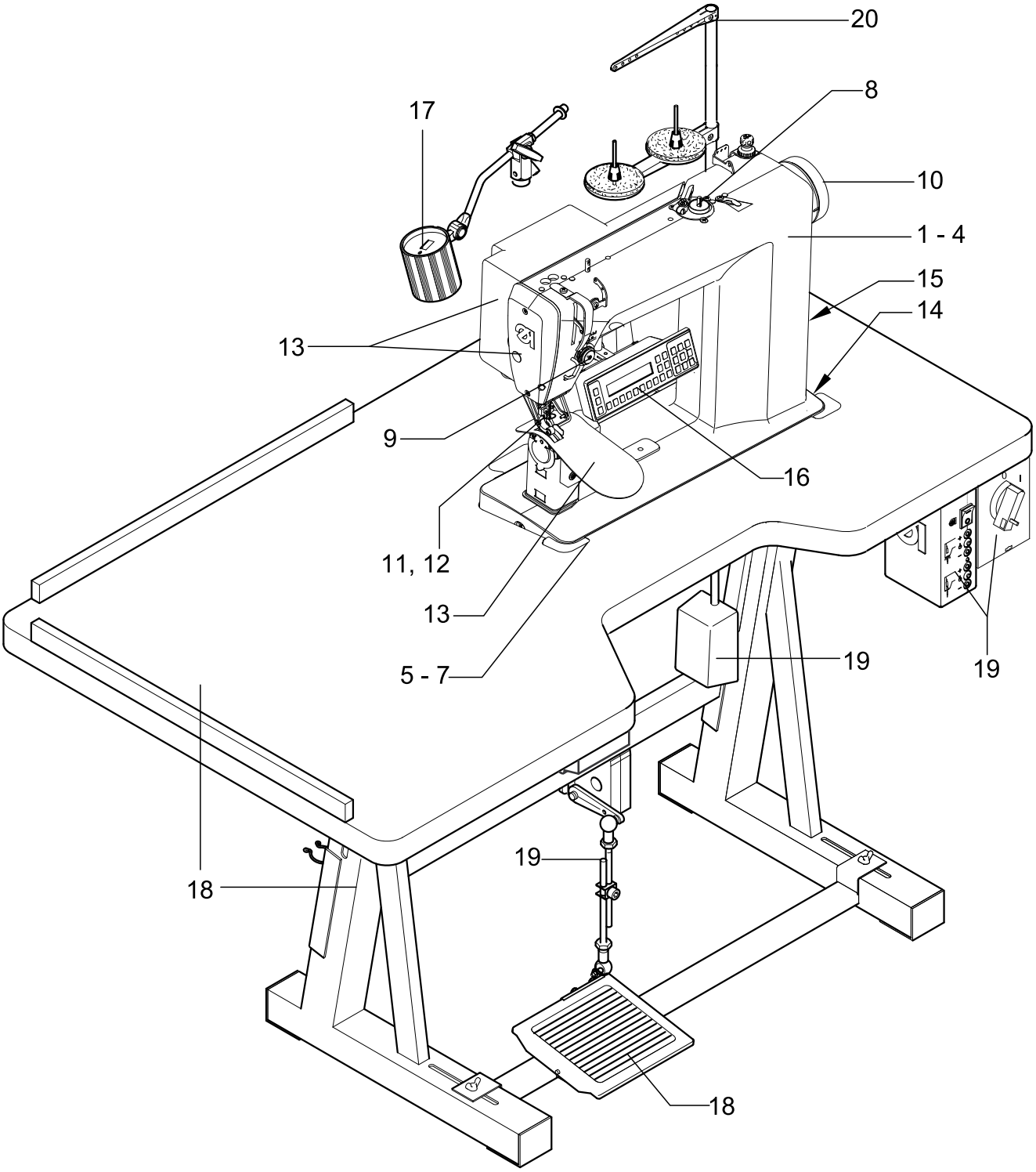
20
8
17
10
1 - 4
15
14
13
9
16
11, 12
13
5 - 7
19
19
19
18
18

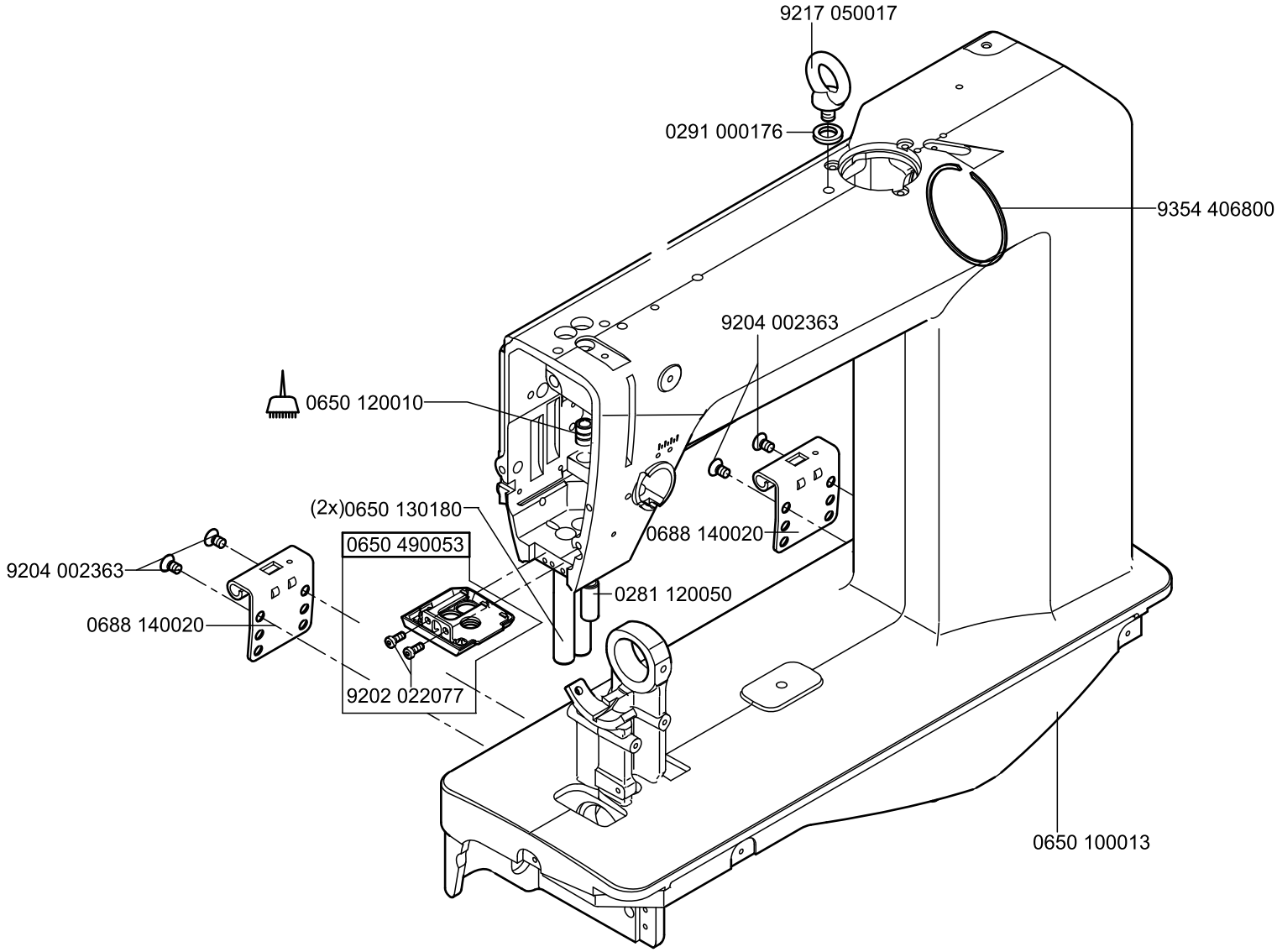

1

Scale 50%/50%

Cl. 650-16

Ausgabe/Edition 07.2012

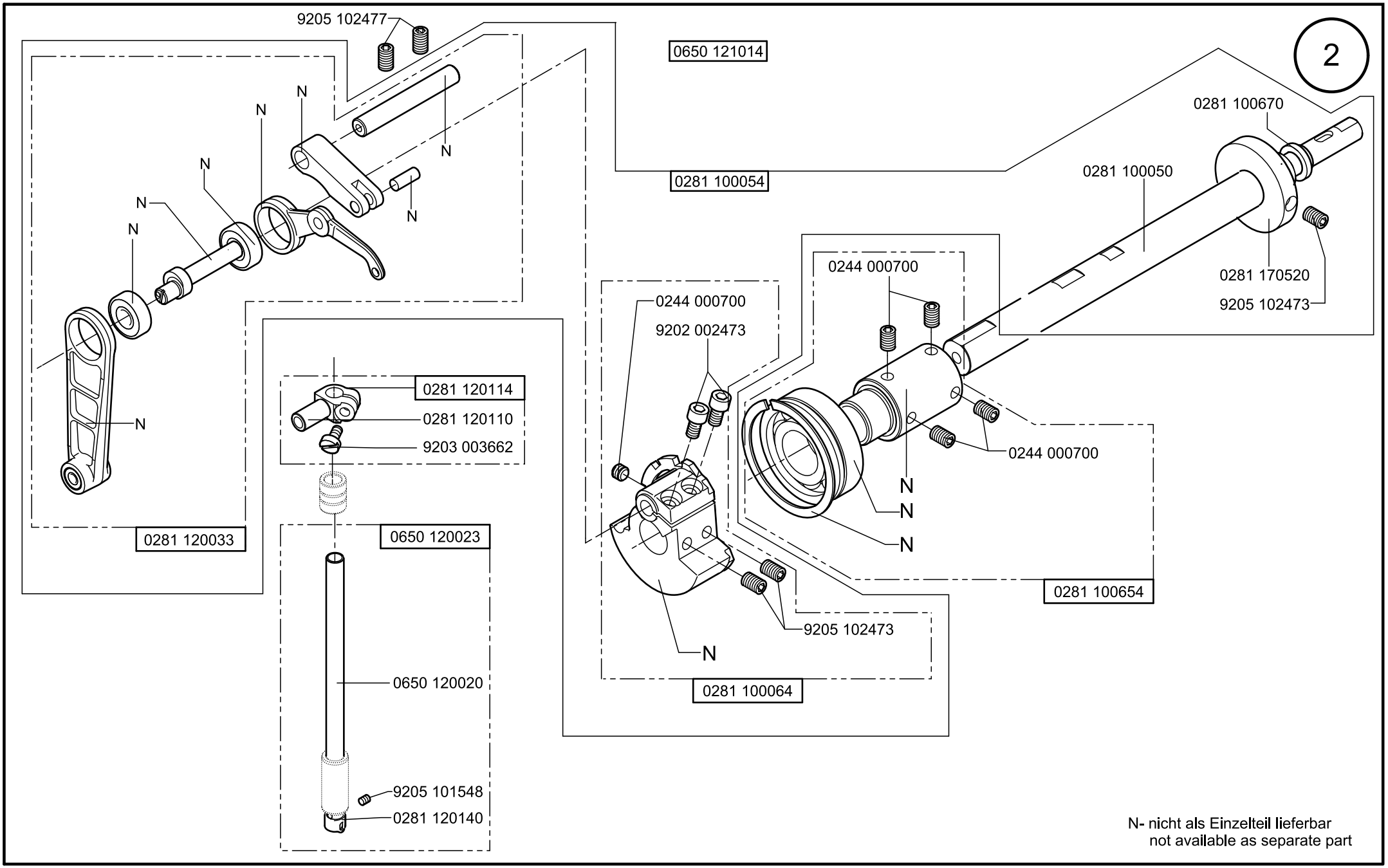
2
9205 102477
0650 121014
0281 100670
0281 100050
0281 100054
0281 170520
9205 102473
0244 000700
0244 000700
9202 002473
0244 000700
0281 120114
0281 120110
9203 003662
0281 120033
0650 120023
0281 100654
0650 120020
9205 102473
0281 100064
9205 101548
0281 120140
N
N- nicht als Einzelteil lieferbar
not available as separate part

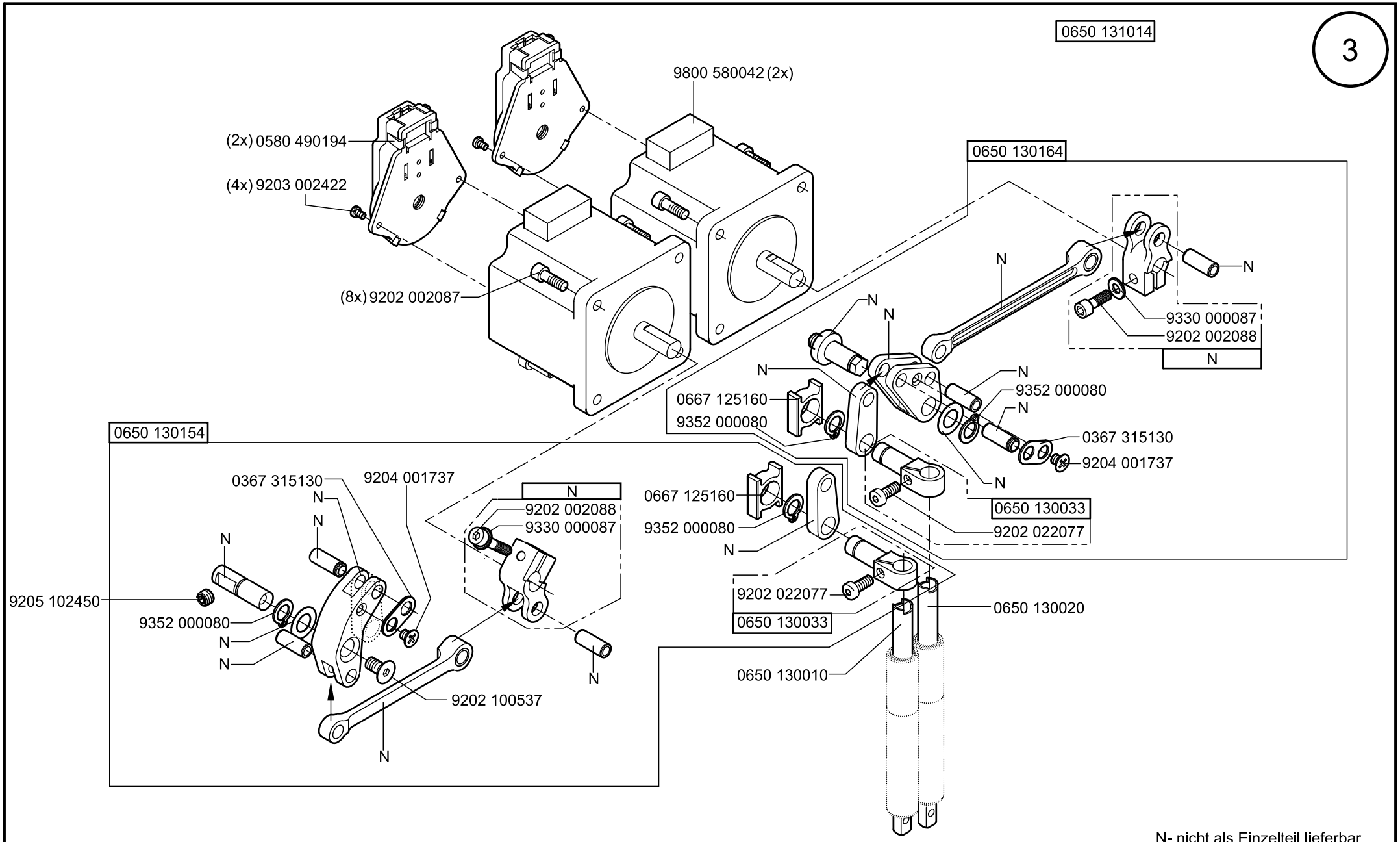

Scale 50%

Cl. 650-16

Ausgabe/Edition 07.2012

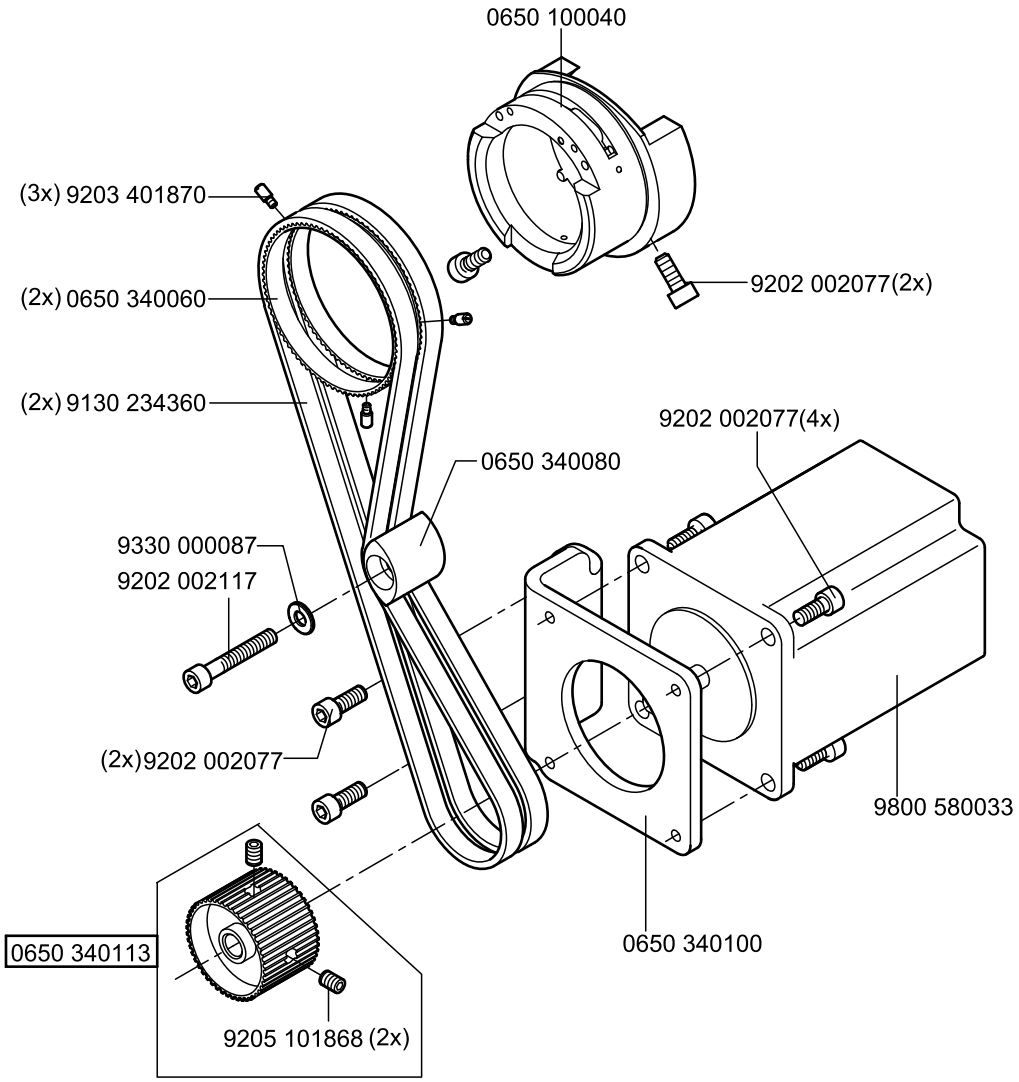
0650 100040
0650 341014
(3x) 9203 401870
(2x) 0650 340060
(2x) 9130 234360
9202 002077(2x)
9202 002077(4x)
0650 340080
9330 000087
9202 002117
(2x)9202 002077
9800 580033
0650 340100
0650 340113
9205 101868 (2x)

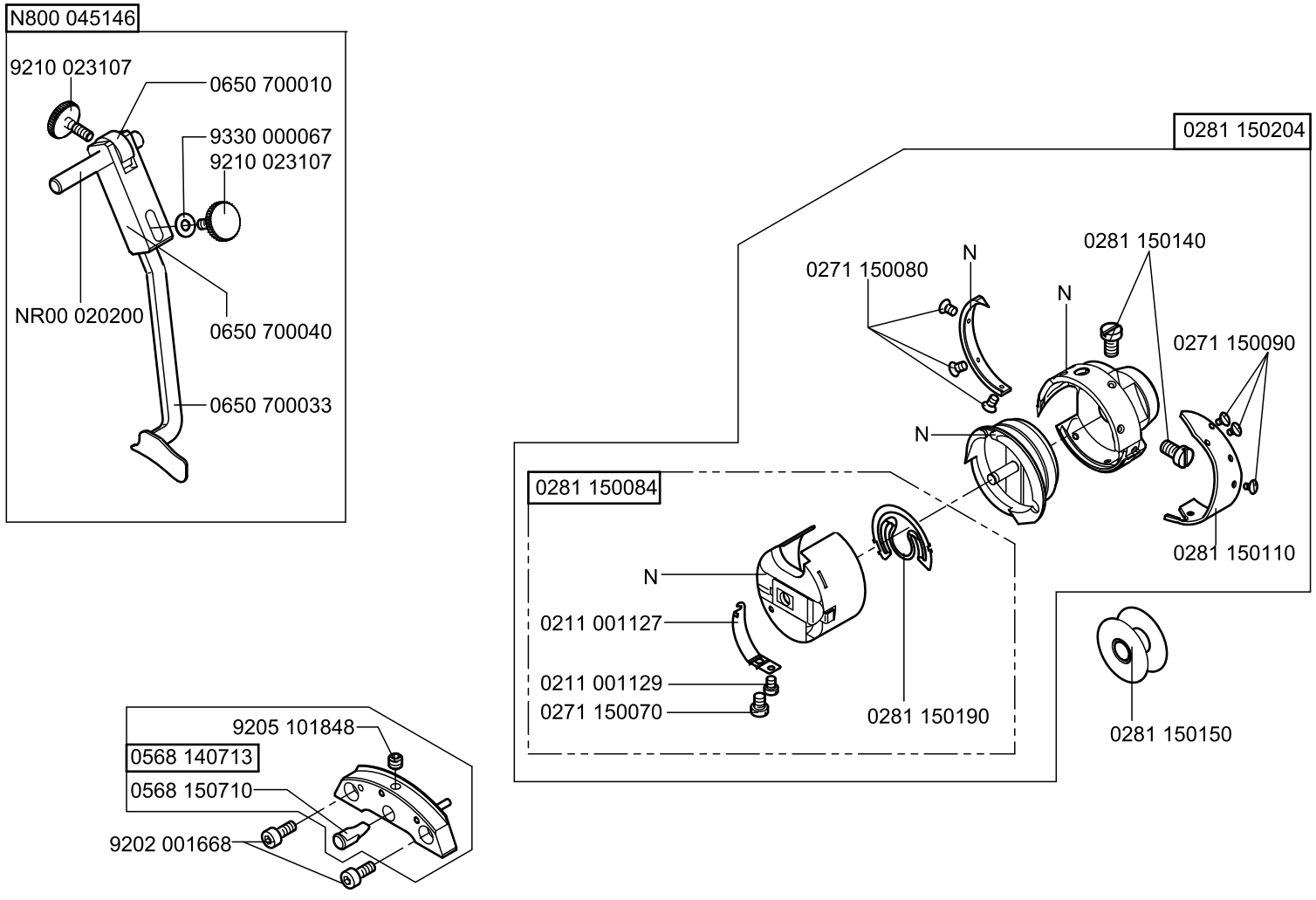

N- nicht als Einzelteil lieferbar
not available as separate part

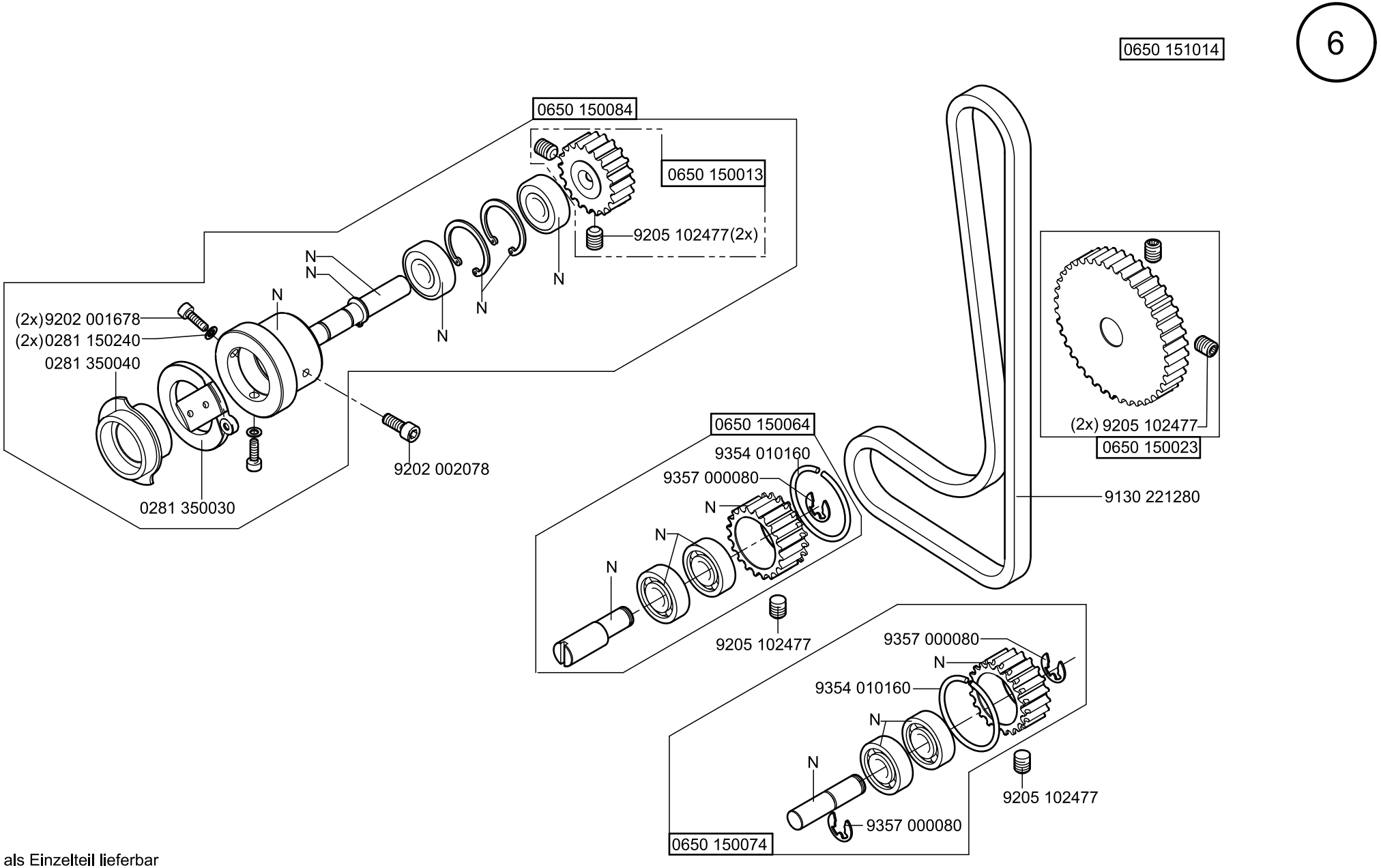

N- nicht als Einzelteil lieferbar
not available as separate part

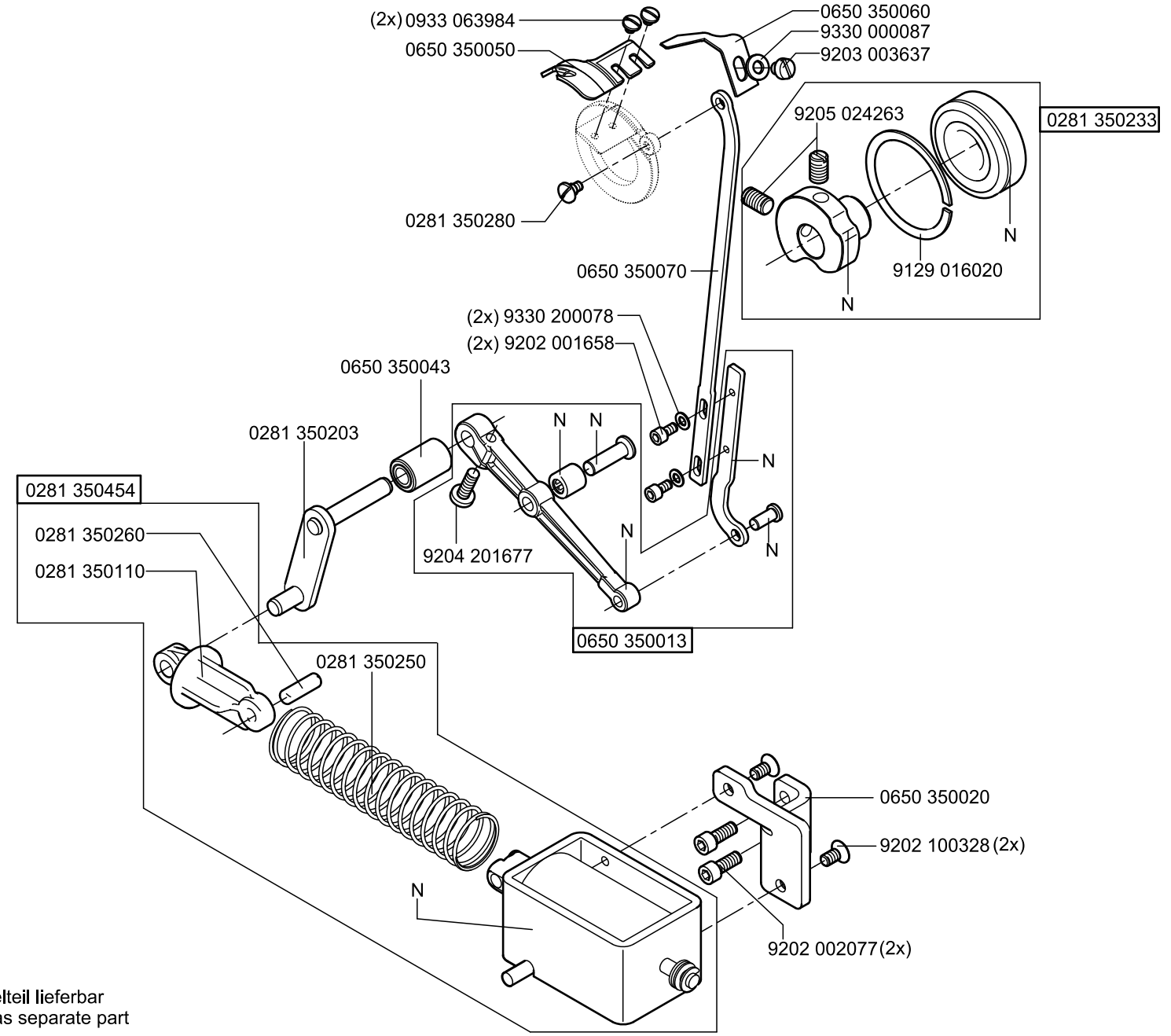

N- nicht als Einzelteil lieferbar
not available as separate part

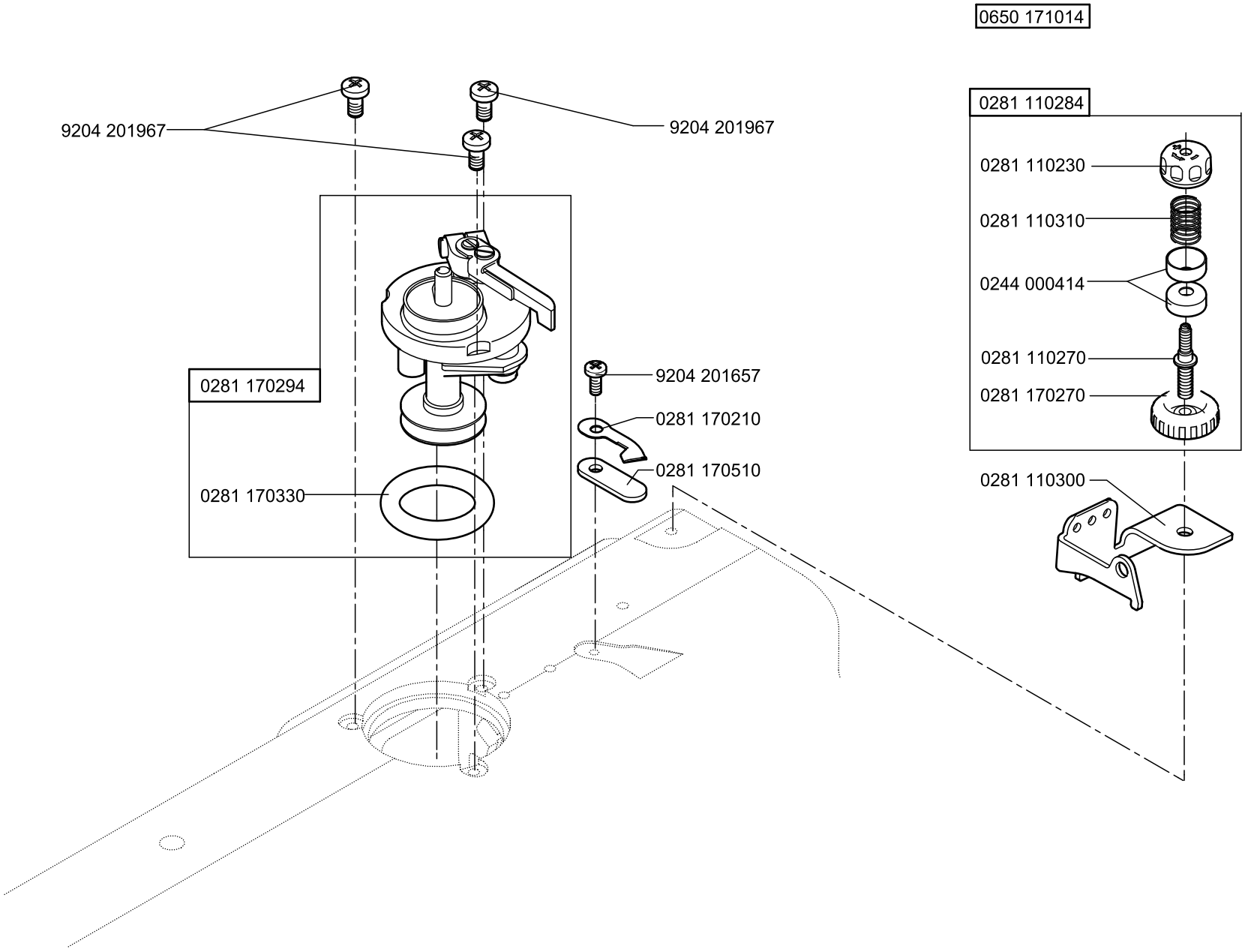
0650 171014
9204 201967
9204 201967
0281 110284
0281 110230
0281 110310
0244 000414
0281 110270
0281 170270
0281 110300
0281 170294
0281 170330
9204 201657
0281 170210
0281 170510

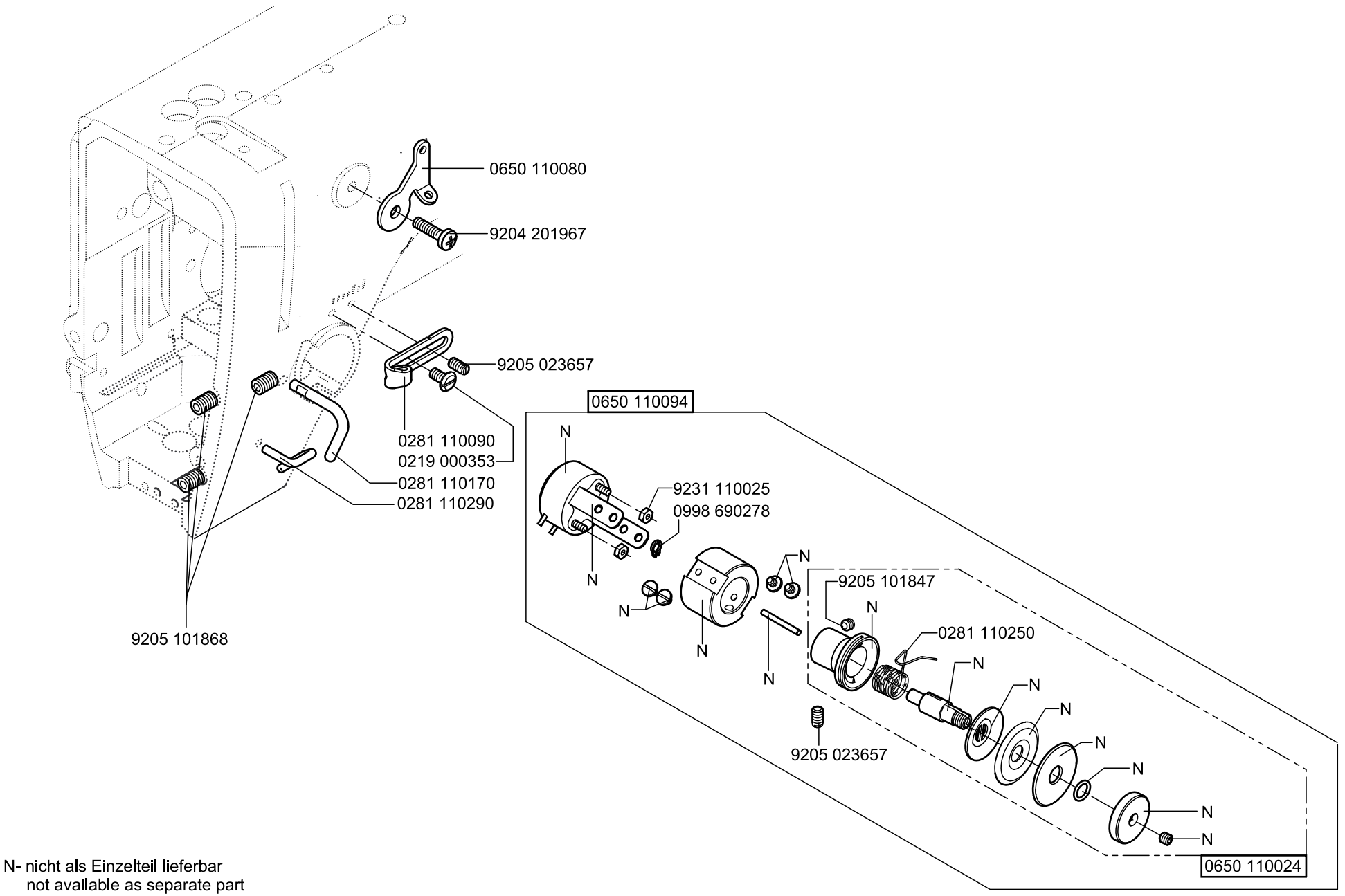

N- nicht als Einzelteil lieferbar
not available as separate part

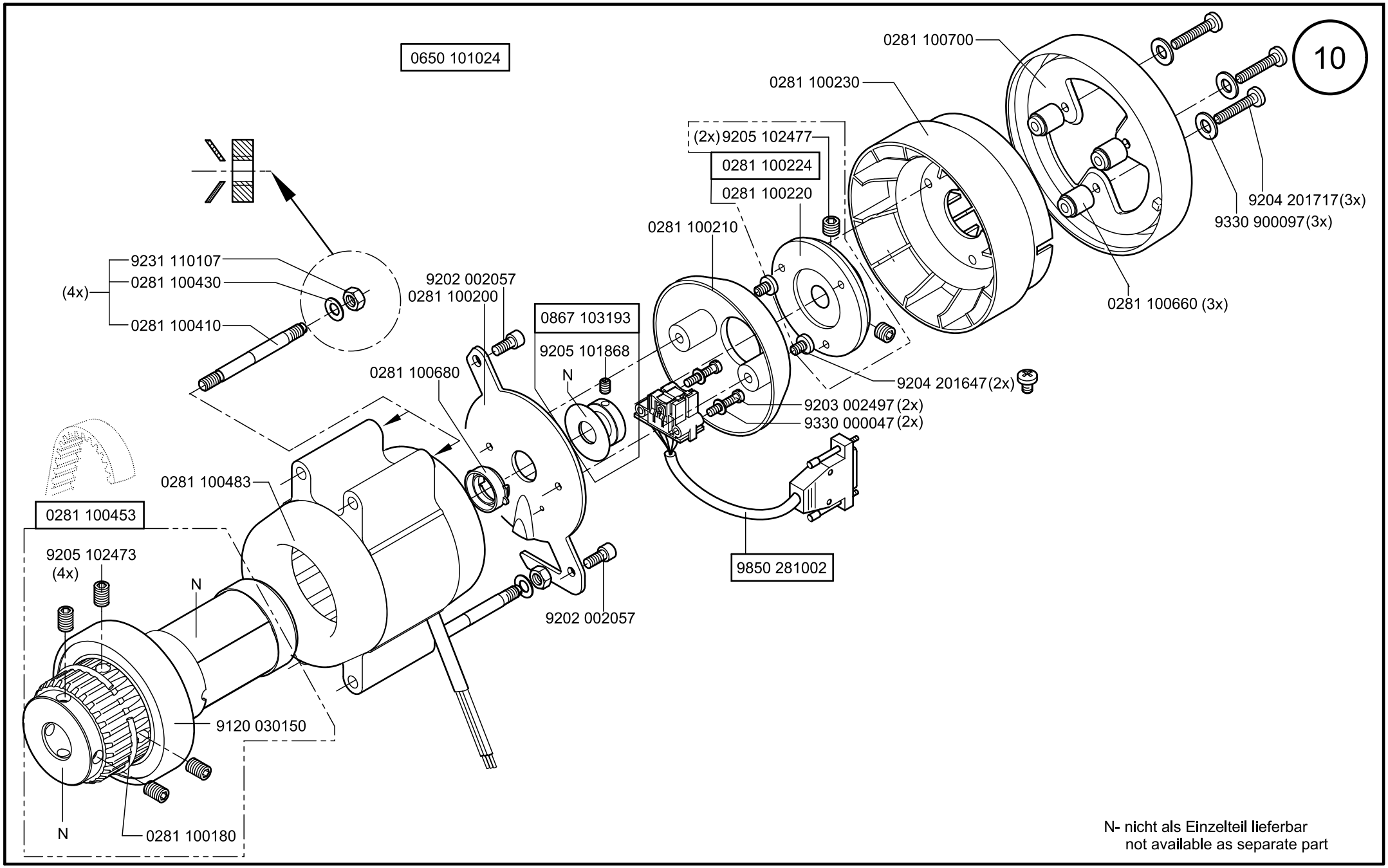

Scale 50%

Cl. 650-16

Ausgabe/Edition 07.2012

0650 341024

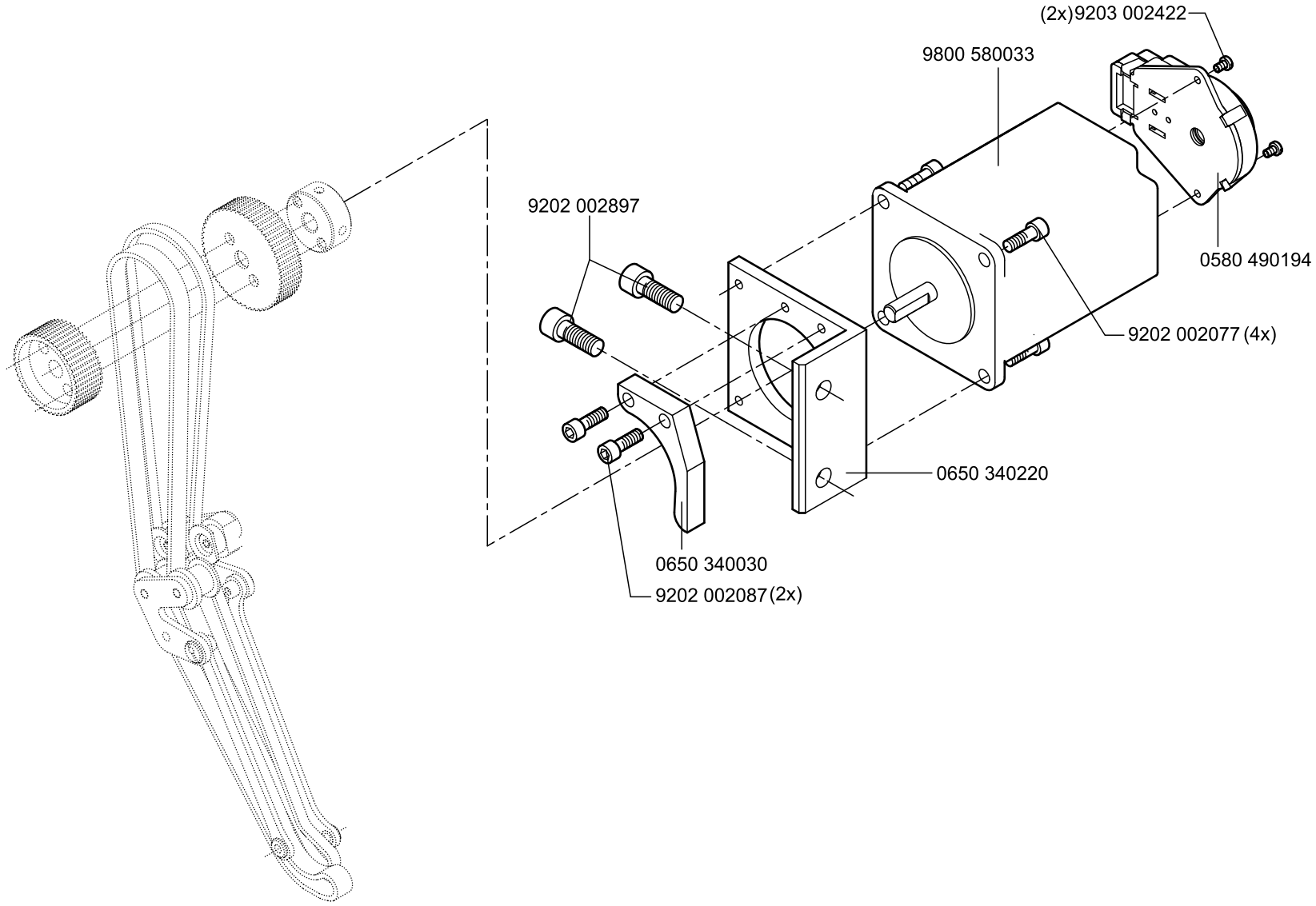
(2x)9203 002422
9800 580033
9202 002897
0580 490194
9202 002077 (4x)
0650 340220
0650 340030
9202 002087 (2x)

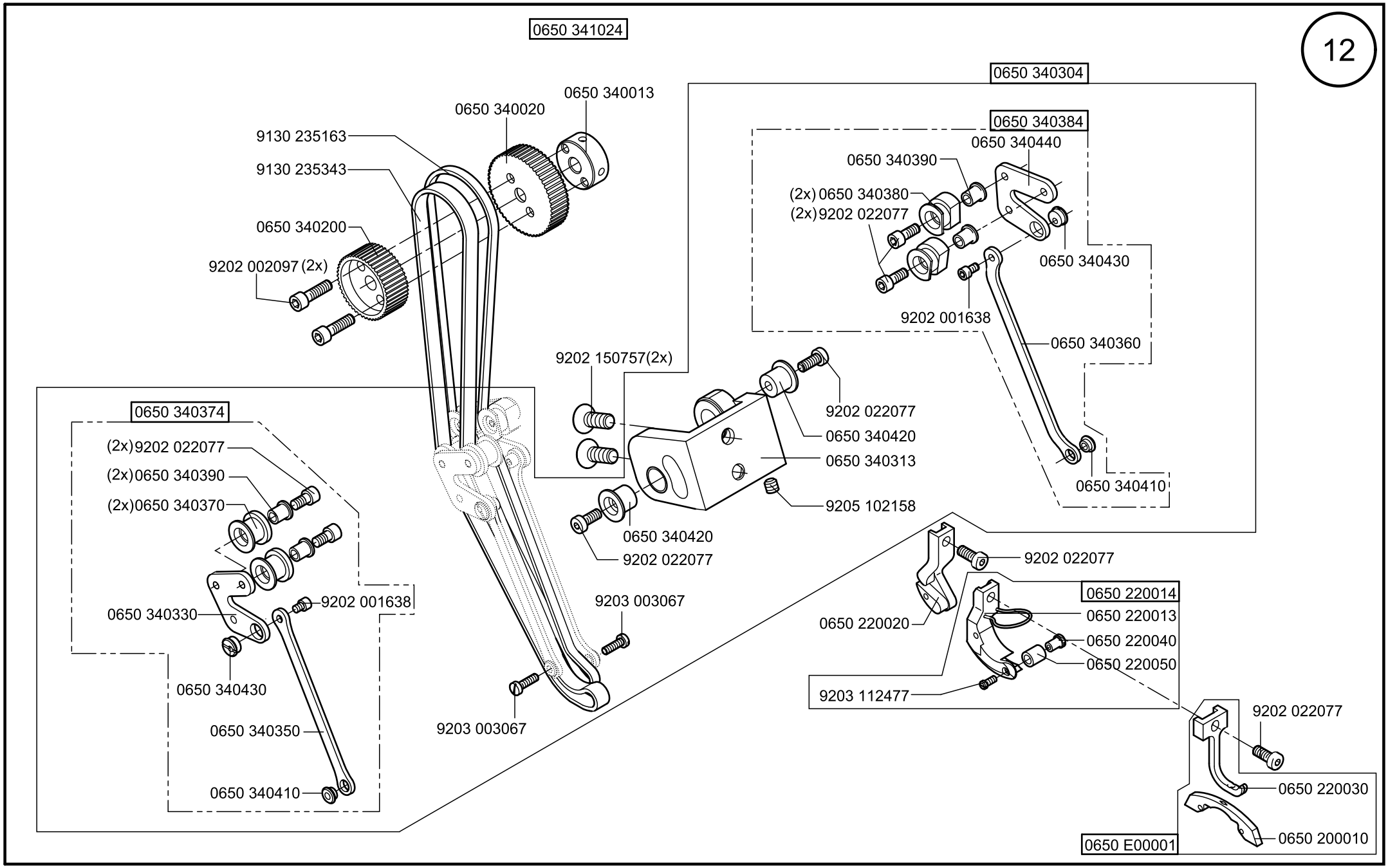

Scale 50%

Cl. 650-16

Ausgabe/Edition 07.2012

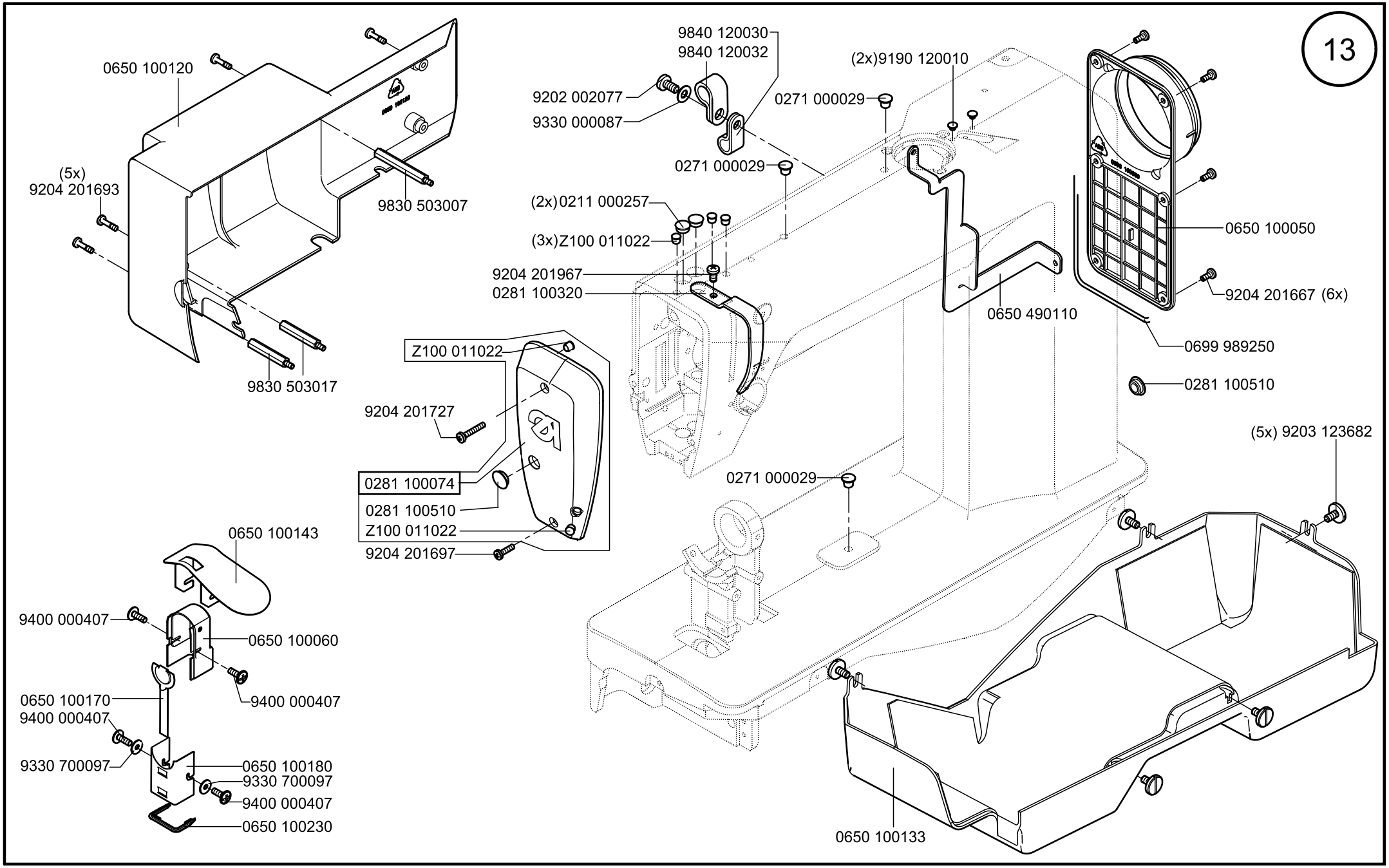
13
0650 100120
(5x)
9204 201693
9830 503007
9830 503017
9840 120030
9840 120032
9202 002077
9330 000087
0271 000029
(2x)9190 120010
0271 000029
(2x)0211 000257
(3x)Z100 011022
9204 201967
0281 100320
0650 490110
0650 100050
9204 201667 (6x)
0699 989250
0281 100510
Z100 011022
9204 201727
0281 100074
0281 100510
Z100 011022
9204 201697
(5x) 9203 123682
0271 000029
0650 100143
9400 000407
0650 100060
9400 000407
0650 100170
9400 000407
9330 700097
0650 100180
9330 700097
9400 000407
0650 100230
0650 100133

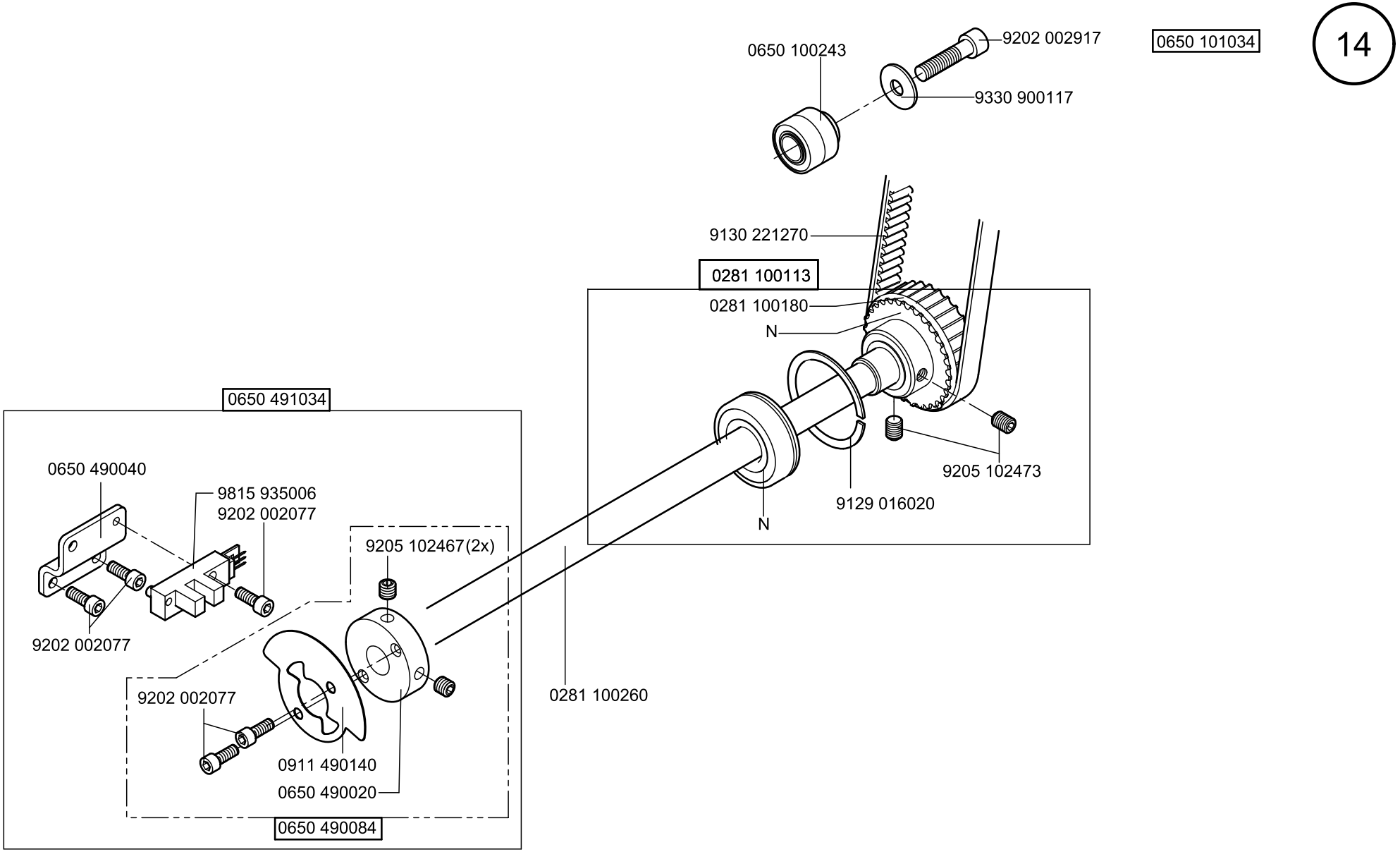

N- nicht als Einzelteil lieferbar
not available as separate part

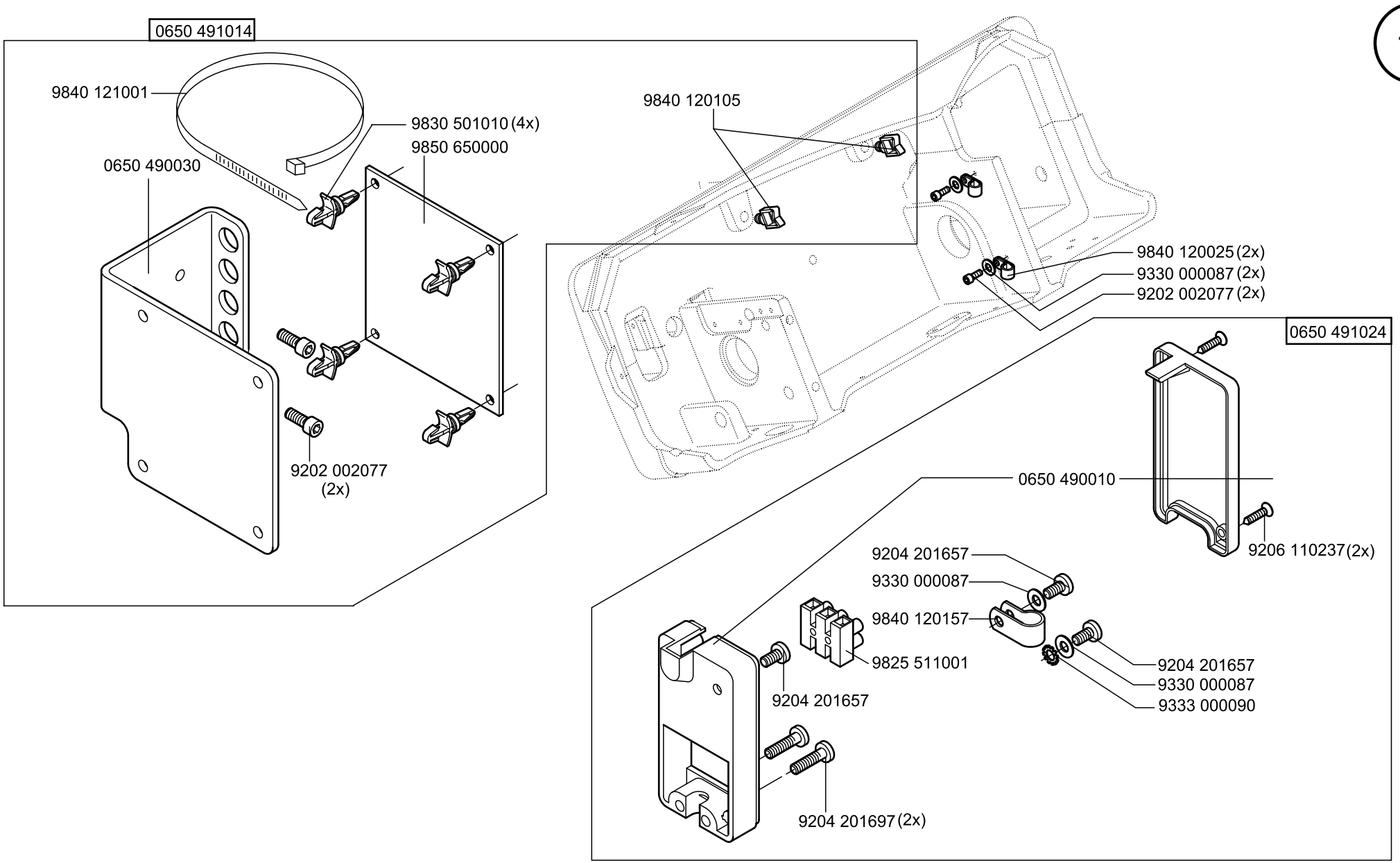
0650 491014
9840 121001
9830 501010 (4x)
9850 650000
0650 490030
9202 002077
(2x)
9840 120105
9840 120025 (2x)
9330 000087 (2x)
9202 002077 (2x)
0650 491024
0650 490010
9206 110237 (2x)
9204 201657
9330 000087
9840 120157
9825 511001
9204 201657
9330 000087
9333 000090
9204 201657
9204 201697 (2x)

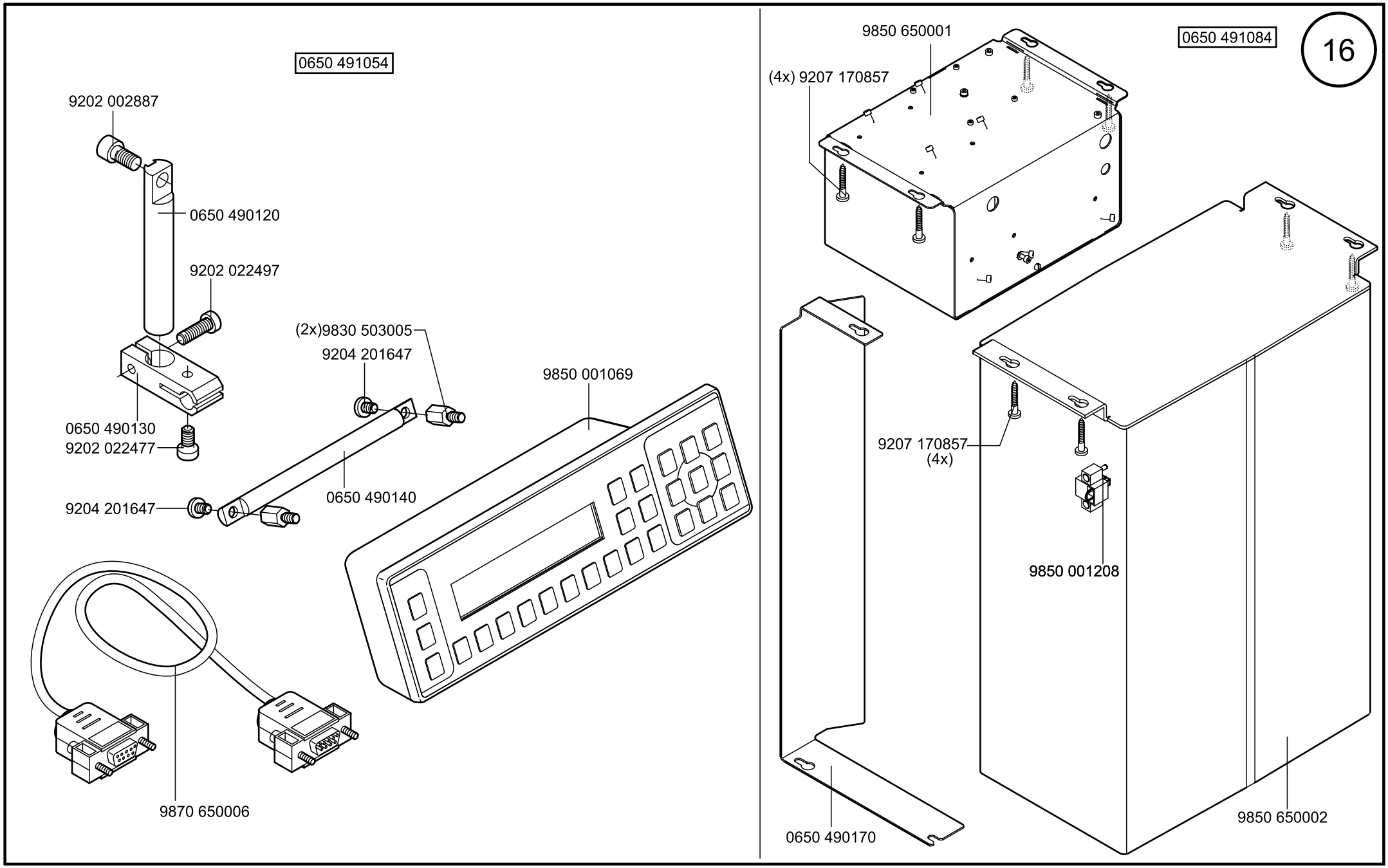
0650 491054
9202 002887
0650 490120
9202 022497
(2x)9830 503005
9204 201647
9850 001069
0650 490130
9202 022477
9204 201647
0650 490140
9870 650006
9850 650001
(4x) 9207 170857
0650 491084
16
9207 170857
(4x)
9850 001208
0650 490170
9850 650002

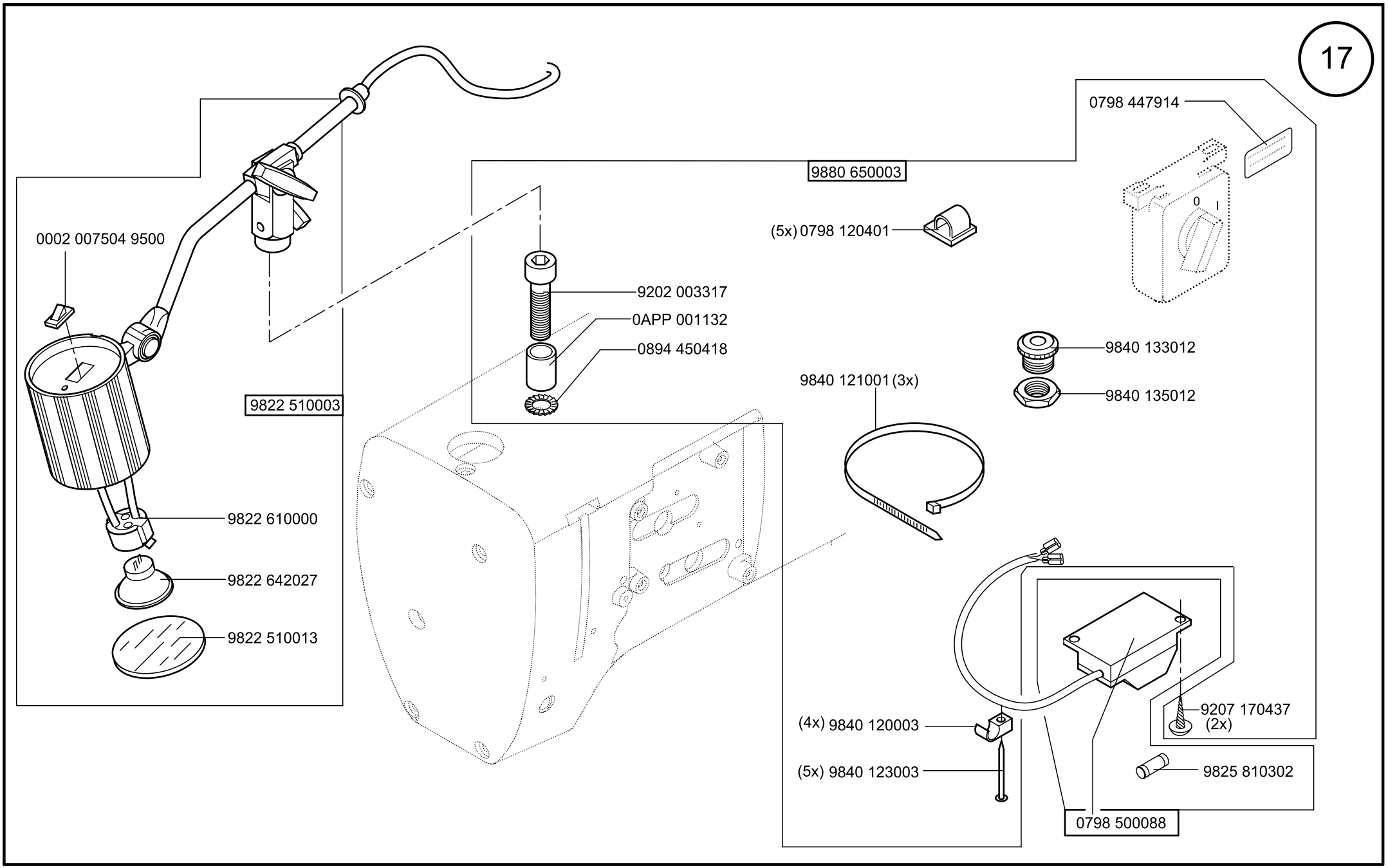
17
0002 007504 9500
9822 510003
9822 610000
9822 642027
9822 510013
9880 650003
9202 003317
0APP 001132
0894 450418
(5x) 0798 120401
0798 447914
0
I
9840 133012
9840 135012
9840 121001 (3x)
(4x) 9840 120003
(5x) 9840 123003
9207 170437
(2x)
9825 810302
0798 500088

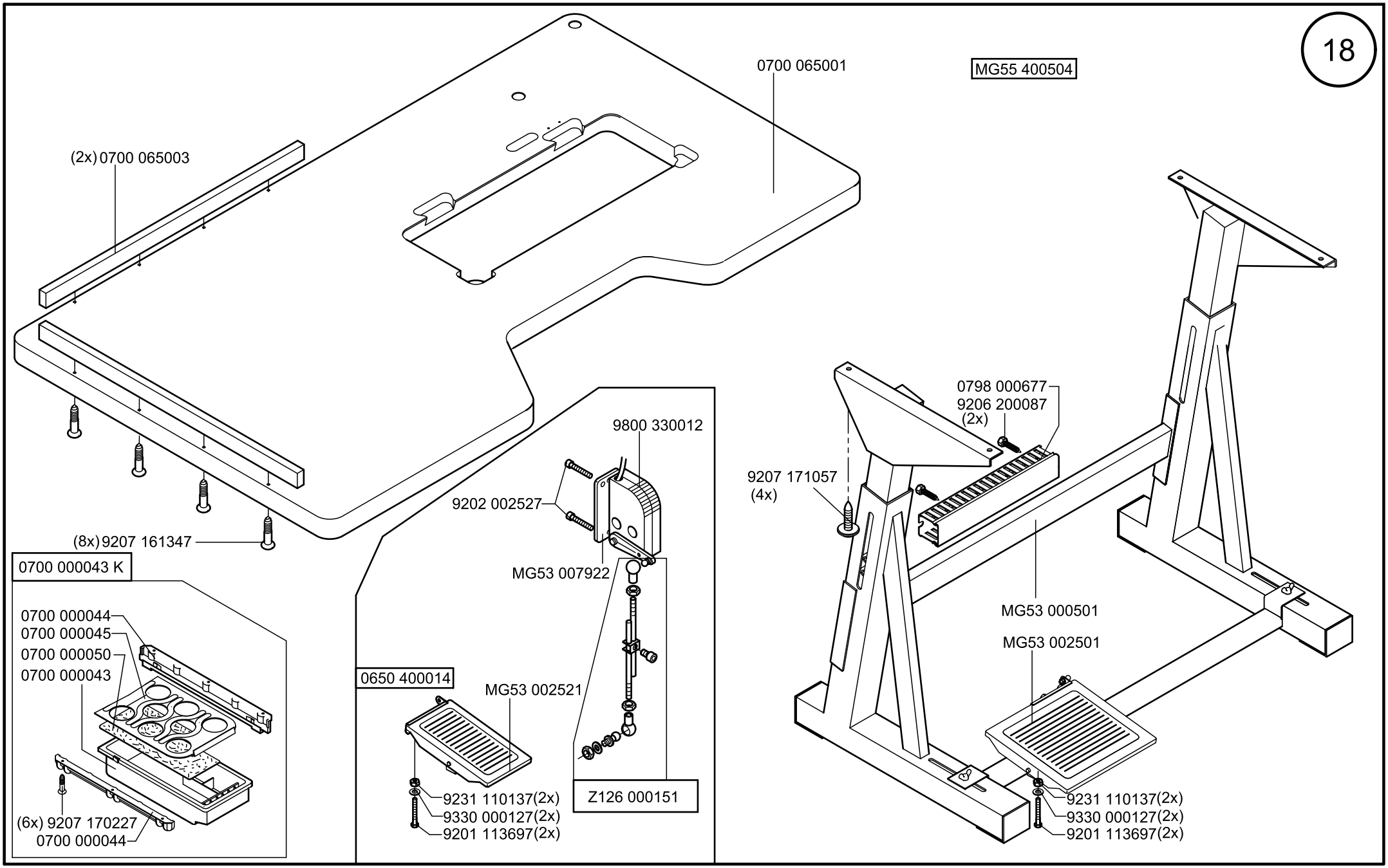
0700 065001
MG55 400504
(2x) 0700 065003
(8x) 9207 161347
0700 000043 K
0700 000044
0700 000045
0700 000050
0700 000043
(6x) 9207 170227
0700 000044
9800 330012
9202 002527
MG53 007922
0650 400014
MG53 002521
9231 110137(2x)
9330 000127(2x)
9201 113697(2x)
Z126 000151
0798 000677
9206 200087
(2x)
9207 171057
(4x)
MG53 000501
MG53 002501
9231 110137(2x)
9330 000127(2x)
9201 113697(2x)

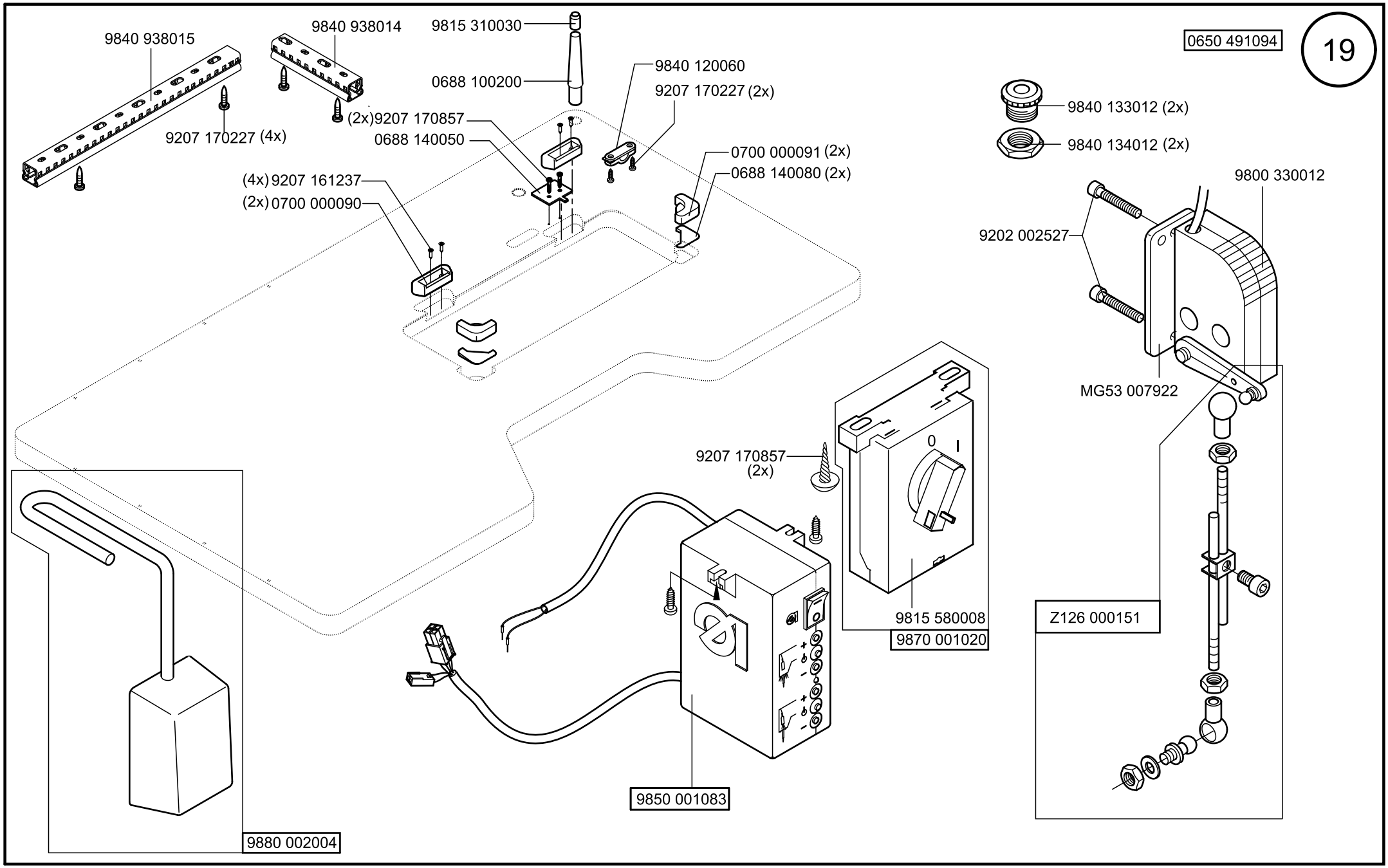

Scale 50%, 70%

Cl. 650-16

Ausgabe/Edition 07.2012

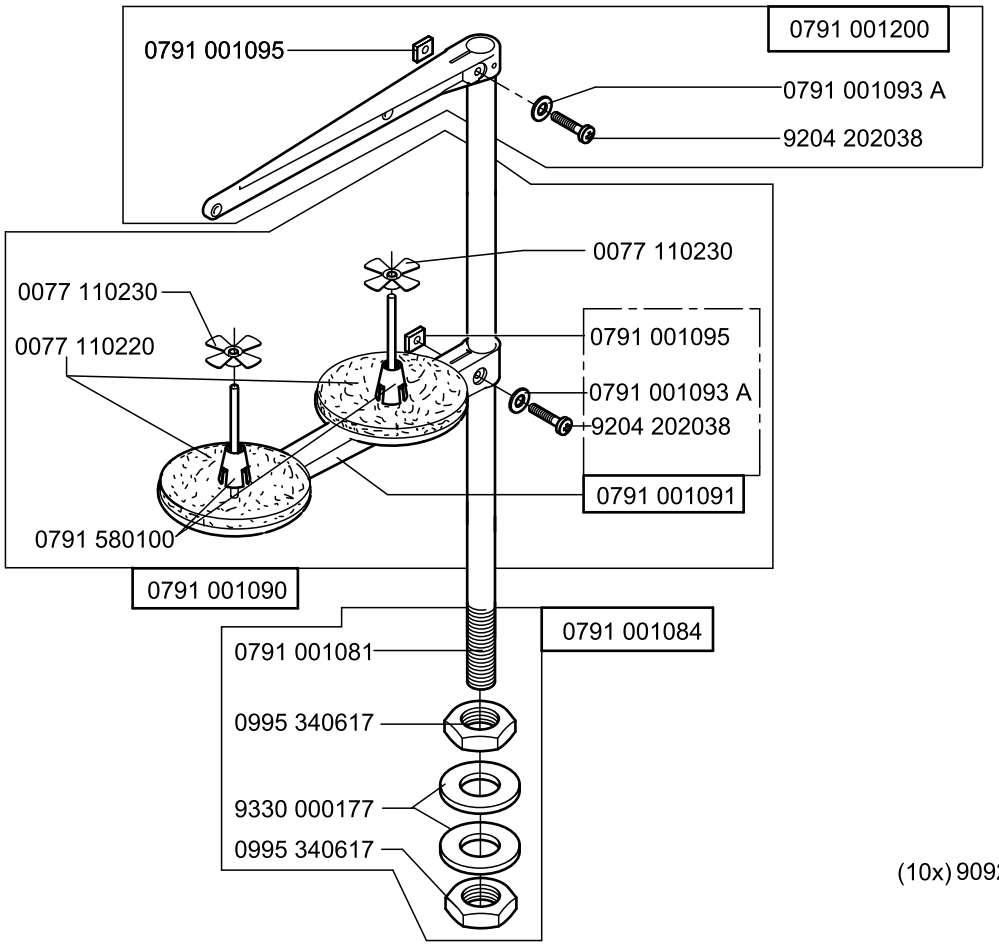
0791 001200
0791 001095
0791 001093 A
9204 202038
0077 110230
0077 110230
0077 110220
0791 001095
0791 001093 A
9204 202038
0791 001091
0791 580100
0791 001090
0791 001084
0791 001081
0995 340617
9330 000177
0995 340617

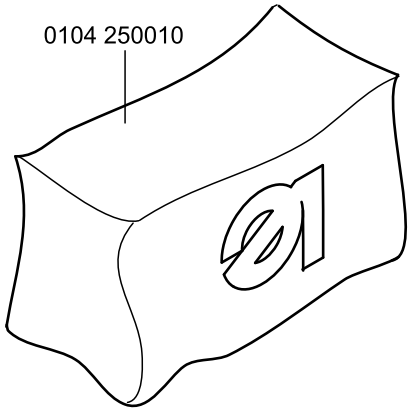
0104 250010

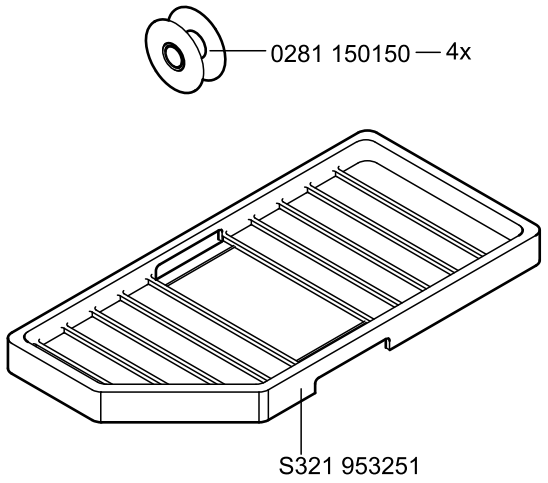
0791 650500
0281 150150 — 4x
S321 953251

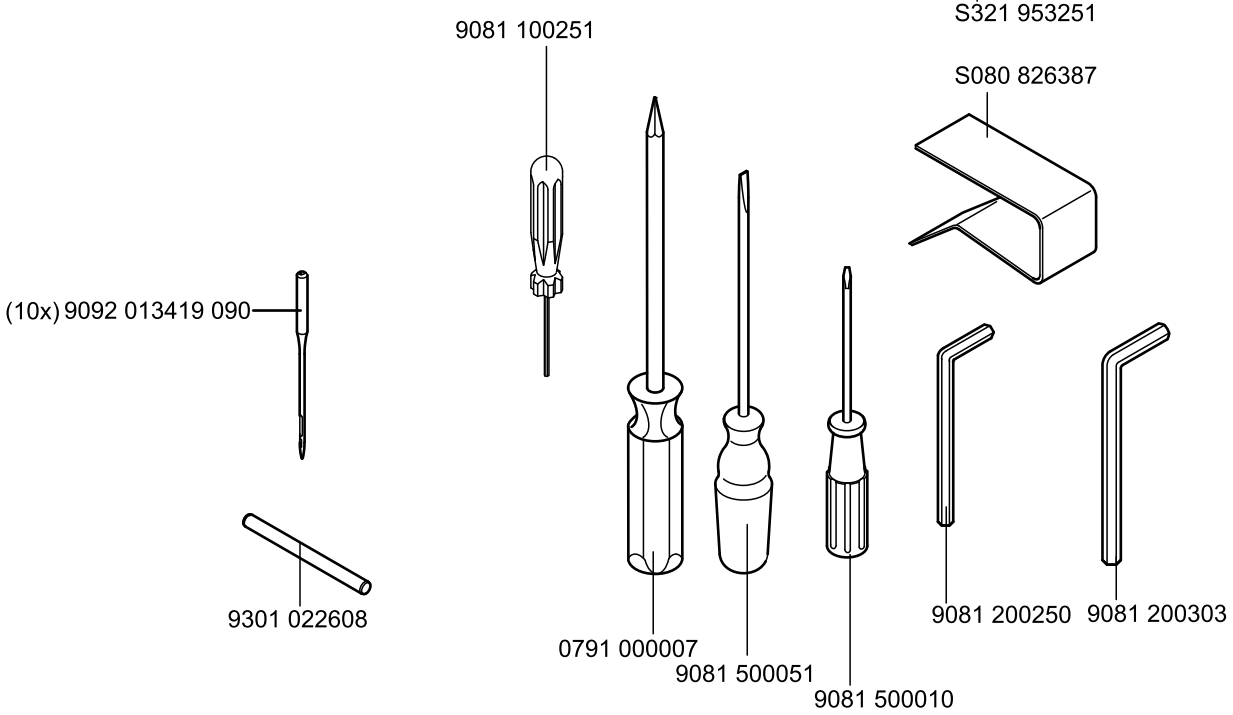
9081 100251
S080 826387
(10x) 9092 013419 090
9301 022608
0791 000007
9081 500051
9081 500010
9081 200250
9081 200303

Part No./Teile Nr.	Table/Tafel	Part No./Teile Nr.	Table/Tafel	Part No./Teile Nr.	Table/Tafel	Part No./Teile Nr.	Table/Tafel
0002 007504 9500	17	0281 110284	08	0650 100060	13	0650 340030	11
0077 110220	20	0281 110290	09	0650 100120	13	0650 340060	04
0077 110230	20	0281 110300	08	0650 100133	13	0650 340080	04
0104 250010	20	0281 110310	08	0650 100143	13	0650 340100	04
0211 000257	13	0281 110320	09	0650 100170	13	0650 340113	04
0211 001127	05	0281 120033	02	0650 100180	13	0650 340200	12
0211 001129	05	0281 120040	01	0650 100230	13	0650 340220	11
0219 000353	09	0281 120050	01	0650 100243	14	0650 340304	12
0244 000414	08	0281 120110	02	0650 101014	01	0650 340313	12
0244 000700	02	0281 120114	02	0650 101024	10	0650 340330	12
0271 000029	13	0281 120140	02	0650 101034	14	0650 340350	12
0271 150070	05	0281 130203	01	0650 110080	09	0650 340360	12
0271 150080	05	0281 150084	05	0650 110094	09	0650 340370	12
0271 150090	05	0281 150110	05	0650 120010	01	0650 340374	12
0281 100050	02	0281 150140	05	0650 120020	02	0650 340380	12
0281 100054	02	0281 150150	05, 20	0650 120023	02	0650 340384	12
0281 100064	02	0281 150190	05	0650 121014	02	0650 340390	12
0281 100074	13	0281 150204	05	0650 130010	03	0650 340410	12
0281 100113	14	0281 150240	06	0650 130020	03	0650 340420	12
0281 100180	10, 14	0281 170210	08	0650 130033	03	0650 340430	12
0281 100200	10	0281 170270	08	0650 130090	03	0650 340440	12
0281 100210	10	0281 170294	08	0650 130100	03	0650 341014	04
0281 100220	10	0281 170330	08	0650 130154	03	0650 341024	11, 12
0281 100224	10	0281 170510	08	0650 130164	03	0650 350013	07
0281 100230	10	0281 170520	02	0650 130180	01	0650 350020	07
0281 100260	14	0281 350030	06	0650 131014	03	0650 350043	07
0281 100320	01, 13	0281 350040	06	0650 150013	06	0650 350050	07
0281 100410	10	0281 350110	07	0650 150023	06	0650 350060	07
0281 100430	10	0281 350203	07	0650 150064	06	0650 350070	07
0281 100453	10	0281 350233	07	0650 150074	06	0650 351014	07
0281 100483	10	0281 350250	07	0650 150084	06	0650 400014	18
0281 100510	13	0281 350260	07	0650 151014	06	0650 490010	15
0281 100654	02	0281 350280	07	0650 171014	08	0650 490020	14
0281 100660	10	0281 350454	07	0650 200010	12	0650 490030	15
0281 100670	02	0291 000176	01	0650 220013	12	0650 490040	14
0281 100680	10	0367 315130	03	0650 220014	12	0650 490053	01
0281 100700	10	0568 140713	05	0650 220020	12	0650 490084	14
0281 110090	09	0568 150710	05	0650 220030	12	0650 490110	13
0281 110170	09	0580 490194	03, 11	0650 220040	12	0650 490120	16
0281 110230	08	0650 100013	01	0650 220050	12	0650 490130	16
0281 110250	09	0650 100040	04	0650 340013	12	0650 490140	16
0281 110270	08	0650 100050	13	0650 340020	12	0650 490170	16

Part No./Teile Nr.	Table/Tafel
0650 491014	15
0650 491024	15
0650 491034	14
0650 491054	16
0650 491084	16
0650 491094	19
0650 700010	05
0650 700033	05
0650 700040	05
0650 E00001	12
0667 125160	03
0688 100200	19
0688 140020	01
0688 140050	19
0688 140080	19
0699 989250	13
0700 000043	18
0700 000043 K	18
0700 000044	18
0700 000045	18
0700 000050	18
0700 000090	19
0700 000091	19
0700 065001	18
0700 065003	18
0791 000007	20
0791 001081	20
0791 001084	20
0791 001090	20
0791 001091	20
0791 001093 A	20
0791 001095	20
0791 001200	20
0791 580100	20
0791 650500	20
0798 000677	18
0798 120401	17
0798 447914	17
0798 500088	17
0867 103193	10
0894 450418	17
0911 490140	14
0933 063984	07
0995 340617	20
0998 690278	09
0APP 001132	17
9081 100251	20
9081 200250	20
9081 200303	20
9081 500010	20
9081 500051	20
9092 013419 090	20
9120 030150	10
9129 016020	07, 14
9130 221270	14
9130 221280	06
9130 234360	04
9130 235163	12
9130 235343	12
9190 120010	13
9201 113697	18
9202 001638	12
9202 001658	07
9202 001668	05
9202 001678	06
9202 002057	10
9202 002077	04, 07, 11, 13, 14, 15
9202 002078	06
9202 002087	03, 11
9202 002088	03
9202 002097	12
9202 002117	04
9202 002473	02
9202 002527	18, 19
9202 002887	16
9202 002897	11
9202 002917	14
9202 003317	17
9202 022077	01, 03, 12
9202 022078	03
9202 022477	16
9202 022497	16
9202 023078	03
9202 100328	07
9202 100537	03
9202 150757	12
9203 002422	03, 11
9203 002497	10
9203 003067	12
9203 003637	07
9203 003662	02
9203 112477	12
9203 123682	13
9203 401870	04
9204 001737	03
9204 002363	01
9204 201647	10, 16
9204 201657	08, 15
9204 201667	13
9204 201677	07
9204 201693	13
9204 201697	13, 15
9204 201717	10
9204 201727	13
9204 201967	01, 08, 09, 13
9204 202038	20
9205 023657	09
9205 024263	07
9205 101548	02
9205 101847	09
9205 101848	05
9205 101868	04, 09, 10
9205 102158	12
9205 102450	03
9205 102467	14
9205 102473	02, 10, 14
9205 102477	02, 06, 10
9206 110237	15
9206 200087	18
9207 161237	19
9207 161347	18
9207 170227	18, 19
9207 170437	17
9207 170857	16, 19
9207 171057	18
9210 023107	05
9217 050017	01
9231 110027	09
9231 110107	10
9231 110137	18
9301 022608	20
9330 000047	10
9330 000067	05
9330 000087	03, 04, 07, 13, 15
9330 000127	18
9330 000177	20
9330 200078	07
9330 700097	13
9330 900097	10
9330 900117	14
9333 000090	15
9352 000080	03
9354 010160	06
9354 406800	01
9357 000080	06
9400 000407	13
9800 330012	18, 19
9800 580033	04, 11
9800 580042	03
9815 310030	19
9815 580008	19
9815 935006	14
9822 510003	17
9822 510013	17
9822 610000	17
9822 642027	17
9825 511001	15
9825 810302	17
9830 501010	15
9830 503005	16
9830 503007	13
9830 503017	13
9840 120003	17
9840 120025	15
9840 120030	13

Part No./Teile Nr.	Table/Tafel	Part No./Teile Nr.	Table/Tafel	Part No./Teile Nr.	Table/Tafel	Part No./Teile Nr.	Table/Tafel
9840 120032	13						
9840 120060	19						
9840 120105	15						
9840 120157	15						
9840 121001	15, 17						
9840 123003	17						
9840 133012	17, 19						
9840 134012	19						
9840 135012	17						
9840 938014	19						
9840 938015	19						
9850 001069	16						
9850 001083	19						
9850 001208	16						
9850 281002	10						
9850 650000	15						
9850 650001	16						
9850 650002	16						
9870 001020	19						
9870 650006	16						
9880 002004	19						
9880 650003	17						
MG53 000501	18						
MG53 002501	18						
MG53 002521	18						
MG53 007922	18, 19						
MG55 400504	18						
N800 045146	05						
NR00 020200	05						
S080 826387	20						
S321 953251	20						
Z100 011022	13						
Z126 000151	18, 19						

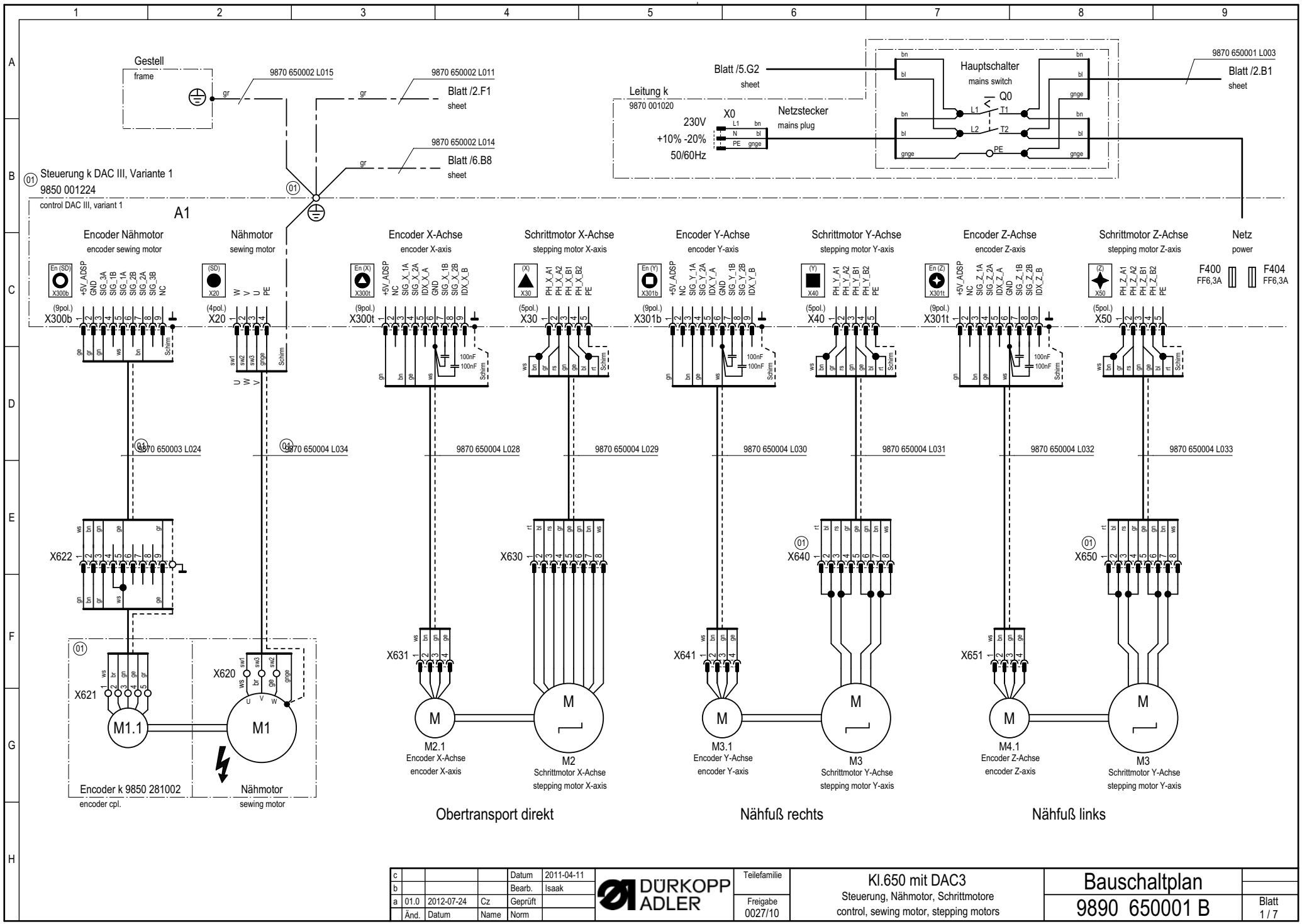

c				Datum	2011-04-11	
b				Bearb.	Isaak	
a	01.0	2012-07-24	Cz	Geprüft		
	Änd.	Datum	Name	Norm		

DÜRKOPP ADLER

Teilefamilie

Freigabe 0027/10

Kl.650 mit DAC3
Steuerung, Nähmotor, Schrittmotore
control, sewing motor, stepping motors

Bauschaltplan
9890 650001 B

Blatt 1 / 7

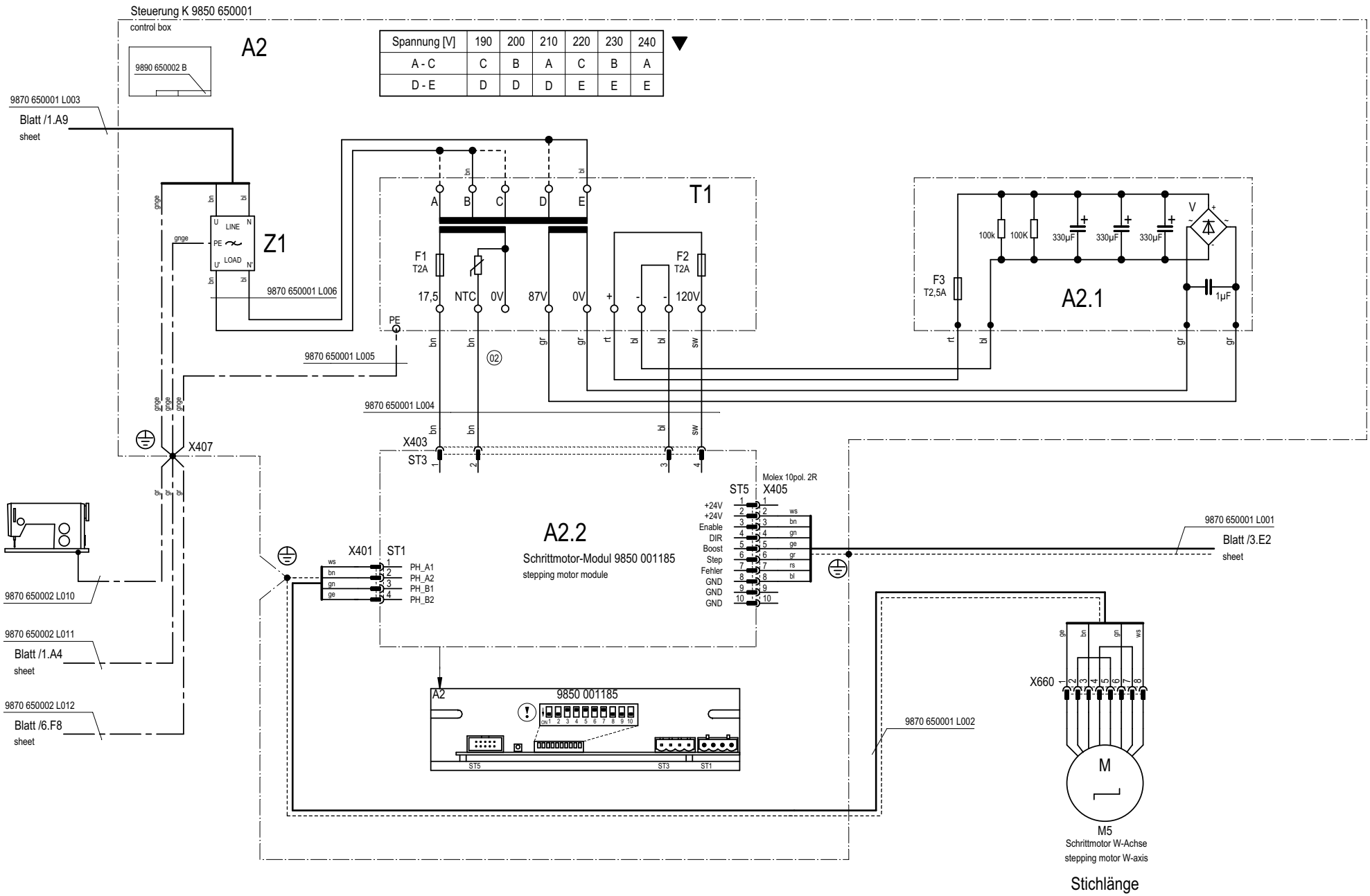

Spannung [V]	190	200	210	220	230	240
A - C	C	B	A	C	B	A
D - E	D	D	D	E	E	E

Hinweise für Umschaltung auf andere Netzspannung beachten !
observe the information on changeover to other main voltages !

(01) Die Zeichnung wurde grundlegend überarbeitet.

c				Datum	2011-04-11
b				Bearb.	Isaak
a	01.0	2012-07-24	Cz	Geprüft	
	Änd.	Datum	Name	Norm	

DÜRKOPP ADLER

Teilefamilie

Freigabe 0027/10

Kl.650 mit DAC3
Zusatzsteuerung 4.Schrittmotor
supplementary control 4.stepping motor

Bauschaltplan
9890 650001 B

Blatt 2 / 7

Steuerung k DAC III, Variante 1

9850 650002

control DAC III, variant 1

A1

Stepper 3-4 Signale
stepper 3-4 signals

SM 3-4 X100t (15pol.) X100t

1	+24V_1	
2	SM3 DIR	
3	SM3 CLK	
4	SM3 REF	
5	SM4 EN	
6	SM4 BST	
7	SM4 RDY	
8	+24V_1	
9	SM3 EN	
10	SM3 BST	
11	SM3 RDY	
12	GND	
13	SM4 DIR	
14	SM4 CLK	
15	SM4 REF	

Stepper 1-2 Signale
stepper 1-2 signals

SM1-2 X100b (15pol.) X100b

1	+24V_1	ws
2	SM1 DIR	gn
3	SM1 CLK	gr
4	SM1 REF	
5	SM2 EN	
6	SM2 BST	
7	SM2 RDY	
8	+24V_1	
9	SM1 EN	bn
10	SM1 BST	ge
11	SM1 RDY	rs
12	GND	bl
13	SM2 DIR	
14	SM2 CLK	
15	SM2 REF	

(01) 9870 650001 L001 — Blatt /2.E8 sheet

Diag-Schnittstelle
test interface

Dongle X110 (9pol.) X110

1	+5V
2	MRST
3	MTST
4	CLK
5	GND
6	T4IN
7	5V Opto
8	Anode
9	GND Opto

Ein-/Ausgänge 9-16
I/O 9-16

IO 9-16 X120t (25pol.) X120t

1	+24V_1	ge
2	IN_9	bn(rt)
3	IN_11	
4	IN_13	gr
5	IN_15	bn
6	U_CONST	
7	IN_ANA_2	
8	+24V_1	ws
9	OUT_9	
10	OUT_11	
11	OUT_13	
12	OUT_15	
13	GND	bn
14	GND	
15	IN_10	gn
16	IN_12	
17	IN_14	gn
18	IN_16	ge
19	GND	
20	IN_ANA_4	gn
21	+24V_1	ws
22	OUT_10	
23	OUT_12	
24	OUT_14	
25	OUT_16	

(01) Knieschalter 9870 650003 L021C — Blatt /6.F3 sheet

(01) Zusatzpedal 9870 650003 L021B — Blatt /6.D3 sheet

(01) Input_2 9870 650003 L021A — Blatt /5.C2 sheet

Ein-/Ausgänge 1-8
I/O 1-8

IO 1-8 X120b (25pol.) X120b

1	+24V_1	ws
2	IN_1	gn
3	IN_3	
4	IN_5	gr
5	IN_7	bn
6	I_CONST	
7	IN_ANA_1	
8	+24V_1	ws
9	OUT_1	
10	OUT_3	
11	OUT_5	
12	OUT_7	
13	GND	bn
14	GND	
15	IN_2	
16	IN_4	ge
17	IN_6	gn
18	IN_8	ge
19	GND	
20	IN_ANA_3	
21	+24V_1	
22	OUT_2	
23	OUT_4	
24	OUT_6	
25	OUT_8	

(01) Input_1 9870 650003 L020A — Blatt /5.B2 sheet

(01) Hauptpedal 9870 650003 L020B — Blatt /6.B3 sheet

PWM
PWM

PWM X140t (8pol.) X140t

1	+24V_2	ws
2	GND	bn
3	PWM_1	
4	PWM_2	gn
5	PWM_3	
6	PWM_4	ge
7	+24V_2	
8	GND	

(01) 9870 650003 L023 — Blatt /5.D2 sheet

Ref.-Signale
ref. signals

REF X140b (8pol.) X140b

1	+24V_1	
2	GND	
3	REF_NM	gn
4	REF_X	
5	REF_Y	
6	REF_Z	
7	+5V_ADSP	ws
8	GND	bn

(01) 9870 650003 L022 — Blatt /5.F2 sheet

CAN-Schnittstelle
CAN interface

CAN X150t (9pol.) X150t

1	GND
2	CANL
3	GND
4	NC
5	GND
6	GND
7	CANH
8	NC
9	+24V_1

BDE-Schnittstelle
PDA-interface

Data X150b (9pol.) X150b (01)

1	RXD TTL
2	RS485 D-
3	CTS TTL
4	RTS TTL
5	GND
6	TXD TTL
7	RS485 D+
8	+5V
9	+24V_1

Tastenleiste
keypad

Keypad X160 (15pol.) X160

1	DATAT-	ws
2	LOADT+	bn
3	DATAA-	
4	LOADA+	gn
5	GND	ge
6	DATAT+	gr
7	CLKT-	rs
8	DATAA+	
9	CLKA-	bl
10	GND	rt
11	+24V_1	sw
12	CLKT+	vi
13	LOADT-	
14	CLKA+	Schirm
15	LOADA-	

Bedienfeld
control panel

Panel X170 (15pol.) X170

1	GND	
2	GND	
3	BOOT	
4	/XSTOPBF	
5	RxDBF-	gn
6	TxDBF+	ws
7	GND	gr
8	+24V_1	rt
9	GND	rs
10	/RESIN_2	
11	/RESTERM	bl
12	RxDBF+	ge
13	TxDBF-	bn
14	GND	
15	+24V_1	Schirm

Leitung k 9870 650006 (01)

(01) Bedienfeld OP3000 9850 001069 control panel A4

(9pol.) X410

1	ws	Rx+
2	bn	Rx-
3	gn	Tx-
4	ge	Tx+
5	gr	GND
6	rs	Boot
7		Boot
8	bl	Reset
9	rt	+24V
	Schirm	

sicherer Halt
safety stop

(2pol.) X201

1	+24V_1	bn
2	IN_SH	bn

Stecker k 9850 001208

(01) Bedienfeld OP7000 9850 001088 control panel A5

(15pol.) X420

1	ws	GND
2	bn	BOOT
3	gn	RS422 /OUT
4	ge	RS422 IN
5	gr	GND SIG
6	rs	24V
7	bl	/RES_DAC3
8	rt	/RESET IN
9	sw	RS422 OUT
10	vi	RS422 /IN
11	Schirm	

Leitung k 9870 650005 (01)

Kodierung
coding

c				Datum	2011-04-11
b				Bearb.	Isaak
a	01.0	2012-07-24	Cz	Geprüft	
	Änd.	Datum	Name	Norm	

DÜRKOPP ADLER

Teilefamilie

Freigabe 0027/10

Kl.650 mit DAC3
Stepper, I/O, Bedienfeld, Tastenleiste
stepper, I/O, control panel, keyboard

Bauschaltplan
9890 650001 B

Blatt 3 / 7

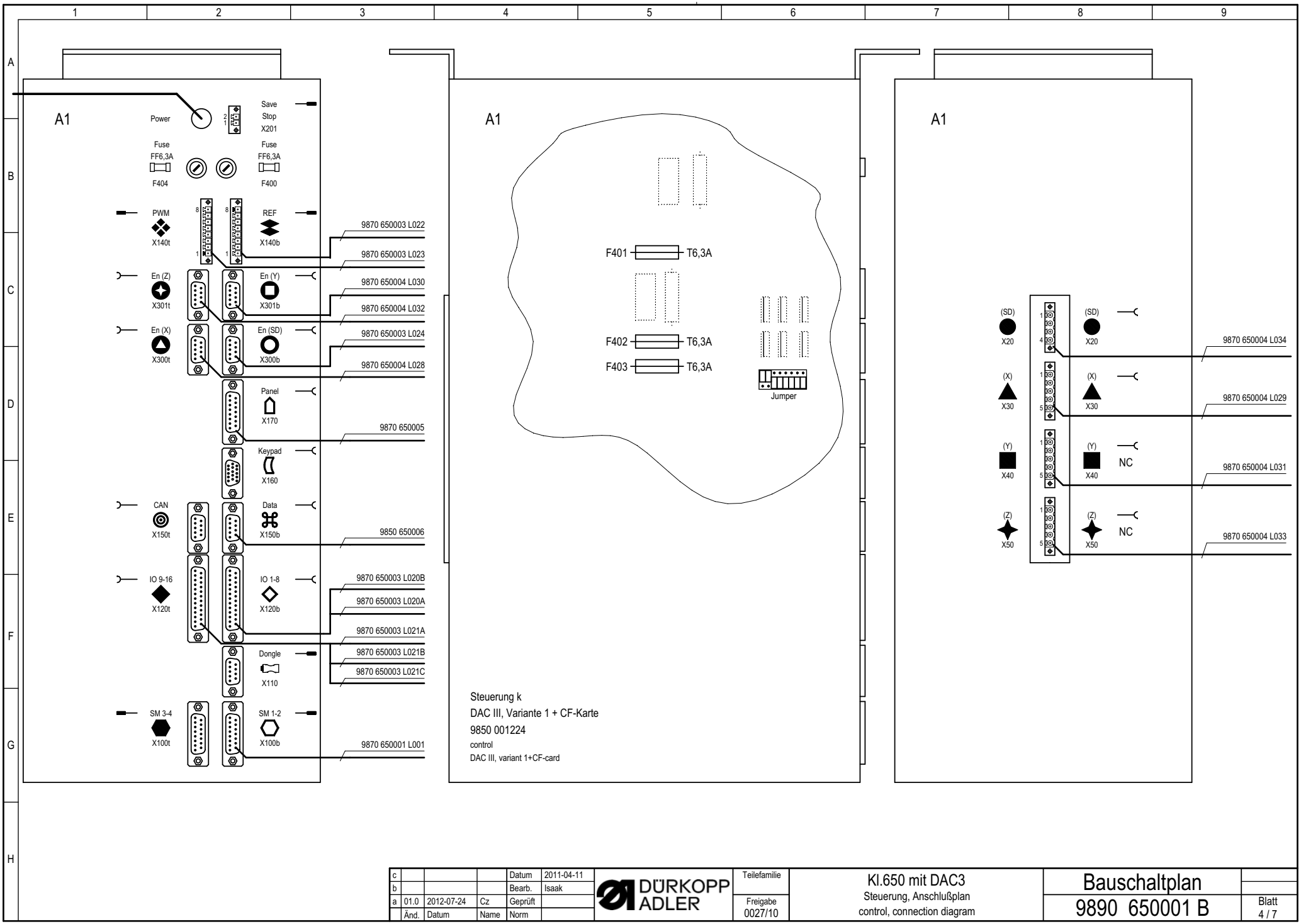

c				Datum	2011-04-11	
b				Bearb.	Isaak	
a	01.0	2012-07-24	Cz	Geprüft		
	Änd.	Datum	Name	Norm		

DÜRKOPP ADLER

Teilefamilie

Freigabe 0027/10

Kl.650 mit DAC3
Steuerung, Anschlußplan
control, connection diagram

Bauschaltplan
9890 650001 B

Blatt 4 / 7

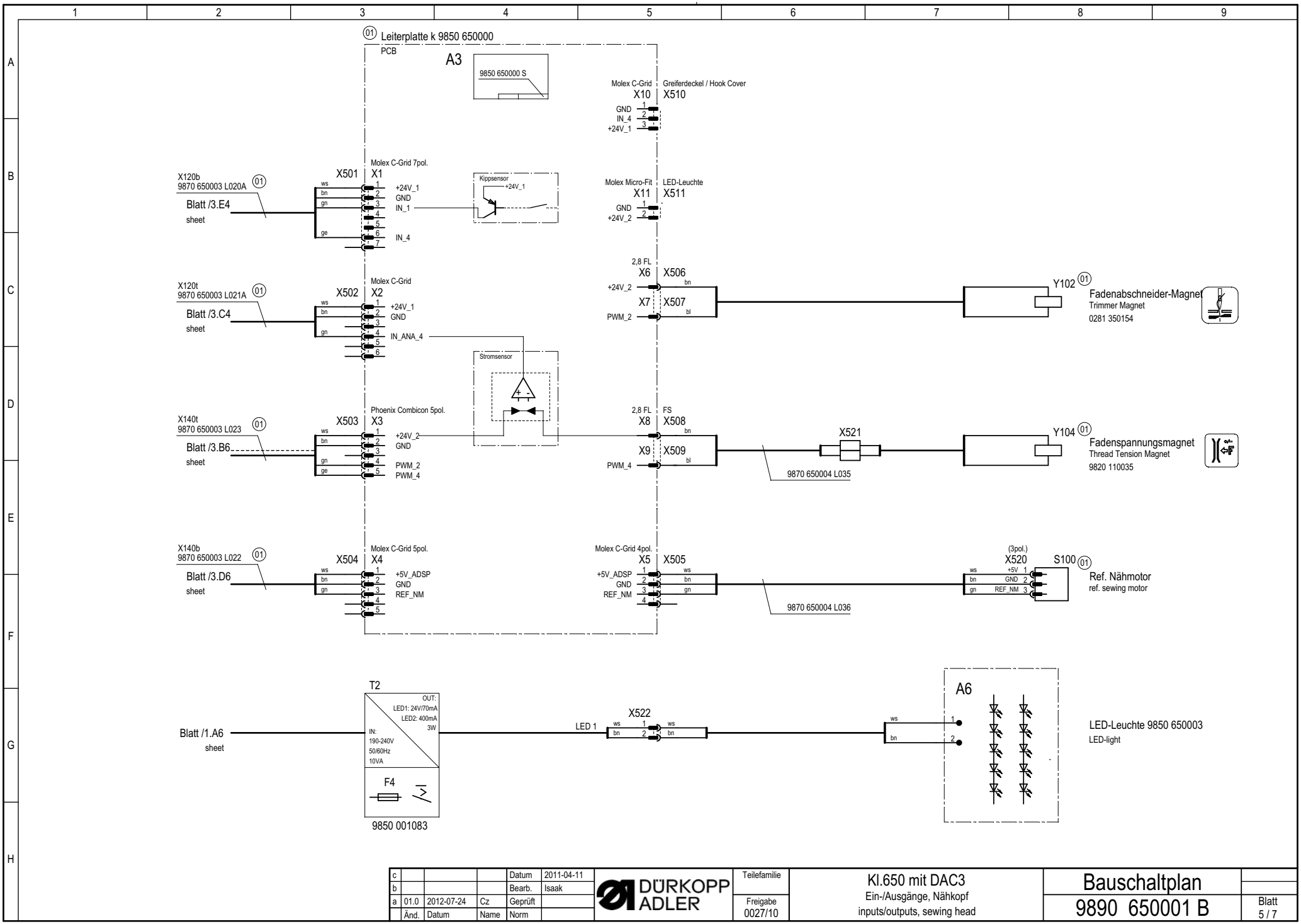

c				Datum	2011-04-11	
b				Bearb.	Isaak	
a	01.0	2012-07-24	Cz	Geprüft		
	Änd.	Datum	Name	Norm		

DÜRKOPP ADLER

Teilefamilie

Freigabe 0027/10

Kl.650 mit DAC3
Ein-/Ausgänge, Nähkopf
inputs/outputs, sewing head

Bauschaltplan
9890 650001 B

Blatt 5 / 7

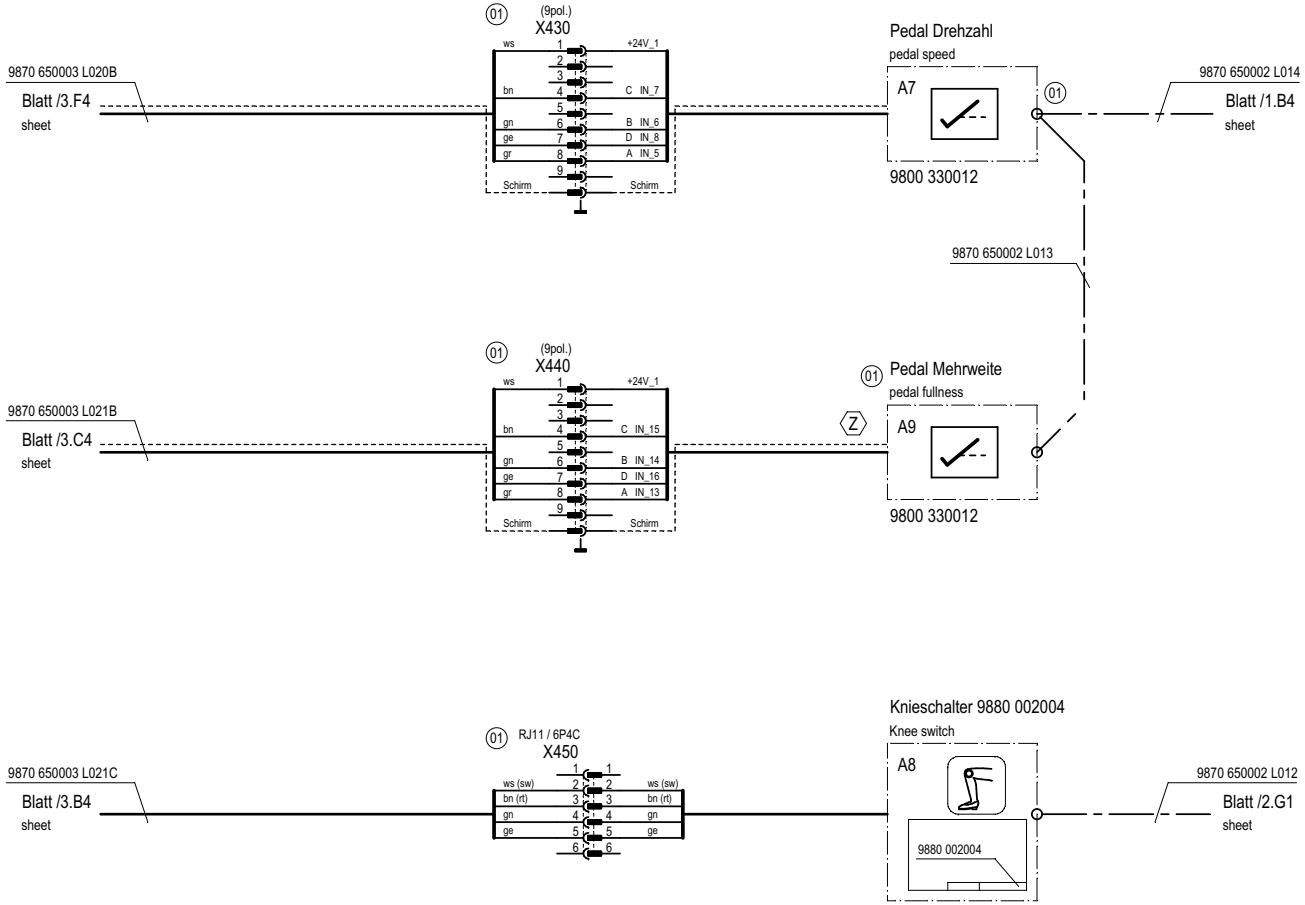

Z Zusatzausstattung
optional equipment

c				Datum	2011-04-11
b				Bearb.	Isaak
a	01.0	2012-07-24	Cz	Geprüft	
	Änd.	Datum	Name	Norm	

DÜRKOPP ADLER

Teilefamilie

Freigabe 0027/10

Kl.650 mit DAC3
Ein-/Ausgänge, Gestell
inputs/outputs, frame

Bauschaltplan
9890 650001 B

Blatt 6 / 7

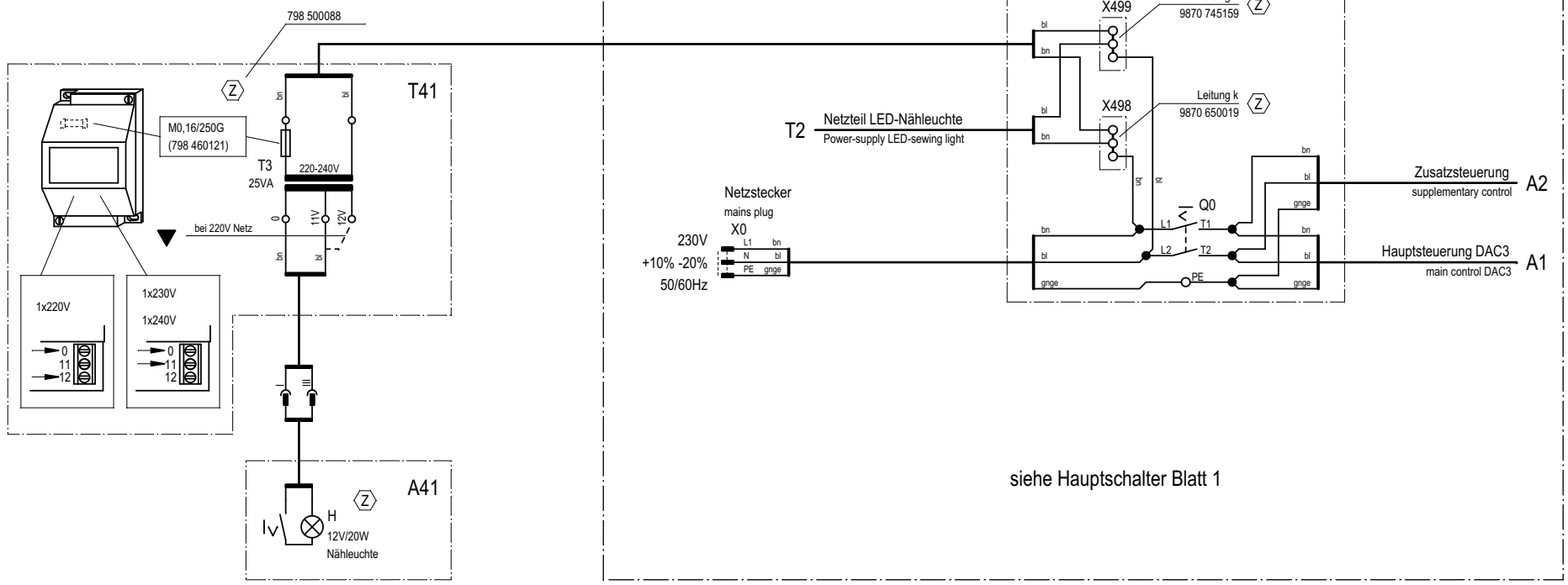

Z =Zusatzausstattung
Optional equipment

▼ Hinweis für Umschaltung auf andere Netzspannungen beachten
Observe the information on changeover to other mainvoltages

01 Die Zeichnung wurde neu hinzugefügt.

c				Datum	2011-04-11
b				Bearb.	Isaak
a	01.0	2012-07-24	Cz	Geprüft	
	Änd.	Datum	Name	Norm	

DÜRKOPP ADLER

Teilefamilie

Freigabe 0027/10

Kl.650 mit DAC3
2. Nähleuchte (optional) Z
2. sewing light (optional)

Bauschaltplan
9890 650001 B

Blatt 7 / 7

DÜRKOPP ADLER AG
Potsdamer Straße 190
33719 Bielefeld
GERMANY
Phone +49 (0) 521 / 925-00
E-mail marketing@duerkopp-adler.com
www.duerkopp-adler.com



Subject to design changes · Parts List · Printed in Germany · © Dürkopp Adler AG · 0791 650801 · 00.0 · DE/EN · 07/2012