DÜRKOPP ADLER AG

Teileliste und Naeheinrichtungen
Parts List and Sewing Equipment

745 - 34 - 1/3

DÜRKOPP ADLER AG

Postfach 17 03 51, D-33703 Bielefeld • Potsdamer Str. 190, D-33719 Bielefeld
Telefon +49 (0) 5 21/ 9 25-00 • Telefax +49 (0) 5 21/ 9 25 24 35 • www.duerkopp-adler.com

Ausgabe / Edition:	Änderungsindex		Teile-Nr./Part.-No.:
10/2011	Rev. index: **03.0**	Printed in Federal Republic of Germany	**0791 745803**

Teileliste und Naeheinrichtungen
Parts List and Sewing Equipment

745-34-1/3

Inhaltsverzeichnis	Tafel / Table	Table of contents
Einbaunaehmaschine	1 - 17	Insert sewing machine
Naehantrieb	18	Sewing motor
Gestell	19	Stand
Vakuumplatte	20, 21	Vacuum plate
Hoehenverst. Pedal	22	Pedal for height adjustment
Hauben	23	Cover
Transport- und Antriebsteile	24 - 27	Feeding and drive parts
Klammerschnellverstellung	28	Rapid clamp adjustment
Zufuehreinrichtung	29 - 43	Feeding device
Wendeeinrichtung	44, 45	Turning device
Messerbock	46 - 49	Knife bracket
Paspelschneider	50, 51	Pipe slitting
Auflage	52	Support
Klammer "K12"	53, 54	Clamp "K12"
Klammer "K13"	55, 56	Clamp "K13"
Klammer "K16"	57, 58	Clamp "K16"
Klammer "K5"	59, 60	Clamp "K5"
Klammer "K22"	61 - 65	Clamp "K22"
Faltstempel	66 - 85	Folder
Greiffaltstempel	76 - 83	Catch folder
Stapler	86, 87	Stacker
Ausroller	88	Smoother
Naehleuchte	89, 90	Sewing lamp
Tischverbreiterung	91, 92	Table extension
Buendelklemme	93	Bundle clamp
Ausstreifer	94	Smoother
Niederhalter	95	Holder
Bundklemme	96	Bundle clamp
Bandzufuehrung	97 - 99	Tape feeder
Vakuumgeblaese	100	Vacuum unit
Formanschlag	104	Loading device

Alle Rechte vorbehalten.
Eigentum der Dürkopp Adler AG und urheberrechtlich geschützt. Jede, auch auszugsweise Wiederverwendung dieser Inhalte ist ohne vorheriges schriftliches Einverständnis der Dürkopp Adler AG verboten.

All rights reserved.
Property of Dürkopp Adler AG and copyrighted. Reproduction or publication of the content in any manner, even in extracts, without prior written permission of Dürkopp Adler AG, is prohibited.

Copyright © *Dürkopp Adler AG - 2011*

Teileliste und Naeheinrichtungen
Parts List and Sewing Equipment

745-34-1/3

Inhaltsverzeichnis	Tafel / Table	Table of contents
Reissverschlusszufuehrung	102, 103	Zipper feeder
Teilesatz fuer Taschenbeutel ueber Patte	104, 105	Set of parts pocket bag over flap
Taschenbeutelklemme	106	Pocket bag clamp
Wartungseinheit	107	Maintenance unit (air service unit)
Bedienfeld, Ablagen	108, 109	Control panel, Support plate
Spuler	110	Winder
Beipack	111	Accessories
Naeheinrichtungen		Sewing equipment
Plaene		Plans

Ersatzteile:

Verletzungsgefahr durch falsche Ersatzteile!

Falsche oder fehlerhafte Ersatzteile können zu Beschädigungen, Fehlfunktionen oder Totalausfall führen, sowie die Sicherheit beeinträchtigen.

Deshalb:

Originalersatzteile des Herstellers verwenden!

Ersatzteile über autorisierte Händler oder direkt beim Hersteller beschaffen.

Spare Parts:

Risk of injury due to wrong spare parts!

Wrong or inadequate spare parts can ultimately damage, or lead to malfunctions of your machine and in worst case lead to personal injury.

Therefore:

Use only original spare parts!

Purchase your spare parts from our authorized dealer or directly from the manufacturer.

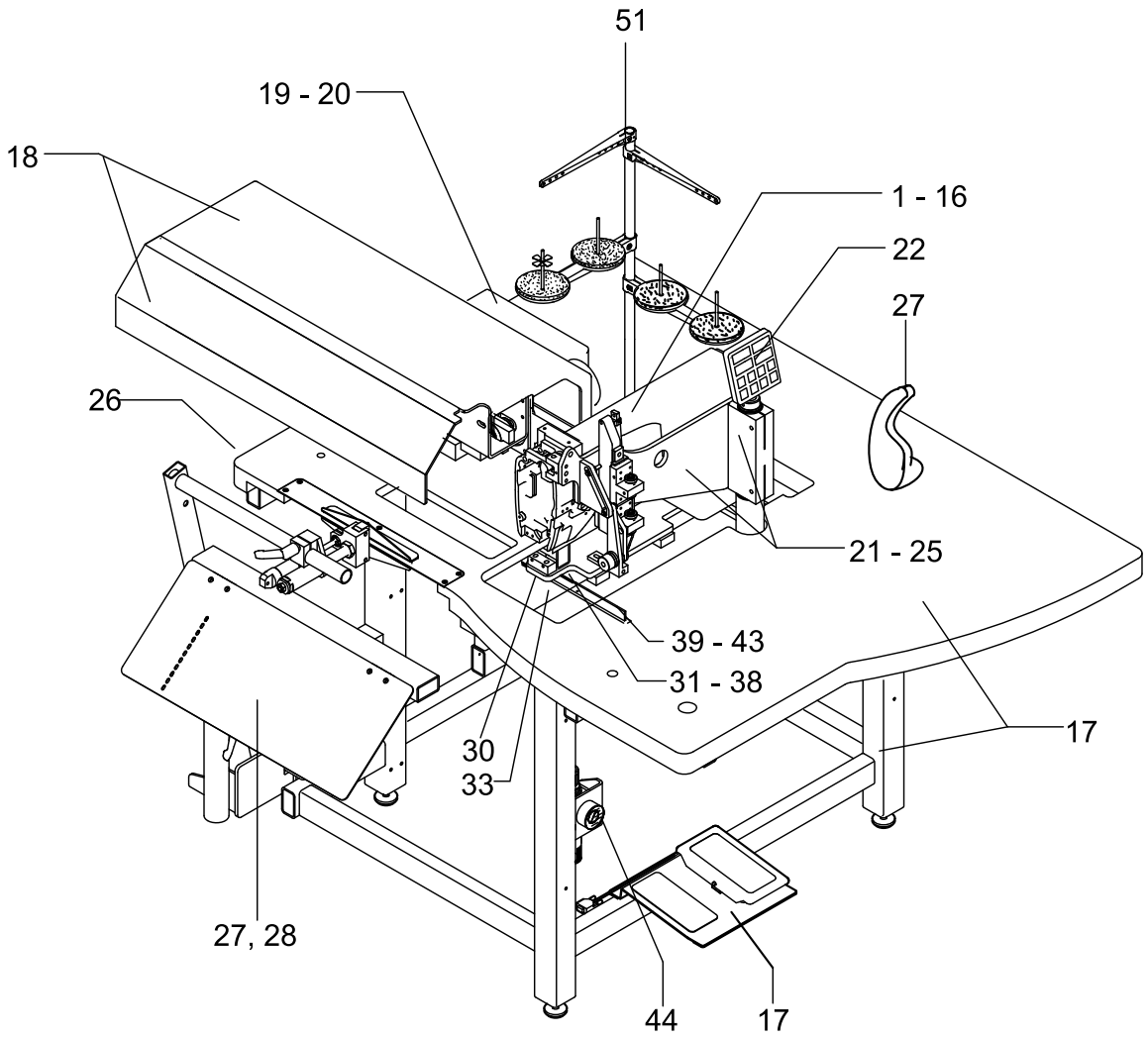
51
19 - 20
18
1 - 16
22
27
26
21 - 25
39 - 43
31 - 38
17
30
33
27, 28
44
17

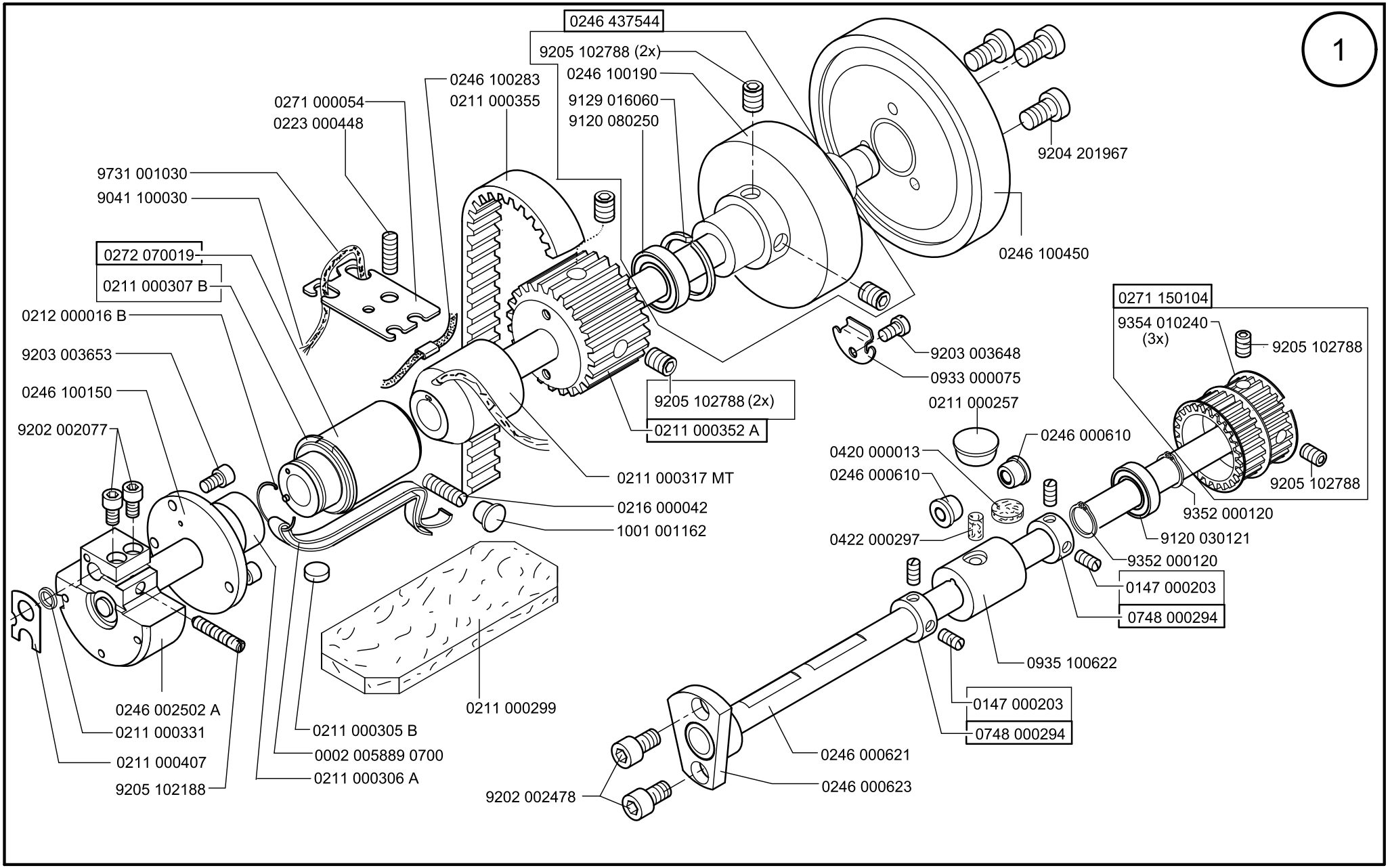

Scale 50 %

Cl. 745-34-1 ;-3

Ausgabe/Edition 06.2011

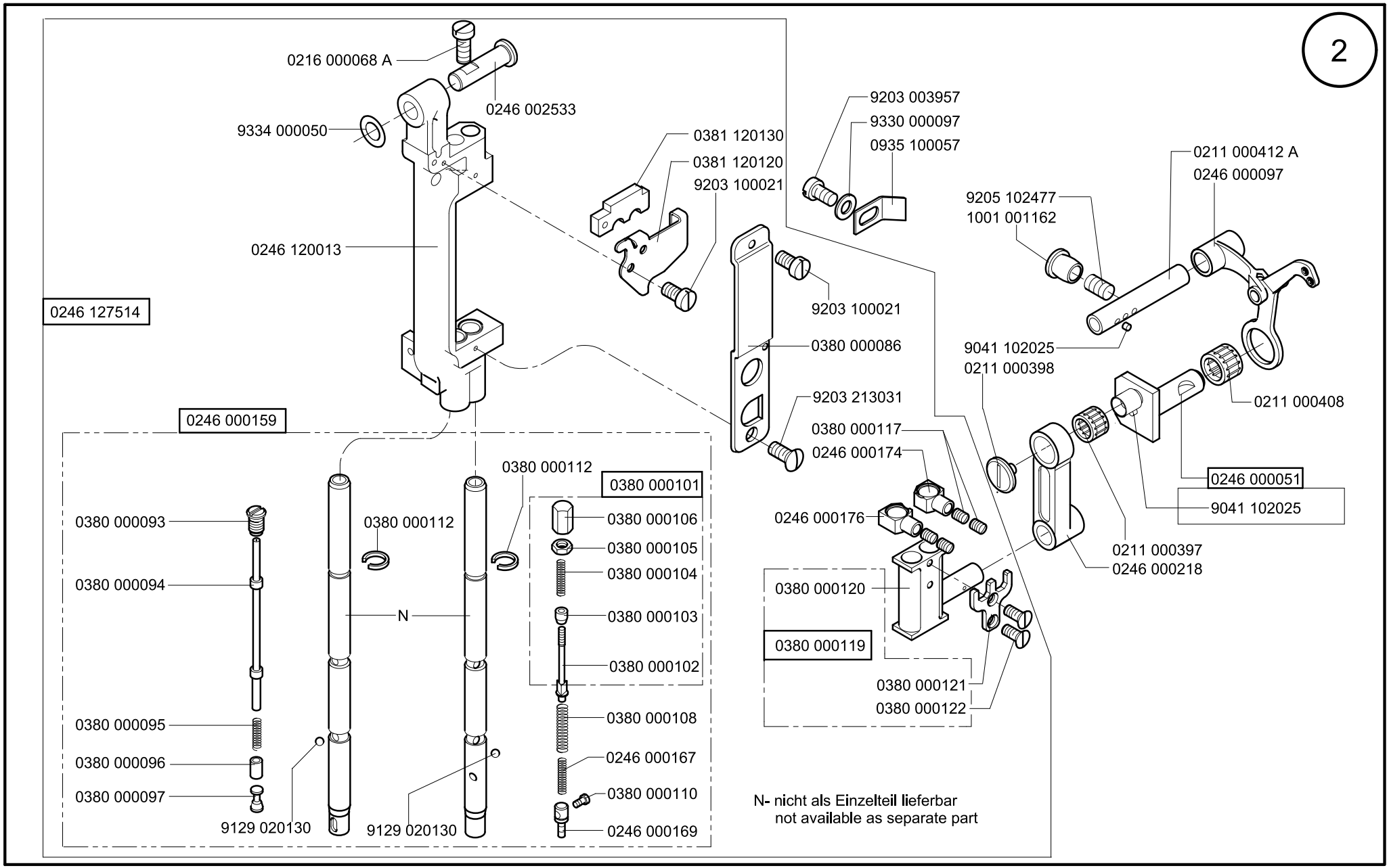

Scale 50 %

Cl. 745-34-1,-3

Ausgabe/Edition 06.2011

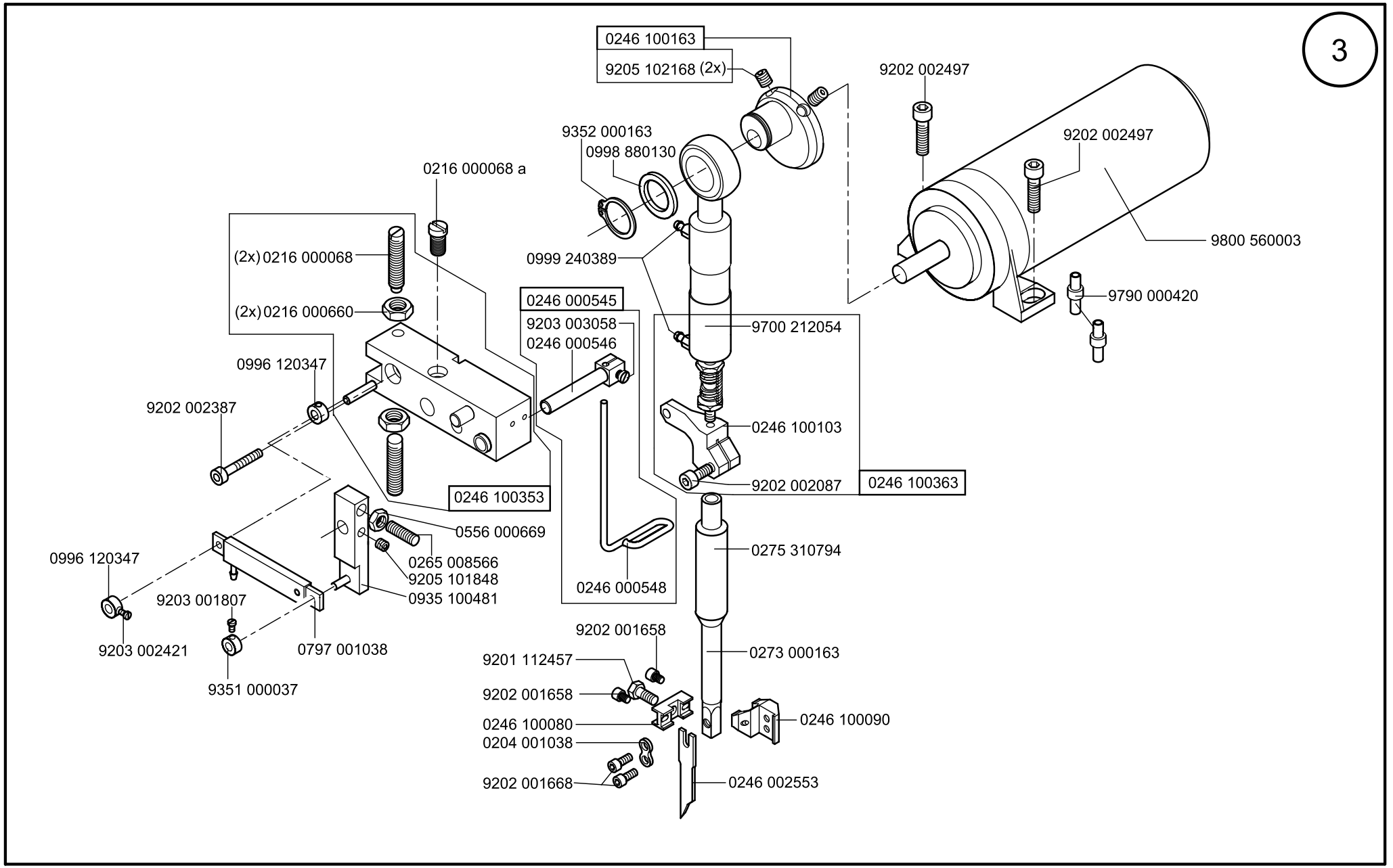

Scale 50 %

Cl. 745-34-1,-3

Ausgabe/Edition 06.2011

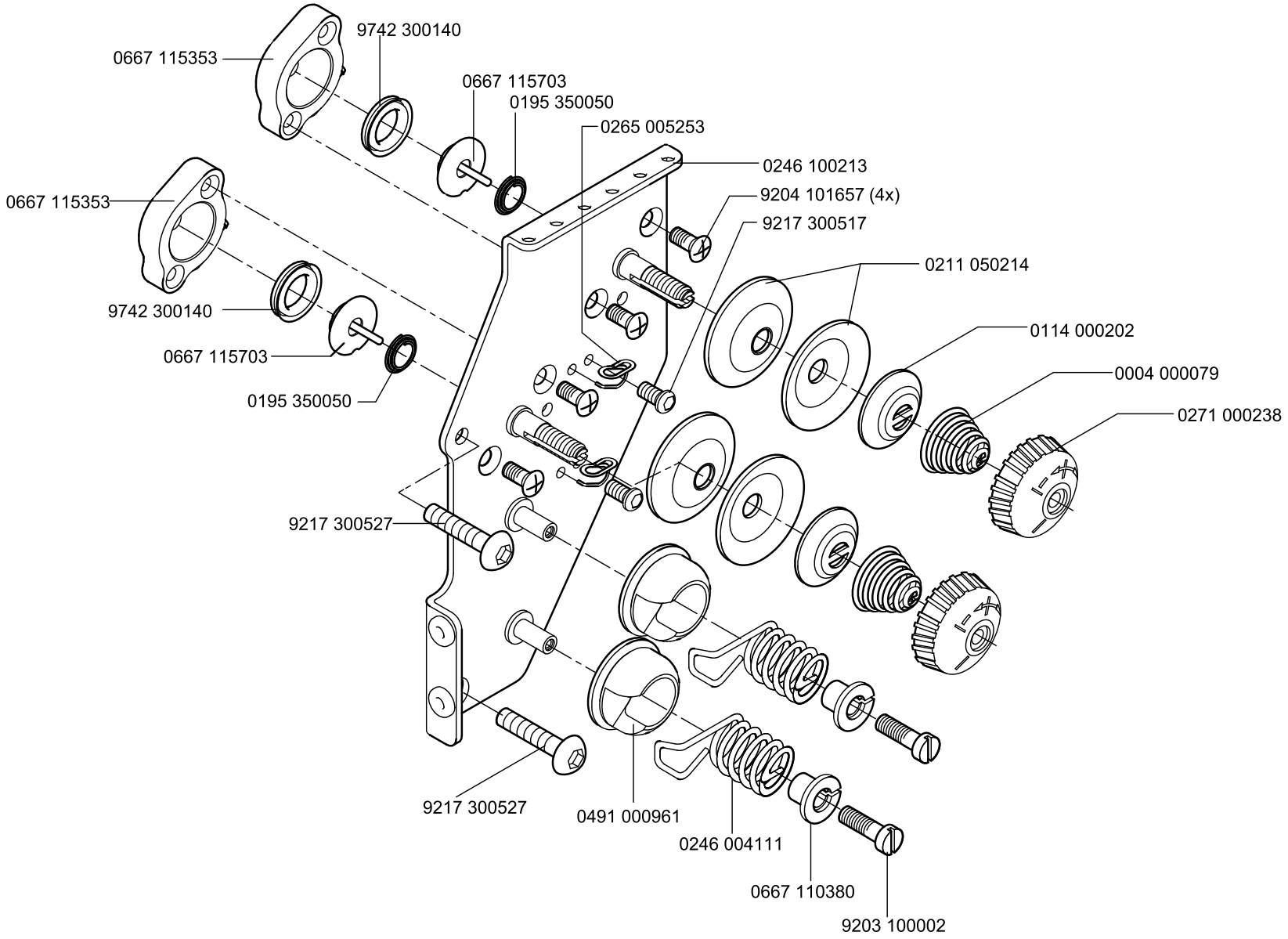

Scale 70 %

Cl. 745-34-1;-3

Ausgabe/Edition 08.2011

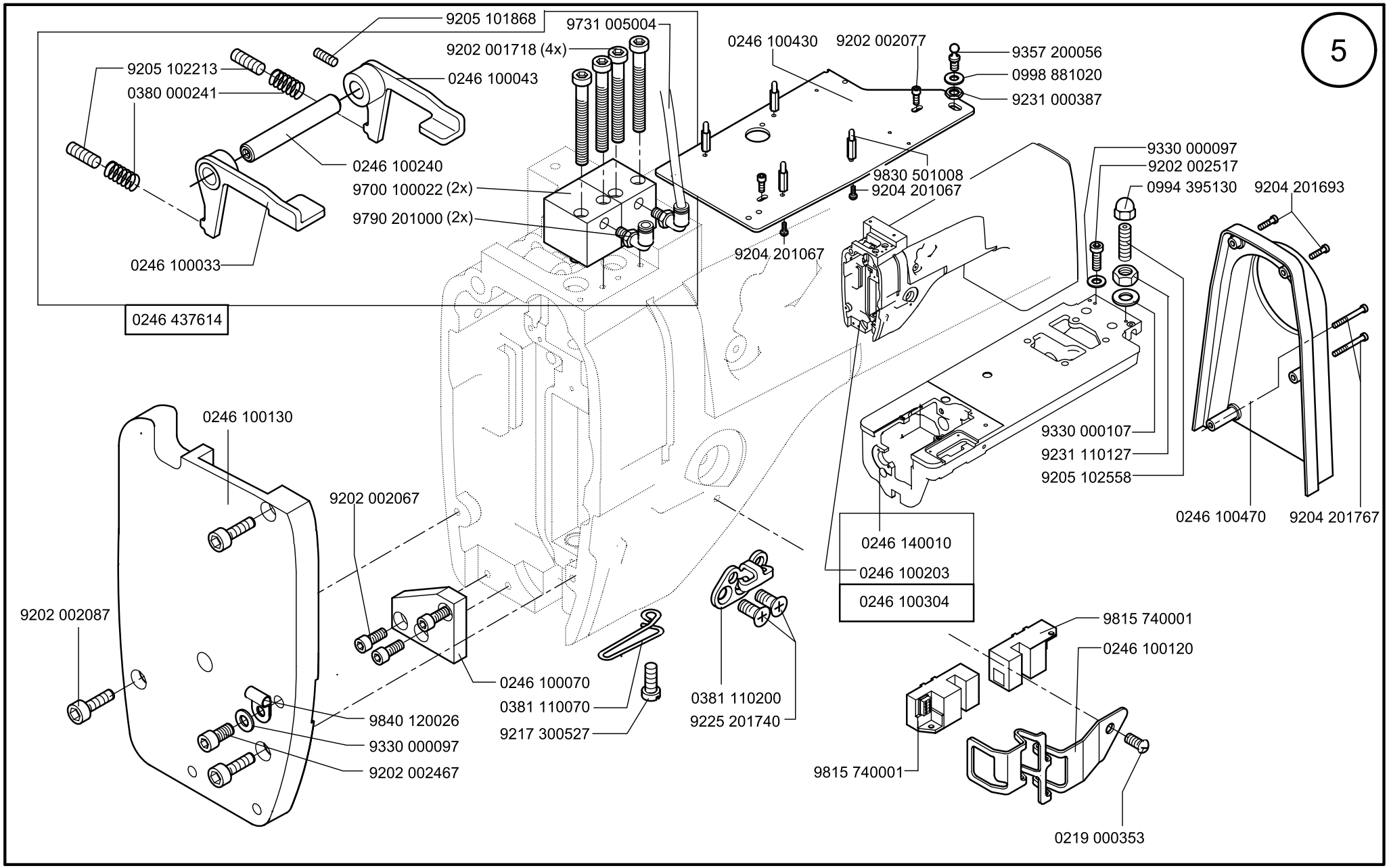

Scale 50 %

Cl. 745-34-1;-3

Ausgabe/Edition 06.2011

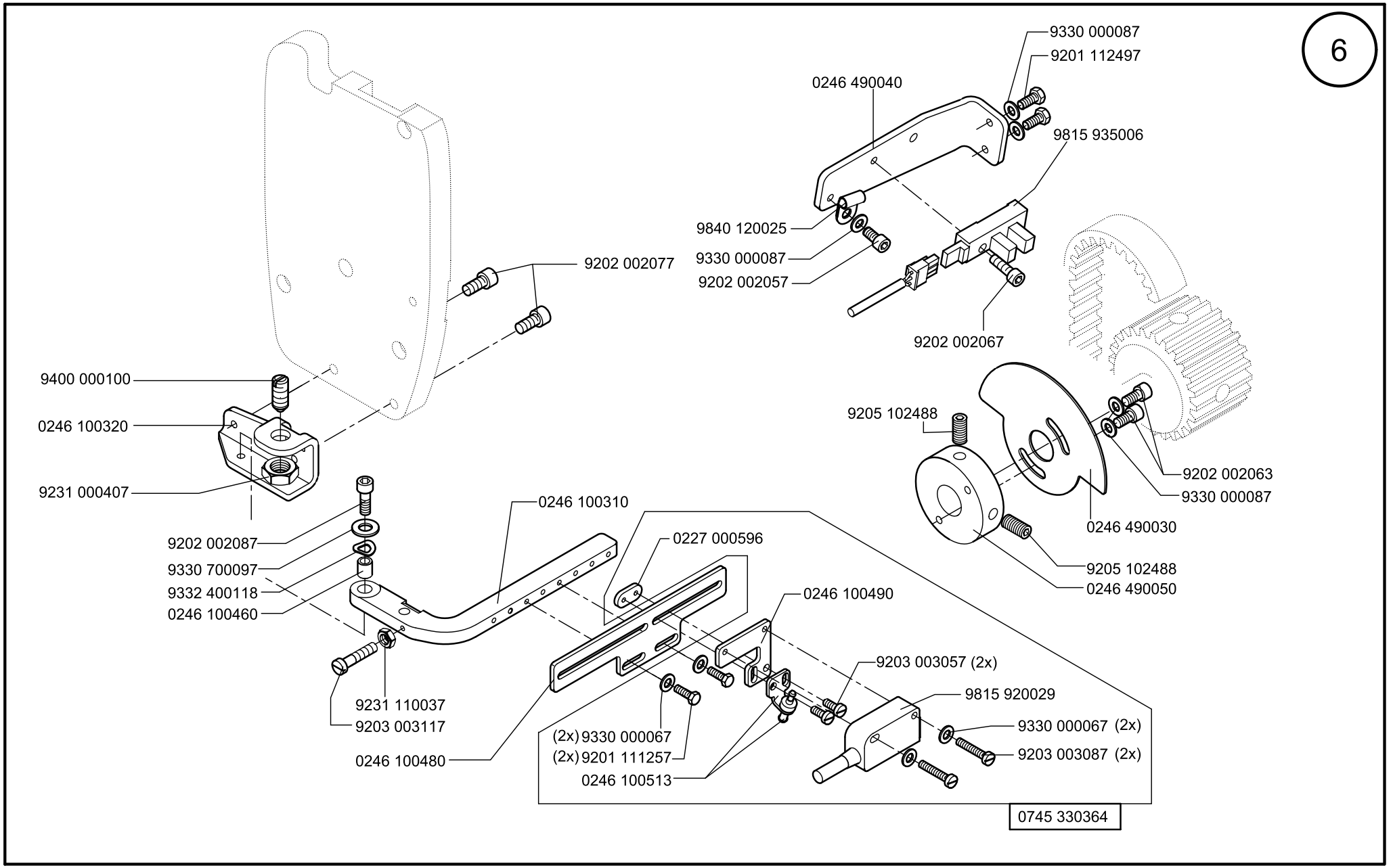

Scale 50 %

Cl. 745-34-1,-3

Ausgabe/Edition 06.2011

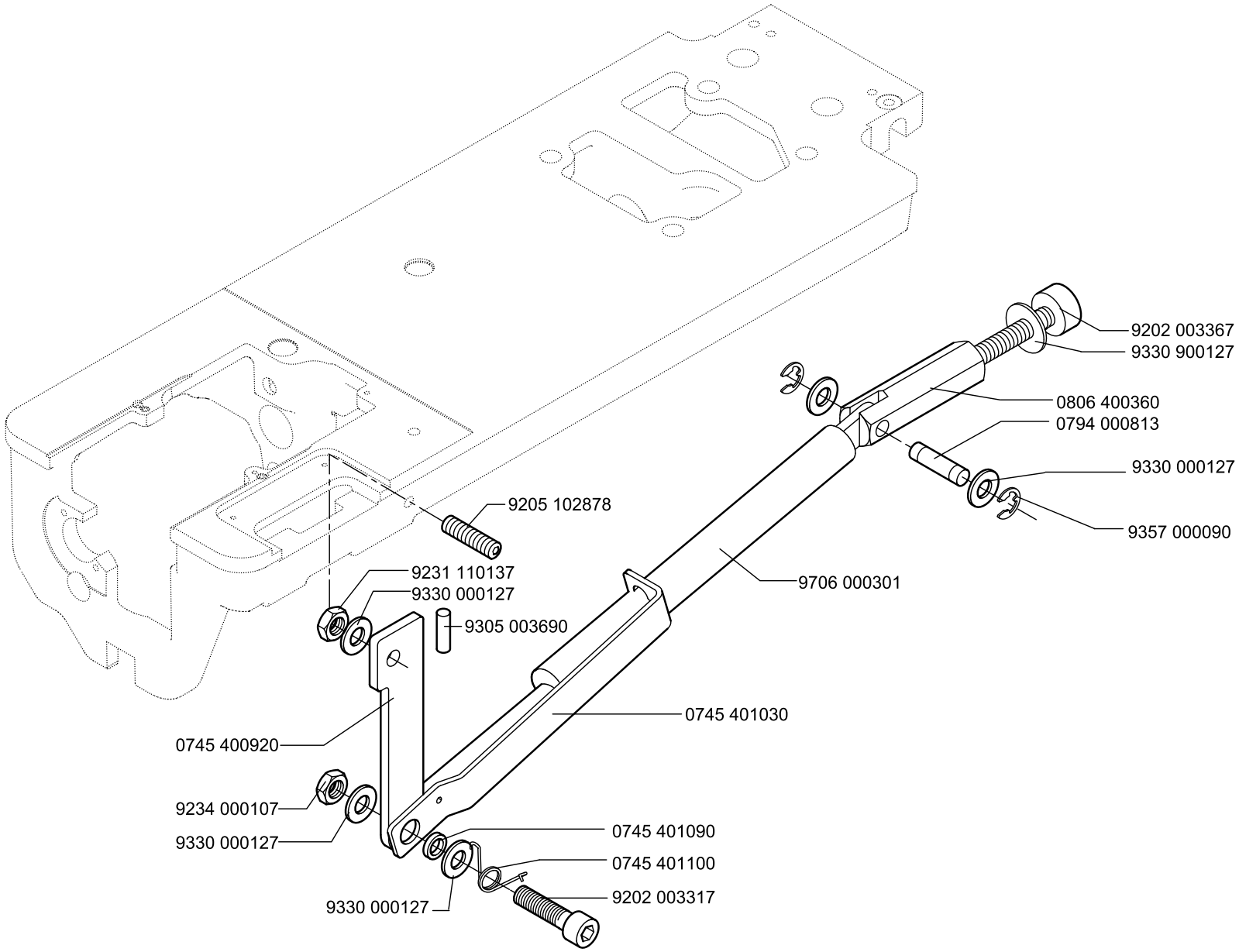

Scale 50 %

Cl. 745-34-1,-3

Ausgabe/Edition 06.2011

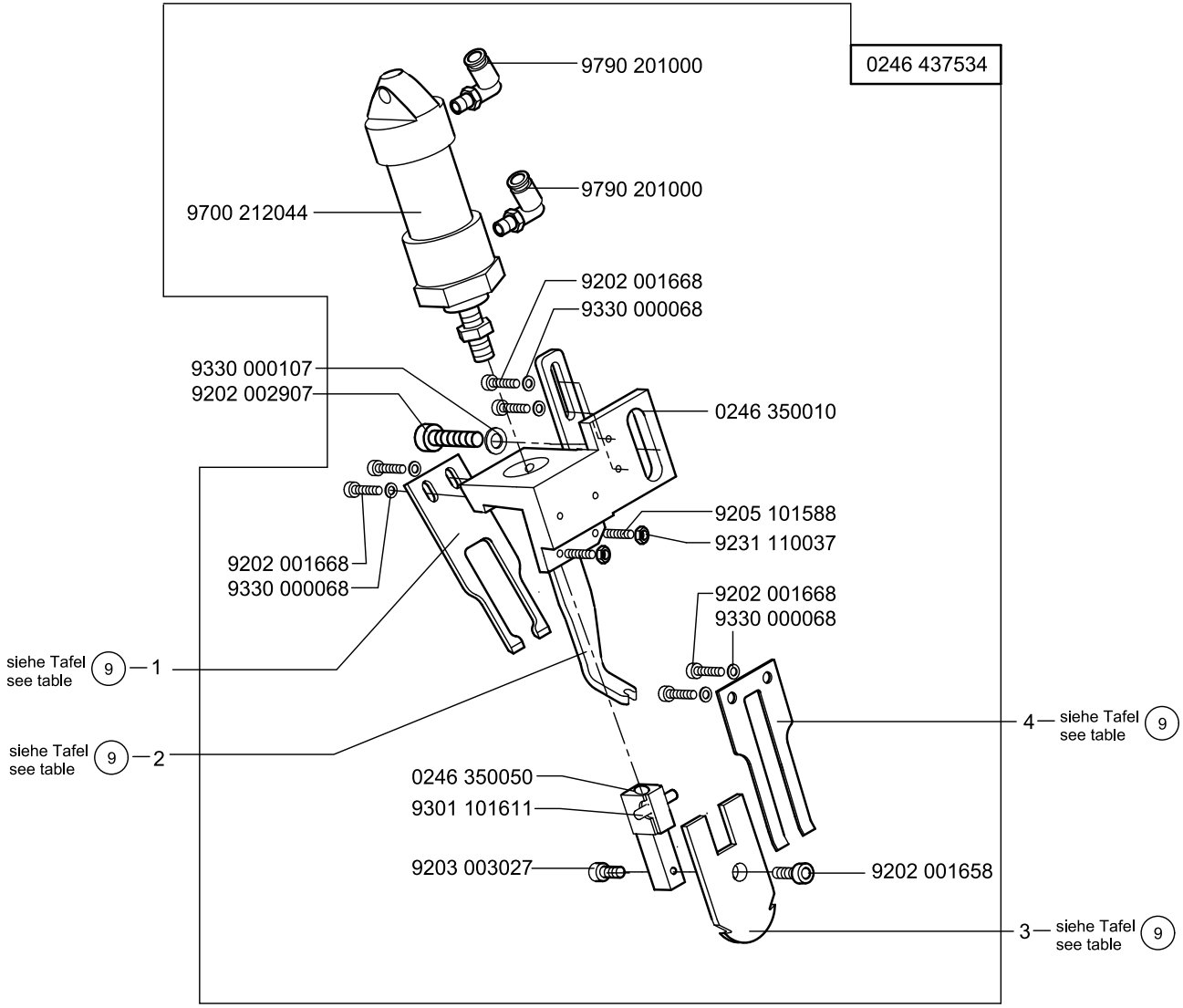

Scale 50 %

Cl. 745-34-1;-3

Ausgabe/Edition 06.2011

NA..	pos. 1 Gegenmesser Counter knife	pos. 2 Messerschutz Knife protection	pos. 3 Messer (beweglich) Knife articulated	pos. 4 Federblech Spring plate				
8	0246 350220	0246 350020	0246 350230	0246 350210				
10	0246 350040	0246 350020	0246 350060	0246 350030				
12	0246 350040	0246 350020	0246 350060	0246 350030				
14	0246 350090	0246 350070	0246 350100	0246 350080				
16	0246 350090	0246 350070	0246 350100	0246 350080				
18	0246 350130	0246 350110	0246 350140	0246 350120				
20	0246 350130	0246 350110	0246 350140	0246 350120				
22	0246 350190	0246 350170	0246 350150	0246 350180				
24	0246 350190	0246 350170	0246 350200	0246 350180				
26	0246 350190	0246 350170	0246 350200	0246 350180				
28	0246 350190	0246 350170	0246 350200	0246 350180				
30	0246 350190	0246 350170	0246 350200	0246 350180				

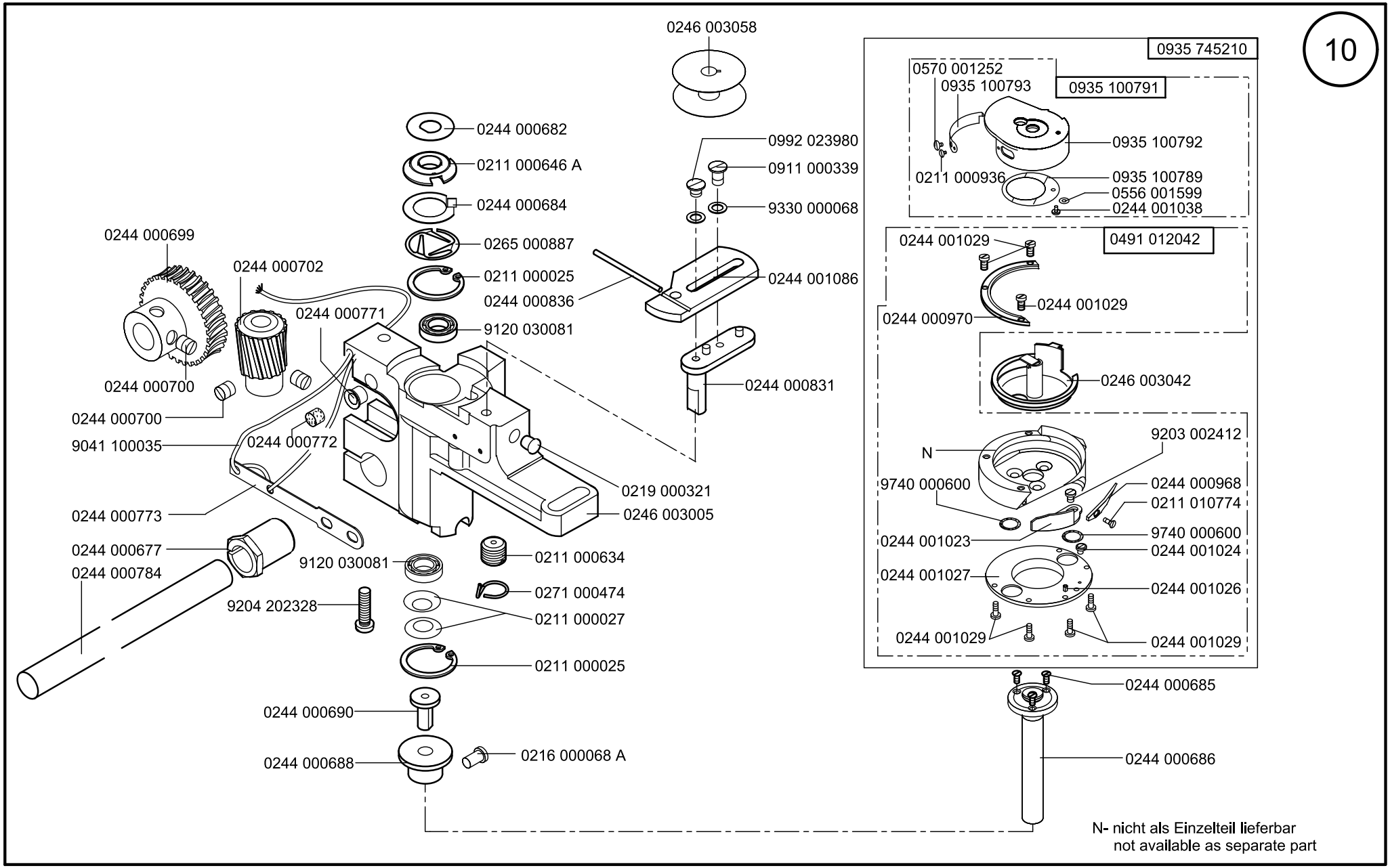

Scale 50 %

Cl. 745-34-1;-3

Ausgabe/Edition 06.2011

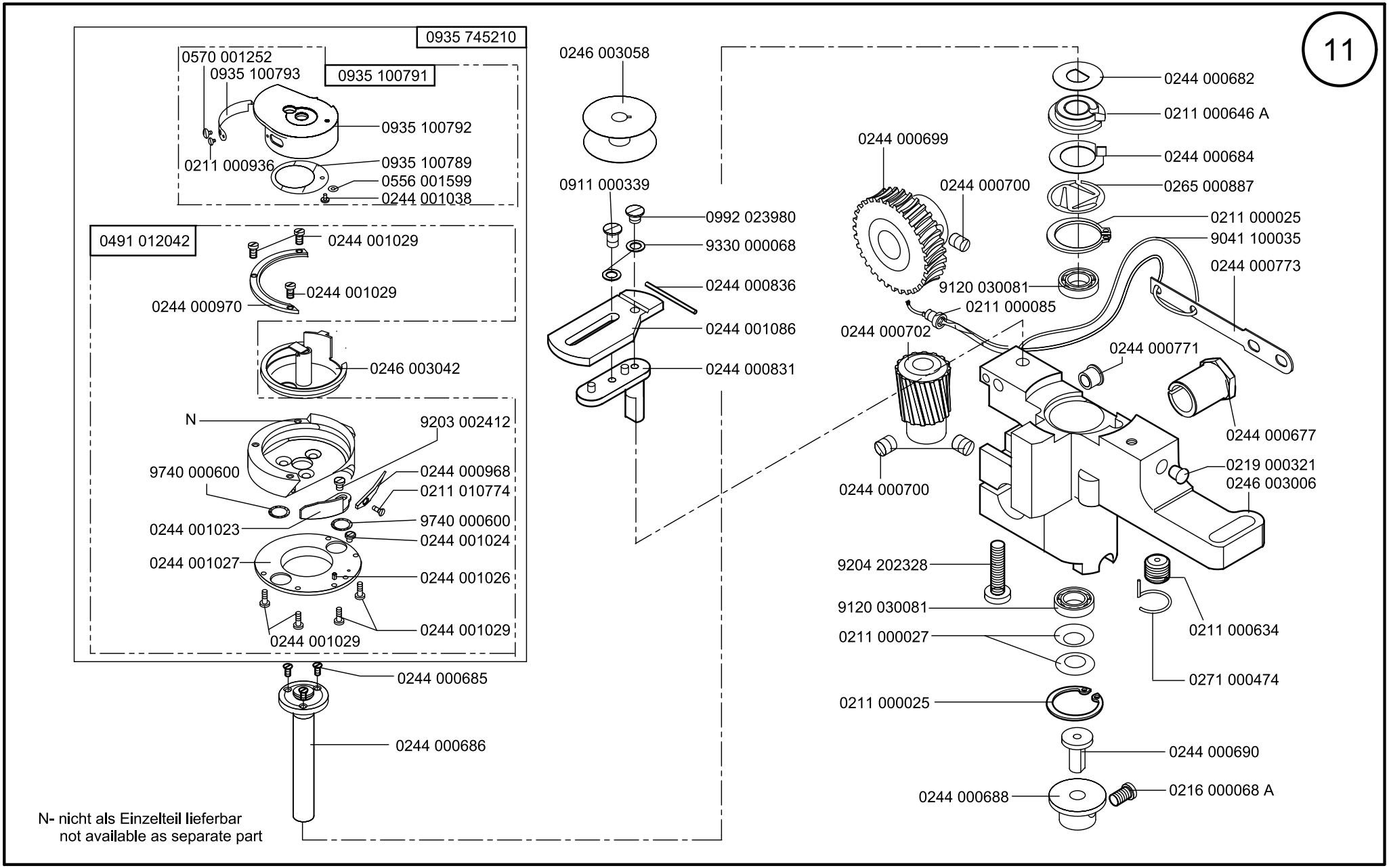

Scale 50 %

Cl. 745-34-1;-3

Ausgabe/Edition 06.2011

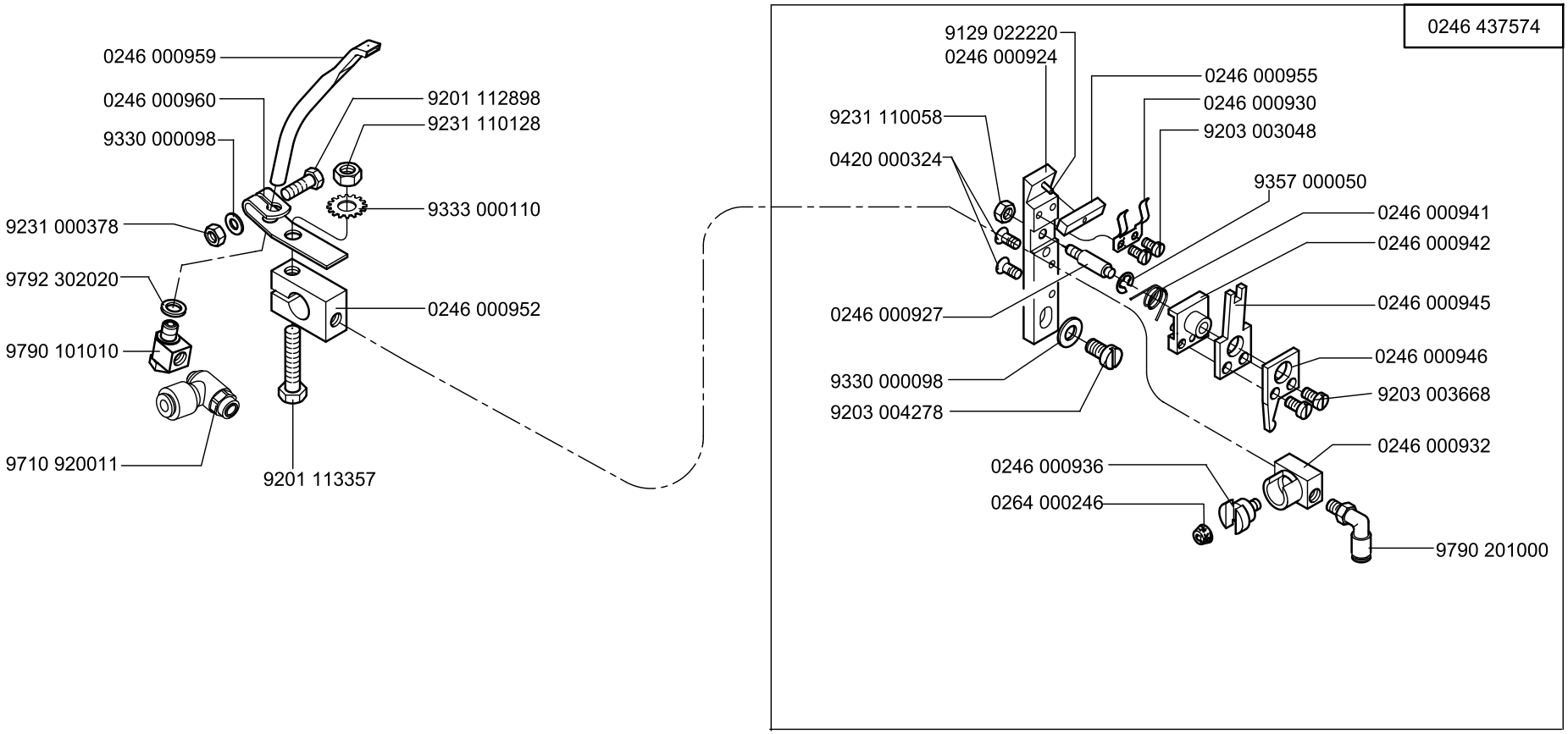
0246 000959
0246 000960
9330 000098
9231 000378
9792 302020
9790 101010
9710 920011
9201 112898
9231 110128
9333 000110
0246 000952
9201 113357
0246 437574
9129 022220
0246 000924
9231 110058
0420 000324
0246 000927
9330 000098
9203 004278
0246 000955
0246 000930
9203 003048
9357 000050
0246 000941
0246 000942
0246 000945
0246 000946
9203 003668
0246 000932
0246 000936
0264 000246
9790 201000

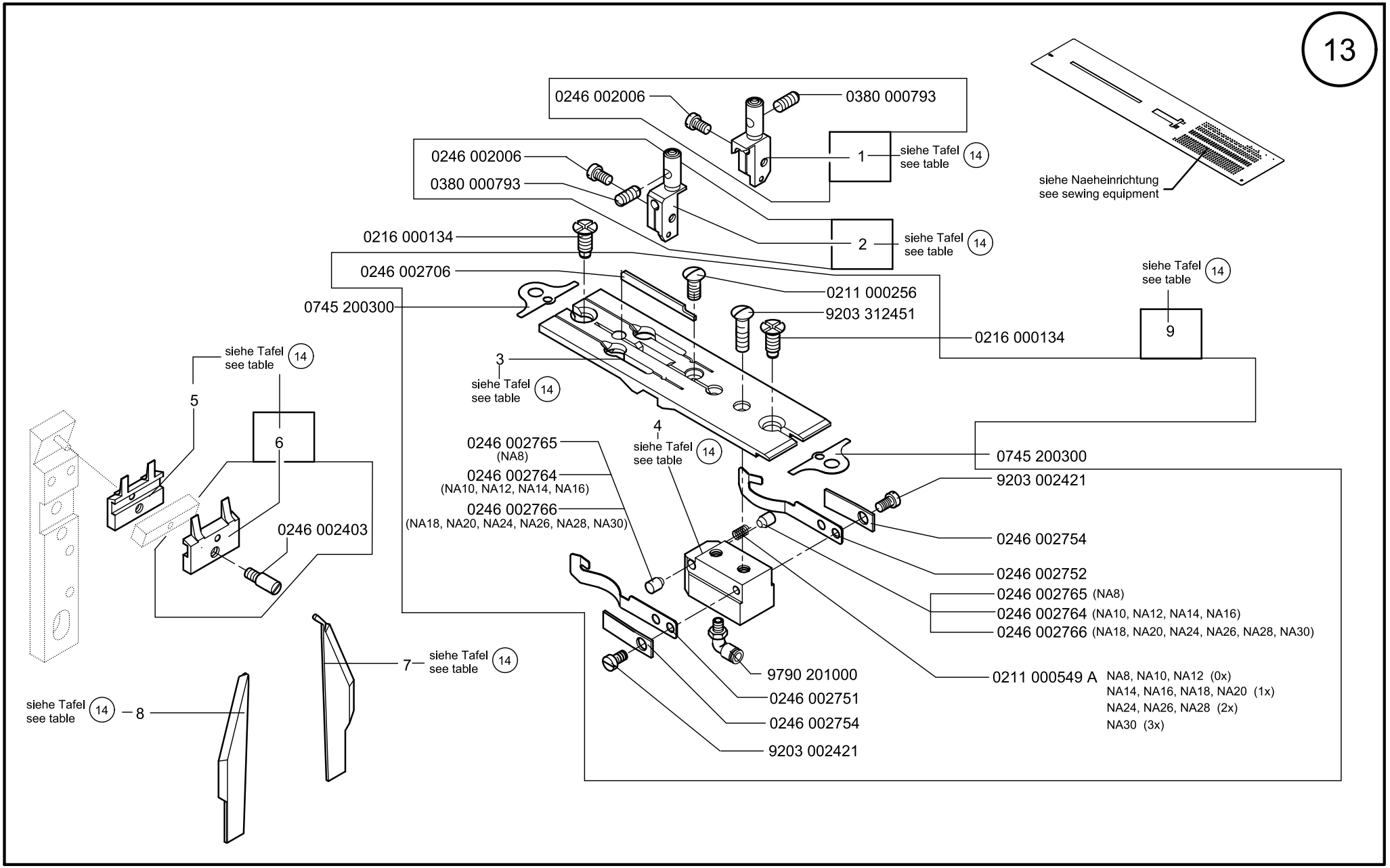

Scale 30 %

Cl. 745-34-1;-3

Ausgabe/Edition 06.2011

NA..	pos. 1 Nadelhalter rechts Needle holder. right	pos. 2 Nadelhalter links Needle holder, left	pos. 3 Stichplatte Throat plate	pos. 4 Halter Holder	pos. 5 Gegenmesser Counter-knife	pos. 6 Messer V Knife cpl.	pos. 7 Eckenmesser rechts Corner knife, right	pos. 8 Eckenmesser links Corner knife, left	pos. 9 Stichplatte KPL. Throat plate cpl.
8	0246 002011	0246 002012	0745 200083	0246 002757	0246 002406	0246 002405	0745 331000	0745 331010	0745 200084
10	0246 002001	0246 002002	0745 200103	0246 002756	0246 002402	0246 002401	0745 331020	0745 331030	0745 200104
12	0246 002015	0246 002016	0745 200123	0246 002758	0246 002409	0246 002408	0745 331040	0745 331050	0745 200124
14	0246 002021	0246 002022	0745 200143	0246 002759	0246 002412	0246 002411	0745 331060	0745 331070	0745 200144
16	0246 002031	0246 002032	0745 200163	0246 002760	0246 002415	0246 002414	0745 331060	0745 331070	0745 200164
18	0246 230193	0246 230183	0745 200183	0246 002767	0246 002418	0246 002417	0745 331060	0745 331070	0745 200184
20	0246 002041	0246 002042	0745 200203	0246 002762	0246 002422	0246 002421	0745 331060	0745 331070	0745 200204
22	0246 230233	0246 230223	0745 200223	0246 002763	0246 002420	0246 002419	0745 331060	0745 331070	0745 200224
24	0246 230253	0246 230243	0745 200243	0246 002768	0246 002424	0246 002423	0745 331080	0745 331090	0745 200244
26	0246 230273	0246 230263	0745 200263	0246 002769	0246 002426	0246 002425	0745 331080	0745 331090	0745 200264
28	0246 230293	0246 230283	0745 200283	0246 002771	0246 002428	0246 002427	0745 331080	0745 331090	0745 200284
30	0246 230313	0246 230303	0745 202303	0246 002770	0246 002430	0246 002429	0745 331080	0745 331090	0745 200304

NA..	pos. 1 Nadelhalter rechts Needle holder. right	pos. 2 Nadelhalter links Needle holder, left	pos. 3 Stichplatte Throat plate	pos. 4 Halter Holder	pos. 5 Gegenmesser Counter-knife	pos. 6 Messer V Knife cpl.	pos. 7 Eckenmesser rechts Corner knife, right	pos. 8 Eckenmesser links Corner knife, left	pos. 9 Stichplatte KPL. Throat plate cpl.
8	0246 002011	0246 002012	0745 200083	0246 002757	0246 002406	0246 002405	0745 339100	0745 339320	0745 200084
10	0246 002001	0246 002002	0745 200103	0246 002756	0246 002402	0246 002401	0745 339100	0745 339320	0745 200104
12	0246 002015	0246 002016	0745 200123	0246 002758	0246 002409	0246 002408	0745 339120	0745 339330	0745 200124
14	0246 002021	0246 002022	0745 200143	0246 002759	0246 002412	0246 002411	0745 339140	0745 339150	0745 200144
16	0246 002031	0246 002032	0745 200163	0246 002760	0246 002415	0246 002414	0745 339160	0745 339170	0745 200164
18	0246 230193	0246 230183	0745 200183	0246 002767	0246 002418	0246 002417	0745 339160	0745 339170	0745 200184
20	0246 002041	0246 002042	0745 200203	0246 002762	0246 002422	0246 002421	0745 339200	0745 339210	0745 200204
22	0246 230233	0246 230233	0745 200223	0246 002763	0246 002420	0246 002419	0745 331060	0745 331070	0745 200224
24	0246 230253	0246 230243	0745 200243	0246 002768	0246 002424	0246 002423	0745 339240	0745 339250	0745 200244
26	0246 230273	0246 230263	0745 200263	0246 002769	0246 002426	0246 002425	0745 339240	0745 339250	0745 200264
28	0246 230293	0246 230283	0745 200283	0246 002771	0246 002428	0246 002427	0745 339240	0745 339250	0745 200284
30	0246 230313	0246 230303	0745 201303	0246 002770	0246 002430	0246 002429	0745 339240	0745 339250	0745 200304

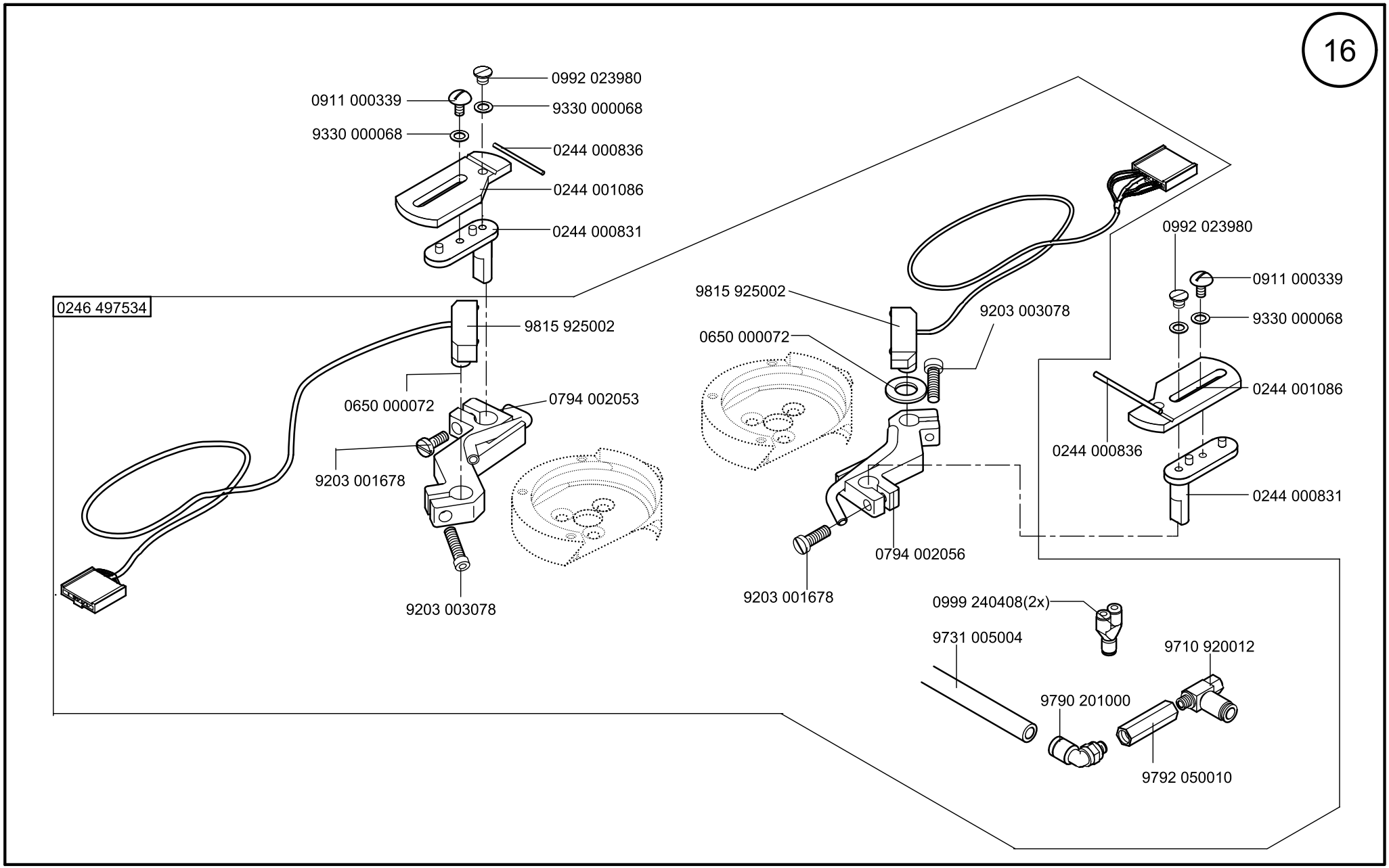

Scale 75 %

Cl. 745-34-1;-3

Ausgabe/Edition 06.2011

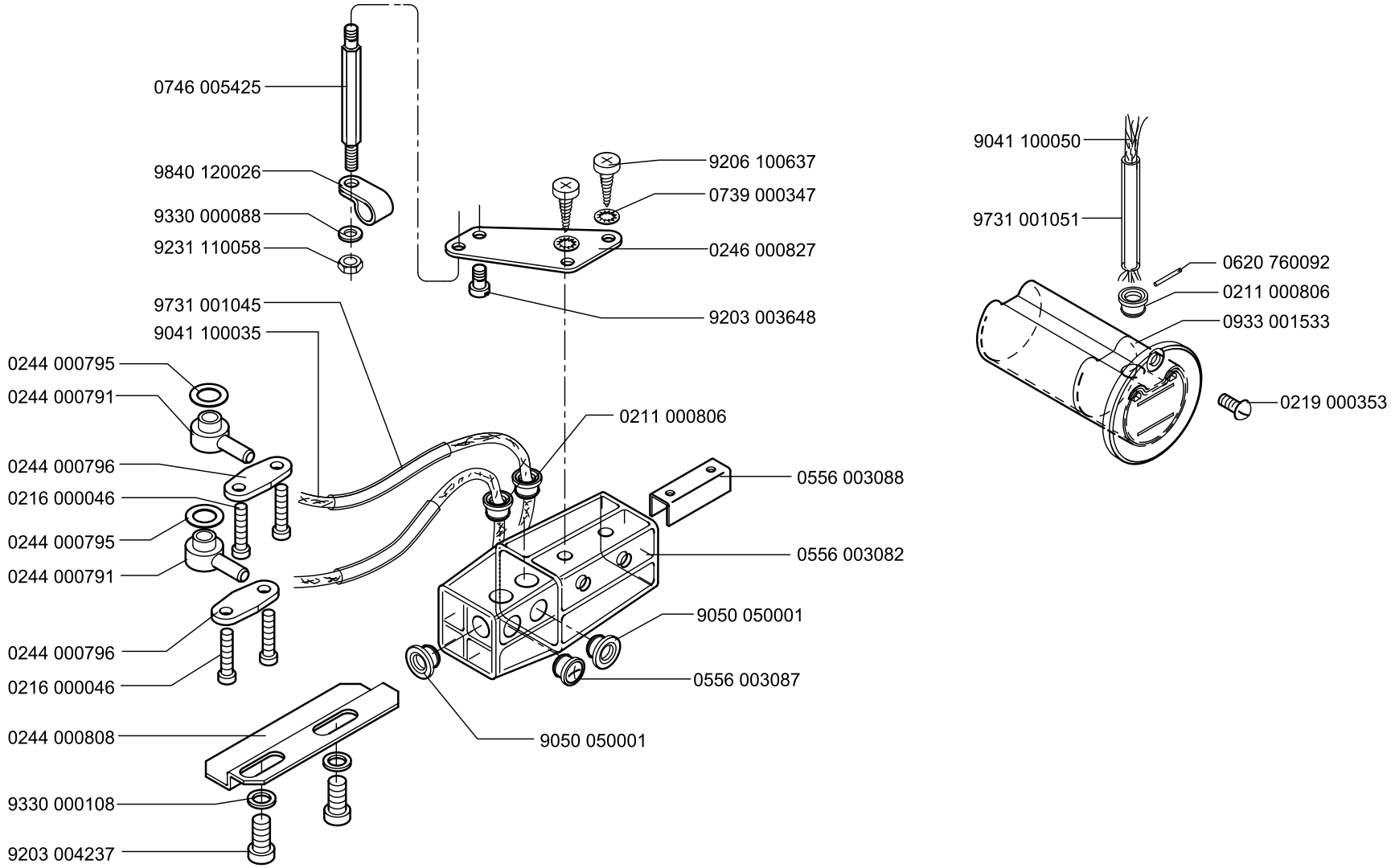
0746 005425
9840 120026
9330 000088
9231 110058
9206 100637
0739 000347
0246 000827
9203 003648
9731 001045
9041 100035
0244 000795
0244 000791
0244 000796
0216 000046
0244 000795
0244 000791
0244 000796
0216 000046
0244 000808
9330 000108
9203 004237
0211 000806
0556 003088
0556 003082
9050 050001
0556 003087
9050 050001
9041 100050
9731 001051
0620 760092
0211 000806
0933 001533
0219 000353

0246 490024

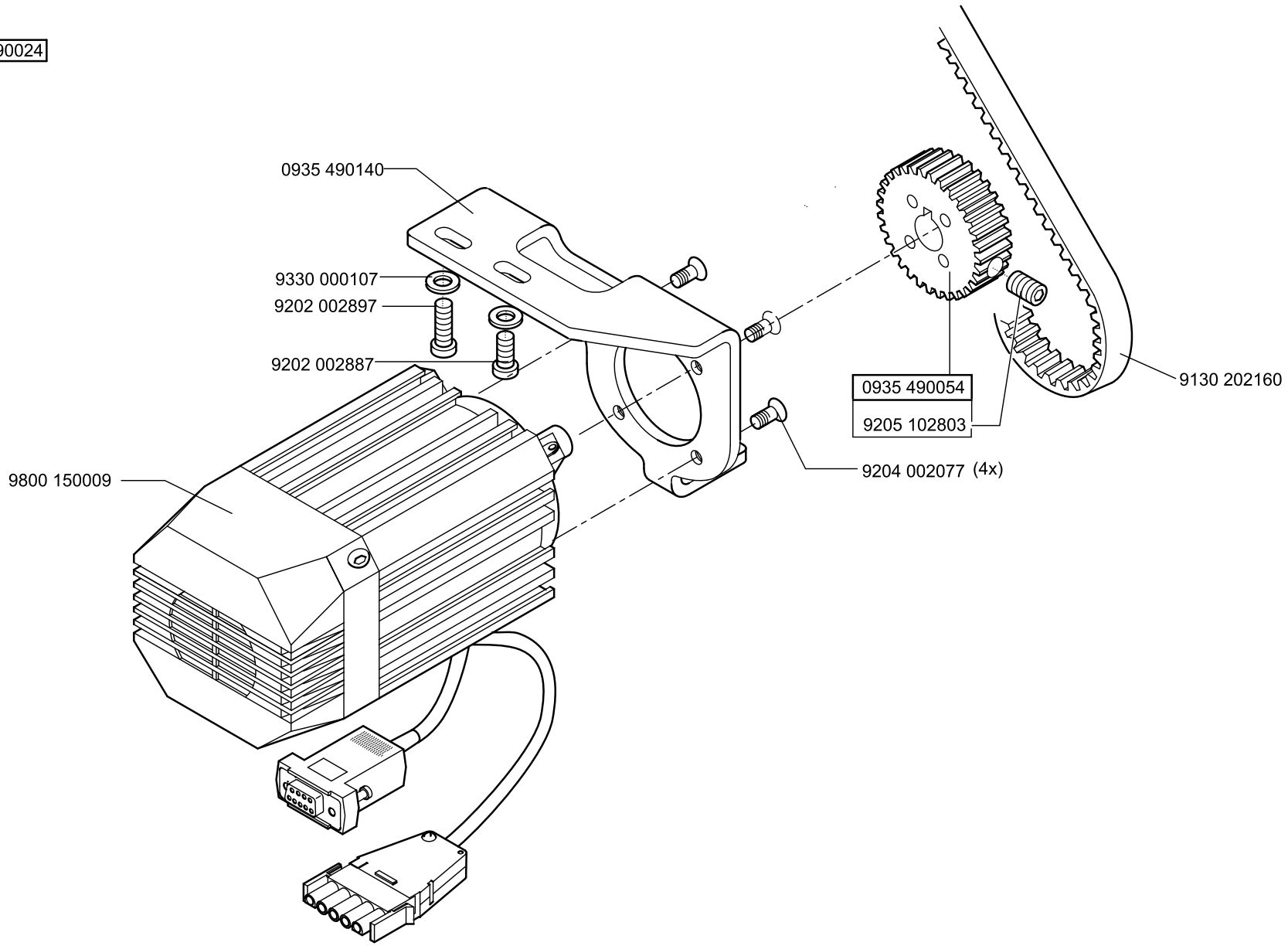

Scale 50 %

Cl. 745-34-1:-3

Ausgabe/Edition 06.2011

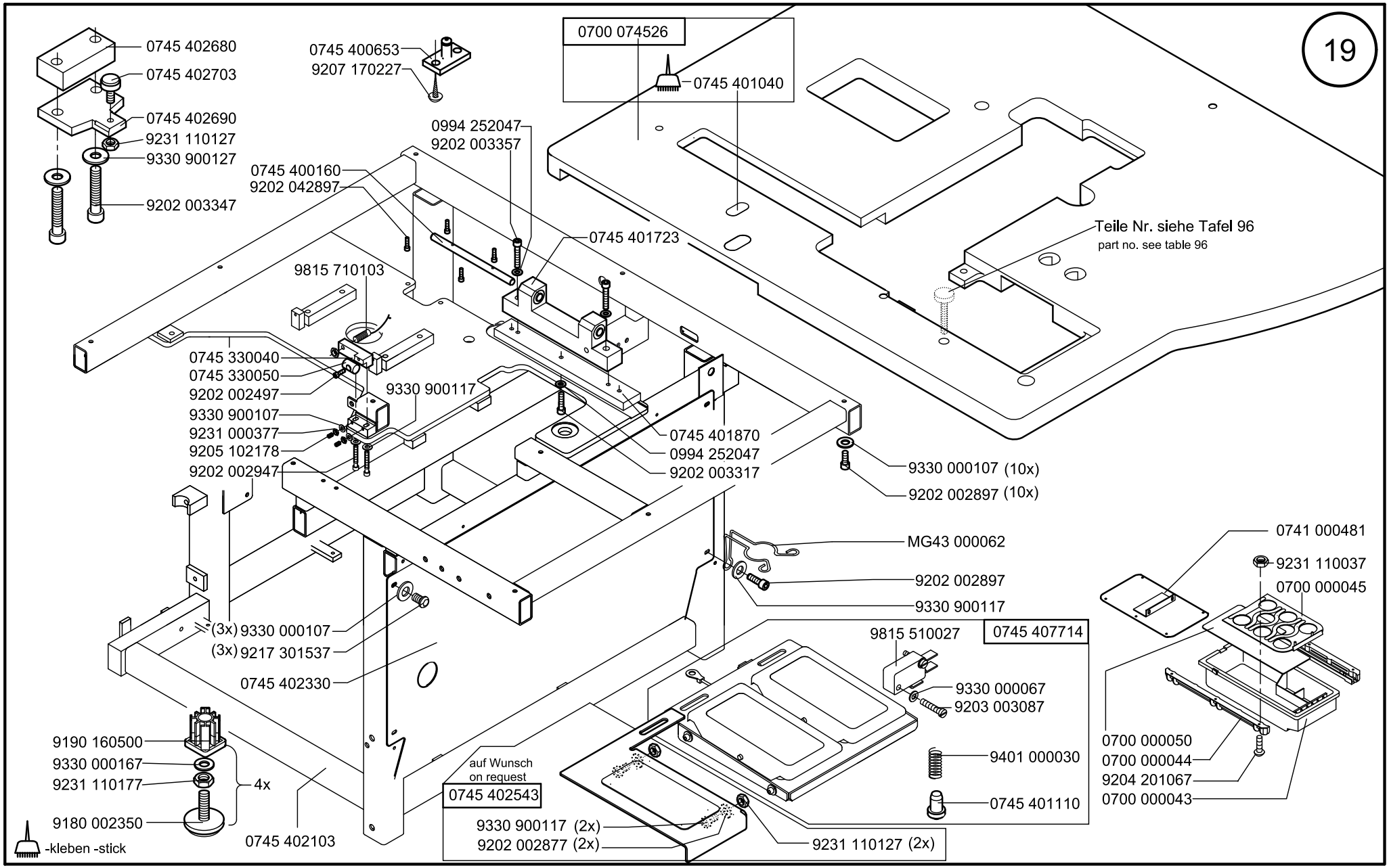

Scale 50 ,50,50%

Cl. 745-34-1;-3

Ausgabe/Edition 06.2011

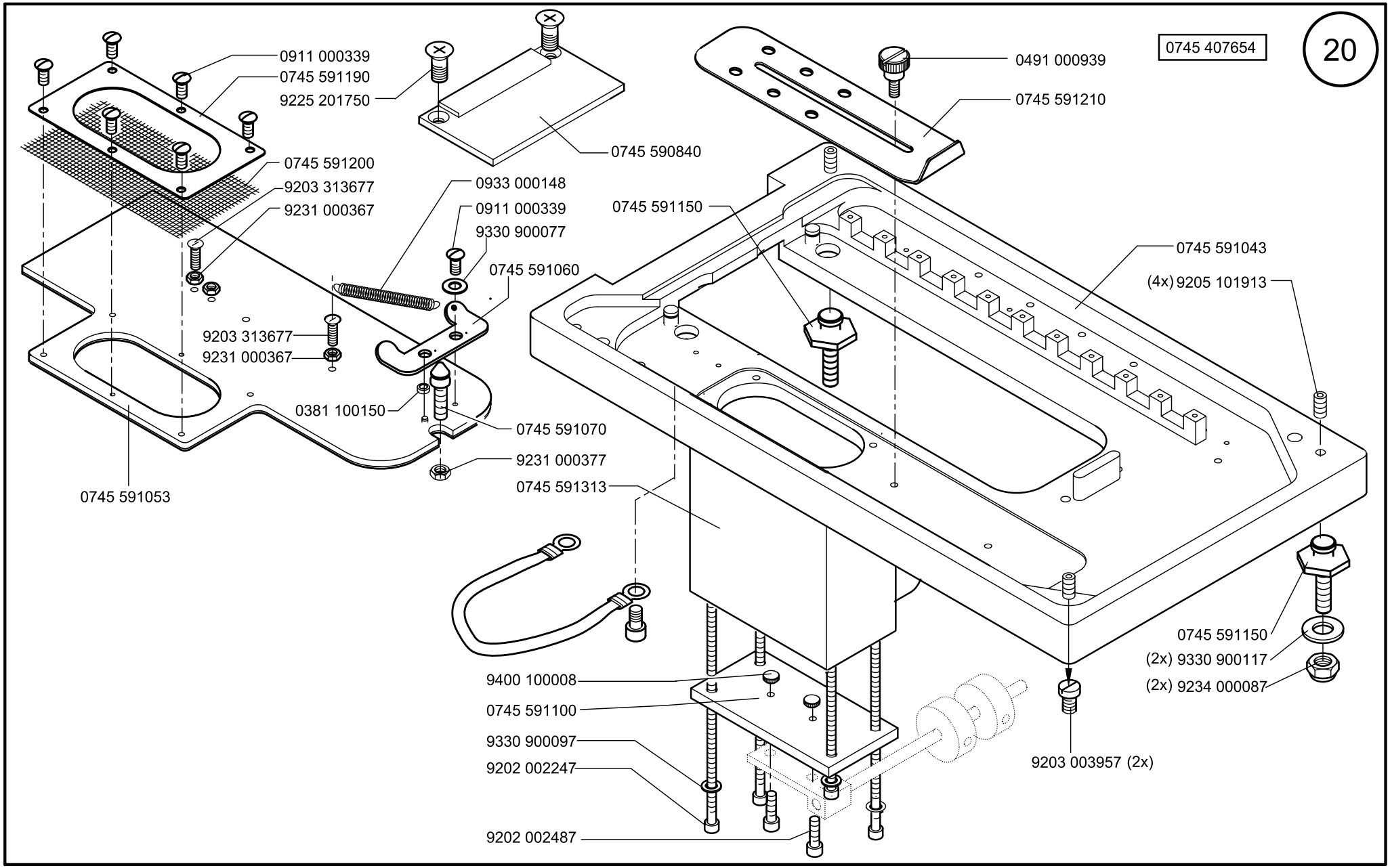

Scale 50 %

Cl. 745-34-1;-3

Ausgabe/Edition 06.2011

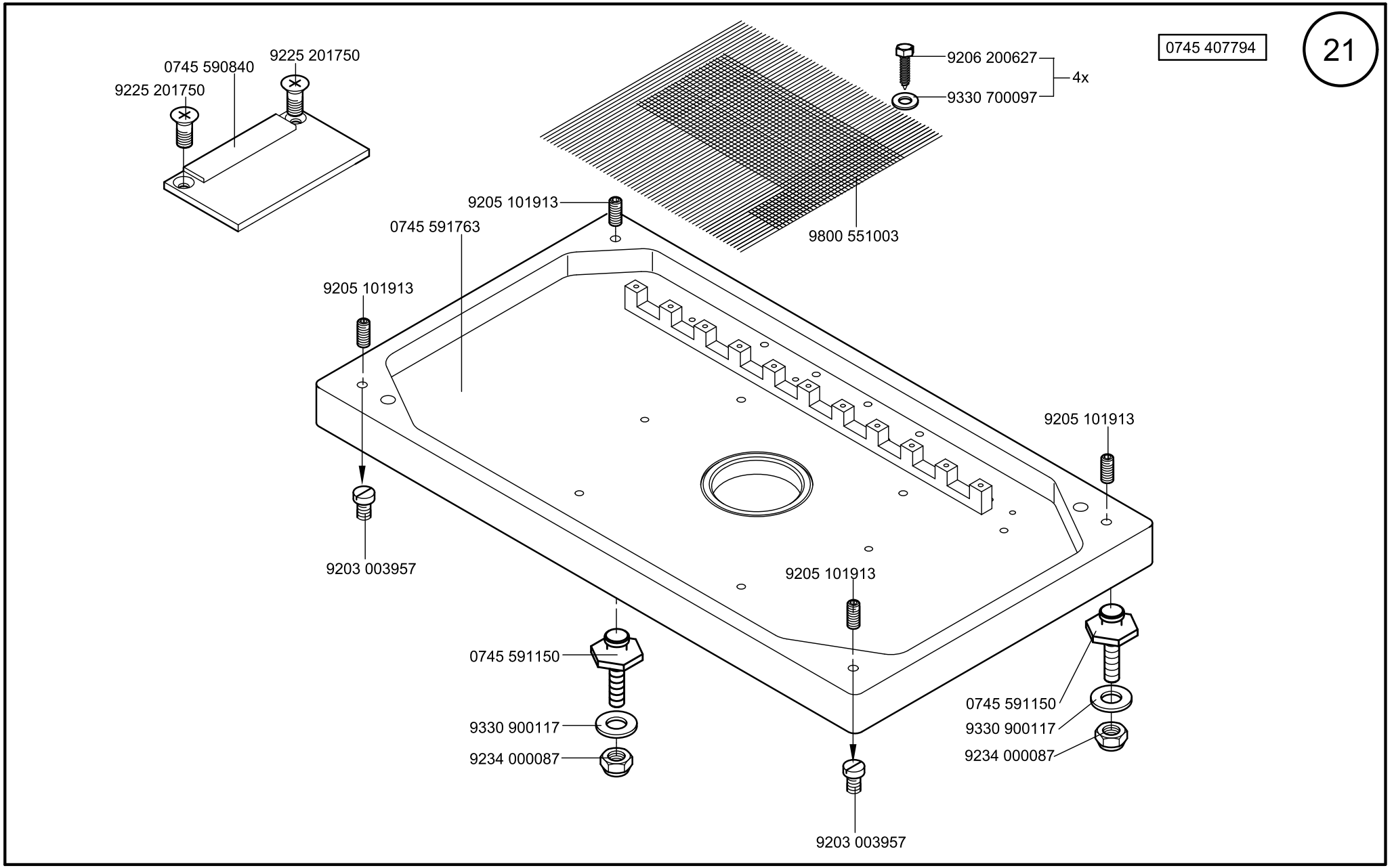

Scale 50 %

Cl. 745-34-1;-3

Ausgabe/Edition 06.2011

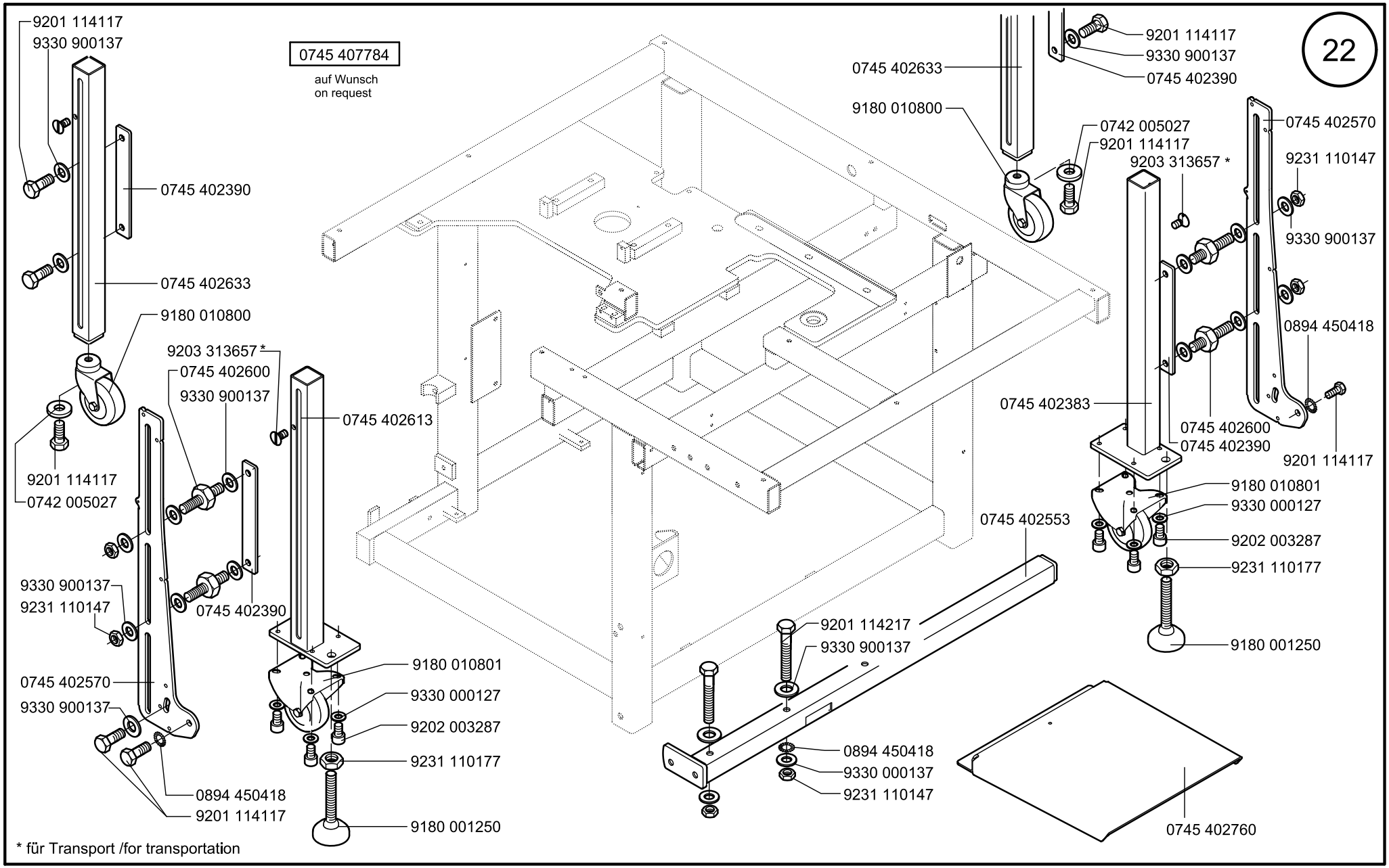

Scale 50 %

Cl. 745-34-1;-3

Ausgabe/Edition 06.2011

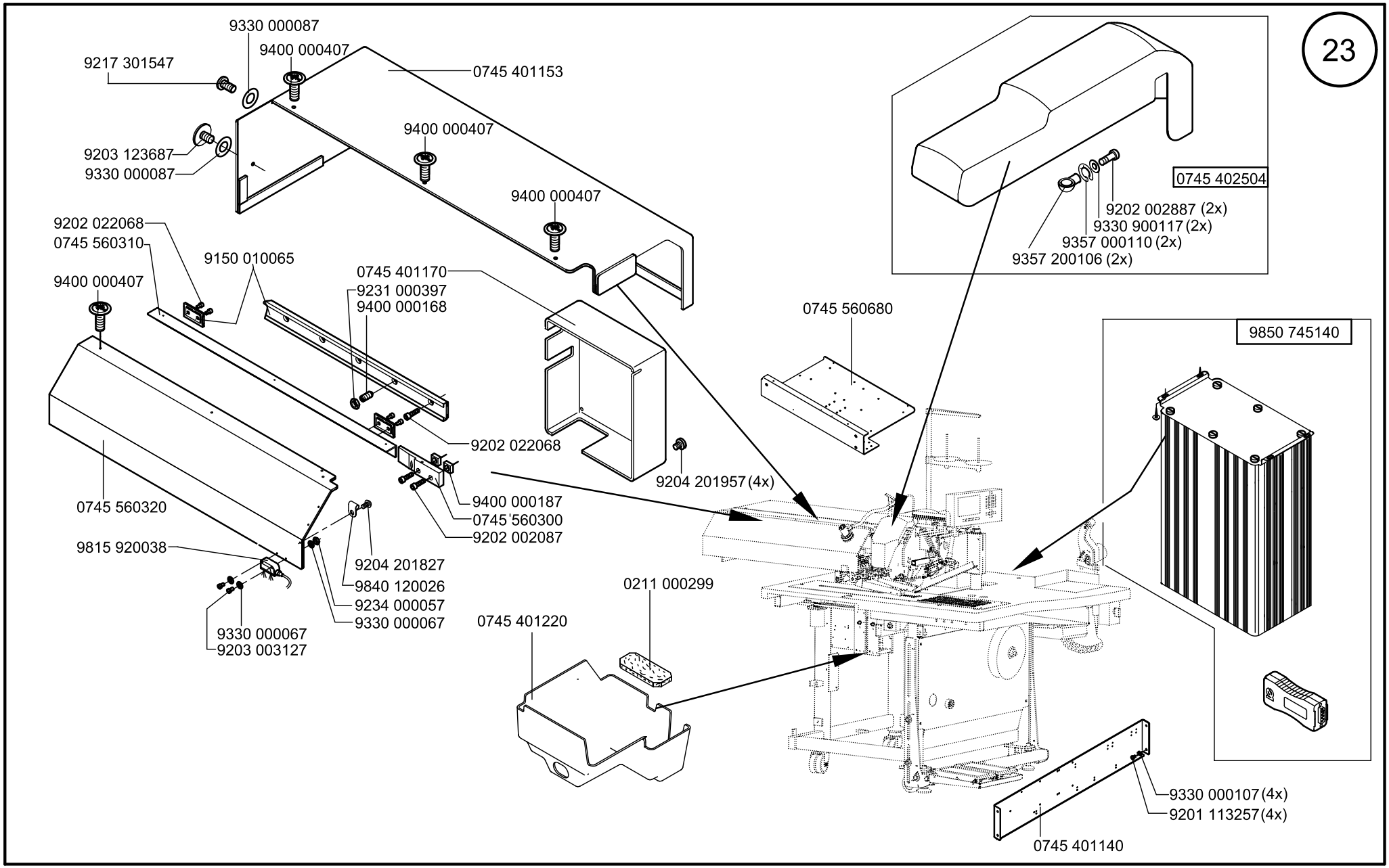

Scale 50 ,50,50 %

Cl. 745-34-1;-3

Ausgabe/Edition 06.2011

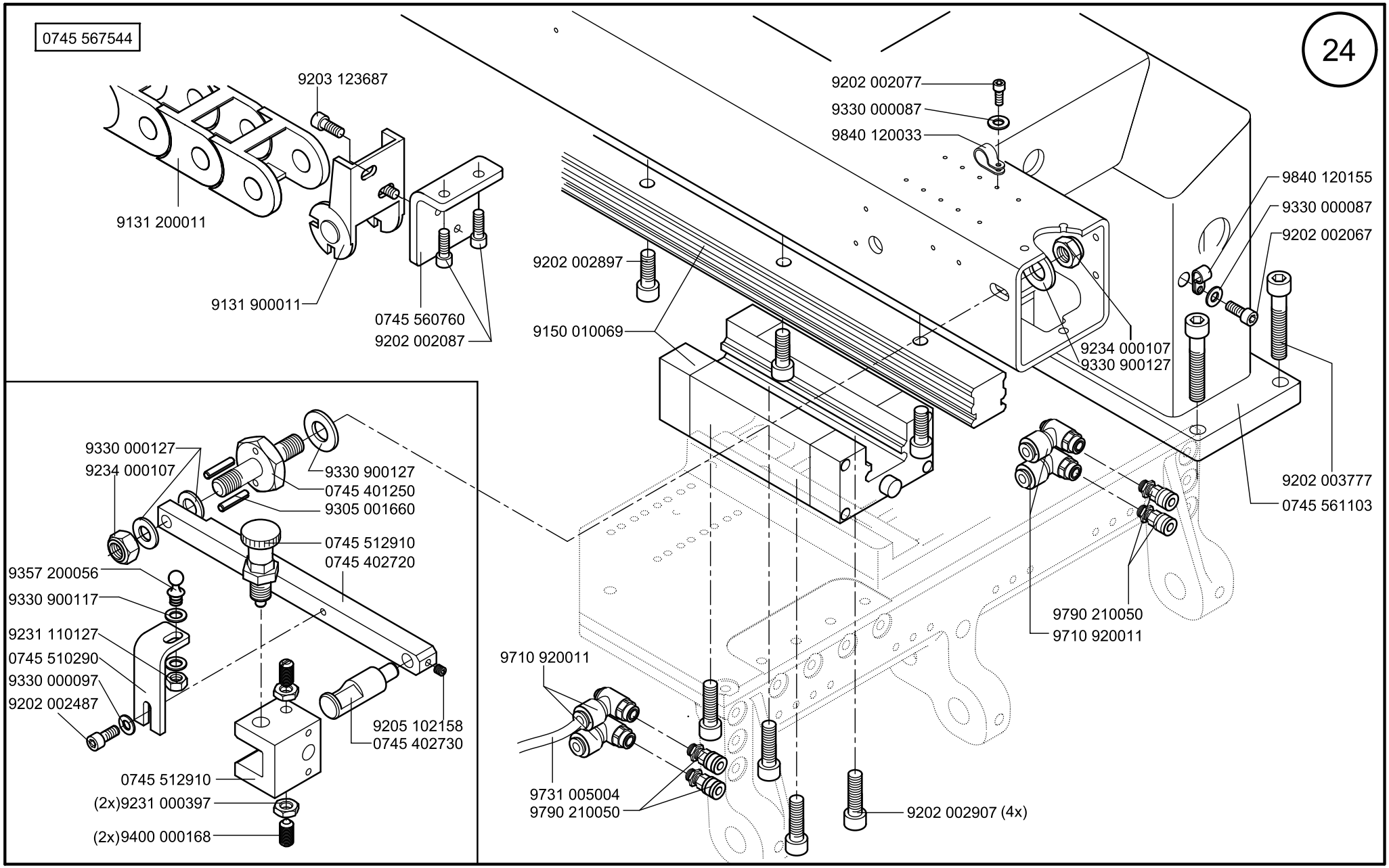

Scale 50 % , 2x50%

Cl. 745-34-1;-3

Ausgabe/Edition 06.2011

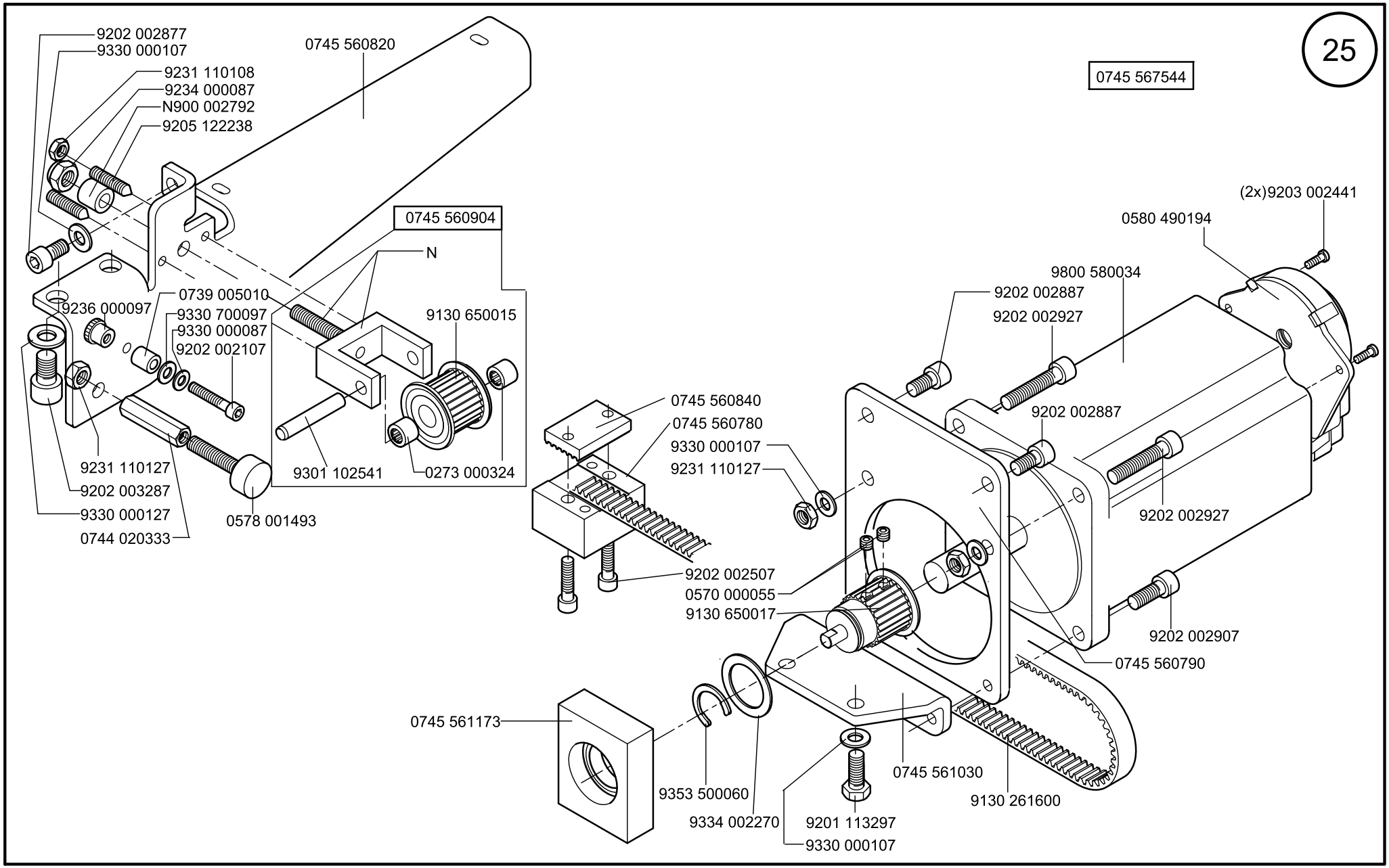

Scale 50 %

Cl. 745-34-1:-3

Ausgabe/Edition 06.2011

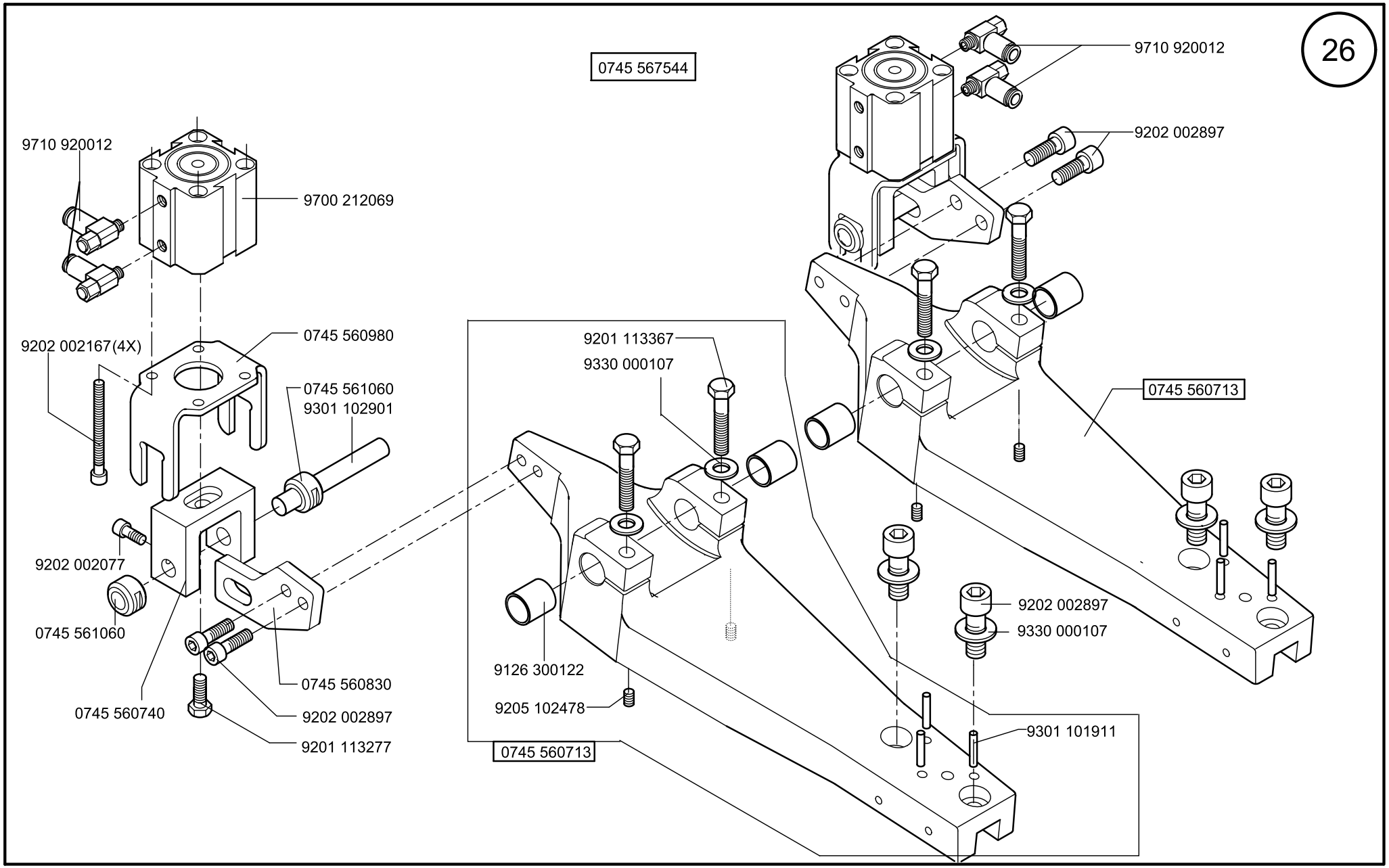
26
0745 567544
9710 920012
9202 002897
9710 920012
9700 212069
9202 002167(4X)
0745 560980
0745 561060
9301 102901
9201 113367
9330 000107
0745 560713
9202 002077
0745 561060
0745 560740
0745 560830
9202 002897
9201 113277
9126 300122
9205 102478
0745 560713
9202 002897
9330 000107
9301 101911

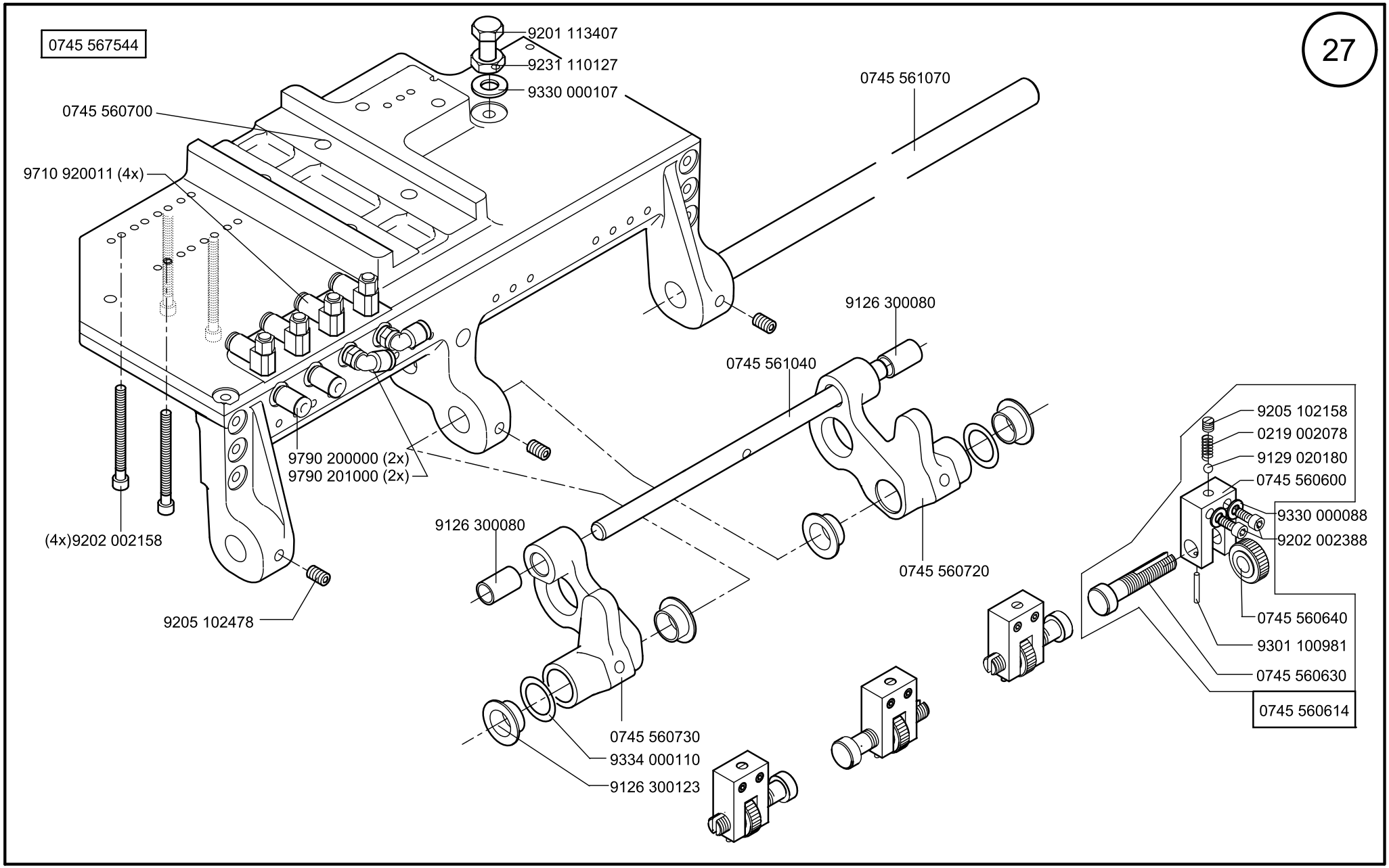

Scale 50 %

Cl. 745-34-1:-3

Ausgabe/Edition 06.2011

0745 567554

28

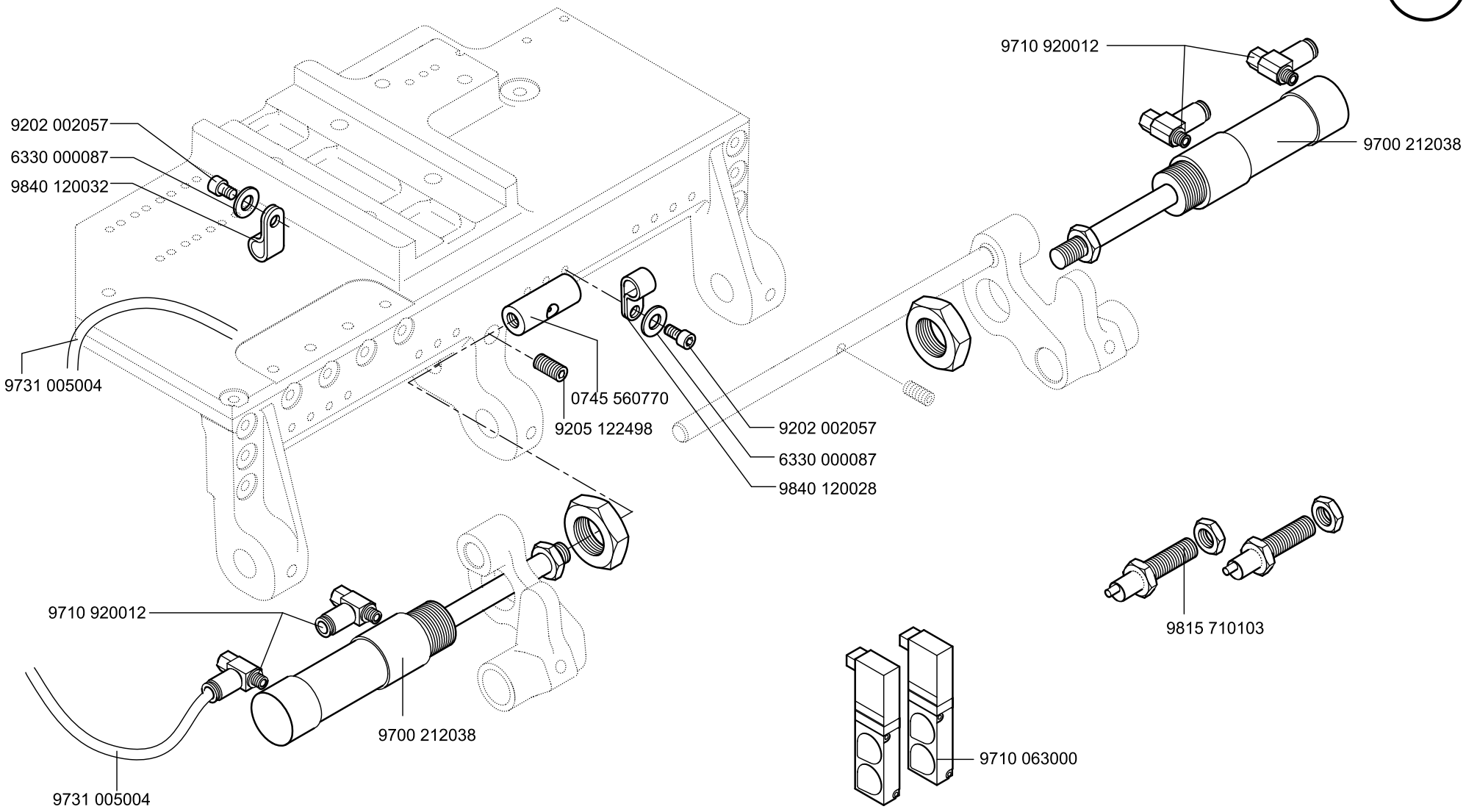

Scale 50 %

Cl. 745-34-1;-3

Ausgabe/Edition 06.2011

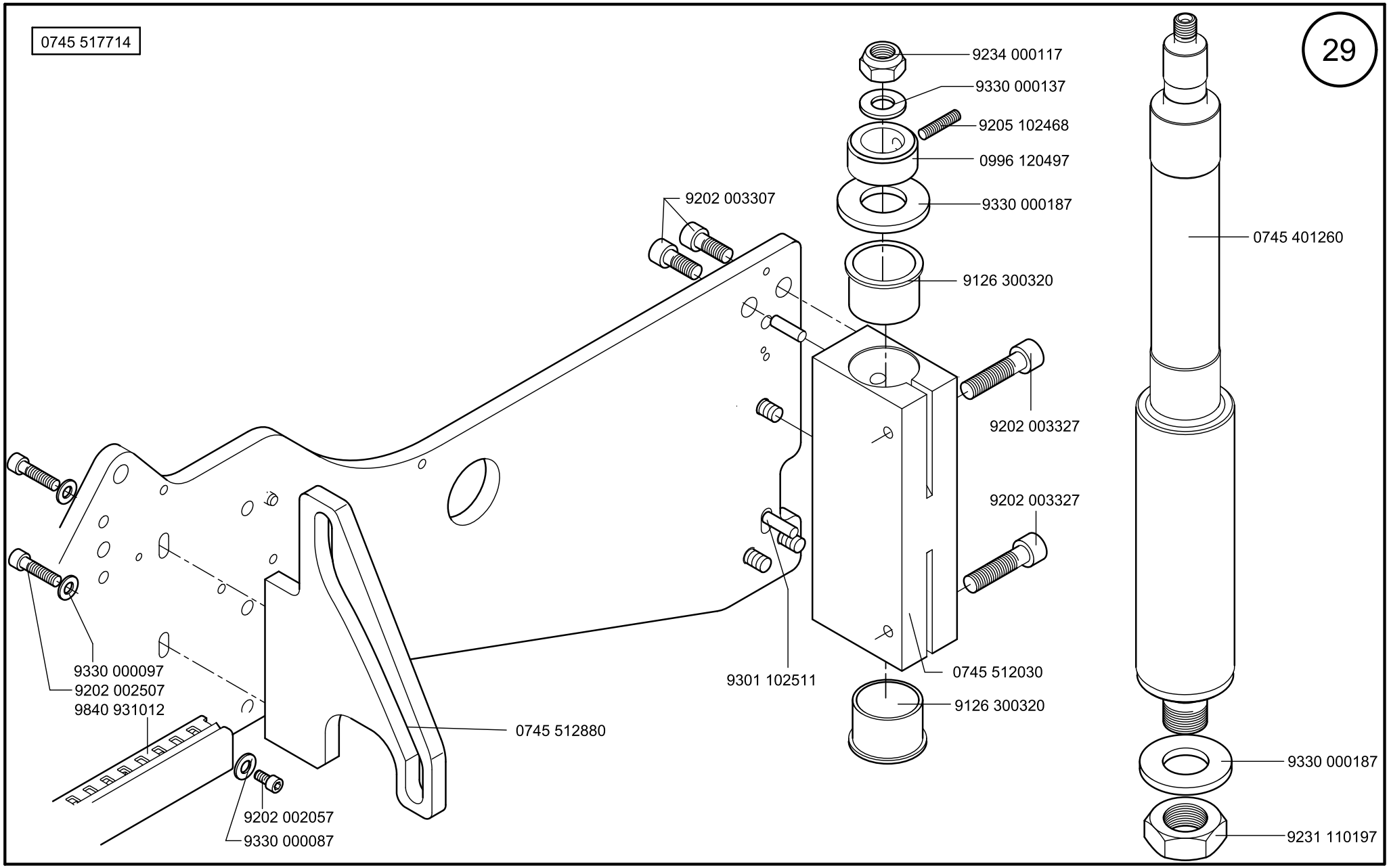

Scale 50 %

Cl. 745-34-1;-3

Ausgabe/Edition 06.2011

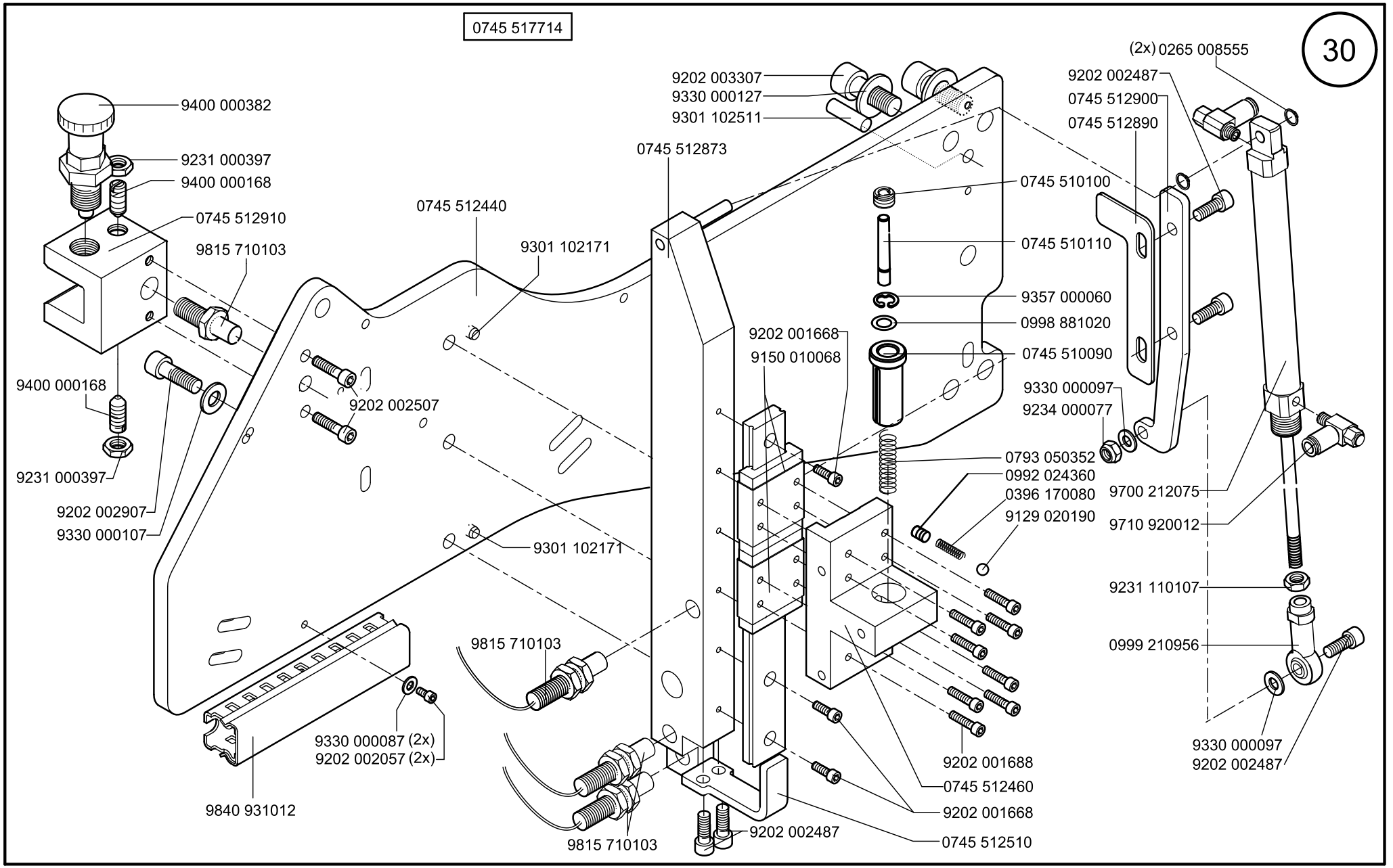

Scale 50 %

Cl. 745-34-1,-3

Ausgabe/Edition 06.2011

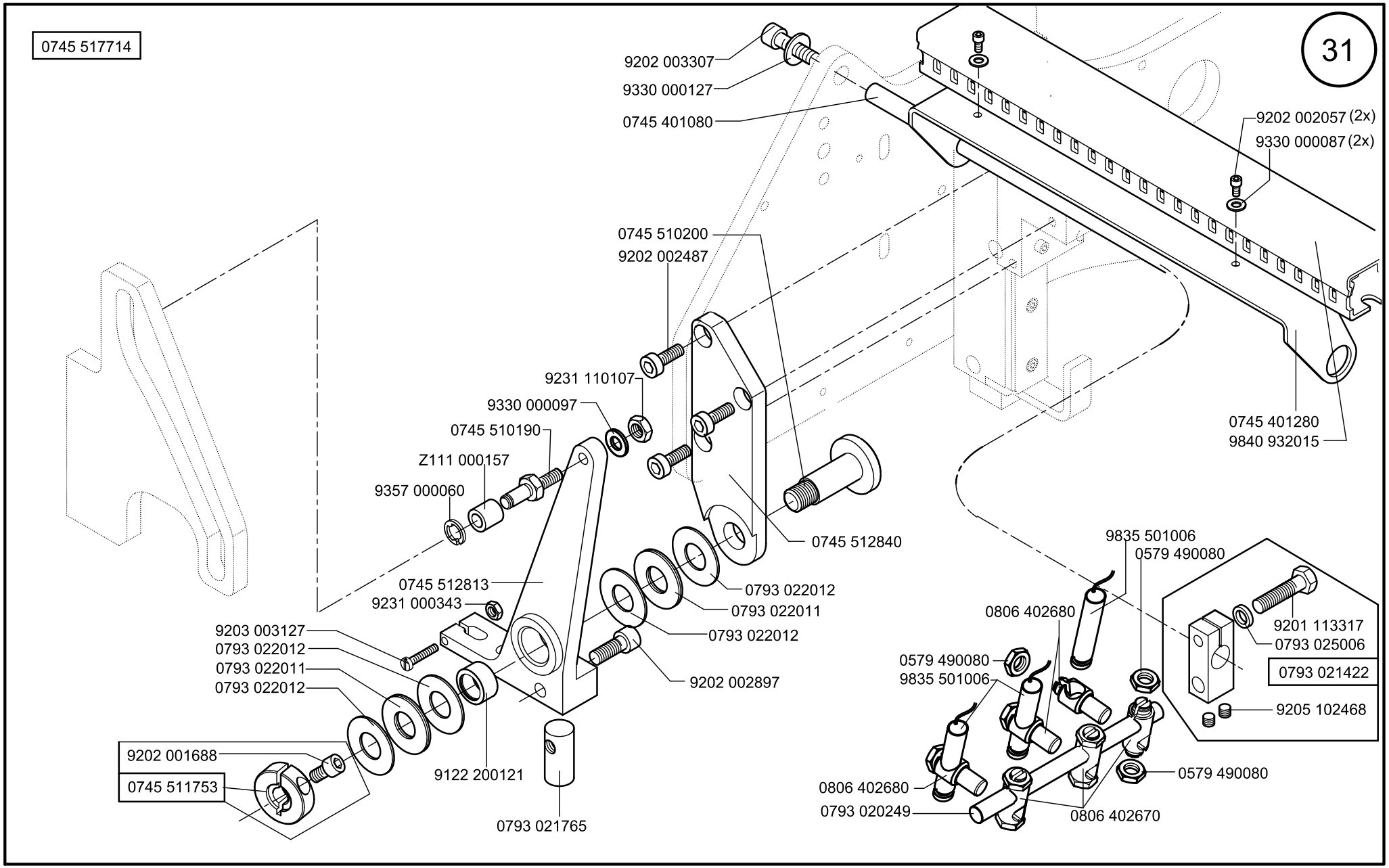

Scale 50 %

CL. 745-34-1;-3

Ausgabe/Edition 06.2011

0745 517694

Cl. 745-34-3 D

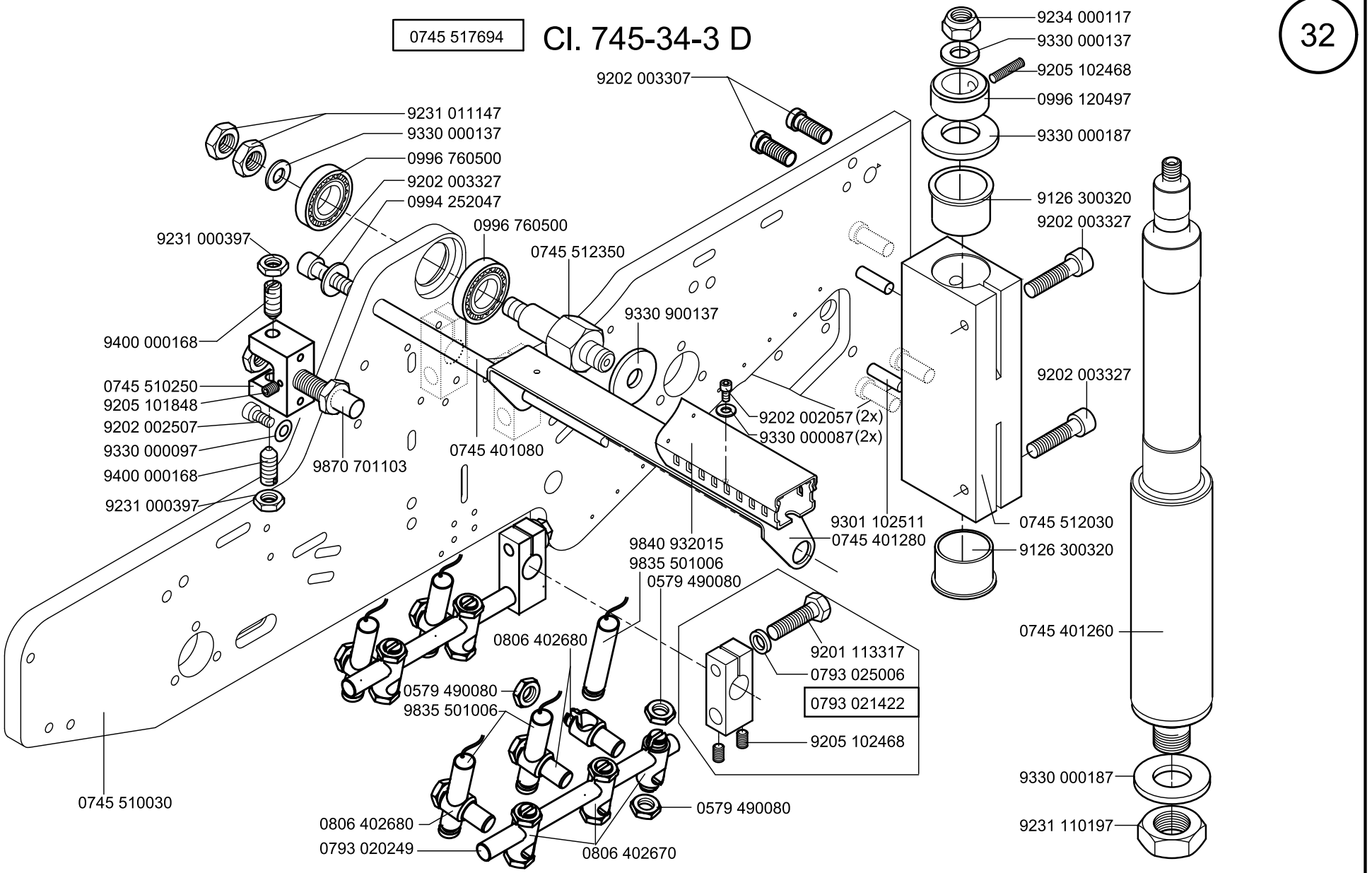

Scale 40 %

Cl. 745-34-1:-3

Ausgabe/Edition 06.2011

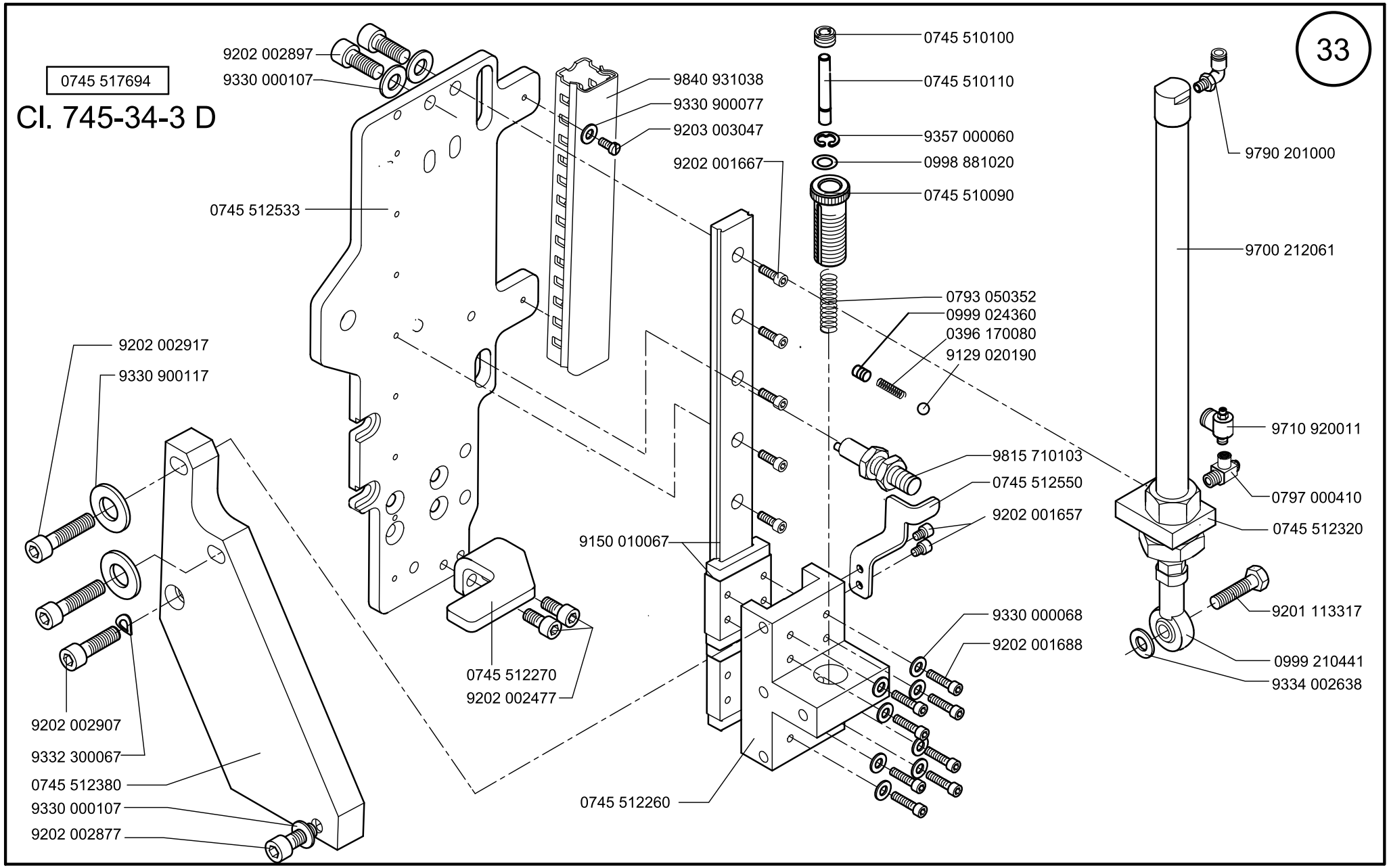

Scale 50 %

Cl. 745-34-1:-3

Ausgabe/Edition 06.2011

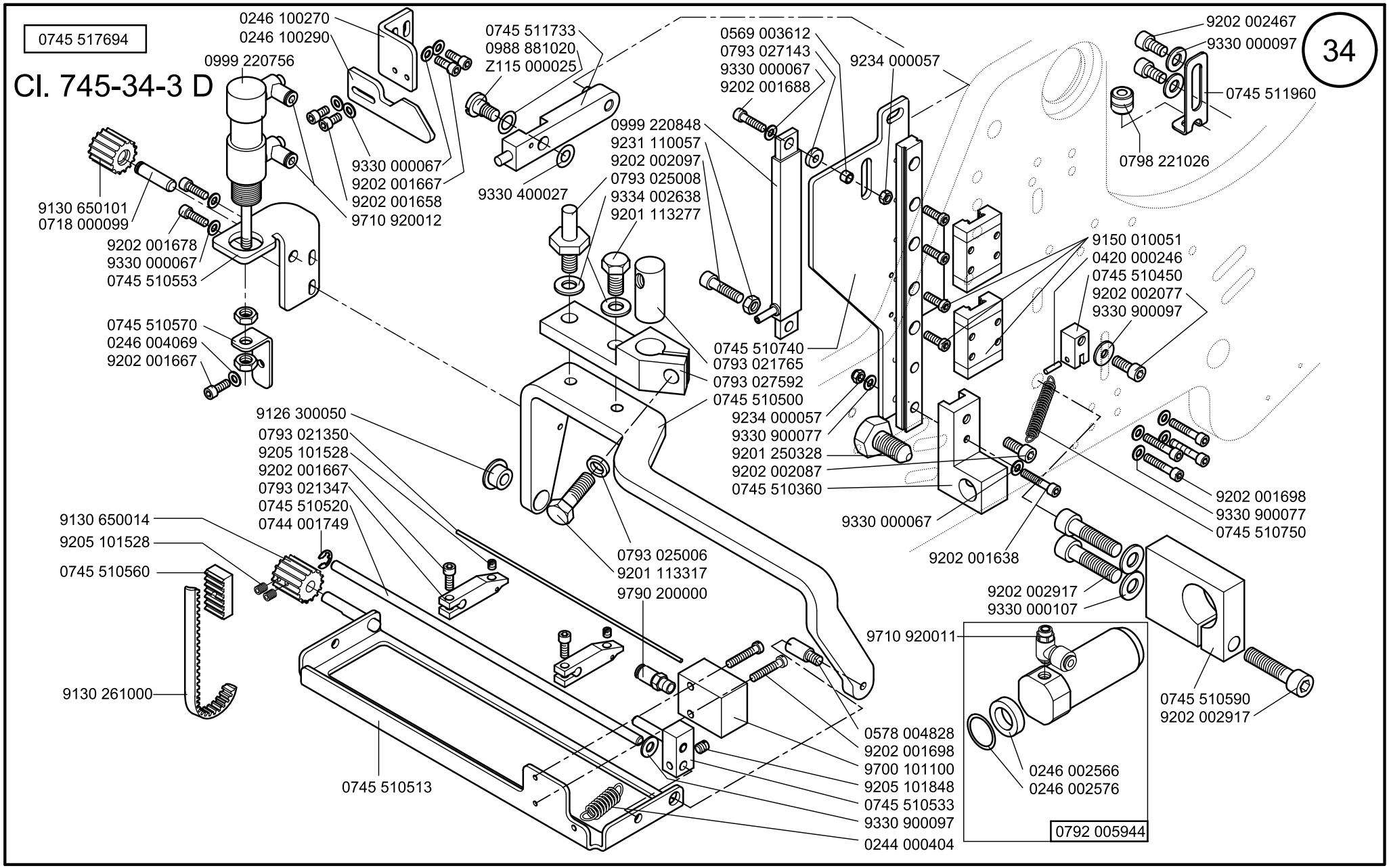

Scale 50 %

Cl. 745-34-1:-3

Ausgabe/Edition 06.2011

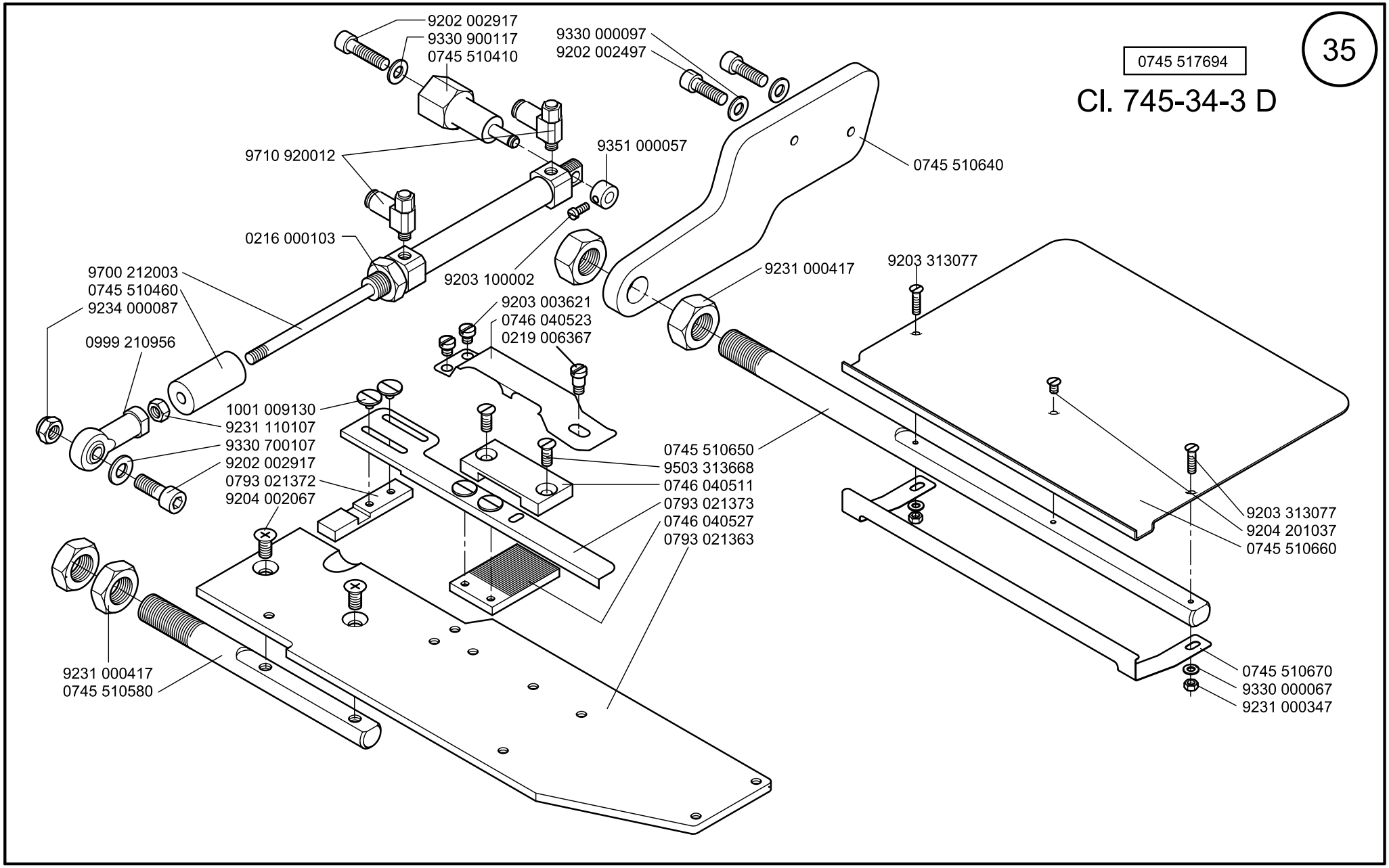

Scale 50 %

Cl. 745-34-1:-3

Ausgabe/Edition 06.2011

0745 517694

Cl. 745-34-3 D

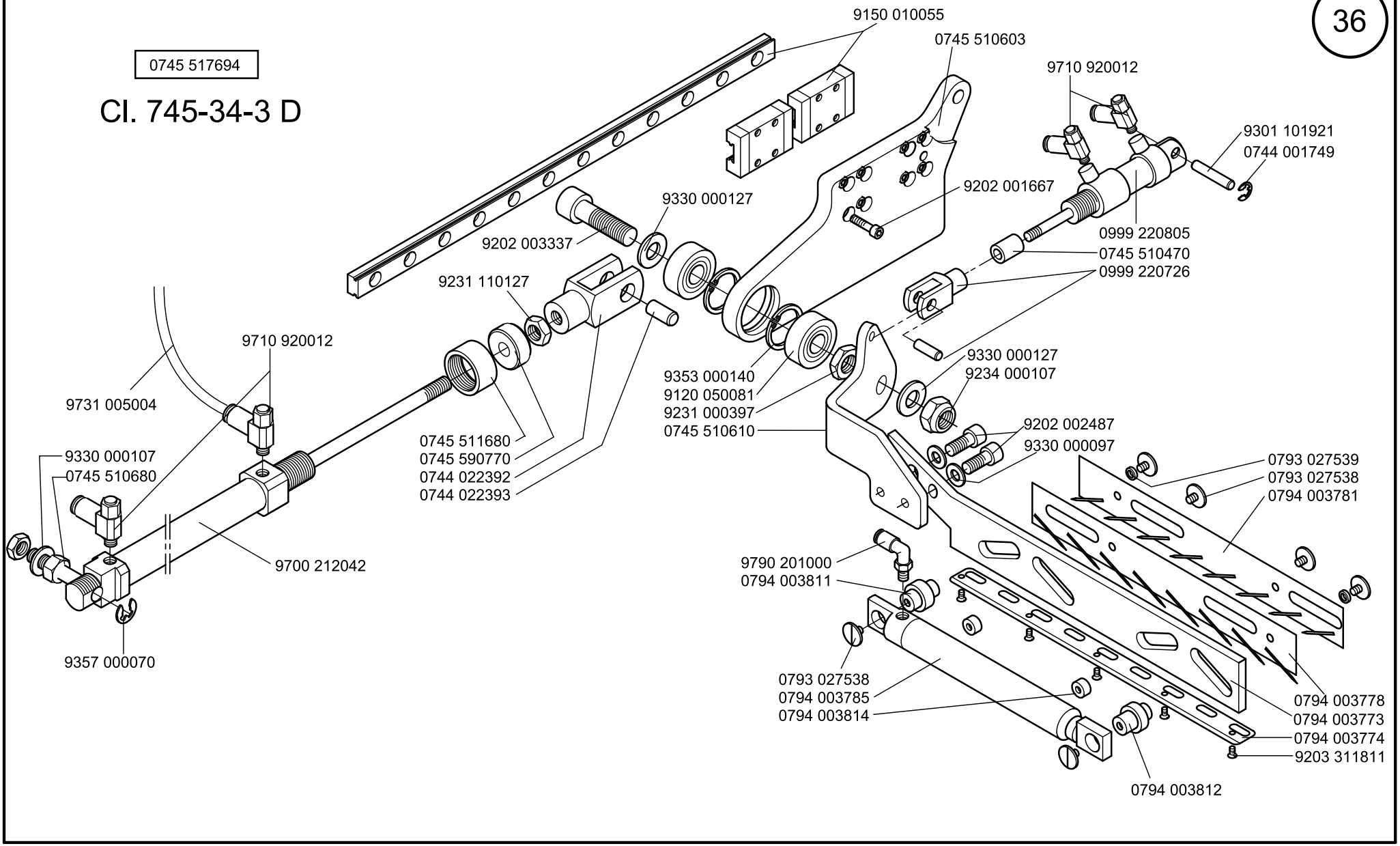

0745 517704

Cl. 745-34-1 B
Cl. 745-34-3 B/F

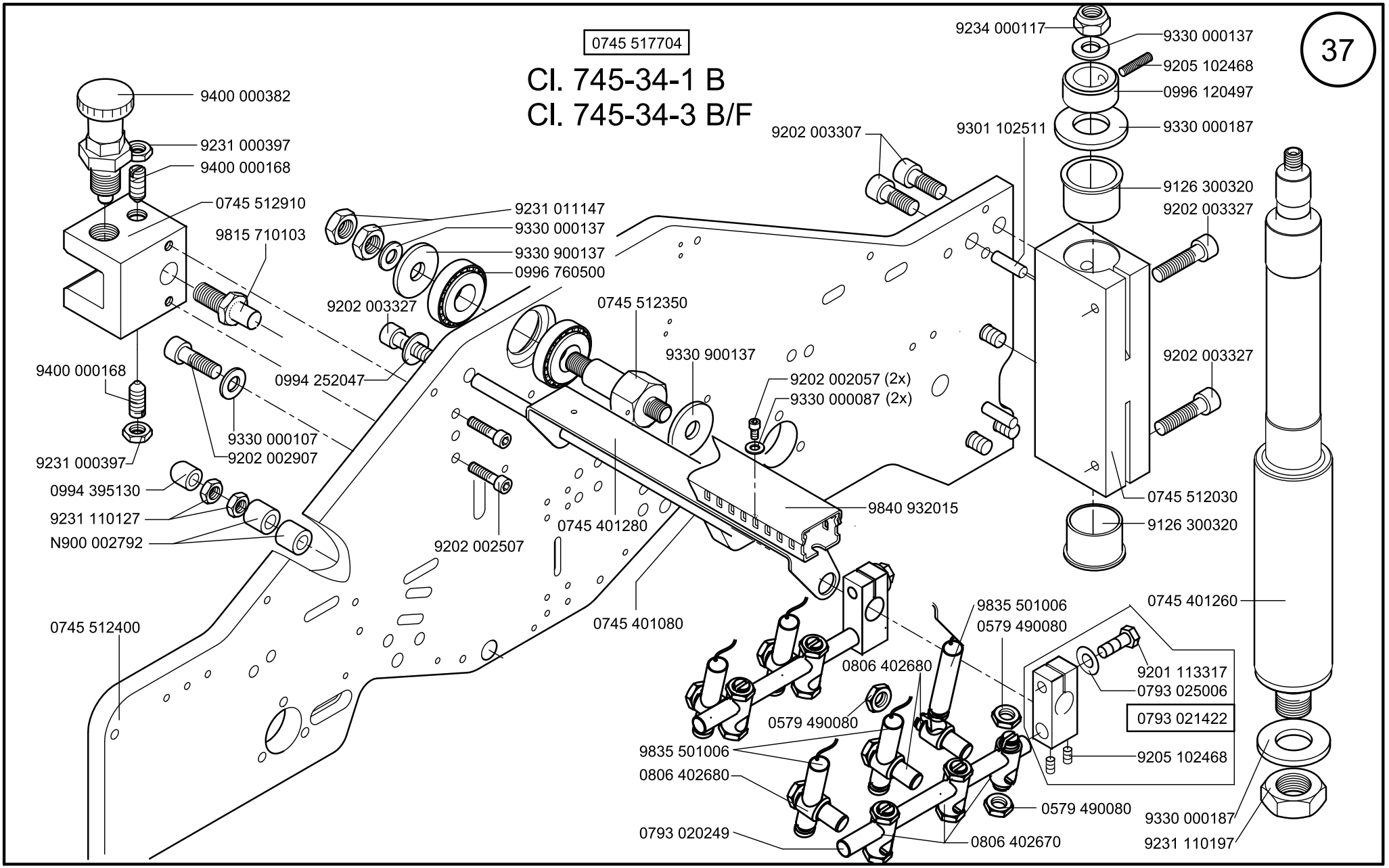

Scale 40 %

Cl. 745-34-1,-3

Ausgabe/Edition 06.2011

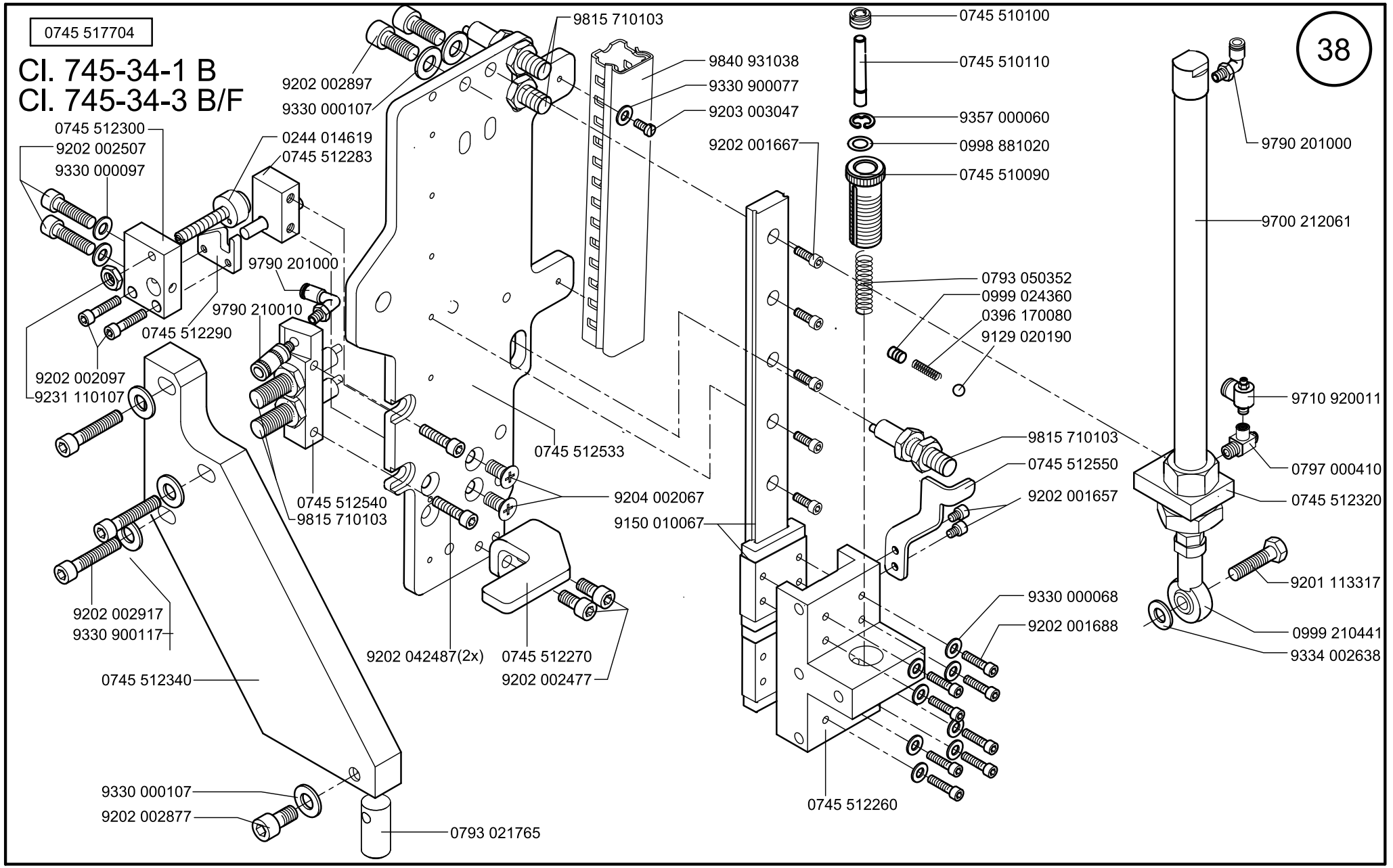

Scale 50 %

Cl. 745-34-1;-3

Ausgabe/Edition 06.2011

Cl. 745-34-1 B
Cl. 745-34-3 B/F

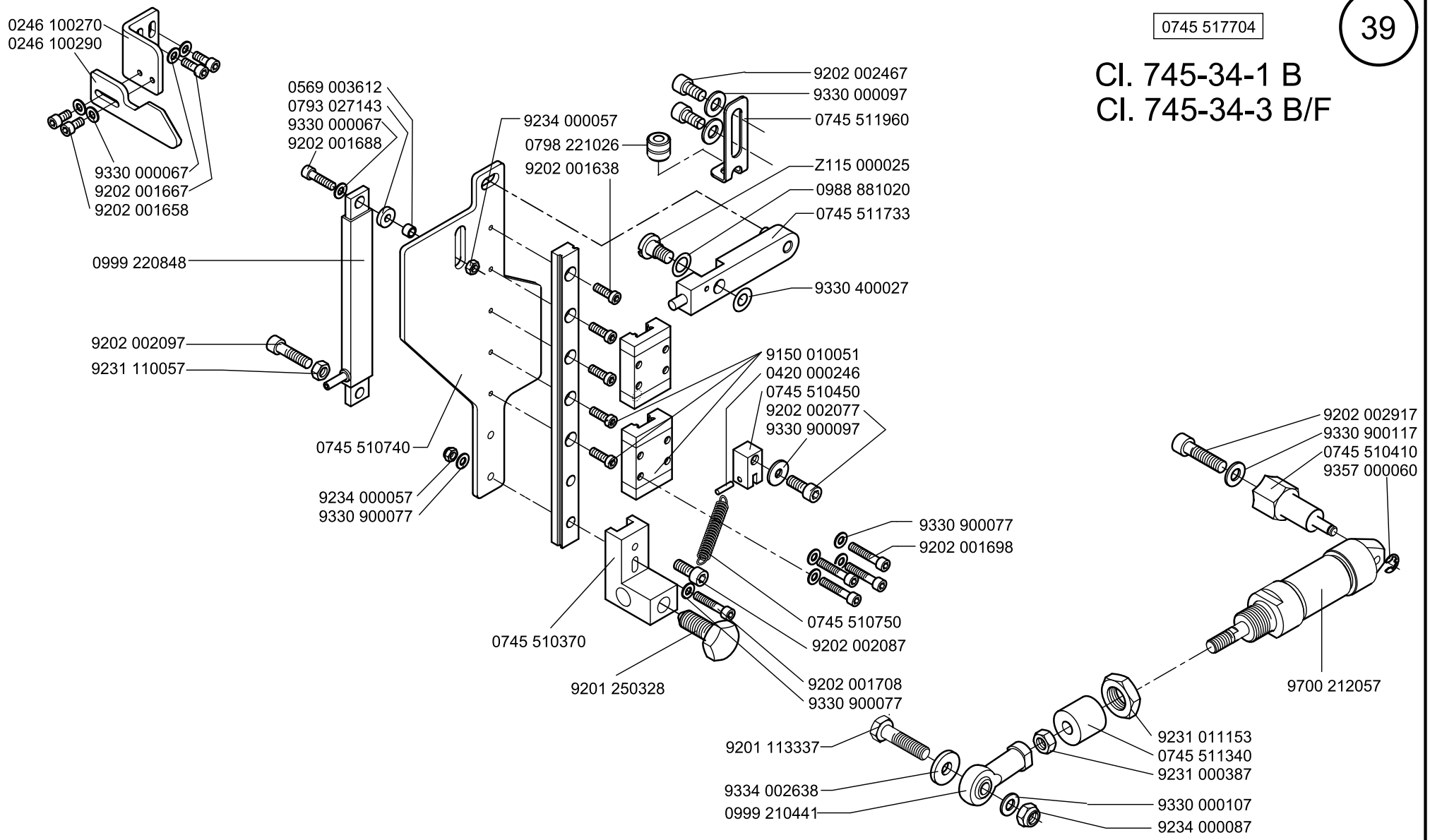

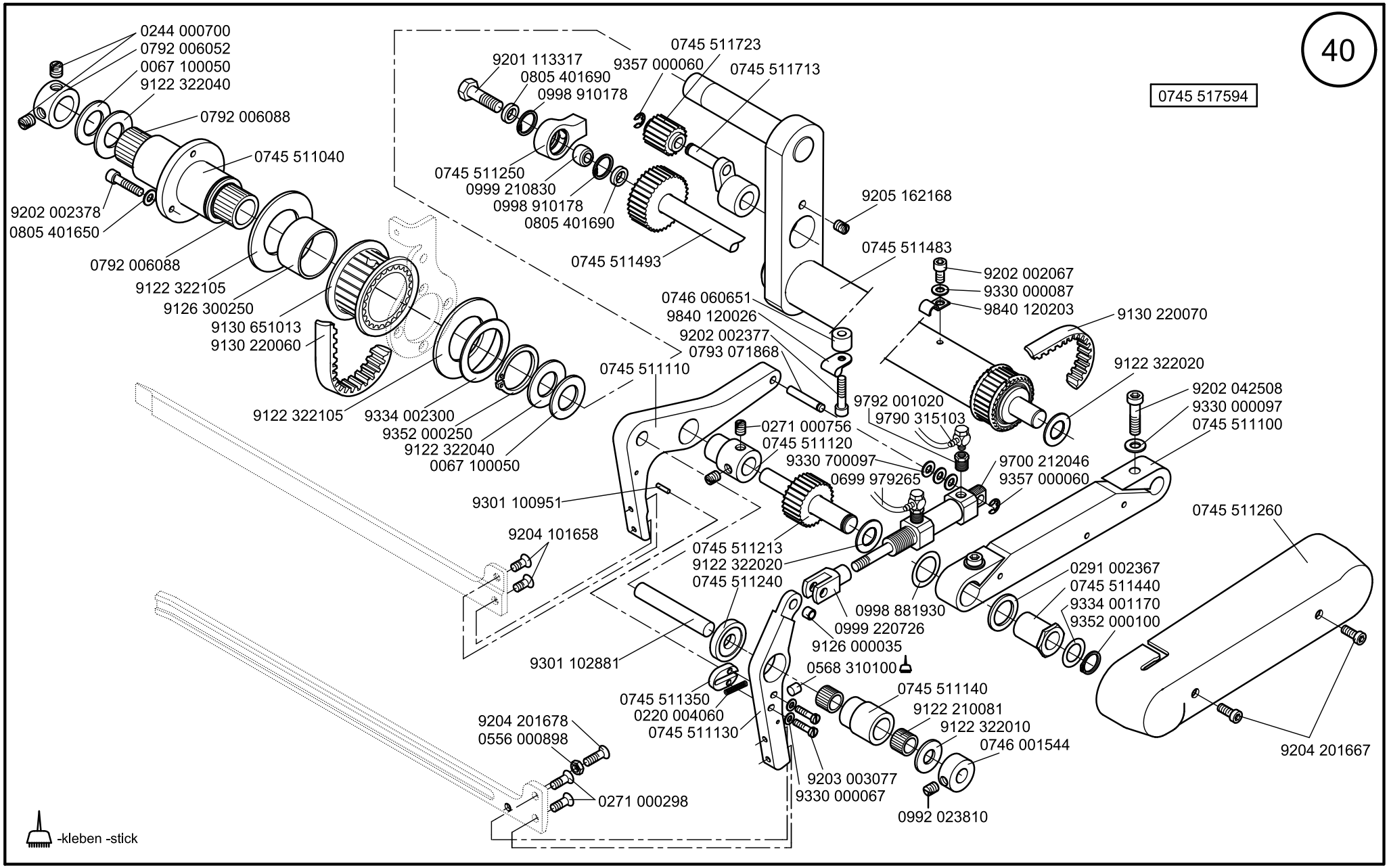

Scale 50 %

Cl. 745-34-1;-3

Ausgabe/Edition 06.2011

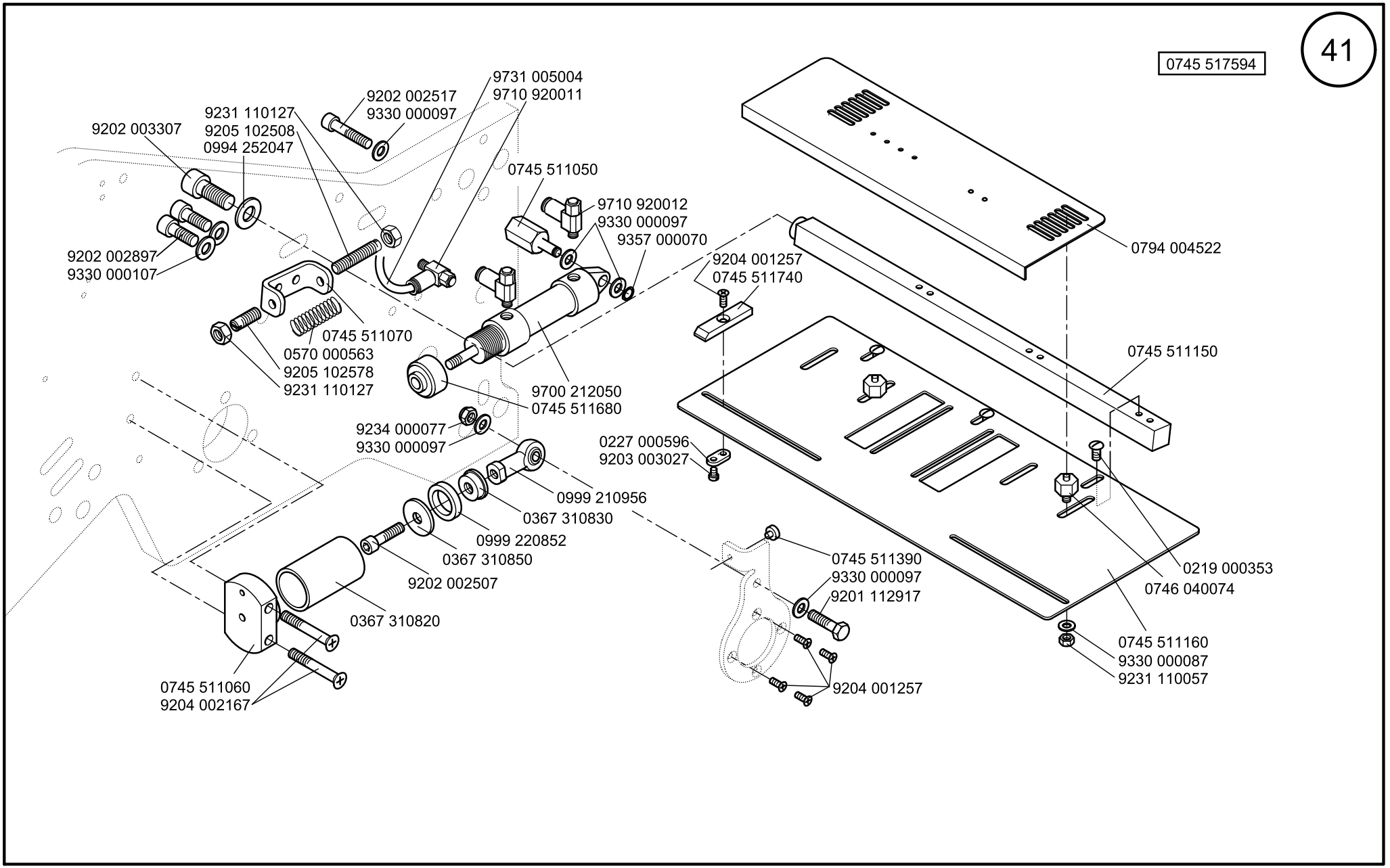

Scale 50 %

Cl. 745-34-1;-3

Ausgabe/Edition 06.2011

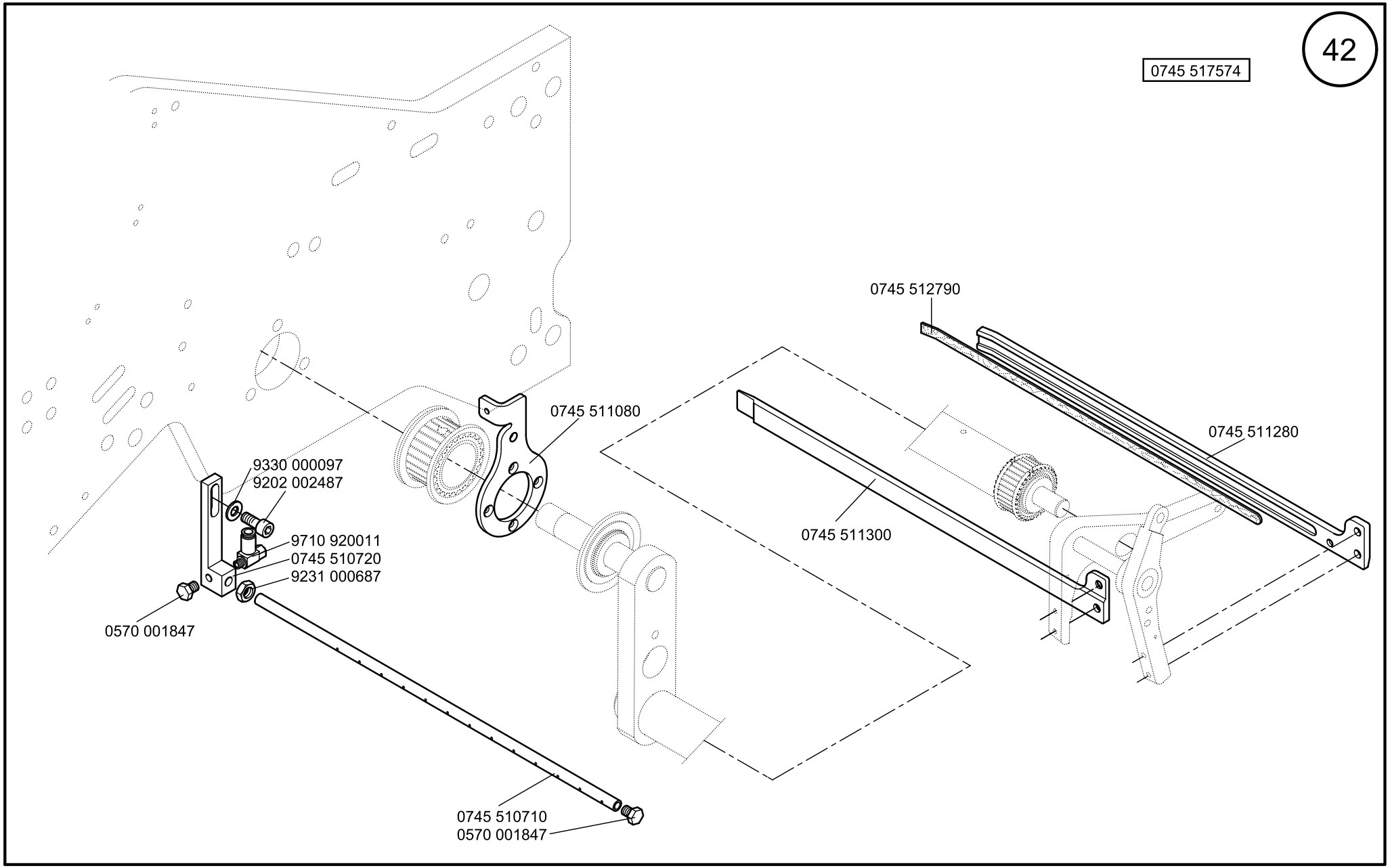

Scale 40 %

Cl. 745-34-1;-3

Ausgabe/Edition 06.2011

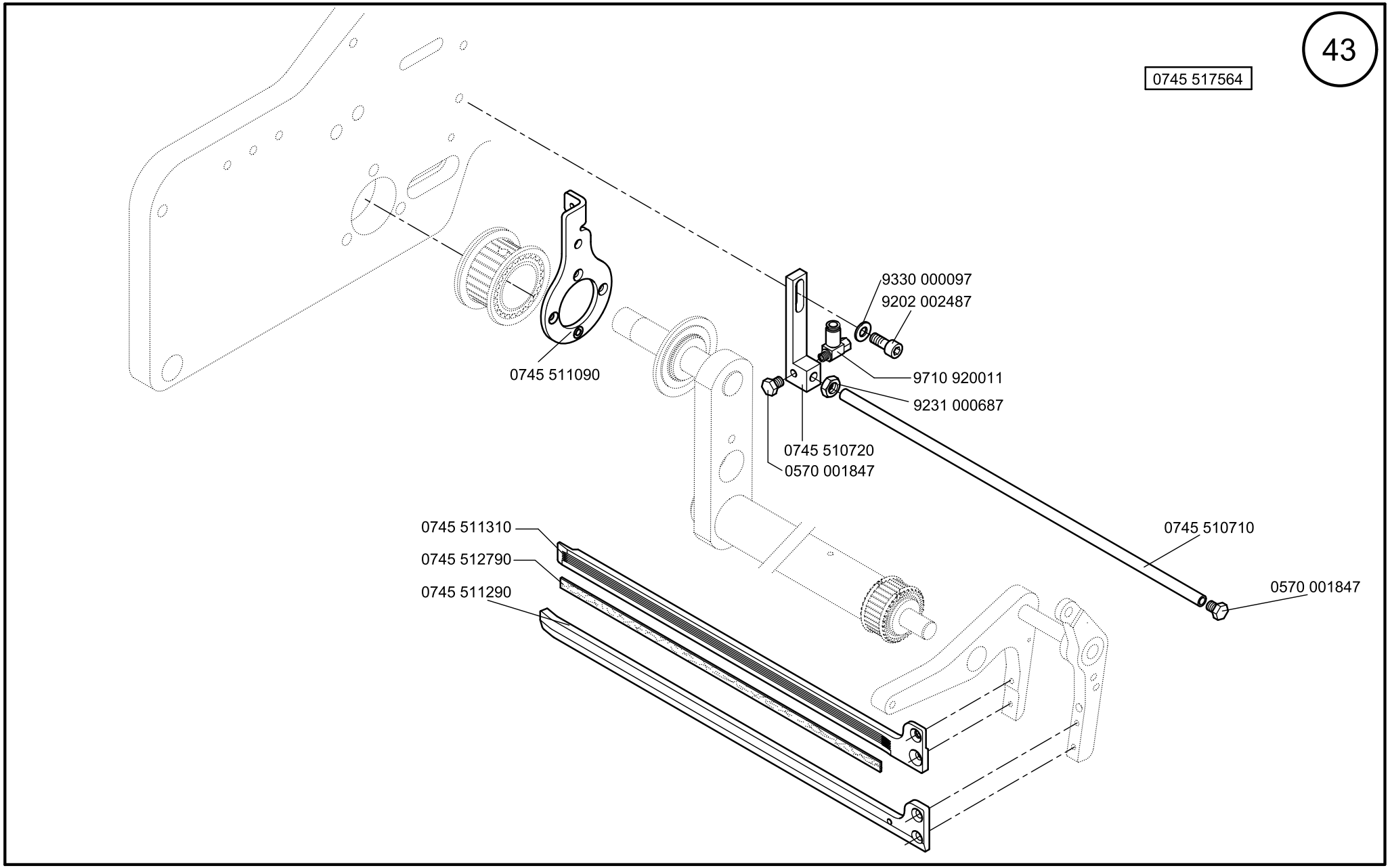

Scale 40 %

Cl. 745-34-1;-3

Ausgabe/Edition 06.2011

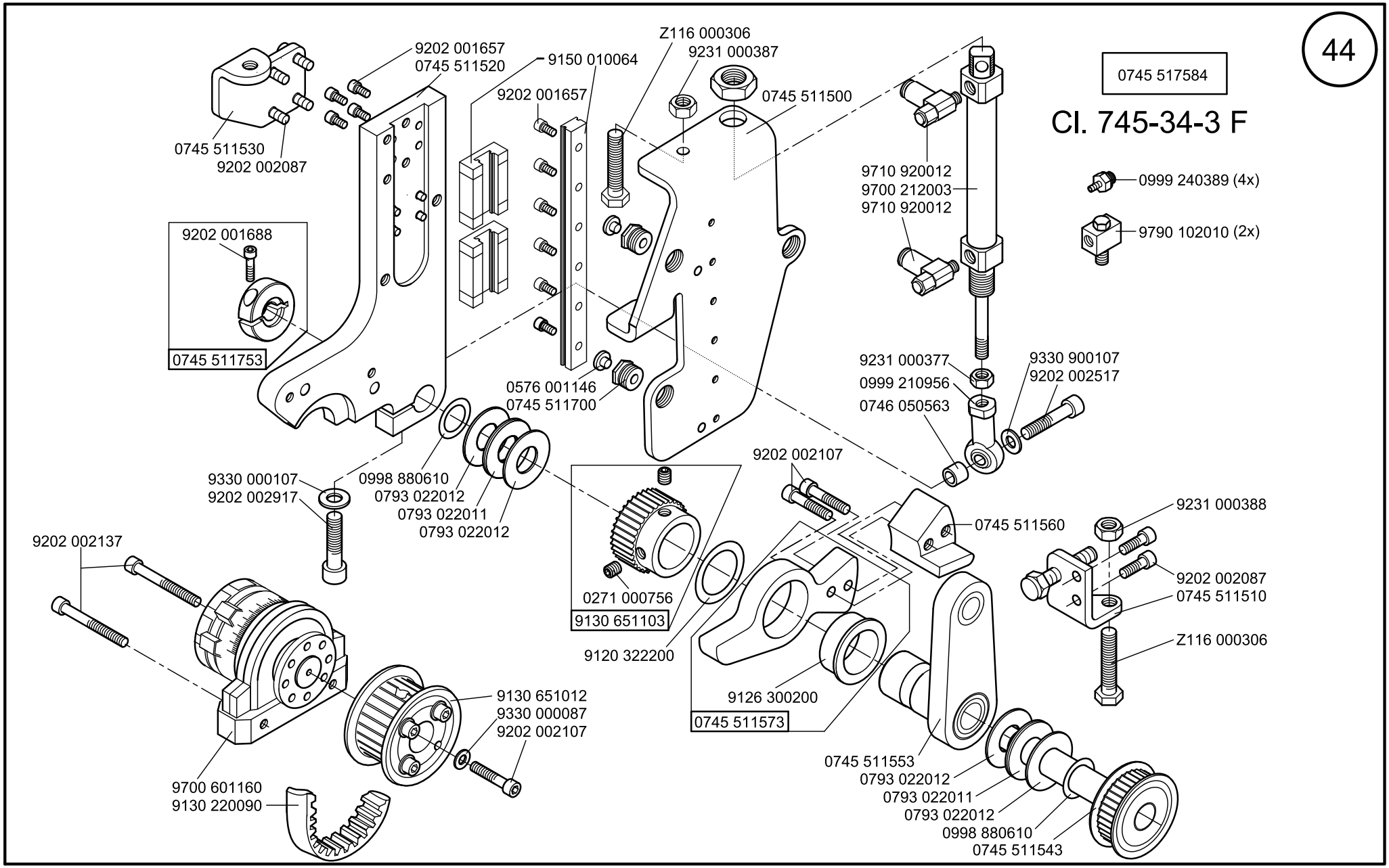

Scale 50 %

Cl. 745-34-1;-3

Ausgabe/Edition 06.2011

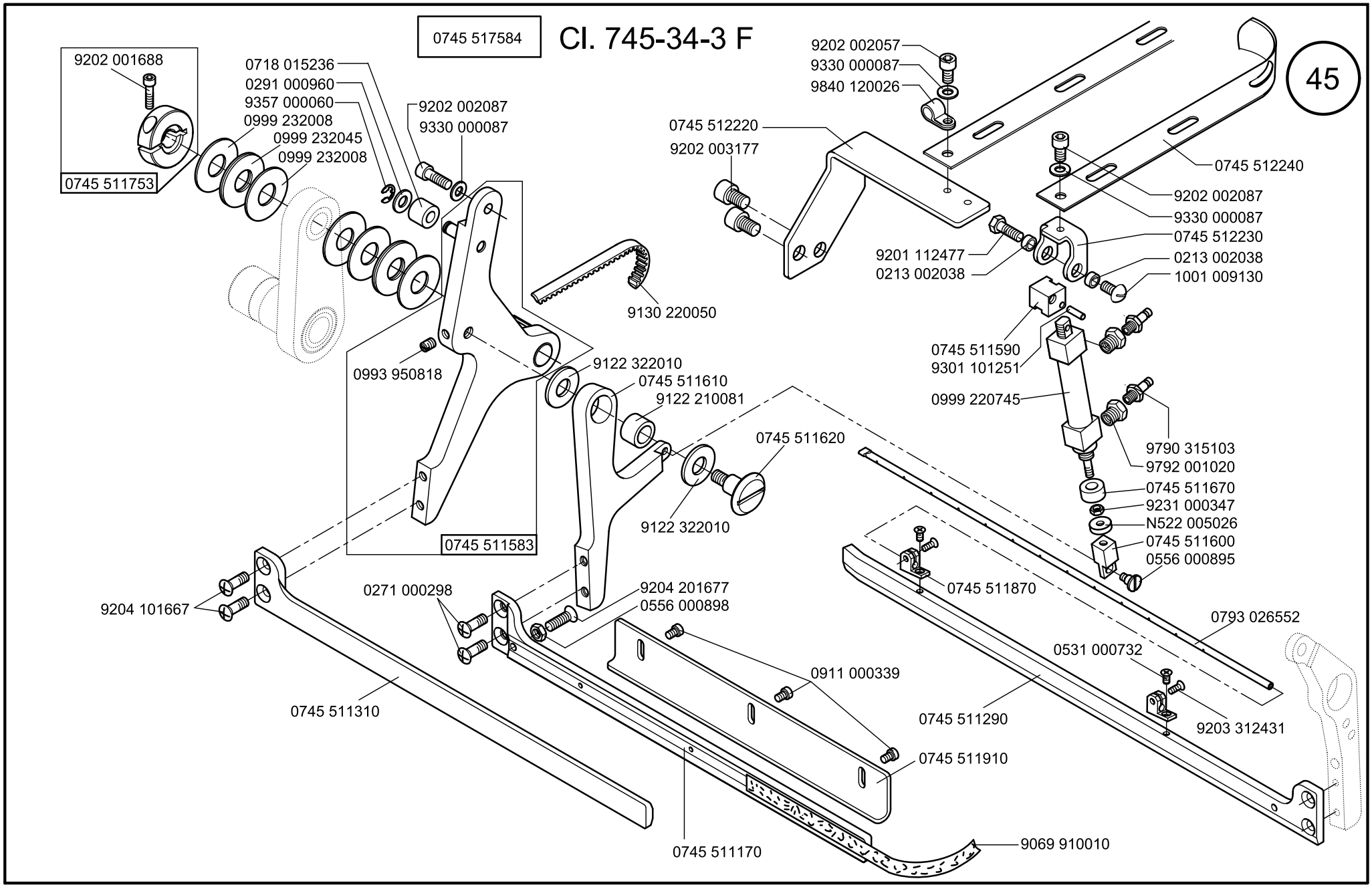

Scale 50 %

Cl. 745-34-1:-3

Ausgabe/Edition 06.2011

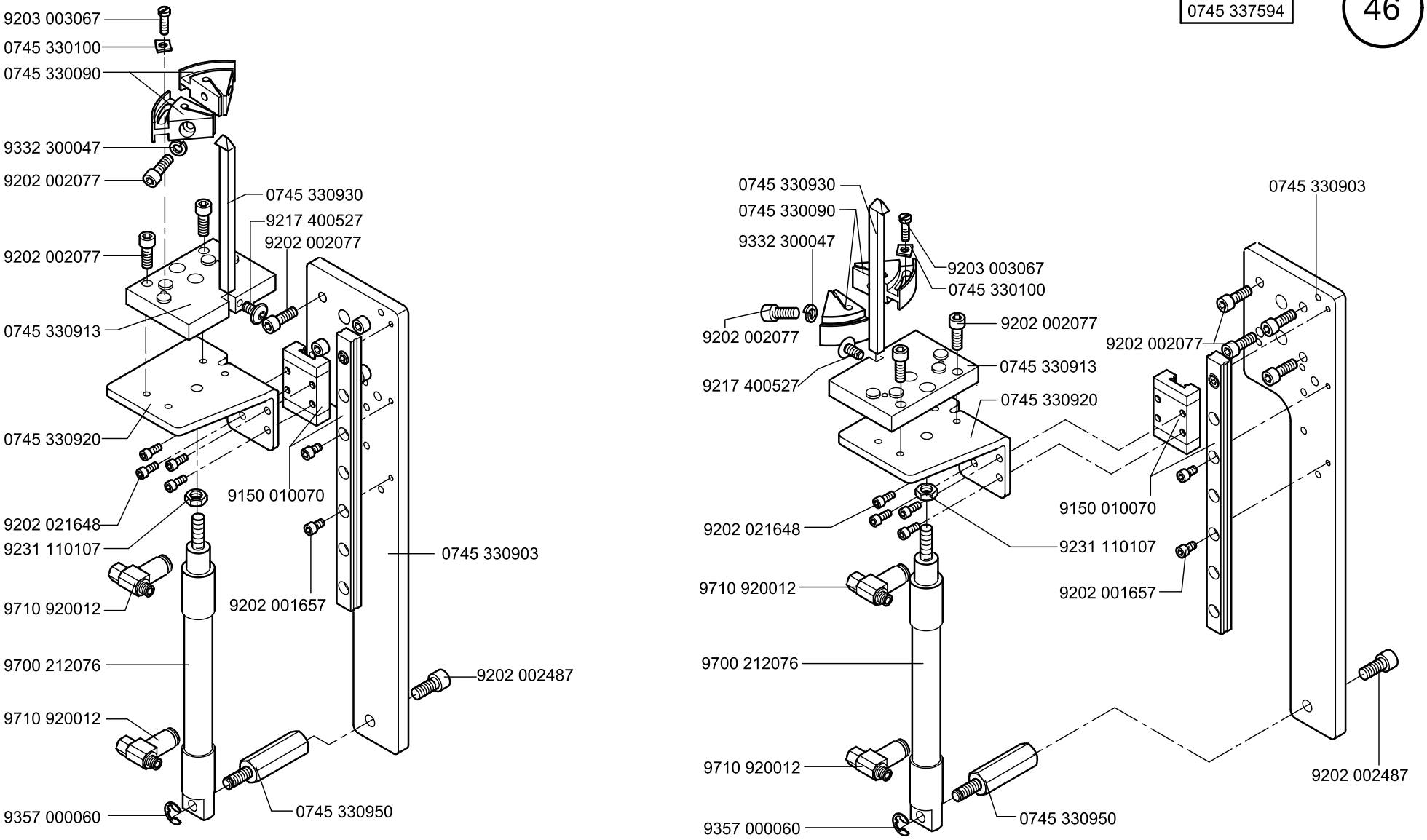
9203 003067
0745 330100
0745 330090
9332 300047
9202 002077
0745 330930
9217 400527
9202 002077
9202 002077
0745 330913
0745 330920
9150 010070
9202 021648
9231 110107
9710 920012
9202 001657
0745 330903
9700 212076
9202 002487
9710 920012
9357 000060
0745 330950
0745 330930
0745 330090
9332 300047
9203 003067
0745 330100
9202 002077
9202 002077
9217 400527
0745 330913
0745 330920
0745 330903
9202 002077
9150 010070
9202 021648
9231 110107
9202 001657
9710 920012
9700 212076
9710 920012
9357 000060
0745 330950
9202 002487

Cl. 745-34-3

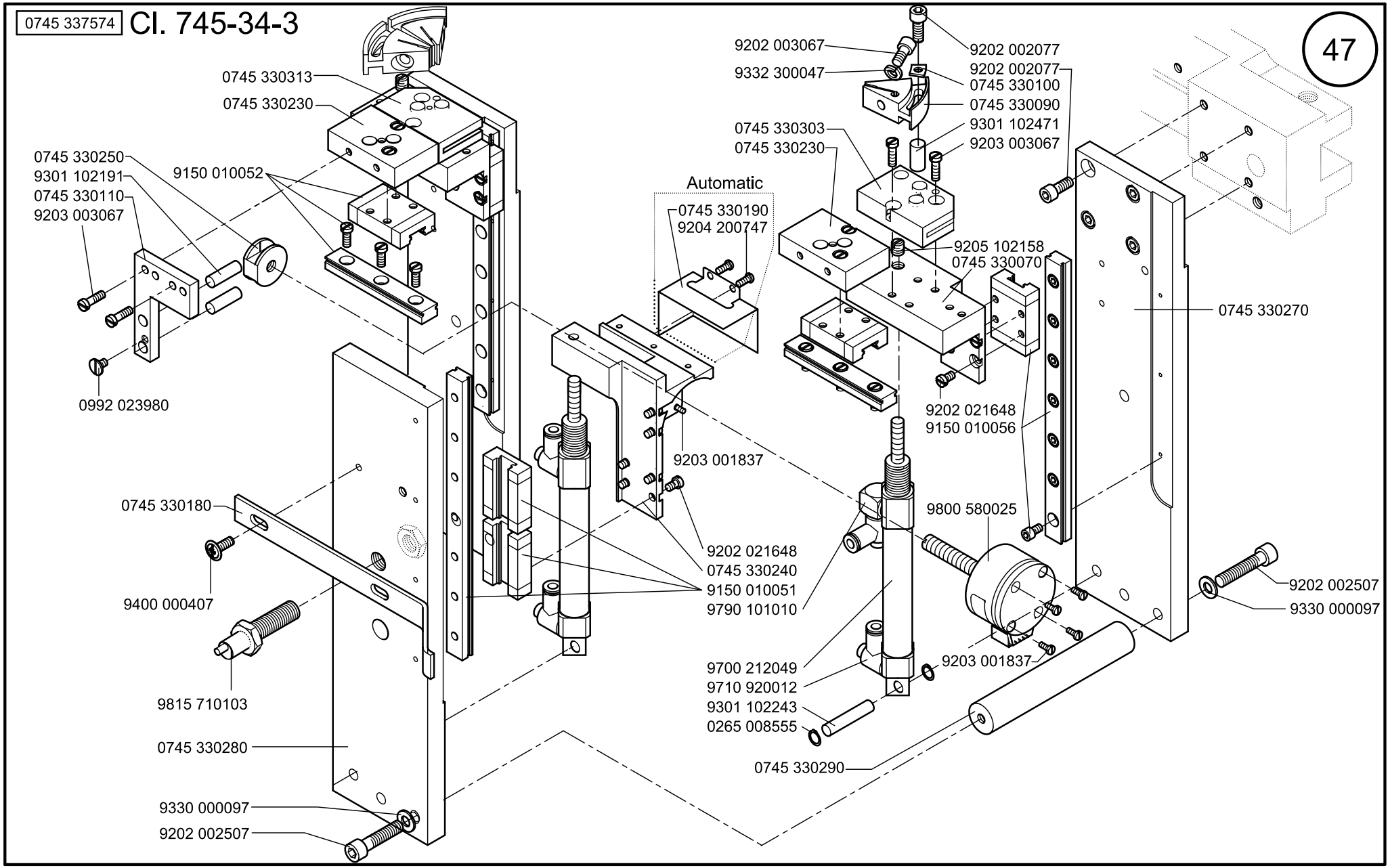

Scale 50 %

Cl. 745-34-3

Ausgabe/Edition 06.2011

0745 337594 Cl. 745-34-1

0745 337574 Cl. 745-34-3

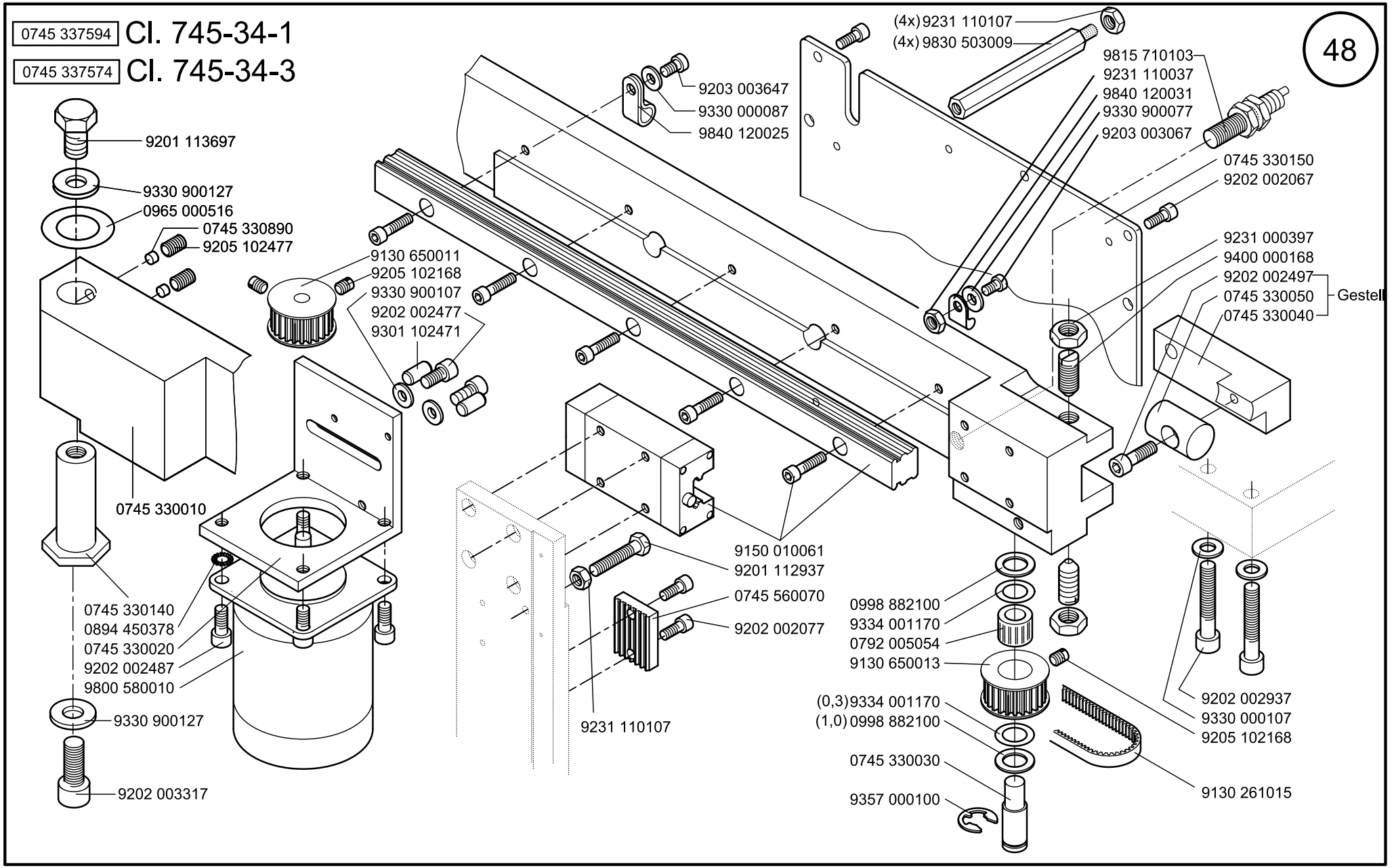

Scale 50 %

Cl. 745-34-1:-3

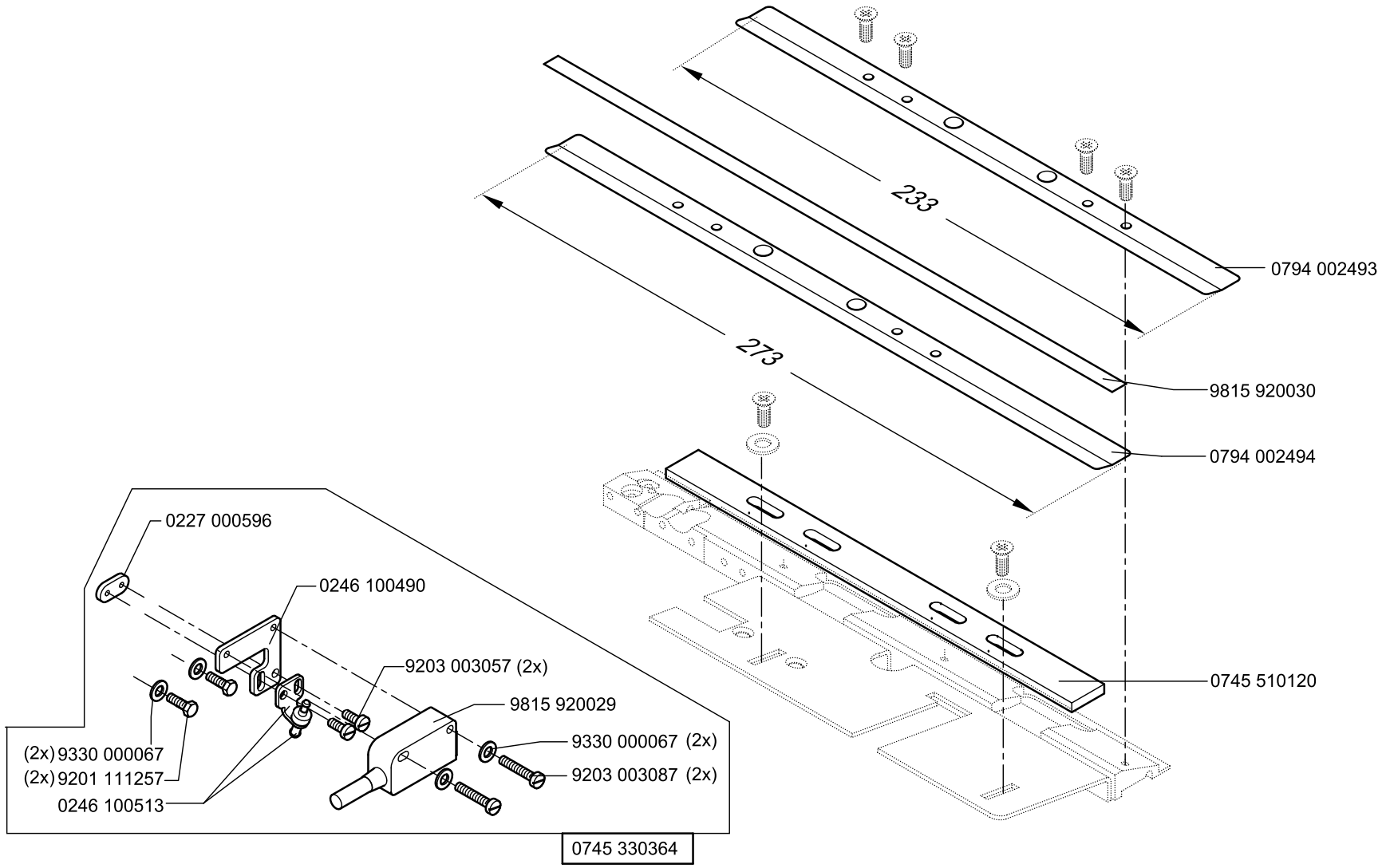
233
213
0794 002493
9815 920030
0794 002494
0745 510120
0227 000596
0246 100490
9203 003057 (2x)
9815 920029
9330 000067 (2x)
9203 003087 (2x)
(2x) 9330 000067
(2x) 9201 111257
0246 100513
0745 330364

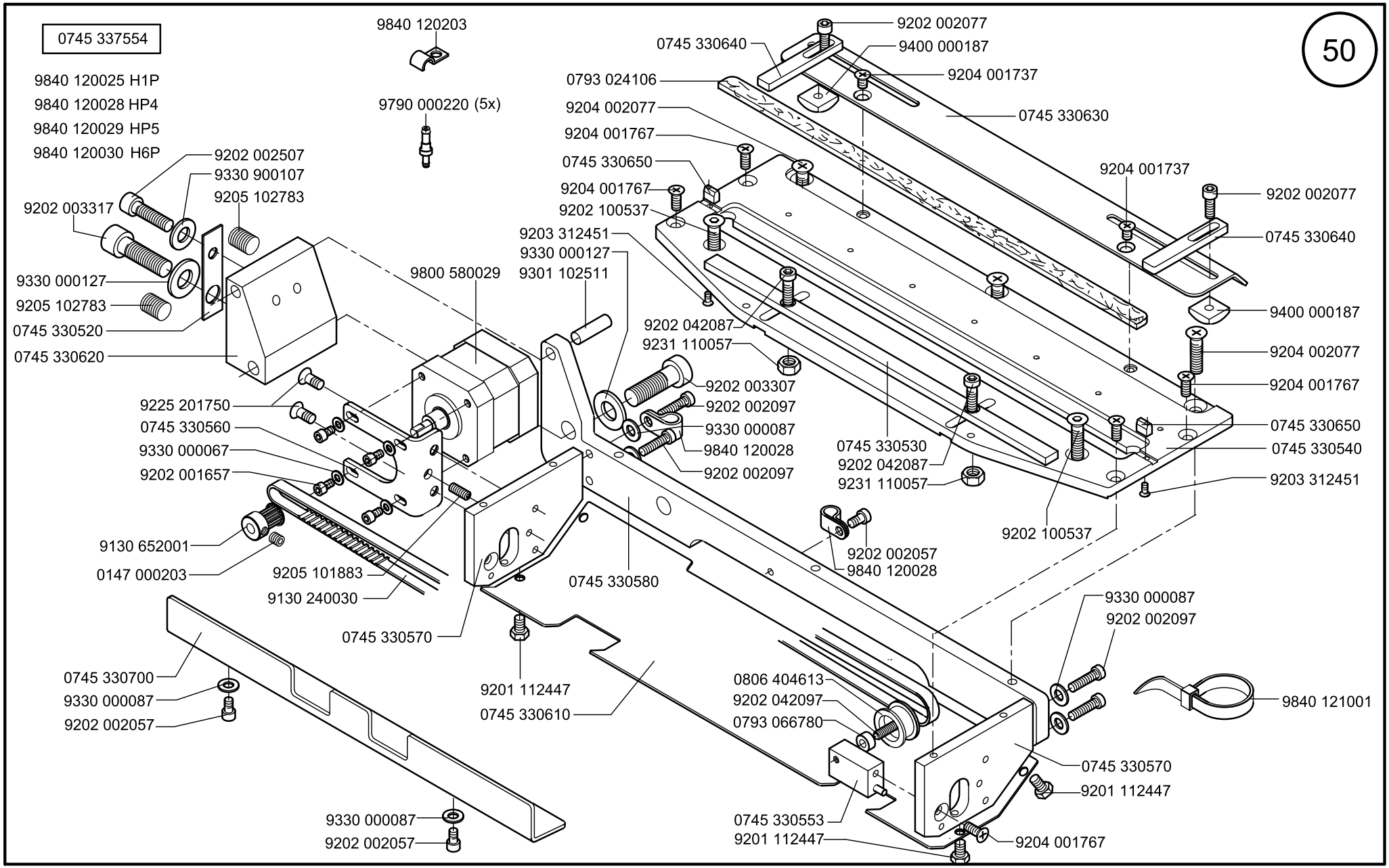

Scale 50/90 %

Cl.745-34-1;-3

Ausgabe/Edition 06.2011

0745 337554

51

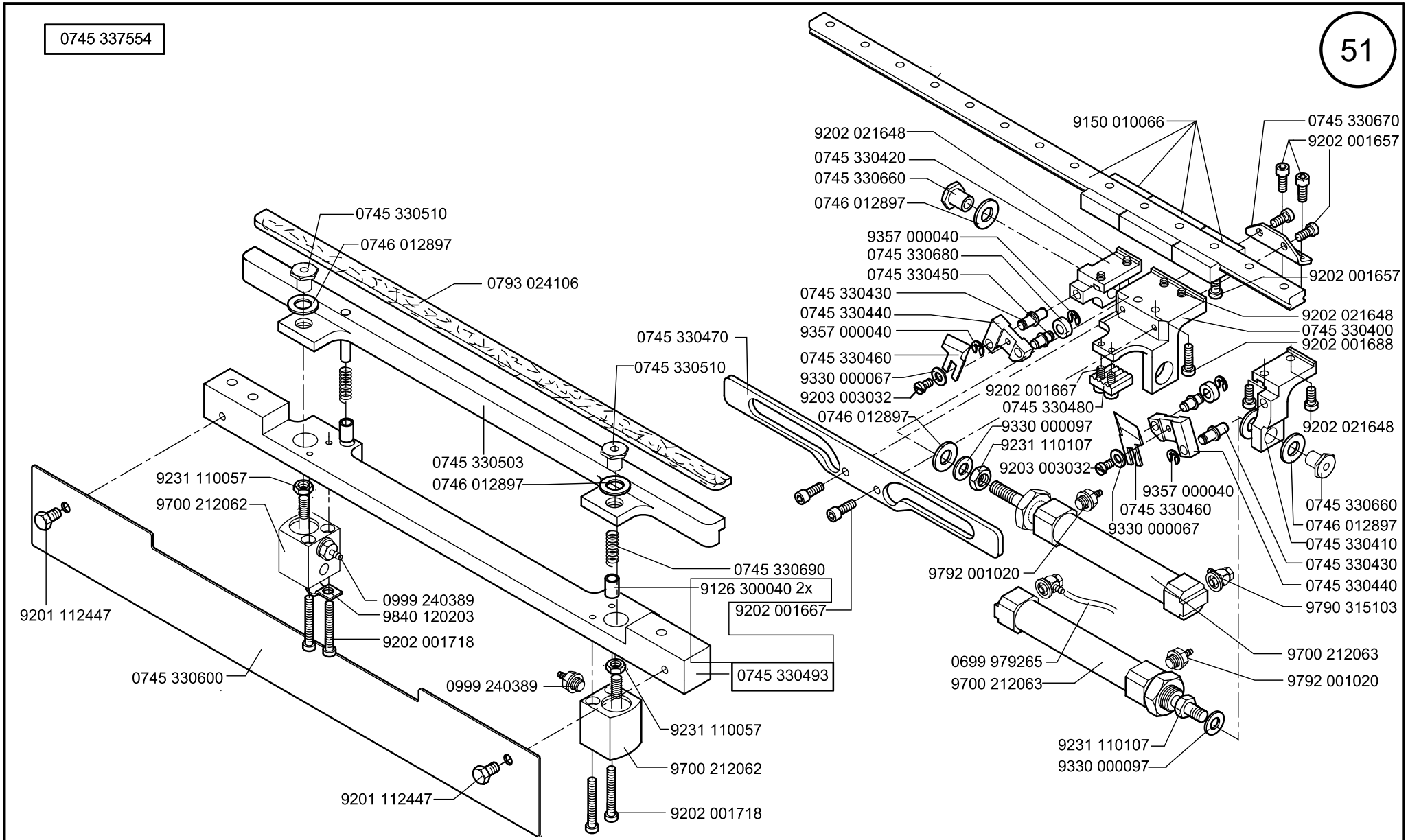

Scale 50 %

Cl. 745-34-1:-3

Ausgabe/Edition 06.2011

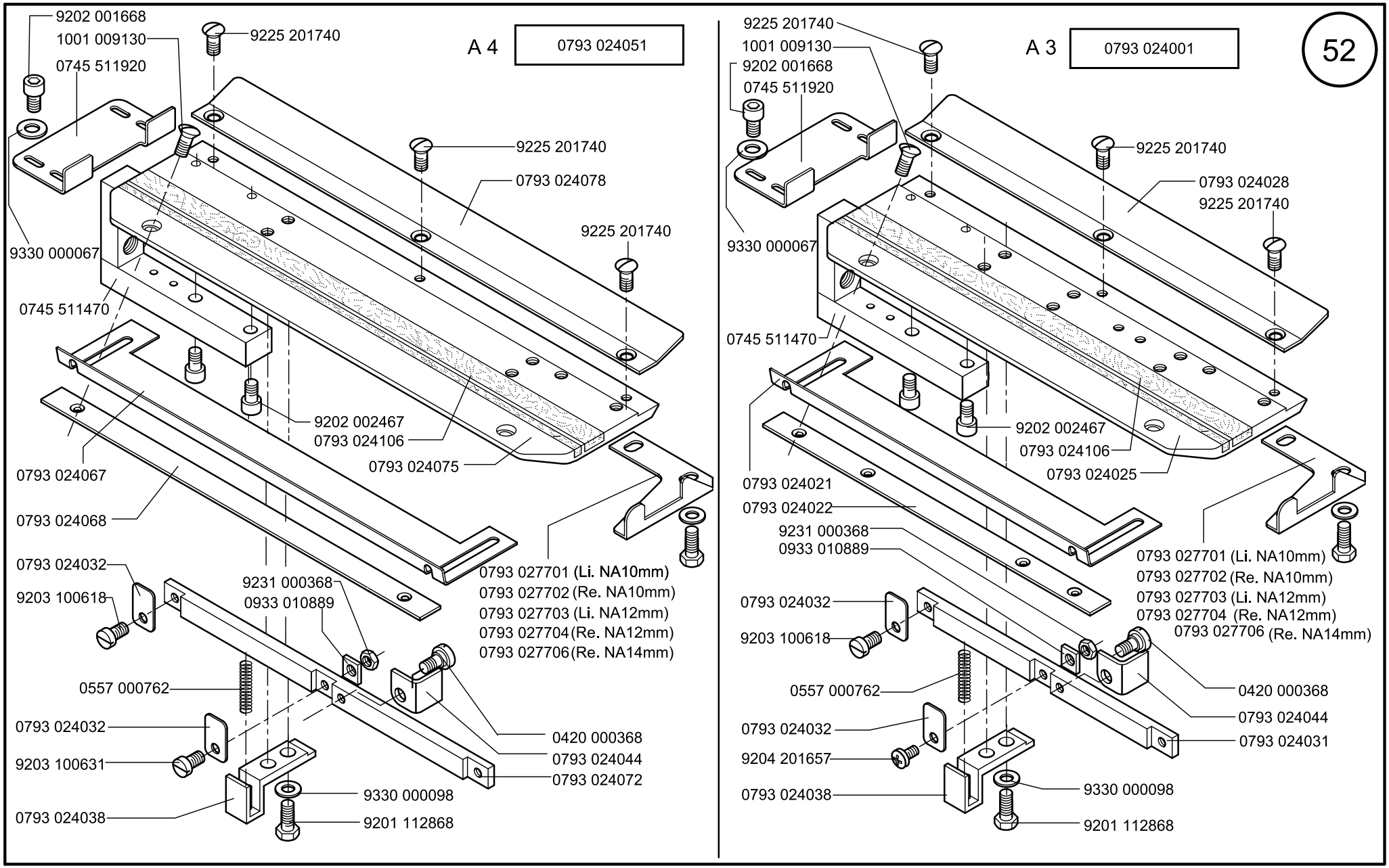

Scale 50 %

Cl. 745-34-1;-3

Ausgabe/Edition 06.2011

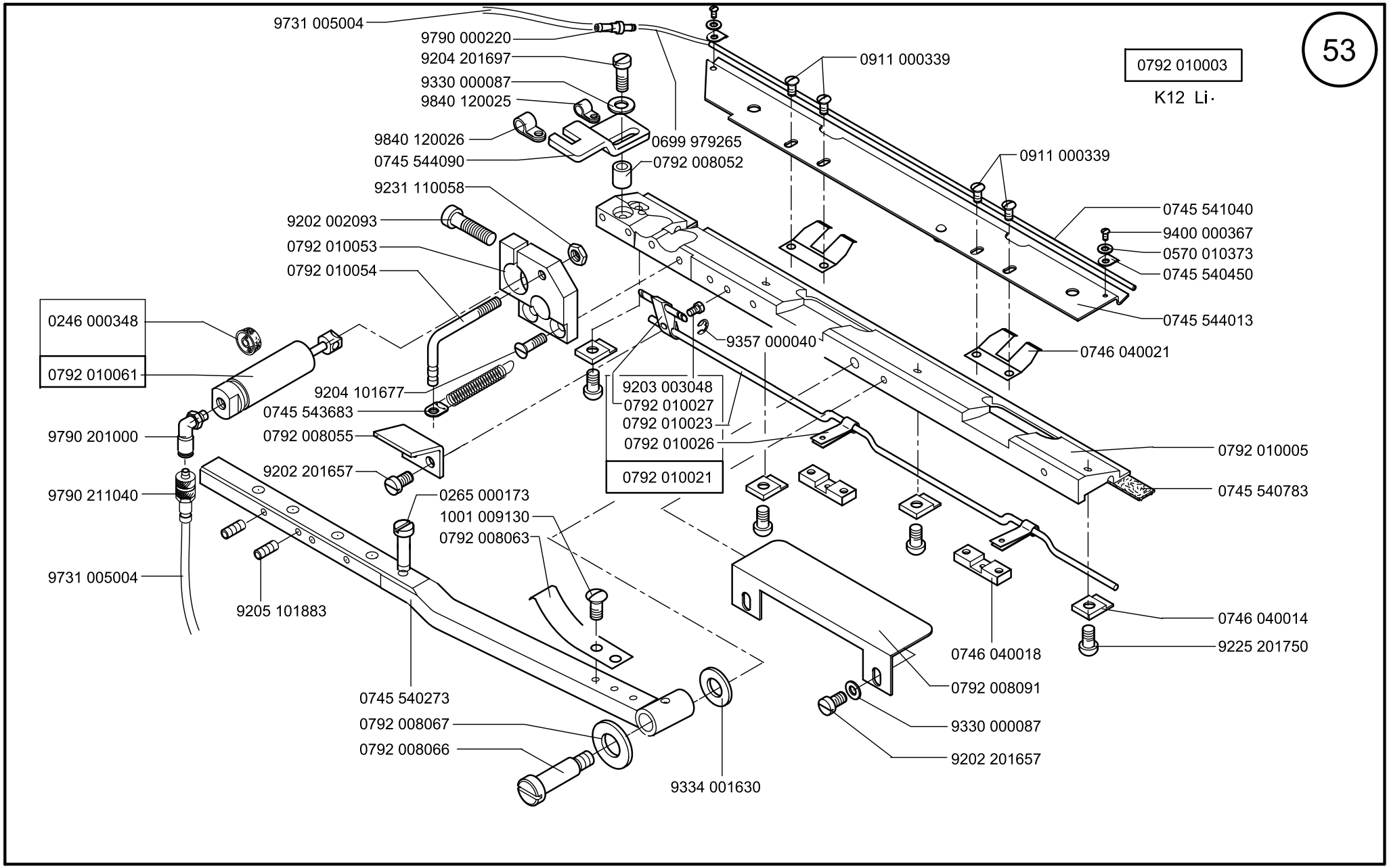

Scale 50 %

Cl. 745-34-1;-3

Ausgabe/Edition 06.2011

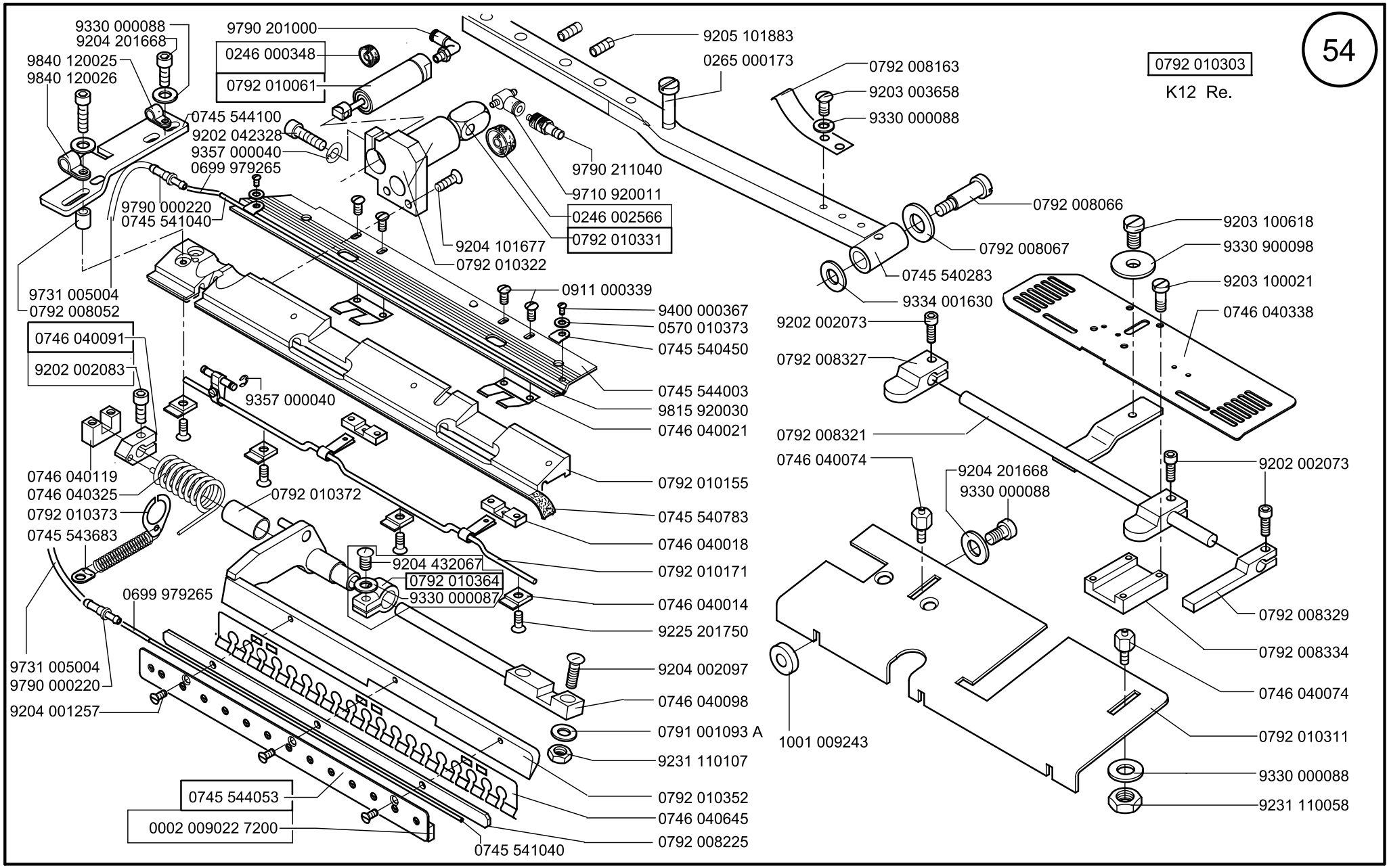

Scale 50 %

Cl. 745-34-1;-3

Ausgabe/Edition 06.2011

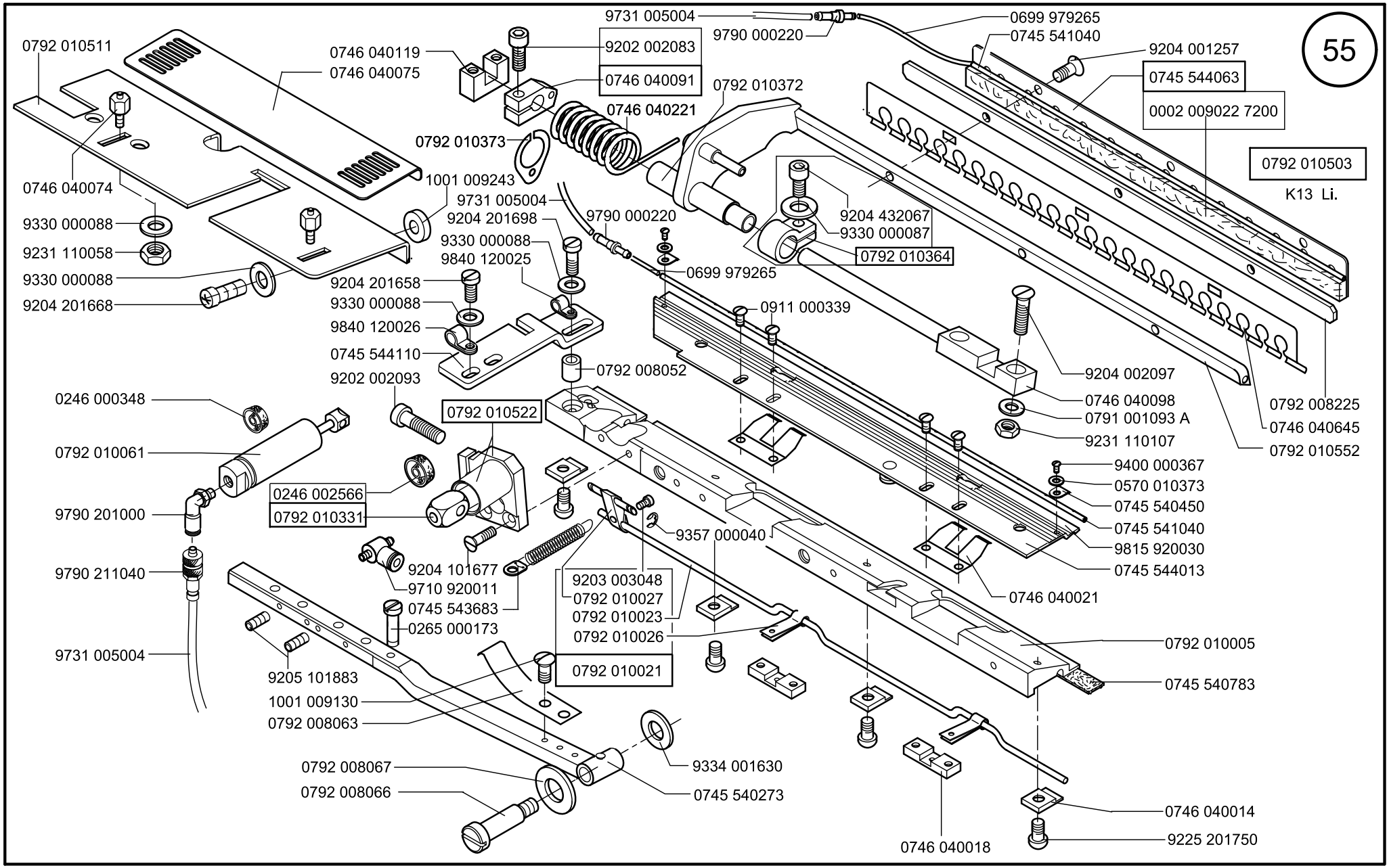

Scale 50 %

Cl. 745-34-1;-3

Ausgabe/Edition 06.2011

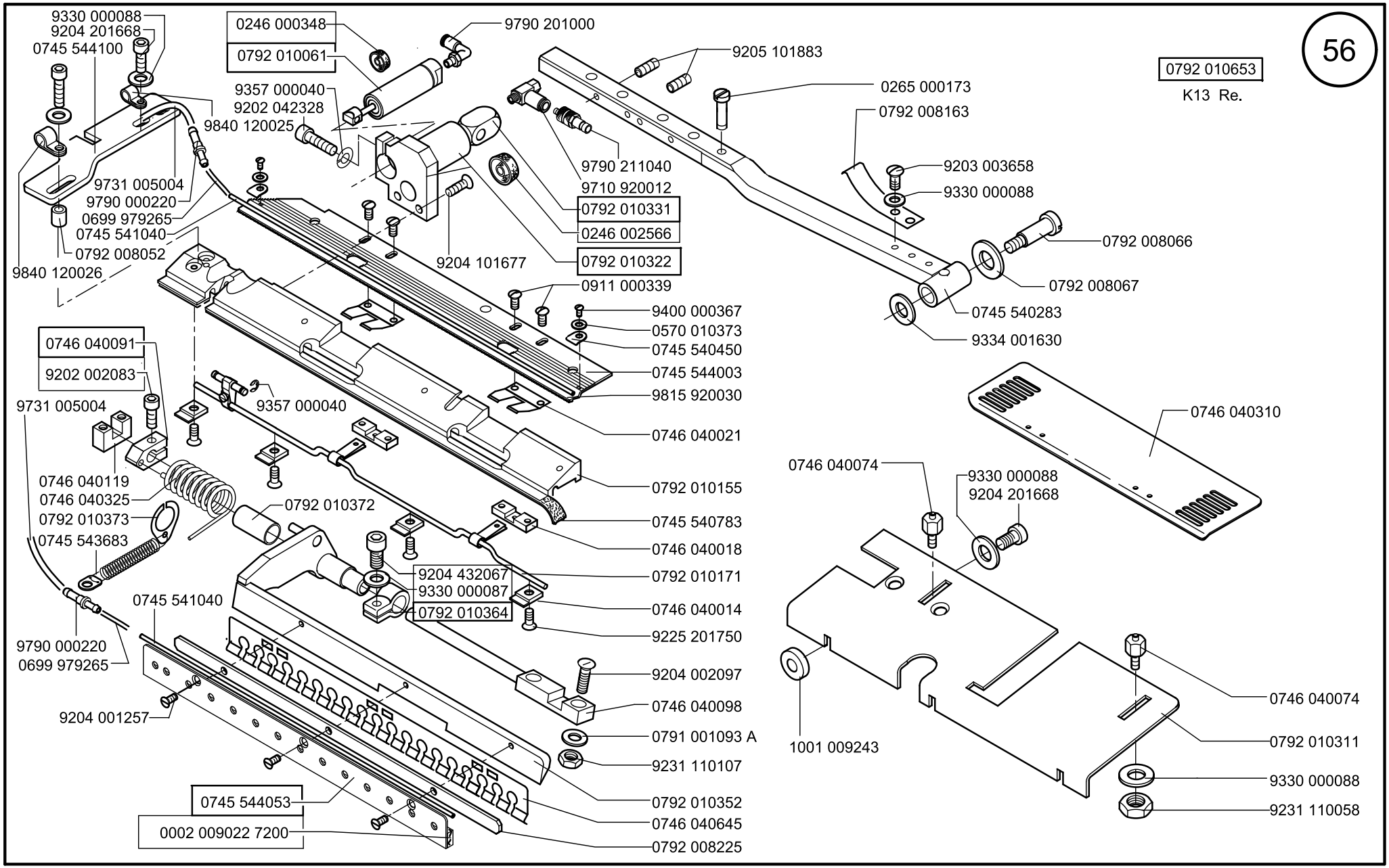

Scale 50 ,90 %

Cl. 745-34-1;-3

Ausgabe/Edition 06.2011

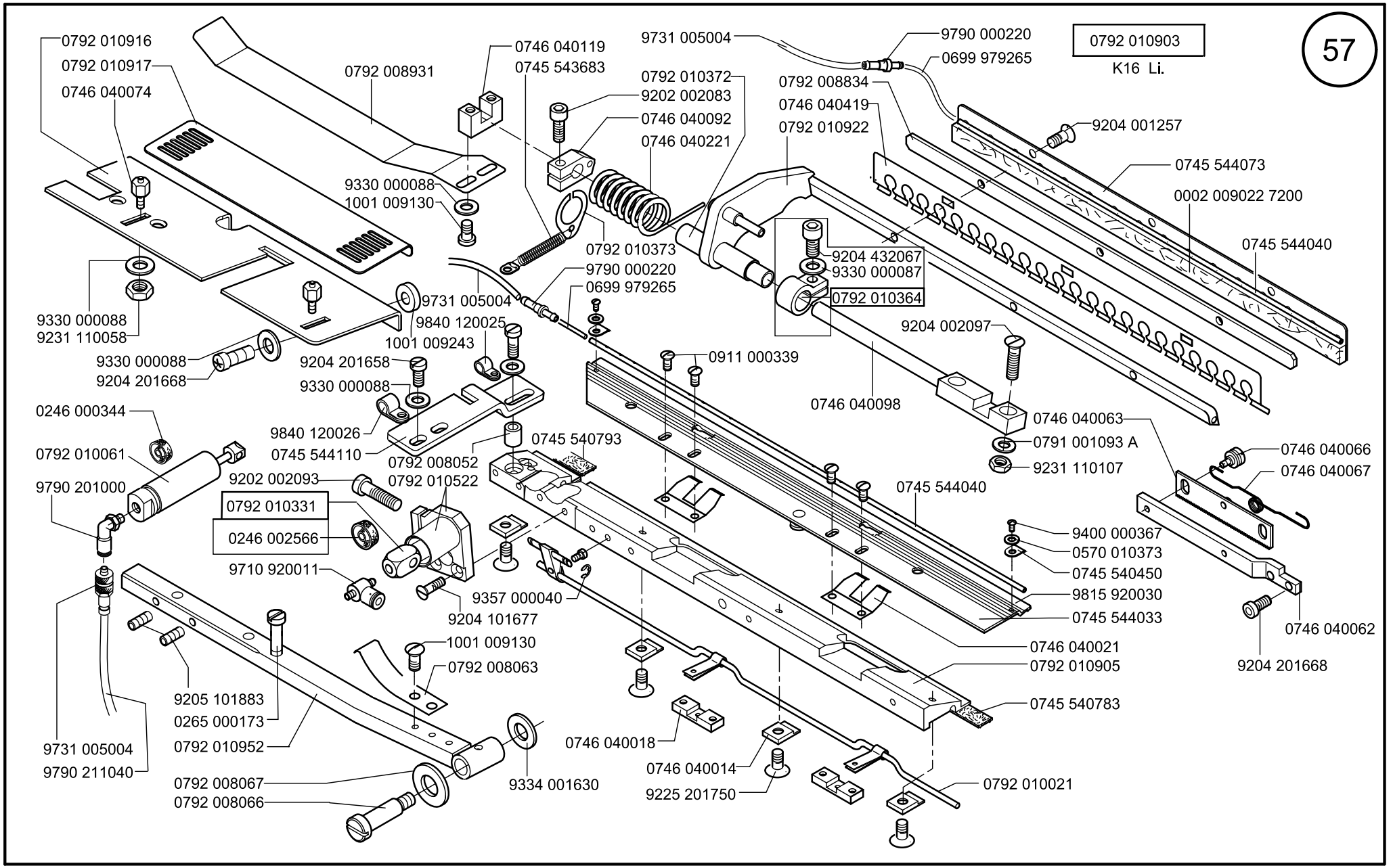

Scale 50 %

Cl. 745-34-1;-3

Ausgabe/Edition 06.2011

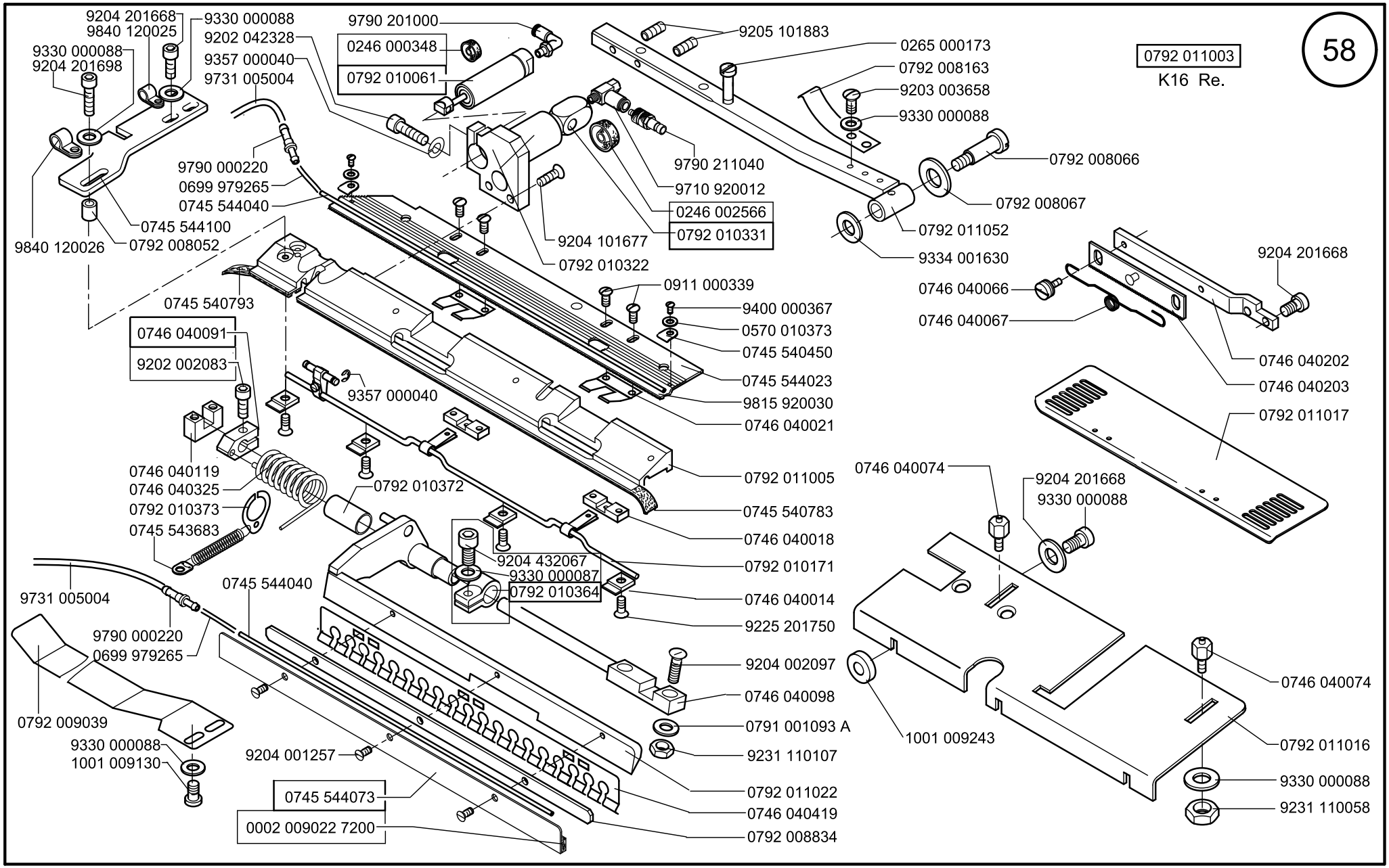

Scale 50 %

Cl. 745-34-1-;3

Ausgabe/Edition 06.2011

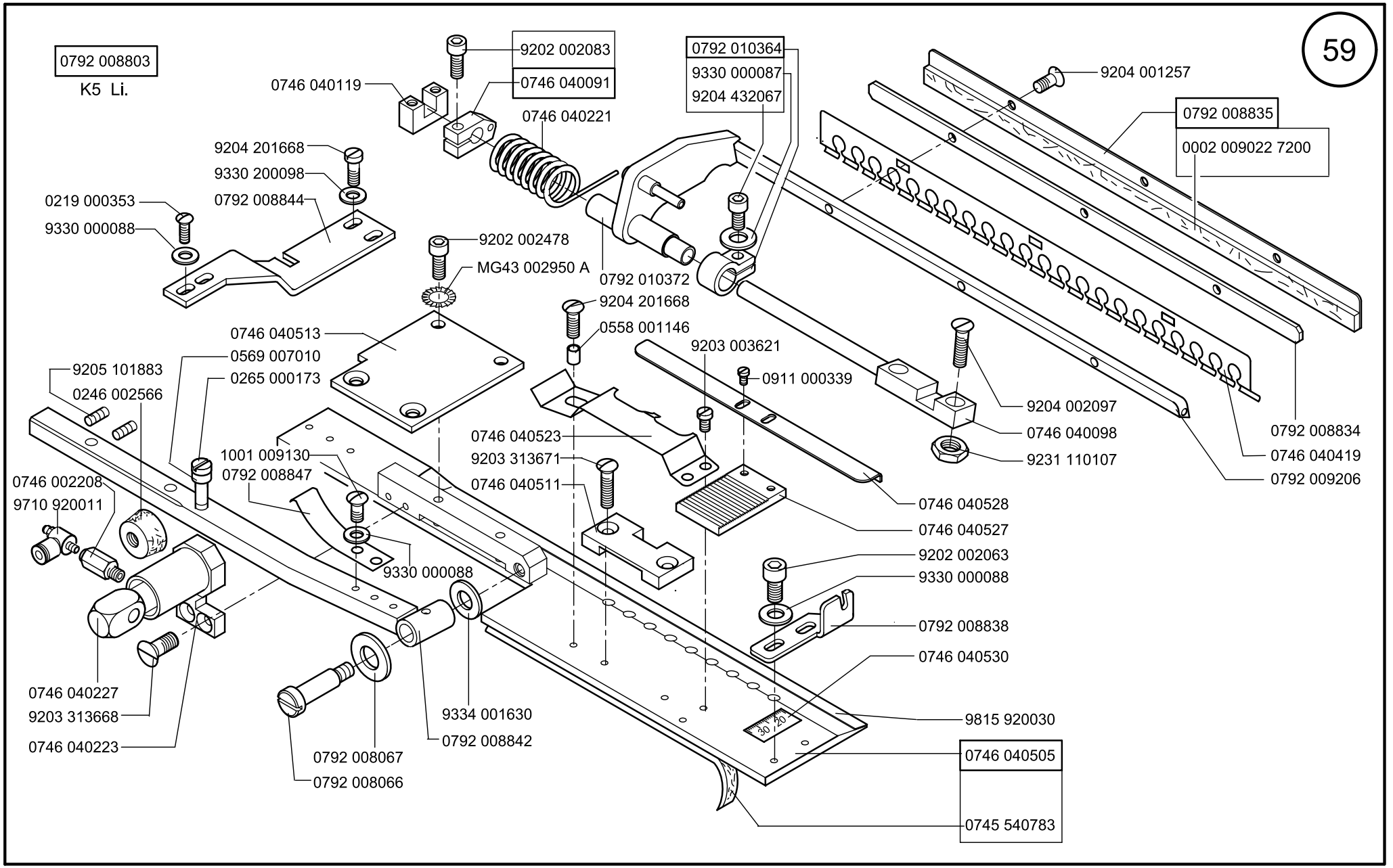

Scale 50 %

Cl. 745-34-1;-3

Ausgabe/Edition 06.2011

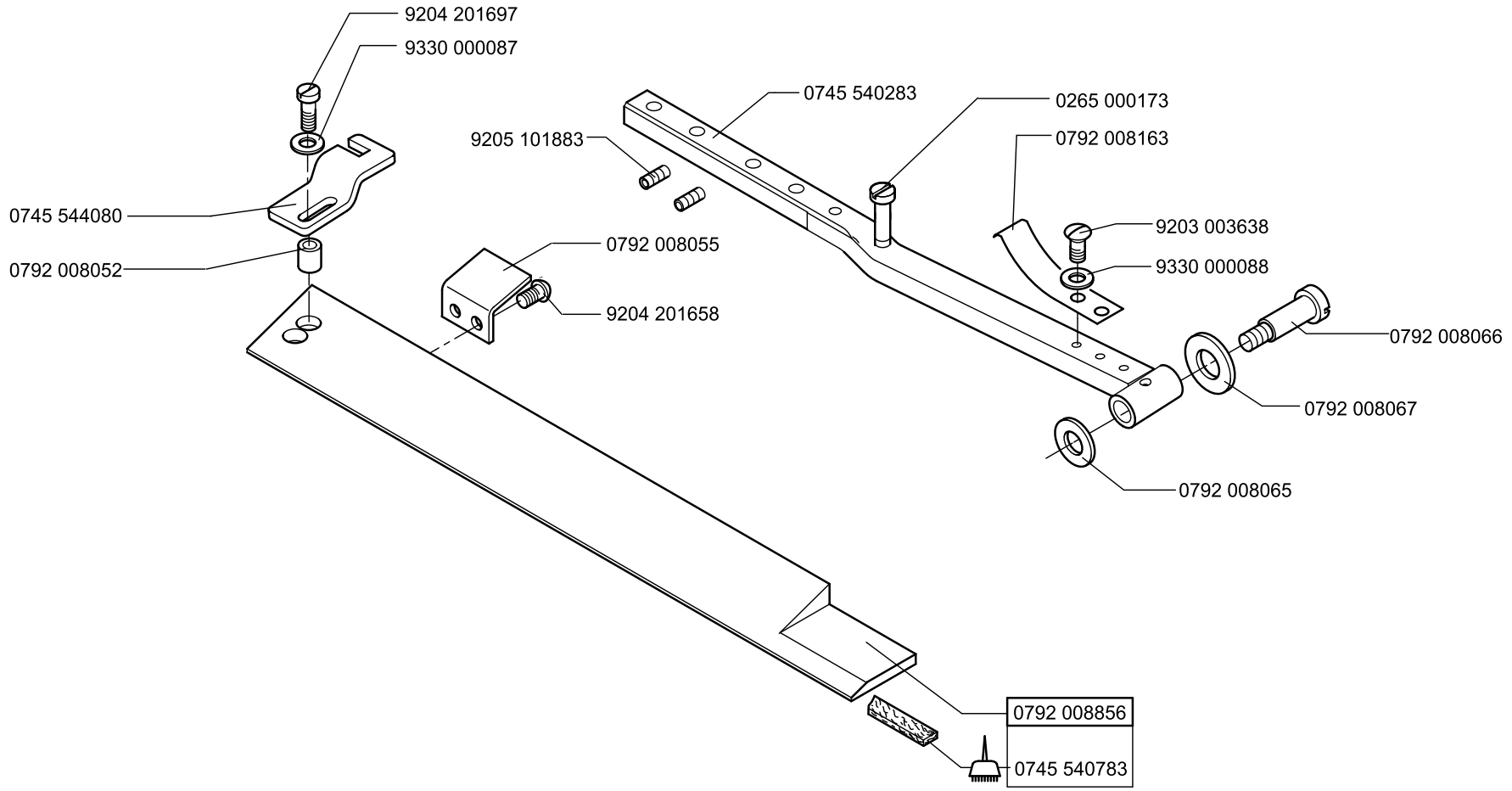

Scale 50 %

Cl. 745-34-1;-3

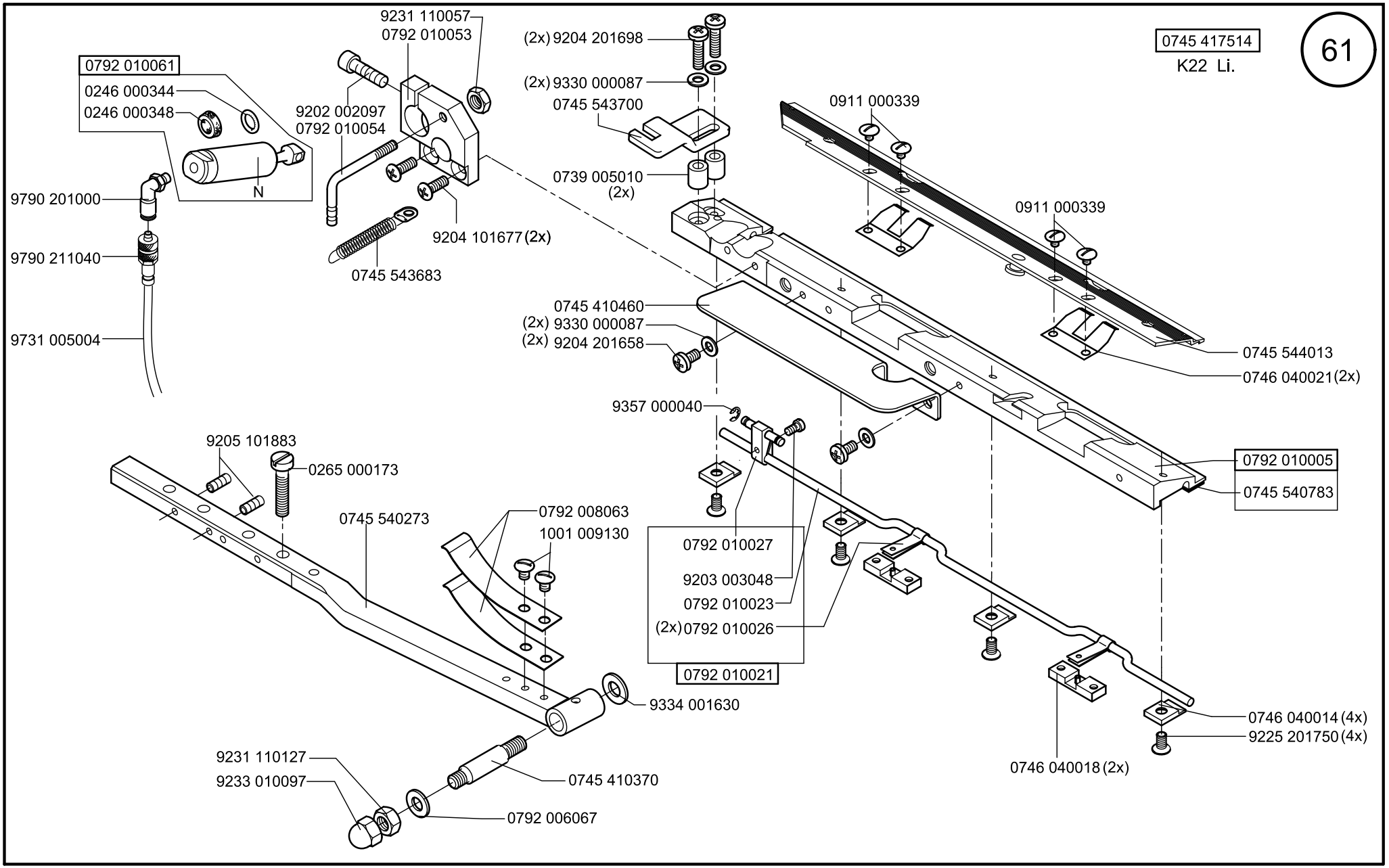

Scale 50%

Cl. 745-34-1;-3

Ausgabe/Edition 06.2011

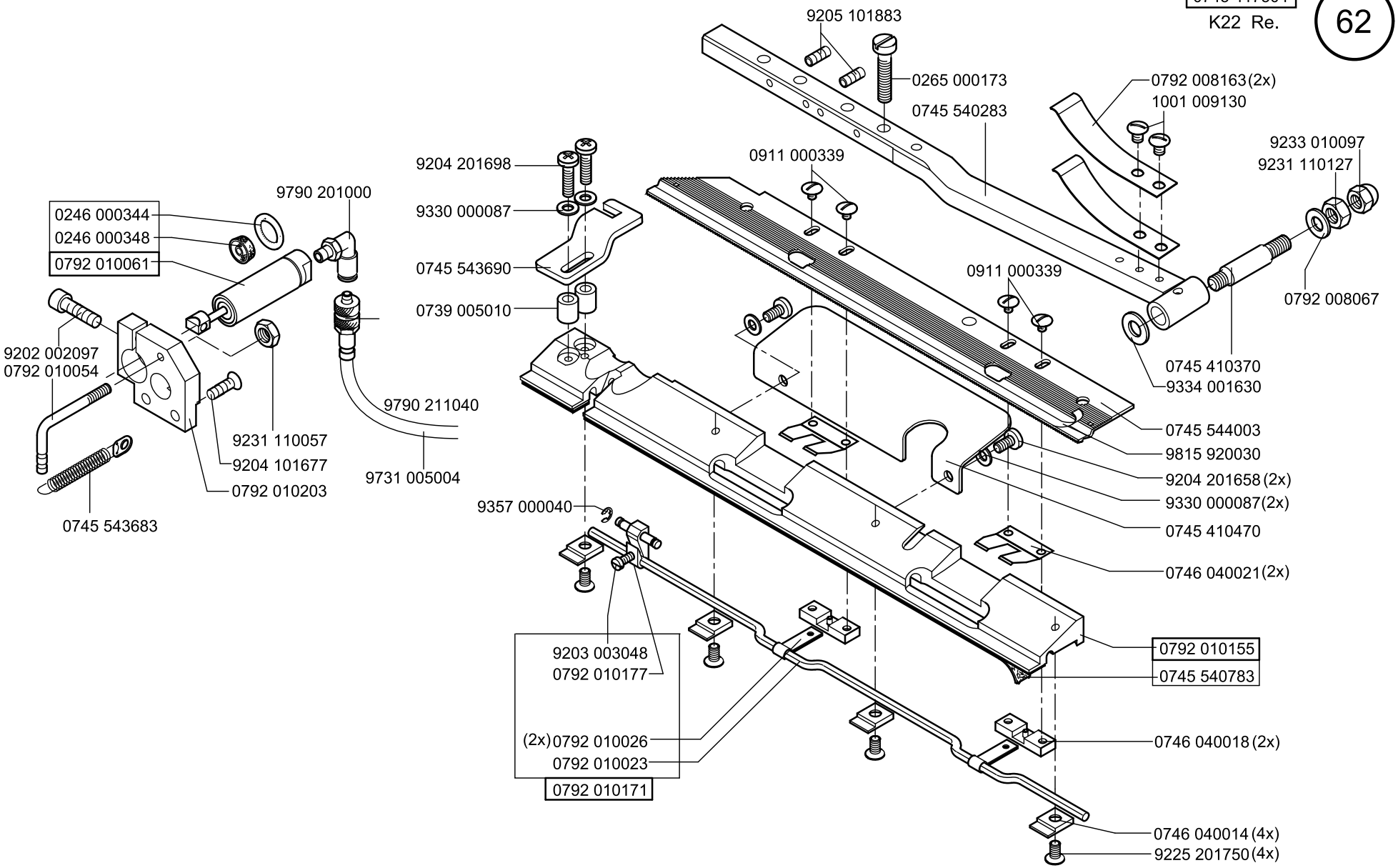
9205 101883
0265 000173
0745 540283
0792 008163 (2x)
1001 009130
9233 010097
9231 110127
0792 008067
0911 000339
0911 000339
9204 201698
9330 000087
0745 543690
0739 005010
9790 201000
0246 000344
0246 000348
0792 010061
9202 002097
0792 010054
9231 110057
9204 101677
0792 010203
0745 543683
9790 211040
9731 005004
0745 410370
9334 001630
0745 544003
9815 920030
9204 201658 (2x)
9330 000087 (2x)
0745 410470
0746 040021 (2x)
9357 000040
9203 003048
0792 010177
(2x) 0792 010026
0792 010023
0792 010171
0792 010155
0745 540783
0746 040018 (2x)
0746 040014 (4x)
9225 201750 (4x)

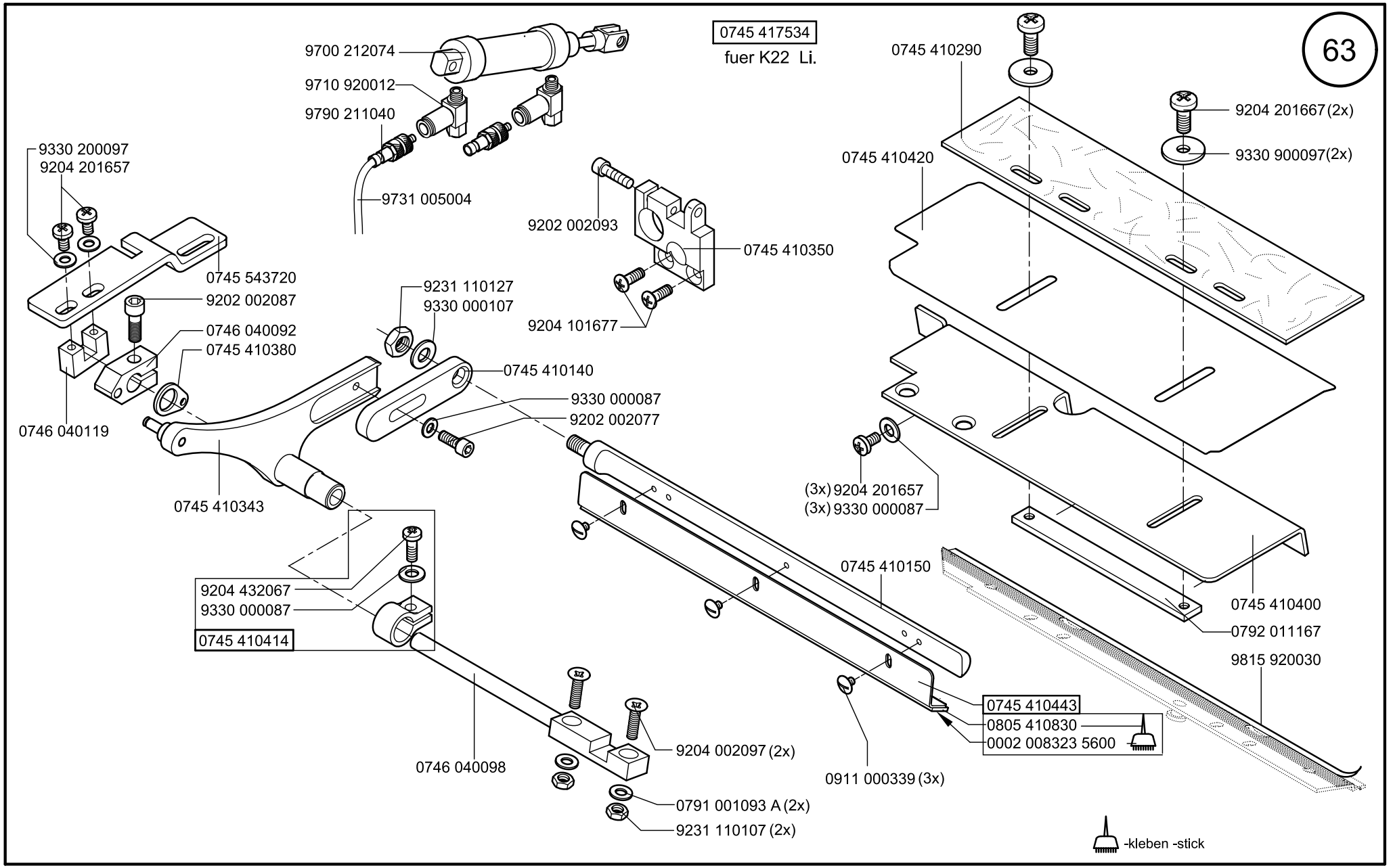

Scale 50%

Cl. 745-34-1;-3

Ausgabe/Edition 06.2011

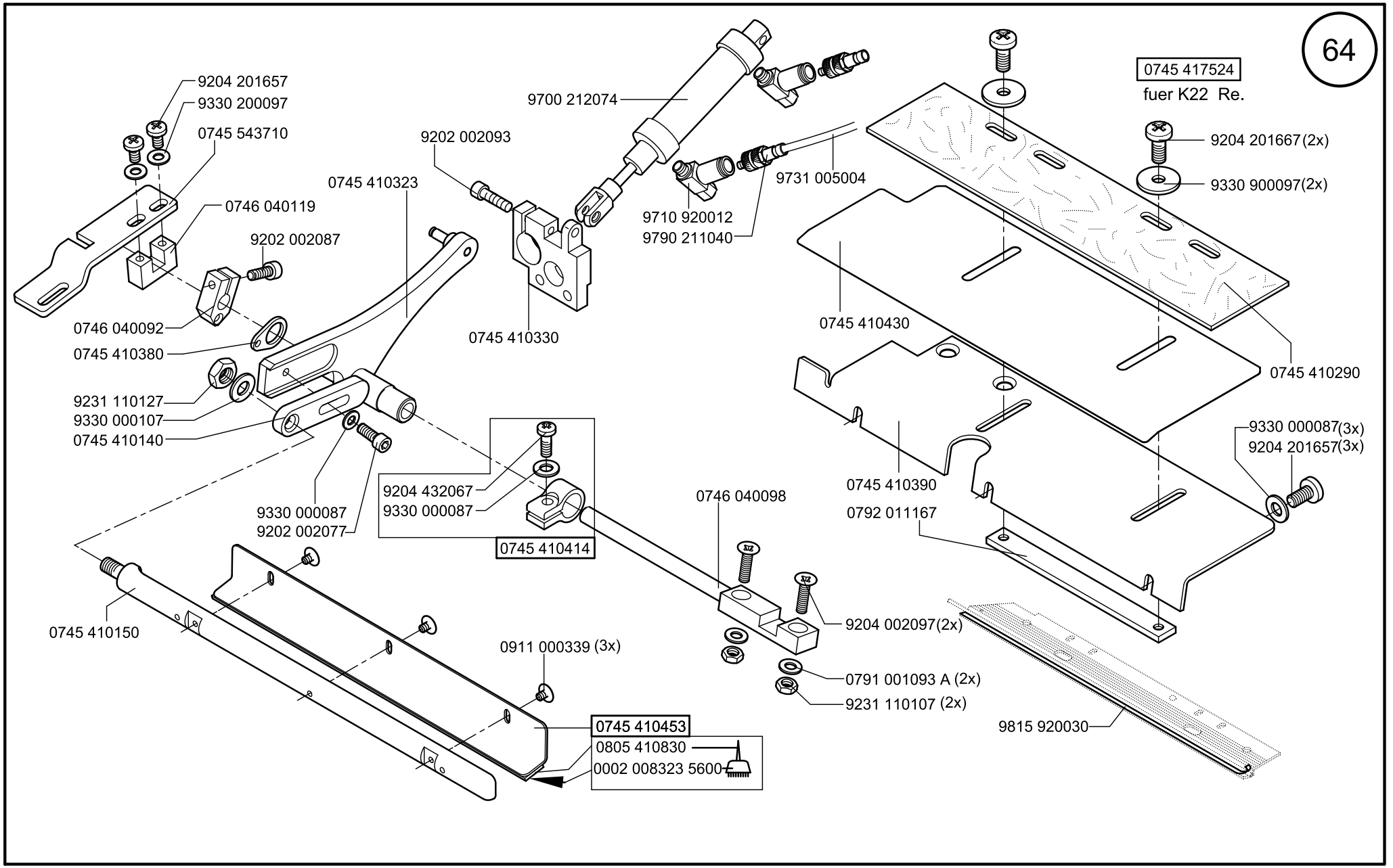

Scale 50 %

Cl. 745-34-1;-3

Ausgabe/Edition 06.2011

0745 598164

nur fuer K22

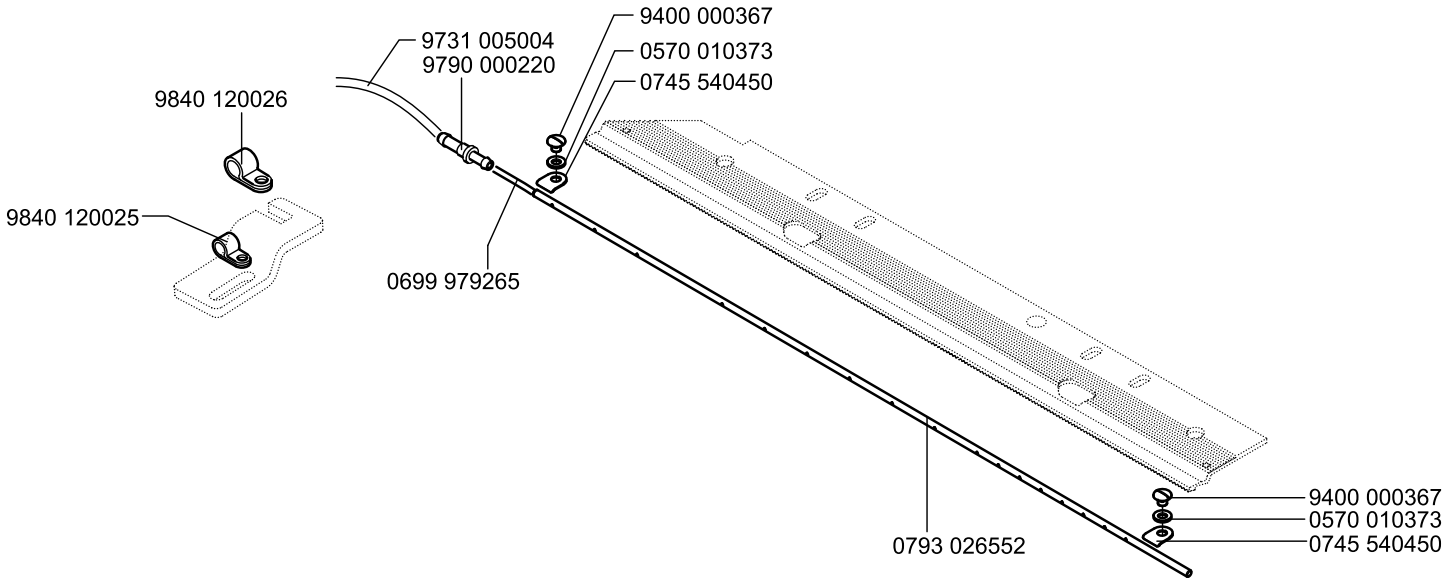

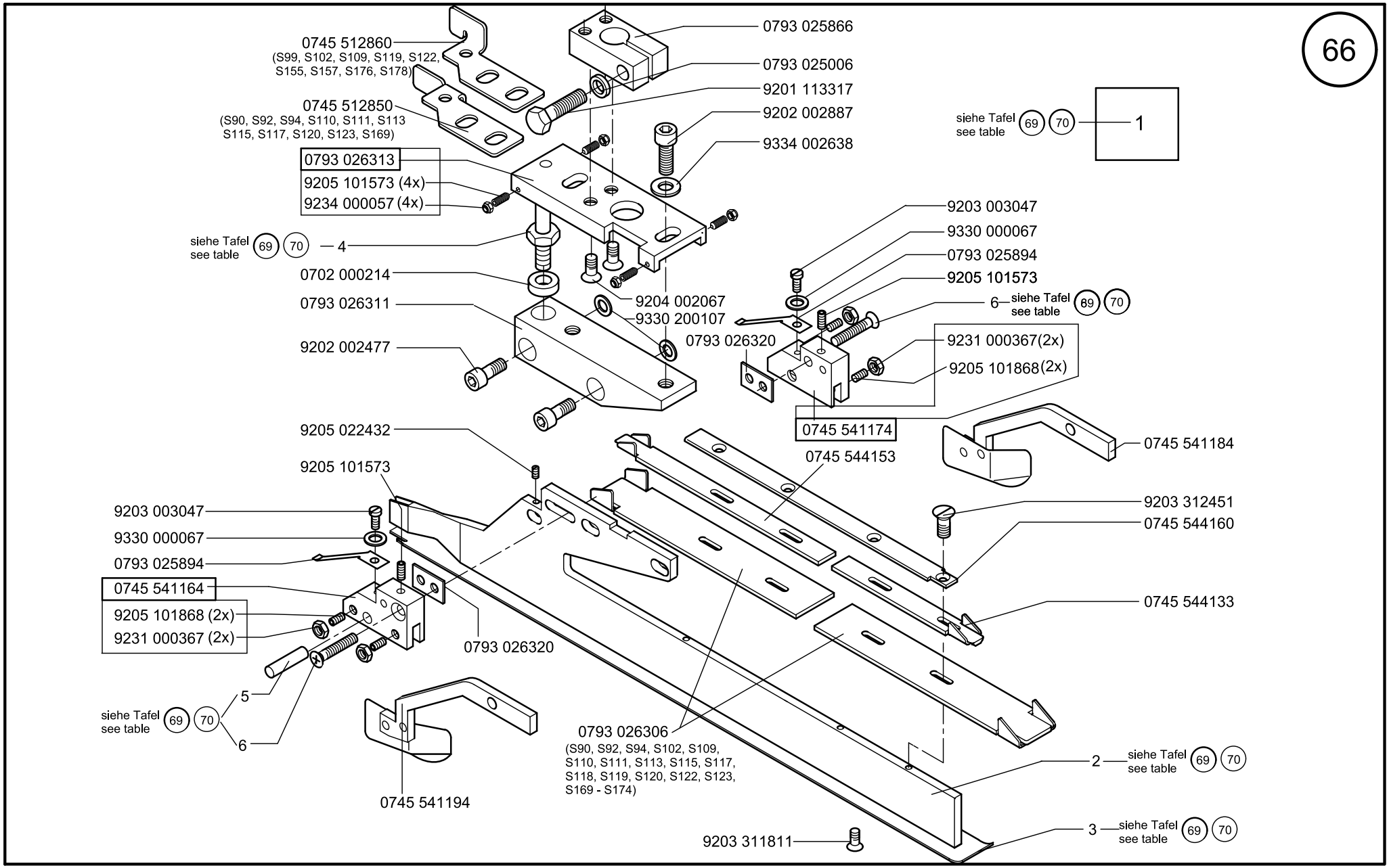

Scale 50 %

CL.745-34-1;-3

Ausgabe/Edition 06.2011

	pos. 1 Faltstempel K Folder cpl.	S...	NA..	pos. 2 Stegblech Plain base	pos. 3 Sohle Plain base	pos. 4 Bolzen Bolt	pos. 5 Zyl. Stift Cyl. pin	pos. 6 Senkschr. Sunk screw	
	0793 026433	S95	NA8	0793 026447	0793 026266	0793 025008	0558 000790	9225 201810	
	0793 026443	S96	NA8	0793 026447	0793 026276	0793 025008	0558 000790	9225 201810	
	0793 026293	S89	NA10	0793 026297	0745 541110	0793 025008	0558 000790	9225 201810	
	0793 026343	S90	NA10	0793 026297	0745 541140	0792 005994	0558 000790	9225 201810	
	0793 026363	S91	NA12	0793 026297	0745 541210	0793 025008	0558 000790	9225 201810	
	0793 026383	S92	NA12	0793 026297	0745 541250	0792 005994	0558 000790	9225 201810	
	0793 026403	S93	NA14	0793 026297	0745 541310	0793 025008	0551 003254	9225 201820	
	0793 026423	S94	NA14	0793 026297	0745 541330	0792 005994	0551 003254	9225 201820	
	0793 026463	S97	NA10	0793 026447	0745 541100	0793 025008	0558 000790	9225 201810	
	0793 026503	S100	NA12	0793 026447	0745 541200	0793 025008	0558 000790	9225 201810	
	0793 026703	S109	NA12	0793 026697	0793 026697	0792 005994	0558 000790	9225 201810	
	0793 026713	S110	NA10	0793 026447	0745 541260	0792 005994	0558 000790	9225 201810	
	0793 026723	S111	NA12	0793 026447	0745 541230	0792 005994	0558 000790	9225 201810	
	0793 026733	S112	NA14	0793 026447	0745 541300	0793 025008	0551 003254	9225 201820	
	0793 026743	S113	NA14	0793 026447	0745 541320	0792 005994	0558 000790	9225 201820	
	0793 026753	S114	NA16	0793 026447	0745 541400	0793 025008	0558 000215	9225 201820	
	0745 548524	S172	NA18	0793 026447	0745 541460	0793 025008	0558 000215	9225 201850	
	0745 548534	S173	NA18	0793 026447	0745 541470	0793 025008	0558 000215	9225 201850	
	0745 548544	S174	NA18	0793 026447	0745 541480	0793 025008	0558 000215	9225 201850	

	pos. 1 Faltstempel K Folder cpl.	S...	NA..	pos. 2 Stegblech	pos. 3 Sohle Plain base	pos. 4 Bolzen Bolt	pos. 5 Zyl. Stift Cyl. pin	pos.6 Senkschr. Sunk screw	
	0793 026763	S115	NA16	0793 026447	0745 541420	0792 005994	0558 000215	9225 201820	
	0793 026773	S116	NA20	0793 026447	0745 541500	0793 025008	0558 000215	9225 201850	
	0793 026783	S117	NA20	0793 026447	0745 541520	0793 005994	0558 000215	9225 201850	
	0793 026793	S118	NA16	0793 026297	0745 541410	0793 025008	0558 000215	9225 201820	
	0793 026803	S119	NA16	0793 026297	0745 541430	0793 005994	0558 000215	9225 201820	
	0793 026813	S120	NA16	0793 026297	0745 541440	0792 005994	0558 000215	9225 201820	
	0793 026823	S121	NA20	0793 026297	0745 541510	0793 025008	0558 000215	9225 201850	
	0793 026833	S122	NA20	0793 026297	0745 541530	0793 005994	0558 000215	9225 201850	
	0793 026843	S123	NA20	0793 026297	0745 541540	0792 005994	0558 000215	9225 201850	
	0745 548404	S160	NA24	0793 026447	0745 541550	0793 025008	9301 102243	9225 201850	
	0745 548414	S161	NA24	0793 026447	0745 541570	0793 025008	9301 102243	9225 201850	
	0745 548424	S162	NA24	0793 026447	0745 541610	0793 025008	9301 102243	9225 201850	
	0745 548434	S163	NA26	0793 026447	0745 541590	0793 025008	0793 021254	9203 313767	
	0745 548444	S164	NA26	0793 026447	0745 541580	0793 025008	0793 021254	9203 313767	
	0745 548454	S165	NA26	0793 026447	0745 541620	0793 025008	0793 021254	9203 313767	
	0745 548464	S166	NA30	0793 026447	0745 541560	0793 025008	9301 102261	9203 313778	
	0745 548474	S167	NA30	0793 026447	0745 541600	0793 025008	9301 102261	9203 313778	
	0745 548484	S168	NA30	0793 026447	0745 541630	0793 025008	9301 102261	9203 313778	

	pos. 1 Faltstempel K Folder cpl.	S...	NA..	pos. 2 Stegblech Plain base	pos. 3 Sohle Plain base	pos. 4 Bolzen Bolt	pos. 5 Zyl. Stift Cyl. pin	pos. 6 Senkschr. Sunk screw	
	0745 548504	S170	NA16	0793 026447	0745 541450	0793 025008	0558 000215	9225 201820	
	0745 548514	S171	NA20	0793 026447	0745 541490	0793 025008	0558 000215	9225 201850	
	0745 548554	S179	NA22	0793 026447	0745 541370	0793 025008	9301 102243	9225 201850	
	0745 548564	S180	NA22	0793 026447	0745 541380	0793 025008	9301 102243	9225 201850	
	0745 548574	S181	NA22	0793 026447	0745 541390	0793 025008	9301 102243	9225 201850	
	0745 548804	S182	NA28	0793 026447	0745 541700	0793 025008	0793 021254	9203 313767	
	0745 548814	S183	NA28	0793 026447	0745 541710	0793 025008	0793 021254	9203 313767	
	0745 548824	S184	NA28	0793 026447	0745 541720	0793 025008	0793 021254	9203 313767	

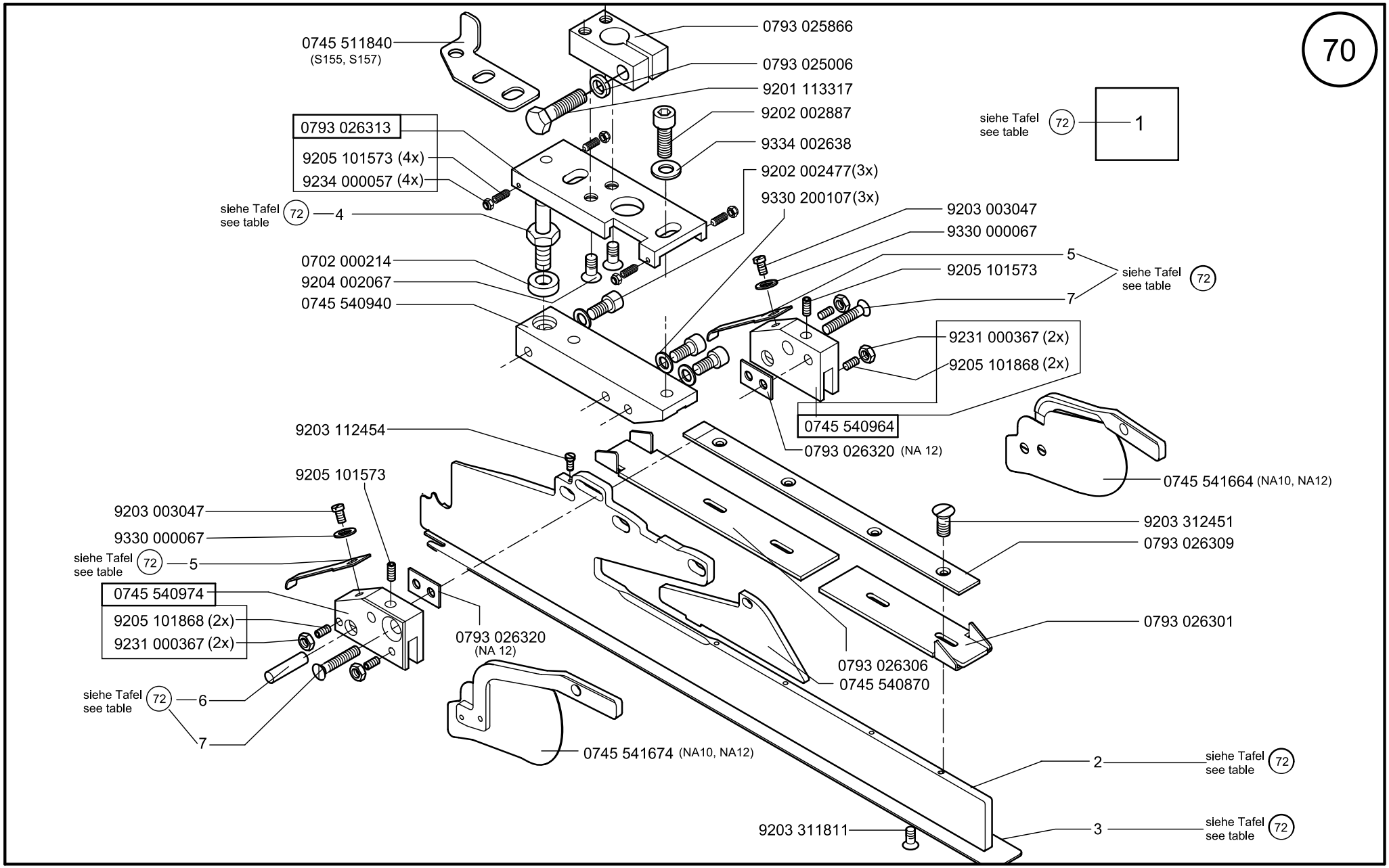

Scale 50 %

CL.745-34-1-;3

Ausgabe/Edition 06.2011

	pos. 1 Faltstempel K Folder cpl.	S...	NA..	pos. 2 Stegblech	pos. 3 Sohle Plain base	pos. 4 Bolzen Bolt	pos. 5 Blattfeder Leaf spring	pos. 6 Zyl. Stift Cyl. pin	pos. 7 Senkschraube Screw
	0745 547804	S175	NA10	0745 540950	0745 541150	0793 025008	0745 540980	0558 000790	9225 201810
	0745 547814	S176	NA10	0745 540950	0745 541130	0792 005994	0745 540980	0558 000790	9225 201810
	0745 547824	S177	NA12	0745 540950	0745 541200	0793 025008	0745 540980	0558 000790	9225 201810
	0745 547834	S178	NA12	0745 540950	0745 541240	0792 005994	0745 540980	0558 000790	9225 201810

71

Scale 50 %

Ausgabe/Edition 06.2011

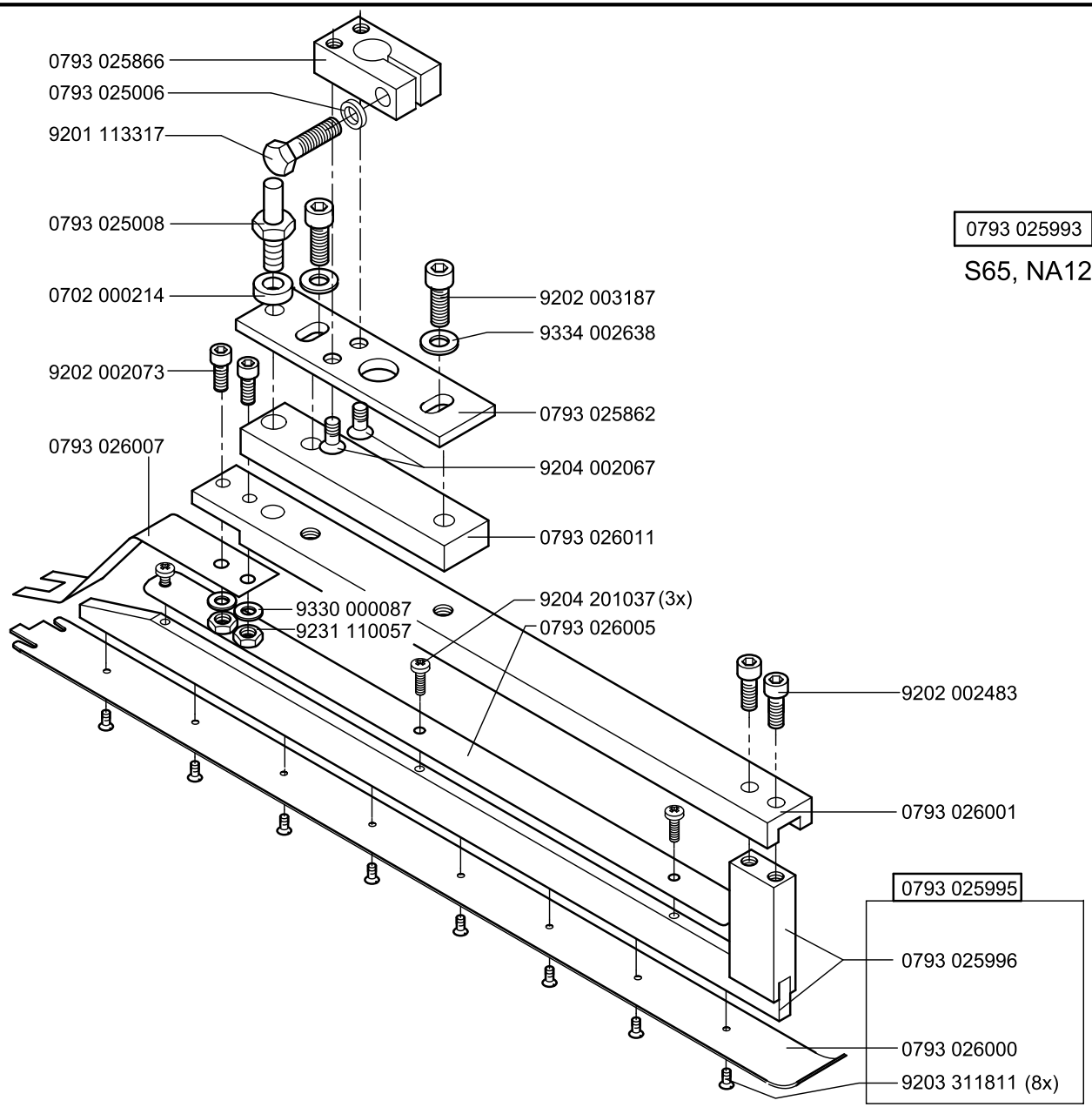

0793 025993

S65, NA12

Scale 50 %

Cl. 745-34-1;-3

Ausgabe/Edition 06.2011

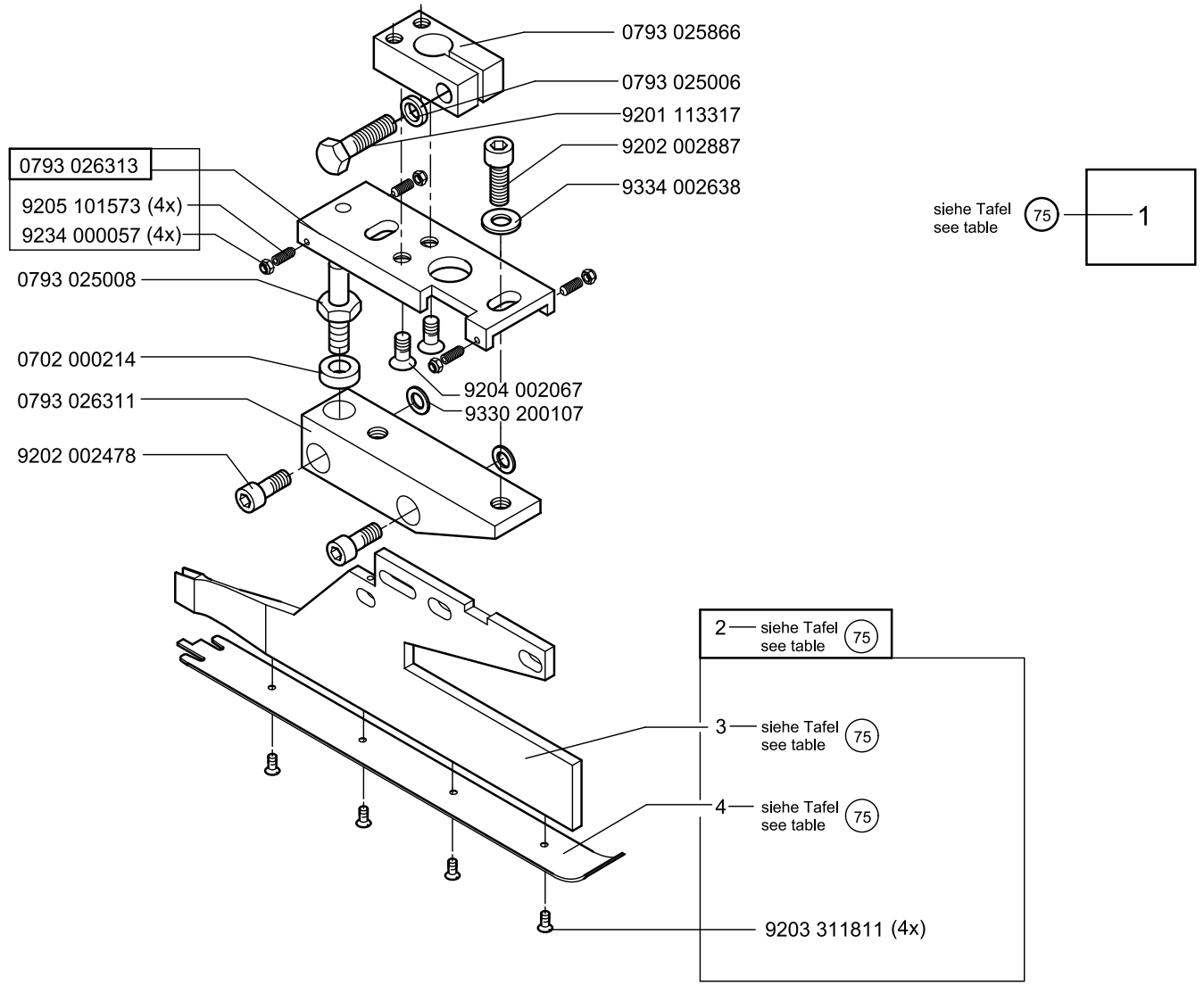

Scale 50 %

Cl. 745-34-1;-3

Ausgabe/Edition 06.2011

	pos. 1 Faltstempel K Folder cpl.	S...	NA..	pos. 2 Faltstempel V Folder	pos. 3 Stegblech	pos. 4 Sohle Plain base			
	0793 026883	S124	NA10	0793 026885	0793 026887	0793 026888			
	0793 026893	S125	NA12	0793 026895	0793 026887	0793 026896			
	0793 026903	S126	NA14	0793 026905	0793 026887	0793 026906			

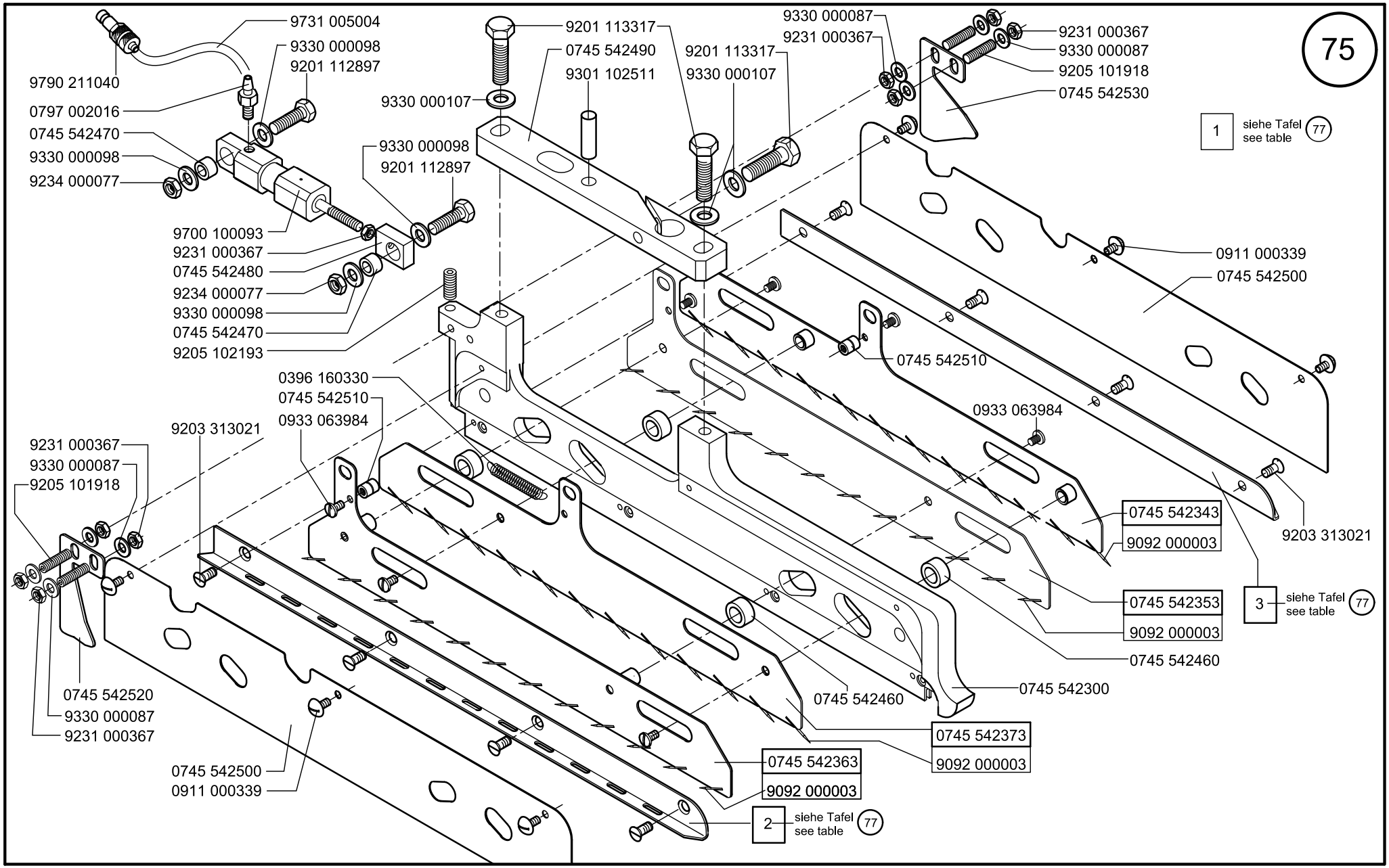

Scale 50 %

Cl. 745-34-1;-3

Ausgabe/Edition 06.2011

	pos. 1 G. Faltstempel K Folder cpl.	S...	NA..	pos. 2 Sohle Li.	pos. 3 Sohle Re.			
	0745 548004	S334 S335	NA10	0745 542010	0745 542000			
	0745 548014	S341 S342	NA12	0745 542030	0745 542020			

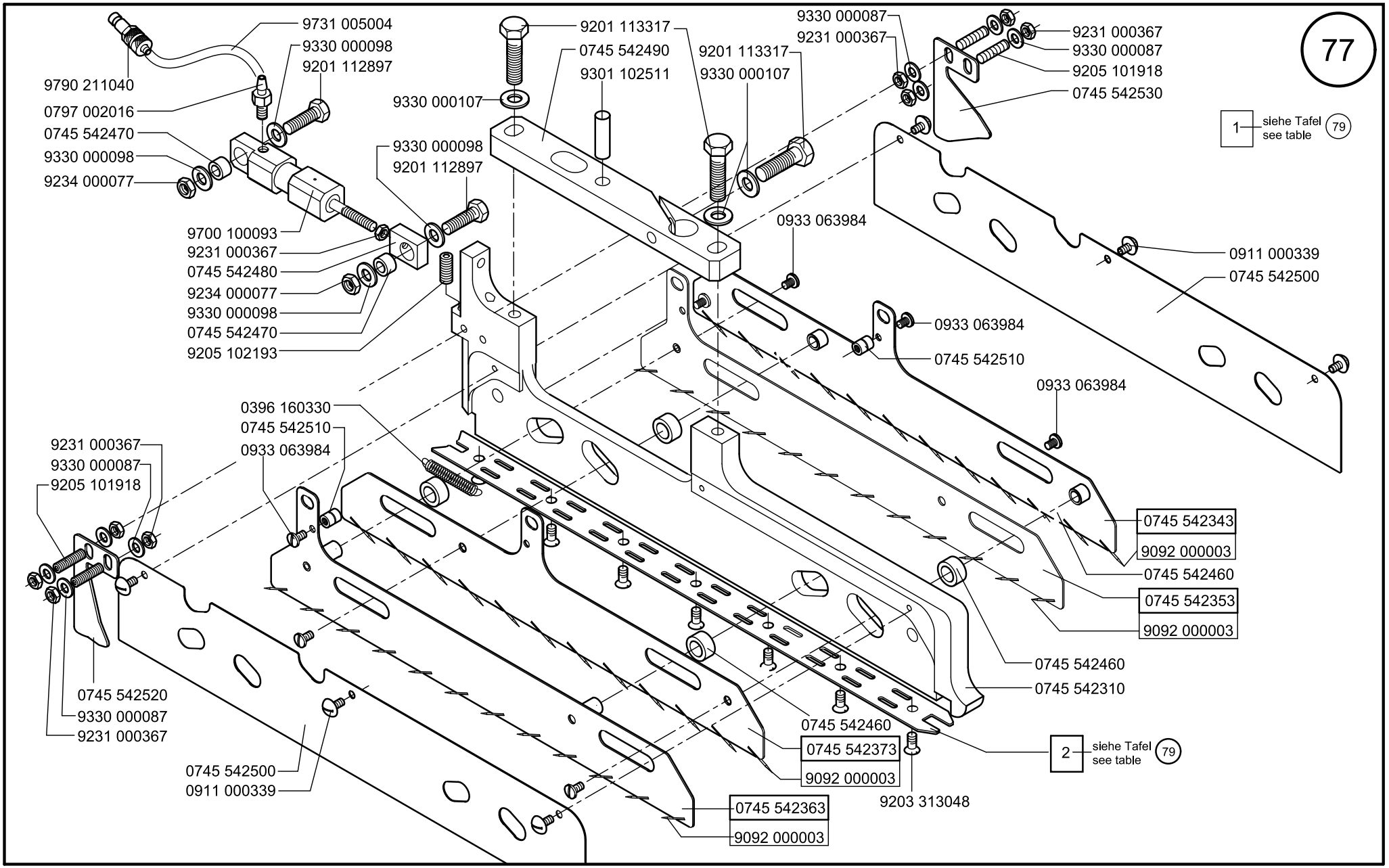

Scale 50 %

Cl. 745-34-1;-3

Ausgabe/Edition 06.2011

	pos. 1 G. Faltstempel K Folder cpl.	S...	NA..	pos. 2 Sohle Plain base				
	0745 548054	S330 S331	NA10	0745 542100				
	0745 548064	S337 S338	NA12	0745 542110				
	0745 548074	S345	NA14	0745 542120				
	0745 548084	S348	NA16	0745 542130				
	0745 548094	S351	NA20	0745 542140				

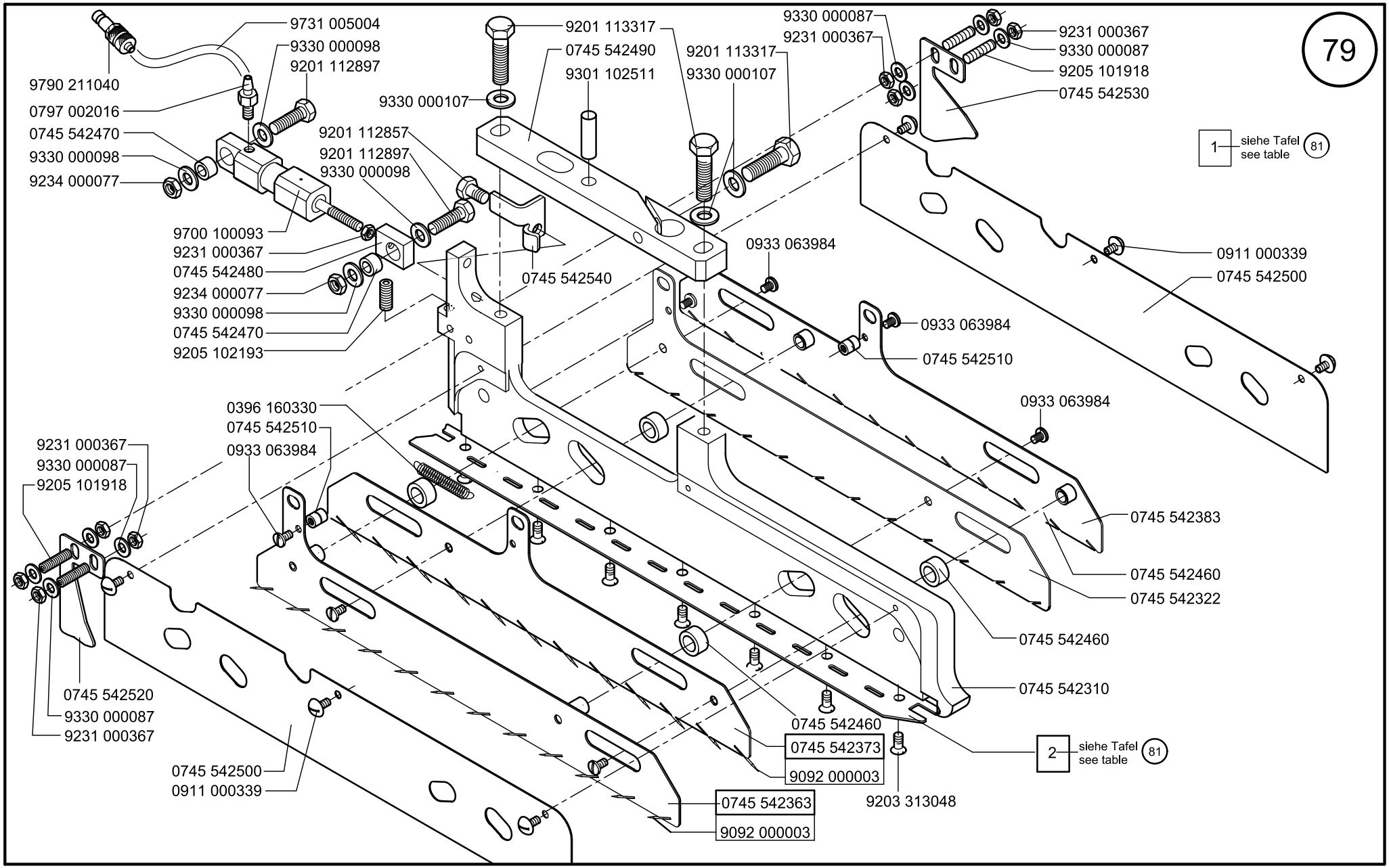

Scale 50 %

Cl. 745-34-1;-3

Ausgabe/Edition 06.2011

	pos. 1 G. Faltstempel K Folder cpl. links/left	S...	NA..	pos. 2 Sohle links/left				
	0745 548154	S333	NA10	0745 542200				
	0745 548164	S340	NA12	0745 542210				
	0745 548174	S346	NA14	0745 542220				
	0745 548184	S349	NA16	0745 542230				
	0745 548194	S352	NA20	0745 542240				

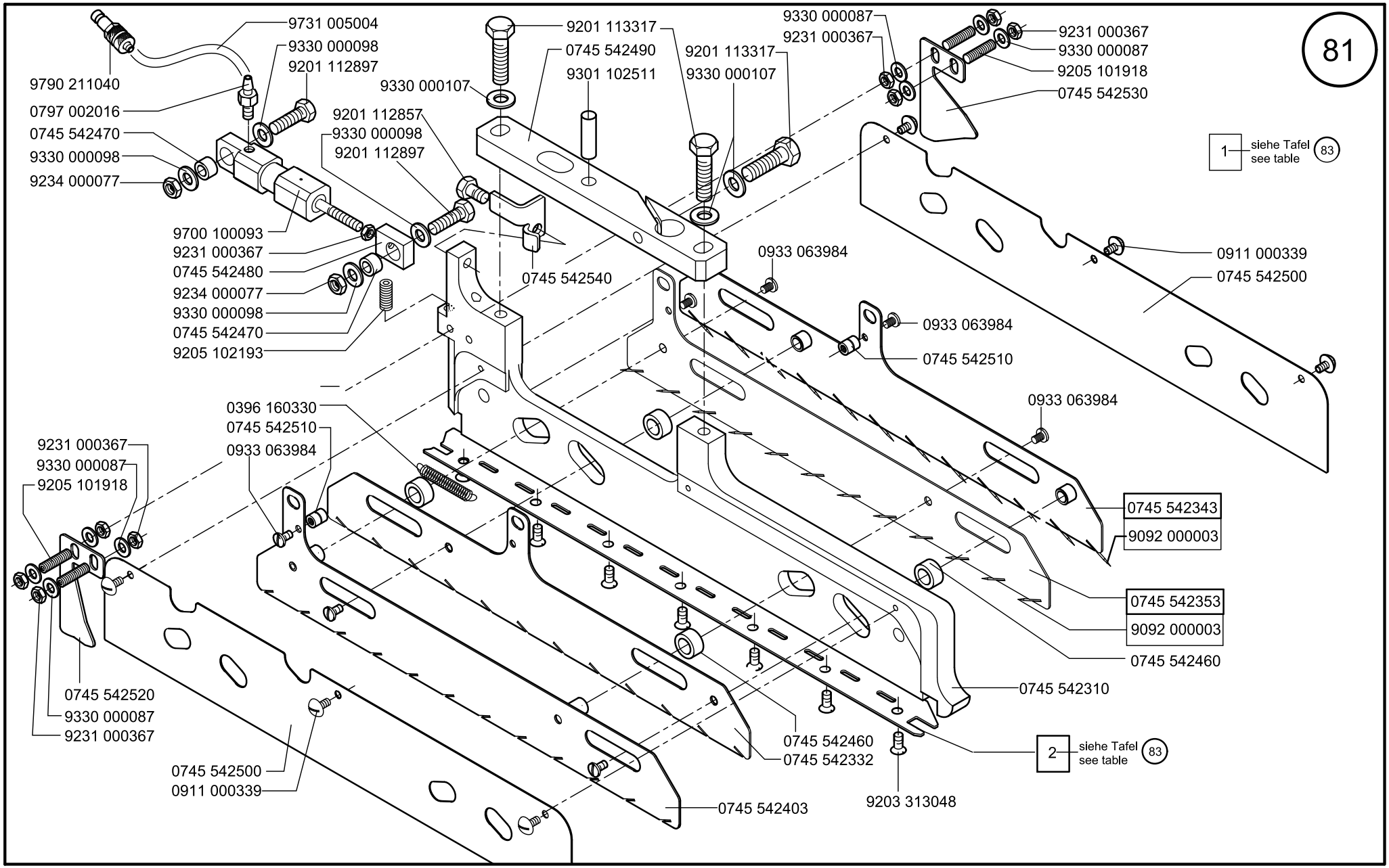

Scale 50 %

Cl. 745-34-1;-3

Ausgabe/Edition 06.2011

	pos. 1 G. Faltstempel K Folder cpl. rechts/reight	S...	NA..	pos. 2 Sohle Plain base rechts/reight				
	0745 548104	S332	NA10	0745 542150				
	0745 548114	S339	NA12	0745 542160				
	0745 548124	S347	NA14	0745 542170				
	0745 548134	S350	NA16	0745 542180				
	0745 548144	S353	NA20	0745 542190				

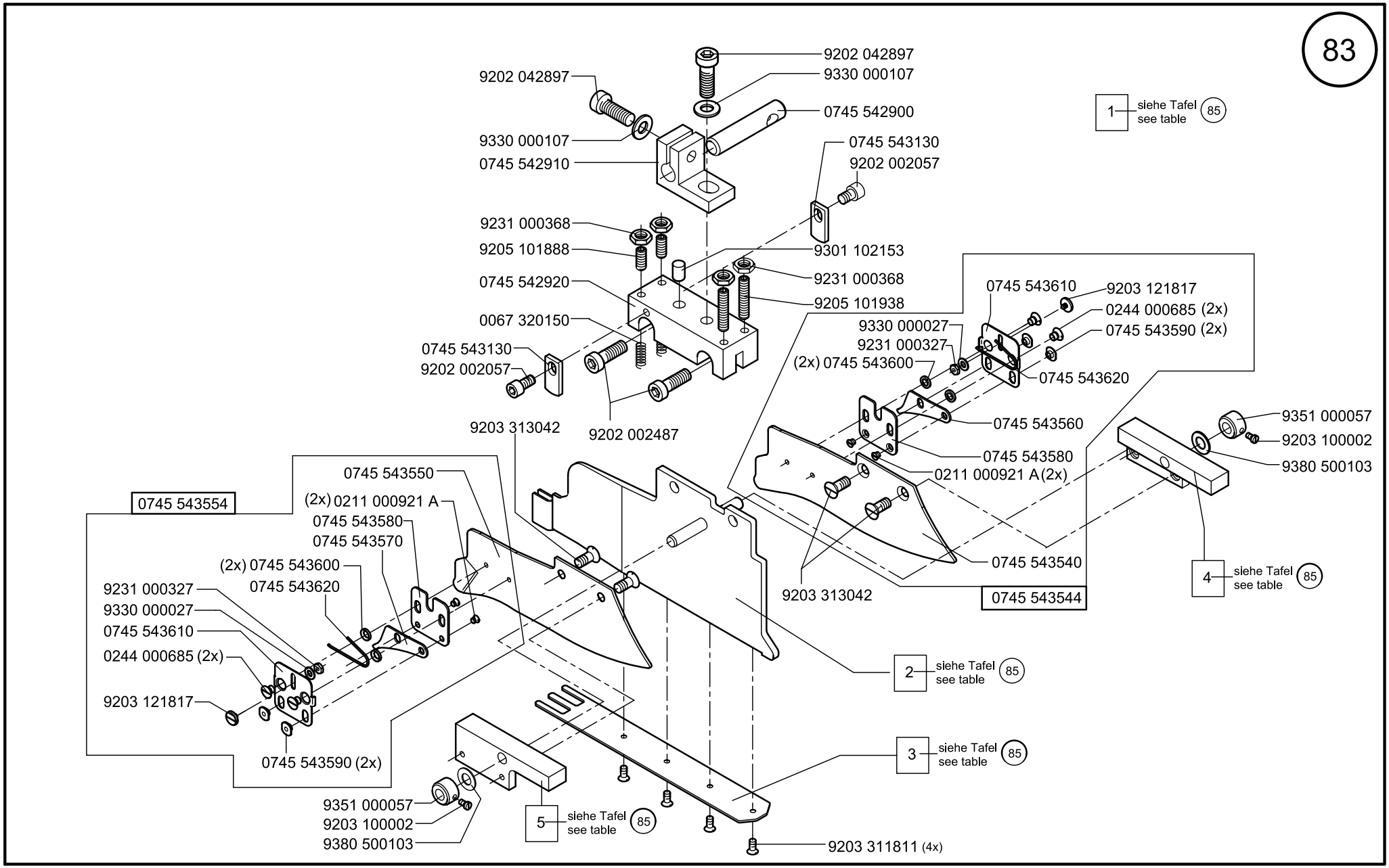

Scale 50 %

Cl. 745-34-1;-3

Ausgabe/Edition 06.2011

	pos. 1 Faltstempel K Folder cpl.	S...	NA..	pos. 2 Steg V. Plain base	pos. 3 Sohle Web	pos. 4 Führungsbock Re. Guide frame reight	pos. 5 Führungsbock Li. Guide frame left
	0745 548604	S330 S334	NA10	0745 543513	0745 542700	0745 543010	0745 543000
	0745 548614	S331 S335	NA10	0745 543503	0745 542700	0745 543010	0745 543000
	0745 548624	S332	NA10	0745 543513	0745 542750	0745 543010	0745 543000
	0745 548634	S333	NA10	0745 543503	0745 542280	0745 543010	0745 543000
	0745 548644	S337 S341	NA12	0745 543513	0745 542710	0745 543030	0745 543020
	0745 548654	S338 S342	NA12	0745 543503	0745 542710	0745 543030	0745 543020
	0745 548664	S339	NA12	0745 543513	0745 542760	0745 543030	0745 543020
	0745 548674	S340	NA12	0745 543503	0745 542810	0745 543030	0745 543020
	0745 548684	S344 S345	NA14	0745 543663	0745 542720	0745 543050	0745 543040
	0745 548694	S346	NA14	0745 543663	0745 542820	0745 543050	0745 543040
	0745 548704	S347	NA14	0745 543663	0745 542770	0745 543050	0745 543040
	0745 548714	S348	NA16	0745 543663	0745 542730	0745 543070	0745 543060
	0745 548724	S349	NA16	0745 543663	0745 542830	0745 543070	0745 543060
	0745 548734	S350	NA16	0745 543663	0745 542780	0745 543070	0745 543060
	0745 548744	S351	NA20	0745 543663	0745 542740	0745 543090	0745 543080
	0745 548754	S352	NA20	0745 543663	0745 542840	0745 543090	0745 543080
	0745 548764	S353	NA20	0745 543663	0745 542790	0745 543090	0745 543080

NA12 /S34

0793 025532

Cl. 745-34-3 D

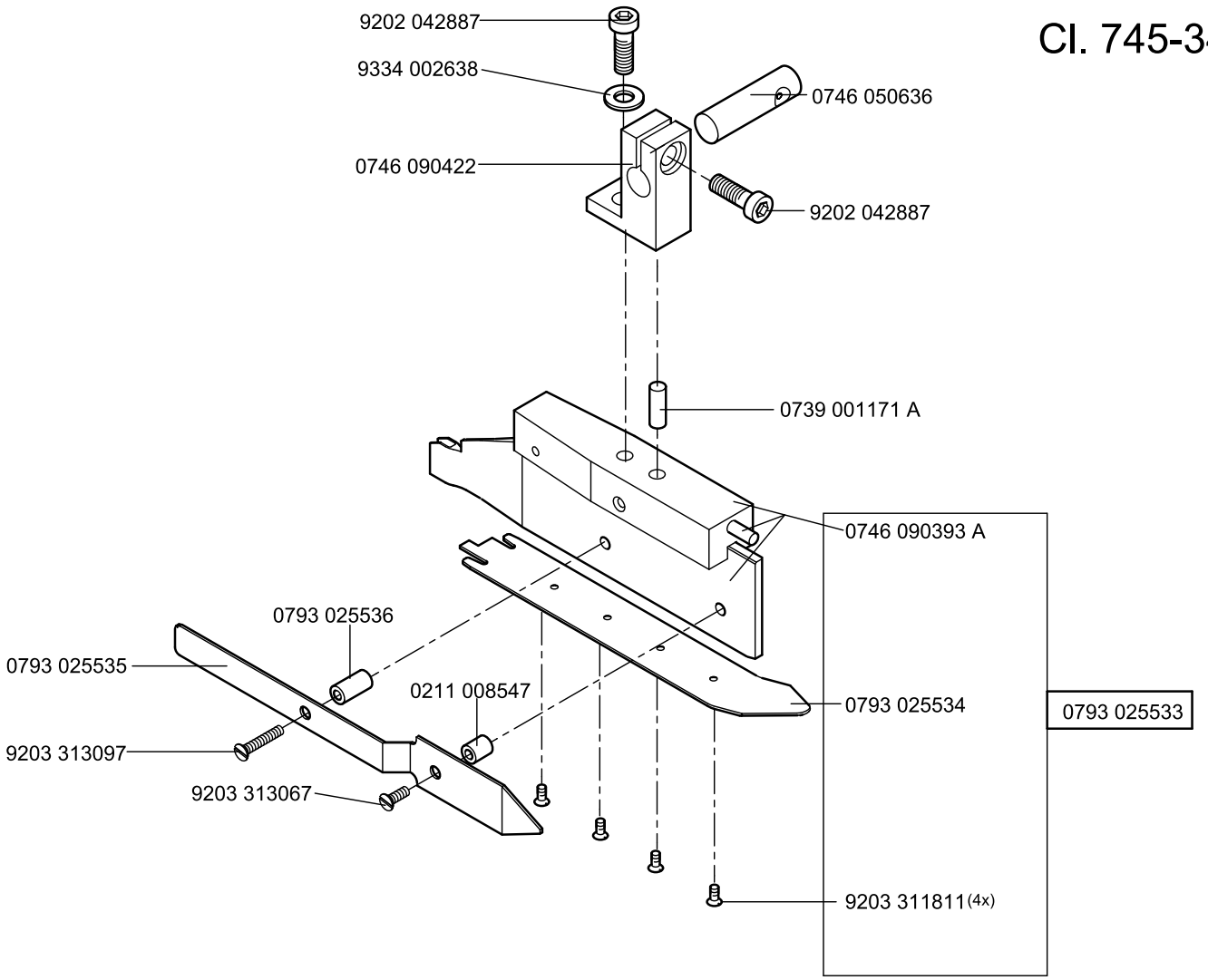

Scale 50 %

Cl. 745-34-3

Ausgabe/Edition 06.2011

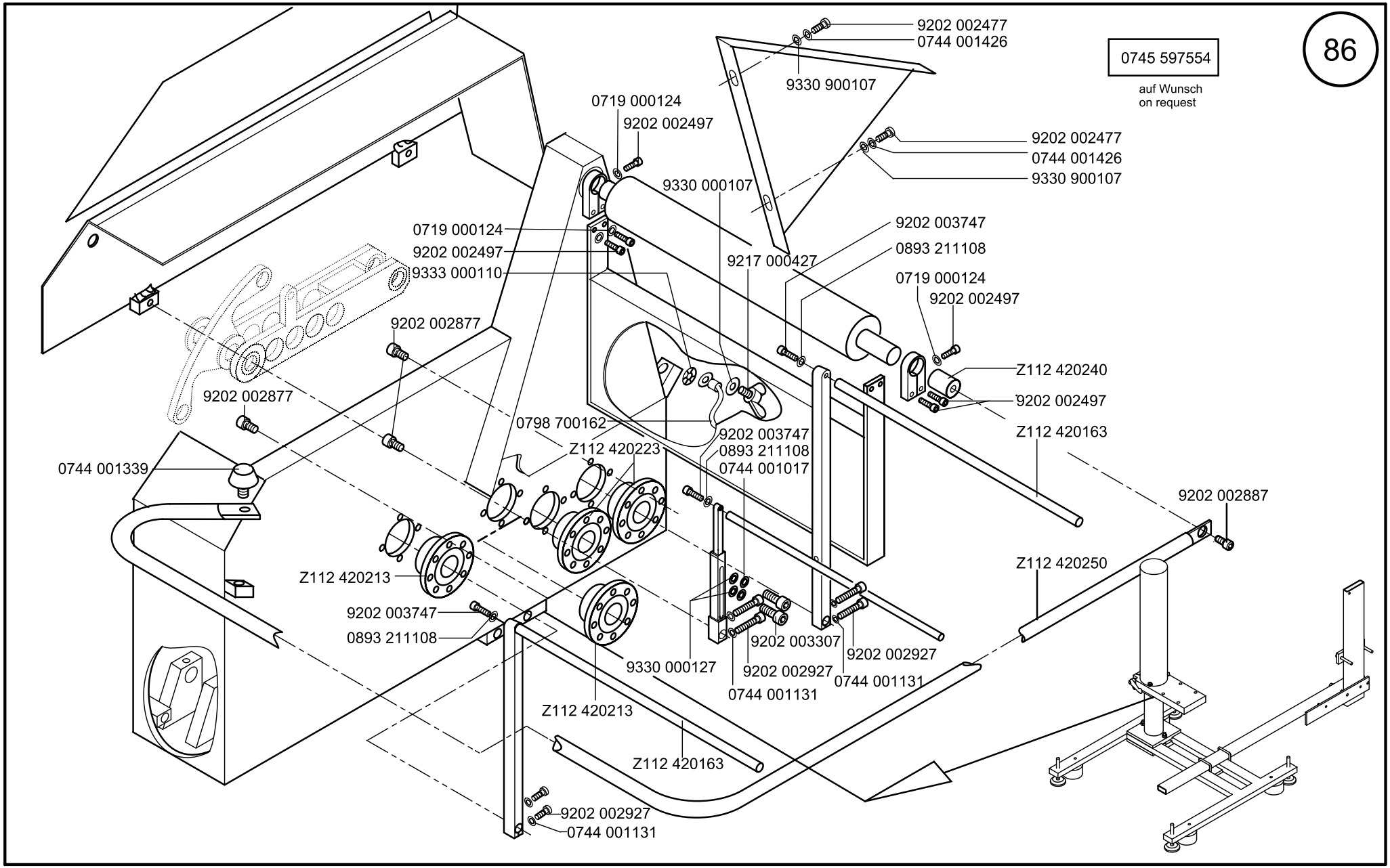

Scale 50 %

Cl. 745-34-1;-3

Ausgabe/Edition 06.2011

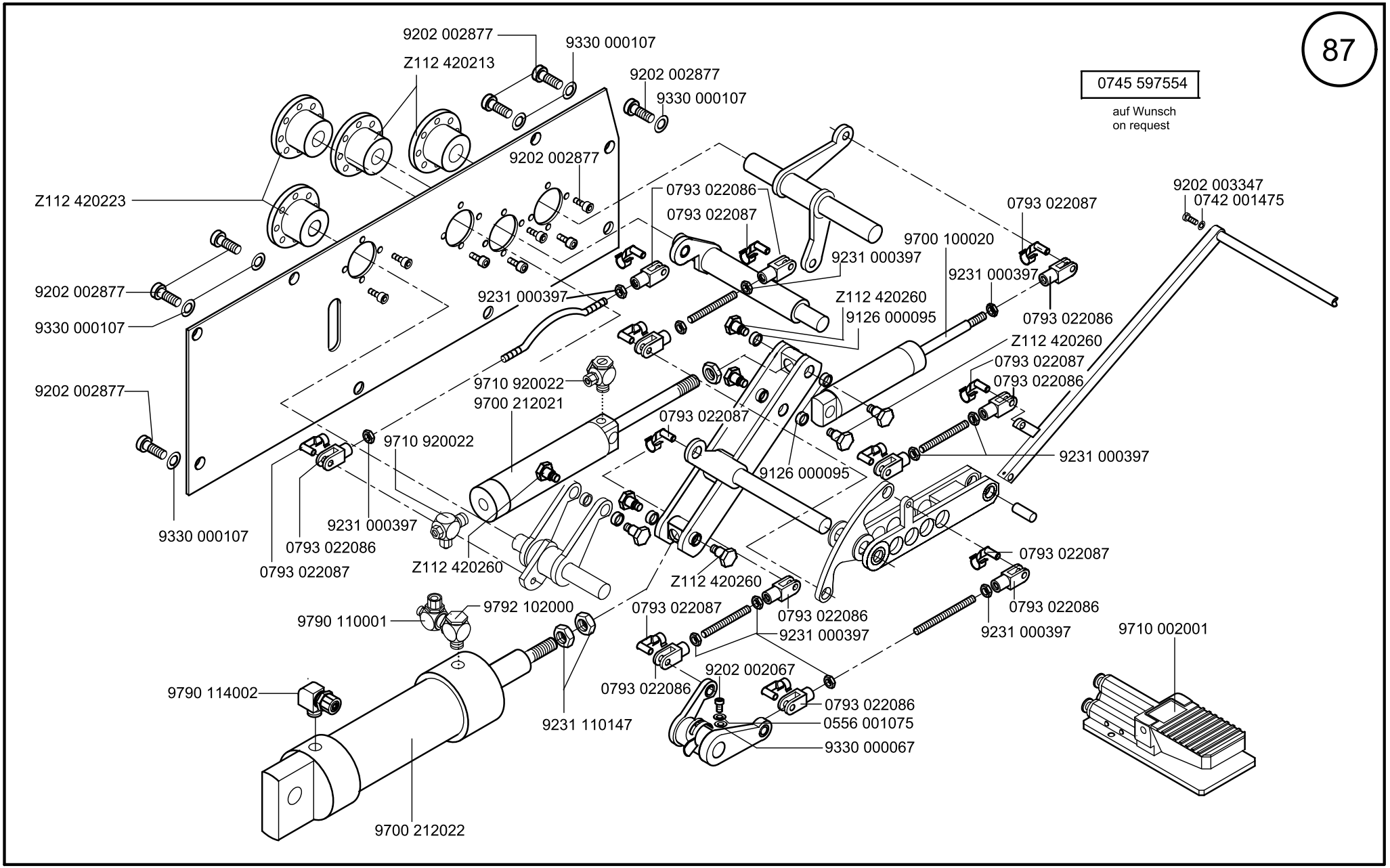

Scale 50 %

Cl. 745-34-1;-3

Ausgabe/Edition 06.2011

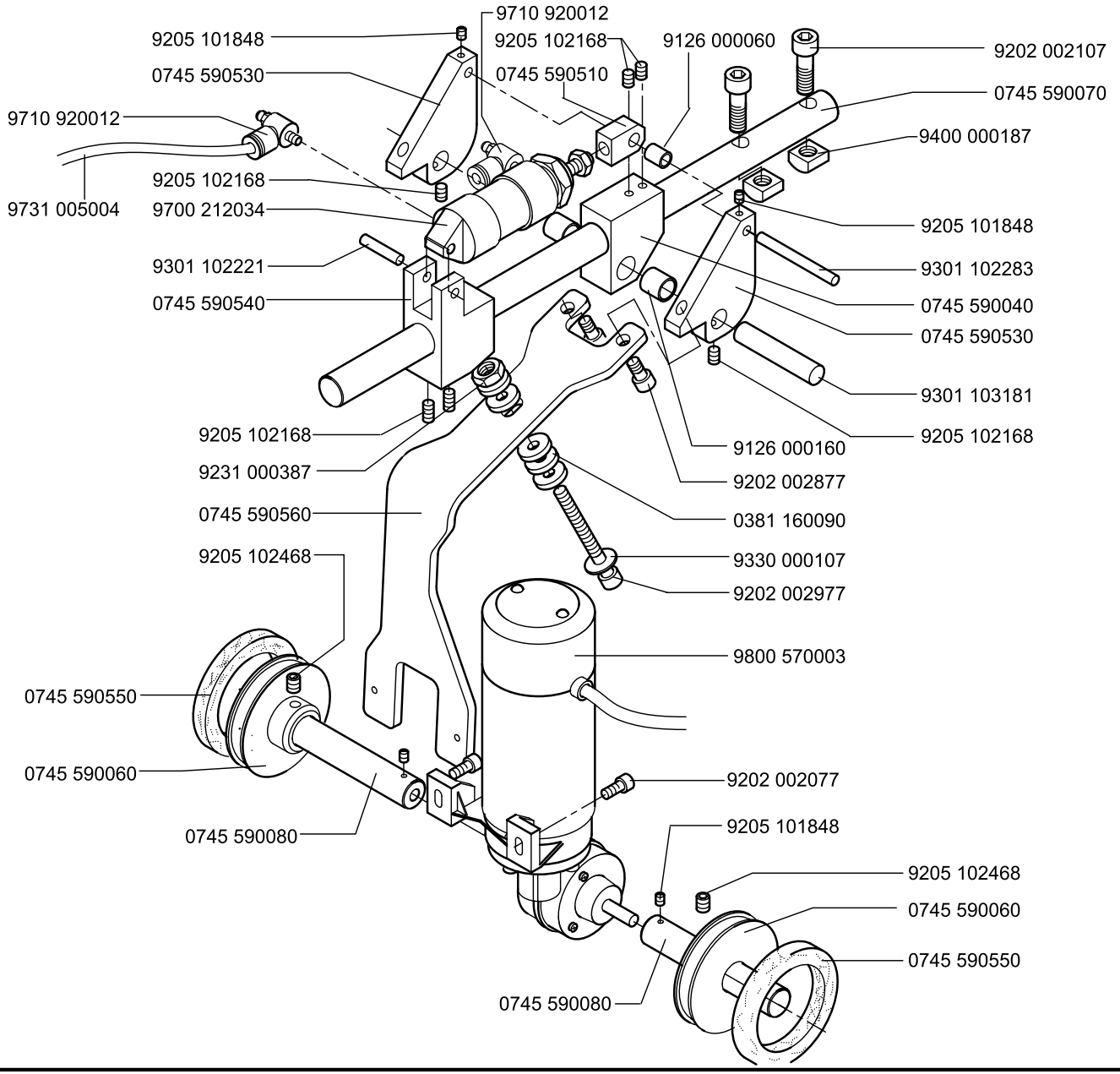

0745 597954

auf Wunsch
on request

88

Scale 30 %

Cl. 745-34-1;-3

Ausgabe/Edition 06.2011

0745 597604 auf Wunsch / on request

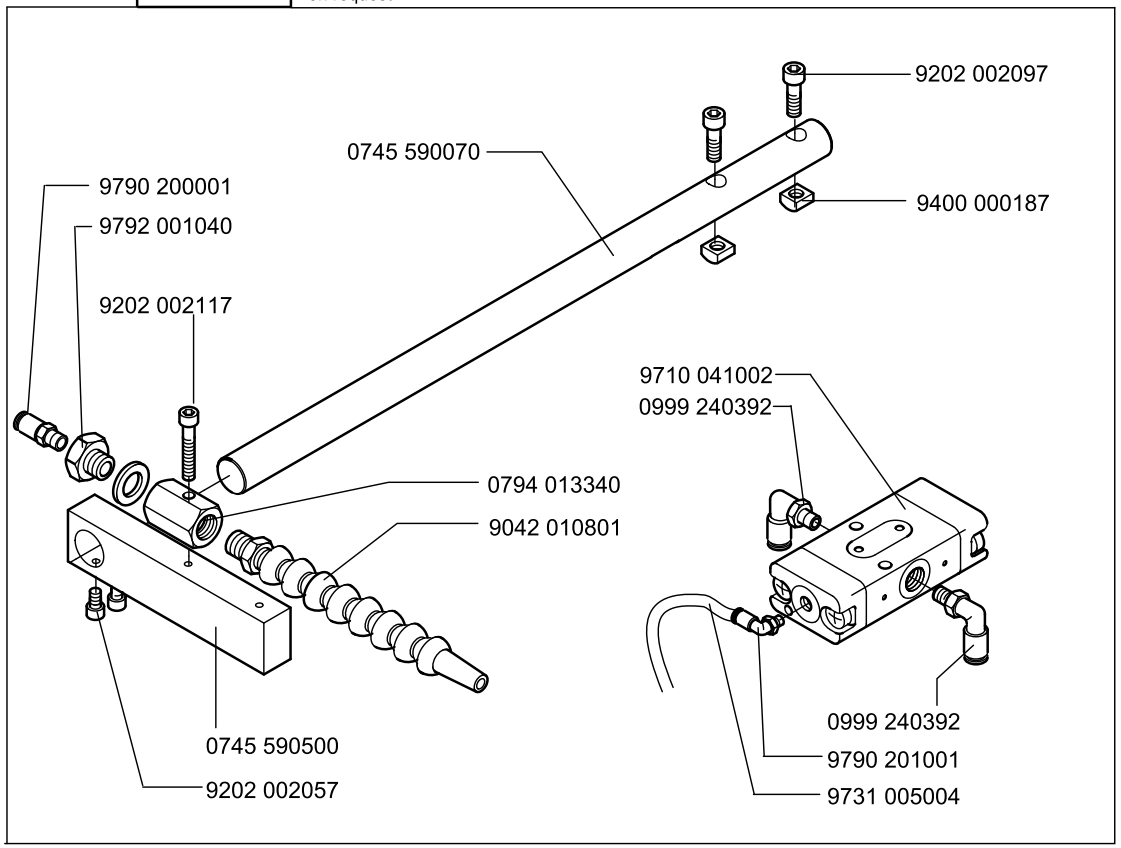

0745 597934 auf Wunsch / on request

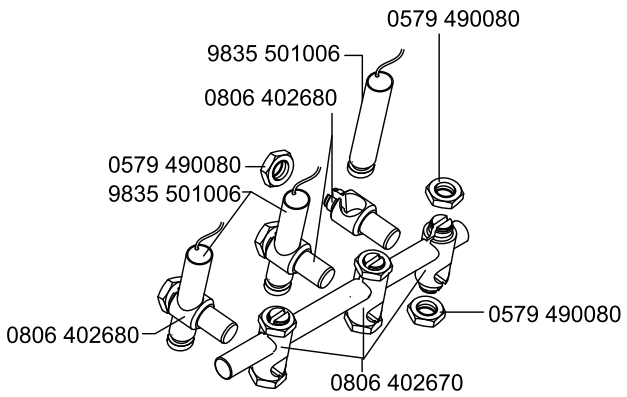

0745 598144 auf Wunsch / on request

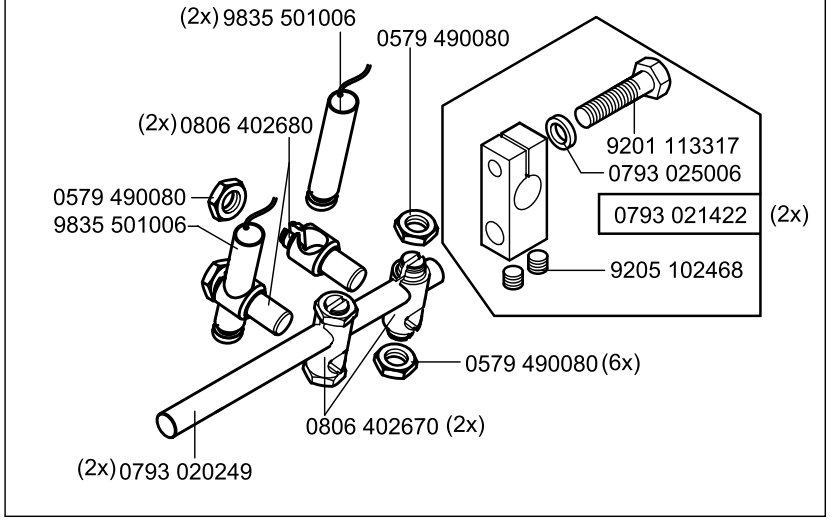

Scale 35 %

Cl. 745-34-1;-3

Ausgabe/Edition 06.2011

90

0745 597974 Erweiterungssatz 8 Laser /Add-on kit 8 laser

auf Wunsch
on request

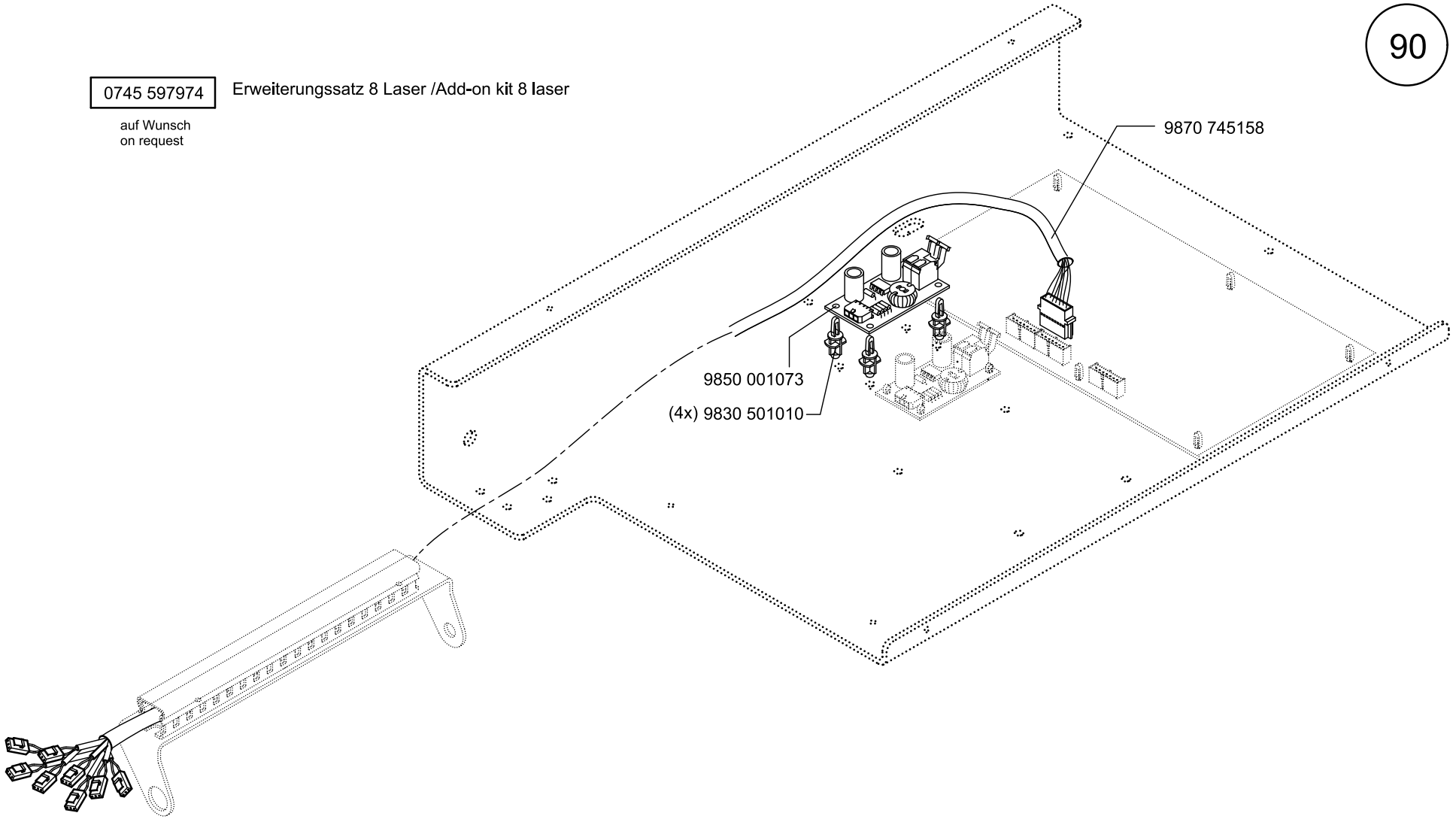

Scale 50 %

Cl. 745-34-1:-3

Ausgabe/Edition 06.2011

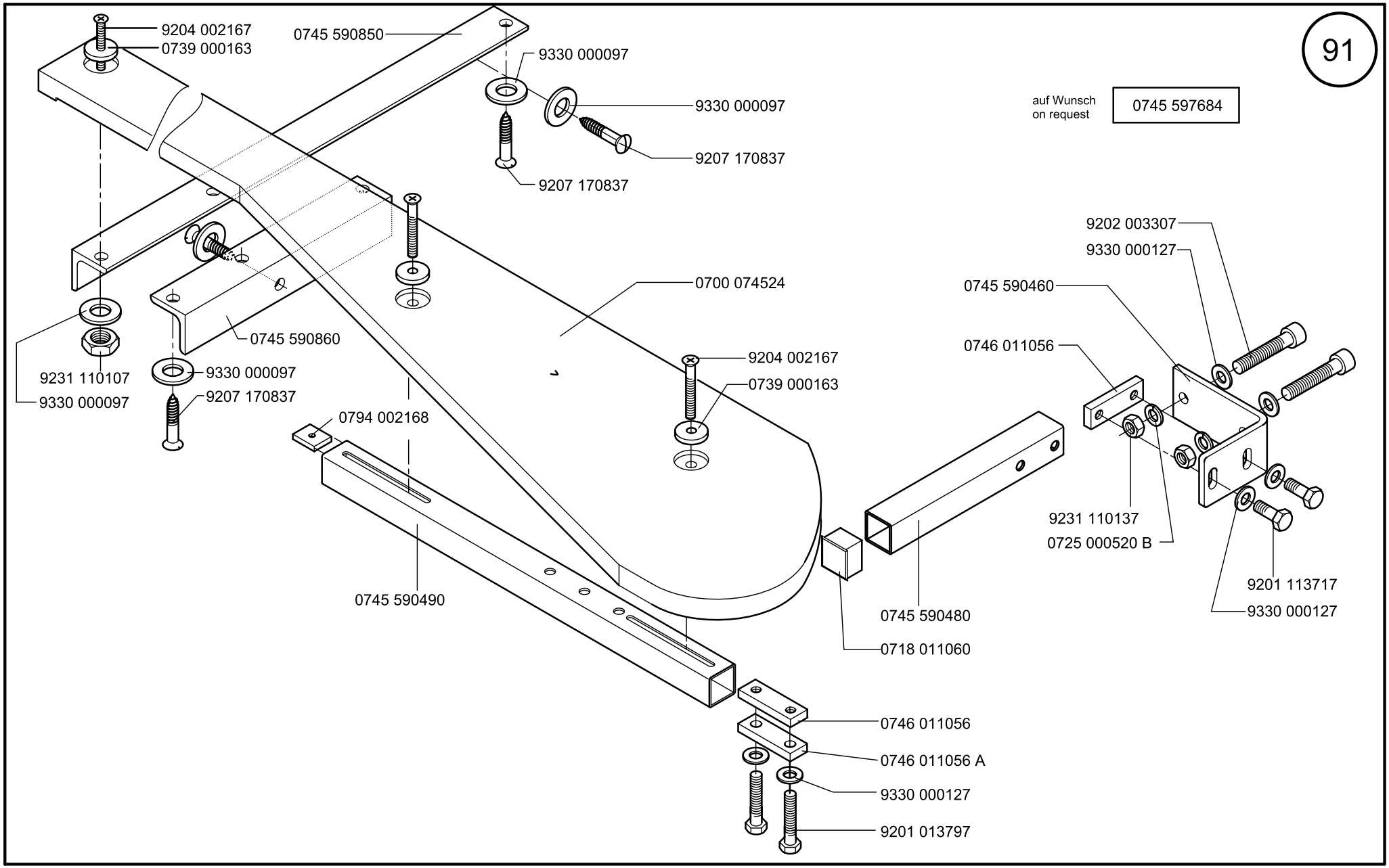

Scale 50 %

Cl. 745-34-1:-3

Ausgabe/Edition 06.2011

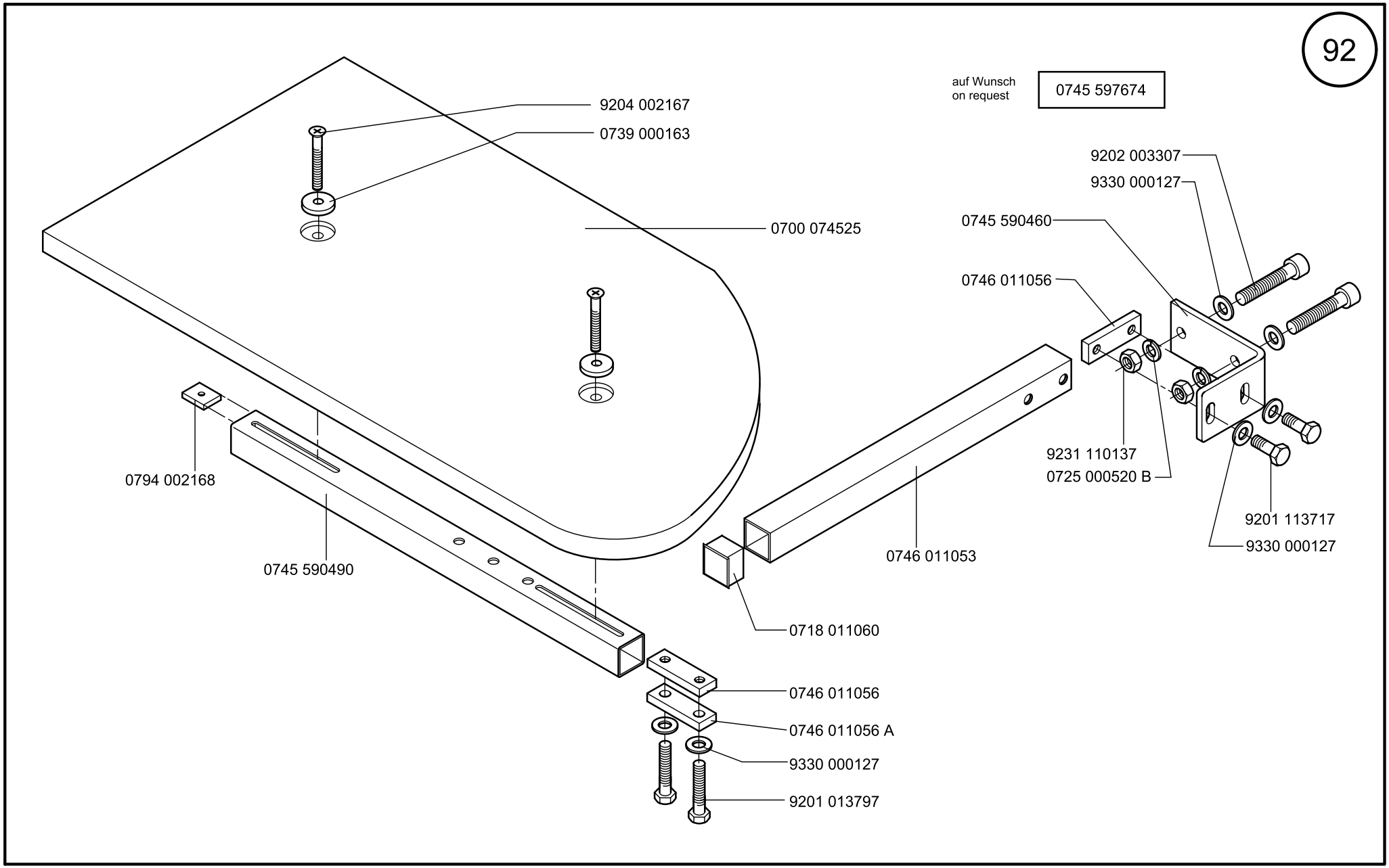

Scale 50 %

Cl. 745-34-1;-3

Ausgabe/Edition 06.2011

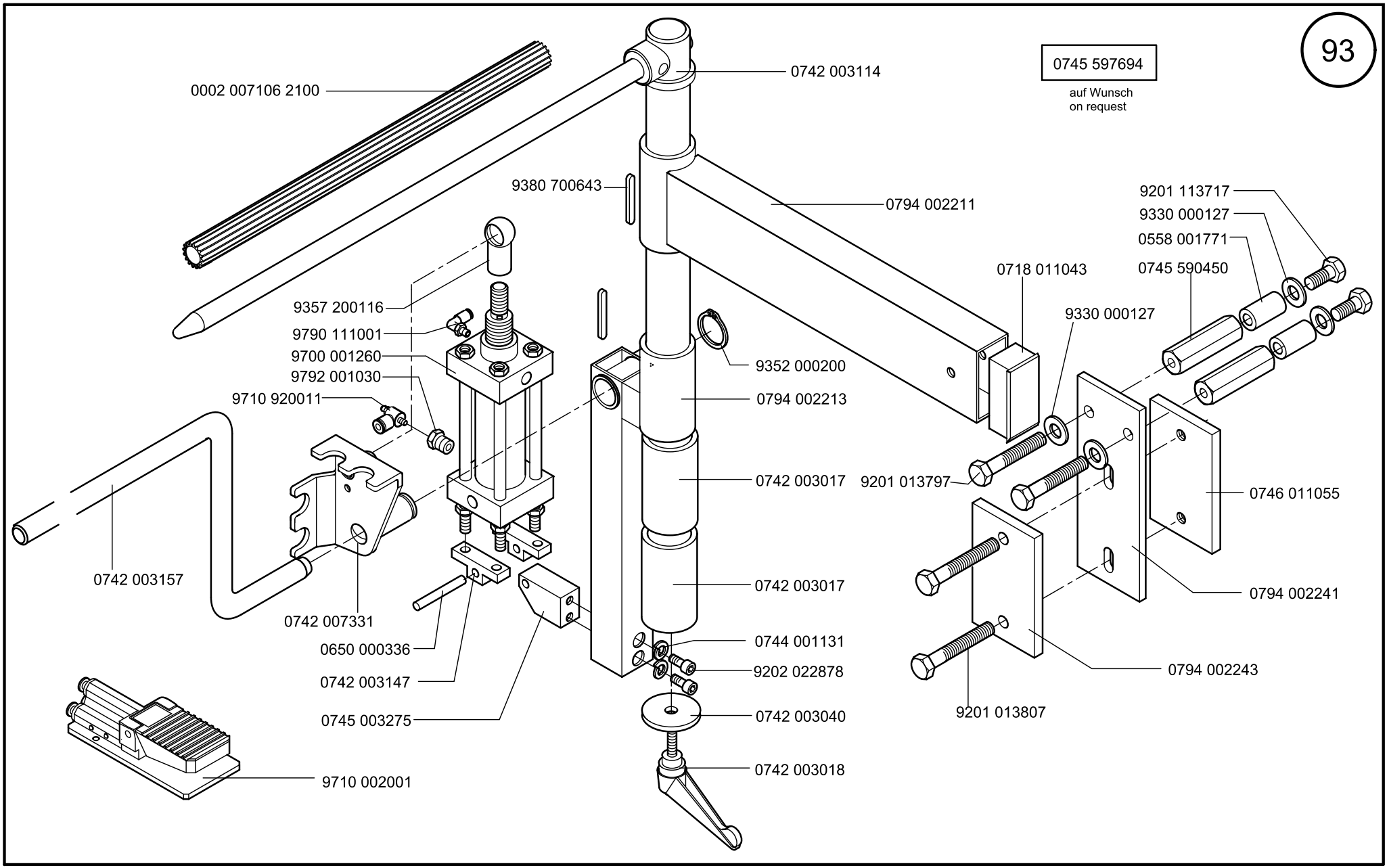

Scale 30 %

Cl. 745-34-1:-3

Ausgabe/Edition 062.2011

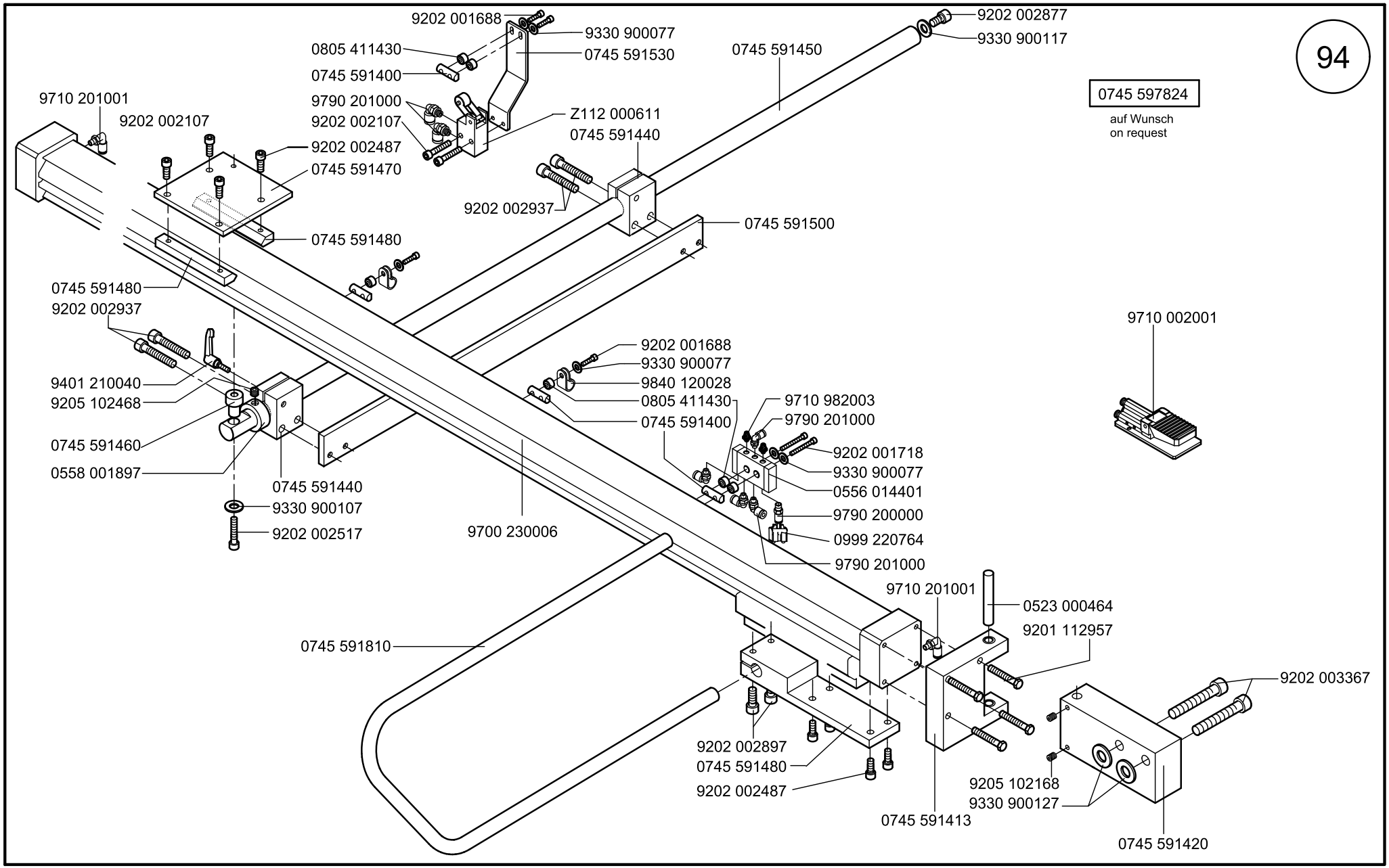

Scale 50 %

Cl. 745-34-1;-3

Ausgabe/Edition 06.2011

0745 597514

auf Wunsch
on request

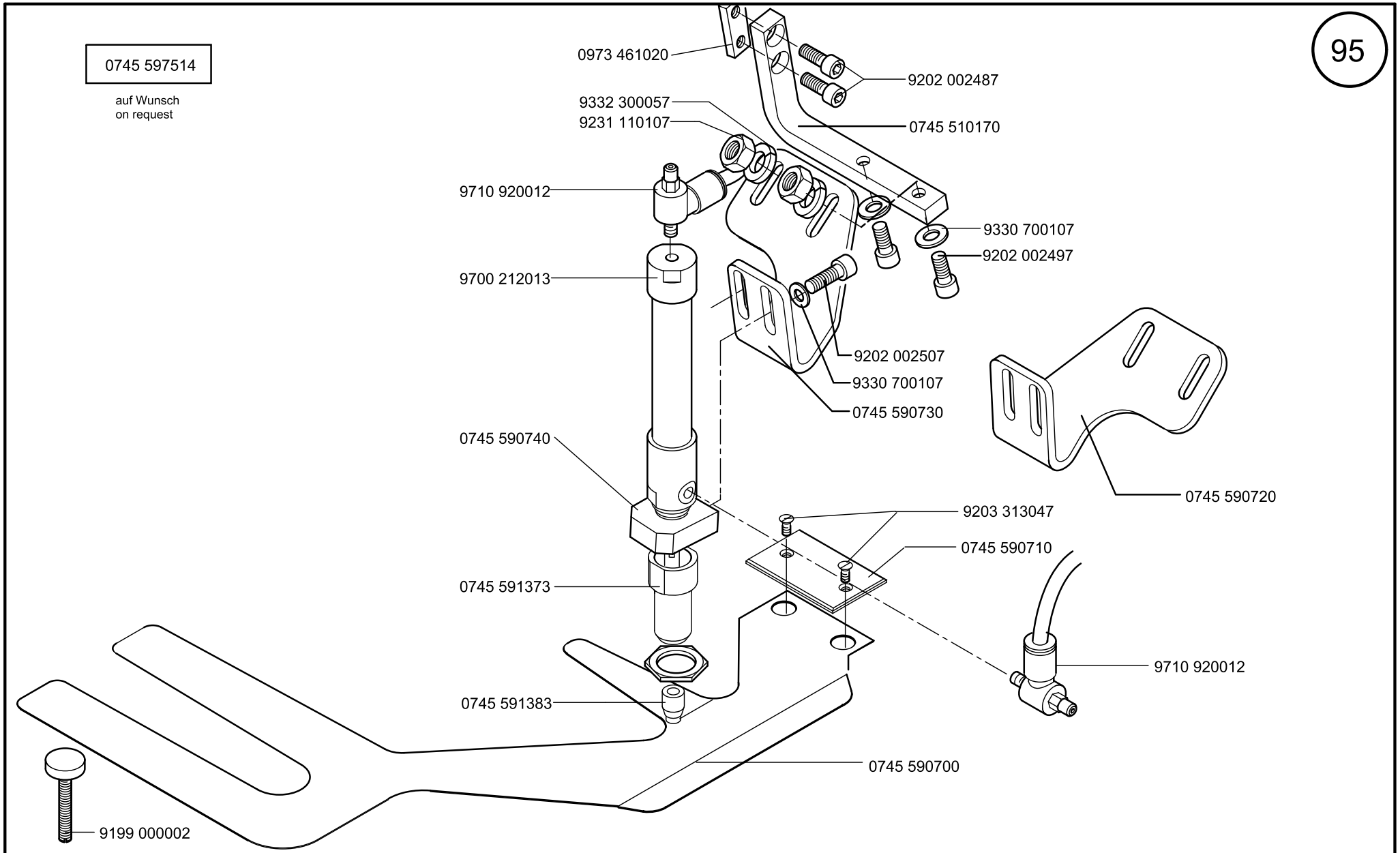

Scale 50 %

CL. 745-34-1;-3

Ausgabe/Edition 06.2011

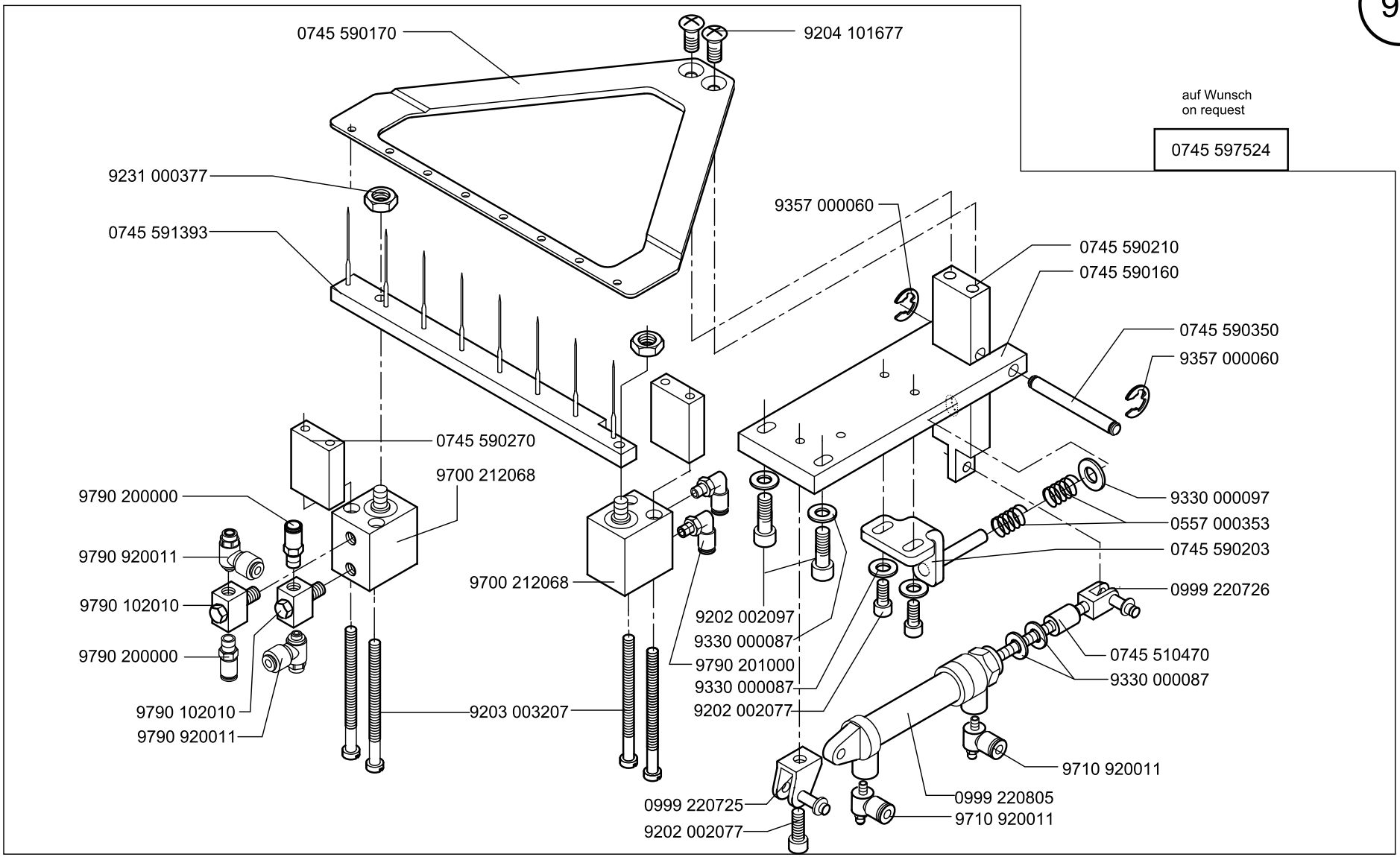

Scale 50 %

Cl. 745-34-1;-3

Ausgabe/Edition 06.2011

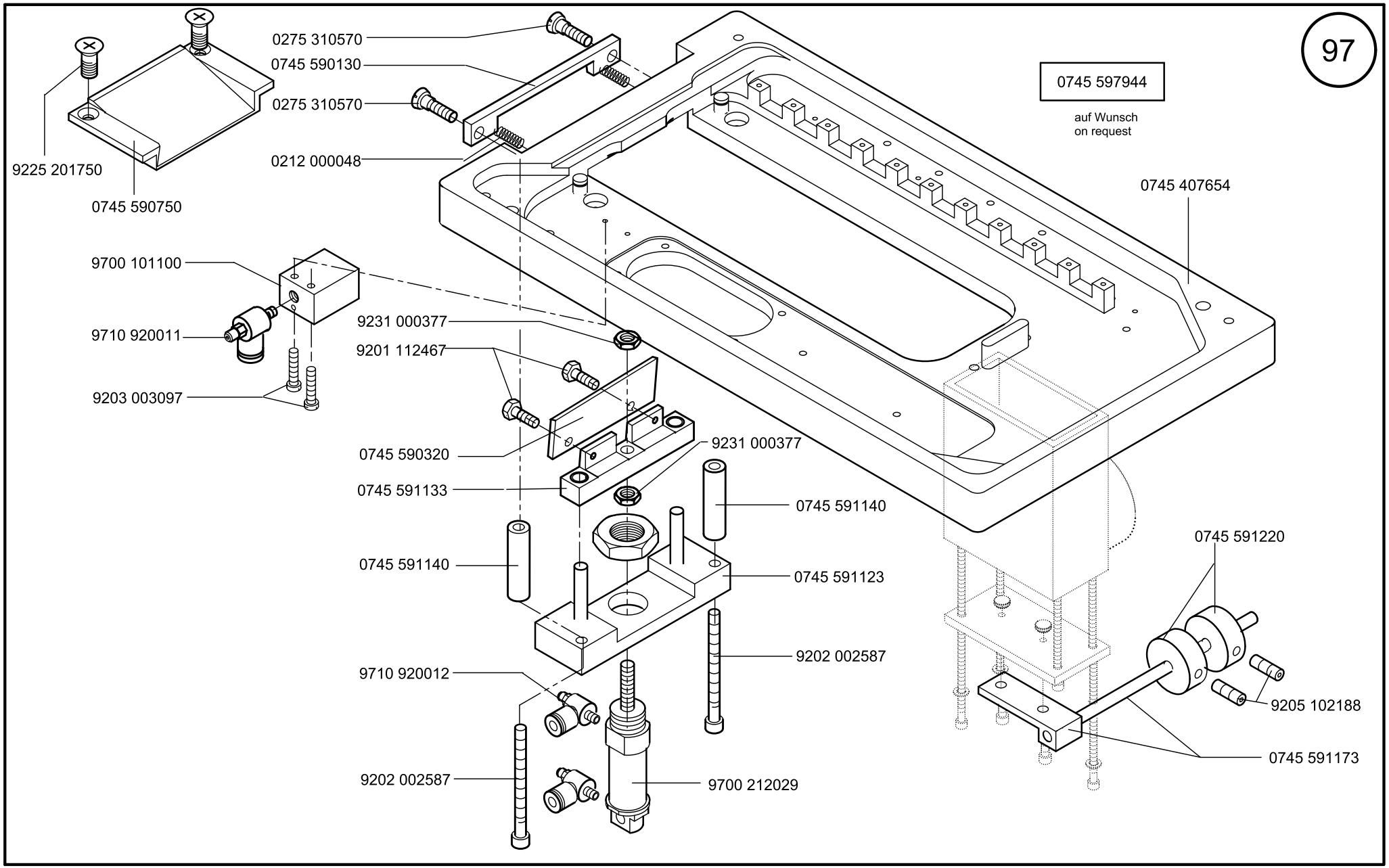

Scale 50 %

Cl. 745-34-1;-3

Ausgabe/Edition 06.2011

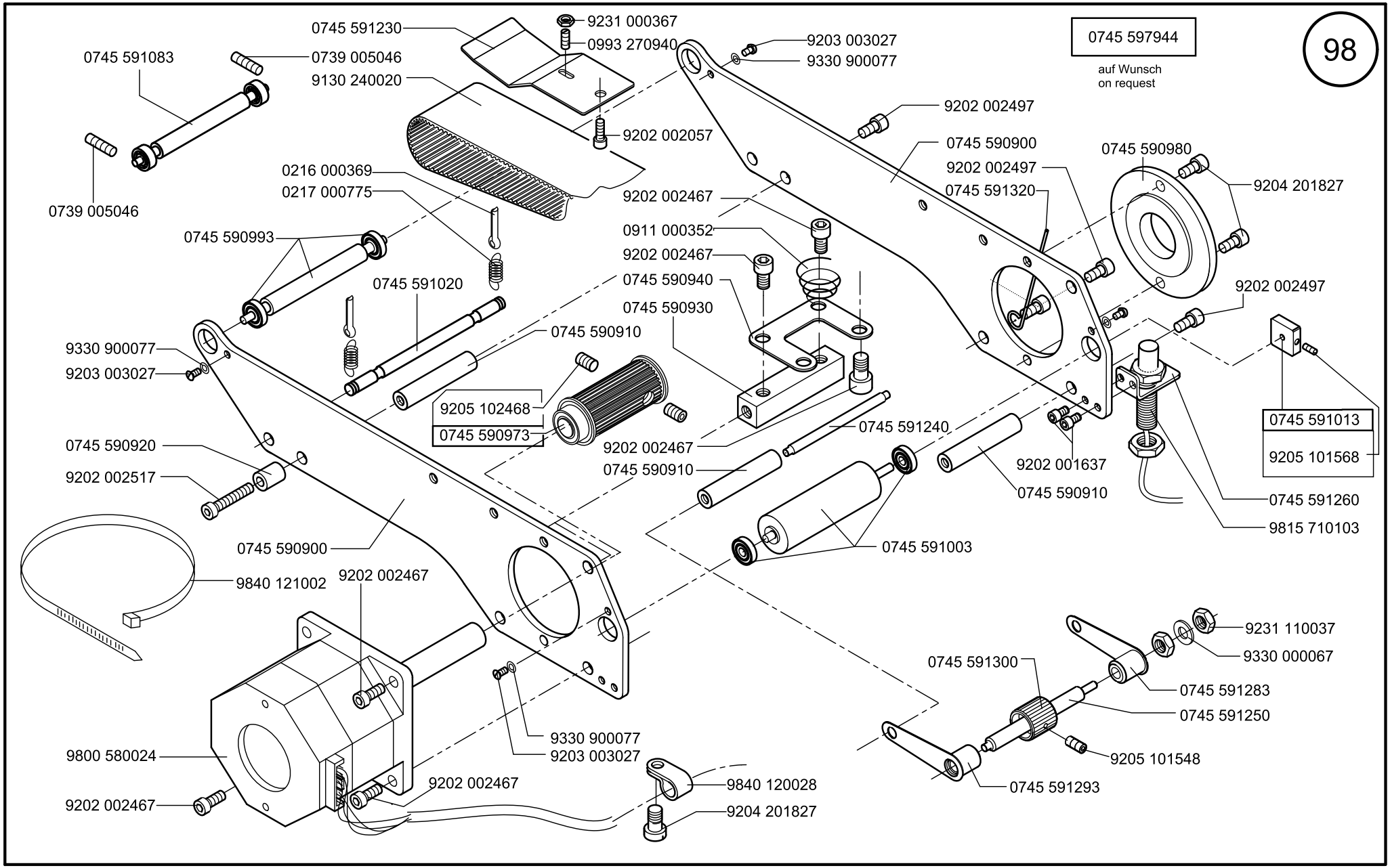

Scale 50 %

Cl. 745-34-1;-3

Ausgabe/Edition 06.2011

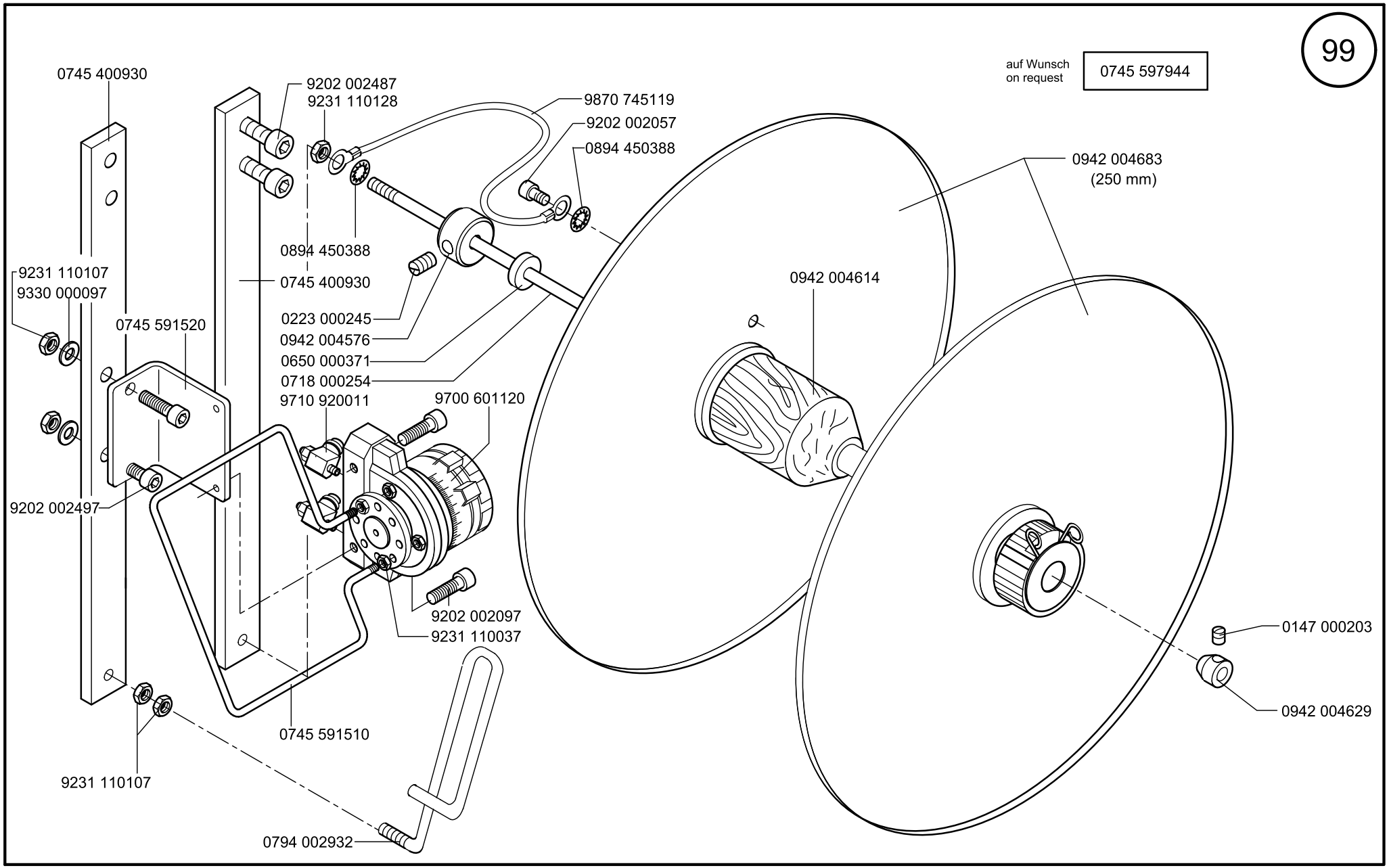

Scale 50 %

Cl. 745-34-1;-3

Ausgabe/Edition 06.2011

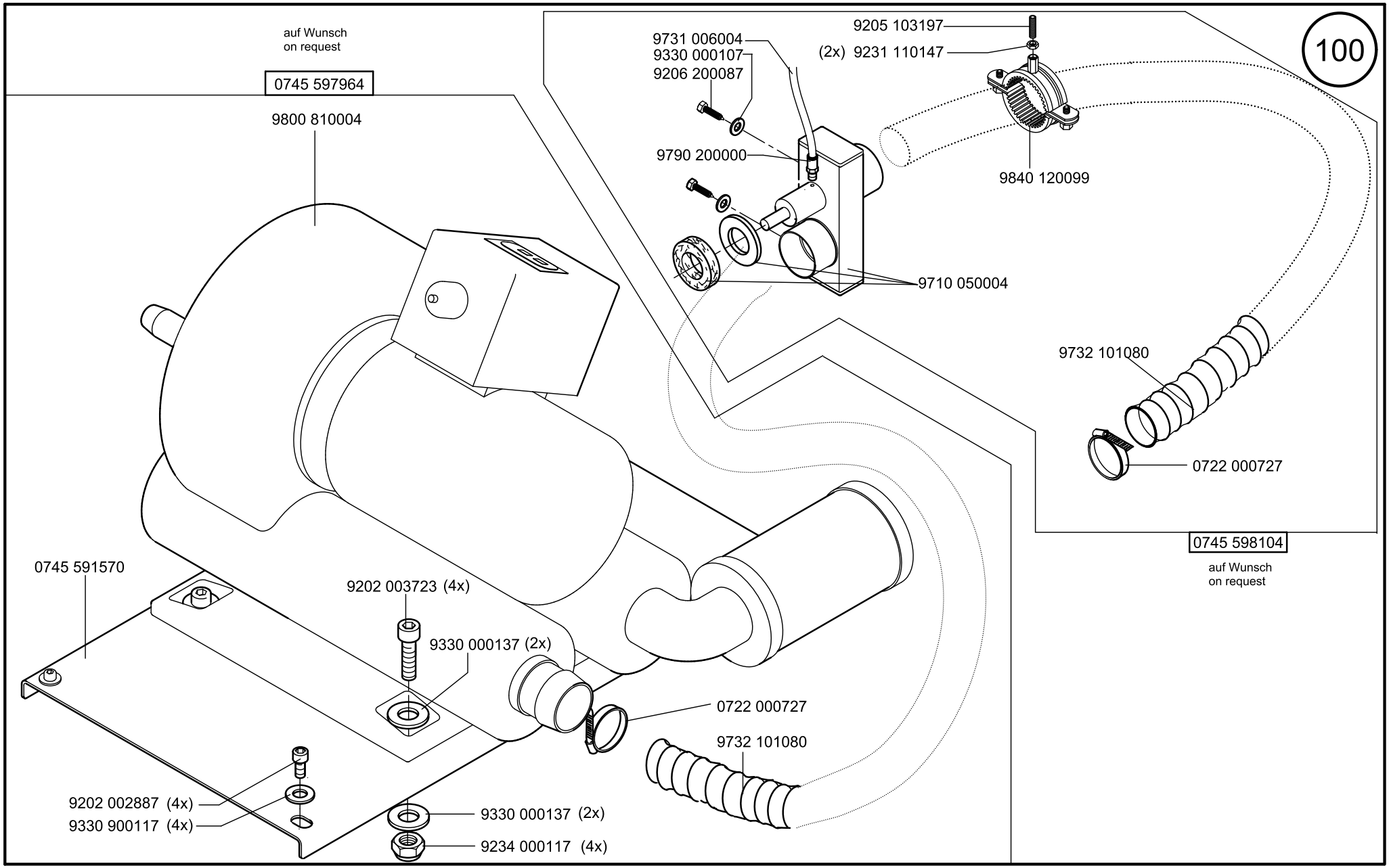

Scale 50 %

Cl. 745-34-1;-3

Ausgabe/Edition 06.2011

0745 597614

auf Wunsch
on request

101

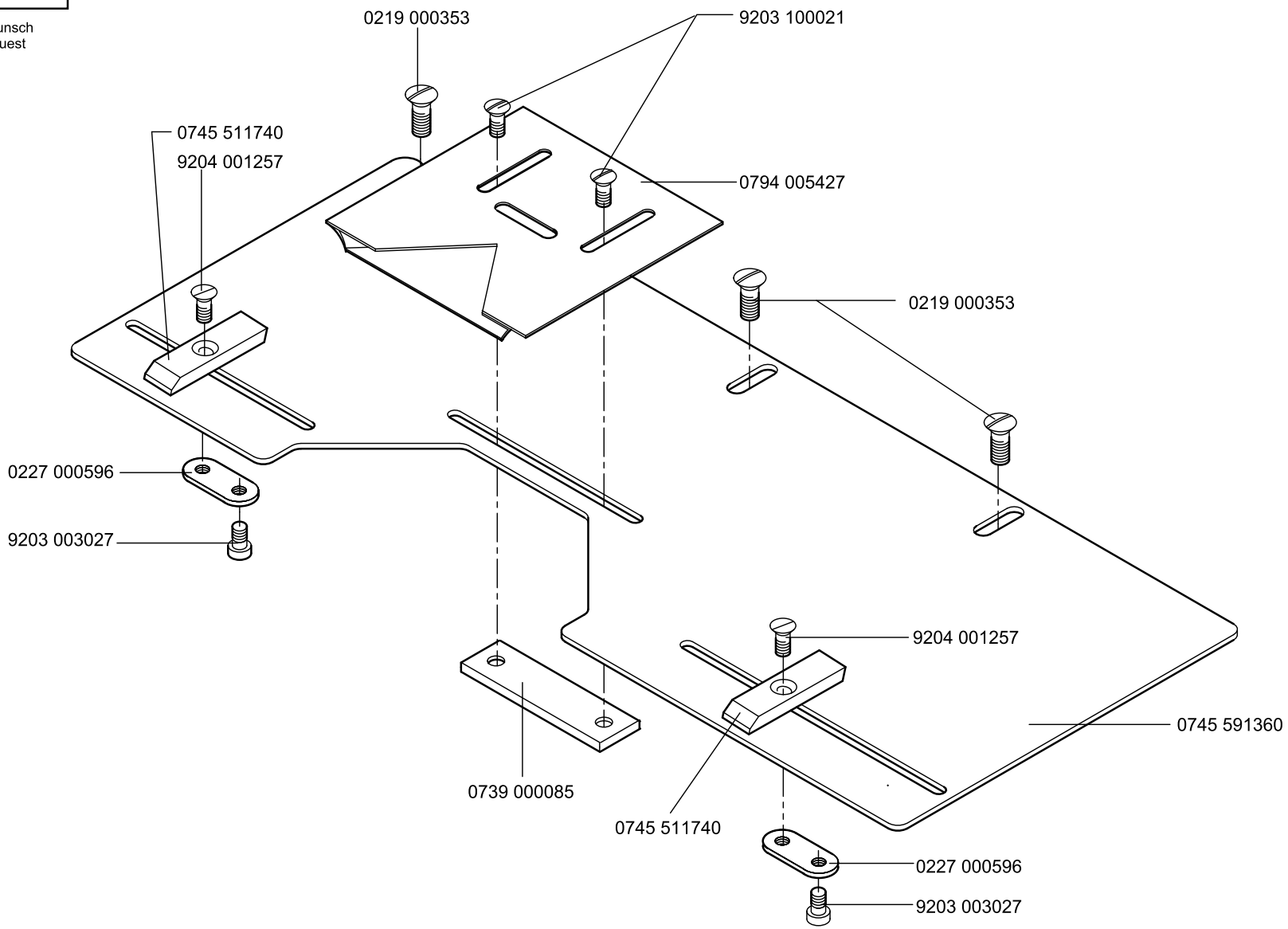

Scale 50 %

Cl. 745-34-1:-3

Ausgabe/Edition 06.2011

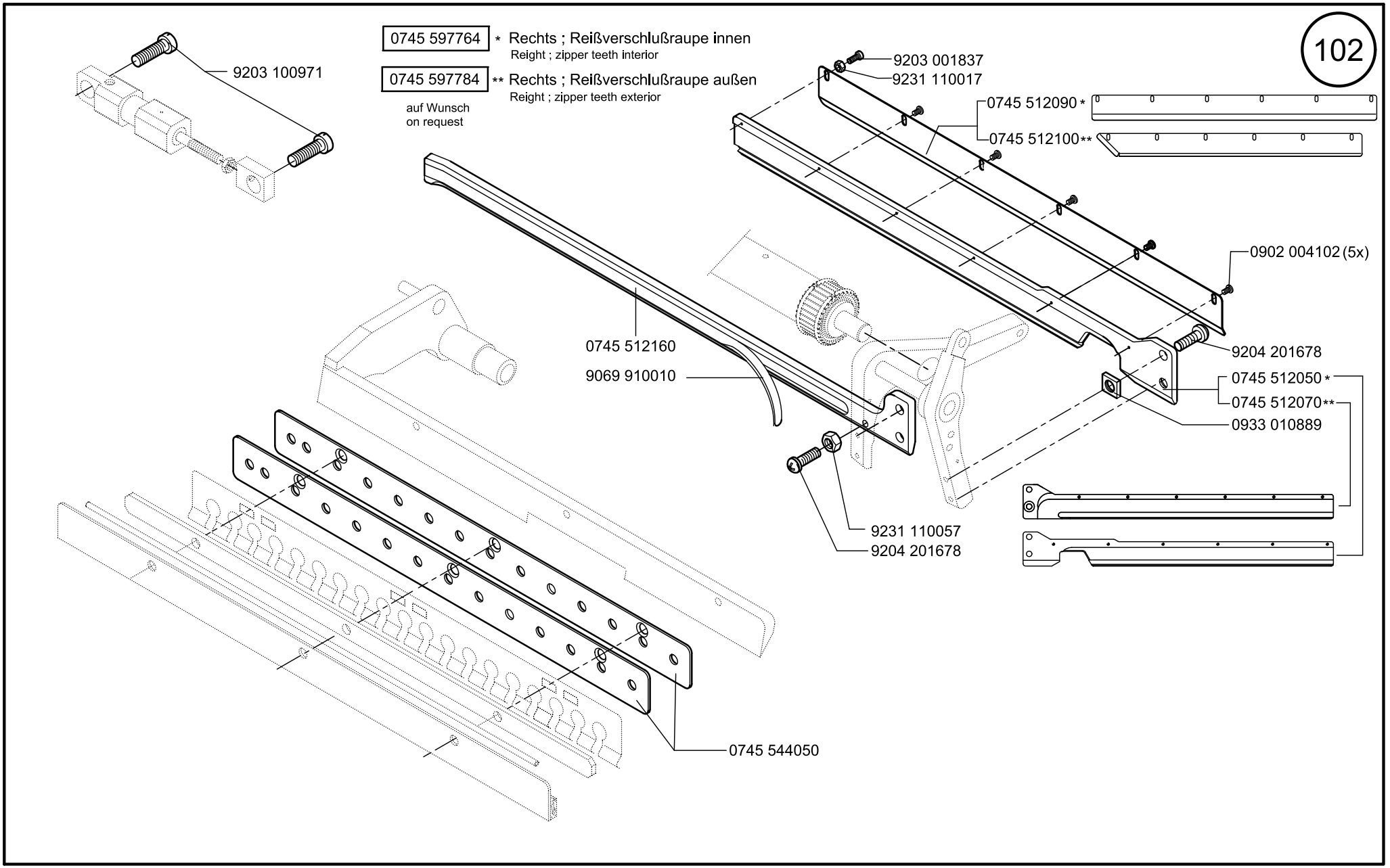

Scale 50 %

Cl. 745-34-1;-3

Ausgabe/Edition 06.2011

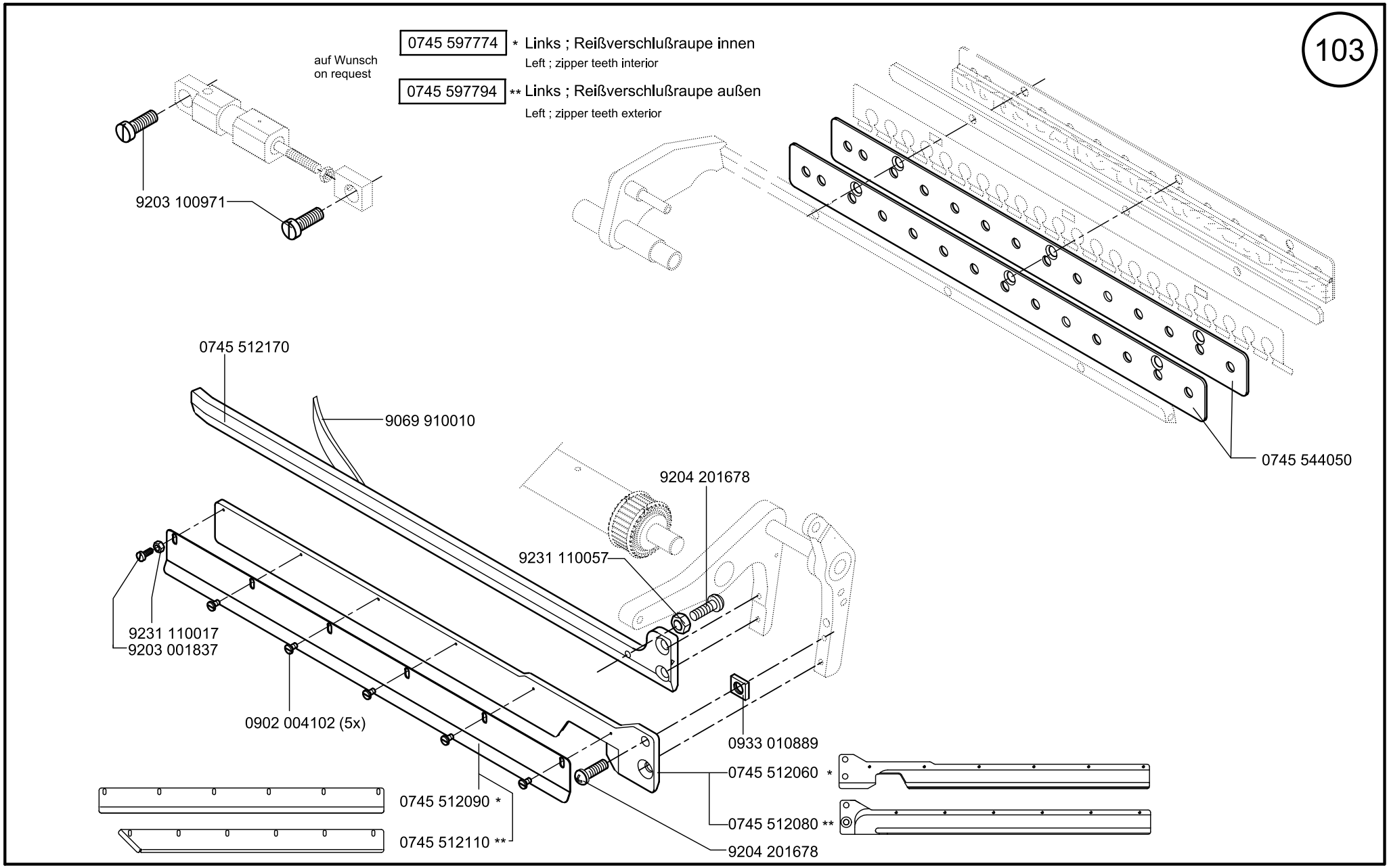

Scale 50 %

Cl. 745-34-1;-3

Ausgabe/Edition 06.2011

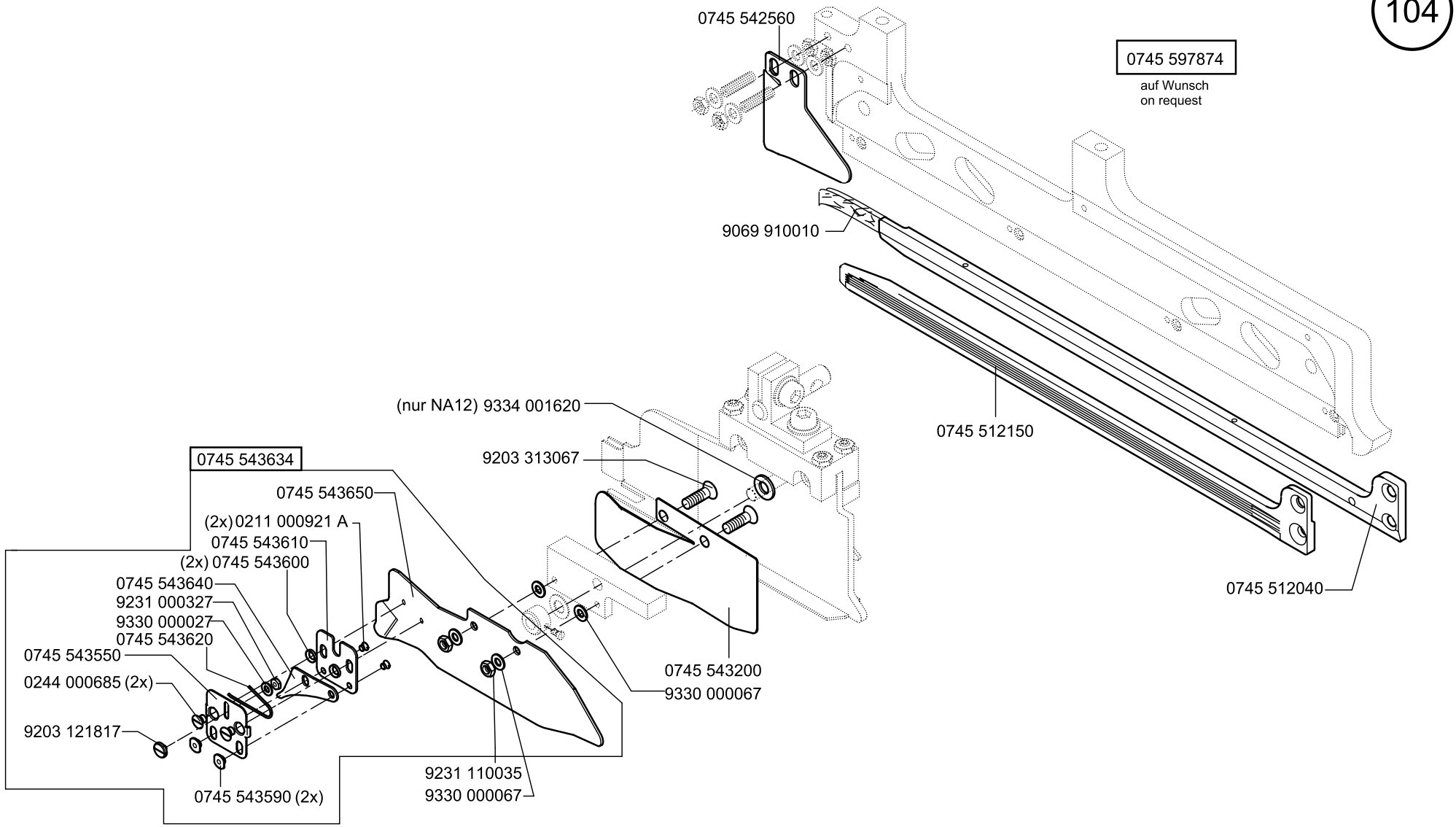

Scale 50 %

Cl. 745-34-1-;3

Ausgabe/Edition 06.2011

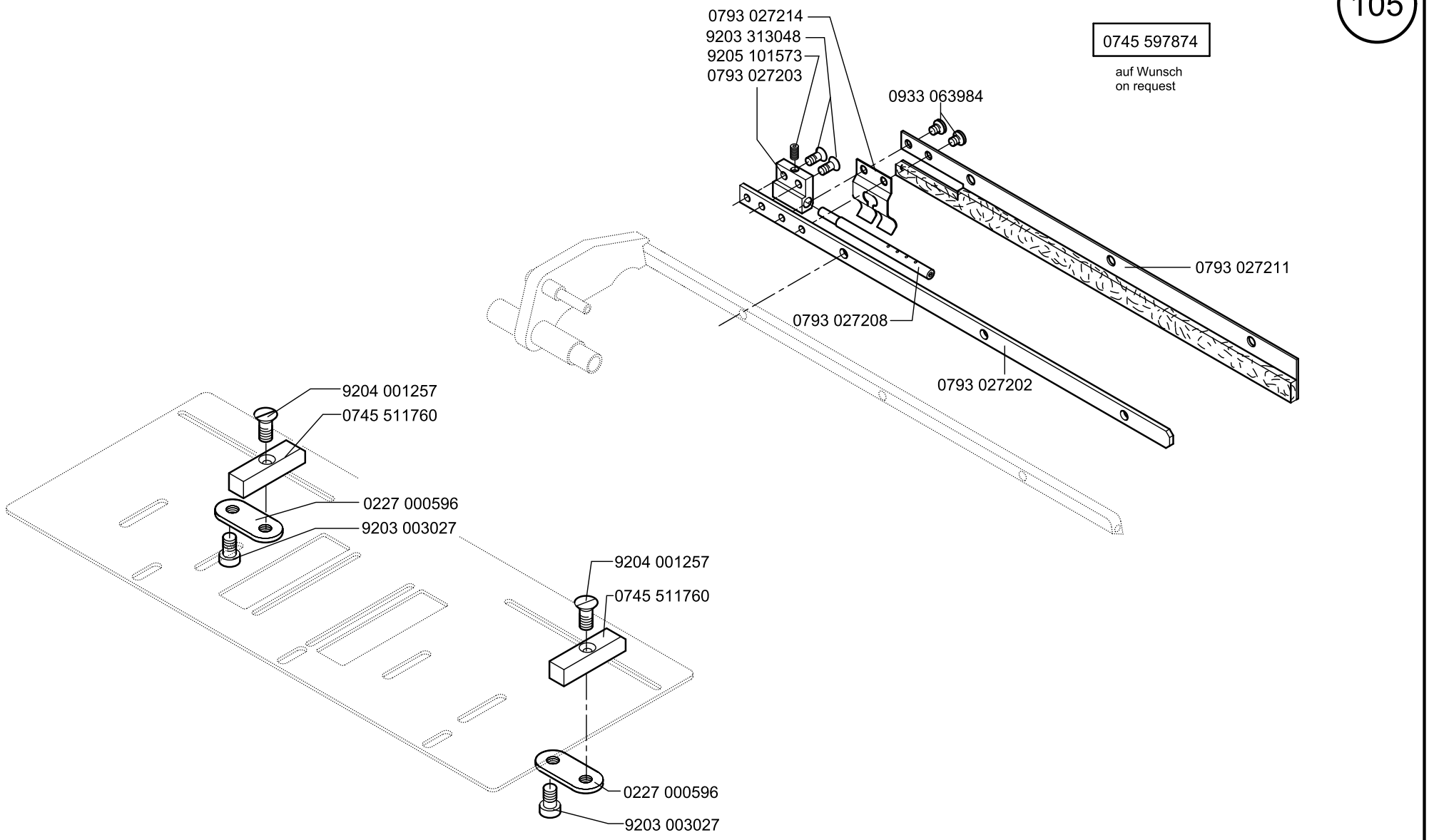

Scale 50 %

Cl. 745-34-1-;3

Ausgabe/Edition 06.2011

0745 597894

auf Wunsch
on request

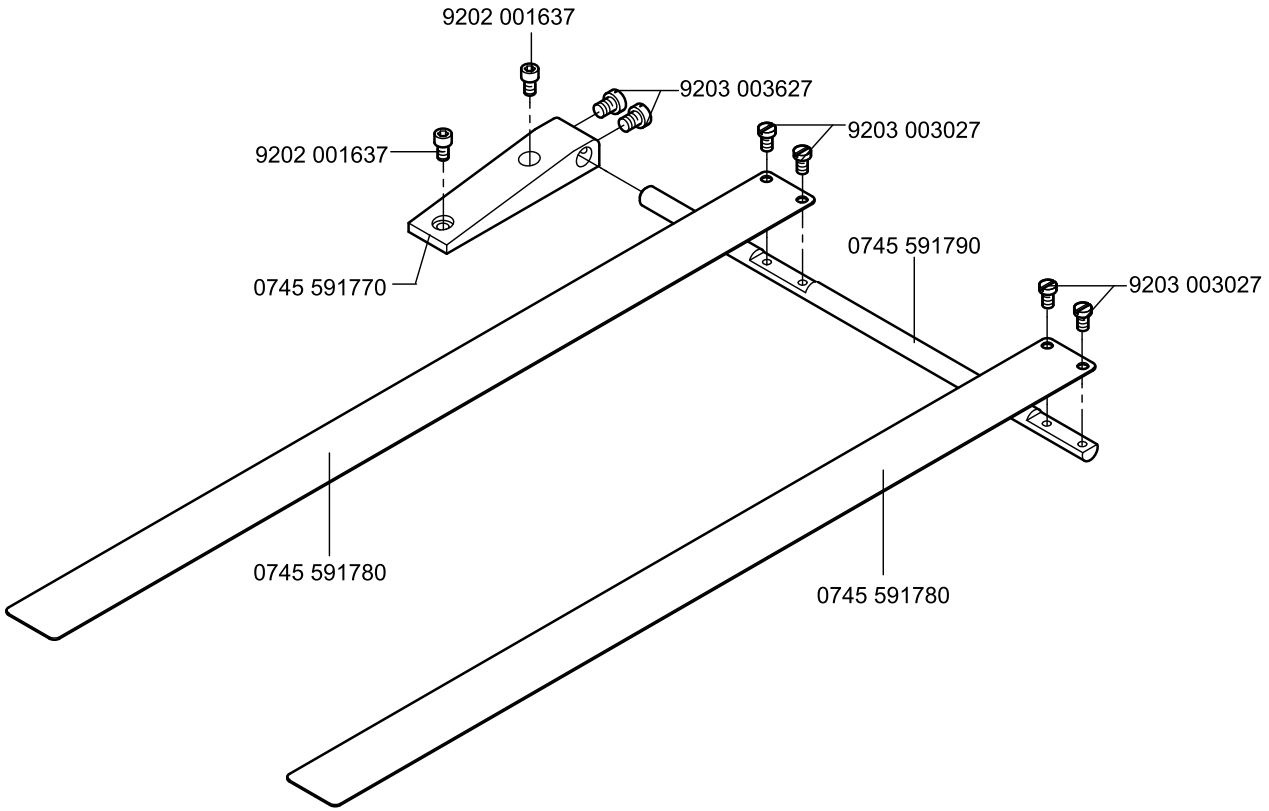

Scale 50 %

Cl. 745-34-1;-3

Ausgabe/Edition 06.2011

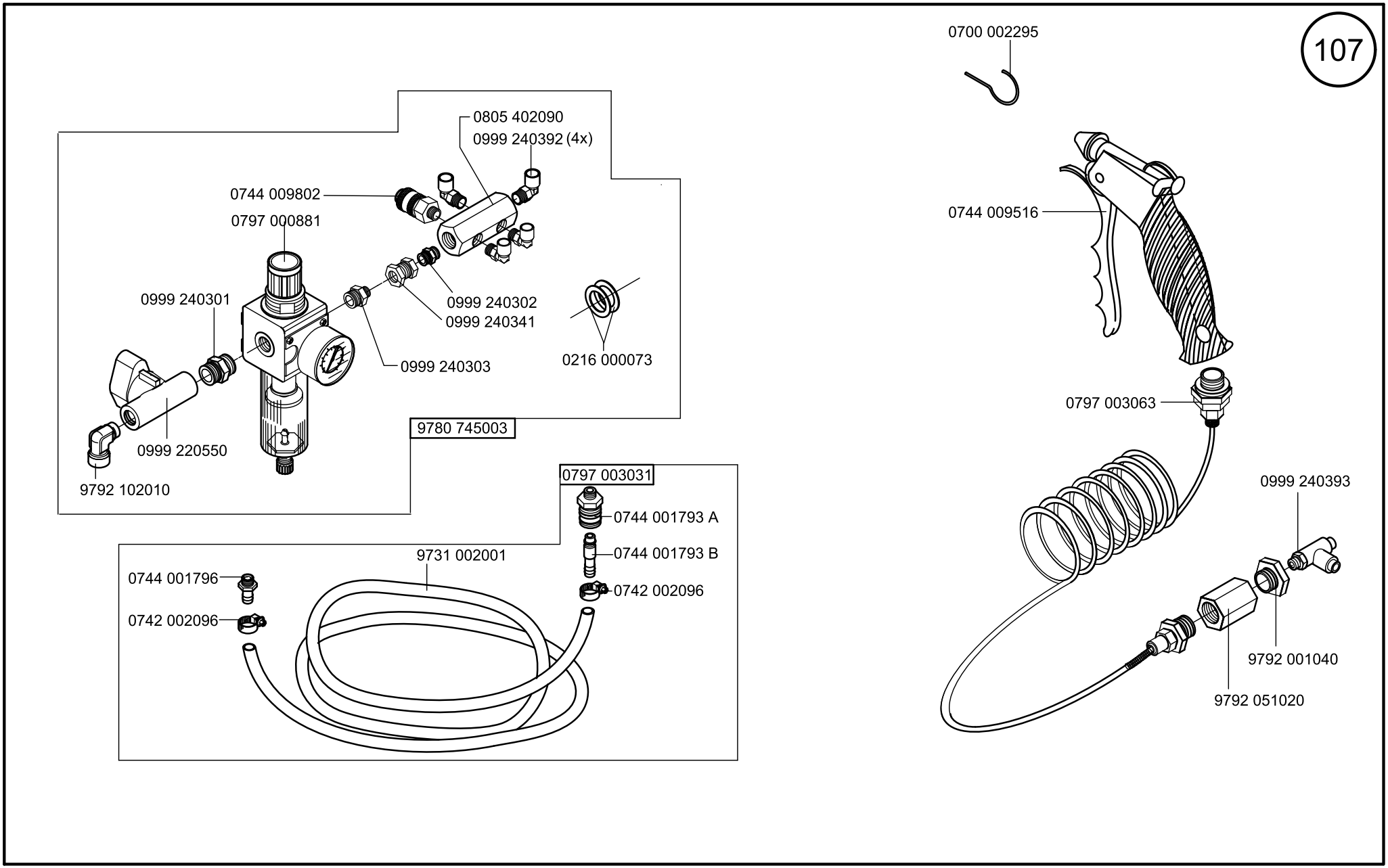

Scale 50 %

Cl. 745-34-1-;3

Ausgabe/Edition 06.2011

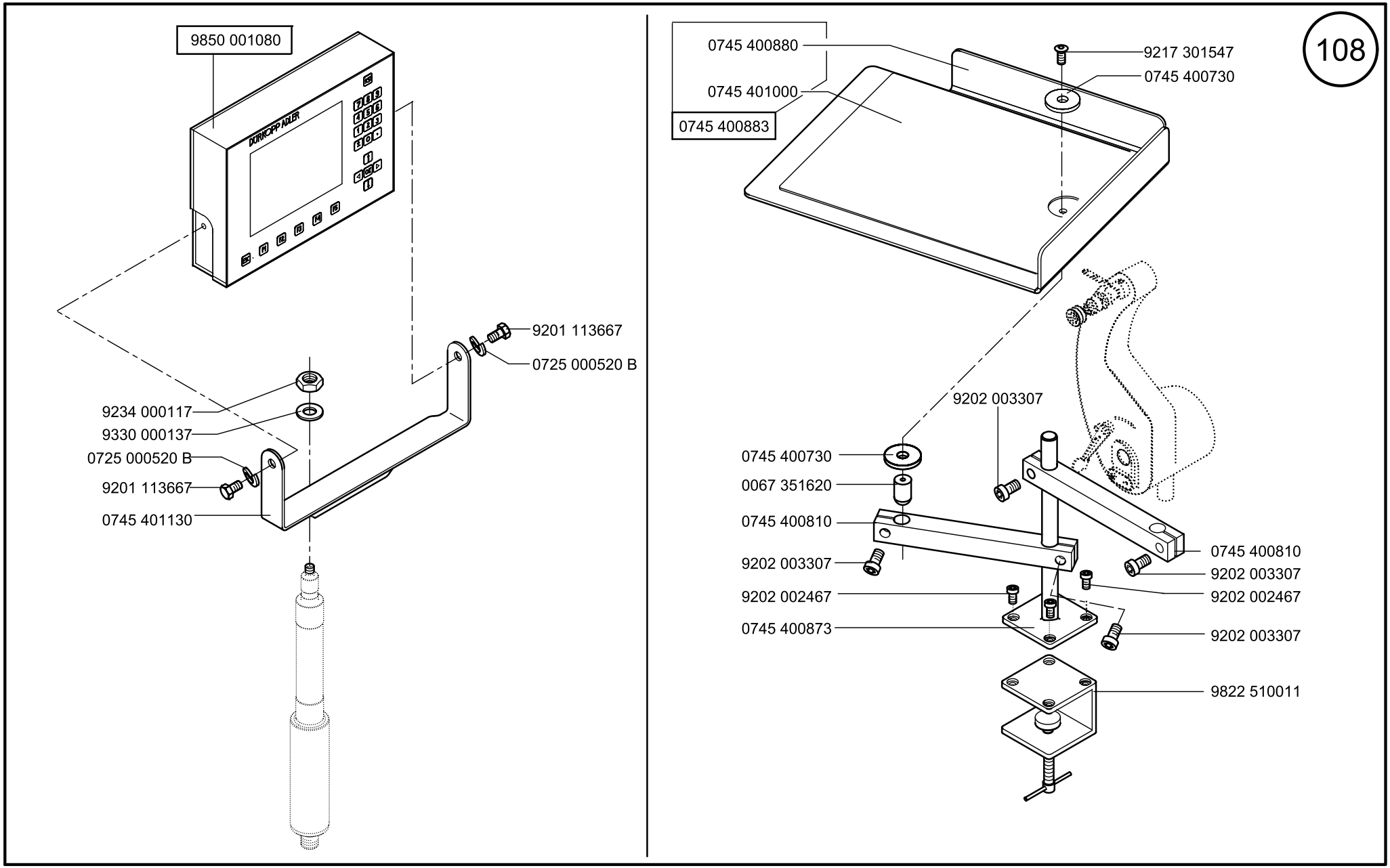

Scale 50 %

Cl. 745-34-1;-3

Ausgabe/Edition 06.2011

0745 598124
auf Wunsch
on request

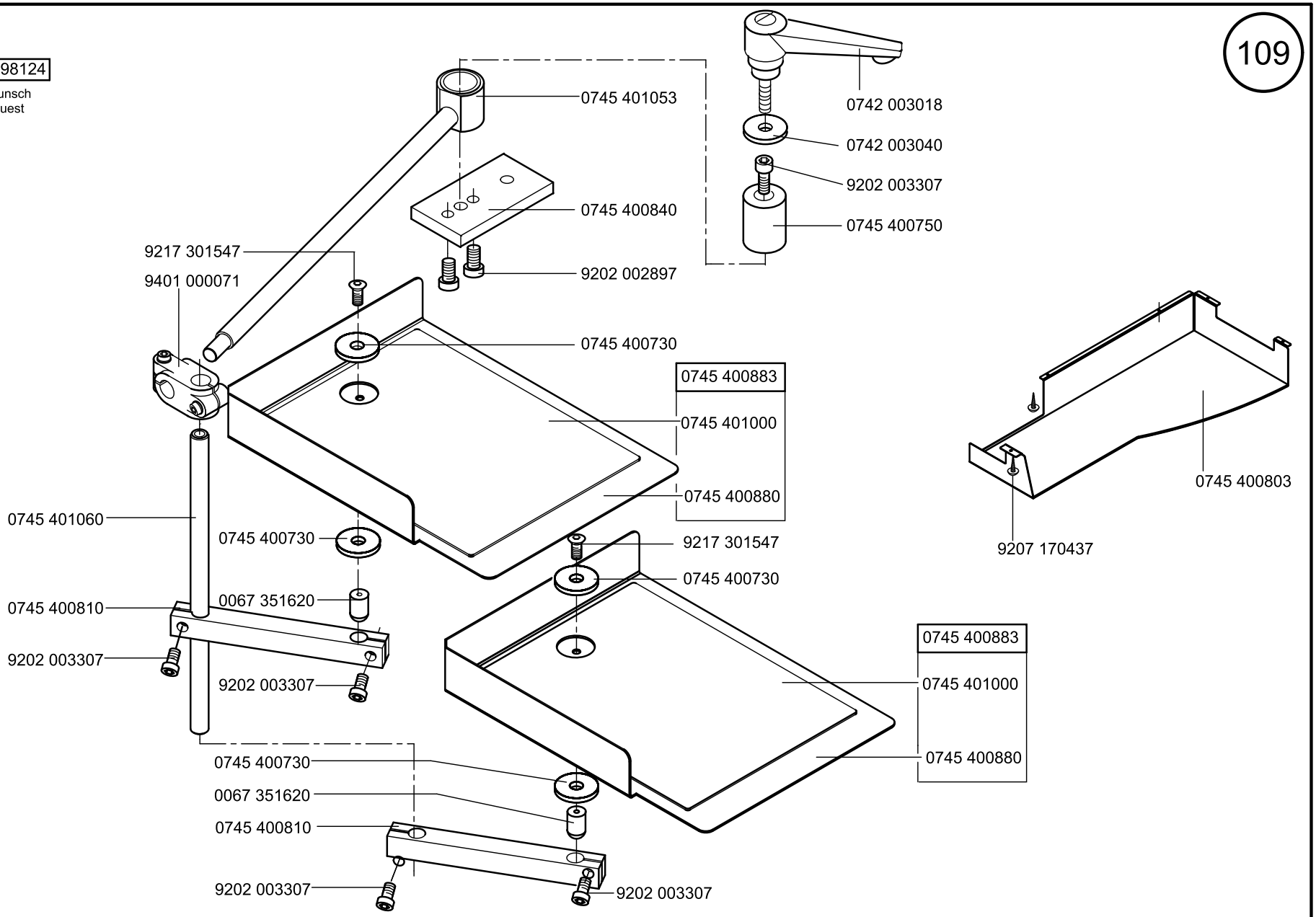

Scale 50 %

Cl. 745-34-1-;3

Ausgabe/Edition 06.2011

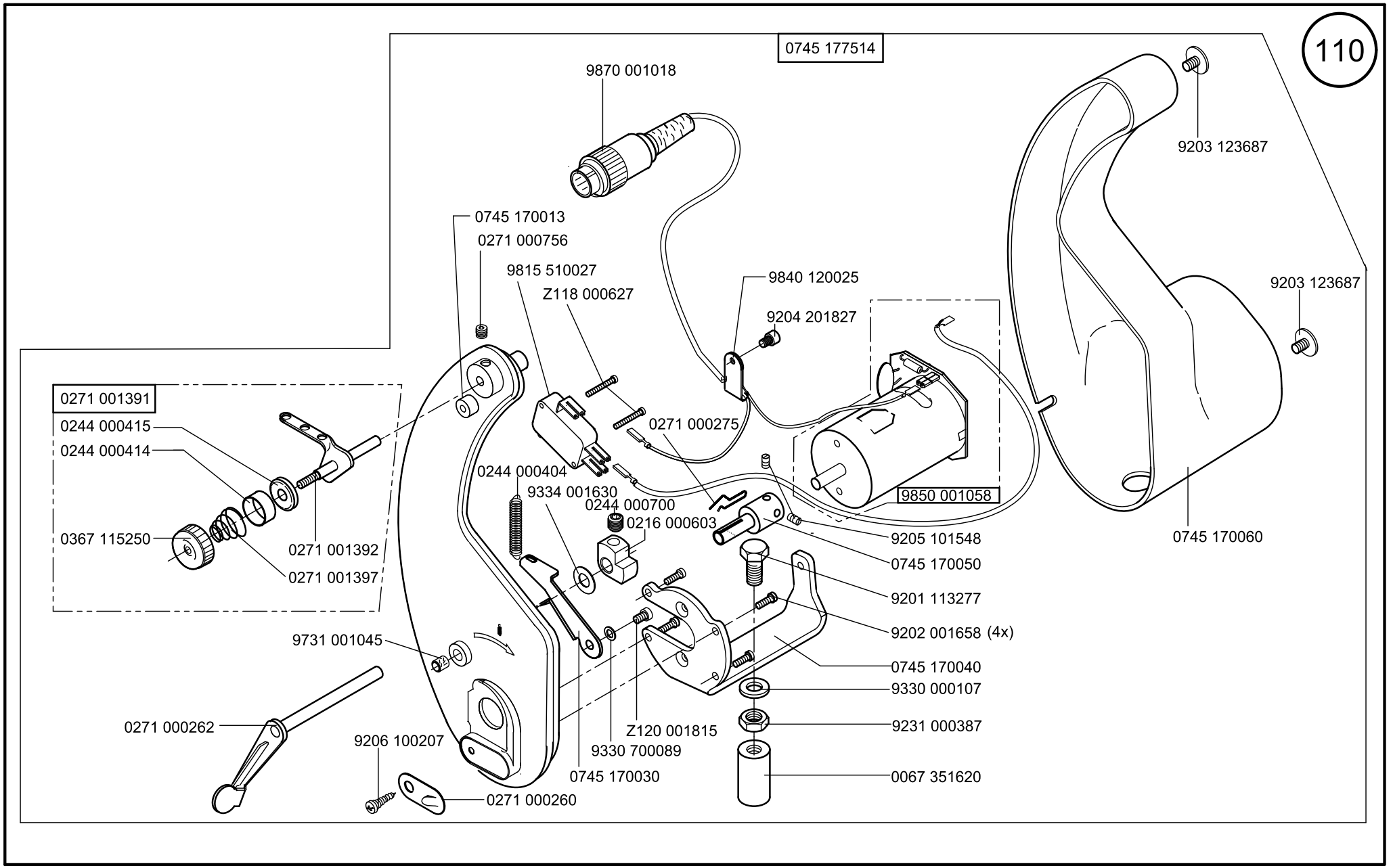

Scale 50 %

Cl. 745-34-1-;3

Ausgabe/Edition 06.2011

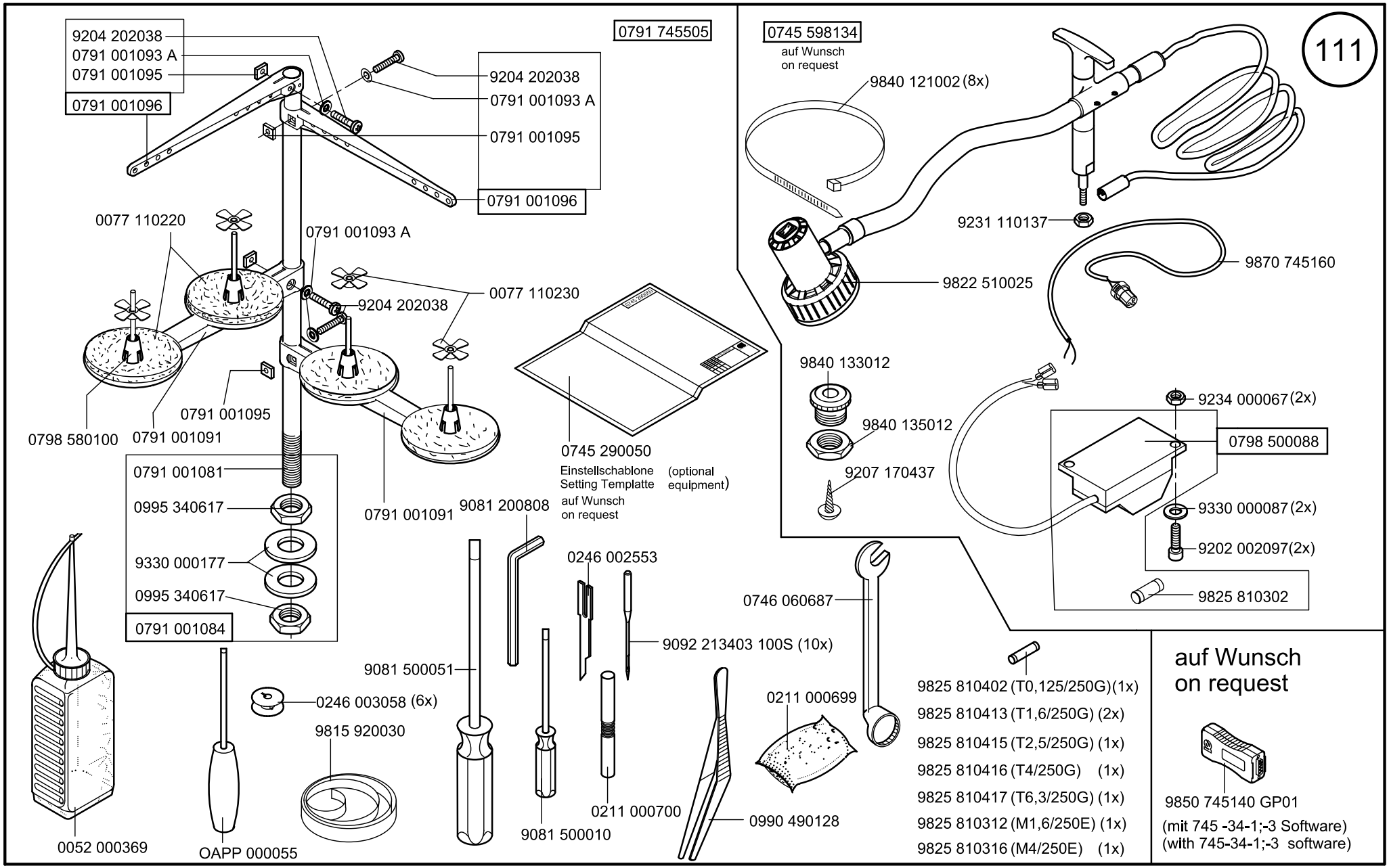

Scale 50 %

Cl. 745-34-1-;3

Ausgabe/Edition 06.2011

Teile-Nr./Part-No.	Tafel/Table
0002 005889 0700	01
0002 007106 2100	93
0002 008323 5600	63, 64
0002 009022 7200	54, 55, 56, 57, 58, 59
0004 000079	04
0052 000369	11
0067 100050	40
0067 320150	83
0067 351620	08, 09, 10
0077 110220	11
0077 110230	11
0114 000202	04
0147 000203	01, 50, 99
0195 350050	04
0204 001038	03
0211 000025	10, 11
0211 000027	10, 11
0211 000085	11
0211 000256	13
0211 000257	01
0211 000299	01, 23
0211 000305 B	01
0211 000306 A	01
0211 000307 B	01
0211 000317 MT	01
0211 000331	01
0211 000352 A	01
0211 000355	01
0211 000397	02
0211 000398	02
0211 000407	01
0211 000408	02
0211 000412 A	02
0211 000549 A	13
0211 000634	10, 11
0211 000646 A	10, 11
0211 000699	11
0211 000700	11
0211 000806	17
0211 000921 A	04, 83
0211 000936	10, 11
0211 008547	85
0211 010774	10, 11
0211 050214	04
0212 000016 B	01
0212 000048	97
0213 002038	45
0216 000042	01
0216 000046	17
0216 000068	03
0216 000068 A	02, 10, 11
0216 000068 a	03
0216 000073	07
0216 000103	35
0216 000134	13
0216 000369	98
0216 000603	10
0216 000660	03
0217 000775	98
0219 000321	10, 11
0219 000353	01, 05, 17, 41, 59
0219 002078	27
0219 006367	35
0220 004060	40
0223 000245	99
0223 000448	01
0227 000596	01, 05, 06, 41, 49
0244 000404	10, 34
0244 000414	10
0244 000415	10
0244 000677	10, 11
0244 000682	10, 11
0244 000684	10, 11
0244 000685	04, 10, 11, 83
0244 000686	10, 11
0244 000688	10, 11
0244 000690	10, 11
0244 000699	10, 11
0244 000700	10, 11, 40
0244 000702	10, 11
0244 000771	10, 11
0244 000772	10
0244 000773	10, 11
0244 000784	10
0244 000791	17
0244 000795	17
0244 000796	17
0244 000808	17
0244 000831	10, 11, 16
0244 000836	10, 11, 16
0244 000968	10, 11
0244 000970	10, 11
0244 001023	10, 11
0244 001024	10, 11
0244 001026	10, 11
0244 001027	10, 11
0244 001029	10, 11
0244 001038	10, 11
0244 001086	10, 11, 16
0244 014619	38
0246 000051	02
0246 000097	02
0246 000159	02
0246 000167	02
0246 000169	02
0246 000174	02
0246 000176	02
0246 000218	02
0246 000344	57, 61, 62
0246 000348	53, 54, 55, 56, 58, 61
	62
0246 000545	03
0246 000546	03
0246 000548	03
0246 000610	01
0246 000621	01
0246 000623	01
0246 000827	17
0246 000924	12
0246 000927	12
0246 000930	12
0246 000932	12
0246 000936	12
0246 000941	12
0246 000942	12
0246 000945	12
0246 000946	12
0246 000952	12
0246 000955	12
0246 000959	12
0246 000960	12
0246 002001	14, 15
0246 002002	14, 15
0246 002006	13
0246 002011	14, 15
0246 002012	14, 15
0246 002015	14, 15
0246 002016	14, 15
0246 002021	14, 15
0246 002022	14, 15
0246 002031	14, 15
0246 002032	14, 15
0246 002041	14, 15
0246 002042	14, 15
0246 002401	14, 15
0246 002402	14, 15
0246 002403	13
0246 002405	14, 15
0246 002406	14, 15
0246 002408	14, 15
0246 002409	14, 15
0246 002411	14, 15

Teile-Nr./Part-No.	Tafel/Table
0246 002412	14, 15
0246 002414	14, 15
0246 002415	14, 15
0246 002417	14, 15
0246 002418	14, 15
0246 002419	14, 15
0246 002420	14, 15
0246 002421	14, 15
0246 002422	14, 15
0246 002423	14, 15
0246 002424	14, 15
0246 002425	14, 15
0246 002426	14, 15
0246 002427	14, 15
0246 002428	14, 15
0246 002429	14, 15
0246 002430	14, 15
0246 002502 A	01
0246 002533	02
0246 002553	03, 11
0246 002566	34, 54, 55, 56, 57, 58
	59
0246 002576	34
0246 002706	13
0246 002751	13
0246 002752	13
0246 002754	13
0246 002756	14, 15
0246 002757	14, 15
0246 002758	14, 15
0246 002759	14, 15
0246 002760	14, 15
0246 002762	14, 15
0246 002763	14, 15
0246 002764	13
0246 002765	13
0246 002766	13
0246 002767	14, 15
0246 002768	14, 15
0246 002769	14, 15
0246 002770	14, 15
0246 002771	14, 15
0246 003005	10
0246 003006	11
0246 003042	10, 11
0246 003058	10, 11
0246 004069	34
0246 004111	04
0246 100033	05
0246 100043	05
0246 100070	05
0246 100080	03
0246 100090	03
0246 100103	03
0246 100120	05
0246 100130	05
0246 100150	01
0246 100163	03
0246 100190	01
0246 100203	05
0246 100213	04
0246 100240	05
0246 100270	34, 39
0246 100283	01
0246 100290	34, 39
0246 100304	05
0246 100310	06
0246 100320	06
0246 100353	03
0246 100363	03
0246 100430	05
0246 100450	01
0246 100460	06
0246 100470	05
0246 100480	06
0246 100490	06, 49
0246 100513	06, 49
0246 120013	02
0246 127514	02
0246 140010	05
0246 230183	14, 15
0246 230193	14, 15
0246 230223	14
0246 230233	14, 15
0246 230243	14, 15
0246 230253	14, 15
0246 230263	14, 15
0246 230273	14, 15
0246 230283	14, 15
0246 230293	14, 15
0246 230303	14, 15
0246 230313	14, 15
0246 350010	08
0246 350020	09
0246 350030	09
0246 350040	09
0246 350050	08
0246 350060	09
0246 350070	09
0246 350080	09
0246 350090	09
0246 350100	09
0246 350110	09
0246 350120	09
0246 350130	09
0246 350140	09
0246 350150	09
0246 350170	09
0246 350180	09
0246 350190	09
0246 350200	09
0246 350210	09
0246 350220	09
0246 350230	09
0246 437534	08
0246 437544	01
0246 437574	12
0246 437614	05
0246 490024	18
0246 490030	06
0246 490040	06
0246 490050	06
0246 497534	16
0264 000246	12
0265 000173	53, 54, 55, 56, 57, 58
	59, 60, 61, 62
0265 000887	10, 11
0265 005253	04
0265 008555	30, 47
0265 008566	03
0271 000054	01
0271 000238	04
0271 000260	10
0271 000262	10
0271 000275	10
0271 000298	40, 45
0271 000474	10, 11
0271 000756	10, 40, 44
0271 001391	10
0271 001392	10
0271 001397	10
0271 150104	01
0272 070019	01
0273 000163	03
0273 000324	25
0275 310570	97
0275 310794	03
0291 000960	45
0291 002367	40
0367 115250	10
0367 310820	41
0367 310830	41

Teile-Nr./Part-No.	Tafel/Table
0367 310850	41
0380 000086	02
0380 000093	02
0380 000094	02
0380 000095	02
0380 000096	02
0380 000097	02
0380 000101	02
0380 000102	02
0380 000103	02
0380 000104	02
0380 000105	02
0380 000106	02
0380 000108	02
0380 000110	02
0380 000112	02
0380 000117	02
0380 000119	02
0380 000120	02
0380 000121	02
0380 000122	02
0380 000241	05
0380 000793	13
0381 100150	20
0381 110070	05
0381 110200	05
0381 120120	02
0381 120130	02
0381 160090	88
0396 160330	75, 77, 79, 81
0396 170080	30, 33, 38
0420 000013	01
0420 000246	34, 39
0420 000324	12
0420 000368	52
0422 000297	01
0491 000939	20
0491 000961	04
0491 012042	10, 11
0523 000464	94
0531 000732	45
0551 003254	67
0556 000669	03
0556 000895	45
0556 000898	40, 45
0556 001075	87
0556 001599	10, 11
0556 003082	17
0556 003087	17
0556 003088	17
0556 014401	94
0557 000353	96
0557 000762	52
0558 000215	67, 68, 69
0558 000790	67, 71
0558 000815	67
0558 001146	59
0558 001771	93
0558 001897	94
0568 310100	40
0569 003612	34, 39
0569 007010	59
0570 000055	25
0570 000563	41
0570 001252	10, 11
0570 001847	42, 43
0570 010373	53, 54, 55, 56, 57, 58
0576 001146	44
0578 001493	25
0578 004828	34
0579 490080	31, 32, 37, 89
0580 490194	25
0620 760092	17
0650 000072	16
0650 000336	93
0650 000371	99
0667 110380	04
0667 115353	04
0667 115703	04
0699 979265	40, 51, 53, 54, 55, 56
	57, 58
0700 000043	19
0700 000044	19
0700 000045	19
0700 000050	19
0700 002295	07
0700 074524	91
0700 074525	92
0700 074526	19
0702 000214	66, 70, 72, 73
0718 000099	34
0718 000254	99
0718 011043	93
0718 011060	91, 92
0718 015236	45
0719 000124	86
0722 000727	00
0725 000520 B	08, 91, 92
0739 000085	01
0739 000163	91, 92
0739 000347	17
0739 001171 A	85
0739 005010	25, 61, 62
0739 005046	98
0741 000481	19
0742 001475	87
0742 002096	07
0742 003017	93
0742 003018	09, 93
0742 003040	09, 93
0742 003114	93
0742 003147	93
0742 003157	93
0742 005027	22
0742 007331	93
0744 001017	86
0744 001131	86, 93
0744 001339	86
0744 001426	86
0744 001749	34, 36
0744 001793 A	07
0744 001793 B	07
0744 001796	07
0744 009516	07
0744 009802	07
0744 020333	25
0744 022392	36
0744 022393	36
0745 003275	93
0745 170013	10
0745 170030	10
0745 170040	10
0745 170050	10
0745 170060	10
0745 177514	10
0745 200083	14, 15
0745 200084	14, 15
0745 200103	14, 15
0745 200104	14, 15
0745 200123	14, 15
0745 200124	14, 15
0745 200143	14, 15
0745 200144	14, 15
0745 200163	14, 15
0745 200164	14, 15
0745 200183	14, 15
0745 200184	14, 15
0745 200203	14, 15
0745 200204	14, 15
0745 200223	14, 15
0745 200224	14, 15
0745 200243	14, 15

Teile-Nr./Part-No.	Tafel/Table
0745 200244	14, 15
0745 200263	14, 15
0745 200264	14, 15
0745 200283	14, 15
0745 200284	14, 15
0745 200300	13
0745 200304	14, 15
0745 201303	15
0745 202303	14
0745 290050	11
0745 330010	48
0745 330020	48
0745 330030	48
0745 330040	19, 48
0745 330050	19, 48
0745 330070	47
0745 330090	46, 47
0745 330100	46, 47
0745 330110	47
0745 330140	48
0745 330150	48
0745 330180	47
0745 330190	47
0745 330230	47
0745 330240	47
0745 330250	47
0745 330270	47
0745 330280	47
0745 330290	47
0745 330303	47
0745 330313	47
0745 330364	06, 49
0745 330400	51
0745 330410	51
0745 330420	51
0745 330430	51
0745 330440	51
0745 330450	51

Teile-Nr./Part-No.	Tafel/Table
0745 330460	51
0745 330470	51
0745 330480	51
0745 330493	51
0745 330503	51
0745 330510	51
0745 330520	50
0745 330530	50
0745 330540	50
0745 330553	50
0745 330560	50
0745 330570	50
0745 330580	50
0745 330600	51
0745 330610	50
0745 330620	50
0745 330630	50
0745 330640	50
0745 330650	50
0745 330660	51
0745 330670	51
0745 330680	51
0745 330690	51
0745 330700	50
0745 330890	48
0745 330903	46
0745 330913	46
0745 330920	46
0745 330930	46
0745 330950	46
0745 331000	14
0745 331010	14
0745 331020	14
0745 331030	14
0745 331040	14
0745 331050	14
0745 331060	14, 15
0745 331070	14, 15

Teile-Nr./Part-No.	Tafel/Table
0745 331080	14
0745 331090	14
0745 337554	50, 51
0745 337574	47, 48, 49
0745 337594	46
0745 339100	15
0745 339120	15
0745 339140	15
0745 339150	15
0745 339160	15
0745 339170	15
0745 339200	15
0745 339210	15
0745 339240	15
0745 339250	15
0745 339320	15
0745 339330	15
0745 400160	19
0745 400653	19
0745 400730	08, 09
0745 400750	09
0745 400803	09
0745 400810	08, 09
0745 400840	09
0745 400873	08
0745 400880	08, 09
0745 400883	08, 09
0745 400920	07
0745 400930	99
0745 401000	08, 09
0745 401030	07
0745 401040	19
0745 401053	09
0745 401060	09
0745 401080	31, 32, 37
0745 401090	07
0745 401100	07
0745 401110	19

Teile-Nr./Part-No.	Tafel/Table
0745 401130	08
0745 401140	23
0745 401153	23
0745 401170	23
0745 401220	23
0745 401250	24
0745 401260	29, 32, 37
0745 401280	31, 32, 37
0745 401723	19
0745 401870	19
0745 402103	19
0745 402330	19
0745 402383	22
0745 402390	22
0745 402504	23
0745 402543	19
0745 402553	22
0745 402570	22
0745 402600	22
0745 402613	22
0745 402633	22
0745 402680	19
0745 402690	19
0745 402703	19
0745 402720	24
0745 402730	24
0745 402760	22
0745 407654	20
0745 407714	19
0745 407784	22
0745 407794	21
0745 410140	63, 64
0745 410150	63, 64
0745 410290	63, 64
0745 410323	64
0745 410330	64
0745 410343	63
0745 410350	63

Teile-Nr./Part-No.	Tafel/Table
0745 410370	61, 62
0745 410380	63, 64
0745 410390	64
0745 410400	63
0745 410414	63, 64
0745 410420	63
0745 410430	64
0745 410443	63
0745 410453	64
0745 410460	61
0745 410470	62
0745 417504	62
0745 417514	61
0745 417524	64
0745 417534	63
0745 510030	32
0745 510090	30, 33, 38
0745 510100	30, 33, 38
0745 510110	30, 33, 38
0745 510120	49
0745 510190	31
0745 510200	31
0745 510250	32
0745 510290	24
0745 510360	34
0745 510370	39
0745 510410	35, 39
0745 510450	34, 39
0745 510460	35
0745 510470	36, 96
0745 510500	34
0745 510513	34
0745 510520	34
0745 510533	34
0745 510553	34
0745 510560	34
0745 510570	34
0745 510580	35
0745 510590	34
0745 510603	36
0745 510610	36
0745 510640	35
0745 510650	35
0745 510660	35
0745 510670	35
0745 510680	36
0745 510710	42, 43
0745 510720	42, 43
0745 510740	34, 39
0745 510750	34, 39
0745 511040	40
0745 511050	41
0745 511060	41
0745 511070	41
0745 511080	42
0745 511090	43
0745 511100	40
0745 511110	40
0745 511120	40
0745 511130	40
0745 511140	40
0745 511150	41
0745 511160	41
0745 511170	45
0745 511213	40
0745 511240	40
0745 511250	40
0745 511260	40
0745 511280	42
0745 511290	43, 45
0745 511300	42
0745 511310	43, 45
0745 511340	39
0745 511350	40
0745 511390	41
0745 511440	40
0745 511470	52
0745 511483	40
0745 511493	40
0745 511500	44
0745 511510	44
0745 511520	44
0745 511530	44
0745 511543	44
0745 511553	44
0745 511560	44
0745 511573	44
0745 511583	45
0745 511590	45
0745 511600	45
0745 511610	45
0745 511620	45
0745 511670	45
0745 511680	36, 41
0745 511700	44
0745 511713	40
0745 511723	40
0745 511733	34, 39
0745 511740	01, 41
0745 511753	31, 44, 45
0745 511760	05
0745 511840	70
0745 511870	45
0745 511910	45
0745 511920	52
0745 511960	34, 39
0745 512030	29, 32, 37
0745 512040	04
0745 512050	02
0745 512060	03
0745 512070	02
0745 512080	03
0745 512090	02, 03
0745 512100	02
0745 512110	03
0745 512150	04
0745 512160	02
0745 512170	03
0745 512220	45
0745 512230	45
0745 512240	45
0745 512260	33, 38
0745 512270	33, 38
0745 512283	38
0745 512290	38
0745 512300	38
0745 512320	33, 38
0745 512340	38
0745 512350	32, 37
0745 512380	33
0745 512400	37
0745 512440	30
0745 512460	30
0745 512510	30
0745 512533	33, 38
0745 512540	38
0745 512550	33, 38
0745 512790	42, 43
0745 512813	31
0745 512840	31
0745 512850	66
0745 512860	66
0745 512873	30
0745 512880	29
0745 512890	30
0745 512900	30
0745 512910	24, 30, 37
0745 517564	43
0745 517574	42
0745 517584	44, 45
0745 517594	40, 41
0745 517694	32, 33, 34, 35, 36

Teile-Nr./Part-No.	Tafel/Table
0745 517704	37, 38, 39
0745 517714	29, 30, 31
0745 540273	53, 55, 61
0745 540283	54, 56, 60, 62
0745 540450	53, 54, 55, 56, 57, 58
0745 540783	53, 54, 55, 56, 57, 58 59, 60, 61, 62
0745 540793	57, 58
0745 540870	70
0745 540940	70
0745 540950	71
0745 540964	70
0745 540974	70
0745 540980	71
0745 541040	53, 54, 55, 56
0745 541100	67
0745 541110	67
0745 541130	71
0745 541140	67
0745 541150	71
0745 541164	66
0745 541174	66
0745 541184	66
0745 541194	66
0745 541200	67, 71
0745 541210	67
0745 541230	67
0745 541240	71
0745 541250	67
0745 541260	67
0745 541300	67
0745 541310	67
0745 541320	67
0745 541330	67
0745 541370	69
0745 541380	69
0745 541390	69
0745 541400	67
0745 541410	68
0745 541420	68
0745 541430	68
0745 541440	68
0745 541450	69
0745 541460	67
0745 541470	67
0745 541480	67
0745 541490	69
0745 541500	68
0745 541510	68
0745 541520	68
0745 541530	68
0745 541540	68
0745 541550	68
0745 541560	68
0745 541570	68
0745 541580	68
0745 541590	68
0745 541600	68
0745 541610	68
0745 541620	68
0745 541630	68
0745 541664	70
0745 541674	70
0745 541700	69
0745 541710	69
0745 541720	69
0745 542000	76
0745 542010	76
0745 542020	76
0745 542030	76
0745 542100	78
0745 542110	78
0745 542120	78
0745 542130	78
0745 542140	78
0745 542150	82
0745 542160	82
0745 542170	82
0745 542180	82
0745 542190	82
0745 542200	80
0745 542210	80
0745 542220	80
0745 542230	80
0745 542240	80
0745 542280	84
0745 542300	75
0745 542310	77, 79, 81
0745 542322	79
0745 542332	81
0745 542343	75, 77, 81
0745 542353	75, 77, 81
0745 542363	75, 77, 79
0745 542373	75, 77, 79
0745 542383	79
0745 542403	81
0745 542460	75, 77, 79, 81
0745 542470	75, 77, 79, 81
0745 542480	75, 77, 79, 81
0745 542490	75, 77, 79, 81
0745 542500	75, 77, 79, 81
0745 542510	75, 77, 79, 81
0745 542520	75, 77, 79, 81
0745 542530	75, 77, 79, 81
0745 542540	79, 81
0745 542560	04
0745 542700	84
0745 542710	84
0745 542720	84
0745 542730	84
0745 542740	84
0745 542750	84
0745 542760	84
0745 542770	84
0745 542780	84
0745 542790	84
0745 542810	84
0745 542820	84
0745 542830	84
0745 542840	84
0745 542900	83
0745 542910	83
0745 542920	83
0745 543000	84
0745 543010	84
0745 543020	84
0745 543030	84
0745 543040	84
0745 543050	84
0745 543060	84
0745 543070	84
0745 543080	84
0745 543090	84
0745 543130	83
0745 543200	04
0745 543503	84
0745 543513	84
0745 543540	83
0745 543544	83
0745 543550	04, 83
0745 543554	83
0745 543560	83
0745 543570	83
0745 543580	83
0745 543590	04, 83
0745 543600	04, 83
0745 543610	04, 83
0745 543620	04, 83
0745 543634	04
0745 543640	04
0745 543650	04
0745 543663	84

Teile-Nr./Part-No.	Tafel/Table
0745 543683	53, 54, 55, 56, 57, 58 61, 62
0745 543690	62
0745 543700	61
0745 543710	64
0745 543720	63
0745 544003	54, 56, 62
0745 544013	53, 55, 61
0745 544023	58
0745 544033	57
0745 544040	57, 58
0745 544050	02, 03
0745 544053	54, 56
0745 544063	55
0745 544073	57, 58
0745 544080	60
0745 544090	53
0745 544100	54, 56, 58
0745 544110	55, 57
0745 544133	66
0745 544153	66
0745 544160	66
0745 547804	71
0745 547814	71
0745 547824	71
0745 547834	71
0745 548004	76
0745 548014	76
0745 548054	78
0745 548064	78
0745 548074	78
0745 548084	78
0745 548094	78
0745 548104	82
0745 548114	82
0745 548124	82
0745 548134	82
0745 548144	82

Teile-Nr./Part-No.	Tafel/Table
0745 548154	80
0745 548164	80
0745 548174	80
0745 548184	80
0745 548194	80
0745 548404	68
0745 548414	68
0745 548424	68
0745 548434	68
0745 548444	68
0745 548454	68
0745 548464	68
0745 548474	68
0745 548484	68
0745 548504	69
0745 548514	69
0745 548524	67
0745 548534	67
0745 548544	67
0745 548554	69
0745 548564	69
0745 548574	69
0745 548604	84
0745 548614	84
0745 548624	84
0745 548634	84
0745 548644	84
0745 548654	84
0745 548664	84
0745 548674	84
0745 548684	84
0745 548694	84
0745 548704	84
0745 548714	84
0745 548724	84
0745 548734	84
0745 548744	84
0745 548754	84

Teile-Nr./Part-No.	Tafel/Table
0745 548764	84
0745 548804	69
0745 548814	69
0745 548824	69
0745 560070	48
0745 560300	23
0745 560310	23
0745 560320	23
0745 560600	27
0745 560614	27
0745 560630	27
0745 560640	27
0745 560680	23
0745 560700	27
0745 560713	26
0745 560720	27
0745 560730	27
0745 560740	26
0745 560760	24
0745 560770	28
0745 560780	25
0745 560790	25
0745 560820	25
0745 560830	26
0745 560840	25
0745 560904	25
0745 560980	26
0745 561030	25
0745 561040	27
0745 561060	26
0745 561070	27
0745 561103	24
0745 561173	25
0745 567544	24, 25, 26, 27
0745 567554	28
0745 590040	88
0745 590060	88
0745 590070	88, 89

Teile-Nr./Part-No.	Tafel/Table
0745 590080	88
0745 590130	97
0745 590160	96
0745 590170	96
0745 590203	96
0745 590210	96
0745 590270	96
0745 590320	97
0745 590350	96
0745 590450	93
0745 590460	91, 92
0745 590480	91
0745 590490	91, 92
0745 590500	89
0745 590510	88
0745 590530	88
0745 590540	88
0745 590550	88
0745 590560	88
0745 590750	97
0745 590770	36
0745 590840	20, 21
0745 590850	91
0745 590860	91
0745 590900	98
0745 590910	98
0745 590920	98
0745 590930	98
0745 590940	98
0745 590973	98
0745 590980	98
0745 590993	98
0745 591003	98
0745 591013	98
0745 591020	98
0745 591043	20
0745 591053	20
0745 591060	20

Teile-Nr./Part-No.	Tafel/Table
0745 591070	20
0745 591083	98
0745 591100	20
0745 591123	97
0745 591133	97
0745 591140	97
0745 591150	20, 21
0745 591173	97
0745 591190	20
0745 591200	20
0745 591210	20
0745 591220	97
0745 591230	98
0745 591240	98
0745 591250	98
0745 591260	98
0745 591283	98
0745 591293	98
0745 591300	98
0745 591313	20
0745 591320	98
0745 591360	01
0745 591393	96
0745 591400	94
0745 591413	94
0745 591420	94
0745 591440	94
0745 591450	94
0745 591460	94
0745 591470	94
0745 591480	94
0745 591500	94
0745 591510	99
0745 591520	99
0745 591530	94
0745 591570	00
0745 591763	21
0745 591770	06
0745 591780	06
0745 591790	06
0745 591810	94
0745 597524	96
0745 597554	86, 87
0745 597604	89
0745 597614	01
0745 597674	92
0745 597684	91
0745 597694	93
0745 597764	02
0745 597774	03
0745 597784	02
0745 597794	03
0745 597824	94
0745 597874	04, 05
0745 597894	06
0745 597934	89
0745 597944	97, 98, 99
0745 597954	88
0745 597964	00
0745 597974	90
0745 598104	00
0745 598124	09
0745 598134	11
0745 598144	89
0745 598164	65
0746 001544	40
0746 002208	59
0746 005425	17
0746 011053	92
0746 011055	93
0746 011056	91, 92
0746 011056 A	91, 92
0746 012897	51
0746 040014	53, 54, 55, 56, 57, 58
	61, 62
0746 040018	53, 54, 55, 56, 57, 58
	61, 62
0746 040021	53, 54, 55, 56, 57, 58
	61, 62
0746 040062	57
0746 040063	57
0746 040066	57, 58
0746 040067	57, 58
0746 040074	41, 54, 55, 56, 57, 58
0746 040075	55
0746 040091	54, 55, 56, 58, 59
0746 040092	57, 63, 64
0746 040098	54, 55, 56, 57, 58, 59
	63, 64
0746 040119	54, 55, 56, 57, 58, 59
	63, 64
0746 040202	58
0746 040203	58
0746 040221	55, 57, 59
0746 040223	59
0746 040227	59
0746 040310	56
0746 040325	54, 56, 58
0746 040338	54
0746 040419	57, 58, 59
0746 040505	59
0746 040511	35, 59
0746 040513	59
0746 040523	35, 59
0746 040527	35, 59
0746 040528	59
0746 040530	59
0746 040645	54, 55, 56
0746 050563	44
0746 050636	85
0746 060651	40
0746 060687	11
0746 090393 A	85
0746 090422	85
0748 000294	01
0791 001081	11
0791 001084	11
0791 001091	11
0791 001093 A	11, 54, 55, 56, 57, 58
	63, 64
0791 001095	11
0791 001096	11
0791 745505	11
0792 005054	48
0792 005944	34
0792 005994	67, 68, 71
0792 006052	40
0792 006067	61
0792 006088	40
0792 008052	53, 54, 55, 56, 57, 58
	60
0792 008055	53, 60
0792 008063	53, 55, 57, 61
0792 008065	60
0792 008066	53, 54, 55, 56, 57, 58
	59, 60
0792 008067	53, 54, 55, 56, 57, 58
	59, 60, 62
0792 008091	53
0792 008163	54, 56, 58, 60, 62
0792 008225	54, 55, 56
0792 008321	54
0792 008327	54
0792 008329	54
0792 008334	54
0792 008803	59
0792 008834	57, 58, 59
0792 008835	59
0792 008838	59
0792 008842	59
0792 008844	59
0792 008847	59

Teile-Nr./Part-No.	Tafel/Table
0792 008853	60
0792 008856	60
0792 008931	57
0792 009039	58
0792 009206	59
0792 010003	53
0792 010005	53, 55, 61
0792 010021	53, 55, 57, 61
0792 010023	53, 55, 61, 62
0792 010026	53, 55, 61, 62
0792 010027	53, 55, 61
0792 010053	53, 61
0792 010054	53, 61, 62
0792 010061	53, 54, 55, 56, 57, 58
	61, 62
0792 010155	54, 56, 62
0792 010171	54, 56, 58, 62
0792 010177	62
0792 010203	62
0792 010303	54
0792 010311	54, 56
0792 010322	54, 56, 58
0792 010331	54, 55, 56, 57, 58
0792 010352	54, 56
0792 010364	54, 55, 56, 57, 58, 59
0792 010372	54, 55, 56, 57, 58, 59
0792 010373	54, 55, 56, 57, 58
0792 010503	55
0792 010511	55
0792 010522	55, 57
0792 010552	55
0792 010653	56
0792 010903	57
0792 010905	57
0792 010916	57
0792 010917	57
0792 010922	57
0792 010952	57
0792 011003	58
0792 011005	58
0792 011016	58
0792 011017	58
0792 011022	58
0792 011052	58
0792 011167	63, 64
0793 005994	68
0793 020249	31, 32, 37, 89
0793 021254	68, 69
0793 021347	34
0793 021350	34
0793 021363	35
0793 021372	35
0793 021373	35
0793 021422	31, 32, 37, 89
0793 021765	31, 34, 38
0793 022011	31, 44
0793 022012	31, 44
0793 022086	87
0793 022087	87
0793 024001	52
0793 024021	52
0793 024022	52
0793 024025	52
0793 024028	52
0793 024031	52
0793 024032	52
0793 024038	52
0793 024044	52
0793 024051	52
0793 024067	52
0793 024068	52
0793 024072	52
0793 024075	52
0793 024078	52
0793 024106	50, 51, 52
0793 025006	31, 32, 34, 37, 66, 70
	72, 73, 89
0793 025008	34, 67, 68, 69, 71, 72
	73
0793 025532	85
0793 025533	85
0793 025534	85
0793 025535	85
0793 025536	85
0793 025862	72
0793 025866	66, 70, 72, 73
0793 025894	66
0793 025993	72
0793 025995	72
0793 025996	72
0793 026000	72
0793 026001	72
0793 026005	72
0793 026007	72
0793 026011	72
0793 026266	67
0793 026276	67
0793 026293	67
0793 026297	67, 68
0793 026301	70
0793 026306	66, 70
0793 026309	70
0793 026311	66, 73
0793 026313	66, 70, 73
0793 026320	66, 70
0793 026343	67
0793 026363	67
0793 026383	67
0793 026403	67
0793 026423	67
0793 026433	67
0793 026443	67
0793 026447	67, 68, 69
0793 026463	67
0793 026503	67
0793 026552	45, 65
0793 026697	67
0793 026703	67
0793 026713	67
0793 026723	67
0793 026733	67
0793 026743	67
0793 026753	67
0793 026763	68
0793 026773	68
0793 026783	68
0793 026793	68
0793 026803	68
0793 026813	68
0793 026823	68
0793 026833	68
0793 026843	68
0793 026883	74
0793 026885	74
0793 026887	74
0793 026888	74
0793 026893	74
0793 026895	74
0793 026896	74
0793 026903	74
0793 026905	74
0793 026906	74
0793 027143	34, 39
0793 027202	05
0793 027203	05
0793 027208	05
0793 027211	05
0793 027214	05
0793 027538	36
0793 027539	36
0793 027592	34
0793 027701	52

Teile-Nr./Part-No.	Tafel/Table
0793 027702	52
0793 027703	52
0793 027704	52
0793 027706	52
0793 050352	30, 33, 38
0793 066780	50
0793 071868	40
0794 000813	07
0794 002053	16
0794 002056	16
0794 002168	91, 92
0794 002211	93
0794 002213	93
0794 002241	93
0794 002243	93
0794 002493	49
0794 002494	49
0794 002932	99
0794 003773	36
0794 003774	36
0794 003778	36
0794 003781	36
0794 003785	36
0794 003811	36
0794 003812	36
0794 003814	36
0794 004522	41
0794 005427	01
0794 013340	89
0797 000410	33, 38
0797 000881	07
0797 001038	03
0797 002016	75, 77, 79, 81
0797 003031	07
0797 003063	07
0798 221026	34, 39
0798 500088	11
0798 580100	11
0798 700162	86
0805 401650	40
0805 401690	40
0805 402090	07
0805 410830	63, 64
0805 411430	94
0806 400360	07
0806 402670	31, 32, 37, 89
0806 402680	31, 32, 37, 89
0806 404613	50
0893 211108	86
0894 450378	48
0894 450388	99
0894 450418	22
0902 004102	02, 03
0911 000339	10, 11, 16, 20, 45, 53
	54, 56, 57, 58, 59, 61
	63, 64, 77, 79, 81
0911 000352	98
0933 000075	01
0933 000148	20
0933 001533	17
0933 010889	02, 03, 52
0933 063984	05, 75, 77, 79, 81
0935 100057	02
0935 100481	03
0935 100622	01
0935 100789	10, 11
0935 100791	10, 11
0935 100792	10, 11
0935 100793	10, 11
0935 490054	18
0935 490140	18
0935 745210	10, 11
0942 004576	99
0942 004614	99
0942 004629	99
0942 004683	99
0965 000516	48
0988 881020	34, 39
0990 490128	11
0992 023810	40
0992 023980	10, 11, 16, 47
0992 024360	30
0993 270940	98
0993 950818	45
0994 252047	19, 32, 37, 41
0994 395130	05, 37
0995 340617	11
0996 120347	03
0996 120497	29, 32, 37
0996 760500	32, 37
0998 880130	03
0998 880610	44
0998 881020	05, 30, 33, 38
0998 881930	40
0998 882100	48
0998 910178	40
0999 024360	33, 38
0999 210441	33, 38, 39
0999 210830	40
0999 210956	30, 35, 41, 44
0999 220550	07
0999 220725	96
0999 220726	36, 40, 96
0999 220745	45
0999 220756	34
0999 220764	94
0999 220805	36, 96
0999 220848	34, 39
0999 220852	41
0999 232008	45
0999 232045	45
0999 240301	07
0999 240302	07
0999 240303	07
0999 240341	07
0999 240389	03, 44, 51
0999 240392	07, 89
0999 240393	07
0999 240408	16
1001 001162	01, 02
1001 009130	35, 45, 52, 53, 57, 58
	59, 61, 62
1001 009243	54, 55, 56, 57, 58
6330 000087	28
9041 100030	01
9041 100035	10, 11, 17
9041 100050	17
9041 102025	02
9042 010801	89
9050 050001	17
9069 910010	02, 03, 04, 45
9081 200808	11
9081 500010	11
9081 500051	11
9092 000003	75, 77, 79, 81
9092 213403 100S	11
9120 030081	10, 11
9120 030121	01
9120 050081	36
9120 080250	01
9120 322200	44
9122 200121	31
9122 210081	40, 45
9122 322010	40, 45
9122 322020	40
9122 322040	40
9122 322105	40
9126 000035	40
9126 000060	88
9126 000095	87
9126 000160	88
9126 300040	51

Teile-Nr./Part-No.	Tafel/Table
9126 300050	34
9126 300080	27
9126 300122	26
9126 300123	27
9126 300200	44
9126 300250	40
9126 300320	29, 32, 37
9129 016060	01
9129 020130	02
9129 020180	27
9129 020190	30, 33, 38
9129 022220	12
9130 202160	18
9130 220050	45
9130 220060	40
9130 220070	40
9130 220090	44
9130 240020	98
9130 240030	50
9130 261000	34
9130 261015	48
9130 261600	25
9130 650011	48
9130 650013	48
9130 650014	34
9130 650015	25
9130 650017	25
9130 650101	34
9130 651012	44
9130 651013	40
9130 651103	44
9130 652001	50
9131 200011	24
9131 900011	24
9150 010051	34, 39, 47
9150 010052	47
9150 010055	36
9150 010056	47
9150 010061	48
9150 010064	44
9150 010065	23
9150 010066	51
9150 010067	33, 38
9150 010068	30
9150 010069	24
9150 010070	46
9180 001250	22
9180 002350	19
9180 010800	22
9180 010801	22
9190 160500	19
9201 013797	91, 92, 93
9201 013807	93
9201 111257	06, 49
9201 112447	50, 51
9201 112457	03
9201 112467	97
9201 112477	45
9201 112497	06
9201 112857	79, 81
9201 112868	52
9201 112897	75, 77, 79, 81
9201 112898	12
9201 112917	41
9201 112937	48
9201 112957	94
9201 113257	23
9201 113277	10, 26, 34
9201 113297	25
9201 113317	31, 32, 33, 34, 37, 38
	40, 66, 70, 72, 75, 77
	79, 81, 89
9201 113337	39
9201 113357	12
9201 113367	26
9201 113407	27
9201 113667	08
9201 113697	48
9201 113717	91, 92, 93
9201 114117	22
9201 114217	22
9201 250328	34, 39
9202 001637	06, 98
9202 001638	34, 39
9202 001657	33, 38, 44, 46, 50, 51
9202 001658	03, 08, 10, 34, 39
9202 001667	33, 34, 36, 38, 39, 51
9202 001668	03, 08, 52
9202 001678	34
9202 001688	30, 31, 33, 34, 38, 39
	44, 45, 51
9202 001698	34, 39
9202 001708	39
9202 001718	05, 51, 94
9202 002057	06, 28, 29, 30, 31, 32
	37, 45, 50, 83, 89, 98
9202 002063	06, 59
9202 002067	05, 06, 24, 40, 48, 87
9202 002073	54, 72
9202 002077	01, 05, 06, 24, 26, 34
	39, 46, 47, 48, 88, 96
9202 002083	54, 55, 56, 57, 58, 59
9202 002087	03, 05, 06, 23, 24, 34
	39, 44, 45, 63, 64
9202 002093	53, 55, 57, 63, 64
9202 002097	11, 34, 38, 39, 50, 61
	62, 89, 96
9202 002107	25, 44, 88, 94
9202 002117	89
9202 002137	44
9202 002158	27
9202 002167	26
9202 002247	20
9202 002377	40
9202 002378	40
9202 002387	03
9202 002388	27
9202 002467	05, 08, 34, 39, 52, 98
9202 002477	33, 38, 48, 66, 70
9202 002478	01, 59, 73
9202 002483	72
9202 002487	20, 24, 30, 31, 36, 42
	46, 48, 83, 94, 99
9202 002497	03, 19, 35, 48, 86, 98
	99
9202 002507	25, 29, 30, 32, 37, 38
	41, 47, 50
9202 002517	05, 41, 44, 94, 98
9202 002587	97
9202 002877	19, 25, 33, 38, 86, 87
	94
9202 002887	00, 18, 23, 25, 66, 70
	73, 86
9202 002897	09, 18, 19, 24, 26, 31
	33, 38, 41, 94
9202 002907	08, 24, 25, 30, 33, 37
9202 002917	33, 34, 35, 38, 39, 44
9202 002927	25, 86
9202 002937	48, 94
9202 002947	19
9202 002977	88
9202 003067	47
9202 003177	45
9202 003187	72
9202 003287	22, 25
9202 003307	09, 29, 30, 31, 32, 37
	41, 50, 86, 91, 92
9202 003317	07, 19, 48, 50
9202 003327	29, 32, 37
9202 003337	36
9202 003347	19, 87
9202 003357	19

Teile-Nr./Part-No.	Tafel/Table
9202 003367	07, 94
9202 003723	00
9202 003747	86
9202 003777	24
9202 021648	46, 47, 51
9202 022068	23
9202 022878	93
9202 042087	50
9202 042097	50
9202 042328	54, 56, 58
9202 042487	38
9202 042508	40
9202 042887	85
9202 042897	19, 83
9202 100537	50
9202 201657	53
9203 001678	16
9203 001807	03
9203 001837	02, 03, 47
9203 002412	10, 11
9203 002421	03, 13
9203 002441	25
9203 003027	01, 05, 06, 08, 41, 98
9203 003032	51
9203 003047	33, 38, 66, 70
9203 003048	12, 53, 55, 61, 62
9203 003057	06, 49
9203 003058	03
9203 003067	46, 47, 48
9203 003077	40
9203 003078	16
9203 003087	06, 19, 49
9203 003097	97
9203 003117	06
9203 003127	23, 31
9203 003207	96
9203 003621	35, 59
9203 003627	06
9203 003638	60
9203 003647	48
9203 003648	01, 17
9203 003653	01
9203 003658	54, 56, 58
9203 003668	12
9203 003957	02, 20, 21
9203 004237	17
9203 004278	12
9203 100002	04, 35, 83
9203 100021	01, 02, 54
9203 100618	52, 54
9203 100631	52
9203 100971	02, 03
9203 112454	70
9203 121817	04, 83
9203 123687	10, 23, 24
9203 213031	02
9203 311811	36, 66, 70, 72, 73, 83
	85
9203 312431	45
9203 312451	13, 50, 66, 70
9203 313021	75
9203 313042	83
9203 313048	05, 77, 79, 81
9203 313067	04, 85
9203 313077	35
9203 313097	85
9203 313657	22
9203 313668	59
9203 313671	59
9203 313677	20
9203 313767	68, 69
9203 313778	68
9204 001257	01, 05, 41, 54, 55, 56
	57, 58, 59
9204 001737	50
9204 001767	50
9204 002067	35, 38, 66, 70, 72, 73
9204 002077	18, 50
9204 002097	54, 55, 56, 57, 58, 59
	63, 64
9204 002167	41, 91, 92
9204 101657	04
9204 101658	40
9204 101667	45
9204 101677	53, 54, 55, 56, 57, 58
	61, 62, 63, 96
9204 200747	47
9204 201037	35, 72
9204 201067	05, 19
9204 201657	52, 63, 64
9204 201658	55, 57, 60, 61, 62
9204 201667	40, 63, 64
9204 201668	54, 55, 56, 57, 58, 59
9204 201677	45
9204 201678	02, 03, 40
9204 201693	05
9204 201697	53, 60
9204 201698	55, 58, 61, 62
9204 201767	05
9204 201827	10, 23, 98
9204 201957	23
9204 201967	01
9204 202038	11
9204 202328	10, 11
9204 432067	54, 55, 56, 57, 58, 59
	63, 64
9205 022432	66
9205 101528	34
9205 101548	10, 98
9205 101568	98
9205 101573	05, 66, 70, 73
9205 101588	08
9205 101848	03, 32, 34, 88
9205 101868	05, 66, 70
9205 101883	50, 53, 54, 55, 56, 57
	58, 59, 60, 61, 62
9205 101888	83
9205 101913	20, 21
9205 101918	75, 77, 79, 81
9205 101938	83
9205 102158	24, 27, 47
9205 102168	03, 48, 88, 94
9205 102178	19
9205 102188	01, 97
9205 102193	75, 77, 79, 81
9205 102213	05
9205 102468	29, 31, 32, 37, 88, 89
	94, 98
9205 102477	02, 48
9205 102478	26, 27
9205 102488	06
9205 102508	41
9205 102558	05
9205 102578	41
9205 102783	50
9205 102788	01
9205 102803	18
9205 102878	07
9205 103197	00
9205 122238	25
9205 122498	28
9205 162168	40
9206 100207	10
9206 100637	17
9206 200087	00
9206 200627	21
9207 170227	19
9207 170437	09, 11
9207 170837	91
9217 000427	86
9217 300517	04
9217 300527	04, 05

Teile-Nr./Part-No.	Tafel/Table
9217 301537	19
9217 301547	08, 09, 23
9217 400527	46
9225 201182	67
9225 201740	05, 52
9225 201750	20, 21, 50, 53, 54, 55 56, 57, 58, 61, 62, 97
9225 201810	67, 71
9225 201820	67, 68, 69
9225 201850	68, 69
9231 000327	04, 83
9231 000343	31
9231 000347	35, 45
9231 000367	20, 66, 70, 75, 77, 79 81
9231 000368	52, 83
9231 000377	19, 20, 44, 96, 97
9231 000378	12
9231 000387	05, 10, 39, 44, 88
9231 000388	44
9231 000397	23, 24, 30, 36, 37, 48 87
9231 000407	06
9231 000417	35
9231 000687	42, 43
9231 011147	32, 37
9231 011153	39
9231 110017	02, 03
9231 110035	04
9231 110037	06, 08, 19, 48, 98, 99
9231 110057	02, 03, 34, 39, 41, 50 51, 61, 62, 72
9231 110058	12, 17, 53, 54, 55, 56 57, 58
9231 110107	30, 31, 35, 38, 46, 48 51, 54, 55, 56, 57, 58 59, 63, 91, 99
9231 110108	25
9231 110127	05, 19, 24, 25, 27, 36 37, 41, 61, 62, 64
9231 110128	12, 99
9231 110137	07, 11, 91, 92
9231 110147	00, 22, 87
9231 110177	19, 22
9231 110197	29, 32, 37
9233 010097	61, 62
9234 000057	23, 34, 39, 66, 70, 73
9234 000067	11
9234 000077	30, 41, 75, 77, 79, 81
9234 000087	20, 21, 25, 35, 39
9234 000107	07, 24, 36
9234 000117	00, 08, 29, 32, 37
9236 000097	25
9301 100951	40
9301 100981	27
9301 101251	45
9301 101611	08
9301 101911	26
9301 101921	36
9301 102153	83
9301 102171	30
9301 102191	47
9301 102221	88
9301 102243	47, 68, 69
9301 102261	68
9301 102283	88
9301 102471	47, 48
9301 102511	29, 30, 32, 37, 50, 77 79, 81
9301 102541	25
9301 102881	40
9301 102901	26
9301 103181	88
9305 001660	24
9305 003690	07
9330 000027	04, 83
9330 000067	06, 19, 23, 34, 35, 39 40, 49, 50, 51, 52, 66 70, 87, 98
9330 000068	08, 10, 11, 16, 33, 38
9330 000087	06, 11, 23, 24, 25, 29 30, 31, 37, 40, 41, 44 45, 48, 50, 53, 55, 56 57, 58, 59, 60, 61, 63 64, 72, 77, 79, 81
9330 000088	17, 27, 54, 55, 56, 57 58, 59, 60
9330 000097	02, 05, 24, 29, 30, 31 32, 34, 35, 36, 38, 39 40, 41, 47, 51, 91, 96 99
9330 000098	12, 52, 75, 77, 79, 81
9330 000107	00, 05, 08, 18, 19, 23 25, 26, 27, 30, 33, 34 36, 37, 38, 39, 41, 44 48, 64, 75, 77, 79, 87 88
9330 000108	17
9330 000127	07, 22, 24, 25, 30, 31 36, 50, 86, 91, 92, 93
9330 000137	00, 08, 22, 29, 32, 37
9330 000167	19
9330 000177	11
9330 000187	29, 32, 37
9330 200097	63, 64
9330 200098	59
9330 200107	66, 70, 73
9330 400027	34, 39
9330 700089	10
9330 700097	06, 21, 25, 40
9330 700107	35
9330 900077	20, 33, 34, 38, 39, 48 98
9330 900097	20, 34, 39, 63, 64
9330 900098	54
9330 900107	19, 44, 48, 50, 86
9330 900117	00, 19, 20, 21, 23, 24 33, 35, 38, 39, 94
9330 900127	07, 19, 24, 48, 94
9330 900137	22, 32, 37
9332 300047	46, 47
9332 300067	33
9332 400118	06
9333 000110	12, 86
9334 000050	02
9334 000110	27
9334 001170	40, 48
9334 001620	04
9334 001630	10, 53, 54, 55, 56, 57 58, 59, 61, 62
9334 002270	25
9334 002300	40
9334 002638	33, 34, 38, 39, 66, 70 72, 73, 85
9351 000037	03
9351 000057	35, 83
9352 000100	40
9352 000120	01
9352 000163	03
9352 000200	93
9352 000250	40
9353 000140	36
9353 500060	25
9354 010240	01
9357 000040	51, 53, 54, 55, 56, 57 58, 61, 62
9357 000050	12
9357 000060	30, 31, 33, 38, 39, 40 45, 46, 96
9357 000070	36, 41
9357 000090	07
9357 000100	48

Teile-Nr./Part-No.	Tafel/Table
9357 000110	23
9357 200056	05, 24
9357 200106	23
9357 200116	93
9380 500103	83
9380 700643	93
9400 000100	06
9400 000168	23, 24, 30, 37, 48
9400 000187	23, 50, 88, 89
9400 000367	53, 54, 55, 56, 57, 58
9400 000382	30, 37
9400 000407	23, 47
9400 100008	20
9401 000030	19
9401 000071	09
9401 210040	94
9503 313668	35
9700 001260	93
9700 100020	87
9700 100022	05
9700 100093	75, 77, 79, 81
9700 101100	34, 97
9700 212003	35, 44
9700 212021	87
9700 212022	87
9700 212029	97
9700 212034	88
9700 212038	28
9700 212042	36
9700 212044	08
9700 212046	40
9700 212049	47
9700 212050	41
9700 212054	03
9700 212057	39
9700 212061	33, 38
9700 212062	51
9700 212063	51
9700 212068	96
9700 212069	26
9700 212074	63, 64
9700 212075	30
9700 212076	46
9700 230006	94
9700 601120	99
9700 601160	44
9706 000301	07
9710 002001	87, 93, 94
9710 041002	89
9710 050004	00
9710 063000	28
9710 201001	94
9710 920011	12, 24, 27, 33, 34, 38
	41, 54, 55, 57, 59, 93
	96, 97
9710 920012	16, 26, 28, 30, 34, 35
	36, 41, 44, 46, 47, 56
	58, 63, 88, 97
9710 920022	87
9710 982003	94
9731 001030	01
9731 001045	10, 17
9731 001051	17
9731 002001	07
9731 005004	05, 16, 24, 28, 36, 41
	53, 54, 55, 56, 57, 58
	61, 63, 77, 79, 81, 88
	89
9731 006004	00
9732 101080	00
9740 000600	10, 11
9742 300140	04
9780 745003	07
9790 000220	50, 53, 54, 55, 56, 57
	58
9790 000420	03
9790 101010	12, 47
9790 102010	44, 96
9790 110001	87
9790 111001	93
9790 114002	87
9790 200000	00, 27, 34, 94, 96
9790 200001	89
9790 201000	05, 08, 12, 13, 16, 27
	33, 36, 38, 53, 54, 55
	56, 57, 58, 61, 94, 96
9790 201001	89
9790 210010	38
9790 210050	24
9790 211040	53, 54, 55, 56, 57, 58
	61, 62, 63, 64, 77, 79
	81
9790 315103	40, 45, 51
9790 920011	96
9792 001020	40, 45, 51
9792 001030	93
9792 001040	07, 89
9792 050010	16
9792 051020	07
9792 102000	87
9792 102010	07
9792 302020	12
9800 150009	18
9800 551003	21
9800 560003	03
9800 570003	88
9800 580010	48
9800 580024	98
9800 580025	47
9800 580029	50
9800 580034	25
9800 810004	00
9815 510027	10, 19
9815 710103	19, 28, 30, 33, 37, 38
	47, 48, 98
9815 740001	05
9815 920029	06, 49
9815 920030	11, 49, 54, 55, 56, 57
	58, 59, 62, 63, 64
9815 920038	23
9815 925002	16
9815 935006	06
9822 510011	08
9822 510025	11
9825 810302	11
9825 810312	11
9825 810316	11
9825 810402	11
9825 810413	11
9825 810415	11
9825 810416	11
9825 810417	11
9830 501008	05
9830 501010	90
9830 503009	48
9835 501006	31, 32, 37, 89
9840 120025	06, 10, 48, 50, 53, 54
	55, 56, 57, 58
9840 120026	05, 17, 23, 40, 45, 53
	54, 56, 57, 58
9840 120028	28, 50, 94, 98
9840 120029	50
9840 120030	50
9840 120031	48
9840 120032	28
9840 120033	24
9840 120099	00
9840 120155	24
9840 120203	40, 50, 51
9840 121001	50
9840 121002	11, 98
9840 133012	11

Teile-Nr./Part-No.	Tafel/Table
9840 135012	11
9840 931012	29, 30
9840 931038	33, 38
9840 932015	31, 32, 37
9850 001058	10
9850 001073	90
9850 001080	08
9850 745140	23
9850 745140 GP01	11
9870 001018	10
9870 701103	32
9870 745119	99
9870 745158	90
9870 745160	11
Leaf spring	71
MG43 000062	19
MG43 002950 A	59
N522 005026	45
N900 002792	25, 37
OAPP 000055	11
Z111 000157	31
Z112 000611	94
Z112 420163	86
Z112 420213	86, 87
Z112 420223	86, 87
Z112 420240	86
Z112 420250	86
Z112 420260	87
Z115 000025	34, 39
Z116 000306	44
Z118 000627	10
Z120 001815	10

Teile-Nr./Part-No.	Tafel/Table

Teile-Nr./Part-No.	Tafel/Table

Teile-Nr./Part-No.	Tafel/Table

Näheinrichtungen / Sewing Equipment Kl. 745-34-1/-3

Teilenummer, kpl. Part No. , compl.	**0745 28 108 4**	**0745 28 110 4**	**0745 28 112 4**	**0745 28 114 4**	**0745 28 116 4**	**0745 28 118 4**
Näheinrichtung Sewing equipment	**N 108**	**N 110**	**N 112**	**N 114**	**N 116**	**N 118**
Nahtabstand (mm) Seam distance (mm)	**8**	**10**	**12**	**14**	**16**	**18**
Stichplatte Throat plate	0745 20 008 4	0745 20 010 4	0745 20 012 4	0745 20 014 4	0745 20 016 4	0745 20 018 4
Stoffgleitblech Cloth rest plate	0745 59 169 0	0745 59 170 0	0745 59 171 0	0745 59 172 0	0745 59 173 0	0745 59 160 0
Nadelhalter rechts Needle clamp on the right	0246 00 201 1	0246 00 200 1	0246 00 201 5	0246 00 202 1	0246 00 203 1	0246 23 019 3
Nadelhalter links Needle clamp on the left	0246 00 201 2	0246 00 200 2	0246 00 201 6	0246 00 202 2	0246 00 203 2	0246 23 018 3
Eckenmesser, rechts (4 x) Corner blade, right (4 x)	0745 33 910 0	0745 33 910 0	0745 33 912 0	0745 33 914 0	0745 33 916 0	0745 33 916 0
Eckenmesser, links (4 x) Corner blade, left (4 x)	0745 33 911 0	0745 33 911 0	0745 33 913 0	0745 33 915 0	0745 33 917 0	0745 33 917 0
Fadenfängermesser Thread catcher knife	0246 35 023 0	0246 35 006 0	0246 35 006 0	0246 35 010 0	0246 35 010 0	0246 35 014 0
Fadenfängergegenmesser Counter-knife, thread catcher	0246 35 022 0	0246 35 004 0	0246 35 004 0	0246 35 009 0	0246 35 009 0	0246 35 013 0
Fadenfängerblech Thread catcher plate	0246 35 021 0	0246 35 003 0	0246 35 003 0	0246 35 008 0	0246 35 008 0	0246 35 012 0
Messerschutz Knife guard	0246 35 002 0	0246 35 002 0	0246 35 002 0	0246 35 007 0	0246 35 007 0	0246 35 011 0
Messer, kpl. für Unterfäden Knife, cpl. for bobbin thread	0246 00 240 5	0246 00 240 1	0246 00 240 8	0246 00 241 1	0246 00 241 4	0246 00 241 7
Gegenmesser für Unterfäden Counter-knife f. bobbin thread	0246 00 240 6	0246 00 240 2	0246 00 240 9	0246 00 241 2	0246 00 241 5	0246 00 241 8
Klammerhalter, links Clamp holder, left						
Klammerhalter, rechts Clamp holder, right						

Ausgabe/Edition: 10/2011

Näheinrichtungen / Sewing Equipment Kl. 745-34-1/-3

Teilenummer, kpl. Part No. , compl.	**0745 28 120 4**	**0745 28 122 4**	**0745 28 124 4**	**0745 28 126 4**	**0745 28 128 4**	**0745 28 130 4**
Näheinrichtung Sewing equipment	**N 120**	**N 122**	**N 124**	**N 126**	**N 128**	**N 130**
Nahtabstand (mm) Seam distance (mm)	**20**	**22**	**24**	**26**	**28**	**30**
Stichplatte Throat plate	0745 20 020 4	0745 20 022 4	0745 20 024 4	0745 20 026 4	0745 20 028 4	0745 20 030 4
Stoffgleitblech Cloth rest plate	0745 59 174 0	0745 59 164 0	0745 59 163 0	0745 59 167 0	0745 59 168 0	0745 59 165 0
Nadelhalter rechts Needle clamp on the right	0246 00 204 1	0246 23 023 3	0246 23 025 3	0246 23 027 3	0246 23 029 3	0246 23 031 3
Nadelhalter links Needle clamp on the left	0246 00 204 2	0246 23 022 3	0246 23 024 3	0246 23 026 3	0246 23 028 3	0246 23 030 3
Eckenmesser, rechts (4 x) Corner blade, right (4 x)	0745 33 920 0	0745 33 920 0	0745 33 924 0	0745 33 924 0	0745 33 924 0	0745 33 924 0
Eckenmesser, links (4 x) Corner blade, left (4 x)	0745 33 921 0	0745 33 921 0	0745 33 924 0	0745 33 924 0	0745 33 925 0	0745 33 925 0
Fadenfängermesser Thread catcher knife	0246 35 014 0	0246 35 015 0	0246 35 020 0	246 35 020 0	0246 35 020 0	246 35 020 0
Fadenfängergegenmesser Counter-knife, thread catcher	0246 35 013 0	0246 35 019 0	0246 35 019 0	246 35 019 0	0246 35 019 0	246 35 019 0
Fadenfängerblech Thread catcher plate	0246 35 012 0	0246 35 018 0	0246 35 018 0	246 35 018 0	0246 35 018 0	246 35 018 0
Messerschutz Knife guard	0246 35 011 0	0246 35 017 0	0246 35 017 0	246 35 017 0	0246 35 017 0	246 35 017 0
Messer, kpl. für Unterfäden Knife, cpl. for bobbin thread	0246 00 242 1	0246 00 241 9	0246 00 242 3	0246 00 242 5	0246 00 242 7	0246 00 242 9
Gegenmesser für Unterfäden Counter-knife f. bobbin thread	0246 00 242 2	0246 00 242 0	0246 00 242 4	0246 00 242 6	0246 00 242 8	0246 00 243 0
Klammerhalter, links Clamp holder, left		0745 54 049 3	0745 54 049 3	0745 54 049 3	0745 54 049 3	0745 54 049 3
Klammerhalter, rechts Clamp holder, right		0745 54 048 3	0745 54 048 3	0745 54 048 3	0745 54 048 3	0745 54 048 3

Ausgabe/Edition: 10/2011

Näheinrichtungen / Sewing Equipment Kl. 745-34-1/-3

Teilenummer, kpl. Part No. , compl.	**0745 28 308 4**	**0745 28 310 4**	**0745 28 312 4**	**0745 28 314 4**	**0745 28 316 4**	**0745 28 318 4**
Näheinrichtung Sewing equipment	**N 308**	**N 310**	**N 312**	**N 314**	**N 316**	**N 318**
Nahtabstand (mm) Seam distance (mm)	**8**	**10**	**12**	**14**	**16**	**18**
Stichplatte Throat plate	0745 20 008 4	0745 20 010 4	0745 20 012 4	0745 20 014 4	0745 20 016 4	0745 20 018 4
Stoffgleitblech Cloth rest plate	0745 59 169 0	0745 59 170 0	0745 59 171 0	0745 59 172 0	0745 59 173 0	0745 59 160 0
Nadelhalter rechts Needle clamp on the right	0246 00 201 1	0246 00 200 1	0246 00 201 5	0246 00 202 1	0246 00 203 1	0246 23 019 3
Nadelhalter links Needle clamp on the left	0246 00 201 2	0246 00 200 2	0246 00 201 6	0246 00 202 2	0246 00 203 2	0246 23 018 3
Eckenmesser, rechts (4 x) Corner blade, right (4 x)	0745 33 100 0	0745 33 102 0	0745 33 104 0	0745 33 106 0	0745 33 106 0	0745 33 106 0
Eckenmesser, links (4 x) Corner blade, left (4 x)	0745 33 101 0	0745 33 103 0	0745 33 105 0	0745 33 107 0	0745 33 107 0	0745 33 107 0
Fadenfängermesser Thread catcher knife	0246 35 023 0	0246 35 006 0	0246 35 006 0	0246 35 010 0	0246 35 010 0	0246 35 014 0
Fadenfängergegenmesser Counter-knife, thread catcher	0246 35 022 0	0246 35 004 0	0246 35 004 0	0246 35 009 0	0246 35 009 0	0246 35 013 0
Fadenfängerblech Thread catcher plate	0246 35 021 0	0246 35 003 0	0246 35 003 0	0246 35 008 0	0246 35 008 0	0246 35 012 0
Messerschutz Knife guard	0246 35 002 0	0246 35 002 0	0246 35 002 0	0246 35 007 0	0246 35 007 0	0246 35 011 0
Messer, kpl. für Unterfäden Knife, cpl. for bobbin thread	0246 00 240 5	0246 00 240 1	0246 00 240 8	0246 00 241 1	0246 00 241 4	0246 00 241 7
Gegenmesser für Unterfäden Counter-knife f. bobbin thread	0246 00 240 6	0246 00 240 2	0246 00 240 9	0246 00 241 2	0246 00 241 5	0246 00 241 8
Klammerhalter, links Clamp holder, left						
Klammerhalter, rechts Clamp holder, right						

Ausgabe/Edition: 10/2011

Näheinrichtungen / Sewing Equipment Kl. 745-34-1/-3

Teilenummer, kpl. **Part No. , compl.**	**0745 28 320 4**	**0745 28 322 4**	**0745 28 324 4**	**0745 28 326 4**	**0745 28 328 4**	**0745 28 330 4**
Näheinrichtung Sewing equipment	**N 320**	**N 322**	**N 324**	**N 326**	**N 328**	**N 330**
Nahtabstand (mm) Seam distance (mm)	**20**	**22**	**24**	**26**	**28**	**30**
Stichplatte Throat plate	0745 20 020 4	0745 20 022 4	0745 20 024 4	0745 20 026 4	0745 20 028 4	0745 20 030 4
Stoffgleitblech Cloth rest plate	0745 59 174 0	0745 59 164 0	0745 59 163 0	0745 59 167 0	0745 59 168 0	0745 59 165 0
Nadelhalter rechts Needle clamp on the right	0246 00 204 1	0246 23 023 3	0246 23 025 3	0246 23 027 3	0246 23 029 3	0246 23 031 3
Nadelhalter links Needle clamp on the left	0246 00 204 2	0246 23 022 3	0246 23 024 3	0246 23 026 3	0246 23 028 3	0246 23 030 3
Eckenmesser, rechts (4 x) Corner blade, right (4 x)	0745 33 106 0	0745 33 106 0	0745 33 108 0	0745 33 108 0	0745 33 108 0	0745 33 108 0
Eckenmesser, links (4 x) Corner blade, left (4 x)	0745 33 107 0	0745 33 107 0	0745 33 109 0	0745 33 109 0	0745 33 109 0	0745 33 109 0
Fadenfängermesser Thread catcher knife	0246 35 014 0	0246 35 015 0	0246 35 020 0	246 35 020 0	0246 35 020 0	246 35 020 0
Fadenfängergegenmesser Counter-knife, thread catcher	0246 35 013 0	0246 35 019 0	0246 35 019 0	246 35 019 0	0246 35 019 0	246 35 019 0
Fadenfängerblech Thread catcher plate	0246 35 012 0	0246 35 018 0	0246 35 018 0	246 35 018 0	0246 35 018 0	246 35 018 0
Messerschutz Knife guard	0246 35 011 0	0246 35 017 0	0246 35 017 0	246 35 017 0	0246 35 017 0	246 35 017 0
Messer, kpl. für Unterfäden Knife, cpl. for bobbin thread	0246 00 242 1	0246 00 241 9	0246 00 242 3	0246 00 242 5	0246 00 242 7	0246 00 242 9
Gegenmesser für Unterfäden Counter-knife f. bobbin thread	0246 00 242 2	0246 00 242 0	0246 00 242 4	0246 00 242 6	0246 00 242 8	0246 00 243 0
Klammerhalter, links Clamp holder, left		0745 54 049 3	0745 54 049 3	0745 54 049 3	0745 54 049 3	0745 54 049 3
Klammerhalter, rechts Clamp holder, right		0745 54 048 3	0745 54 048 3	0745 54 048 3	0745 54 048 3	0745 54 048 3

Ausgabe/Edition: 10/2011

Einrichtungen der Equipment of 745-34-1

Ausgabe Edition 09.08 | E | Blatt Page 1 | Fortsetzung Blatt Continued page 2

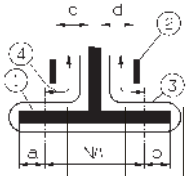

Anwendung Application	Paspelzuführung autom. Autom. piping loader	Paspelzuführung manuell Manual piping loader	Version Version	Einrichtung Equipment	Nahtabstand [mm] Seam distance [mm] NA	Faltstempelmass [mm] 1) Folder size a	b	max. Paspelstreifenbreite [mm] max. piping strip width [mm]	Nähbereich [mm] Sewing range [mm]	Stoffdurchgang [mm] 2) Fabric passage [mm] c	d	Einrichtung besteht aus: Equipment consisting of: Klammern 3) Clamps	Näheinrichtung 3) Sewing equipment	Faltstempel 3) Folder	Auflegen / Paspelschneider (PE) 3) Trays / Slitting pipe (PE)	Zusatzausstattung, Einfachpaspel Optional equipment, single piping: Falt-stempel Folder 3)		Faltstempelmass [mm] Folder [mm] a	b	max. Paspelstreifenbreite [mm] max. piping strip width [mm]
Sakko / Mantel - Fertigung Paspelaufnahme, rechts Men's jacket production Piping pick-up, right		X	A	6)	8	3,5	3,5	64	180	2,5	1	K22	N308	S95						
		X	A	E4903	10	4	4	70	180	3,5	2	K22	N310	S97			S110		8,5	45
	X		B	E6103 4)	10	4	4	90	180	3,5	2	K13	N310	S330	A3		S332		8,5	65
	X		B	E6503 4)	10	4	4	90	180	3,5	2	K13	N310	S334	PE3		S332		8,5	65
		X	A	E4907	12	5	5	76	180	4,5	3	K22	N312	S100			S111		10,5	50
	X		B	E6107 4)	12	5	5	96	180	4,5	3	K13	N312	S337	A3		S339		10,5	70
	X		B	E6122 4)	12	5	5	96	220	4,5	3	K16	N312	S337	A4		S339		10,5	70
	X		B	E6507 4)	12	5	5	96	180	4,5	3	K13	N312	S341	PE3		S339		10,5	70
	X		B	E6124 4)	14	5,5	5,5	102	220	5,5	4	K16	N314	S345	A4	S346	S347	12	12	75

1) Die Paspelbreite ergibt sich aus a bzw. b + Paspelstreifendicke / The piping width results from a or b + piping strip thickness.
2) Stoffdurchgang = Engste Stelle am Faltstempel zur Führung des Nähgutes / Fabric passage = narrowest passage at the folder for guiding the material.
3) Einzelteile siehe separate Blätter / Details see extra pages.
4) Paspelüberstand max. 40 mm / Max. piping overlap 40 mm
6) Diese Ausstattung wird nicht als E-Nr. angeboten. Die Klammern, Stempel, Näheinrichtungen, usw. sind hier aufgelistet, um über weitere Kombinationsmöglichkeiten zu informieren.
This equipment is not offered as an E-No. The clamps, folders, sewing equipment, etc. are listed here as an information about further combination possibilities.

= Änderung / Modification

① = Faltstempel / Folder ②= Leitblech / Guide sheet ③ = Paspelstreifen / Piping strip ④ = Überstand max. 20-50 mm / max. overlap 20-50 mm

Einrichtungen der Equipment of 745-34-1

Ausgabe Edition 09.08 | E | Blatt Page 2

Fortsetzung Blatt Continued page 3

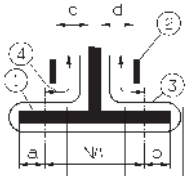

Anwendung Application	Paspelzuführung autom. Autom. piping loader	Paspelzuführung manuell Manual piping loader	Version Version	Einrichtung Equipment	Nahtabstand [mm] Seam distance [mm] NA	Faltstempelmass [mm] 1) Folder size a	b	max. Paspelstreifenbreite [mm] max. piping strip width [mm]	Nähbereich [mm] Sewing range [mm]	Stoffdurchgang [mm] 2) Fabric passage [mm] c	d	Einrichtung besteht aus: Equipment consisting of: Klammern 3) Clamps	Näheinrichtung 3) Sewing equipment	Faltstempel 3) Folder	Auflagen 3) Trays		Zusatzausstattung, Einfachpaspel Optional equipment, single piping: Falt-stempel Folder 3)		Faltstempelmass [mm] Folder [mm] a	b	max. Paspelstreifenbreite [mm] max. piping strip width [mm]
Ausstattung Doppelpaspel Equipment double piping																	Zusatzausstattung, Einfachpaspel Optional equipment, single piping				
Futtertaschen - Fertigung Inside pockets - Production																					
	X		B	E6120 4)	10	4	4	90	180	2	3,5	K13	N310	S331	A3		S333		8,5		65
	X		B	E6121 4)	12	5	5	96	180	3	4,5	K13	N312	S338	A3		S340		10,5		70
	X		B	E6520 4)	10	4	4	90	180	2	3,5	K13	N310	S335	PE3		S333		8,5		65
	X		B	E6521 4)	12	5	5	96	180	3	4,5	K13	N312	S342	PE3		S340		10,5		70

1) Die Paspelbreite ergibt sich aus a bzw. b + Paspelstreifendicke / The piping width results from a or b + piping strip thickness.
2) Stoffdurchgang = Engste Stelle am Faltstempel zur Führung des Nähgutes / Fabric passage = narrowest passage at the folder for guiding the material.
3) Einzelteile siehe separate Blätter / Details see extra pages.
4) Paspelüberstand max. 40 mm / Max. piping overlap 40 mm.

6) Diese Ausstattung wird nicht als E-Nr. angeboten. Die Klammern, Stempel, Näheinrichtungen, usw. sind hier aufgelistet, um über weitere Kombinationsmöglichkeiten zu informieren.
This equipment is not offered as an E-No. The clamps, folders, sewing equipment, etc. are listed here as an information about further combination possibilities.

= Änderung / Modification

① = Faltstempel / Folder ②= Leitblech / Guide sheet ③ = Paspelstreifen / Piping strip ④ = Überstand max. 20-50 mm / max. overlap 20-50 mm

Einrichtungen der Equipment of 745-34-1

Ausgabe Edition 09.08 | E | Blatt Page 3

Fortsetzung Blatt Continued page --

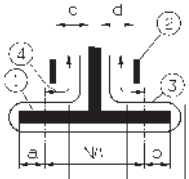

Anwendung Application	Paspelzuführung autom. Autom. piping loader	Paspelzuführung manuell Manual piping loader	Version Version	Einrichtung Equipment	Nahtabstand [mm] Seam distance [mm] NA	Faltstempelmass [mm] 1) Folder size a	b	max. Paspelstreifenbreite [mm] max. piping strip width [mm]	Nähbereich [mm] Sewing range [mm]	Stoffdurchgang [mm] 2) Fabric passage [mm] c	d	Einrichtung besteht aus: Equipment consisting of: Klammern 3) Clamps	Näheinrichtung 3) Sewing equipment	Faltstempel 3) Folder	Auflagen / Paspelschneider (PE) 3) Trays / Slitting pipe (PE)		Zusatzausstattung, Einfachpaspel Optional equipment, single piping: Falt-stempel Folder 3)		Faltstempelmass [mm] Folder [mm] a	b	max. Paspelstreifenbreite [mm] max. piping strip width [mm]
Hosen - Fertigung, Doppelpaspel Paspelaufnahme, links Trouser-Production, Double-piping Piping pick-up, lert		X	A	6)	8				180	1	2,5	K22	N108				S96		7		40
		X	A	E4904	10	4	4	90	180	2	3,5	K22	N310	S175 5)			5) S176		8,5		65
	X		B	E6104 4)	10	4	4	90	180	2	3,5	K12	N310	S331	A3		S333		8,5		65
	X		B	E6504 4)	10	4	4	90	180	2	3,5	K12	N310	S335	PE3		S333		8,5		65
		X	A	E4908	12	5	5	96	180	3	4,5	K22	N312	S177 5)			5) S178		10,5		70
	X		B	E6108 4)	12	5	5	96	180	3	4,5	K12	N312	S338	A3		S340		10,5		70
	X		B	E6508 4)	12	5	5	96	180	3	4,5	K12	N312	S342	PE3		S340		10,5		70
Endlosreißverschl. Cont. Zipper		X	A		12	5	5	45	180			K22	N112	S65							
Brustleisten-Fertigung Breast welt - Production																					

1) Die Paspelbreite ergibt sich aus a bzw. b + Paspelstreifendicke / The piping width results from a or b + piping strip thickness.
2) Stoffdurchgang = Engste Stelle am Faltstempel zur Führung des Nähgutes / Fabric passage = narrowest passage at the folder for guiding the material.
3) Einzelteile siehe separate Blätter / see extra pages.
4) Paspelüberstand max. 40 mm / Max. piping overlap 40 mm
5) Paspelüberstand max. 50 mm / Max. piping overlap 50 mm
6) Diese Ausstattung wird nicht als E-Nr. angeboten. Die Klammern, Stempel, Näheinrichtungen, usw. sind hier aufgelistet, um über weitere Kombinationsmöglichkeiten zu informieren.
This equipment is not offered as an E-No. The clamps, folders, sewing equipment, etc. are listed here as an information about further combination possibilities.

= Änderung / Modification

① = Faltstempel / Folder ②= Leitblech / Guide sheet ③ = Paspelstreifen / Piping strip ④ = Überstand max. 20-50 mm / max. overlap 20-50 mm

Faltstempel der Folder of 745-34-1

Ausgabe Edition 09.08 | S | Blatt Page 1

Fortsetzung Blatt Continued page 2

Faltstempel / folder

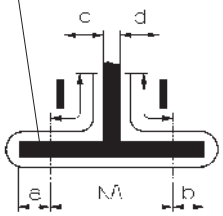

S - Nr. S - No.	Version Version	Faltstempel Folder			Nahtabstand [mm] Seamdistance [mm] NA	Faltstempelmaß [mm] (Sohlenmaß) Folder size [mm] a	b	Stoffdurchgang [mm] 2) Fabric passage [mm] c	d	Greiffaltstempel Pick up attachment	Sohle Sole	Faltstempel Folder	Sohle Sole	Sohlen extra breit 1) Sole extra wide: Sohlenmaß [mm] Sole size [mm] a	b	Sohle Greiffaltstempel Sole pick-up folder	Sohle Faltstempel Sole folder
S65	- A	X			12	5	5	5,5	4			0793 025993	0793 026000				
S89[3]	- A	X			10	4	4	3,5	2			0793 026293	0745 541110				
S90[3]	- A			X	10		8,5	3,5	2			0793 026343	0745 541140				
S91[3]	- A	X			12	5	5	4,5	3			0793 026363	0745 541210				
S92[3]	- A			X	12		10,5	4,5	3			0793 026383	0745 541250				
S93[3]	- A	X			14	6	6	5,5	4			0793 026403	0745 541310				
S94[3]	- A			X	14		12	5,5	4			0793 026423	0745 541330				
S95	- A	X			8	3,5	3,5	2,5	1			0793 026433	0793 026266				

1) Extra breite Sohlen für sehr dünnes Nähgut bzw. Taschen ohne Patte in Zusatzausstattung lieferbar. Weiteres auf Anfrage.
Extra wide soles for very thin material or pockets without flap available as optional equipment. Others on request.

2) Stoffdurchführung = Engste Stelle am Faltstempel zur Führung des Nähgutes
Fabric passage = narrowest area at the folder for guiding the material

3) Nählänge 220 mm / Sewing length 220 mm

= Änderung / Modification

Faltstempel der Folder of 745-34-1

Ausgabe Edition 09.08 | S | Blatt Page 2

Fortsetzung Blatt Continued page 3

Faltstempel / folder

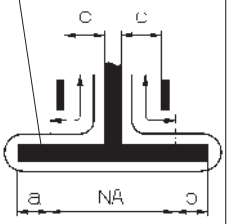

S - Nr. S - No.	Version Version	Faltstempel Folder			Nahtabstand [mm] Seamdistance [mm] NA	Faltstempelmaß [mm] (Sohlenmaß) Folder size [mm] a	b	Stoffdurchgang [mm] 2) Fabric passage [mm] c	d	Greiffaltstempel Pick up attachment	Sohle Sole	Faltstempel Folder	Sohle Sole	Sohlen extra breit 1) Sole extra wide: Sohlenmaß [mm] Sole size [mm] a	b	Sohle Greiffaltstempel Sole pick-up folder	Sohle Faltstempel Sole folder
S96	- A		X		8			1	2,5			0793 026443	0793 026276				
S97	- A	X			10	4	4	3,5	2			0793 026463	0745 541100				
S100	- A	X			12	5	5	4,5	3			0793 026503	0745 5412 00				
S109 3)	- A		X		12	10,5		3	4,5			0793 026703	0745 541260				
S110	- A			X	10		8,5	3,5	2			0793 026713	0745 541120				
S111	- A			X	12		10,5	4,5	3			0793 026723	0745 541230				
S112	- A	X			14	6	6	5,5	4			0793 026733	0745 541300				
S113	- A			X	14		12	5,5	4			0793 026743	0745 541320				
S114	- A	X			16	6,5	6,5	6,5	5			0793 026753	0745 541400				

1) Extra breite Sohlen für sehr dünnes Nähgut bzw. Taschen ohne Patte in Zusatzausstattung lieferbar. Weiteres auf Anfrage.
Extra wide soles for very thin material or pockets without flap available as optional equipment. Others on request.

2) Stoffdurchführung = Engste Stelle am Faltstempel zur Führung des Nähgutes
Fabric passage = narrowest area at the folder for guiding the material

3) Nählänge 220 mm / Sewing length 220 mm

= Änderung / Modification

Faltstempel der Folder of 745-34-1

Ausgabe Edition 09.08 | S | Blatt Page 3

Fortsetzung Blatt Continued page 4

Faltstempel / folder

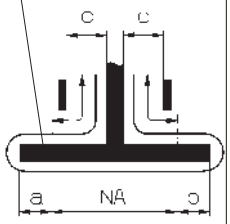

Faltstempel Folder



S - Nr. S - No.	Version Version	Faltstempel Folder			Nahtabstand [mm] Seamdistance [mm] NA	Faltstempelmaß [mm] (Sohlenmaß) Folder size [mm] a	Faltstempelmaß [mm] (Sohlenmaß) Folder size [mm] b	Stoffdurchgang [mm] 2) Fabric passage [mm] c	Stoffdurchgang [mm] 2) Fabric passage [mm] d	Greiffaltstempel Pick up attachment	Sohle Sole	Faltstempel Folder	Sohle Sole	Sohlen extra breit 1) Sole extra wide: Sohlenmaß [mm] Sole size [mm] a	Sohlen extra breit 1) Sole extra wide: Sohlenmaß [mm] Sole size [mm] b	Sohle Greiffaltstempel Sole pick-up folder	Sohle Faltstempel Sole folder
S115	- A			X	16		14	6,5	5			0793 026763	0745 541420				
S116	- A	X			20	8,5	8,5	8,5	7			0793 026773	0745 541500				
S117	- A			X	20		18,5	8,5	7			0793 026783	0745 541520				
S118 3)	- A	X			16	6,5	6,5	6,5	5			0793 026793	0745 541410				
S119 3)	- A		X		16	14		6,5	5			0793 026803	0745 541430				
S120 3)	- A			X	16		14	6,5	5			0793 026813	0745 541440				
S121 3)	- A	X			20	8,5	8,5	8,5	7			0793 026823	0745 541510				
S122 3)	- A		X		20	18,5		8,5	7			0793 026833	0745 541530				

1) Extra breite Sohlen für sehr dünnes Nähgut bzw. Taschen ohne Patte in Zusatzausstattung lieferbar. Weiteres auf Anfrage.
Extra wide soles for very thin material or pockets without flap available as optional equipment. Others on request.
2) Stoffdurchführung = Engste Stelle am Faltstempel zur Führung des Nähgutes
Fabric passage = narrowest area at the folder for guiding the material
3) Nählänge 220 mm / Sewing length 220 mm

= Änderung / Modification

Faltstempel der Folder of 745-34-1

Ausgabe / Edition 09.08 | S | Blatt / Page 4

Fortsetzung Blatt / Continued page 5

Faltstempel / folder

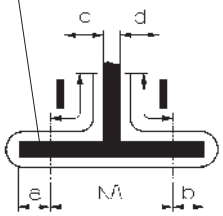

Faltstempel / Folder



S - Nr. / S - No.	Version / Version	Faltstempel / Folder			Nahtabstand [mm] / Seamdistance [mm] NA	Faltstempelmaß [mm] (Sohlenmaß) / Folder size [mm] a	b	Stoffdurchgang [mm] 2) / Fabric passage [mm] c	d	Greiffaltstempel / Pick up attachment	Sohle / Sole	Faltstempel / Folder	Sohle / Sole	Sohlen extra breit 1) / Sole extra wide: Sohlenmaß [mm] / Sole size [mm] a	b	Sohle Greiffaltstempel / Sole pick-up folder	Sohle Faltstempel / Sole folder
S123	- A			X	20		18,5	8,5	7			0793 026843	0745 541540				

1) Extra breite Sohlen für sehr dünnes Nähgut bzw. Taschen ohne Patte in Zusatzausstattung lieferbar. Weiteres auf Anfrage.
Extra wide soles for very thin material or pockets without flap available as optional equipment. Others on request.
2) Stoffdurchführung = Engste Stelle am Faltstempel zur Führung des Nähgutes
Fabric passage = narrowest area at the folder for guiding the material
3) Nählänge 220 mm / Sewing length 220 mm
4) Paspelüberstand max. 40 mm / Max. piping overlap 40 mm

= Änderung / Modification

Faltstempel der Folder of 745-34-1

Ausgabe Edition 09.08 | S | Blatt Page 5

Fortsetzung Blatt Continued page 6

Faltstempel / folder

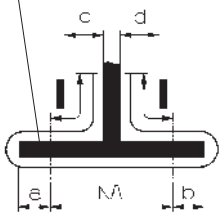

S - Nr. S - No.	Version Version	Faltstempel Folder			Nahtabstand [mm] Seamdistance [mm] NA	Faltstempelmaß [mm] (Sohlenmaß) Folder size [mm] a	b	Stoffdurchgang [mm] 2) Fabric passage [mm] c	d	Greiffaltstempel Pick up attachment	Sohle Sole	Faltstempel Folder	Sohle Sole	Sohlen extra breit 1) Sole extra wide: Sohlenmaß [mm] Sole size [mm] a	b	Sohle Greiffaltstempel Sole pick-up folder	Sohle Faltstempel Sole folder
S160	- A	X			24	10,5	10,5	10,5	9			0745 548404	0745 541550				
S161	- A		X		24	22,5		10,5	9			0745 548414	0745 541570				
S162	- A			X	24		22,5,	10,5	9			0745 548424	0745 541610				
S163	-A	X			26	11,5	11,5	11,5	10			0745 548434	0745 541590				
S164	- A		X		26	24,5		11,5	10			0745 548444	0745 541580				
S165	- A			X	26		24,5	11,5	10			0745 548454	0745 541620				
S166	- A	X			30	13,5	13,5	13,5	12			0745 548464	0745 541560				
S167	- A		X		30	28,5		13,5	12			0745 548474	0745 541600				

1) Extra breite Sohlen für sehr dünnes Nähgut bzw. Taschen ohne Patte in Zusatzausstattung lieferbar. Weiteres auf Anfrage.
Extra wide soles for very thin material or pockets without flap available as optional equipment. Others on request.

2) Stoffdurchführung = Engste Stelle am Faltstempel zur Führung des Nähgutes
Fabric passage = narrowest area at the folder for guiding the material

= Änderung / Modification

Faltstempel der Folder of 745-34-1

Ausgabe Edition 09.08 | S | Blatt Page 6

Fortsetzung Blatt Continued page 7

Faltstempel / folder

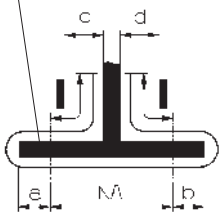

S - Nr. S - No.	Version Version	Faltstempel Folder			Nahtabstand [mm] Seamdistance [mm] NA	Faltstempelmaß [mm] (Sohlenmaß) Folder size [mm] a	b	Stoffdurchgang [mm] 2) Fabric passage [mm] c	d	Greiffaltstempel Pick up attachment	Sohle Sole	Faltstempel Folder	Sohle Sole	Sohlen extra breit 1) Sole extra wide: Sohlenmaß [mm] Sole size [mm] a	b	Sohle Greiffaltstempel Sole pick-up folder	Sohle Faltstempel Sole folder
S168	- A			X	30		28,5	13,5	12			0745 548484	0745 541630				
S169	- A		X		14	12		5,5	4			0745 548494	0745 541340				
S170	- A		X		16	14		6,5	5			0745 548504	0745 541450				
S171	- A		X		20	16,5		8,5	7			0745 548514	0745 541490				
S172	- A	X			18	7,5	7,5	7,5	6			0745 548524	0745 541460				
S173	- A			X	18		16	7,5	6			0745 548534	0745 541470				
S174	- A		X		18	16		7,5	6			0745 548544	0745 541480				
S175[5)]	- A	X			10	4	4	2	3,5			0745 547804	0745 541150				
S176[5)]	- A		X		10	8,5		2	3,5			0745 547814	0745 541130				

1) Extra breite Sohlen für sehr dünnes Nähgut bzw. Taschen ohne Patte in Zusatzausstattung lieferbar. Weiteres auf Anfrage.
Extra wide soles for very thin material or pockets without flap available as optional equipment. Others on request.

2) Stoffdurchführung = Engste Stelle am Faltstempel zur Führung des Nähgutes
Fabric passage = narrowest area at the folder for guiding the material

5) Paspelüberstand max. 50 mm / Max. piping overlap 50 mm

= Änderung / Modification

Faltstempel der Folder of 745-34-1

Ausgabe Edition 09.08 | S | Blatt Page 7

Fortsetzung Blatt Continued page 8

Faltstempel / folder

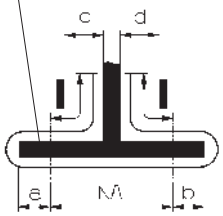

S - Nr. S - No.	Version Version	Faltstempel Folder			Nahtabstand [mm] Seamdistance [mm]	Faltstempelmaß [mm] (Sohlenmaß) Folder size [mm]		Stoffdurchgang [mm] 2) Fabric passage [mm]		Greiffaltstempel Pick up attachment	Sohle Sole	Faltstempel Folder	Sohle Sole	Sohlen extra breit 1) Sole extra wide: Sohlenmaß [mm] Sole size [mm]		Sohle Greiffaltstempel Sole pick-up folder	Sohle Faltstempel Sole folder
					NA	a	b	c	d					a	b		
S177	- A	X			12	5	5	3	4,5			0745 547824	0745 541200				
S178	- A		X		12	10,5		3	4,5			0745 547834	0745 541240				
S179	- A	X			22	9,5	9,5	9,5	8			0745 548554	0745 541370				
S180	- A		X		22	20,5		9,5	8			0745 548564	0745 541380				
S181	- A			X	22		20,5	9,5	8			0745 548574	0745 541390				
S182	- A	X			28	12,5	12,5	12,5	11			0745 548804	0745 541700				
S183	- A		X		28	26,5		12,5	11			0745 548814	0745 541710				
S184	- A			X	28		26,5	12,5	11			0745 548824	0745 541720				

1) Extra breite Sohlen für sehr dünnes Nähgut bzw. Taschen ohne Patte in Zusatzausstattung lieferbar. Weiteres auf Anfrage.
Extra wide soles for very thin material or pockets without flap available as optional equipment. Others on request.

2) Stoffdurchführung = Engste Stelle am Faltstempel zur Führung des Nähgutes
Fabric passage = narrowest area at the folder for guiding the material

= Änderung / Modification

Faltstempel / folder

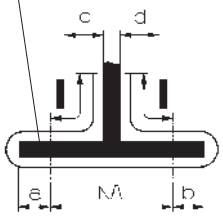

S - Nr. S - No.	Version Version	Faltstempel Folder			Nahtabstand [mm] Seamdistance [mm]	Faltstempelmaß [mm] (Sohlenmaß) Folder size [mm]		Stoffdurchgang [mm] 2) Fabric passage [mm]		Greiffaltstempel Pick up attachment	Sohle Sole	Faltstempel Folder	Sohle Sole	Sohlen extra breit 1) Sole extra wide: Sohlenmaß [mm] Sole size [mm]		Sohle Greiffaltstempel Sole pick-up folder	Sohle Faltstempel Sole folder
					NA	a	b	c	d					a	b		
S330	- B	X			10	4	4	3,5	2	0745 548054	0745 542100	0745 548604	0745 542700				
S331	- B	X			10	4	4	2	3,5	0745 548054	0745 542100	0745 548614	0745 542700				
S332	- B			X	10		8,5	3,5	2	0745 548104	0745 542150	0745 548624	0745 542750				
S333	- B		X		10	8,5		2	3,5	0745 548154	0745 542200	0745 548634	0745 542800				
S334	- B	X			10	4	4	3,5	2	0745 548004	0745 542000 0745 542010	0745 548604	0745 542700				
S335	- B	X			10	4	4	2	3,5	0745 548004	0745 542000 0745 542010	0745 548614	0745 542700				

1) Extra breite Sohlen für sehr dünnes Nähgut bzw. Taschen ohne Patte in Zusatzausstattung lieferbar. Weiteres auf Anfrage.
Extra wide soles for very thin material or pockets without flap available as optional equipment. Others on request.

2) Stoffdurchführung = Engste Stelle am Faltstempel zur Führung des Nähgutes
Fabric passage = narrowest area at the folder for guiding the material

= Änderung / Modification

Faltstempel der Folder of 745-34-1

Ausgabe Edition 09.08

S

Faltstempel / folder

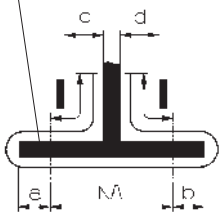

S - Nr. S - No.	Version Version	Faltstempel Folder			Nahtabstand [mm] Seamdistance [mm] NA	Faltstempelmaß [mm] (Sohlenmaß) Folder size [mm] a	b	Stoffdurchgang [mm] 2) Fabric passage [mm] c	d	Greiffaltstempel Pick up attachment	Sohle Sole	Faltstempel Folder	Sohle Sole	Sohlen extra breit 1) Sole extra wide: Sohlenmaß [mm] Sole size [mm] a	b	Sohle Greiffaltstempel Sole pick-up folder	Sohle Faltstempel Sole folder
S337	- B	X			12	5	5	4,5	3	0745 548064	0745 542110	0745 548644	0745 542710				
S338	- B	X			12	5	5	3	4,5	0745 548064	0745 542110	0745 548654	0745 542710				
S339	- B			X	12		10,5	4,5	3	0745 548114	0745 542160	0745 548664	0745 542760				
S340	- B		X		12	10,5		3	4,5	0745 548164	0745 542210	0745 548674	0745 542810				
S341	- B	X			12	5	5	4,5	3	0745 548014	0745 542020 0745 542030	0745 548644	0745 542710				
S342	- B	X			12	5	5	3	4,5	0745 548014	0745 542020 0745 542030	0745 548654	0745 542710				
S345	- B	X			14	5,5	5,5	5,5	4	0745 548074	0745 542120	0745 548684	0745 542720				

1) Extra breite Sohlen für sehr dünnes Nähgut bzw. Taschen ohne Patte in Zusatzausstattung lieferbar. Weiteres auf Anfrage.
Extra wide soles for very thin material or pockets without flap available as optional equipment. Others on request.

2) Stoffdurchführung = Engste Stelle am Faltstempel zur Führung des Nähgutes
Fabric passage = narrowest area at the folder for guiding the material

= Änderung / Modification

Faltstempel der Folder of 745-34-1

Ausgabe Edition 09.08 | S | Blatt Page 10

Fortsetzung Blatt Continued page —

Faltstempel / folder

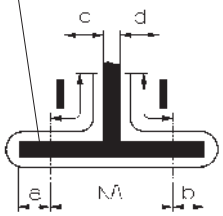

S - Nr. S - No.	Version Version	Faltstempel Folder			Nahtabstand [mm] Seamdistance [mm] NA	Faltstempelmaß [mm] (Sohlenmaß) Folder size [mm] a	b	Stoffdurchgang [mm] 2) Fabric passage [mm] c	d	Greiffaltstempel Pick up attachment	Sohle Sole	Faltstempel Folder	Sohle Sole	Sohlen extra breit 1) Sole extra wide: Sohlenmaß [mm] Sole size [mm] a	b	Sohle Greiffaltstempel Sole pick-up folder	Sohle Faltstempel Sole folder
S346	- B		X		14	12		5,5	4	0745 548174	0745 542220	0745 548694	0745 542820				
S347	- B			X	14		12	5,5	4	0745 548124	0745 542170	0745 548704	0745 542770				
S348	- B	X			16	6,5	6,5	6,5	5	0745 548084	0745 542130	0745 548714	0745 542730				
S349	- B		X		16	14		6,5	5	0745 548184	0745 542230	0745 548724	0745 542830				
S350	- B			X	16		14	6,5	5	0745 548134	0745 542180	0745 548734	0745 542780				
S351	- B	X			20	8,5	8,5	8,5	7	0745 548094	0745 542140	0745 548744	0745 542740				
S352	- B		X		20	18,5		8,5	7	0745 548194	0745 542240	0745 548754	0745 542840				
S353	- B			X	20		18,5	8,5	7	0745 548144	0745 542190	0745 548764	0745 542790				

1) Extra breite Sohlen für sehr dünnes Nähgut bzw. Taschen ohne Patte in Zusatzausstattung lieferbar. Weiteres auf Anfrage.
Extra wide soles for very thin material or pockets without flap available as optional equipment. Others on request.

2) Stoffdurchführung = Engste Stelle am Faltstempel zur Führung des Nähgutes
Fabric passage = narrowest area at the folder for guiding the material

= Änderung / Modification

K-Nr. K-No.	Teile-Nr. Part-No.	Benennung und Beschreibung Denomination and description
K12	0792 010003	Klammer, links kpl. mit Faltblech, ohne Pattenklemme. Clamp, l/h compl. with folding plate,without flap clamp.
	0792 010303	Klammer, rechts kpl.mit Faltblech, Pattenklemme, Pattenformanschlag. Clamp, r/h compl. with folding plate, flap clamp, stop for flaps of special shape
		max. Nählänge 180 mm max. seam length 180 mm
K13	0792 010503	Klammer, links kpl. mit Faltblech und Pattenklemme. Clamp, l/h compl. with folding plate and flap clamp.
	0792 010653	Klammer, rechts kpl.mit Faltblech, Pattenklemme. Clamp, r/h compl. with folding plate, flap clamp.
		max. Nählänge 180 mm max. seam length 180 mm
K16	0792 010903	Klammer, links kpl. mit Faltblech und Pattenklemme. Clamp, l/h compl. with folding plate and flap clamp.
	0792 011003	Klammer, rechts kpl.mit Faltblech und Pattenklemme. Clamp, r/h compl. with folding plate andflap clamp.
		max. Nählänge 220 mm max. seam length 220 mm
K19	0792 011183	Klammer, links kpl. mit Faltblech, ohne Pattenklemme. Clamp, l/h compl. with folding plate,without flap clamp. speziell für Hosenfertigung
	0792 011213	Klammer, rechts kpl.mit Faltblech, ohne Pattenklemme. specially for trousers manufacturing Clamp, r/h compl. with folding plate, without flap clamp.
		max. Nählänge 180 mm max. seam length 180 mm
		Anbausatz für Pattenklemme, links 0792 011161 Mounting kit for flap clamp, left
		Anbausatz für Pattenklemme, rechts 0792 011162 Mounting kit for flap clamp, right

= Änderung / Modification

K-Nr. K-No.	Teile-Nr. Part-No.	Benennung und Beschreibung Denomination and description
K20	0792 011183	Klammer, links kpl. mit Faltblech, ohne Pattenklemme. Clamp, l/h compl. with folding plate, without flap clamp.
	0792 011243	Klammer, rechts kpl. mit Pattenklemme, Anschlägen für Formpatten und Knopfschlaufen, ohne Faltblech Clamp, r/h compl. with flap clamp, stops for flaps of special shape and butten loops, without folding plate. max. Nählänge 180 mm max. seam length 180 mm **NUR ALS ZUSATZAUSSTATTUNG ERHÄLTLICH** **ONLY AVAILABLE AS AN OPTIONAL EQUIPMENT**
K22	0745 417514	Klammer, links kpl. mit Faltblech, ohne Pattenklemme. Clamp, l/h compl. with folding plate, without flap clamp.
	0745 417504	Klammer, rechts kpl. mit Faltblech, ohne Pattenklemme. Clamp, r/h compl. with folding plate, without flap clamp. max. Nählänge 180 mm max. seam length 180 mm
		Anbausatz für Pattenklemme, links 0745 417534 Mounting kit for flap clamp, left
		Anbausatz für Pattenklemme, rechts 0745 417524 Mounting kit for flap clamp, right

= Änderung / Modification

Einrichtungen der Equipment of 745-34-3

Ausgabe Edition 09.08 | E | Blatt Page 1 | Fortsetzung Blatt Continued page 2

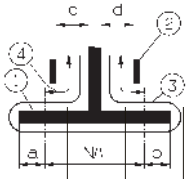

Anwendung Application	Paspelzuführung autom. Autom. piping loader	Paspelzuführung manuell Manual piping loader	Version Version	Einrichtung Equipment	Nahtabstand [mm] Seam distance [mm] NA	Faltstempelmass [mm] 1) Folder size a	b	max. Paspelstreifenbreite [mm] max. piping strip width [mm]	Nähbereich [mm] Sewing range [mm]	Stoffdurchgang [mm] 2) Fabric passage [mm] c	d	Einrichtung besteht aus: Equipment consisting of: Klammern 3) Clamps	Näheinrichtung 3) Sewing equipment	Faltstempel 3) Folder	Auflegen / Paspelschneider (PE) 3) Trays / Slitting pipe (PE)	Falt-stempel Folder 3)		Faltstempelmass [mm] Folder [mm] a	b	max. Paspelstreifenbreite [mm] max. piping strip width [mm]
Sakko / Mantel - Fertigung Paspelaufnahme, rechts Men's jacket production Piping pick-up, right		X	A	6)	8	3,5	3,5	64	180	2,5	1	K22	N108	S95						
		X	A	E4603	10	4	4	70	180	3,5	2	K22	N110	S97			S110		8,5	45
		X	A	E2703	10	4	4	70	220	3,5	2	K16	N110	S89			S90		8,5	45
	X		B	E3103 4)	10	4	4	90	180	3,5	2	K13	N110	S330	A3		S332		8,5	65
	X		B	E3503 4)	10	4	4	90	180	3,5	2	K13	N110	S334	PE3		S332		8,5	65
	X		F	E3103 4)	10	4	4	90	180	3,5	2	K13	N110	S330	A3		S332		8,5	65
	X		F	E3503 4)	10	4	4	90	180	3,5	2	K13	N110	S334	PE3		S332		8,5	65
		X	A	E4607	12	5	5	76	180	4,5	3	K22	N112	S100			S111		10,5	50
		X	A	E2722	12	5	5	76	220	4,5	3	K16	N112	S91		S109	S92	10,5	10,5	50
	X		B	E3107 4)	12	5	5	96	180	4,5	3	K13	N112	S337	A3		S339		10,5	70
	X		B	E3122 4)	12	5	5	96	220	4,5	3	K16	N112	S337	A4		S339		10,5	70
	X		B	E3507 4)	12	5	5	96	180	4,5	3	K13	N112	S341	PE3		S339		10,5	70
	X		F	E3107 4)	12	5	5	96	180	4,5	3	K13	N112	S337	A3		S339		10,5	70
	X		F	E3507 4)	12	5	5	96	180	4,5	3	K13	N112	S341	PE3		S339		10,5	70
		X	A	E4612	14	6	6	82	180	5,5	4	K22	N112	S112			S113		12	55
		X	A	E2724	14	6	6	76	220	5,5	4	K16	N114	S93			S94		12	55
	X		B	E3124 4)	14	5,5	5,5	102	220	5,5	4	K16	N114	S345	A4	S346	S347	12	12	75

1) Die Paspelbreite ergibt sich aus a bzw. b + Paspelstreifendicke / The piping width results from a or b + piping strip thickness.
2) Stoffdurchgang = Engste Stelle am Faltstempel zur Führung des Nähgutes / Fabric passage = narrowest passage at the folder for guiding the material.
3) Einzelteile siehe separate Blätter / Details see extra pages.
4) Paspelüberstand max. 40 mm / Max. piping overlap 40 mm
6) Diese Ausstattung wird nicht als E-Nr. angeboten. Die Klammern, Stempel, Näheinrichtungen, usw. sind hier aufgelistet, um über weitere Kombinationsmöglichkeiten zu informieren. This equipment is not offered as an E-No. The clamps, folders, sewing equipment, etc. are listed here as an information about further combination possibilities.

= Änderung / Modification

① = Faltstempel / Folder ②= Leitblech / Guide sheet ③ = Paspelstreifen / Piping strip ④ = Überstand max. 20-50 mm / max. overlap 20-50 mm

Einrichtungen der Equipment of 745-34-3

Ausgabe Edition 09.08 | E | Blatt Page 2

Fortsetzung Blatt Continued page 3

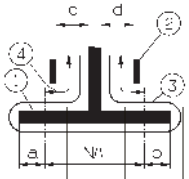

Anwendung Application	Paspelzuführung autom. Autom. piping loader	Paspelzuführung manuell Manual piping loader	Version Version	Einrichtung Equipment	Nahtabstand [mm] Seam distance [mm] NA	Faltstempelmass [mm] 1) Folder size a	b	max. Paspelstreifenbreite [mm] max. piping strip width [mm]	Nähbereich [mm] Sewing range [mm]	Stoffdurchgang [mm] 2) Fabric passage [mm] c	d	Einrichtung besteht aus: Equipment consisting of: Klammern 3) Clamps	Näheinrichtung 3) Sewing equipment	Faltstempel 3) Folder	Auflagen 3) Trays	Zusatzausstattung, Einfachpaspel Optional equipment, single piping: Falt-stempel Folder 3)		Faltstempelmass [mm] Folder [mm] a	b	max. Paspelstreifenbreite [mm] max. piping strip width [mm]
Sakko / Mantel - Fertigung Jacket / Coat - Production		X	A	E4614	16	6,5	6,5	88	180	6,5	5	K22	N116	S114			S115		14	60
		X	A	-6)	16	6,5	6,5	88	220	6,5	5	K16	N116	S118		S119	S120	14	14	60
	X		B	-4), 6)	16	6,5	6,5	108	220	6,5	5	K16	N116	S348	A4	S349	S350	14	14	80
		X	A	6)	18	7,5	7,5	94	180	7,5	6	K22	N118	S172		S174	S173	16	16	65
		X	A	E4617	20	8,5	8,5	100	180	8,5	7	K22	N120	S116			S117		18,5	70
		X	A	-6)	20	8,5	8,5	100	220	8,5	7	K16	N120	S121		S122	S123	18,5	18,5	70
	X		B	-4), 6)	20	8,5	8,5	120	220	8,5	7	K16	N120	S351	A4	S352	S353	18,5	18,5	90
Futtertaschen - Fertigung Inside pockets - Production																				
	X		B	E3120[4]	10	4	4	90	180	2	3,5	K13	N110	S331	A3	S333		8,5		65
	X		B	E3121[4]	12	5	5	96	180	3	4,5	K13	N112	S338	A3	S340		10,5		70
	X		B	E3520[4]	10	4	4	90	180	2	3,5	K13	N110	S335	PE3	S333		8,5		65
	X		B	E3521[4]	12	5	5	96	180	3	4,5	K13	N112	S342	PE3	S340		10,5		70

1) Die Paspelbreite ergibt sich aus a bzw. b + Paspelstreifendicke / The piping width results from a or b + piping strip thickness.
2) Stoffdurchgang = Engste Stelle am Faltstempel zur Führung des Nähgutes / Fabric passage = narrowest passage at the folder for guiding the material.
3) Einzelteile siehe separate Blätter / Details see extra pages.
4) Paspelüberstand max. 40 mm / Max. piping overlap 40 mm

6) Diese Ausstattung wird nicht als E-Nr. angeboten. Die Klammern, Stempel, Näheinrichtungen, usw. sind hier aufgelistet, um über weitere Kombinationsmöglichkeiten zu informieren.
This equipment is not offered as an E-No. The clamps, folders, sewing equipment, etc. are listed here as an information about further combination possibilities.

= Änderung / Modification

① = Faltstempel / Folder ②= Leitblech / Guide sheet ③ = Paspelstreifen / Piping strip ④ = Überstand max. 20-50 mm / max. overlap 20-50 mm

Einrichtungen der Equipment of 745-34-3

Ausgabe Edition 09.08 | E | Blatt Page 3

Fortsetzung Blatt Continued page 4

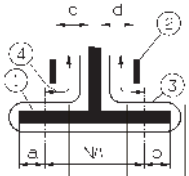

Anwendung Application	Paspelzuführung autom. Autom. piping loader	Paspelzuführung manuell Manual piping loader	Version Version	Einrichtung Equipment	Nahtabstand [mm] Seam distance [mm] NA	Faltstempelmass [mm] 1) Folder size a	b	max. Paspelstreifenbreite [mm] max. piping strip width [mm]	Nähbereich [mm] Sewing range [mm]	Stoffdurchgang [mm] 2) Fabric passage [mm] c	d	Einrichtung besteht aus: Equipment consisting of: Klammern 3) Clamps	Näheinrichtung 3) Sewing equipment	Faltstempel 3) Folder	Auflagen / Paspelschneider (PE) 3) Trays / Slitting pipe (PE)		Zusatzausstattung, Einfachpaspel Optional equipment, single piping: Falt-stempel Folder 3)		Faltstempelmass [mm] Folder [mm] a	b	max. Paspelstreifenbreite [mm] max. piping strip width [mm]
Hosen - Fertigung, Doppelpaspel Paspelaufnahme, links Trouser-Production, Double-piping Piping pick-up, left		X	A	6)	8				180	1	2,5	K22	N108				S96		7		40
		X	A	E4604	10	4	4	90	180	2	3,5	K22	N110	S175 5)			5) S176		8,5		65
	X		B	E3104 4)	10	4	4	90	180	2	3,5	K12	N110	S331	A3		S333		8,5		65
	X		B	E3504 4)	10	4	4	90	180	2	3,5	K12	N110	S335	PE3		S333		8,5		65
		X	A	E4608	12	5	5	96	180	3	4,5	K22	N112	S177 5)			5) S178		10,5		70
	X		B	E3108 4)	12	5	5	96	180	3	4,5	K12	N112	S338	A3		S340		10,5		70
	X		B	E3508 4)	12	5	5	96	180	3	4,5	K12	N112	S342	PE3		S340		10,5		70
Endlosreiß-verschl. Cont. Zipper		X	A		12	5	5	45	180			K18	N112	S65							
			A		10				125			K5	N110	S124							
			A		12				125			K5	N112	S125							
			A		14				125			K5	N114	S126							
Brustleisten-Fertigung Breast welt - Production																					
			D	E2116	12				125			K5	N112	S34							

1) Die Paspelbreite ergibt sich aus a bzw. b + Paspelstreifendicke / The piping width results from a or b + piping strip thickness.
2) Stoffdurchgang = Engste Stelle am Faltstempel zur Führung des Nähgutes / Fabric passage = narrowest passage at the folder for guiding the material.
3) Einzelteile siehe separate Blätter / Details see extra pages.
4) Paspelüberstand max. 40 mm / Max. piping overlap 40 mm
5) Paspelüberstand max. 50 mm / Max. piping overlap 50 mm
6) Diese Ausstattung wird nicht als E-Nr. angeboten. Die Klammern, Stempel, Näheinrichtungen, usw. sind hier aufgelistet, um über weitere Kombinationsmöglichkeiten zu informieren. This equipment is not offered as an E-No. The clamps, folders, sewing equipment, etc. are listed here as an information about further combination possibilities.

= Änderung / Modification

① = Faltstempel / Folder ②= Leitblech / Guide sheet ③ = Paspelstreifen / Piping strip ④ = Überstand max. 20-50 mm / max. overlap 20-50 mm

Einrichtungen der Equipment of 745-34-3

Ausgabe Edition 09.08 | E | Blatt Page 4

Fortsetzung Blatt Continued page —

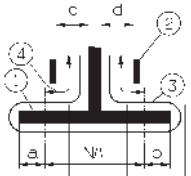

Anwendung Application	Paspelzuführung autom. Autom. piping loader	Paspelzuführung manuell Manual piping loader	Version Version	Einrichtung Equipment	Nahtabstand [mm] Seam distance [mm] NA	Faltstempelmass [mm] 1) Folder size a	b	max. Paspelstreifenbreite [mm] max. piping strip width [mm]	Nähbereich [mm] Sewing range [mm]	Stoffdurchgang [mm] 2) Fabric passage [mm] c	d	Klammern 3) Clamps	Näheinrichtung 3) Sewing equipment	Faltstempel 3) Folder	Auflagen / Paspelschneider (PE) Trays / Slitting pipe (PE) 3)		Zusatzausstattung, Einfachpaspel Optional equipment, single piping: Falt-stempel Folder 3)		Faltstempelmass [mm] Folder [mm] a	b	max. Paspelstreifenbreite [mm] max. piping strip width [mm]
		X	A	E4622	22	9,5	9,5	102	180	9,5	8	K22	N122	S179			S180	S181	20,5	20,5	75
		X	A	E4624	24	10,5	10,5	105	180	10,5	9	K22	N124	S160			S161	S162	22,5	22,5	80
		X	A	E4626	26	11,5	11,5	110	180	11,5	10	K22	N126	S163			S164	S165	24,5	24,5	85
		X	A	E4628	28	12,5	12,5	112	180	12,5	11	K22	N128	S182			S183	S184	26,5	26,5	87
		X	A	E4630	30	13,5	13,5	115	180	13,5	12	K22	N130	S166			S167	S168	28,5	28,5	90

1) Die Paspelbreite ergibt sich aus a bzw. b + Paspelstreifendicke / The piping width results from a or b + piping strip thickness.
2) Stoffdurchgang = Engste Stelle am Faltstempel zur Führung des Nähgutes / Fabric passage = narrowest passage at the folder for guiding the material.
3) Einzelteile siehe separate Blätter / Details see extra pages.

6) Diese Ausstattung wird nicht als E-Nr. angeboten. Die Klammern, Stempel, Näheinrichtungen, usw. sind hier aufgelistet, um über weitere Kombinationsmöglichkeiten zu informieren.
This equipment is not offered as an E-No. The clamps, folders, sewing equipment, etc. are listed here as an information about further combination possibilities.

= Änderung / Modification

① = Faltstempel / Folder ②= Leitblech / Guide sheet ③ = Paspelstreifen / Piping strip ④ = Überstand max. 20-50 mm / max. overlap 20-50 mm

Faltstempel der Folder of 745-34-3

Ausgabe Edition 09.08 | S | Blatt Page 1

Fortsetzung Blatt Continued page 2

Faltstempel / folder

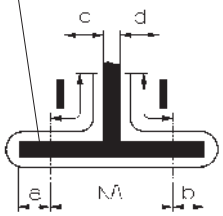

S - Nr. S - No.	Version Version	Faltstempel Folder			Nahtabstand [mm] Seamdistance [mm] NA	Faltstempelmaß [mm] (Sohlenmaß) Folder size [mm] a	b	Stoffdurchgang [mm] 2) Fabric passage [mm] c	d	Greiffaltstempel Pick up attachment	Sohle Sole	Faltstempel Folder	Sohle Sole	Sohlen extra breit 1) Sole extra wide: Sohlenmaß [mm] Sole size [mm] a	b	Sohle Greiffaltstempel Sole pick-up folder	Sohle Faltstempel Sole folder
S34	- D	X			12	4,5	4,5					0793 025532	0793 025534				
S65	- A	X			12	5	5	5,5	4			0793 025993	0793 026000				
S89 3)	- A	X			10	4	4	3,5	2			0793 026293	0745 541110				
S90 3)	- A			X	10		8,5	3,5	2			0793 026343	0745 541140				
S91 3)	- A	X			12	5	5	4,5	3			0793 026363	0745 541210				
S92 3)	- A			X	12		10,5	4,5	3			0793 026383	0745 541250				
S93 3)	- A	X			14	6	6	5,5	4			0793 026403	0745 541310				
S94 3)	- A			X	14		12	5,5	4			0793 026423	0745 541330				
S95	- A	X			8	3,5	3,5	2,5	1			0793 026433	0793 026266				

1) Extra breite Sohlen für sehr dünnes Nähgut bzw. Taschen ohne Patte in Zusatzausstattung lieferbar. Weiteres auf Anfrage.
Extra wide soles for very thin material or pockets without flap available as optional equipment. Others on request.

2) Stoffdurchführung = Engste Stelle am Faltstempel zur Führung des Nähgutes
Fabric passage = narrowest area at the folder for guiding the material

3) Nählänge 220 mm / Sewing length 220 mm

= Änderung / Modification

Faltstempel der Folder of 745-34-3

Ausgabe Edition 09.08

S

Fortsetzung Blatt Continued page 3

Faltstempel / folder

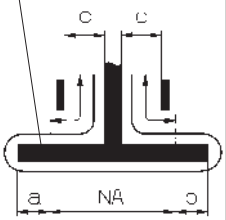

S - Nr. S - No.	Version Version	Faltstempel Folder			Nahtabstand [mm] Seamdistance [mm] NA	Faltstempelmaß [mm] (Sohlenmaß) Folder size [mm] a	b	Stoffdurchgang [mm] 2) Fabric passage [mm] c	d	Greiffaltstempel Pick up attachment	Sohle Sole	Faltstempel Folder	Sohle Sole	Sohlen extra breit 1) Sole extra wide: Sohlenmaß [mm] Sole size [mm] a	b	Sohle Greiffaltstempel Sole pick-up folder	Sohle Faltstempel Sole folder
S96	- A		X		8			1	2,5			0793 026443	0793 026276				
S97	- A	X			10	4	4	3,5	2			0793 026463	0745 541100				
S100	- A	X			12	5	5	4,5	3			0793 026503	0745 5412 00				
S109 3)	- A		X		12	10,5		3	4,5			0793 026703	0745 541260				
S110	- A			X	10		8,5	3,5	2			0793 026713	0745 541120				
S111	- A			X	12		10,5	4,5	3			0793 026723	0745 541230				
S112	- A	X			14	6	6	5,5	4			0793 026733	0745 541300				
S113	- A			X	14		12	5,5	4			0793 026743	0745 541320				
S114	- A	X			16	6,5	6,5	6,5	5			0793 026753	0745 541400				

1) Extra breite Sohlen für sehr dünnes Nähgut bzw. Taschen ohne Patte in Zusatzausstattung lieferbar. Weiteres auf Anfrage.
Extra wide soles for very thin material or pockets without flap available as optional equipment. Others on request.

2) Stoffdurchführung = Engste Stelle am Faltstempel zur Führung des Nähgutes
Fabric passage = narrowest area at the folder for guiding the material

3) Nählänge 220 mm / Sewing length 220 mm

= Änderung / Modification

Faltstempel der Folder of 745-34-3

Ausgabe Edition 09.08 | S | Blatt Page 3

Fortsetzung Blatt Continued page 4

Faltstempel / folder

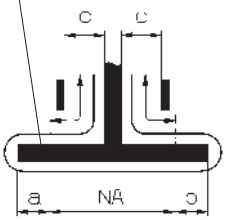

S - Nr. S - No.	Version Version	Faltstempel Folder			Nahtabstand [mm] Seamdistance [mm] NA	Faltstempelmaß [mm] (Sohlenmaß) Folder size [mm] a	b	Stoffdurchgang [mm] 2) Fabric passage [mm] c	d	Greiffaltstempel Pick up attachment	Sohle Sole	Faltstempel Folder	Sohle Sole	Sohlen extra breit 1) Sole extra wide: Sohlenmaß [mm] Sole size [mm] a	b	Sohle Greiffaltstempel Sole pick-up folder	Sohle Faltstempel Sole folder
S115	- A			X	16		14	6,5	5			0793 026763	0745 541420				
S116	- A	X			20	8,5	8,5	8,5	7			0793 026773	0745 541500				
S117	- A			X	20		18,5	8,5	7			0793 026783	0745 541520				
S118[3]	- A	X			16	6,5	6,5	6,5	5			0793 026793	0745 541410				
S119[3]	- A		X		16	14		6,5	5			0793 026803	0745 541430				
S120[3]	- A			X	16		14	6,5	5			0793 026813	0745 541440				
S121[3]	- A	X			20	8,5	8,5	8,5	7			0793 026823	0745 541510				
S122[3]	- A		X		20	18,5		8,5	7			0793 026833	0745 541530				

1) Extra breite Sohlen für sehr dünnes Nähgut bzw. Taschen ohne Patte in Zusatzausstattung lieferbar. Weiteres auf Anfrage.
Extra wide soles for very thin material or pockets without flap available as optional equipment. Others on request.

2) Stoffdurchführung = Engste Stelle am Faltstempel zur Führung des Nähgutes
Fabric passage = narrowest area at the folder for guiding the material

3) Nählänge 220 mm / Sewing length 220 mm

= Änderung / Modification

Faltstempel der Folder of 745-34-3

Ausgabe Edition 09.08 | S | Blatt Page 4

Fortsetzung Blatt Continued page 5

Faltstempel / folder

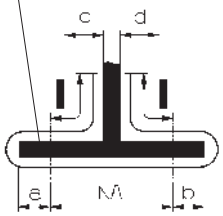

Faltstempel Folder



S - Nr. S - No.	Version Version	Faltstempel Folder			Nahtabstand [mm] Seamdistance [mm] NA	Faltstempelmaß [mm] (Sohlenmaß) Folder size [mm] a	Faltstempelmaß [mm] (Sohlenmaß) Folder size [mm] b	Stoffdurchgang [mm] 2) Fabric passage [mm] c	Stoffdurchgang [mm] 2) Fabric passage [mm] d	Greiffaltstempel Pick up attachment	Sohle Sole	Faltstempel Folder	Sohle Sole	Sohlen extra breit 1) Sole extra wide: Sohlenmaß [mm] Sole size [mm] a	Sohlen extra breit 1) Sole extra wide: Sohlenmaß [mm] Sole size [mm] b	Sohle Greiffaltstempel Sole pick-up folder	Sohle Faltstempel Sole folder
S123	- A			X	20		18,5	8,5	7			0793 026843	0745 541540				
S124	- A	X			10	4	4					0793 026883	0793 026888				
S125	- A	X			12	5	5					0793 026893	0793 026896				
S126	- A	X			14	6	6					0793 026903	0793 026906				
S160	- A	X			24	10,5	10,5	10,5	9			0745 548404	0745 541550				
S161	- A		X		24	22,5		10,5	9			0745 548414	0745 541570				
S162	- A			X	24		22,5,	10,5	9			0745 548424	0745 541610				

1) Extra breite Sohlen für sehr dünnes Nähgut bzw. Taschen ohne Patte in Zusatzausstattung lieferbar. Weiteres auf Anfrage.
Extra wide soles for very thin material or pockets without flap available as optional equipment. Others on request.
2) Stoffdurchführung = Engste Stelle am Faltstempel zur Führung des Nähgutes
Fabric passage = narrowest area at the folder for guiding the material
3) Nählänge 220 mm / Sewing length 220 mm
4) Paspelüberstand max. 40 mm / Max. piping overlap 40 mm

= Änderung / Modification

Faltstempel der Folder of 745-34-3

Ausgabe Edition 09.08 | S | Blatt Page 5

Fortsetzung Blatt Continued page 6

Faltstempel / folder

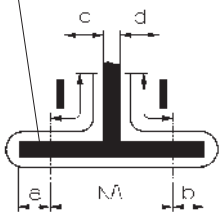

Faltstempel Folder



S - Nr. S - No.	Version Version	Faltstempel Folder			Nahtabstand [mm] Seamdistance [mm] NA	Faltstempelmaß [mm] (Sohlenmaß) Folder size [mm] a	Faltstempelmaß [mm] (Sohlenmaß) Folder size [mm] b	Stoffdurchgang [mm] 2) Fabric passage [mm] c	Stoffdurchgang [mm] 2) Fabric passage [mm] d	Greiffaltstempel Pick up attachment	Sohle Sole	Faltstempel Folder	Sohle Sole	Sohlen extra breit 1) Sole extra wide: Sohlenmaß [mm] Sole size [mm] a	Sohlen extra breit 1) Sole extra wide: Sohlenmaß [mm] Sole size [mm] b	Sohle Greiffaltstempel Sole pick-up folder	Sohle Faltstempel Sole folder
S163	-A	X			26	11,5	11,5	11,5	10			0745 548434	0745 541590				
S164	- A		X		26	24,5		11,5	10			0745 548444	0745 541580				
S165	- A			X	26		24,5	11,5	10			0745 548454	0745 541620				
S166	- A	X			30	13,5	13,5	13,5	12			0745 548464	0745 541560				
S167	- A		X		30	28,5		13,5	12			0745 548474	0745 541600				
S168	- A			X	30		28,5	13,5	12			0745 548484	0745 541630				
S169			X		14	12		5,5	4			0745 548494	0745 541340				

1) Extra breite Sohlen für sehr dünnes Nähgut bzw. Taschen ohne Patte in Zusatzausstattung lieferbar. Weiteres auf Anfrage.
Extra wide soles for very thin material or pockets without flap available as optional equipment. Others on request.

2) Stoffdurchführung = Engste Stelle am Faltstempel zur Führung des Nähgutes
Fabric passage = narrowest area at the folder for guiding the material

= Änderung / Modification

Faltstempel der Folder of 745-34-3

Ausgabe Edition 09.08 | S | Blatt Page 6

Fortsetzung Blatt Continued page 7

Faltstempel / folder

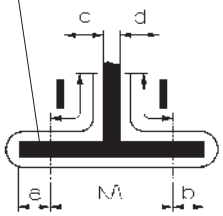

S - Nr. S - No.	Version Version	Faltstempel Folder			Nahtabstand [mm] Seamdistance [mm] NA	Faltstempelmaß [mm] (Sohlenmaß) Folder size [mm] a	b	Stoffdurchgang [mm] 2) Fabric passage [mm] c	d	Greiffaltstempel Pick up attachment	Sohle Sole	Faltstempel Folder	Sohle Sole	Sohlen extra breit 1) Sole extra wide: Sohlenmaß [mm] Sole size [mm] a	b	Sohle Greiffaltstempel Sole pick-up folder	Sohle Faltstempel Sole folder
S170	-A		X		16	14		6,5	5			0745 548504	0745 541450				
S171	-A		X		20	16,5		8,5	7			0745 548514	0745 541490				
S172	-A	X			18	7,5	7,5	7,5	6			0745 548524	0745 541460				
S173	-A			X	18		16	7,5	6			0745 548534	0745 541470				
S174	-A		X		18	16		7,5	6			0745 548544	0745 541480				
S175[5)]	-A	X			10	4	4	2	3,5			0745 547804	0745 541150				
S176[5)]	-A		X		10	8,5		2	3,5			0745 547814	0745 541130				

1) Extra breite Sohlen für sehr dünnes Nähgut bzw. Taschen ohne Patte in Zusatzausstattung lieferbar. Weiteres auf Anfrage.
Extra wide soles for very thin material or pockets without flap available as optional equipment. Others on request.

2) Stoffdurchführung = Engste Stelle am Faltstempel zur Führung des Nähgutes
Fabric passage = narrowest area at the folder for guiding the material

5) Paspelüberstand max. 50 mm / Max. piping overlap 50 mm

= Änderung / Modification

Faltstempel / folder

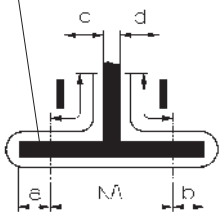

S - Nr. S - No.	Version Version	Faltstempel Folder			Nahtabstand [mm] Seamdistance [mm]	Faltstempelmaß [mm] (Sohlenmaß) Folder size [mm]		Stoffdurchgang [mm] 2) Fabric passage [mm]		Greiffaltstempel Pick up attachment	Sohle Sole	Faltstempel Folder	Sohle Sole	Sohlen extra breit 1) Sole extra wide: Sohlenmaß [mm] Sole size [mm]		Sohle Greiffaltstempel Sole pick-up folder	Sohle Faltstempel Sole folder
					NA	a	b	c	d					a	b		
S177	-A	X			12	5	5	3	4,5			0745 547824	0745 541200				
S178	-A		X		12	10,5		3	4,5			0745 547834	0745 541240				
S179	-A	X			22	9,5	9,5	9,5	8			0745 548554	0745 541370				
S180	-A		X		22	20,5		9,5	8			0745 548564	0745 541380				
S181	-A			X	22		20,5	9,5	8			0745 548574	0745 541390				
S182	-A	X			28	12,5	12,5	12,5	11			0745 548804	0745 541700				
S183	-A		X		28	26,5		12,5	11			0745 548814	0745 541710				
S184	-A			X	28		26,5	12,5	11			0745 548824	0745 541720				

1) Extra breite Sohlen für sehr dünnes Nähgut bzw. Taschen ohne Patte in Zusatzausstattung lieferbar. Weiteres auf Anfrage.
Extra wide soles for very thin material or pockets without flap available as optional equipment. Others on request.

2) Stoffdurchführung = Engste Stelle am Faltstempel zur Führung des Nähgutes
Fabric passage = narrowest area at the folder for guiding the material

= Änderung / Modification

Faltstempel der Folder of 745-34-3

Ausgabe Edition 09.08

S

Faltstempel / folder

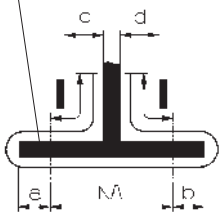

Faltstempel Folder



S - Nr. S - No.	Version Version	Faltstempel Folder			Nahtabstand [mm] Seamdistance [mm] NA	Faltstempelmaß [mm] (Sohlenmaß) Folder size [mm] a	Faltstempelmaß [mm] (Sohlenmaß) Folder size [mm] b	Stoffdurchgang [mm] 2) Fabric passage [mm] c	Stoffdurchgang [mm] 2) Fabric passage [mm] d	Greiffaltstempel Pick up attachment	Sohle Sole	Faltstempel Folder	Sohle Sole	Sohlen extra breit 1) Sole extra wide: Sohlenmaß [mm] Sole size [mm] a	Sohlen extra breit 1) Sole extra wide: Sohlenmaß [mm] Sole size [mm] b	Sohle Greiffaltstempel Sole pick-up folder	Sohle Faltstempel Sole folder
S330	- B; -F	X			10	4	4	3,5	2	0745 548054	0745 542100	0745 548604	0745 542700				
S331	- B	X			10	4	4	2	3,5	0745 548054	0745 542100	0745 548614	0745 542700				
S332	- B; -F			X	10		8,5	3,5	2	0745 548104	0745 542150	0745 548624	0745 542750				
S333	- B		X		10	8,5		2	3,5	0745 548154	0745 542200	0745 548634	0745 542800				
S334	- B; -F	X			10	4	4	3,5	2	0745 548004	0745 542000 0745 542010	0745 548604	0745 542700				
S335	- B	X			10	4	4	2	3,5	0745 548004	0745 542000 0745 542010	0745 548614	0745 542700				

1) Extra breite Sohlen für sehr dünnes Nähgut bzw. Taschen ohne Patte in Zusatzausstattung lieferbar. Weiteres auf Anfrage.
Extra wide soles for very thin material or pockets without flap available as optional equipment. Others on request.

2) Stoffdurchführung = Engste Stelle am Faltstempel zur Führung des Nähgutes
Fabric passage = narrowest area at the folder for guiding the material

= Änderung / Modification

Faltstempel / folder

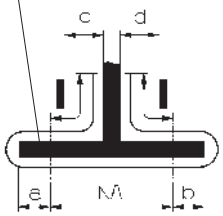

S - Nr. S - No.	Version Version	Faltstempel Folder			Nahtabstand [mm] Seamdistance [mm]	Faltstempelmaß [mm] (Sohlenmaß) Folder size [mm]		Stoffdurchgang [mm] 2) Fabric passage [mm]		Greiffaltstempel Pick up attachment	Sohle Sole	Faltstempel Folder	Sohle Sole	Sohlen extra breit 1) Sole extra wide: Sohlenmaß [mm] Sole size [mm]		Sohle Greiffaltstempel Sole pick-up folder	Sohle Faltstempel Sole folder
					NA	a	b	c	d					a	b		
S337	- B; - F	X			12	5	5	4,5	3	0745 548064	0745 542110	0745 548644	0745 542710				
S338	- B	X			12	5	5	3	4,5	0745 548064	0745 542110	0745 548654	0745 542710				
S339	- B; - F			X	12		10,5	4,5	3	0745 548114	0745 542160	0745 548664	0745 542760				
S340	- B		X		12	10,5		3	4,5	0745 548164	0745 542210	0745 548674	0745 542810				
S341	- B; - F	X			12	5	5	4,5	3	0745 548014	0745 542020 0745 542030	0745 548644	0745 542710				
S342	- B	X			12	5	5	3	4,5	0745 548014	0745 542020 0745 542030	0745 548654	0745 542710				
S345	- B	X			14	5,5	5,5	5,5	4	0745 548074	0745 542120	0745 548684	0745 542720				

1) Extra breite Sohlen für sehr dünnes Nähgut bzw. Taschen ohne Patte in Zusatzausstattung lieferbar. Weiteres auf Anfrage.
Extra wide soles for very thin material or pockets without flap available as optional equipment. Others on request.

2) Stoffdurchführung = Engste Stelle am Faltstempel zur Führung des Nähgutes
Fabric passage = narrowest area at the folder for guiding the material

= Änderung / Modification

Faltstempel der Folder of 745-34-3

Ausgabe Edition 09.08 | S | Blatt Page 10

Fortsetzung Blatt Continued page —

Faltstempel / folder

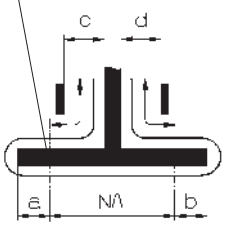

S - Nr. S - No.	Version Version	Faltstempel Folder			Nahtabstand [mm] Seamdistance [mm] NA	Faltstempelmaß [mm] (Sohlenmaß) Folder size [mm] a	b	Stoffdurchgang [mm] 2) Fabric passage [mm] c	d	Greiffaltstempel Pick up attachment	Sohle Sole	Faltstempel Folder	Sohle Sole	Sohlen extra breit 1) Sole extra wide: Sohlenmaß [mm] Sole size [mm] a	b	Sohle Greiffaltstempel Sole pick-up folder	Sohle Faltstempel Sole folder
S346	- B		X		14	12		5,5	4	0745 548174	0745 542220	0745 548694	0745 542820				
S347	- B			X	14		12	5,5	4	0745 548124	0745 542170	0745 548704	0745 542770				
S348	- B	X			16	6,5	6,5	6,5	5	0745 548084	0745 542130	0745 548714	0745 542730				
S349	- B		X		16	14		6,5	5	0745 548184	0745 542230	0745 548724	0745 542830				
S350	- B			X	16		14	6,5	5	0745 548134	0745 542180	0745 548734	0745 542780				
S351	- B	X			20	8,5	8,5	8,5	7	0745 548094	0745 542140	0745 548744	0745 542740				
S352	- B		X		20	18,5		8,5	7	0745 548194	0745 542240	0745 548754	0745 542840				
S353	- B			X	20		18,5	8,5	7	0745 548144	0745 542190	0745 548764	0745 542790				

1) Extra breite Sohlen für sehr dünnes Nähgut bzw. Taschen ohne Patte in Zusatzausstattung lieferbar. Weiteres auf Anfrage.
Extra wide soles for very thin material or pockets without flap available as optional equipment. Others on request.

2) Stoffdurchführung = Engste Stelle am Faltstempel zur Führung des Nähgutes
Fabric passage = narrowest area at the folder for guiding the material

= Änderung / Modification

	Klammern der Clamps of	745-34-3	Ausgabe Edition 09.08	K	Blatt Page 1
					Fortsetzung Blatt Continued page 2

K-Nr. K-No.	Teile-Nr. Part-No.	Benennung und Beschreibung Denomination and description
K5	0792 008803 0792 008853	Klammer, links kpl. mit Pattenklemme und speziellen Anschlag für Brustleisten in Sakkos. Clamp, l/h compl. with flap clamp and special stop for breast welts in jackets. Klammer, rechts kpl. Clamp, r/j compl. max. Nählänge 180 mm max. seam length 180 mm
K12	0792 010003 0792 010303	Klammer, links kpl. mit Faltblech, ohne Pattenklemme. Clamp, l/h compl. with folding plate,without flap clamp. Klammer, rechts kpl.mit Faltblech, Pattenklemme, Pattenformanschlag. Clamp, r/h compl. with folding plate, flap clamp, stop for flaps of special shape max. Nählänge 180 mm max. seam length 180 mm
K13	0792 010503 0792 010653	Klammer, links kpl. mit Faltblech und Pattenklemme. Clamp, l/h compl. with folding plate and flap clamp. Klammer, rechts kpl.mit Faltblech, Pattenklemme. Clamp, r/h compl. with folding plate, flap clamp. max. Nählänge 180 mm max. seam length 180 mm
K16	0792 010903 0792 011003	Klammer, links kpl. mit Faltblech und Pattenklemme. Clamp, l/h compl. with folding plate and flap clamp. Klammer, rechts kpl.mit Faltblech und Pattenklemme. Clamp, r/h compl. with folding plate andflap clamp. max. Nählänge 220 mm max. seam length 220 mm
K19	0792 011183 0792 011213	Klammer, links kpl. mit Faltblech, ohne Pattenklemme. Clamp, l/h compl. with folding plate,without flap clamp. Klammer, rechts kpl.mit Faltblech, ohne Pattenklemme. Clamp, r/h compl. with folding plate, without flap clamp. speziell für Hosenfertigung specially for trousers manufacturing max. Nählänge 180 mm max. seam length 180 mm Anbausatz für Pattenklemme, links 0792 011161 Mounting kit for flap clamp, left Anbausatz für Pattenklemme, rechts 0792 011162 Mounting kit for flap clamp, right

= Änderung / Modification

K-Nr. K-No.	Teile-Nr. Part-No.	Benennung und Beschreibung Denomination and description
K20	0792 011183	Klammer, links kpl. mit Faltblech, ohne Pattenklemme. Clamp, l/h compl. with folding plate, without flap clamp.
	0792 011243	Klammer, rechts kpl. mit Pattenklemme, Anschlägen für Formpatten und Knopfschlaufen, ohne Faltblech Clamp, r/h compl. with flap clamp, stops for flaps of special shape and butten loops, without folding plate. max. Nählänge 180 mm max. seam length 180 mm **NUR ALS ZUSATZAUSSTATTUNG ERHÄLTLICH** **ONLY AVAILABLE AS AN OPTIONAL EQUIPMENT**
K22	0745 417514	Klammer, links kpl. mit Faltblech, ohne Pattenklemme. Clamp, l/h compl. with folding plate, without flap clamp.
	0745 417504	Klammer, rechts kpl. mit Faltblech, ohne Pattenklemme. Clamp, r/h compl. with folding plate, without flap clamp. max. Nählänge 180 mm max. seam length 180 mm
		Anbausatz für Pattenklemme, links 0745 417534 Mounting kit for flap clamp, left
		Anbausatz für Pattenklemme, rechts 0745 417524 Mounting kit for flap clamp, right

= Änderung / Modification

Für diese technische Unterlage behalten wir uns den Urheberschutz gemäß DIN 34, Absatz 2.1 vor.

9770 745005

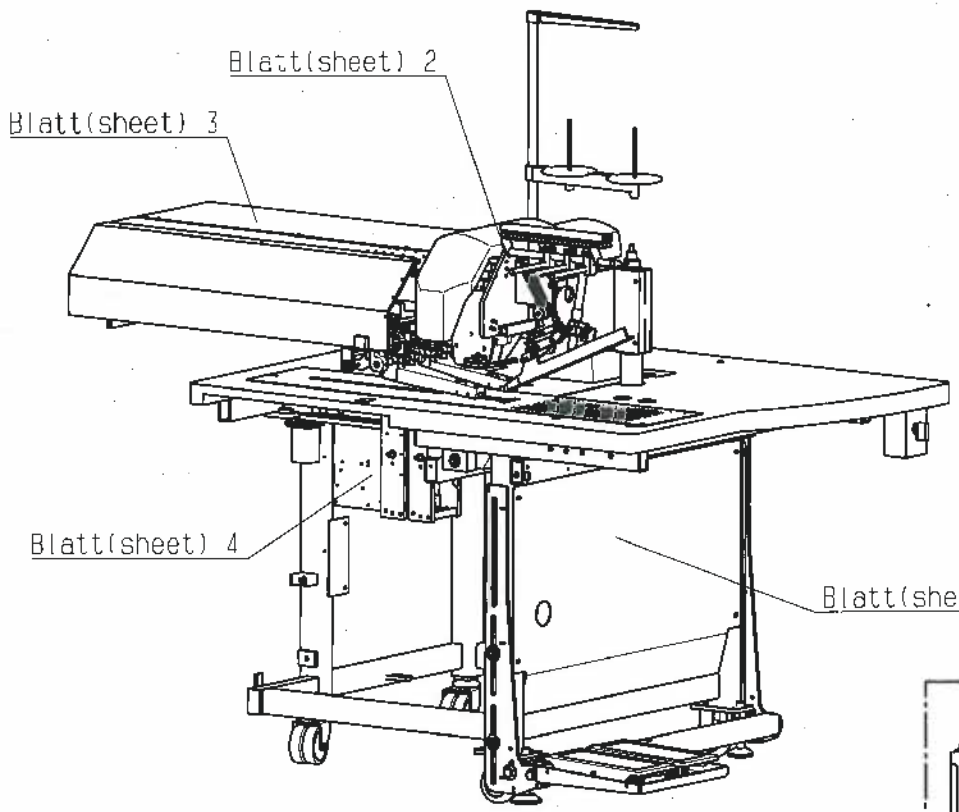

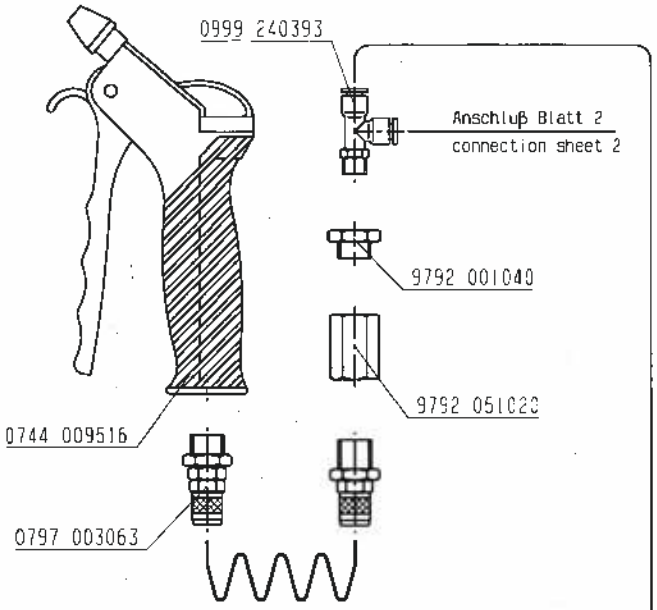

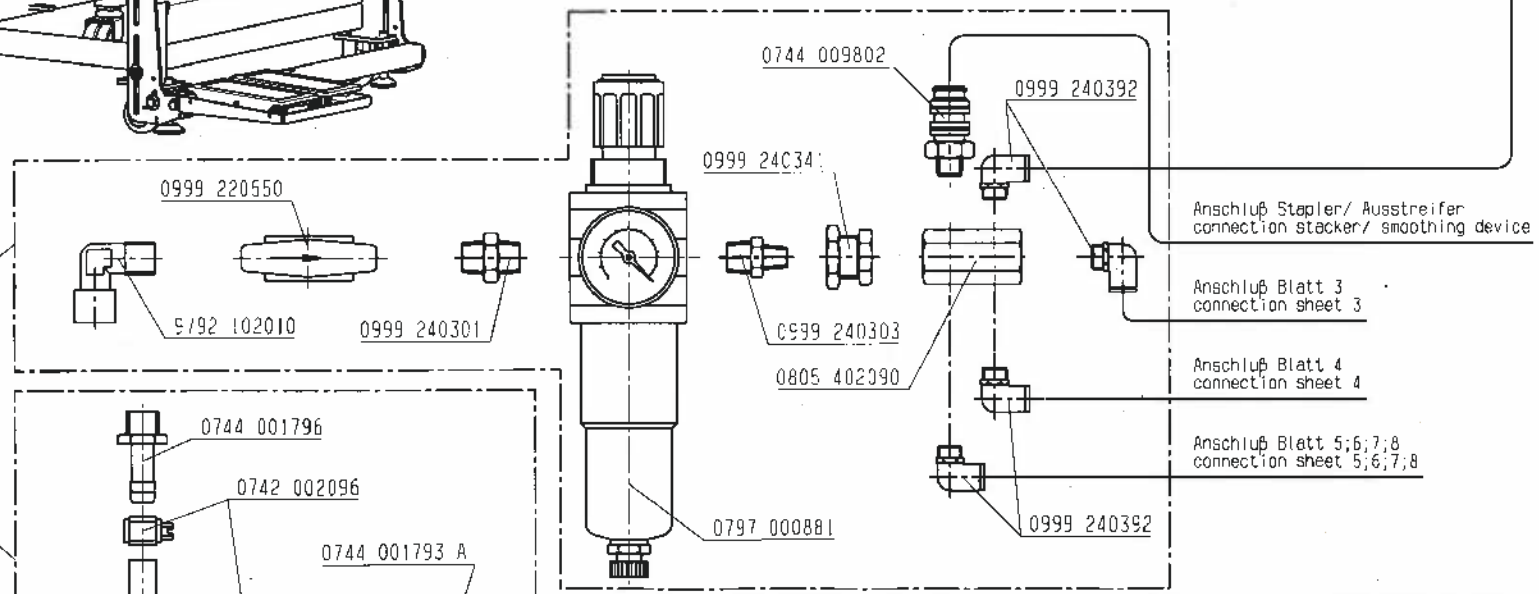

Schlauch Hose	Teile-Nr. (Meterware) Part -no. (yarded-goods)
PU4	9731 006004

				Tag	12.07.04	gez.	Höltke	gepr.	Hüsem.	ges.
03.0	14.06.11	Hoff	Reese	Pneum.-Geräteplan für Klasse 0745-34-1 /-2 /-3						
02.0	05.08.08	Hoff	Reese							
01.0	04.04.05	Höltke	Hüsemann	Pneum.-elements-plan for class 0745-34-1 /-2 /-3						
And.	Tag	gez.	gepr.							

DÜRKOPP ADLER AG

9770 745005

Blatt 1 | Blattz. 9

Für diese technische Unterlage behalten wir uns den Urheberschutz gemäß DIN 34, Absatz 2.1 vor.

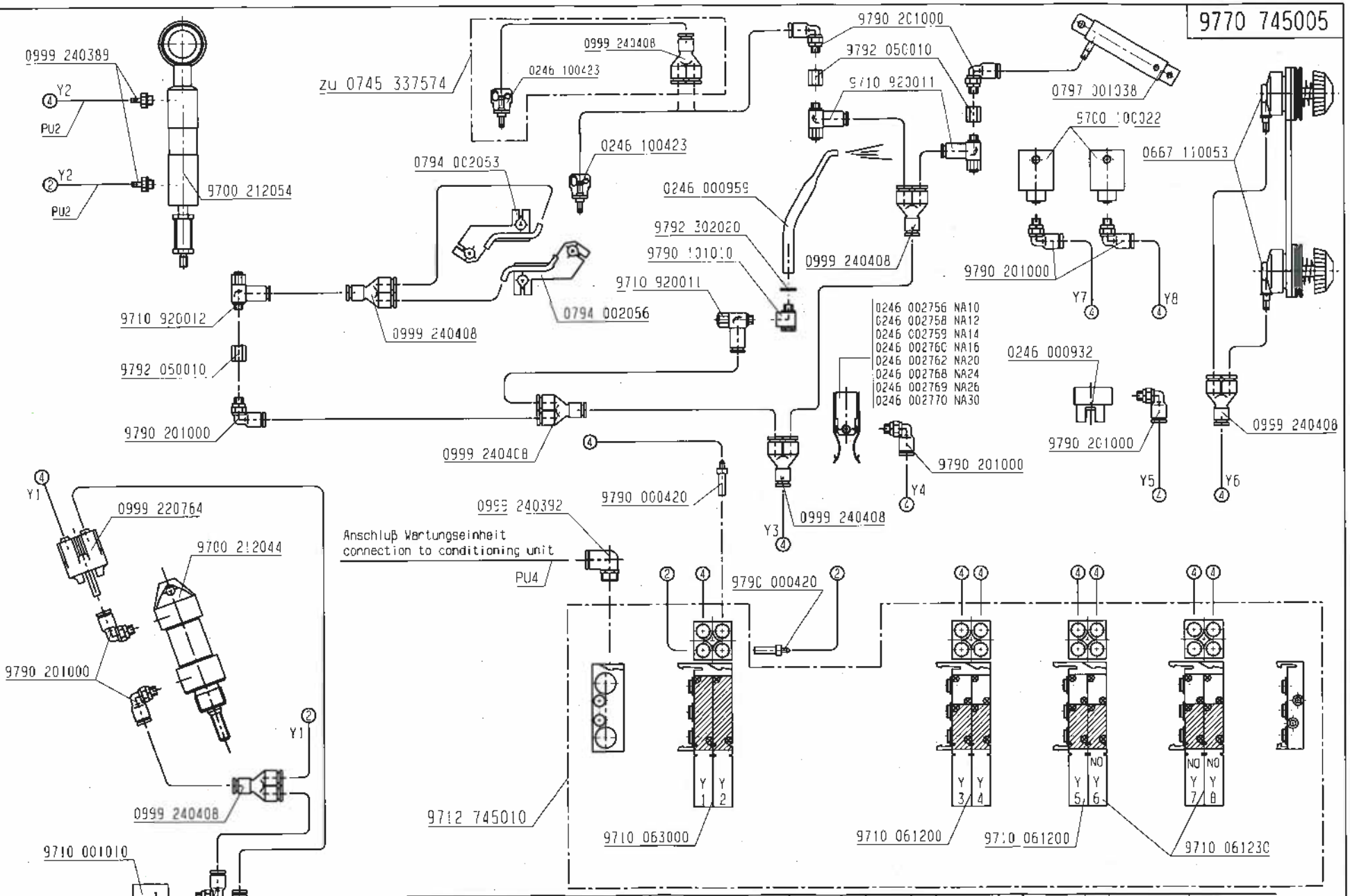

Schlauch Hose	Teile-Nr. (Meterware) Part -no. (yarded-goods)
PU2	0699 979265
PU3	9731 005004
PU4	9731 006004

Änd.	Tag	gez.	gepr.
03.0	14.06.11	Hoff	Reese
02.0	05.08.08	Hoff	Reese
01.0	04.04.05	Höltke	Hüsemann

Tag 12.07.04 | gez. Höltke | gepr. Hüsemann | ges.

Pneum.-Geräteplan für 0745 991000 B1
zu Kl. 0745-34-1 /-2 /-3 Nähkopf
Pneum.-elements-plan for 0745 991000 B1
to cl. 0745-34-1 /-2 /-3 sewing-head

DÜRKOPP ADLER AG

9770 745005

Blatt 2 | Blattz. 9

Für diese technische Unterlage behalten wir uns den Urheberschutz gemäß DIN 34, Absatz 2.1 vor.

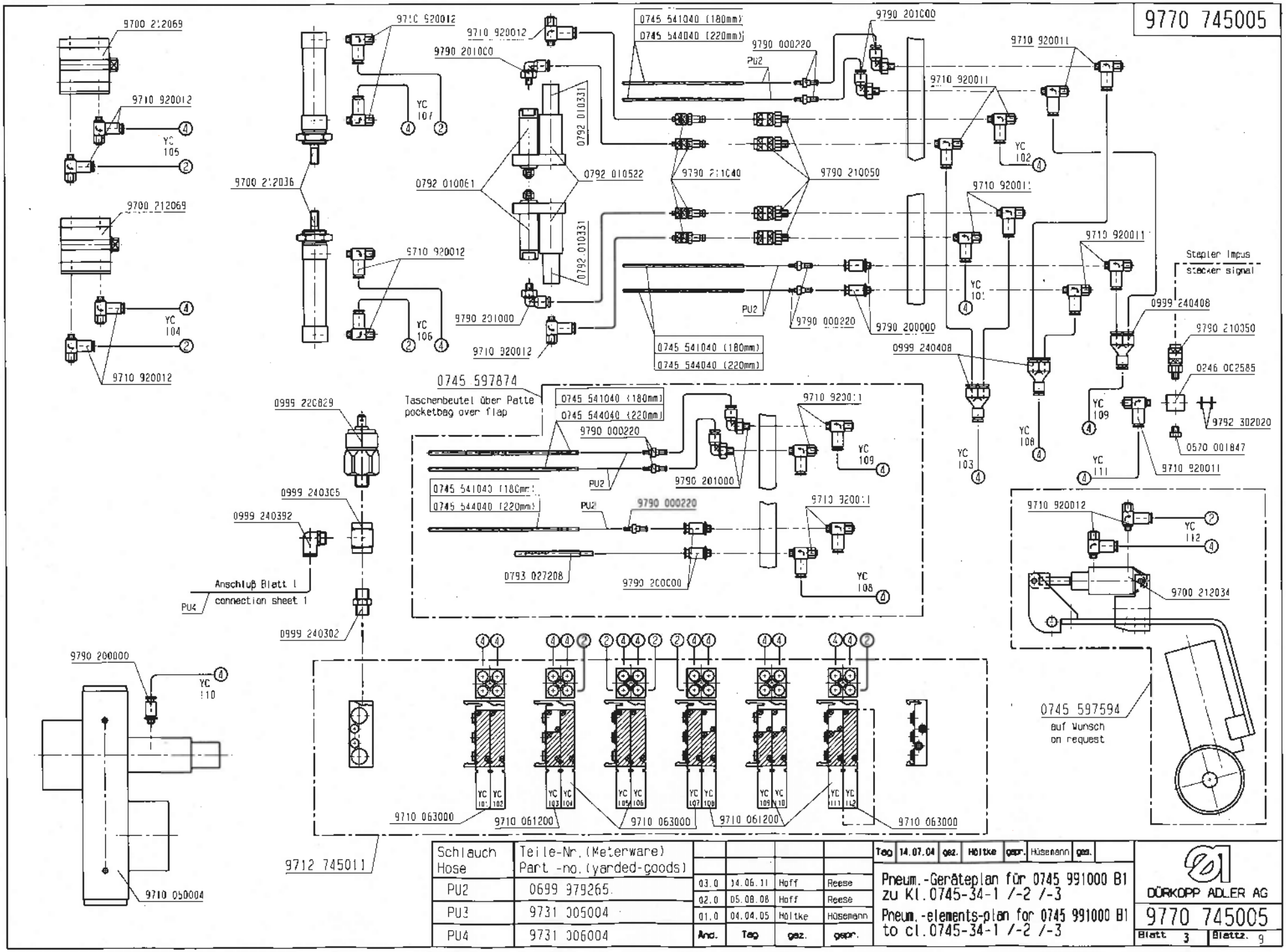

Schlauch Hose	Teile-Nr. (Meterware) Part -no. (yarded-goods)
PU2	0699 979265
PU3	9731 306004
PU4	9731 306004

Änd.	Tag	gez.	gepr.
03.0	04.06.11	Hoff	Reese
02.0	05.08.08	Hoff	Reese
01.0	04.04.05	Höltke	Hüsemann

Tag 14.07.04 gez. Höltke gepr. Hüsemann ges.

Pneum.-Geräteplan für 0745 991000 B1
zu Kl. 0745-34-1 /-2 /-3

Pneum.-elements-plan for 0745 991000 B1
to cl. 0745-34-1 /-2 /-3

DÜRKOPP ADLER AG

9770 745005

Blatt 3 Blattz. 9

Für diese technische Unterlage behalten wir uns den Urheberschutz gemäß DIN 34, Absatz 2.1 vor.

9770 745005

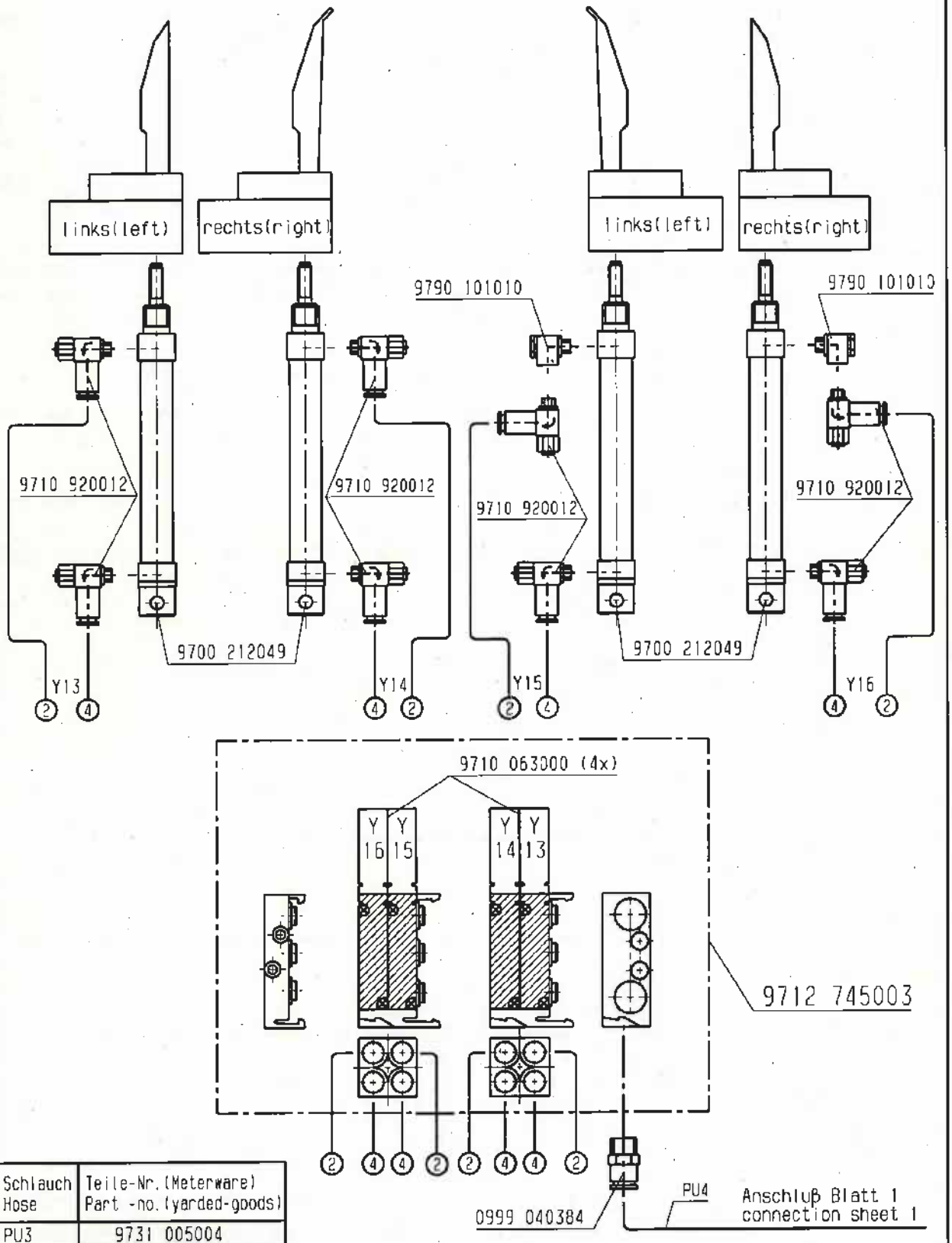

Schlauch Hose	Teile-Nr. (Meterware) Part -no. (yarded-goods)
PU3	9731 005004
PU4	9731 006004

03.0	14.06.11	Hoff	Reese
02.0	05.08.08	Hoff	Reese
01.0	04.04.05	Höltke	Hüsemann
And.	Tag	gez.	gepr.

Tag	12.07.04	gez.	Höltke	gepr.	Hüsemann	ges.

Pneum. Geräteplan für 0745 337574 u. 0745 337584 zu Kl. 0745-34-1 /-2 /-3

Pneum.-elements-plan for 0745 337574 a. 0745 337584 to cl. 0745-34-1 /-2 /-3

DÜRKOPP ADLER AG

9770 745005

Blatt 4 | Blattz. 9

Für diese technische Unterlage behalten wir uns den Urheberschutz gemäß DIN 34, Absatz 2.1 vor.

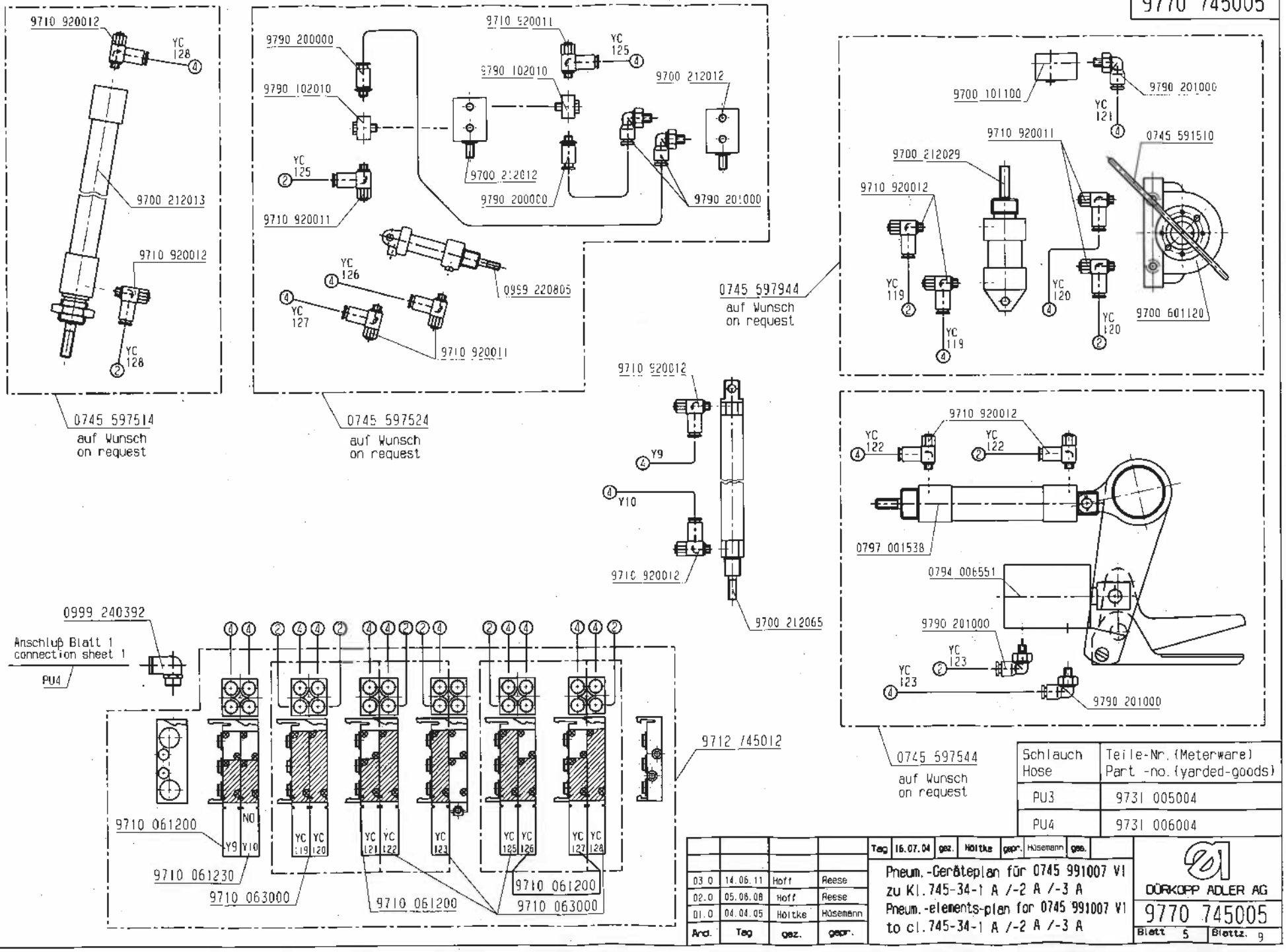

Schlauch Hose	Teile-Nr. (Meterware) Part.-no. (yarded-goods)
PU3	9731 005004
PU4	9731 006004

Änd.	Tag	gez.	gepr.
03.0	14.06.11	Hoff	Reese
02.0	05.08.08	Hoff	Reese
01.0	04.04.05	Holtke	Hösemann

Tag 16.07.04 | gez. Holtke | gepr. Hösemann | ges.

Pneum.-Geräteplan für 0745 991007 V1
zu Kl. 745-34-1 A /-2 A /-3 A
Pneum.-elements-plan for 0745 991007 V1
to cl. 745-34-1 A /-2 A /-3 A

DÜRKOPP ADLER AG

9770 745005

Blatt 5 | Blattz. 9

Für diese technische Unterlage behalten wir uns den Urheberschutz gemäß DIN 34, Absatz 2.1 vor.

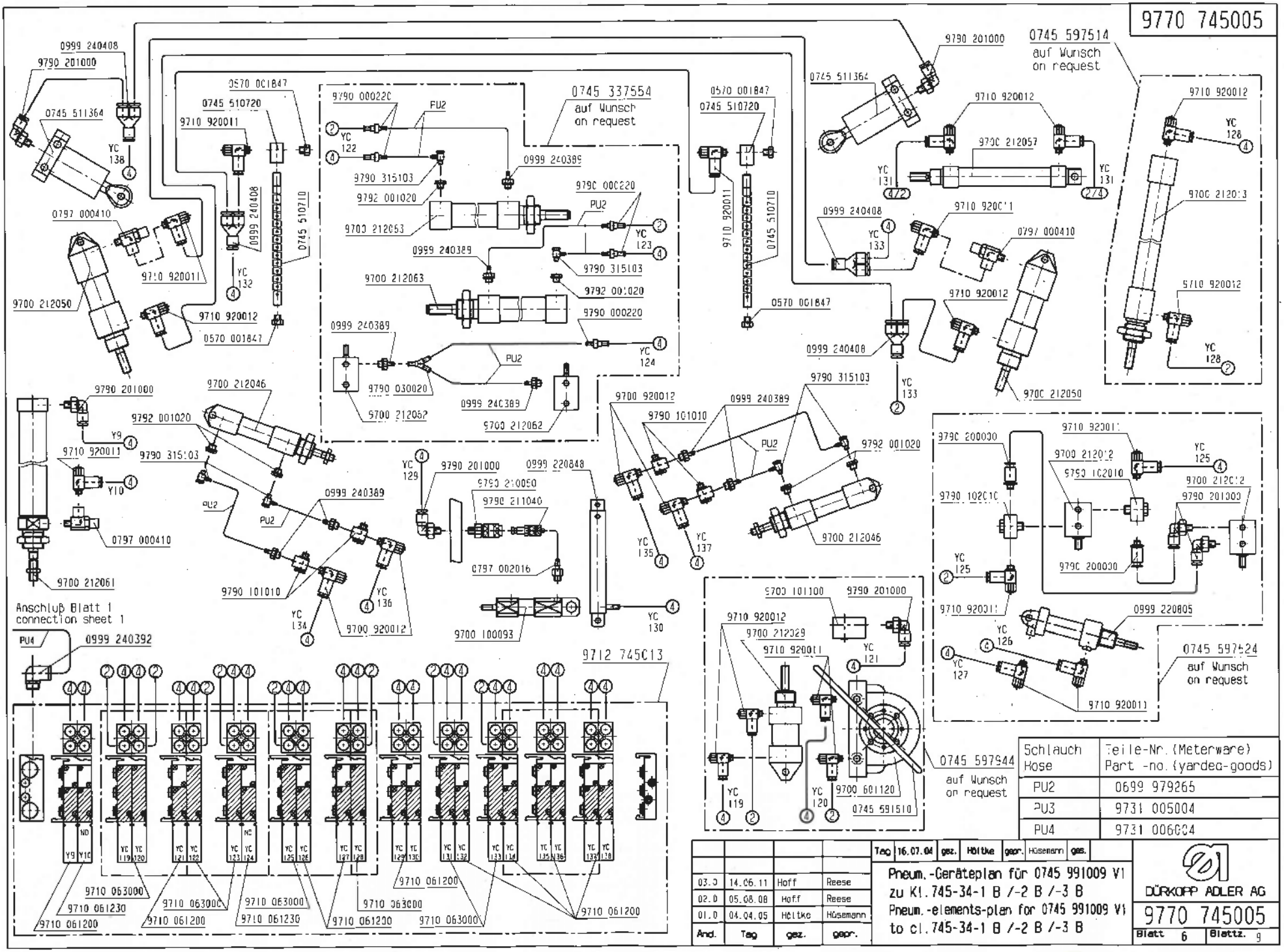

Schlauch Hose	Teile-Nr. (Meterware) Part -no. (yardeo-goods)
PU2	0699 979265
PU3	9731 005004
PU4	9731 006004

03.0	14.06.11	Hoff	Reese
02.0	05.08.08	Hoff	Reese
01.0	04.04.05	Hältke	Hüsemann
And.	Tag	gez.	gepr.

Tag 16.07.04 | gez. Hältke | gepr. Hüsemann | ges.

Pneum.-Geräteplan für 0745 991009 V1
zu Kl. 745-34-1 B /-2 B /-3 B
Pneum.-elements-plan for 0745 991009 V1
to cl. 745-34-1 B /-2 B /-3 B

DÜRKOPP ADLER AG

9770 745005

Blatt 6 | Blattz. 9

Für diese technische Unterlage behalten wir uns den Urheberschutz gemäß DIN 34, Absatz 2.1 vor.

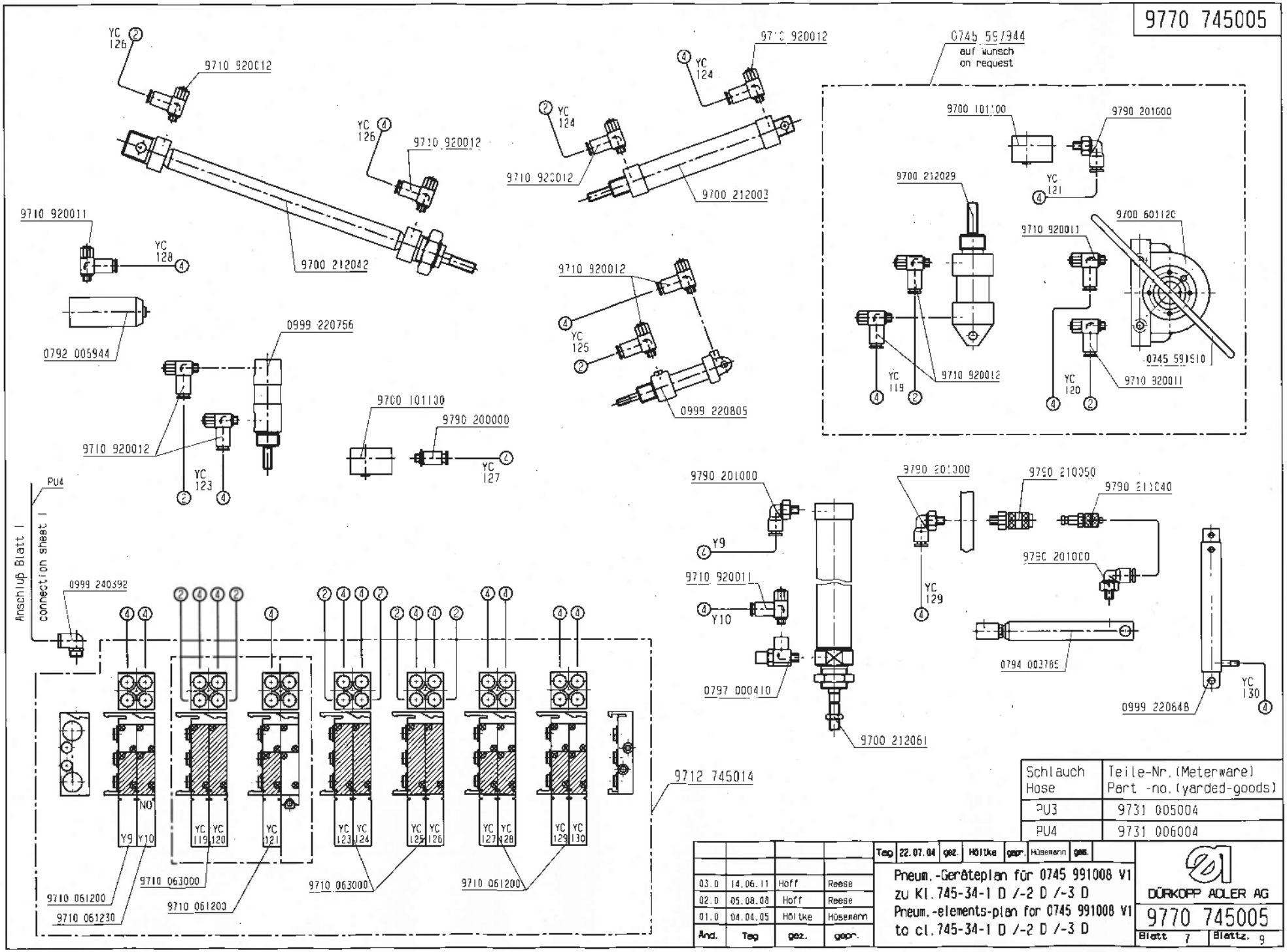

Schlauch Hose	Teile-Nr. (Meterware) Part -no. (yarded-goods)
PU3	9731 005004
PU4	9731 006004

03.0	14.06.11	Hoff	Reese
02.0	05.08.08	Hoff	Reese
01.0	04.04.05	Höltke	Hösenann
And.	Tag	gez.	gepr.

Tag 22.07.04 | gez. Höltke | gepr. Hösenann | ges.

Pneum.-Geräteplan für 0745 991008 V1
zu Kl. 745-34-1 D /-2 D /-3 D
Pneum.-elements-plan for 0745 991008 V1
to cl. 745-34-1 D /-2 D /-3 D

DÜRKOPP ADLER AG

9770 745005

Blatt 7 | Blattz. 9

Für diese technische Unterlage behalten wir uns den Urheberschutz gemäß DIN 34, Absatz 2.1 vor.

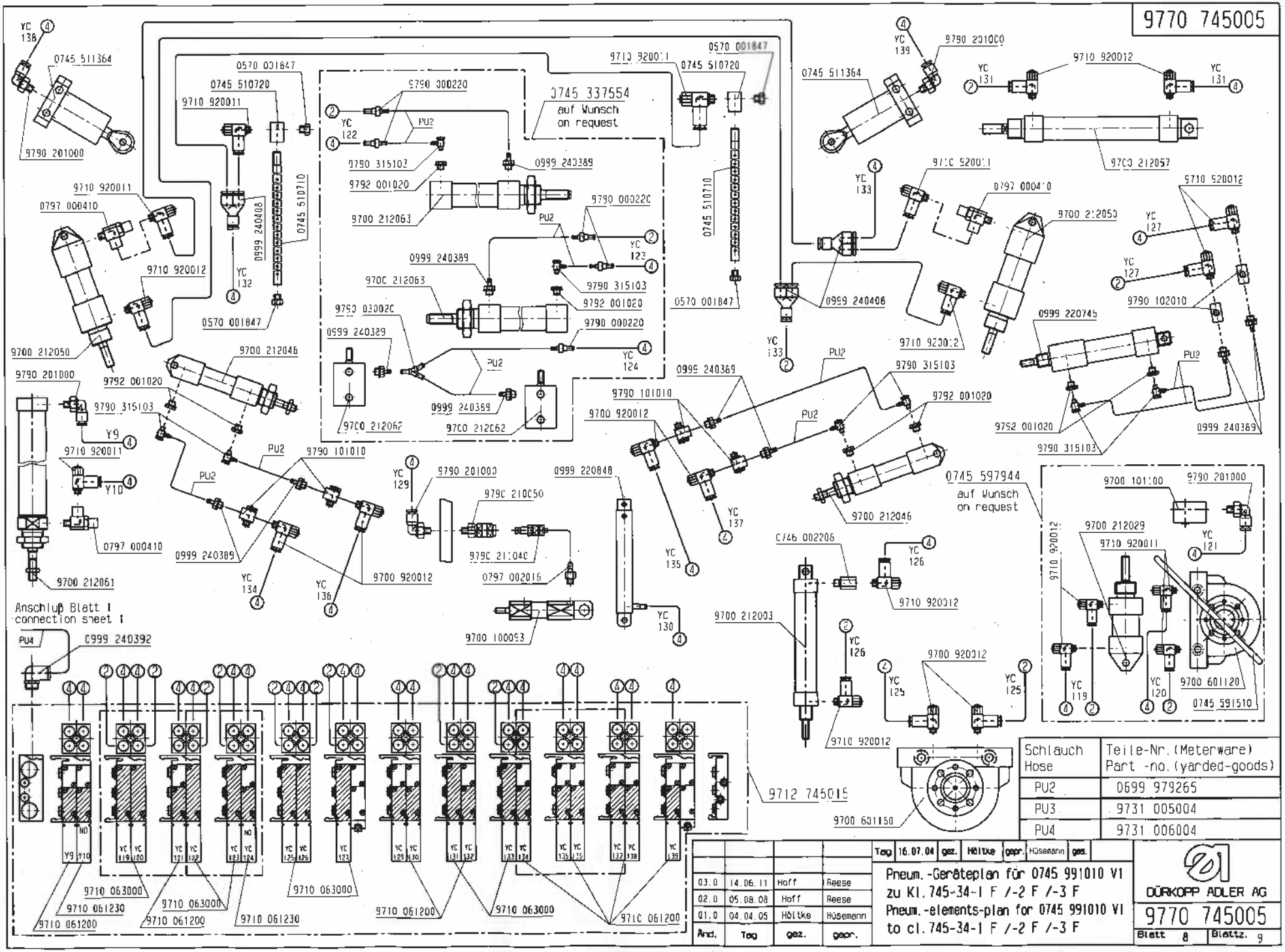

Schlauch Hose	Teile-Nr. (Meterware) Part -no. (yarded-goods)
PU2	0699 979265
PU3	9731 005004
PU4	9731 006004

And.	Tag	gez.	gepr.
03.0	14.06.11	Hoff	Reese
02.0	05.08.08	Hoff	Reese
01.0	04.04.05	Höltke	Hüsemann

Tag 16.07.04 gez. Höltke gepr. Hüsemann ges.

Pneum.-Geräteplan für 0745 991010 V1 zu Kl. 745-34-1 F /-2 F /-3 F
Pneum.-elements-plan for 0745 991010 V1 to cl. 745-34-1 F /-2 F /-3 F

DÜRKOPP ADLER AG

9770 745005

Blatt 8 | Blattz. 9

Für diese technische Unterlage behalten wir uns den Urheberschutz gemäß DIN 34, Absatz 2.1 vor.

Ausstreifer ohne Bündelklemme
smoothing device without bundle clamp

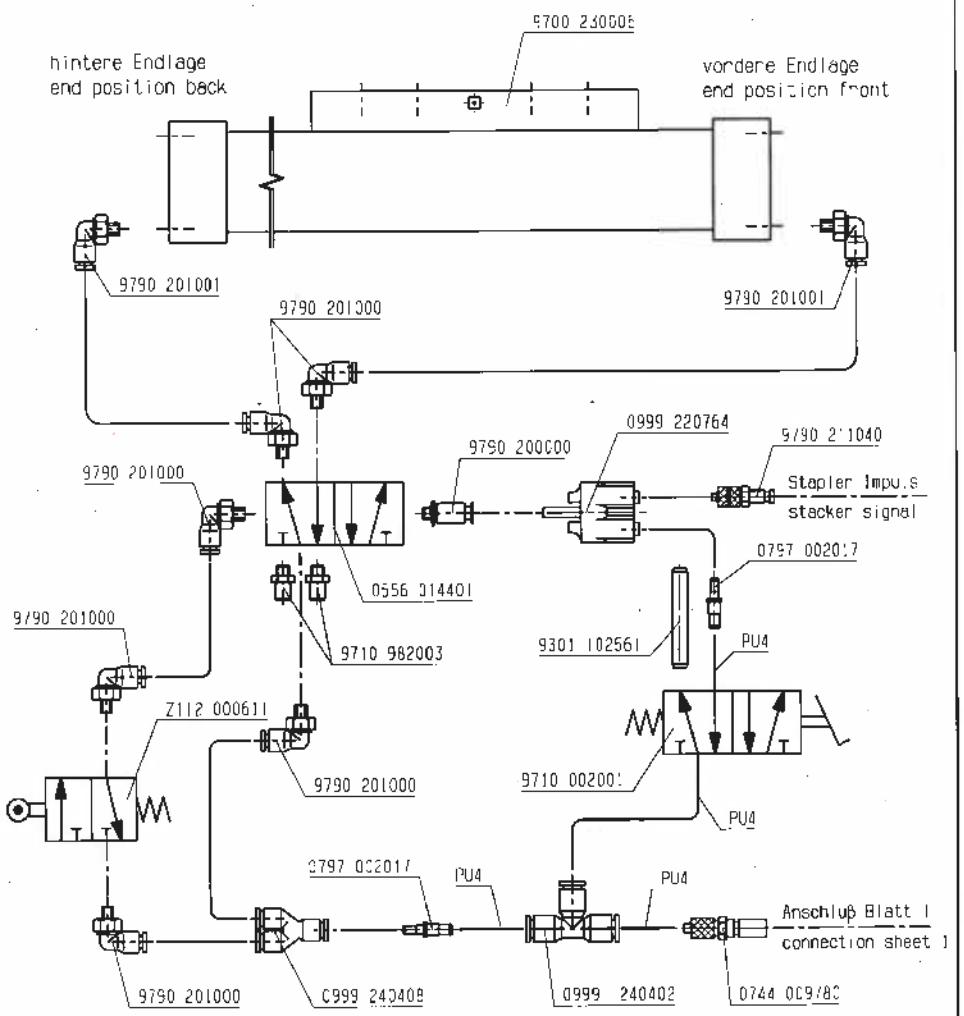

Ausstreifer mit Bündelklemme
smoothing device with bundle clamp

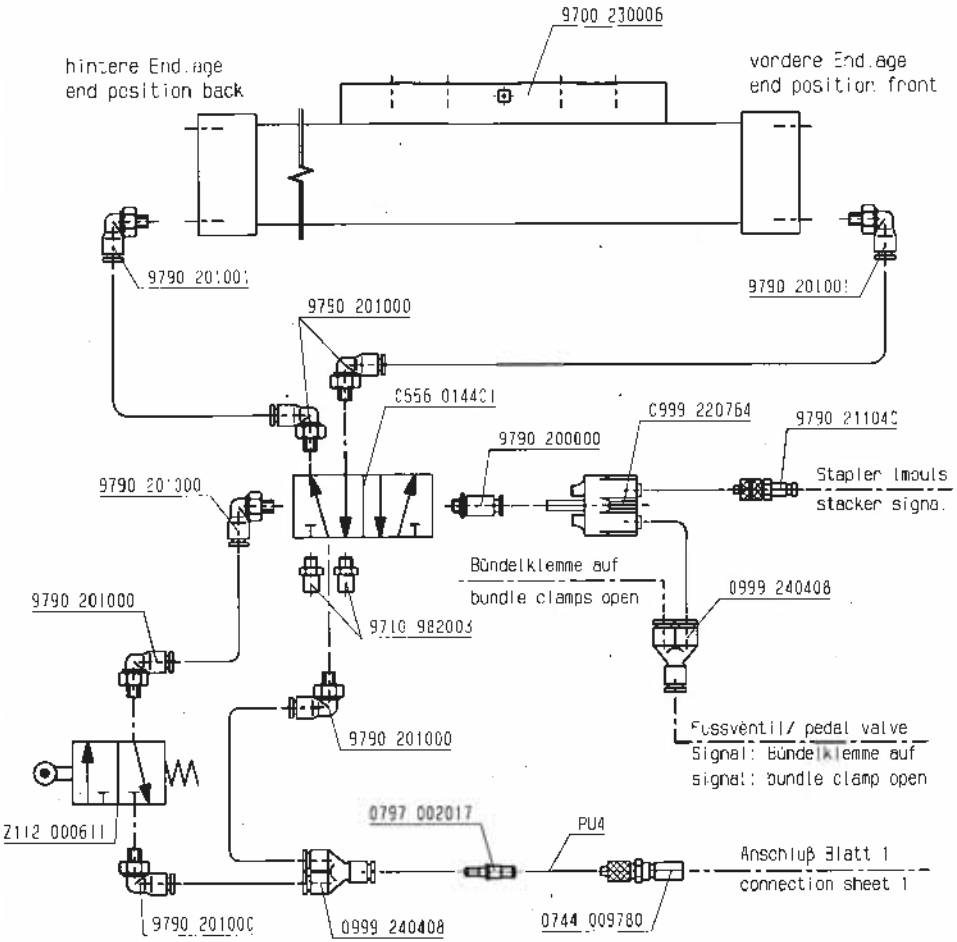

Schlauch Hose	Teile-Nr. (Meterware) Part -no. (Yarded-goods)
PU3	9731 C05004
PU4	9731 C06004

And.	Tag	gez.	gepr.
03.0	14.06.11	Hoff	Reese
02.0	05.08.08	Hoff	Reese
01.0	04.04.05	Höltke	Hösemann

Tag	25.08.04	gez.	Höltke	gepr.	Heisterm.	ges.

Pneum.-Geräteplan für 0745 597824
zu Kl. 745-34-1 /-2 /-3
Pneum.-elements-plan for 0745 597824
to cl. 745-34-1 /-2 /-3

DÜRKOPP ADLER AG

9770 745005

Blatt 9 | Blattz. 9

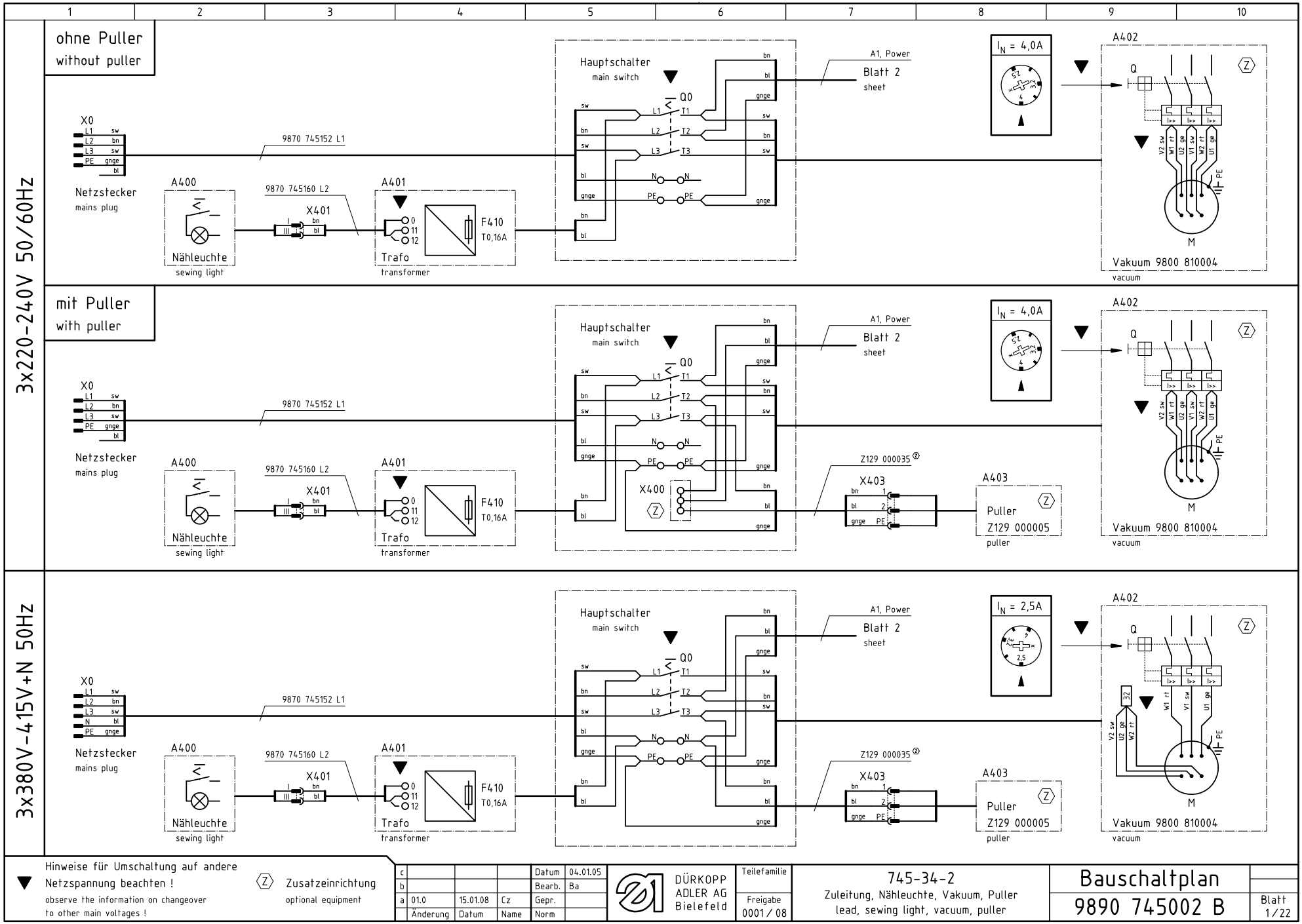

▼ Hinweise für Umschaltung auf andere Netzspannung beachten !
observe the information on changeover to other main voltages !

Ⓩ Zusatzeinrichtung
optional equipment

c				Datum	04.01.05	
b				Bearb.	Ba	
a	01.0	15.01.08	Cz	Gepr.		
	Änderung	Datum	Name	Norm		

DÜRKOPP ADLER AG
Bielefeld

Teilefamilie

Freigabe
0001 / 08

745-34-2
Zuleitung, Nähleuchte, Vakuum, Puller
lead, sewing light, vacuum, puller

Bauschaltplan

9890 745002 B

Blatt 1/22

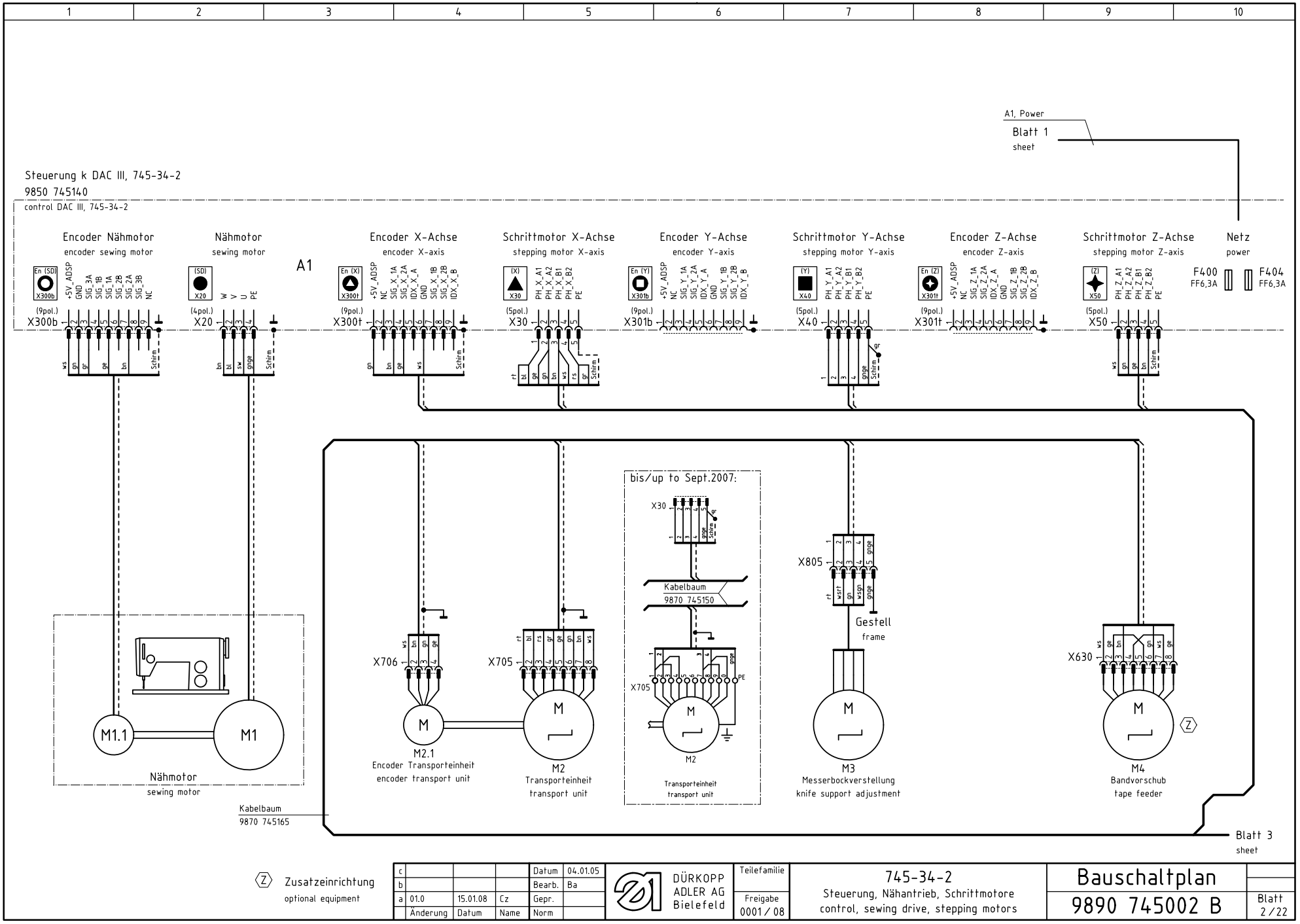
1 2 3 4 5 6 7 8 9 10
A1, Power
Blatt 1
sheet
Steuerung k DAC III, 745-34-2
9850 745140
control DAC III, 745-34-2
Encoder Nähmotor
encoder sewing motor
Nähmotor
sewing motor
Encoder X-Achse
encoder X-axis
Schrittmotor X-Achse
stepping motor X-axis
Encoder Y-Achse
encoder Y-axis
Schrittmotor Y-Achse
stepping motor Y-axis
Encoder Z-Achse
encoder Z-axis
Schrittmotor Z-Achse
stepping motor Z-axis
Netz
power
F400 FF6,3A
F404 FF6,3A
A1
X300b
X20
X300t
X30
X301b
X40
X301t
X50
bis/up to Sept.2007:
Kabelbaum
9870 745150
Gestell
frame
Nähmotor
sewing motor
Kabelbaum
9870 745165
M1.1
M1
M2.1
Encoder Transporteinheit
encoder transport unit
M2
Transporteinheit
transport unit
M3
Messerbockverstellung
knife support adjustment
M4
Bandvorschub
tape feeder
Blatt 3
sheet
Zusatzeinrichtung
optional equipment
DÜRKOPP ADLER AG Bielefeld
745-34-2
Steuerung, Nähantrieb, Schrittmotore
control, sewing drive, stepping motors
Bauschaltplan
9890 745002 B
Blatt 2/22
Datum 04.01.05
Bearb. Ba
Gepr.
Norm
Änderung Datum Name
01.0 15.01.08 Cz
Teilefamilie
Freigabe 0001/08

Steuerung k DAC III, 745-34-2

9850 745140

control DAC III, 745-34-2

A1

Stepper 3-4 Signale
stepper 3-4 signals
(15pol.) X100t
+24V_1 1 bn
OUT_25 2
OUT_26 3
IN_21 4 grrs
SM4 EN 5 rtbl
SM4 BST 6
SM4 RDY 7 wsgn
+24V_1 8
OUT_29 9
OUT_30 10
IN_23 11
GND 12 sw
SM4 DIR 13 bngn
SM4 CLK 14 wsge
IN_24 15 gebn

Stepper 1-2 Signale
stepper 1-2 signals
(15pol.) X100b
+24V_1 1 bn
OUT_17 2 gnbl
OUT_18 3 gebl
IN_17 4 gnrt
OUT_19 5
OUT_20 6
IN_18 7
+24V_1 8
OUT_21 9
OUT_22 10
IN_19 11
GND 12
OUT_23 13 gert
OUT_24 14 grbl
IN_20 15 blsw

Diag-Schnittstelle
test interface
(9pol.) X110
+5V 1
MRST 2
MTST 3
CLK 4
GND 5
T4IN 6
5V Opto 7
Anode 8
GND Opto 9

Ein-/Ausgänge 9-16
I/O 9-16
(25pol.) X120t
+24V_1 1 bn
IN_9 2 wsgn
IN_11 3 bngn
IN_13 4 ws
IN_15 5 gn
U_CONST 6
IN_ANA_2 7
+24V_1 8 bn
OUT_9 9 grrs
OUT_11 10
OUT_13 11 wsgr
OUT_15 12 grbn
GND 13 sw
GND 14 sw
IN_10 15 rsbn
IN_12 16
IN_14 17 ge
IN_16 18 gr
GND 19
IN_ANA_4 20
+24V_1 21 bn
OUT_10 22 rtbl
OUT_12 23
OUT_14 24 wsrt
OUT_16 25 bnrt

Ein-/Ausgänge 1-8
I/O 1-8
(25pol.) X120b
+24V_1 1 bn
IN_1 2 grrs
IN_3 3 rtbl
IN_5 4 wsgn
IN_7 5 bngn
I_CONST 6
IN_ANA_1 7
+24V_1 8
OUT_1 9 wsge
OUT_3 10 gebn
OUT_5 11 wsgr
OUT_7 12 grbn
GND 13
GND 14 sw
IN_2 15 rsbn
IN_4 16 wsbl
IN_6 17 bnbl
IN_8 18 wsrt
GND 19
IN_ANA_3 20
+24V_1 21 bn
OUT_2 22 bnrt
OUT_4 23 wssw
OUT_6 24 bnsw
OUT_8 25 grgn

PWM
PWM
(8pol.) X140t
+24V_2 1 gn
GND 2 sw
PWM_1 3
PWM_2 4
PWM_3 5
PWM_4 6
+24V_2 7
GND 8

Ref.-Signale
ref. signals
(8pol.) X140b
+24V_1 1 bn
GND 2
REF_NM 3 grrs
REF_X 4 rtbl
REF_Y 5 wsgn
REF_Z 6
+5V_ADSP 7
GND 8

CAN-Schnittstelle
CAN interface
(9pol.) X150t
GND 1
CANL 2 ws
GND 3 bn
NC 4
GND 5 R1 150
GND 6
CANH 7 gn
NC 8
+24V_1 9 ge
Schirm

BDE-Schnittstelle
PDA-interface
(9pol.) X150b
RXD TTL 1
RS485 D- 2
CTS TTL 3
RTS TTL 4
GND 5
TXD TTL 6
RS485 D+ 7
+5V 8
+24V_1 9

Tastenleiste
keypad
(15pol.) X160
DATAT- 1
LOADT+ 2
DATAA- 3
LOADA+ 4
GND 5
DATAT+ 6
CLKT- 7
DATAA+ 8
CLKA- 9
GND 10
+24V_1 11
CLKT+ 12
LOADT- 13
CLKA+ 14
LOADA- 15

Bedienfeld
control panel
(15pol.) X170
GND 1
GND 2
BOOT 3
/XSTOPBF 4 ws
RxDBF- 5 bn
TxDBF+ 6 gn
GND 7 ge
+24V_1 8 gr
GND 9 rs
/RESIN_2 10
/RESTERM 11 bl
RxDBF+ 12 rt
TxDBF- 13 sw
GND 14
+24V_1 15 vi
Schirm

sicherer Halt
safety stop
(2pol.) X201
+24V_1 1 bn
IN_SH 2 bn

Spuler
0745 177514
bobbin winder
A4
(3pol.) X412
gn +24V_2 1
sw GND 2
3
9870 001018 B

Pedal
0745 407714
pedal
A3
(9pol.) X411
bn +24V_1 1
+24V_1 2
+24V_1 3
ws IN_13 4
5
gn IN_15 6
ge IN_14 7
gr IN_16 8
9
9870 745116 B

Bedienfeld BF1C
9850 001030
control panel
A2
(15pol.) X410
1 GND
2 EXT.BOOT
3 BOOT
4 STOP
5 RS422 /OUT
6 RS422 IN
7 GND SIG
8 24V
9 24V GND
10 RES_STEU
11 /RESET IN
12 RS422 OUT
13 RS422 /IN
14 NC
15 24V
ws bn gn ge gr rs bl rt sw vi Schirm

Blatt 2
sheet
Kabelbaum
9870 745165

Blatt 6
sheet

Kodierung
coding

Zusatzeinrichtung
optional equipment

c				Datum	04.01.05	
b				Bearb.	Ba	
a	01.0	15.01.08	Cz	Gepr.		
	Änderung	Datum	Name	Norm		

DÜRKOPP ADLER AG
Bielefeld

Teilefamilie

Freigabe
0001 / 08

745-34-2
Stepper, I/O, Ref.-Signale, CAN, Bedienfeld
stepper, I/O, ref.-signals, CAN, control panel

Bauschaltplan
9890 745002 B

Blatt
3 / 22

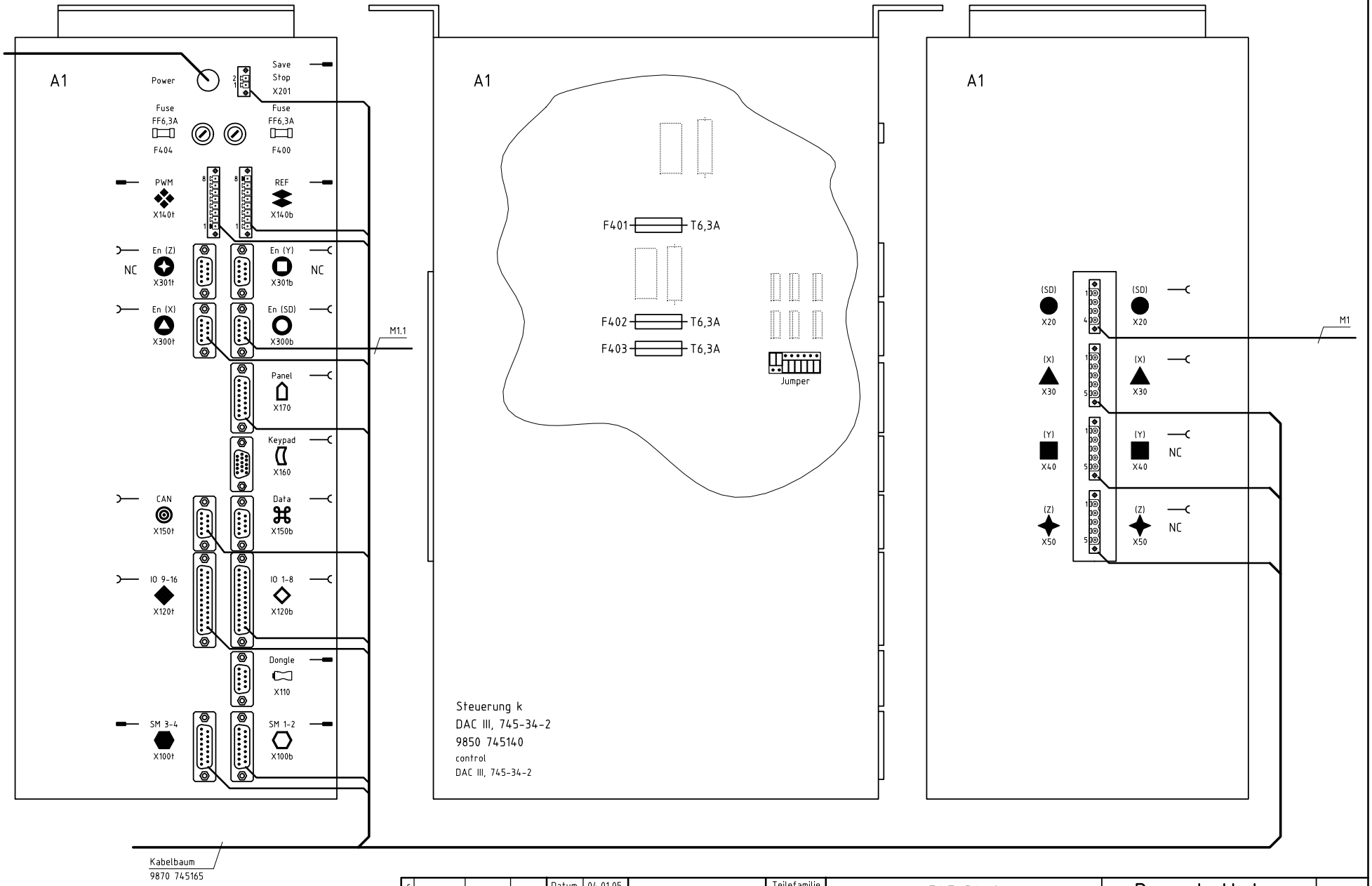

c				Datum	04.01.05	
b				Bearb.	Ba	
a	01.0	15.01.08	Cz	Gepr.		
	Änderung	Datum	Name	Norm		

DÜRKOPP ADLER AG
Bielefeld

Teilefamilie

Freigabe
0001 / 08

745-34-2
Steuerung, Anschlußplan
control, connection diagram

Bauschaltplan
9890 745002 B

Blatt
4 / 22

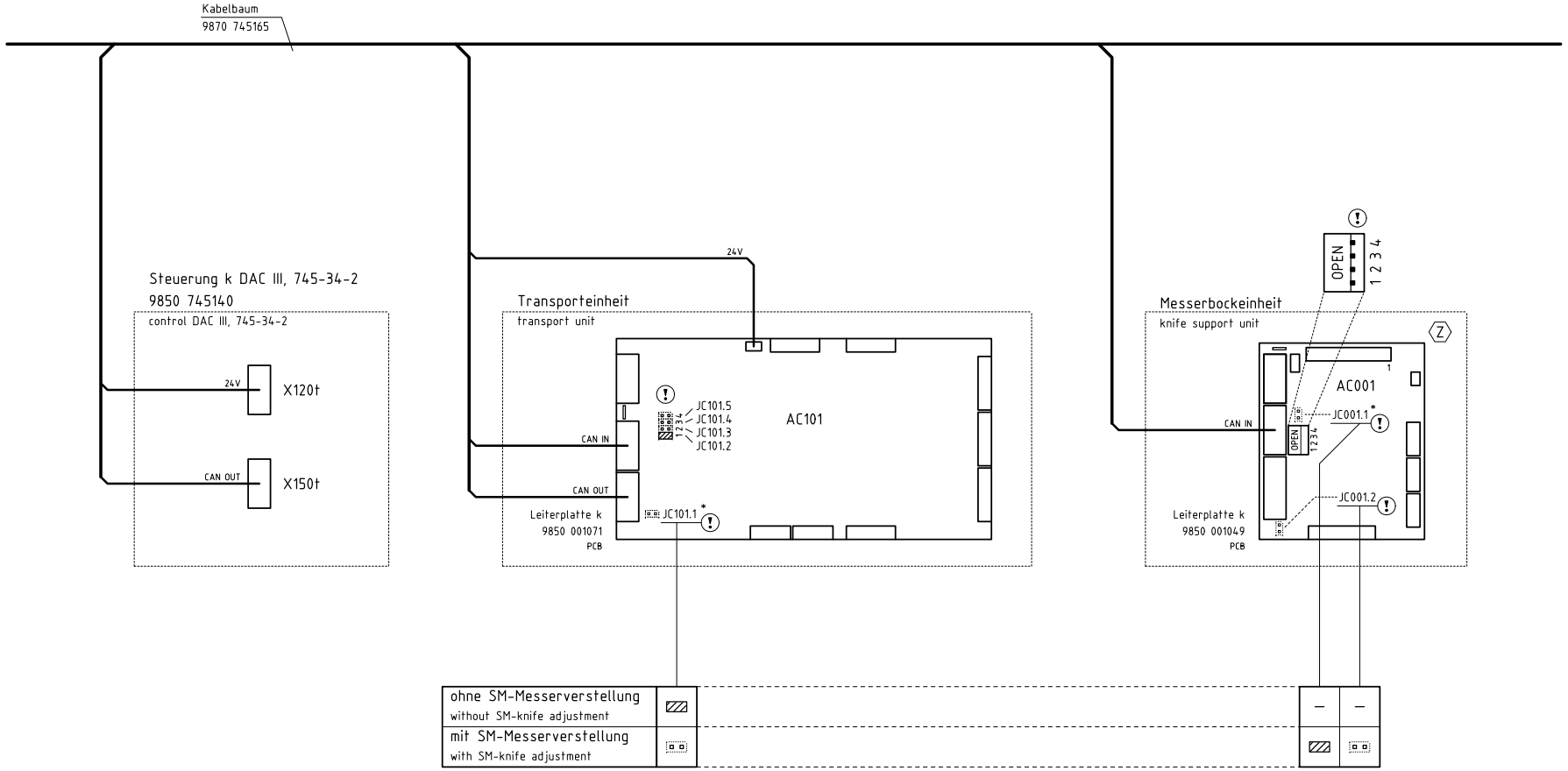

* : BUS-Terminierung
BUS-termination

Konfiguration beachten !
observe the configuration !

Zusatzeinrichtung
optional equipment

c				Datum	04.01.05	
b				Bearb.	Ba	
a	01.0	15.01.08	Cz	Gepr.		
	Änderung	Datum	Name	Norm		

DÜRKOPP ADLER AG
Bielefeld

Teilefamilie
Freigabe 0001 / 08

745-34-2
DIP-Schalter- und Jumper-Einstellungen CAN
DIP switch and jumper settings CAN

Bauschaltplan
9890 745002 B

Blatt 5 / 22

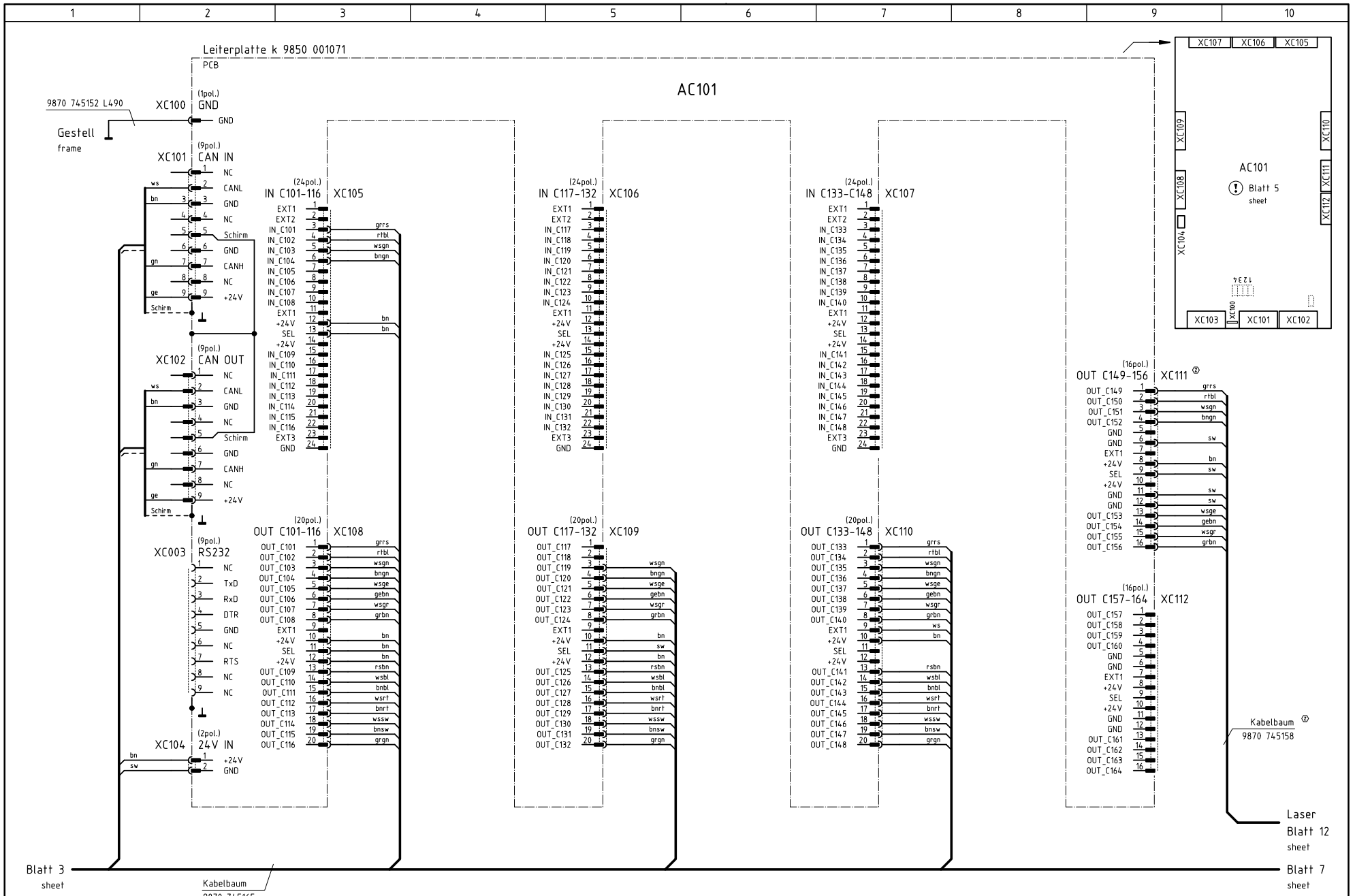

Konfiguration beachten !
observe the configuration !

Zusatzeinrichtung
optional equipment

c				Datum	04.01.05	
b				Bearb.	Ba	
a	01.0	15.01.08	Cz	Gepr.		
	Änderung	Datum	Name	Norm		

DÜRKOPP ADLER AG
Bielefeld

Teilefamilie

Freigabe
0001 / 08

745-34-2
Ein-/Ausgänge CAN-Multi-I/O
inputs/outputs CAN-Multi-I/O

Bauschaltplan

9890 745002 B

Blatt
6 / 22

Leiterplatte k 9850 745121

PCB

A510

	Methode A	Methode B	Methode D	Methode F
(*1)	Blatt 8	Blatt 9	Blatt 10	Blatt 11

X510 (20pol.) CTRL 1

bn	+24V_1	1		24VIN
wsge	OUT_1	2		MV1
bnrt	OUT_2	3		MV2
gebn	OUT_3	4		MV3
wssw	OUT_4	5		MV4
wsgr	OUT_5	6		MV5
bnsw	OUT_6	7		MV6
gnbl	OUT_17	8		IN_DATA
gebl	OUT_18	9		IN_CLK
sw	GND	10		GNDI
gnrt	IN_17	11		LS1
rtbl	IN_3	12		OUT_DATA
rsbn	IN_2	13		OFW2 rechts
grrs	IN_1	14		OFW1 links
gn	+24V_2	15		+24VP
gn	+24V_2	16		+24VP
gn	+24V_2	17		+24VP
sw	GND	18		GNDP
sw	GND	19		GNDP
sw	GND	20		GNDP

LS1 (3pol.) X511 — Lichtschranke k 9815 920023 — S17

GNDI 1 bl
LS1 2 sw
24VIN 3 bn

Pattenabtastung 1
flap scanning 1

OFW1 (4pol.) X512 — 9870 745153 L520 — S1

GNDI 1 ws
IN_OFW1 2 bn
NC 3 bl
24VIN 4 rt

Oberfadenwächter links
needle thread monitor left

OFW2 (4pol.) X513 — 9870 745153 L521 — S2

GNDI 1 ws
IN_OFW2 2 bn
NC 3 bl
24VIN 4 rt

Oberfadenwächter rechts
needle thread monitor right

DC-Motor (2pol.) X514 — 9870 745153 L522 — M510

+24V 1 bn
M 2 bl

Mittelmesser
center knife

MV1 — Y1 — Fadenschere oben ein
upper thread cutter on

MV2 — Y2 — Mittelmesser ein
center knife on

MV3 — Y3 — Flusen ausblasen
blow out lint

MV4 — Y4 — Fadenklemme unten öffnen
open the lower thread clamp

MV5 — Y5 — Fadenschere unten ein
lower thread cutter on

MV6 — Y6 — Fadenspannung ein
thread tension on

X520 (6pol.) CTRL 2

grbn	OUT_7	1	MV7
grgn	OUT_8	2	MV8
grrs	REF_NM	3	REF_NM
blsw	IN_20	4	LS2
		5	NC
		6	NC

LS2 (3pol.) X521 — Lichtschranke k 9815 920023 — S20

GNDI 1 bl
LS2 2 sw
24VIN 3 bn

Pattenabtastung 2
flap scanning 2

Ref. NM (4pol.) X522 — 9870 745153 L523 — X530 (3pol.) — S100

GNDI 1 bn
REF_NM 2 gn
VCC 3 ws
24VIN 4

X530: ws VCC 1; bn GNDI 2; gn REF_NM 3

Ref. Nähmotor
ref. sewing motor

RFW1 (5pol.) X523 — Lichtschranke k 9815 925002 — S110

Anode 1 ws
Kathode 2 bn
GND 3 Schirm
GND 4 bl
IN_RFW1 5 sw

Restfadenwächter links
left bobbin thread monitor

RFW2 (5pol.) X524 — Lichtschranke k 9815 925002 — S111

Anode 1 ws
Kathode 2 bn
GND 3 Schirm
GND 4 bl
IN_RFW2 5 sw

Restfadenwächter rechts
right bobbin thread monitor

DC_POS (2pol.) X525

24VIN 1
DC_POS 2

MV7 — Y7 — Nadel links ein
left needle on

MV8 — Y8 — Nadel rechts ein
right needle on

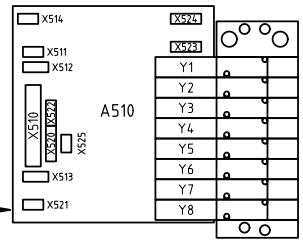

Blatt 6 sheet

Kabelbaum 9870 745165

Blatt (*1) sheet

Ⓩ Zusatzeinrichtung
optional equipment

c				Datum	04.01.05	
b				Bearb.	Ba	
a	01.0	15.01.08	Cz	Gepr.		
	Änderung	Datum	Name	Norm		

DÜRKOPP ADLER AG Bielefeld

Teilefamilie

Freigabe 0001 / 08

745-34-2
Ein-/Ausgänge Nähkopf, Mittelmesser
inputs/outputs sewing head, center knife

Bauschaltplan
9890 745002 B

Blatt 7 / 22

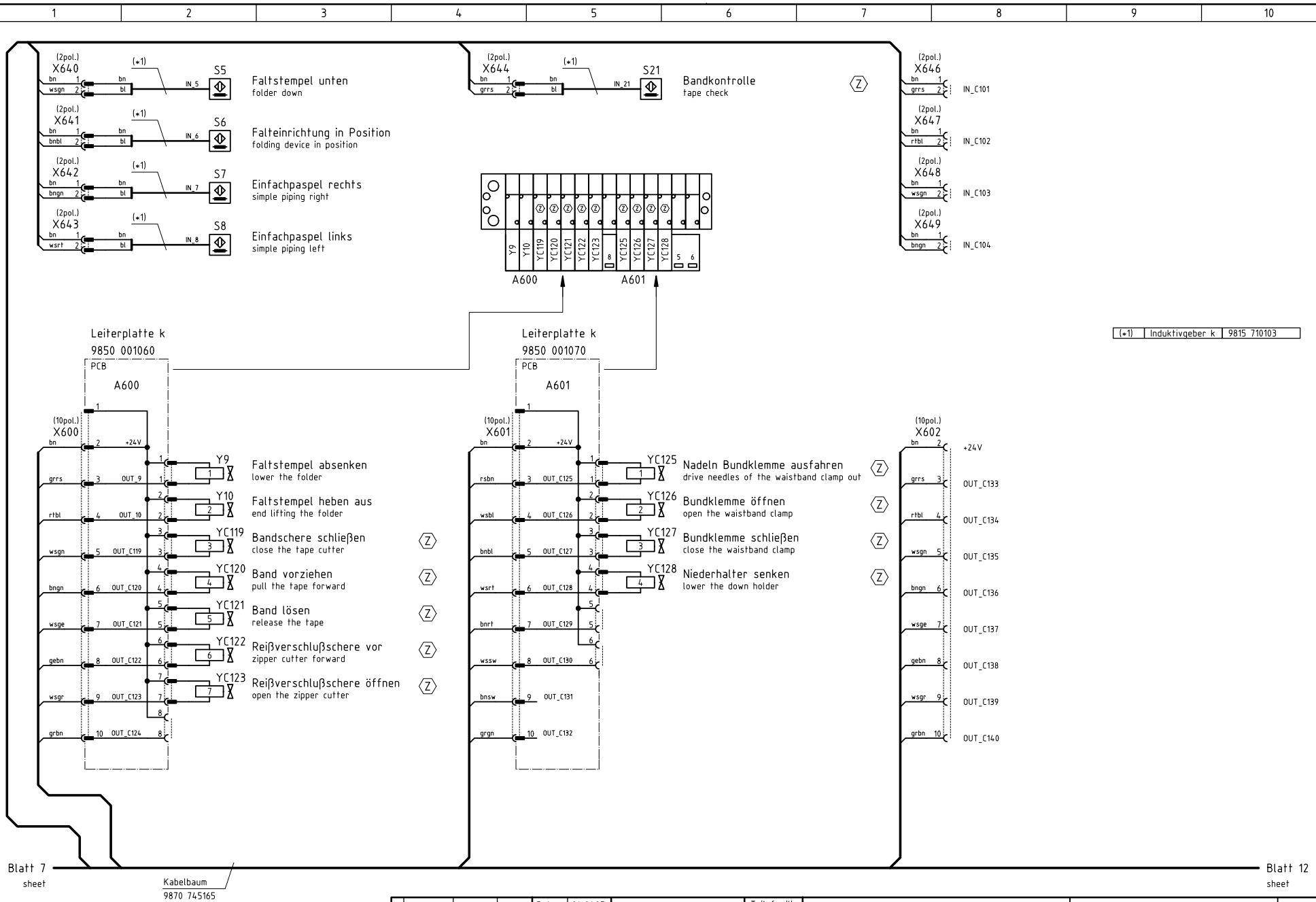

c				Datum	04.01.05	
b				Bearb.	Ba	
a	01.0	15.01.08	Cz	Gepr.		
	Änderung	Datum	Name	Norm		

DÜRKOPP ADLER AG
Bielefeld

Teilefamilie

Freigabe
0001 / 08

745-34-2 (Methode A)
Ein-/Ausgänge Übergabeeinrichtung
inputs/outputs delivery device

Bauschaltplan

9890 745002 B

Blatt
8 / 22

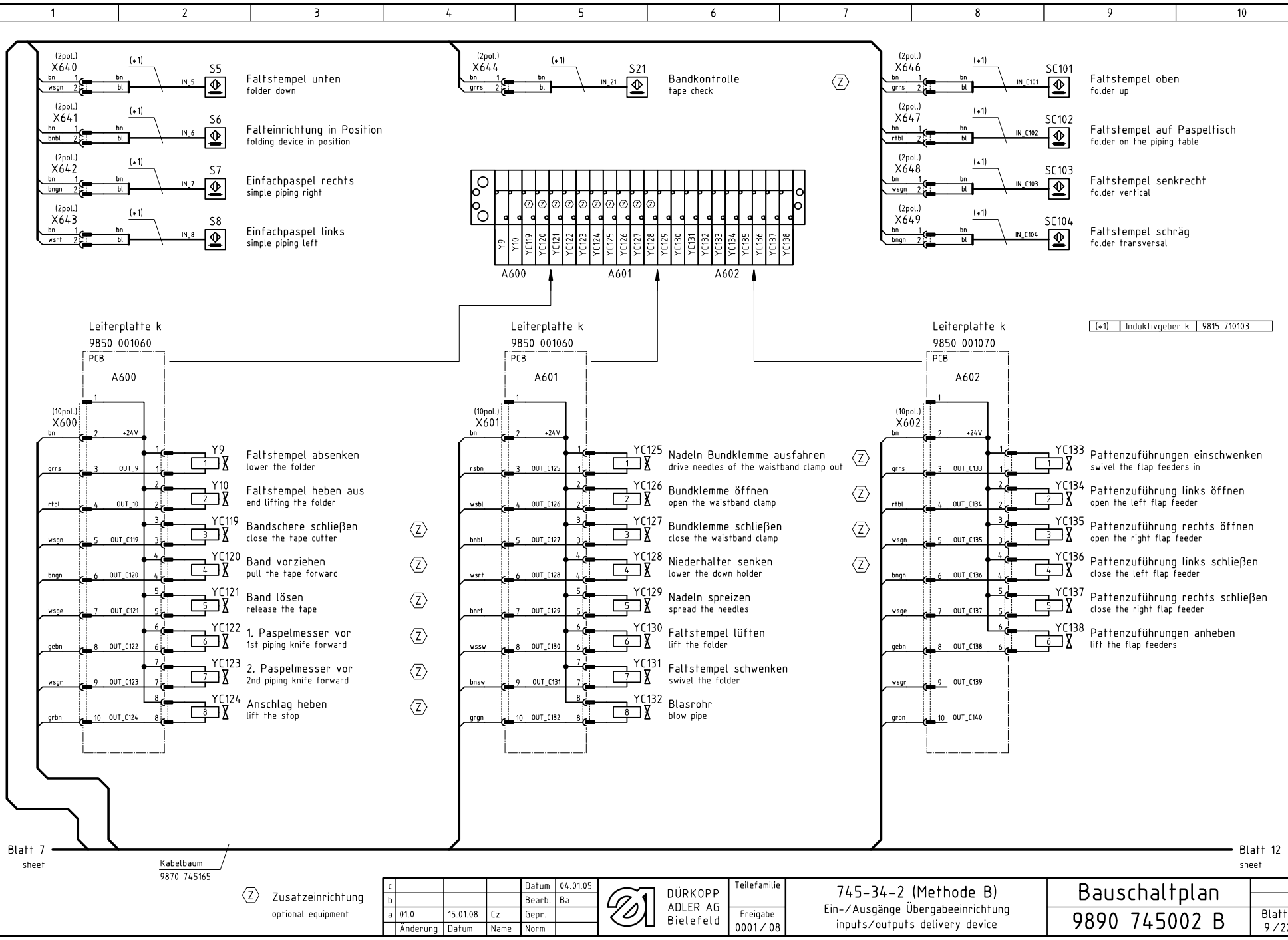

c				Datum	04.01.05	
b				Bearb.	Ba	
a	01.0	15.01.08	Cz	Gepr.		
	Änderung	Datum	Name	Norm		

DÜRKOPP ADLER AG Bielefeld

Teilefamilie

Freigabe 0001 / 08

745-34-2 (Methode B)
Ein-/Ausgänge Übergabeeinrichtung
inputs/outputs delivery device

Bauschaltplan

9890 745002 B

Blatt 9 / 22

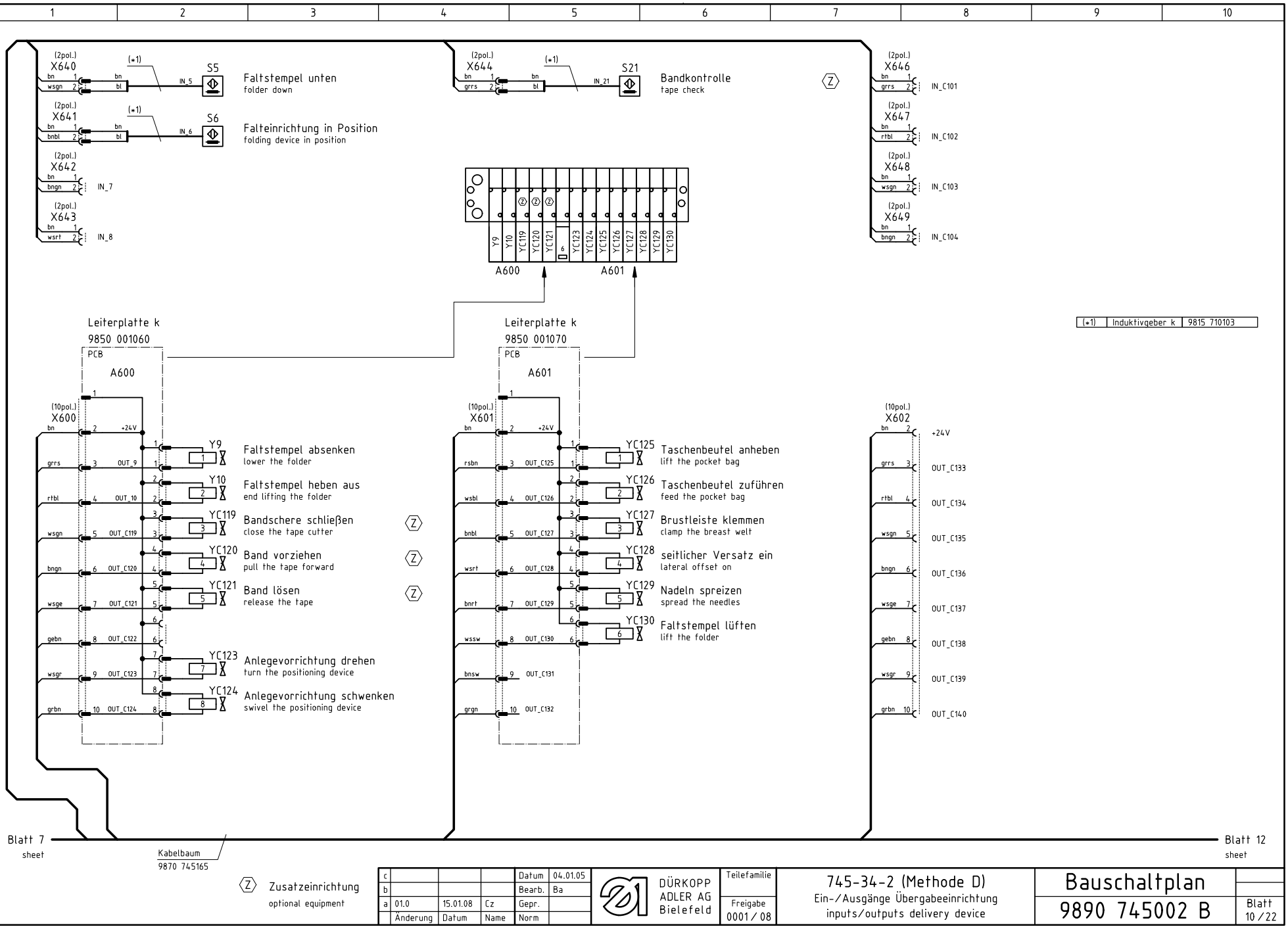

c				Datum	04.01.05	
b				Bearb.	Ba	
a	01.0	15.01.08	Cz	Gepr.		
	Änderung	Datum	Name	Norm		

DÜRKOPP ADLER AG Bielefeld

Teilefamilie

Freigabe 0001 / 08

745-34-2 (Methode D)
Ein-/Ausgänge Übergabeeinrichtung
inputs/outputs delivery device

Bauschaltplan

9890 745002 B

Blatt 10 / 22

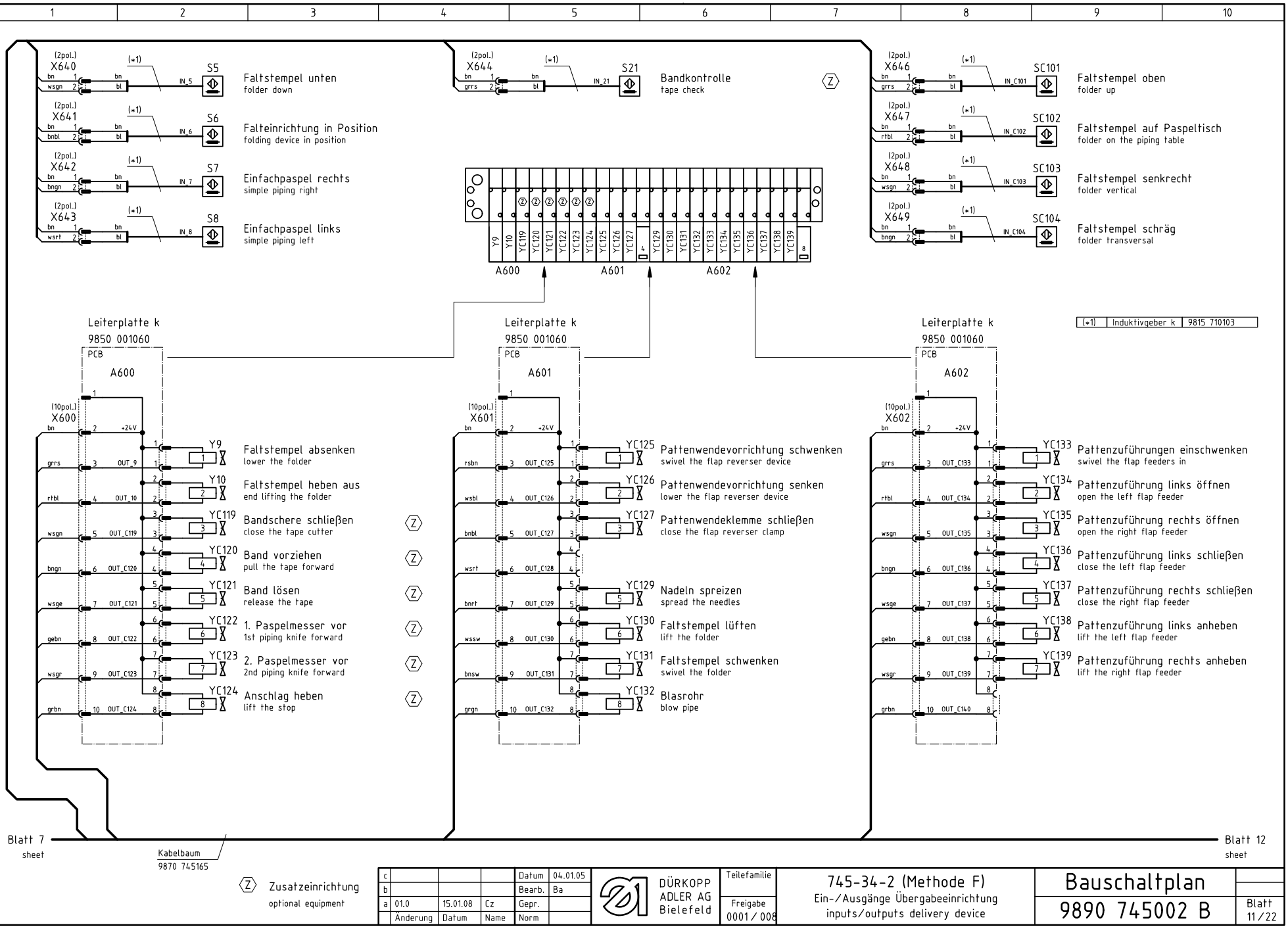

Blatt 7
sheet

Kabelbaum
9870 745165

Blatt 12
sheet

(Z) Zusatzeinrichtung
optional equipment

c				Datum	04.01.05	
b				Bearb.	Ba	
a	01.0	15.01.08	Cz	Gepr.		
	Änderung	Datum	Name	Norm		

DÜRKOPP ADLER AG
Bielefeld

Teilefamilie
Freigabe
0001 / 008

745-34-2 (Methode F)
Ein-/Ausgänge Übergabeeinrichtung
inputs/outputs delivery device

Bauschaltplan

9890 745002 B

Blatt 11 / 22

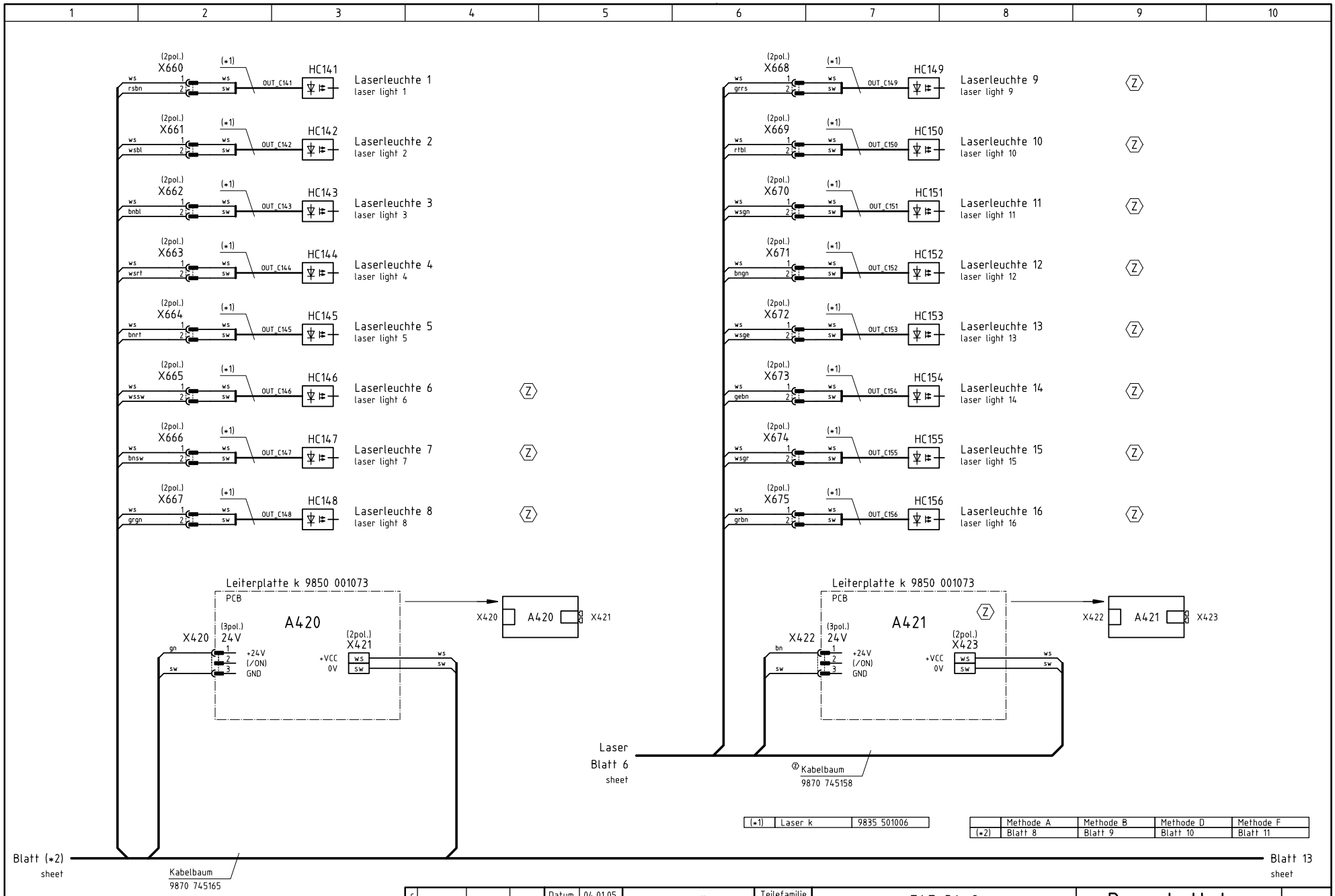
(2pol.) X660 ws 1 rsbn 2 (*1) ws sw OUT_C141 HC141 Laserleuchte 1 laser light 1
(2pol.) X661 ws 1 wsbl 2 (*1) ws sw OUT_C142 HC142 Laserleuchte 2 laser light 2
(2pol.) X662 ws 1 bnbl 2 (*1) ws sw OUT_C143 HC143 Laserleuchte 3 laser light 3
(2pol.) X663 ws 1 wsrt 2 (*1) ws sw OUT_C144 HC144 Laserleuchte 4 laser light 4
(2pol.) X664 ws 1 bnrt 2 (*1) ws sw OUT_C145 HC145 Laserleuchte 5 laser light 5
(2pol.) X665 ws 1 wssw 2 (*1) ws sw OUT_C146 HC146 Laserleuchte 6 laser light 6 Z
(2pol.) X666 ws 1 bnsw 2 (*1) ws sw OUT_C147 HC147 Laserleuchte 7 laser light 7 Z
(2pol.) X667 ws 1 grgn 2 (*1) ws sw OUT_C148 HC148 Laserleuchte 8 laser light 8 Z
(2pol.) X668 ws 1 grrs 2 (*1) ws sw OUT_C149 HC149 Laserleuchte 9 laser light 9 Z
(2pol.) X669 ws 1 rtbl 2 (*1) ws sw OUT_C150 HC150 Laserleuchte 10 laser light 10 Z
(2pol.) X670 ws 1 wsgn 2 (*1) ws sw OUT_C151 HC151 Laserleuchte 11 laser light 11 Z
(2pol.) X671 ws 1 bngn 2 (*1) ws sw OUT_C152 HC152 Laserleuchte 12 laser light 12 Z
(2pol.) X672 ws 1 wsge 2 (*1) ws sw OUT_C153 HC153 Laserleuchte 13 laser light 13 Z
(2pol.) X673 ws 1 gebn 2 (*1) ws sw OUT_C154 HC154 Laserleuchte 14 laser light 14 Z
(2pol.) X674 ws 1 wsgr 2 (*1) ws sw OUT_C155 HC155 Laserleuchte 15 laser light 15 Z
(2pol.) X675 ws 1 grbn 2 (*1) ws sw OUT_C156 HC156 Laserleuchte 16 laser light 16 Z
Leiterplatte k 9850 001073
PCB
A420
X420 (3pol.) 24V gn 1 sw 3 +24V (/ON) GND
(2pol.) X421 +VCC 0V ws sw
X420 A420 X421
Blatt (*2) sheet
Kabelbaum 9870 745165
Leiterplatte k 9850 001073
PCB
A421 Z
X422 (3pol.) 24V bn 1 sw 3 +24V (/ON) GND
(2pol.) X423 +VCC 0V ws sw
X422 A421 X423
Laser Blatt 6 sheet
Kabelbaum 9870 745158
Blatt 13 sheet
Z Zusatzeinrichtung optional equipment
(*1) Laser k 9835 501006
(*2) Methode A Blatt 8 | Methode B Blatt 9 | Methode D Blatt 10 | Methode F Blatt 11
c Datum 04.01.05
b Bearb. Ba
a 01.0 15.01.08 Cz Gepr.
Änderung Datum Name Norm
DÜRKOPP ADLER AG Bielefeld
Teilefamilie
Freigabe 0001 / 08
745-34-2 Laserleuchten laser lights
Bauschaltplan
9890 745002 B
Blatt 12 / 22

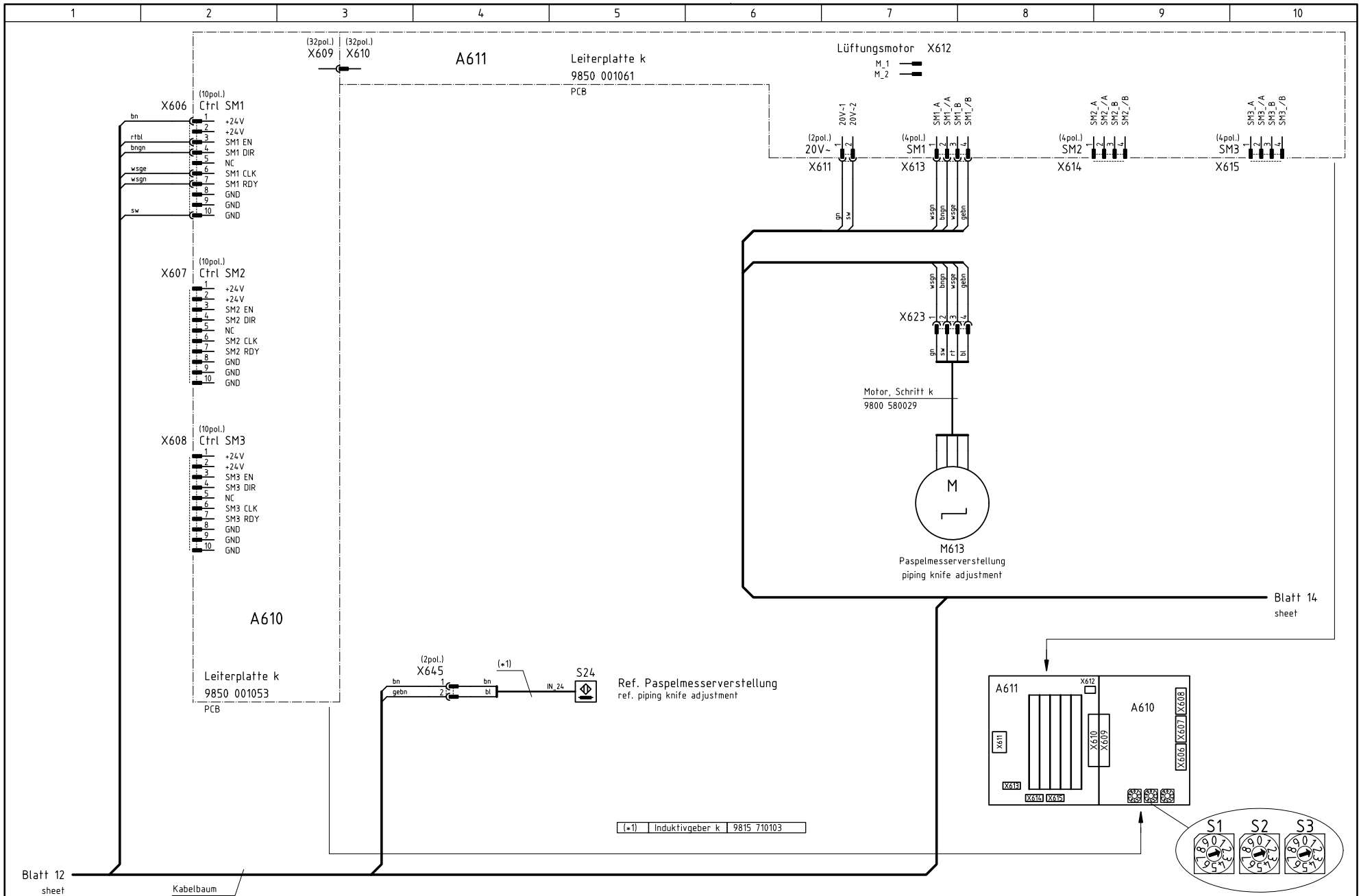

Konfiguration beachten !
observe the configuration !

Zusatzeinrichtung
optional equipment

c				Datum	04.01.05	
b				Bearb.	Ba	
a	01.0	15.01.08	Cz	Gepr.		
	Änderung	Datum	Name	Norm		

DÜRKOPP ADLER AG
Bielefeld

Teilefamilie

Freigabe
0001 / 08

745-34-2
Paspelmesserverstellung
piping knife adjustment

Bauschaltplan

9890 745002 B

Blatt 13 / 22

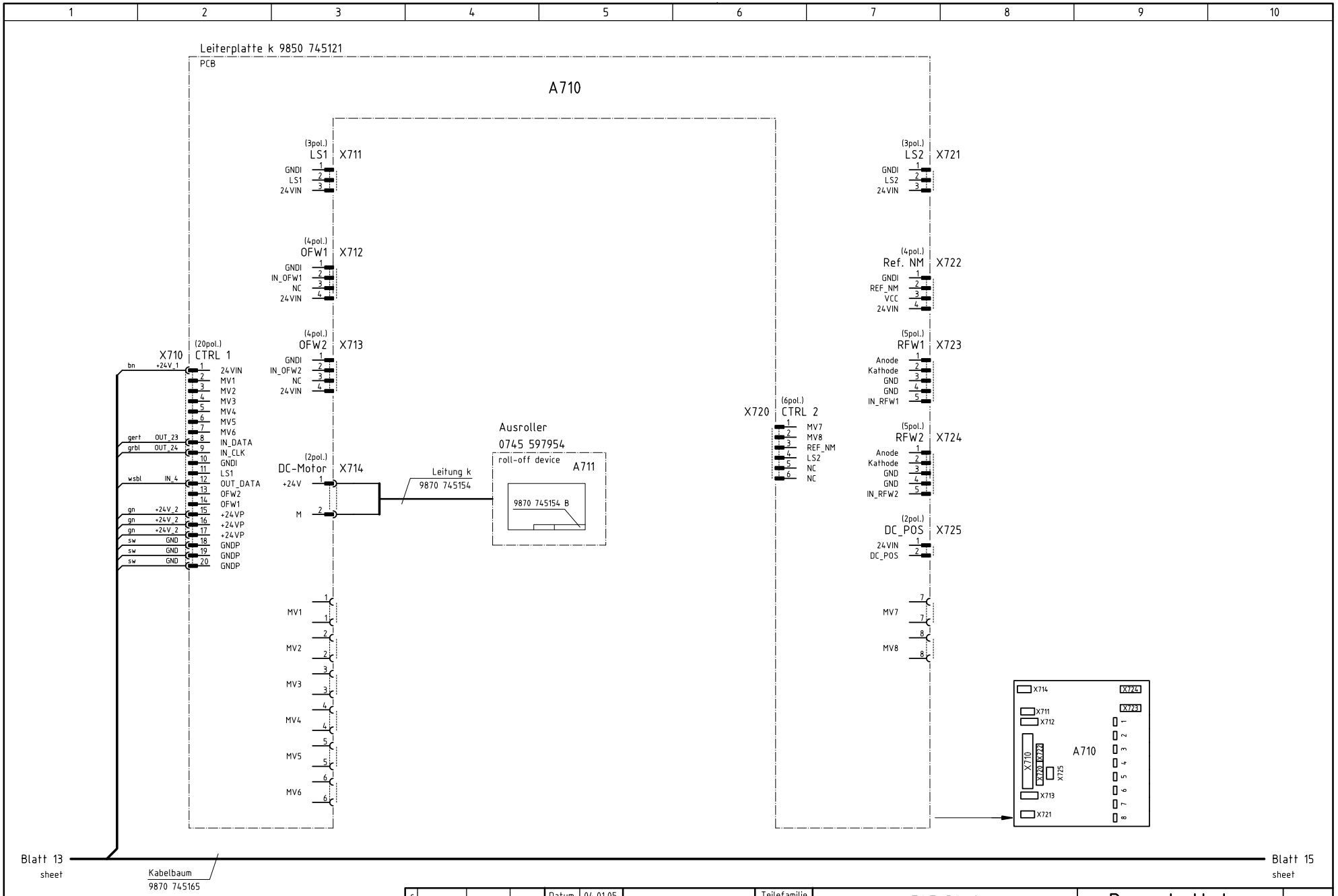

Ⓩ Zusatzeinrichtung
optional equipment

c				Datum	04.01.05	
b				Bearb.	Ba	
a	01.0	15.01.08	Cz	Gepr.		
	Änderung	Datum	Name	Norm		

DÜRKOPP ADLER AG
Bielefeld

Teilefamilie
Freigabe 0001 / 08

745-34-2
Ausroller
roll-off device

Ⓩ

Bauschaltplan

9890 745002 B

Blatt 14 / 22

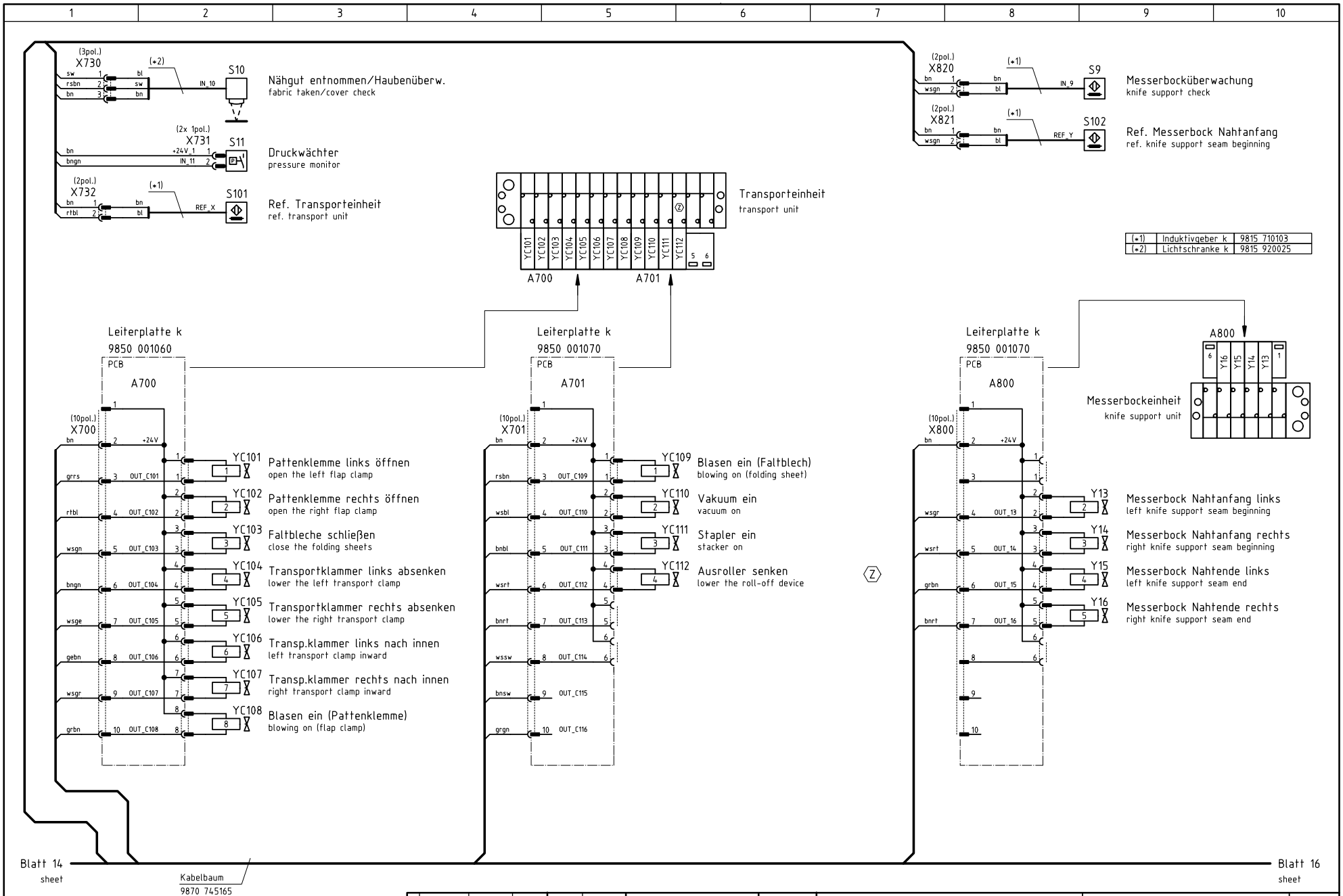

c				Datum	04.01.05	
b				Bearb.	Ba	
a	01.0	15.01.08	Cz	Gepr.		
	Änderung	Datum	Name	Norm		

DÜRKOPP ADLER AG Bielefeld

Teilefamilie

Freigabe 0001 / 08

745-34-2

Ein-/Ausg. Transporteinheit, Messerbockeinheit

I/O transport unit, knife support unit

Bauschaltplan

9890 745002 B

Blatt 15 / 22

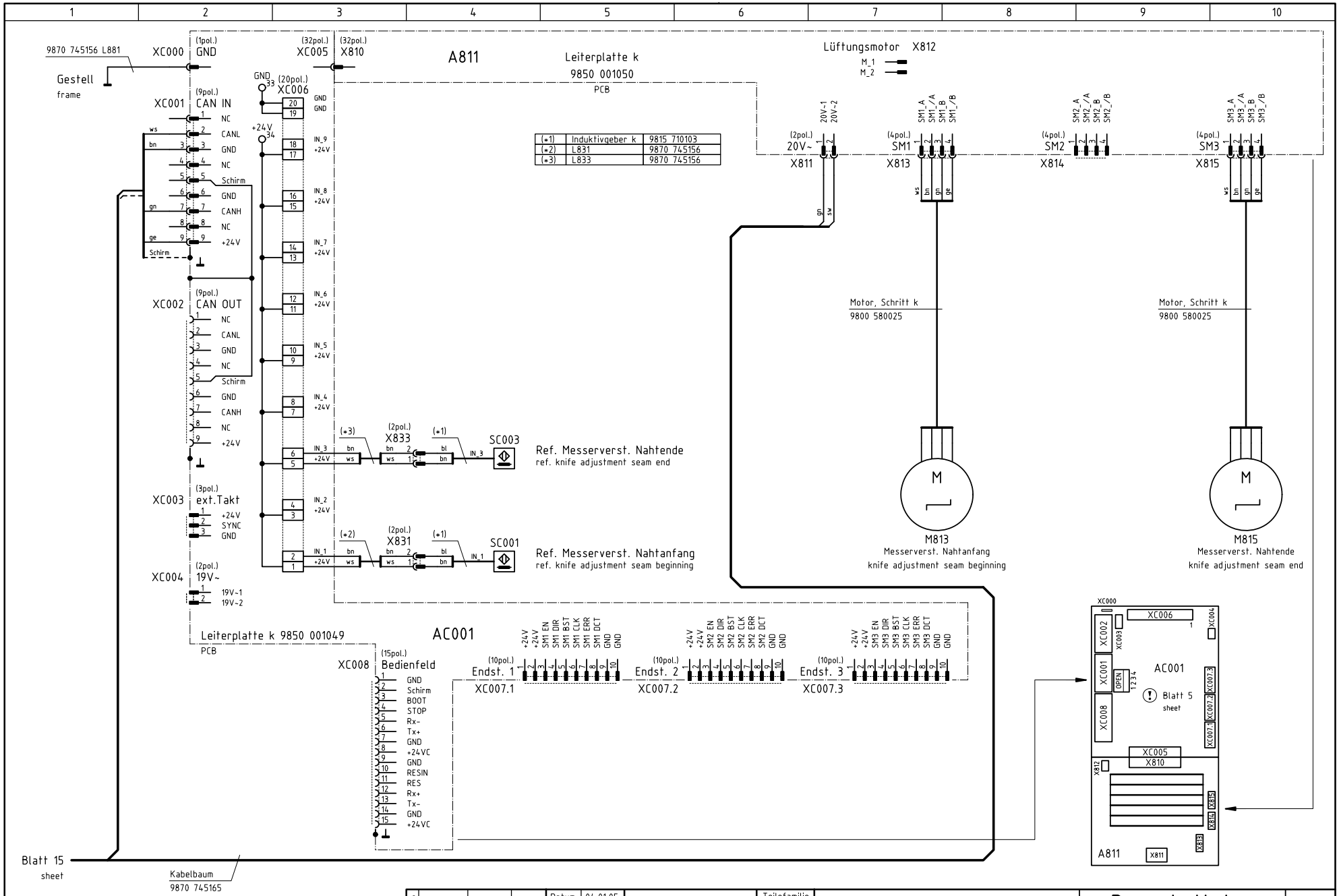

c				Datum	04.01.05	
b				Bearb.	Ba	
a	01.0	15.01.08	Cz	Gepr.		
	Änderung	Datum	Name	Norm		

DÜRKOPP ADLER AG
Bielefeld

Teilefamilie
Freigabe 0001 / 08

745-34-2
Messerverstellung Messerbockeinheit
knife adjustment knife support unit

Bauschaltplan

9890 745002 B

Blatt 16 / 22

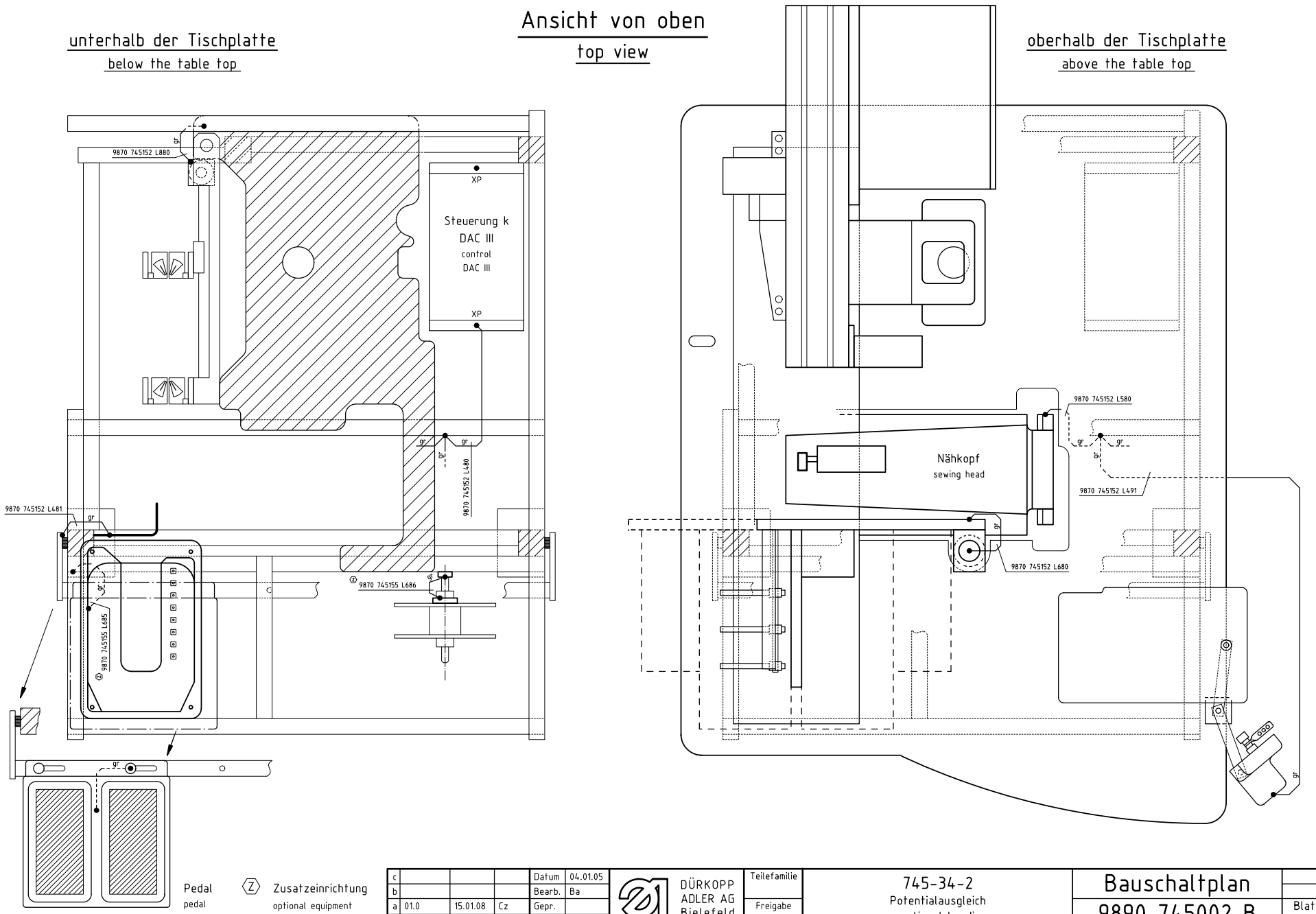

c				Datum	04.01.05	
b				Bearb.	Ba	
a	01.0	15.01.08	Cz	Gepr.		
	Änderung	Datum	Name	Norm		

DÜRKOPP ADLER AG
Bielefeld

Teilefamilie

Freigabe
0001 / 08

745-34-2
Potentialausgleich
operational bondings

Bauschaltplan

9890 745002 B

Blatt
17 / 22

A2	A2-X410>X170
A3	IN_13: X411/4>X120t/4 +24V: X411/1,2,3>X120t/21 (+24V_1) IN_14: X411/7>X120t/17 IN_15: X411/6>X120t/5 IN_16: X411/8>X120t/18
A4	+24V: X412/1>X140t/1 (+24V_2) GND: X412/2>X140t/2
A420	+24V: A420-X420/1>X140t/1 (+24V_2) GND: A420-X420/3>X140t/2
A421 Ⓩ	+24V: A421-X422/1>XC111/8>XC104/1>X120t/1 (+24V_1) GND: A421-X422/3>XC111/11>XC104/2>X120t/13
A510	24VIN: A510-X510/1>X120b/1 (+24V_1) GNDI: A510-X510/10>X120b/14 (GND) +24VP: A510-X510/15,16,17>X140t/1 (+24V_2) GNDP: A510-X510/18,19,20>X140t/2 (GND) Ctrl: A510-X510/8,9,12>X100b/2,3/X120b/3 (OUT_17,OUT_18,IN_3)
A600	+24V: A600-X600/2>XC109/10>XC104/1>X120t/1 (+24V_1)
A601	+24V: A601-X601/2>XC109/12>XC104/1>X120t/1 (+24V_1)
A602	+24V: A602-X602/2>XC110/10>XC104/1>X120t/1 (+24V_1) *Meth.B,F*
A610 Ⓩ	Ctrl SM1: A610-X606>X100t (Stepper 4) Ctrl SM2: A610-X607 Ctrl SM3: A610-X608
A611 Ⓩ	20V~1: A611-X611/1>X140t/1 (+24V_2) Ctrl: A610 20V~2: A611-X611/2>X140t/2 (GND)
A700	+24V: A700-X700/2>XC108/10>XC104/1>X120t/1 (+24V_1)
A701	+24V: A701-X701/2>XC108/12>XC104/1>X120t/1 (+24V_1)
A710 Ⓩ	24VIN: A710-X710/1>X100b/1 (+24V_1) +24VP: A710-X710/15,16,17>X140t/1 (+24V_2) GNDP: A710-X710/18,19,20>X140t/2 (GND) Ctrl: A710-X710/8,9,12>X100b/13,14/X120b/16 (OUT_23,OUT_24,IN_4)
A711 Ⓩ	>A710-X714 Ctrl: A710
A800	+24V: A800-X800/2>X120t/1 (+24V_1)
A811 Ⓩ	20V~1: A811-X811/1>X140t/1 (+24V_2) Ctrl: AC001 20V~2: A811-X811/2>X140t/2 (GND)

AC001 Ⓩ	Ctrl: XC001>AC101-XC102 (CAN)
AC101	+24V: XC104/1>X120t/1 (+24V_1) GND: XC104/2>X120t/13 Ctrl: XC101>X150t (CAN)

HC141	>X660/2>XC110/13 (OUT_C141) Ctrl: AC101 +3,5V: X660/1>A420-X421/ws (+VCC)
HC142	>X661/2>XC110/14 (OUT_C142) Ctrl: AC101 +3,5V: X661/1>A420-X421/ws (+VCC)
HC143	>X662/2>XC110/15 (OUT_C143) Ctrl: AC101 +3,5V: X662/1>A420-X421/ws (+VCC)
HC144	>X663/2>XC110/16 (OUT_C144) Ctrl: AC101 +3,5V: X663/1>A420-X421/ws (+VCC)
HC145	>X664/2>XC110/17 (OUT_C145) Ctrl: AC101 +3,5V: X664/1>A420-X421/ws (+VCC)
HC146 Ⓩ	>X665/2>XC110/18 (OUT_C146) Ctrl: AC101 +3,5V: X665/1>A420-X421/ws (+VCC)
HC147 Ⓩ	>X666/2>XC110/19 (OUT_C147) Ctrl: AC101 +3,5V: X666/1>A420-X421/ws (+VCC)
HC148 Ⓩ	>X667/2>XC110/20 (OUT_C148) Ctrl: AC101 +3,5V: X667/1>A420-X421/ws (+VCC)
HC149 Ⓩ	>X668/2>XC111/1 (OUT_C149) Ctrl: AC101 +3,5V: X668/1>A421-X423/ws (+VCC)
HC150 Ⓩ	>X669/2>XC111/2 (OUT_C150) Ctrl: AC101 +3,5V: X669/1>A421-X423/ws (+VCC)
HC151 Ⓩ	>X670/2>XC111/3 (OUT_C151) Ctrl: AC101 +3,5V: X670/1>A421-X423/ws (+VCC)
HC152 Ⓩ	>X671/2>XC111/4 (OUT_C152) Ctrl: AC101 +3,5V: X671/1>A421-X423/ws (+VCC)
HC153 Ⓩ	>X672/2>XC111/13 (OUT_C153) Ctrl: AC101 +3,5V: X672/1>A421-X423/ws (+VCC)
HC154 Ⓩ	>X673/2>XC111/14 (OUT_C154) Ctrl: AC101 +3,5V: X673/1>A421-X423/ws (+VCC)
HC155 Ⓩ	>X674/2>XC111/15 (OUT_C155) Ctrl: AC101 +3,5V: X674/1>A421-X423/ws (+VCC)
HC156 Ⓩ	>X675/2>XC111/16 (OUT_C156) Ctrl: AC101 +3,5V: X675/1>A421-X423/ws (+VCC)

M1	>X20 (SD)
M1.1	>X300b (En SD)
M2	>X705>X30 (X)
M2.2	>X706>X300t (En X)
M3	>X805>X40 (Y)
M4 Ⓩ	>X630>X50 (Z)
M510	>A510-X514 Ctrl: A510
M613 Ⓩ	>X623>A611-X613 Ctrl: A611 (SM1)
M813 Ⓩ	>A811-X813 Ctrl: A811 (SM1)
M815 Ⓩ	>A811-X815 Ctrl: A811 (SM3)

S1	>A510-X512/2 Ctrl: A510-X510/14>X120b/2 (IN_1) +24V: A510-X512/4 (24VIN)>A510-X510/1>X120b/1 (+24V_1) GND: A510-X512/1 (GNDI)>A510-X510/10>X120b/14 (GND)
S2	>A510-X513/2 Ctrl: A510-X510/13>X120b/15 (IN_2) +24V: A510-X513/4 (24VIN)>A510-X510/1>X120b/1 (+24V_1) GND: A510-X513/1 (GNDI)>A510-X510/10>X120b/14 (GND)
S5	>X640/2>X120b/4 (IN_5) +24V: X640/1>X120b/21 (+24V_1)
S6	>X641/2>X120b/17 (IN_6) +24V: X641/1>X120b/21 (+24V_1)
S7	>X642/2>X120b/5 (IN_7) +24V: X642/1>X120b/21 (+24V_1) *Meth.A,B,F*
S8	>X643/2>X120b/18 (IN_8) +24V: X643/1>X120b/21 (+24V_1) *Meth.A,B,F*
S9	>X820/2>X120t/2 (IN_9) +24V: X820/1>X120t/8 (+24V_1)
S10	>X730/2>X120t/15 (IN_10) +24V: X730/3>X120t/8 (+24V_1) GND: X730/1>X120t/14
S11	>X731/2>X120t/3 (IN_11) +24V: X730/3>X120t/8 (+24V_1)
S13	>A3-X411/4>X120t/4 (IN_13) +24V: A3-X411/1,2,3>X120t/21 (+24V_1)
S14	>A3-X411/7>X120t/17 (IN_14) +24V: A3-X411/1,2,3>X120t/21 (+24V_1)
S15	>A3-X411/6>X120t/5 (IN_15) +24V: A3-X411/1,2,3>X120t/21 (+24V_1)
S16	>A3-X411/8>X120t/18 (IN_16) +24V: A3-X411/1,2,3>X120t/21 (+24V_1)
S17	>A510-X511/2>A510-X510/11>X100b/4 (IN_17) +24V: A510-X511/3 (24VIN)>A510-X510/1>X120b/1 (+24V_1) GND: A510-X511/1 (GNDI)>A510-X510/10>X120b/14 (GND)
S20 Ⓩ	>A510-X521/2>A510-X520/4>X100b/15 (IN_20) +24V: A510-X521/3 (24VIN)>A510-X510/1>X120b/1 (+24V_1) GND: A510-X521/1 (GNDI)>A510-X510/10>X120b/14 (GND)
S21 Ⓩ	>X644/2>X100t/4 (IN_21) +24V: X644/1>X100t/1 (+24V_1)
S24 Ⓩ	>X645/2>X100t/15 (IN_24) *Meth.B,F* +24V: X645/1>X100t/1 (+24V_1)
S100	>X530/3>A510-X522/2>A510-X520/3>X140b/3 (REF_NM) +5V: X530/1>A510-X522/3 (VCC) GND: X530/2>A510-X522/1 (GNDI)>A510-X510/10>X120b/14 (GND)
S101	>X732/2>X140b/4 (REF_X) +24V: X732/1>X140b/1 (+24V_1)
S102	>X821/2>X140b/5 (REF_Y) +24V: X821/1>X140b/1 (+24V_1)
S110	A510-X523/5 Anode: A510-X523/1 GND: A510-X523/4 Kathode: A510-X523/2 Ctrl: A510
S111	A510-X524/5 Anode: A510-X524/1 GND: A510-X524/4 Kathode: A510-X524/2 Ctrl: A510

SC001 Ⓩ	>X831/2>XC006/2 (IN_C001) Ctrl: AC001 +24V: X831/1>XC006/1
SC003 Ⓩ	>X833/2>XC006/6 (IN_C003) Ctrl: AC001 +24V: X833/1>XC006/5
SC101	>X646/2>XC105/3 (IN_C101) Ctrl: AC101 *Meth.B,F* +24V: X646/1>XC105/12>XC104/1>X120t/1 (+24V_1)
SC102	>X647/2>XC105/4 (IN_C102) Ctrl: AC101 *Meth.B,F* +24V: X647/1>XC105/12>XC104/1>X120t/1 (+24V_1)
SC103	>X648/2>XC105/5 (IN_C103) Ctrl: AC101 *Meth.B,F* +24V: X648/1>XC105/12>XC104/1>X120t/1 (+24V_1)
SC104	>X649/2>XC105/6 (IN_C104) Ctrl: AC101 *Meth.B,F* +24V: X649/1>XC105/12>XC104/1>X120t/1 (+24V_1)

Y1	>A510-1>A510-X510/2>X120b/9 (OUT_1) +24V: A510-1 (24VIN)>A510-X510/1>X120b/1 (+24V_1)
Y2	>A510-2>A510-X510/3>X120b/22 (OUT_2) +24V: A510-2 (24VIN)>A510-X510/1>X120b/1 (+24V_1)
Y3	>A510-3>A510-X510/4>X120b/10 (OUT_3) +24V: A510-3 (24VIN)>A510-X510/1>X120b/1 (+24V_1)
Y4	>A510-4>A510-X510/5>X120b/23 (OUT_4) +24V: A510-4 (24VIN)>A510-X510/1>X120b/1 (+24V_1)
Y5	>A510-5>A510-X510/6>X120b/11 (OUT_5) +24V: A510-5 (24VIN)>A510-X510/1>X120b/1 (+24V_1)
Y6	>A510-6>A510-X510/7>X120b/24 (OUT_6) +24V: A510-6 (24VIN)>A510-X510/1>X120b/1 (+24V_1)
Y7	>A510-7>A510-X520/1>X120b/12 (OUT_7) +24V: A510-7 (24VIN)>A510-X510/1>X120b/1 (+24V_1)
Y8	>A510-8>A510-X520/2>X120b/25 (OUT_8) +24V: A510-8 (24VIN)>A510-X510/1>X120b/1 (+24V_1)
Y9	>A600-1>A600-X600/3>X120t/9 (OUT_9) +24V: A600-1>A600-X600/2>XC109/10>XC104/1>X120t/1 (+24V_1)
Y10	>A600-2>A600-X600/4>X120t/22 (OUT_10) +24V: A600-2>A600-X600/2>XC109/10>XC104/1>X120t/1 (+24V_1)
Y13	>A800-2>A800-X800/4>X120t/11 (OUT_13) +24V: A800-2>A800-X800/2>X120t/1 (+24V_1)
Y14	>A800-3>A800-X800/5>X120t/24 (OUT_14) +24V: A800-3>A800-X800/2>X120t/1 (+24V_1)
Y15	>A800-4>A800-X800/6>X120t/12 (OUT_15) +24V: A800-4>A800-X800/2>X120t/1 (+24V_1)
Y16	>A800-5>A800-X800/7>X120t/25 (OUT_16) +24V: A800-5>A800-X800/2>X120t/1 (+24V_1)

YC101	>A700-1>A700-X700/3>XC108/1 (OUT_C101) Ctrl: AC101 +24V: A700-1>A700-X700/2>XC108/10>XC104/1>X120t/1 (+24V_1)
YC102	>A700-2>A700-X700/4>XC108/2 (OUT_C102) Ctrl: AC101 +24V: A700-2>A700-X700/2>XC108/10>XC104/1>X120t/1 (+24V_1)
YC103	>A700-3>A700-X700/5>XC108/3 (OUT_C103) Ctrl: AC101 +24V: A700-3>A700-X700/2>XC108/10>XC104/1>X120t/1 (+24V_1)
YC104	>A700-4>A700-X700/6>XC108/4 (OUT_C104) Ctrl: AC101 +24V: A700-4>A700-X700/2>XC108/10>XC104/1>X120t/1 (+24V_1)
YC105	>A700-5>A700-X700/7>XC108/5 (OUT_C105) Ctrl: AC101 +24V: A700-5>A700-X700/2>XC108/10>XC104/1>X120t/1 (+24V_1)
YC106	>A700-6>A700-X700/8>XC108/6 (OUT_C106) Ctrl: AC101 +24V: A700-6>A700-X700/2>XC108/10>XC104/1>X120t/1 (+24V_1)
YC107	>A700-7>A700-X700/9>XC108/7 (OUT_C107) Ctrl: AC101 +24V: A700-7>A700-X700/2>XC108/10>XC104/1>X120t/1 (+24V_1)
YC108	>A700-8>A700-X700/10>XC108/8 (OUT_C108) Ctrl: AC101 +24V: A700-8>A700-X700/2>XC108/10>XC104/1>X120t/1 (+24V_1)
YC109	>A701-1>A701-X701/3>XC108/13 (OUT_C109) Ctrl: AC101 +24V: A701-1>A701-X701/2>XC108/12>XC104/1>X120t/1 (+24V_1)
YC110	>A701-2>A701-X701/4>XC108/14 (OUT_C110) Ctrl: AC101 +24V: A701-2>A701-X701/2>XC108/12>XC104/1>X120t/1 (+24V_1)
YC111	>A701-3>A701-X701/5>XC108/15 (OUT_C111) Ctrl: AC101 +24V: A701-3>A701-X701/2>XC108/12>XC104/1>X120t/1 (+24V_1)
YC112 Ⓩ	>A701-4>A701-X701/6>XC108/16 (OUT_C112) Ctrl: AC101 +24V: A701-4>A701-X701/2>XC108/12>XC104/1>X120t/1 (+24V_1)
YC119 Ⓩ	>A600-3>A600-X600/5>XC109/3 (OUT_C119) Ctrl: AC101 +24V: A600-3>A600-X600/2>XC109/10>XC104/1>X120t/1 (+24V_1)
YC120 Ⓩ	>A600-4>A600-X600/6>XC109/4 (OUT_C120) Ctrl: AC101 +24V: A600-4>A600-X600/2>XC109/10>XC104/1>X120t/1 (+24V_1)
YC121 Ⓩ	>A600-5>A600-X600/7>XC109/5 (OUT_C121) Ctrl: AC101 +24V: A600-5>A600-X600/2>XC109/10>XC104/1>X120t/1 (+24V_1)
YC122 Ⓩ	>A600-6>A600-X600/8>XC109/6 (OUT_C122) Ctrl: AC101 *Meth.A,B,F* +24V: A600-6>A600-X600/2>XC109/10>XC104/1>X120t/1 (+24V_1)
YC123	>A600-7>A600-X600/9>XC109/7 (OUT_C123) Ctrl: AC101 *Meth.D* +24V: A600-7>A600-X600/2>XC109/10>XC104/1>X120t/1 (+24V_1)
" Ⓩ	" *Meth.A,B,F*
YC124	>A600-8>A600-X600/10>XC109/8 (OUT_C124) Ctrl: AC101 *Meth.D* +24V: A600-8>A600-X600/2>XC109/10>XC104/1>X120t/1 (+24V_1)
" Ⓩ	" *Meth.B,F*
YC125	>A601-1>A601-X601/3>XC109/13 (OUT_C125) Ctrl: AC101 *Meth.D,F* +24V: A601-1>A601-X601/2>XC109/12>XC104/1>X120t/1 (+24V_1)
" Ⓩ	" *Meth.A,B*
YC126	>A601-2>A601-X601/4>XC109/14 (OUT_C126) Ctrl: AC101 *Meth.D,F* +24V: A601-2>A601-X601/2>XC109/12>XC104/1>X120t/1 (+24V_1)
" Ⓩ	" *Meth.A,B*
YC127	>A601-3>A601-X601/5>XC109/15 (OUT_C127) Ctrl: AC101 *Meth.D,F* +24V: A601-3>A601-X601/2>XC109/12>XC104/1>X120t/1 (+24V_1)
" Ⓩ	" *Meth.A,B*
YC128	>A601-4>A601-X601/6>XC109/16 (OUT_C128) Ctrl: AC101 *Meth.D* +24V: A601-4>A601-X601/2>XC109/12>XC104/1>X120t/1 (+24V_1)
" Ⓩ	" *Meth.A,B*
YC129	>A601-5>A601-X601/7>XC109/17 (OUT_C129) Ctrl: AC101 *Meth.B,D,F* +24V: A601-5>A601-X601/2>XC109/12>XC104/1>X120t/1 (+24V_1)
YC130	>A601-6>A601-X601/8>XC109/18 (OUT_C130) Ctrl: AC101 *Meth.B,D,F* +24V: A601-6>A601-X601/2>XC109/12>XC104/1>X120t/1 (+24V_1)
YC131	>A601-7>A601-X601/9>XC109/19 (OUT_C131) Ctrl: AC101 *Meth.B,F* +24V: A601-7>A601-X601/2>XC109/12>XC104/1>X120t/1 (+24V_1)
YC132	>A601-8>A601-X601/10>XC109/20 (OUT_C132) Ctrl: AC101 *Meth.B,F* +24V: A601-8>A601-X601/2>XC109/12>XC104/1>X120t/1 (+24V_1)
YC133	>A602-1>A602-X602/3>XC110/1 (OUT_C133) Ctrl: AC101 *Meth.B,F* +24V: A602-1>A602-X602/2>XC110/10>XC104/1>X120t/1 (+24V_1)
YC134	>A602-2>A602-X602/4>XC110/2 (OUT_C134) Ctrl: AC101 *Meth.B,F* +24V: A602-2>A602-X602/2>XC110/10>XC104/1>X120t/1 (+24V_1)
YC135	>A602-3>A602-X602/5>XC110/3 (OUT_C135) Ctrl: AC101 *Meth.B,F* +24V: A602-3>A602-X602/2>XC110/10>XC104/1>X120t/1 (+24V_1)
YC136	>A602-4>A602-X602/6>XC110/4 (OUT_C136) Ctrl: AC101 *Meth.B,F* +24V: A602-4>A602-X602/2>XC110/10>XC104/1>X120t/1 (+24V_1)
YC137	>A602-5>A602-X602/7>XC110/5 (OUT_C137) Ctrl: AC101 *Meth.B,F* +24V: A602-5>A602-X602/2>XC110/10>XC104/1>X120t/1 (+24V_1)
YC138	>A602-6>A602-X602/8>XC110/6 (OUT_C138) Ctrl: AC101 *Meth.B,F* +24V: A602-6>A602-X602/2>XC110/10>XC104/1>X120t/1 (+24V_1)
YC139	>A602-7>A602-X602/9>XC110/7 (OUT_C139) Ctrl: AC101 *Meth.F* +24V: A602-7>A602-X602/2>XC110/10>XC104/1>X120t/1 (+24V_1)

Ⓩ Zusatzeinrichtung
optional equipment

c				Datum	04.01.05
b				Bearb.	Ba
a	01.0	15.01.08	Cz	Gepr.	
	Änderung	Datum	Name	Norm	

DÜRKOPP ADLER AG
Bielefeld

Teilefamilie
Freigabe 0001 / 08

745-34-2
Betriebsmittel
equipment

Bauschaltplan

9890 745002 B

Blatt 18 / 22

1	2	3	4	5	6	7	8	9	10

Verbindung/ connection	Punkt/ point	Blatt/ sheet
W	X20/1	2
	M1/1	2
V	X20/2	2
	M1/2	2
U	X20/3	2
	M1/3	2
PE	X20/4	2
	M1/4	2
PH_X_A1	X30/1	2
	M2-X705/1	2
	M2-X705/2	2
PH_X_A2	X30/2	2
	M2-X705/5	2
	M2-X705/6	2
PH_X_B1	X30/3	2
	M2-X705/7	2
	M2-X705/8	2
PH_X_B2	X30/4	2
	M2-X705/3	2
	M2-X705/4	2
PE	X30/5	2
	Gehäuse	2
PH_Y_A1	X40/1	2
	M3-X805/1	2
PH_Y_A2	X40/2	2
	M3-X805/2	2
PH_Y_B1	X40/3	2
	M3-X805/3	2
PH_Y_B2	X40/4	2
	M3-X805/4	2
PE	X40/5	2
	Gehäuse	2
PH_Z_A1	X50/1	2
	M4-X630/1	2
PH_Z_A2	X50/2	2
	M4-X630/3	2
PH_Z_B1	X50/3	2
	M4-X630/6	2
PH_Z_B2	X50/4	2
	M4-X630/8	2
PE	X50/5	2

Nähmotor Schrittmotore
sewing motor stepping motors

Verbindung/ connection	Punkt/ point	Blatt/ sheet
+24V_1	X100t/1	3
Meth.A	S21-X644/1	8
Meth.B	S21-X644/1	9
Meth.D	S21-X644/1	10
Meth.F	S21-X644/1	11
	A610-X606/1	13
	S24-X645/1	13
OUT_25	X100t/2	3
OUT_26	X100t/3	3
IN_21	X100t/4	3
Meth.A	S21-X644/2	8
Meth.B	S21-X644/2	9
Meth.D	S21-X644/2	10
Meth.F	S21-X644/2	11
SM4 EN	X100t/5	3
	A610-X606/3	13
SM4 BST	X100t/6	3
SM4 RDY	X100t/7	3
	A610-X606/7	13
+24V_1	X100t/8	3
OUT_29	X100t/9	3
OUT_30	X100t/10	3
IN_23	X100t/11	3
GND	X100t/12	3
	A610-X606/10	13
SM4 DIR	X100t/13	3
	A610-X606/4	13
SM4 CLK	X100t/14	3
	A610-X606/6	13
IN_24	X100t/15	3
	S24-X645/2	13
+24V_1	X100b/1	3
	A710-X710/1	14
OUT_17	X100b/2	3
	A510-X510/8	7
OUT_18	X100b/3	3
	A510-X510/9	7
IN_17	X100b/4	3
	A510-X510/11	7
OUT_19	X100b/5	3
OUT_20	X100b/6	3
IN_18	X100b/7	3
+24V_1	X100b/8	3
OUT_21	X100b/9	3
OUT_22	X100b/10	3
IN_19	X100b/11	3
GND	X100b/12	3
OUT_23	X100b/13	3
	A710-X710/8	14
OUT_24	X100b/14	3
	A710-X710/9	14
IN_20	X100b/15	3
	A510-X520/4	7

Stepper Signale
stepper signals

Verbindung/ connection	Punkt/ point	Blatt/ sheet
+5V	X110/1	3
MRST	X110/2	3
MTST	X110/3	3
CLK	X110/4	3
GND	X110/5	3
T4IN	X110/6	3
5V Opto	X110/7	3
Anode	X110/8	3
GND Opto	X110/9	3

Diag-Schnittstelle
test interface

Verbindung/ connection	Punkt/ point	Blatt/ sheet
+24V_1	X120t/1	3
	XC105/13	6
	XC108/11	6
	XC104/1	6
	A800-X800/2	15
IN_9	X120t/2	3
	S9-X820/2	15
IN_11	X120t/3	3
	S11-X731/2	15
IN_13	X120t/4	3
	A3-X411/4	3
IN_15	X120t/5	3
	A3-X411/6	3
U_CONST	X120t/6	3
IN_ANA_2	X120t/7	3
+24V_1	X120t/8	3
	S10-X730/3	15
	S11-X731/1	15
	S9-X820/1	15
OUT_9	X120t/9	3
Meth.A	A600-X600/3	8
Meth.B	A600-X600/3	9
Meth.D	A600-X600/3	10
Meth.F	A600-X600/3	11
OUT_11	X120t/10	3
OUT_13	X120t/11	3
	A800-X800/4	15
OUT_15	X120t/12	3
	A800-X800/6	15
GND	X120t/13	3
	XC104/2	6
	XC109/11	6
	A420-X421/sw	12

Verbindung/ connection	Punkt/ point	Blatt/ sheet
GND	X120t/14	3
	S10-X730/1	15
IN_10	X120t/15	3
	S10-X730/2	15
IN_12	X120t/16	3
IN_14	X120t/17	3
	A3-X411/7	3
IN_16	X120t/18	3
	A3-X411/8	3
GND	X120t/19	3
IN_ANA_4	X120t/20	3
+24V_1	X120t/21	3
	A3-X411/1	3
	A3-X411/2	3
	A3-X411/3	3
OUT_10	X120t/22	3
Meth.A	A600-X600/4	8
Meth.B	A600-X600/4	9
Meth.D	A600-X600/4	10
Meth.F	A600-X600/4	11
OUT_12	X120t/23	3
OUT_14	X120t/24	3
	A800-X800/5	15
OUT_16	X120t/25	3
	A800-X800/7	15
+24V_1	X120b/1	3
	A510-X510/1	7
IN_1	X120b/2	3
	A510-X510/14	7
IN_3	X120b/3	3
	A510-X510/12	7
IN_5	X120b/4	3
Meth.A	S5-X640/2	8
Meth.B	S5-X640/2	9
Meth.D	S5-X640/2	10
Meth.F	S5-X640/2	11
IN_7	X120b/5	3
Meth.A	S7-X642/2	8
Meth.B	S7-X642/2	9
Meth.D	X642/2	10
Meth.F	S7-X642/2	11
I_CONST	X120b/6	3
IN_ANA_1	X120b/7	3
+24V_1	X120b/8	3
OUT_1	X120b/9	3
	A510-X510/2	7
OUT_3	X120b/10	3
	A510-X510/4	7
OUT_5	X120b/11	3
	A510-X510/6	7
OUT_7	X120b/12	3
	A510-X520/1	7

Ein-/Ausgänge
inputs/outputs

Verbindung/ connection	Punkt/ point	Blatt/ sheet
GND	X120b/13	3
GND	X120b/14	3
	A510-X510/10	7
IN_2	X120b/15	3
	A510-X510/13	7
IN_4	X120b/16	3
	A710-X710/12	14
IN_6	X120b/17	3
Meth.A	S6-X641/2	8
Meth.B	S6-X641/2	9
Meth.D	S6-X641/2	10
Meth.F	S6-X641/2	11
IN_8	X120b/18	3
Meth.A	S8-X643/2	8
Meth.B	S8-X643/2	9
Meth.D	X643/2	10
Meth.F	S8-X643/2	11
GND	X120b/19	3
IN_ANA_3	X120b/20	3
+24V_1	X120b/21	3
Meth.A	S5-X640/1	8
"	S6-X641/1	8
"	S7-X642/1	8
"	S8-X643/1	8
Meth.B	S5-X640/1	9
"	S6-X641/1	9
"	S7-X642/1	9
"	S8-X643/1	9
Meth.D	S5-X640/1	10
"	S6-X641/1	10
"	X642/1	10
"	X643/1	10
Meth.F	S5-X640/1	11
"	S6-X641/1	11
"	S7-X642/1	11
"	S8-X643/1	11
OUT_2	X120b/22	3
	A510-X510/3	7
OUT_4	X120b/23	3
	A510-X510/5	7
OUT_6	X120b/24	3
	A510-X510/7	7
OUT_8	X120b/25	3
	A510-X520/2	7

Verbindung/ connection	Punkt/ point	Blatt/ sheet
+24V_2	X140t/1	3
	A4-X412/1	3
	A510-X510/15	7
	A510-X510/16	7
	A510-X510/17	7
	A420-X420/1	12
	A611-X611/1	13
	A710-X710/15	14
	A710-X710/16	14
	A710-X710/17	14
	A811-X811/1	16
GND	X140t/2	3
	A4-X412/2	3
	A510-X510/18	7
	A510-X510/19	7
	A510-X510/20	7
	A420-X420/3	12
	A611-X611/2	13
	A710-X710/18	14
	A710-X710/19	14
	A710-X710/20	14
	A811-X811/2	16
PWM_1	X140t/3	3
PWM_2	X140t/4	3
PWM_3	X140t/5	3
PWM_4	X140t/6	3
+24V_2	X140t/7	3
GND	X140t/8	3
+24V_1	X140b/1	3
	S101-X732/1	15
	S102-X821/1	15
GND	X140b/2	3
REF_NM	X140b/3	3
	A510-X520/3	7
REF_X	X140b/4	3
	S101-X732/2	15
REF_Y	X140b/5	3
	S102-X821/2	15
REF_Z	X140b/6	3
+5V_ADSP	X140b/7	3
GND	X140b/8	3

PWM Ref.-Signale
PWM ref. signals

Verbindung/ connection	Punkt/ point	Blatt/ sheet
GND	X150t/1	3
CANL	X150t/2	3
	R1/1	3
	XC101/2	6
GND	X150t/3	3
	XC101/3	6
NC	X150t/4	3
GND	X150t/5	3
GND	X150t/6	3
CANH	X150t/7	3
	R1/2	3
	XC101/7	6
NC	X150t/8	3
+24V_1	X150t/9	3
	XC101/9	6
RXD TTL	X150b/1	3
RS485 D-	X150b/2	3
CTS TTL	X150b/3	3
RTS TTL	X150b/4	3
GND	X150b/5	3
TXD TTL	X150b/6	3
RS485 D+	X150b/7	3
+5V	X150b/8	3
+24V_1	X150b/9	3

CAN-Schnittstelle BDE-Schnittstelle
CAN interface PDA interface

Verbindung/ connection	Punkt/ point	Blatt/ sheet
DATAT-	X160/1	3
LOADT+	X160/2	3
DATAA-	X160/3	3
LOADA+	X160/4	3
GND	X160/5	3
DATAT+	X160/6	3
CLKT-	X160/7	3
DATAA+	X160/8	3
CLKA-	X160/9	3
GND	X160/10	3
+24V_1	X160/11	3
CLKT+	X160/12	3
LOADT-	X160/13	3
CLKA+	X160/14	3
LOADA-	X160/15	3
GND	X170/1	3
GND	X170/2	3
BOOT	X170/3	3
/XSTOPBF	X170/4	3
	A2-X410/4	3
RxDBF-	X170/5	3
	A2-X410/5	3
TxDBF+	X170/6	3
	A2-X410/6	3
GND	X170/7	3
	A2-X410/7	3
+24V_1	X170/8	3
	A2-X410/8	3
GND	X170/9	3
	A2-X410/9	3
/RESIN_2	X170/10	3
/RESTERM	X170/11	3
	A2-X410/11	3
RxDBF+	X170/12	3
	A2-X410/12	3
TxDBF-	X170/13	3
	A2-X410/13	3
GND	X170/14	3
+24V_1	X170/15	3
	A2-X410/15	3
+24V_1	X201/1	3
IN_SH	X201/2	3

Tastenleiste Bedienfeld sicherer Halt
keypad control panel safety stop

Verbindung/ connection	Punkt/ point	Blatt/ sheet
+5V_ADSP	X300t/1	2
	M2.1-X706/3	2
NC	X300t/2	2
SIG_X_1A	X300t/3	2
	M2.1-X706/2	2
SIG_X_2A	X300t/4	2
	M2.1-X706/4	2
IDX_X_A	X300t/5	2
GND	X300t/6	2
	M2.1-X706/1	2
SIG_X_1B	X300t/7	2
SIG_X_2B	X300t/8	2
IDX_X_B	X300t/9	2
+5V_ADSP	X300b/1	2
	M1.1/1	2
GND	X300b/2	2
	M1.1/2	2
SIG_3A	X300b/3	2
	M1.1/3	2
SIG_1B	X300b/4	2
SIG_1A	X300b/5	2
	M1.1/5	2
SIG_2B	X300b/6	2
SIG_2A	X300b/7	2
	M1.1/7	2
SIG_3B	X300b/8	2
NC	X300b/9	2
+5V_ADSP	X301t/1	2
NC	X301t/2	2
SIG_Z_1A	X301t/3	2
SIG_Z_2A	X301t/4	2
IDX_Z_A	X301t/5	2
GND	X301t/6	2
SIG_Z_1B	X301t/7	2
SIG_Z_2B	X301t/8	2
IDX_Z_B	X301t/9	2
+5V_ADSP	X301b/1	2
NC	X301b/2	2
SIG_Y_1A	X301b/3	2
SIG_Y_2A	X301b/4	2
IDX_Y_A	X301b/5	2
GND	X301b/6	2
SIG_Y_1B	X301b/7	2
SIG_Y_2B	X301b/8	2
IDX_Y_B	X301b/9	2

Encoder Nähmotor Encoder Schrittmotore
encoder sewing motor encoder stepping motors

c				Datum	04.01.05	
b				Bearb.	Ba	
a	01.0	15.01.08	Cz	Gepr.		
	Änderung	Datum	Name	Norm		

DÜRKOPP ADLER AG Bielefeld

Teilefamilie

Freigabe 0001 / 08

745-34-2
Verbindungsliste (DAC III)
connection list (DAC III)

Bauschaltplan

9890 745002 B

Blatt 19 / 22

1	2	3	4	5	6	7	8	9	10

Verbindung/ connection	Punkt/ point	Blatt/ sheet
NC	XC101/1	6
CANL	XC101/2 (s. X150t/2)	19
GND	XC101/3 (s. X150t/3)	19
NC	XC101/4	6
Schirm	XC101/5	6
GND	XC101/6	6
CANH	XC101/7 (s. X150t/7)	19
NC	XC101/8	6
+24V	XC101/9 (s. X150t/9)	19

NC	XC102/1	6
CANL	XC102/2	6
	XC001/2	16
GND	XC102/3	6
	XC001/3	16
NC	XC102/4	6
Schirm	XC102/5	6
GND	XC102/6	6
CANH	XC102/7	6
	XC001/7	16
NC	XC102/8	6
+24V	XC102/9	6
	XC001/9	16

NC	XC103/1	6
TxD	XC103/2	6
RxD	XC103/3	6
DTR	XC103/4	6
GND	XC103/5	6
NC	XC103/6	6
RTS	XC103/7	6
NC	XC103/8	6
NC	XC103/9	6

+24V	XC104/1 (s. X120t/1)	19
GND	XC104/2 (s. X120t/13)	19

CAN
RS232
24V

CAN
RS232
24V

Verbindung/ connection	Punkt/ point	Blatt/ sheet
EXT1	XC105/1	6
EXT2	XC105/2	6
IN_C101	XC105/3	6
Meth.A	X646/2	8
Meth.B	SC101-X646/2	9
Meth.D	X646/2	10
Meth.F	SC101-X646/2	11
IN_C102	XC105/4	6
Meth.A	X647/2	8
Meth.B	SC102-X647/2	9
Meth.D	X647/2	10
Meth.F	SC102-X647/2	11
IN_C103	XC105/5	6
Meth.A	X648/2	8
Meth.B	SC103-X648/2	9
Meth.D	X648/2	10
Meth.F	SC103-X648/2	11
IN_C104	XC105/6	6
Meth.A	X649/2	8
Meth.B	SC104-X649/2	9
Meth.D	X649/2	10
Meth.F	SC104-X649/2	11
IN_C105	XC105/7	6
IN_C106	XC105/8	6
IN_C107	XC105/9	6
IN_C108	XC105/10	6
EXT1	XC105/11	6
+24V	XC105/12	6
Meth.A	SC101-X646/1	8
"	SC102-X647/1	8
"	SC103-X648/1	8
"	SC104-X649/1	8
Meth.B	SC101-X646/1	9
"	SC102-X647/1	9
"	SC103-X648/1	9
"	SC104-X649/1	9
Meth.D	SC101-X646/1	10
"	SC102-X647/1	10
"	SC103-X648/1	10
"	SC104-X649/1	10
Meth.F	SC101-X646/1	11
"	SC102-X647/1	11
"	SC103-X648/1	11
"	SC104-X649/1	11
SEL	XC105/13 (s. X120t/1)	19
+24V	XC105/14	6
IN_C109	XC105/15	6
IN_C110	XC105/16	6
IN_C111	XC105/17	6
IN_C112	XC105/18	6
IN_C113	XC105/19	6
IN_C114	XC105/20	6
IN_C115	XC105/21	6
IN_C116	XC105/22	6
EXT3	XC105/23	6
GND	XC105/24	6

Verbindung/ connection	Punkt/ point	Blatt/ sheet
EXT1	XC106/1	6
EXT2	XC106/2	6
IN_C117	XC106/3	6
IN_C118	XC106/4	6
IN_C119	XC106/5	6
IN_C120	XC106/6	6
IN_C121	XC106/7	6
IN_C122	XC106/8	6
IN_C123	XC106/9	6
IN_C124	XC106/10	6
EXT1	XC106/11	6
+24V	XC106/12	6
SEL	XC106/13	6
+24V	XC106/14	6
IN_C125	XC106/15	6
IN_C126	XC106/16	6
IN_C127	XC106/17	6
IN_C128	XC106/18	6
IN_C129	XC106/19	6
IN_C130	XC106/20	6
IN_C131	XC106/21	6
IN_C132	XC106/22	6
EXT3	XC106/23	6
GND	XC106/24	6

EXT1	XC107/1	6
EXT2	XC107/2	6
IN_C133	XC107/3	6
IN_C134	XC107/4	6
IN_C135	XC107/5	6
IN_C136	XC107/6	6
IN_C137	XC107/7	6
IN_C138	XC107/8	6
IN_C139	XC107/9	6
IN_C140	XC107/10	6
EXT1	XC107/11	6
+24V	XC107/12	6
SEL	XC107/13	6
+24V	XC107/14	6
IN_C141	XC107/15	6
IN_C142	XC107/16	6
IN_C143	XC107/17	6
IN_C144	XC107/18	6
IN_C145	XC107/19	6
IN_C146	XC107/20	6
IN_C147	XC107/21	6
IN_C148	XC107/22	6
EXT3	XC107/23	6
GND	XC107/24	6

Verbindung/ connection	Punkt/ point	Blatt/ sheet
OUT_C101	XC108/1	6
	A700-X700/3	15
OUT_C102	XC108/2	6
	A700-X700/4	15
OUT_C103	XC108/3	6
	A700-X700/5	15
OUT_C104	XC108/4	6
	A700-X700/6	15
OUT_C105	XC108/5	6
	A700-X700/7	15
OUT_C106	XC108/6	6
	A700-X700/8	15
OUT_C107	XC108/7	6
	A700-X700/9	15
OUT_C108	XC108/8	6
	A700-X700/10	15
EXT1	XC108/9	6
+24V	XC108/10	6
	A700-X700/2	15
SEL	XC108/11 (s. X120t/1)	19
+24V	XC108/12	6
	A701-X701/2	15
OUT_C109	XC108/13	6
	A701-X701/3	15
OUT_C110	XC108/14	6
	A701-X701/4	15
OUT_C111	XC108/15	6
	A701-X701/5	15
OUT_C112	XC108/16	6
	A701-X701/6	15
OUT_C113	XC108/17	6
	A701-X701/7	15
OUT_C114	XC108/18	6
	A701-X701/8	15
OUT_C115	XC108/19	6
	A701-X701/9	15
OUT_C116	XC108/20	6
	A701-X701/10	15

OUT_C117	XC109/1	6
OUT_C118	XC109/2	6
OUT_C119	XC109/3	6
Meth.A	A600-X600/5	8
Meth.B	A600-X600/5	9
Meth.D	A600-X600/5	10
Meth.F	A600-X600/5	11
OUT_C120	XC109/4	6
Meth.A	A600-X600/6	8
Meth.B	A600-X600/6	9
Meth.D	A600-X600/6	10
Meth.F	A600-X600/6	11
OUT_C121	XC109/5	6
Meth.A	A600-X600/7	8
Meth.B	A600-X600/7	9
Meth.D	A600-X600/7	10
Meth.F	A600-X600/7	11
OUT_C122	XC109/6	6
Meth.A	A600-X600/8	8
Meth.B	A600-X600/8	9
Meth.D	A600-X600/8	10
Meth.F	A600-X600/8	11

Verbindung/ connection	Punkt/ point	Blatt/ sheet
OUT_C123	XC109/7	6
Meth.A	A600-X600/9	8
Meth.B	A600-X600/9	9
Meth.D	A600-X600/9	10
Meth.F	A600-X600/9	11
OUT_C124	XC109/8	6
Meth.A	A600-X600/10	8
Meth.B	A600-X600/10	9
Meth.D	A600-X600/10	10
Meth.F	A600-X600/10	11
EXT1	XC109/9	6
+24V	XC109/10	6
Meth.A	A600-X600/2	8
Meth.B	A600-X600/2	9
Meth.D	A600-X600/2	10
Meth.F	A600-X600/2	11
SEL	XC109/11 (s. X120t/13)	19
+24V	XC109/12	6
Meth.A	A601-X601/2	8
Meth.B	A601-X601/2	9
Meth.D	A601-X601/2	10
Meth.F	A601-X601/2	11
OUT_C125	XC109/13	6
Meth.A	A601-X601/3	8
Meth.B	A601-X601/3	9
Meth.D	A601-X601/3	10
Meth.F	A601-X601/3	11
OUT_C126	XC109/14	6
Meth.A	A601-X601/4	8
Meth.B	A601-X601/4	9
Meth.D	A601-X601/4	10
Meth.F	A601-X601/4	11
OUT_C127	XC109/15	6
Meth.A	A601-X601/5	8
Meth.B	A601-X601/5	9
Meth.D	A601-X601/5	10
Meth.F	A601-X601/5	11
OUT_C128	XC109/16	6
Meth.A	A601-X601/6	8
Meth.B	A601-X601/6	9
Meth.D	A601-X601/6	10
Meth.F	A601-X601/6	11
OUT_C129	XC109/17	6
Meth.A	A601-X601/7	8
Meth.B	A601-X601/7	9
Meth.D	A601-X601/7	10
Meth.F	A601-X601/7	11
OUT_C130	XC109/18	6
Meth.A	A601-X601/8	8
Meth.B	A601-X601/8	9
Meth.D	A601-X601/8	10
Meth.F	A601-X601/8	11
OUT_C131	XC109/19	6
Meth.A	A601-X601/9	8
Meth.B	A601-X601/9	9
Meth.D	A601-X601/9	10
Meth.F	A601-X601/9	11
OUT_C132	XC109/20	6
Meth.A	A601-X601/10	8
Meth.B	A601-X601/10	9
Meth.D	A601-X601/10	10
Meth.F	A601-X601/10	11

Verbindung/ connection	Punkt/ point	Blatt/ sheet
OUT_C133	XC110/1	6
Meth.A	X602/3	8
Meth.B	A602-X602/3	9
Meth.D	X602/3	10
Meth.F	A602-X602/3	11
OUT_C134	XC110/2	6
Meth.A	X602/4	8
Meth.B	A602-X602/4	9
Meth.D	X602/4	10
Meth.F	A602-X602/4	11
OUT_C135	XC110/3	6
Meth.A	X602/5	8
Meth.B	A602-X602/5	9
Meth.D	X602/5	10
Meth.F	A602-X602/5	11
OUT_C136	XC110/4	6
Meth.A	X602/6	8
Meth.B	A602-X602/6	9
Meth.D	X602/6	10
Meth.F	A602-X602/6	11
OUT_C137	XC110/5	6
Meth.A	X602/7	8
Meth.B	A602-X602/7	9
Meth.D	X602/7	10
Meth.F	A602-X602/7	11
OUT_C138	XC110/6	6
Meth.A	X602/8	8
Meth.B	A602-X602/8	9
Meth.D	X602/8	10
Meth.F	A602-X602/8	11
OUT_C139	XC110/7	6
Meth.A	X602/9	8
Meth.B	A602-X602/9	9
Meth.D	X602/9	10
Meth.F	A602-X602/9	11
OUT_C140	XC110/8	6
Meth.A	X602/10	8
Meth.B	A602-X602/10	9
Meth.D	X602/10	10
Meth.F	A602-X602/10	11
EXT1	XC110/9 (s. A420-X421/ws)	21
+24V	XC110/10	6
Meth.A	X602/2	8
Meth.B	A602-X602/2	9
Meth.D	X602/2	10
Meth.F	A602-X602/2	11
SEL	XC110/11	6
+24V	XC110/12	6
OUT_C141	XC110/13	6
	HC141-X660/2	12
OUT_C142	XC110/14	6
	HC142-X661/2	12
OUT_C143	XC110/15	6
	HC143-X662/2	12
OUT_C144	XC110/16	6
	HC144-X663/2	12
OUT_C145	XC110/17	6
	HC145-X664/2	12
OUT_C146	XC110/18	6
	HC146-X665/2	12
OUT_C147	XC110/19	6
	HC147-X666/2	12
OUT_C148	XC110/20	6
	HC148-X667/2	12

Verbindung/ connection	Punkt/ point	Blatt/ sheet
OUT_C149	XC111/1	6
	HC149-X668/2	12
OUT_C150	XC111/2	6
	HC150-X669/2	12
OUT_C151	XC111/3	6
	HC151-X670/2	12
OUT_C152	XC111/4	6
	HC152-X671/2	12
GND	XC111/5	6
GND	XC111/6	6
	XC111/9	6
EXT1	XC111/7	6
+24V	XC111/8	6
	A421-X422/1	12
SEL	XC111/9 (s. XC111/6)	20
+24V	XC111/10	6
GND	XC111/11	6
	A421-X422/3	12
GND	XC111/12 (s. A421-X423/sw)	21
OUT_C153	XC111/13	6
	HC153-X672/2	12
OUT_C154	XC111/14	6
	HC154-X673/2	12
OUT_C155	XC111/15	6
	HC155-X674/2	12
OUT_C156	XC111/16	6
	HC156-X675/2	12

OUT_C157	XC112/1	6
OUT_C158	XC112/2	6
OUT_C159	XC112/3	6
OUT_C160	XC112/4	6
GND	XC112/5	6
GND	XC112/6	6
EXT1	XC112/7	6
+24V	XC112/8	6
SEL	XC112/9	6
+24V	XC112/10	6
GND	XC112/11	6
GND	XC112/12	6
OUT_C161	XC112/13	6
OUT_C162	XC112/14	6
OUT_C163	XC112/15	6
OUT_C164	XC112/16	6

Eingänge
input

Ausgänge
output

c				Datum	04.01.05	
b				Bearb.	Ba	
a	01.0	15.01.08	Cz	Gepr.		
	Änderung	Datum	Name	Norm		

DÜRKOPP ADLER AG
Bielefeld

Teilefamilie

Freigabe
0001 / 08

745-34-2
Verbindungsliste (CAN Multi-I/O)
connection list (CAN Multi-I/O)

Bauschaltplan
9890 745002 B

Blatt
20 / 22

1			2			3			4			5			6			7			8			9			10		
Verbindung/ connection	Punkt/ point	Blatt/ sheet	Verbindung/ connection	Punkt/ point	Blatt/ sheet	Verbindung/ connection	Punkt/ point	Blatt/ sheet	Verbindung/ connection	Punkt/ point	Blatt/ sheet	Verbindung/ connection	Punkt/ point	Blatt/ sheet	Verbindung/ connection	Punkt/ point	Blatt/ sheet	Verbindung/ connection	Punkt/ point	Blatt/ sheet	Verbindung/ connection	Punkt/ point	Blatt/ sheet	Verbindung/ connection	Punkt/ point	Blatt/ sheet	Verbindung/ connection	Punkt/ point	Blatt/ sheet
NC	XC001/1	16	+24V	XC007.1/1	16	20V~1	A811-X811/1 (s. X140t/1)	19	+24V	A610-X606/1 (s. X100t/1)	19	20V~1	A611-X611/1 (s. X140t/1)	19	+24V	A420-X420/1 (s. X140t/1)	19	GNDI	A510-X511/1 S17-X511/1	7 7	GNDI	A510-X521/1 S20-X521/1	7 7	GNDI	A710-X711/1	14
CANL	XC001/2 (s. XC102/2)	20	+24V	XC007.1/2	16	20V~2	A811-X811/2 (s. X140t/2)	19	+24V	A610-X606/2	13	20V~2	A611-X611/2 (s. X140t/2)	19	(/ON)	A420-X420/2	12	LS1	A510-X511/2 S17-X511/2	7 7	LS2	A510-X521/2 S20-X521/2	7 7	LS1	A710-X711/2	14
GND	XC001/3 (s. XC102/3)	20	SM1 EN	XC007.1/3	16	M_1	A811-X812/1	16	SM1 EN	A610-X606/3 (s. X100t/5)	19	M_1	A611-X612/1	13	GND	A420-X420/3 (s. X140t/2)	19	24VIN	A510-X511/3 S17-X511/3	7 7	24VIN	A510-X521/3 S20-X521/3	7 7	24VIN	A710-X711/3	14
NC	XC001/4	16	SM1 DIR	XC007.1/4	16	M_2	A811-X812/2	16	SM1 DIR	A610-X606/4 (s. X100t/13)	19	M_2	A611-X612/2	13																
Schirm	XC001/5	16	SM1 BST	XC007.1/5	16	SM1_A	A811-X813/1 M813-X813/1	16 16	NC	A610-X606/5	13	SM1_A	A611-X613/1 M613-X623/1	13 13	+VCC	A420-X421/ws HC141-X660/1 HC142-X661/1 HC143-X662/1 HC144-X663/1 HC145-X664/1 HC146-X665/1 HC147-X666/1 HC148-X667/1 XC110/9	12 12 12 12 12 12 12 12 6	GNDI	A510-X512/1 S1-X512/1	7 7	GNDI	A510-X522/1 S100-X530/2	7 7	GNDI	A710-X712/1	14
GND	XC001/6	16	SM1 CLK	XC007.1/6	16	SM1_/A	A811-X813/2 M813-X813/2	16 16	SM1 CLK	A610-X606/6 (s. X100t/14)	19	SM1_/A	A611-X613/2 M613-X623/2	13 13				IN_OFW1	A510-X512/2 S1-X512/2	7 7	REF_NM	A510-X522/2 S100-X530/3	7 7	IN_OFW1	A710-X712/2	14
CANH	XC001/7 (s. XC102/7)	20	SM1 ERR	XC007.1/7	16	SM1_B	A811-X813/3 M813-X813/3	16 16	SM1 RDY	A610-X606/7 (s. X100t/7)	19	SM1_B	A611-X613/3 M613-X623/3	13 13				NC	A510-X512/3 S1-X512/3	7 7	VCC	A510-X522/3 S100-X530/1	7 7	NC	A710-X712/3	14
NC	XC001/8	16	SM1 DCT	XC007.1/8	16	SM1_/B	A811-X813/4 M813-X813/4	16 16	GND	A610-X606/8	13	SM1_/B	A611-X613/4 M613-X623/4	13 13				24VIN	A510-X512/4 S1-X512/4	7 7	24VIN	A510-X522/4	7	24VIN	A710-X712/4	14
+24V	XC001/9 (s. XC102/9)	20	GND	XC007.1/9	16	SM2_A	A811-X814/1	16	GND	A610-X606/9	13	SM2_A	A611-X614/1	13	0V	A420-X421/sw (s. X120t/13)	19	GNDI	A510-X513/1 S2-X513/1	7 7	Anode	A510-X523/1 S110-X523/1	7 7	GNDI	A710-X713/1	14
			GND	XC007.1/10	16	SM2_/A	A811-X814/2	16	GND	A610-X606/10 (s. X100t/12)	19	SM2_/A	A611-X614/2	13				IN_OFW2	A510-X513/2 S2-X513/2	7 7	Kathode	A510-X523/2 S110-X523/2	7 7	IN_OFW2	A710-X713/2	14
NC	XC002/1	16				SM2_B	A811-X814/3	16				SM2_B	A611-X614/3	13	Netzteil 1 Laserleuchten			NC	A510-X513/3 S2-X513/3	7 7	GND	A510-X523/3 S110-X523/3	7 7	NC	A710-X713/3	14
CANL	XC002/2	16	+24V	XC007.2/1	16	SM2_/B	A811-X814/4	16	+24V	A610-X607/1	13	SM2_/B	A611-X614/4	13	power supply 1 laser lights			24VIN	A510-X513/4 S2-X513/4	7 7	GND	A510-X523/4 S110-X523/4	7 7	24VIN	A710-X713/4	14
GND	XC002/3	16	+24V	XC007.2/2	16	SM3_A	A811-X815/1 M815-X815/1	16 16	+24V	A610-X607/2	13	SM3_A	A611-X615/1	13							IN_RFW1	A510-X523/5 S110-X523/5	7 7							
NC	XC002/4	16	SM2 EN	XC007.2/3	16	SM3_/A	A811-X815/2 M815-X815/2	16 16	SM2 EN	A610-X607/3	13	SM3_/A	A611-X615/2	13																
Schirm	XC002/5	16	SM2 DIR	XC007.2/4	16	SM3_B	A811-X815/3 M815-X815/3	16 16	SM2 DIR	A610-X607/4	13	SM3_B	A611-X615/3	13							Anode	A510-X524/1 S111-X524/1	7 7	GNDI	A710-X722/1	14
GND	XC002/6	16	SM2 BST	XC007.2/5	16	SM3_/B	A811-X815/4 M815-X815/4	16 16	NC	A610-X607/5	13	SM3_/B	A611-X615/4	13							Kathode	A510-X524/2 S111-X524/2	7 7	REF_NM	A710-X722/2	14
CANH	XC002/7	16	SM2 CLK	XC007.2/6	16				SM2 CLK	A610-X607/6	13										GND	A510-X524/3 S111-X524/3	7 7	VCC	A710-X722/3	14
NC	XC002/8	16	SM2 ERR	XC007.2/7	16	Enstufe Messerverstellung			SM2 RDY	A610-X607/7	13	Enstufe Paspelmesserverstellung									GND	A510-X524/4 S111-X524/4	7 7	24VIN	A710-X722/4	14
+24V	XC002/9	16	SM2 DCT	XC007.2/8	16	amplifier knife adjustment			GND	A610-X607/8	13	amplifier piping knife adjustment									IN_RFW2	A510-X524/5 S111-X524/5	7 7			
			GND	XC007.2/9	16				GND	A610-X607/9	13															
+24V	XC003/1	16	GND	XC007.2/10	16				GND	A610-X607/10	13										24VIN	A510-X525/1	7	Anode	A710-X723/1	14
SYNC	XC003/2	16																			DC_POS	A510-X525/2	7	Kathode	A710-X723/2	14
GND	XC003/3	16	+24V	XC007.3/1	16				+24V	A610-X608/1	13													GND	A710-X723/3	14
			+24V	XC007.3/2	16				+24V	A610-X608/2	13													GND	A710-X723/4	14
19V~1	XC004/1	16	SM3 EN	XC007.3/3	16				SM3 EN	A610-X608/3	13													IN_RFW1	A710-X723/5	14
19V~2	XC004/2	16	SM3 DIR	XC007.3/4	16				SM3 DIR	A610-X608/4	13															
			SM3 BST	XC007.3/5	16				NC	A610-X608/5	13													Anode	A710-X724/1	14
+24V	XC006/1 SC001-X831/1	16 16	SM3 CLK	XC007.3/6	16				SM3 CLK	A610-X608/6	13													Kathode	A710-X724/2	14
IN_1	XC006/2 SC001-X831/2	16 16	SM3 ERR	XC007.3/7	16				SM3 RDY	A610-X608/7	13													GND	A710-X724/3	14
+24V	XC006/3	16	SM3 DCT	XC007.3/8	16				GND	A610-X608/8	13													GND	A710-X724/4	14
IN_2	XC006/4	16	GND	XC007.3/9	16				GND	A610-X608/9	13													IN_RFW2	A710-X724/5	14
+24V	XC006/5 SC003-X833/1	16 16	GND	XC007.3/10	16				GND	A610-X608/10	13															
IN_3	XC006/6 SC003-X833/2	16 16																						24VIN	A710-X725/1	14
+24V	XC006/7	16	GND	XC008/1	16																			DC_POS	A710-X725/2	14
IN_4	XC006/8	16	Schirm	XC008/2	16																					
+24V	XC006/9	16	BOOT	XC008/3	16																			Ausroller		
IN_5	XC006/10	16	STOP	XC008/4	16																			roll-off device		
+24V	XC006/11	16	Rx-	XC008/5	16																					
IN_6	XC006/12	16	Tx+	XC008/6	16																					
+24V	XC006/13	16	GND	XC008/7	16																					
IN_7	XC006/14	16	+24VC	XC008/8	16																					
+24V	XC006/15	16	GND	XC008/9	16																					
IN_8	XC006/16	16	RESIN	XC008/10	16																					
+24V	XC006/17	16	RES	XC008/11	16																					
IN_9	XC006/18	16	Rx+	XC008/12	16																					
GND	XC006/19	16	Tx-	XC008/13	16																					
GND	XC006/20	16	GND	XC008/14	16																					
			+24VC	XC008/15	16																					

Ein-/Ausgänge Nähkopf, Mittelmesser
inputs/outputs sewing head, center knife

CAN-Ansteuerung Messerverstellung
CAN control knife adjustment

c				Datum	04.01.08	DÜRKOPP ADLER AG Bielefeld	Teilefamilie
b				Bearb.	Ba		
a	01.0	15.01.08	Cz	Gepr.			Freigabe 0001 / 08
	Änderung	Datum	Name	Norm			

745-34-2
Verbindungsliste (sonstiges)
connection list (others)

Bauschaltplan
9890 745002 B

Blatt 21 / 22

Kurzzeichen	Teilenummer	Benennung	denomination	Typ	Bemerkung
M1/M1.1	9800 150009	Nähantrieb o.S.	sewing motor	QE3760	ohne Steuerung
M2/M2.1	0745 561054 M	Schrittmotor	stepping motor	PK2913-E4.0A-A1	--> Aug. 2007
M2	9800 580034	Schrittmotor	stepping motor	A7060-9412K	Sept. 2007 -->
M3	9800 580010	Schrittmotor	stepping motor	6500-30-2-0,37	konf. ET 9800 580004
M4	9800 580024	Schrittmotor	stepping motor	MT23PM21033M8J	
M510	9800 560003	DC-Motor	DC motor	PM1 48-55	24V 4000 U/min
M613	9800 580029	Schrittmotor	stepping motor	C9407-9012K	konf. ET 9800 580028
M813	9800 580025	Schrittmotor	stepping motor	P310-158-005.10	konf. ET 9800 580030
M815	9800 580025	Schrittmotor	stepping motor	P310-158-005.10	konf. ET 9800 580030
Q0	9815 580008	Netzschalter	main switch		rot-gelb
S1-2	9815 740001	Oberfadenwächter	thread monitor	IDS/D	
S9	9815 710103	Induktivgeber	approximate switch	M8x1x40	konf. ET 9815 710100
S10	9815 920025	Lichtschranke k	light barrier	RK 404 K/P	konf. ET 9815 920012
S11	0999 220829	Druckwächter	pressure monitor		
S17	9815 920023	Lichtschranke k	light barrier	E3T-SR13 2M	konf. ET 9815 920022
S20	9815 920023	Lichtschranke k	light barrier	E3T-SR13 2M	konf. ET 9815 920022
S21	9815 710103	Induktivgeber	approximate switch	M8x1x40	konf. ET 9815 710100
S24	9815 710103	Induktivgeber	approximate switch	M8x1x40	konf. ET 9815 710100
S100	9815 935006	Lichtschranke	light barrier	GP1A05A	
S101-102	9815 710103	Induktivgeber	approximate switch	M8x1x40	konf. ET 9815 710100
S110-111	9815 925002	Restfadenwächter	bobbin thread monit.	RFW767	konf. ET 9815 925001
SC001	9815 710103	Induktivgeber	approximate switch	M8x1x40	konf. ET 9815 710100
SC003	9815 710103	Induktivgeber	approximate switch	M8x1x40	konf. ET 9815 710100
X400	9825 570104	Klemme	clamp		1pol. 3fach
		Methode D	**method D**		
A600	9850 001060	Leiterplatte k	PCB		8 Magnetventile
A601	9850 001070	Leiterplatte k	PCB		6 Magnetventile
S5-6	9815 710103	Induktivgeber	approximate switch	M8x1x40	konf. ET 9815 710100
		Methode F	**method F**		
A600-602	9850 001060	Leiterplatte k	PCB		8 Magnetventile
S5-8	9815 710103	Induktivgeber	approximate switch	M8x1x40	konf. ET 9815 710100
SC101-104	9815 710103	Induktivgeber	approximate switch	M8x1x40	konf. ET 9815 710100

Kurzzeichen	Teilenummer	Benennung	denomination	Typ	Bemerkung
A1	9850 745140	Steuerung k	control	DAC III, 745-34-2	Variante 1
A2	9850 001030	Bedienfeld	control panel		BF1C
A3	0745 407714	Pedal	pedal		
A4	0745 177514	Spuler	bobbin winder		
A400	9822 510025	Nähleuchte	sewing light		
A401	0798 500088	Trafo	transformer		
A402	9800 810004	Vakuum	vacuum		
A403	Z129 000005	Puller	puller		
A420-421	9850 001073	Leiterplatte k	PCB		Lasernetzteil 1fach
A510	9850 745121	Leiterplatte k	PCB		DC-Motor-Modul
A610	9850 001053	Leiterplatte k	PCB		SM-Interface
A611	9850 001061	Leiterplatte k	PCB		CAN-SM-Endstufe 2x
A700	9850 001060	Leiterplatte k	PCB		8 Magnetventile
A701	9850 001070	Leiterplatte k	PCB		6 Magnetventile
A710	9850 745121	Leiterplatte k	PCB		DC-Motor-Modul
A711	0745 597954	Ausroller	roll-off device		
A800	9850 001070	Leiterplatte k	PCB		6 Magnetventile
A811	9850 001050	Leiterplatte k	PCB		CAN-SM-Endstufe 3x
AC001	9850 001049	Leiterplatte k	PCB		CAN-SM-Modul
AC101	9850 001071	Leiterplatte k	PCB		CAN-Multi-I/O
F400	9825 810107	Sicherung	fuse	FF6,3A	5x20mm
F404	9825 810107	Sicherung	fuse	FF6,3A	5x20mm
HC141-156	9835 501006	Laser k	laser		konf. ET 9835 501004
		Methode A	**method A**		
A600	9850 001060	Leiterplatte k	PCB		8 Magnetventile
A601	9850 001070	Leiterplatte k	PCB		6 Magnetventile
S5-8	9815 710103	Induktivgeber	approximate switch	M8x1x40	konf. ET 9815 710100
		Methode B	**method B**		
A600-601	9850 001060	Leiterplatte k	PCB		8 Magnetventile
A602	9850 001070	Leiterplatte k	PCB		6 Magnetventile
S5-8	9815 710103	Induktivgeber	approximate switch	M8x1x40	konf. ET 9815 710100
SC101-104	9815 710103	Induktivgeber	approximate switch	M8x1x40	konf. ET 9815 710100

c				Datum	04.01.05
b				Bearb.	Ba
a	01.0	15.01.08	Cz	Gepr.	
	Änderung	Datum	Name	Norm	

DÜRKOPP ADLER AG
Bielefeld

Teilefamilie
Freigabe 0001 / 08

745-34-2
Teileliste
parts list

Bauschaltplan
9890 745002 B

Blatt 22 / 22