DÜRKOPP ADLER AG

Teileliste und Naeheinrichtungen
Parts List and Sewing Equipment

745 - 34 Speedpocket

DÜRKOPP ADLER AG

Postfach 17 03 51, D-33703 Bielefeld • Potsdamer Straße 190, D-33719 Bielefeld
Telefon +49 (0) 5 21/ 9 25-00 • Telefax +49 (0) 5 21/ 9 25 24 35 • www.duerkopp-adler.com

Ausgabe / Edition:	Änderungsindex		Teile-Nr./Part.-No.:
10/2009	Rev. index: **02.0**	Printed in Federal Republic of Germany	**0791 745802**

745-34 Speedpocket

Inhaltsverzeichnis	Tafel / Table	Table of contents
Einbaunaehmaschine	1 - 16	Insert sewing machine
Gestell	17	Stand
DAC3 Steuerung, Hauben	18	Control DAC3, Cover
Transport- und Antriebsteile	19 - 21, 25	Carriage- and drive parts
Bedienfeld und Zufuehreinrichtung	22 - 24	Control panel and loading device
Messerbock	26	Knife bracket
Spuler	27	Winder
Stapler	28, 29	Stacker
Niederhalter	30	Holder
Klammer “K19”	31, 32	Clamp “K19”
Auflage	33	Support plate
Klammer “K22"	34, 35	Clamp ”K22"
Pattenklemme für “K22"	36, 37	Flap clamp for ”K22"
Pedal anblasen für “K22"	38	Set of parts for blowing piping for ”K22"
Faltstempel	39 - 43	Folder
Wartungseinheit	44	Maintenance unit
Spulenfadenwächter für Lichtschr.	45	Thread monitor, light barrier
Anblasvorrichtung, Taschenbeutelklemme	46	Blowing device, pocket big clamp
Bündelklemme	47	Bundle clamp
Vakuumgebläse	48	Vacuum unit
Höhenverstellung, Pedal	49	Pedal for height adjustment
Nähleuchte	50	Sewing lamp
Beipack	51	Accessories
Naeheinrichtungen		Sewing equipment
Plaene		Plans

Alle Rechte vorbehalten.
Eigentum der Dürkopp Adler AG und urheberrechtlich geschützt. Jede, auch auszugsweise Wiederverwendung dieser Inhalte ist ohne vorheriges schriftliches Einverständnis der Dürkopp Adler AG verboten.

All rights reserved.
Property of Dürkopp Adler AG and copyrighted. Reproduction or publication of the content in any manner, even in extracts, without prior written permission of Dürkopp Adler AG, is prohibited.

Copyright © *Dürkopp Adler AG - 2009*

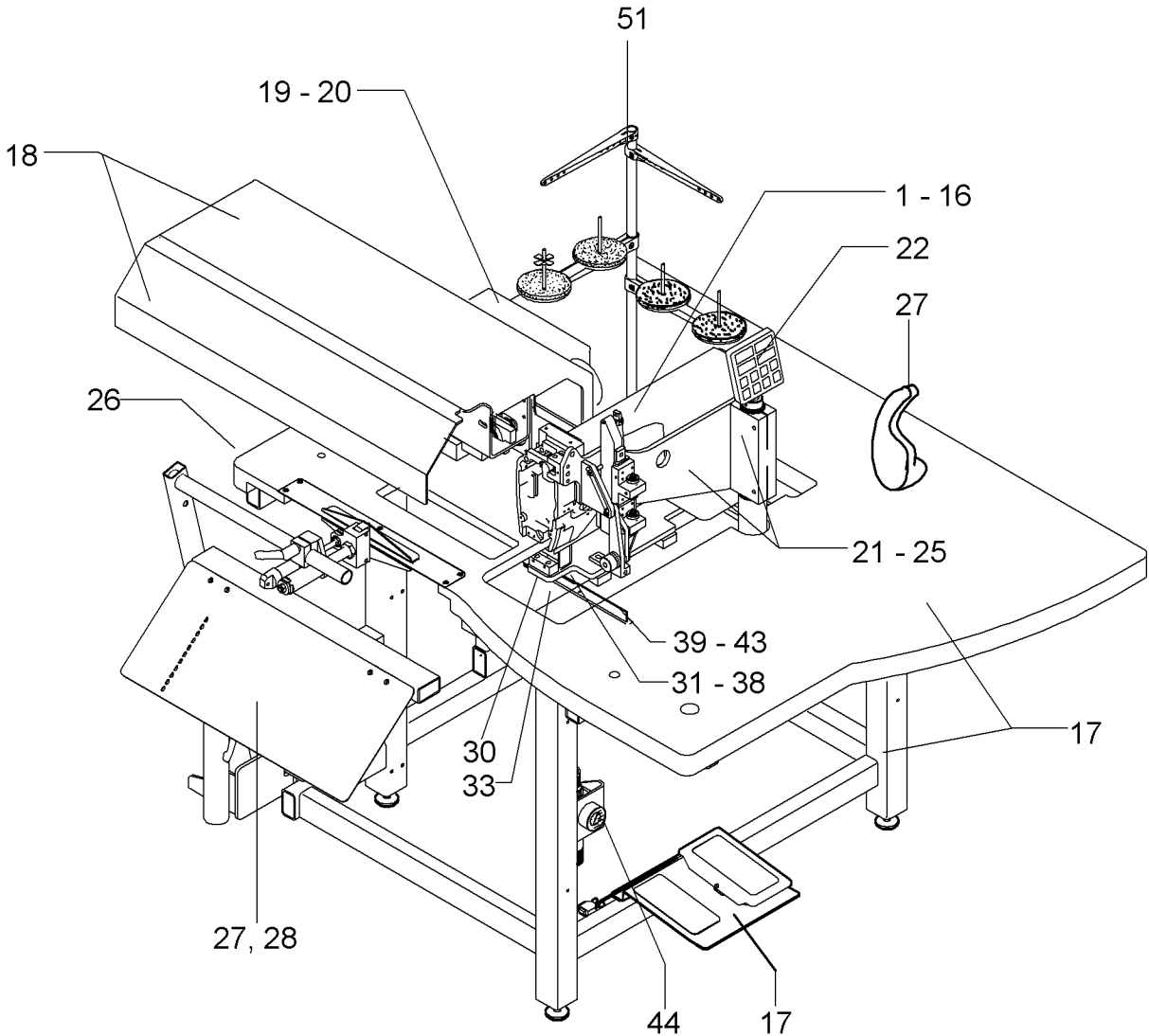
51
19 - 20
18
1 - 16
22
27
26
21 - 25
39 - 43
31 - 38
17
30
33
27, 28
44
17

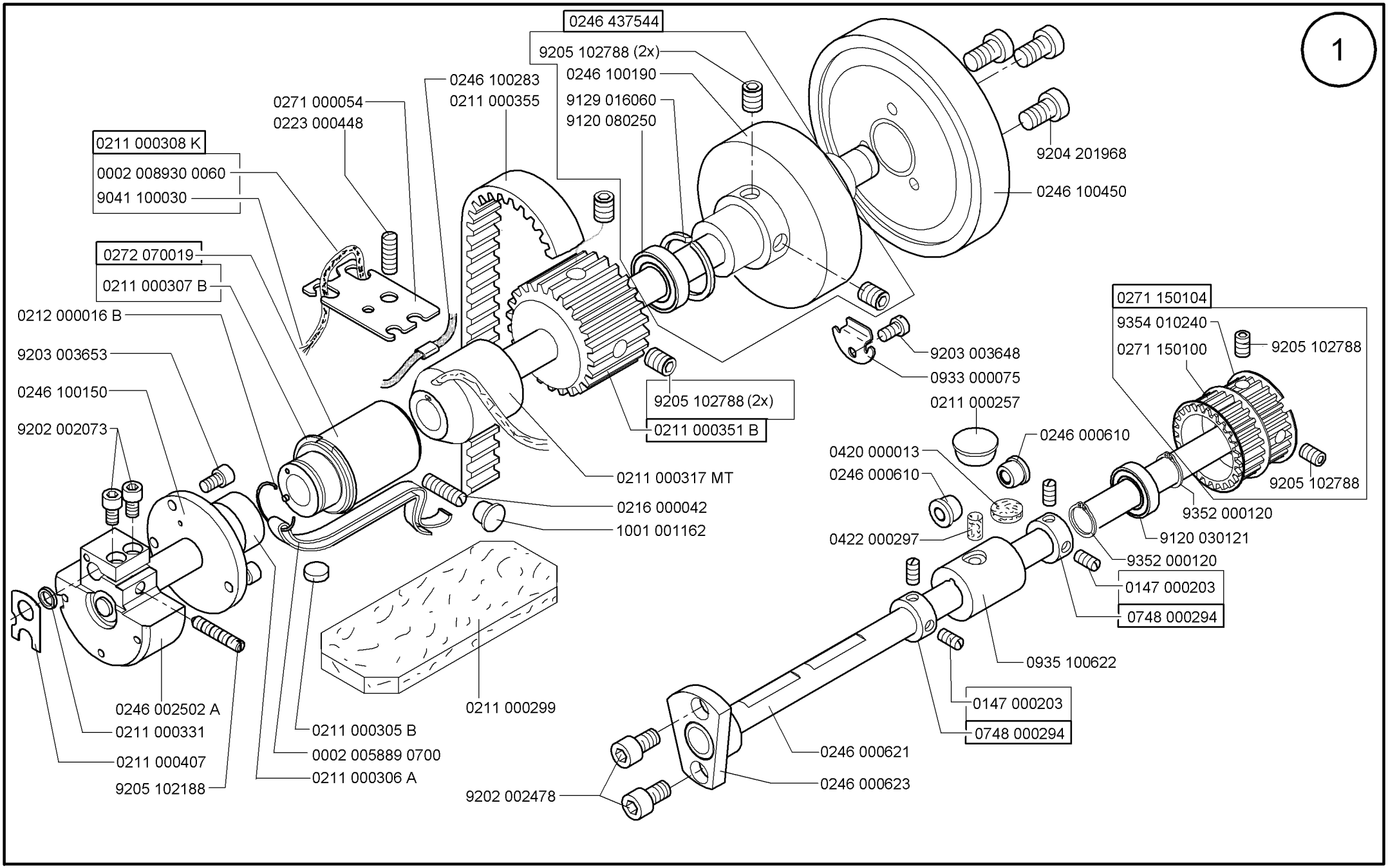

Scale 50 %

Cl. 745-34S

Ausgabe/Edition 10.2009

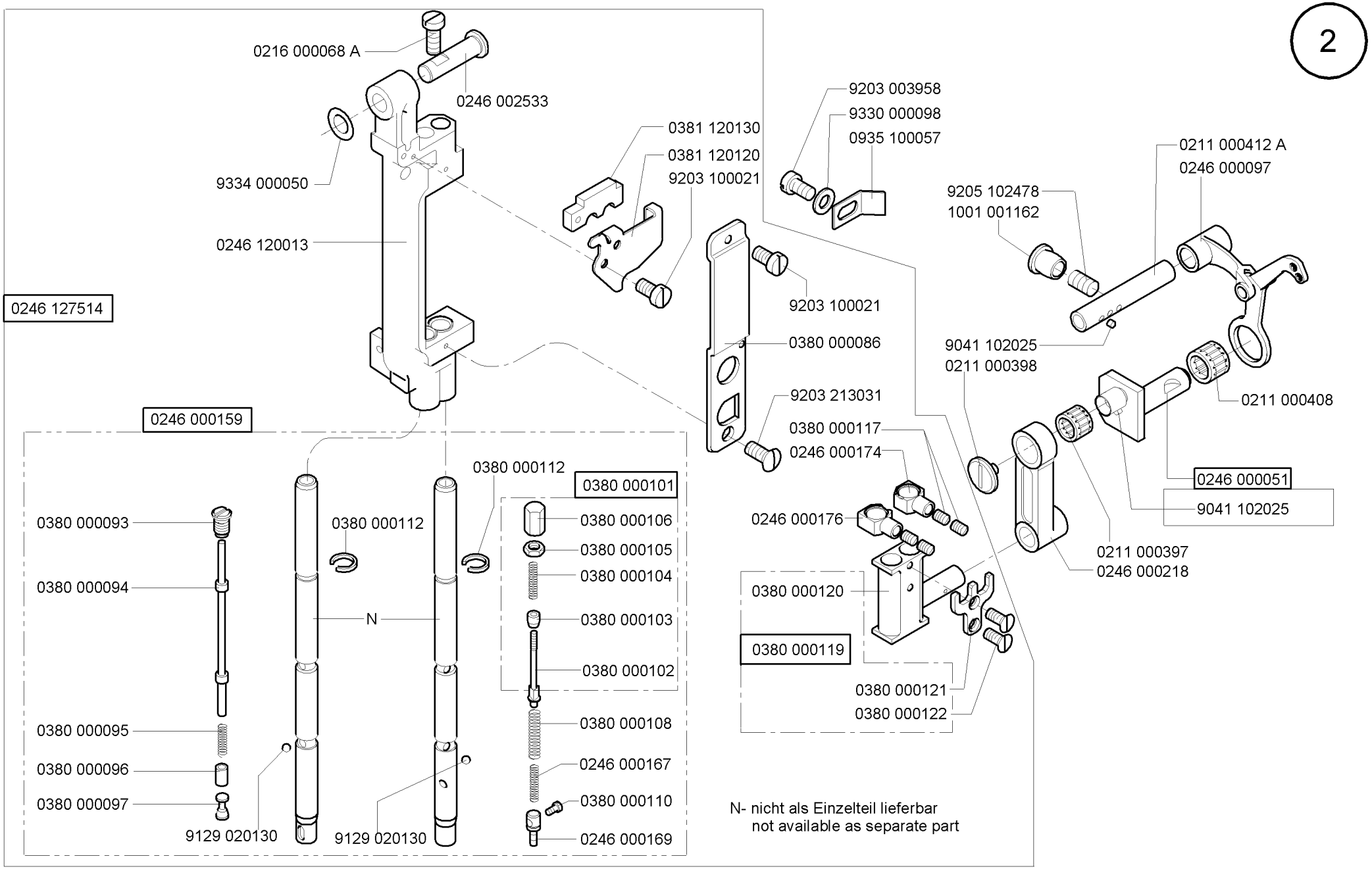

Scale 50 %

CI. 745-34S

Ausgabe/Edition 10.2009

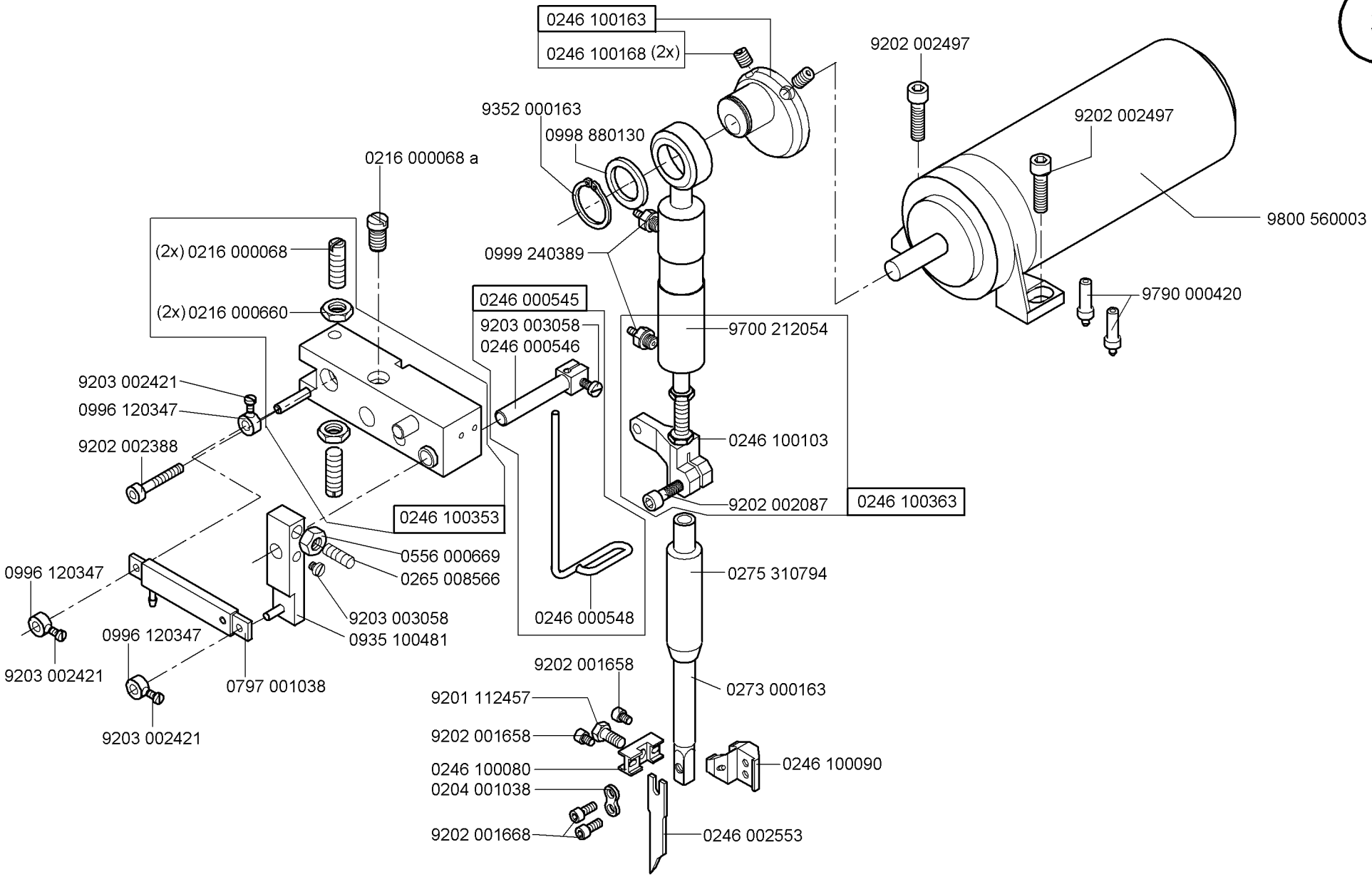

Scale 50 %

Cl. 745-34S

Ausgabe/Edition 10.2009

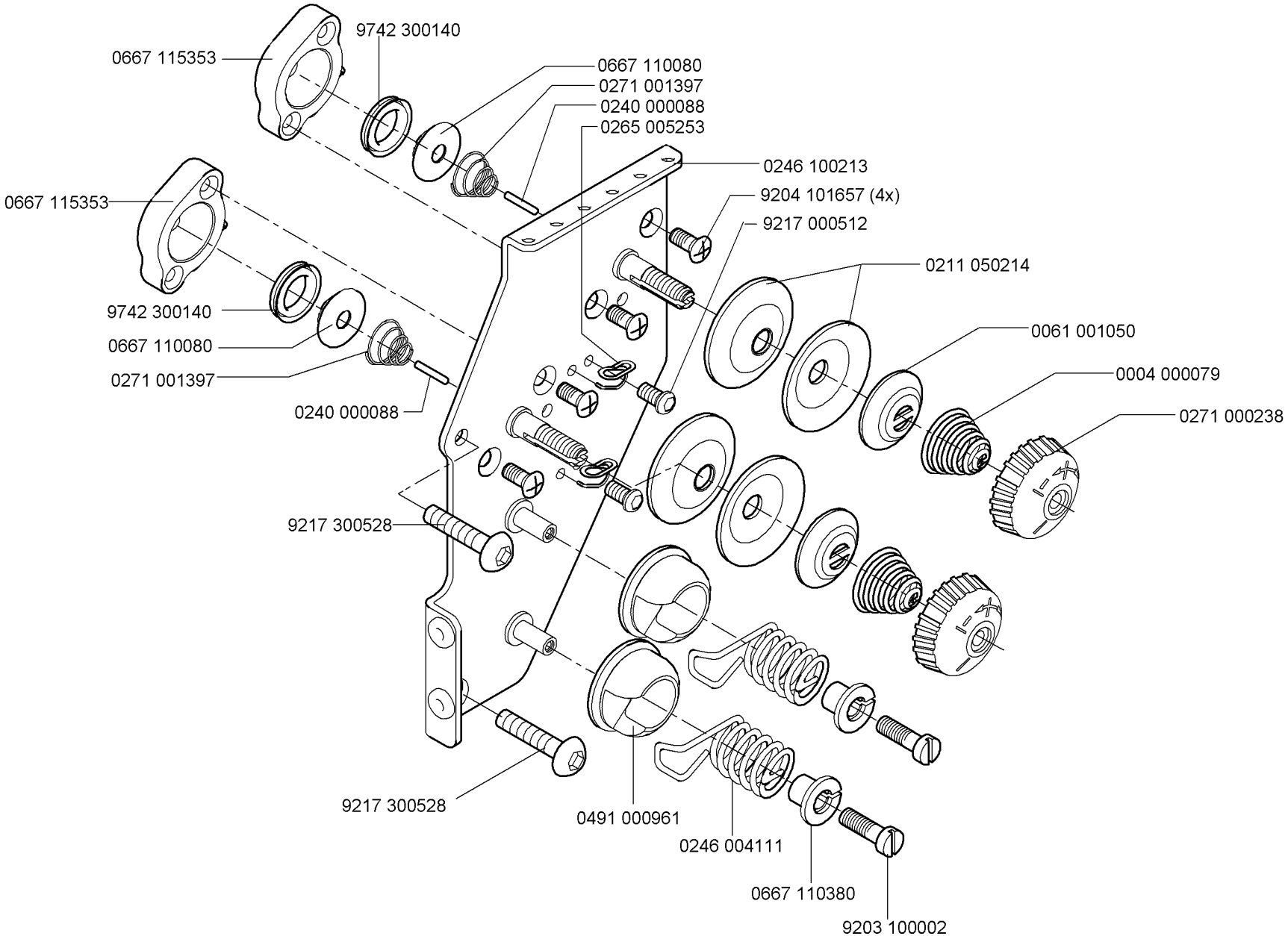
0667 115353
9742 300140
0667 110080
0271 001397
0240 000088
0265 005253
0246 100213
9204 101657 (4x)
9217 000512
0211 050214
0061 001050
0004 000079
0271 000238
0667 115353
9742 300140
0667 110080
0271 001397
0240 000088
9217 300528
9217 300528
0491 000961
0246 004111
0667 110380
9203 100002

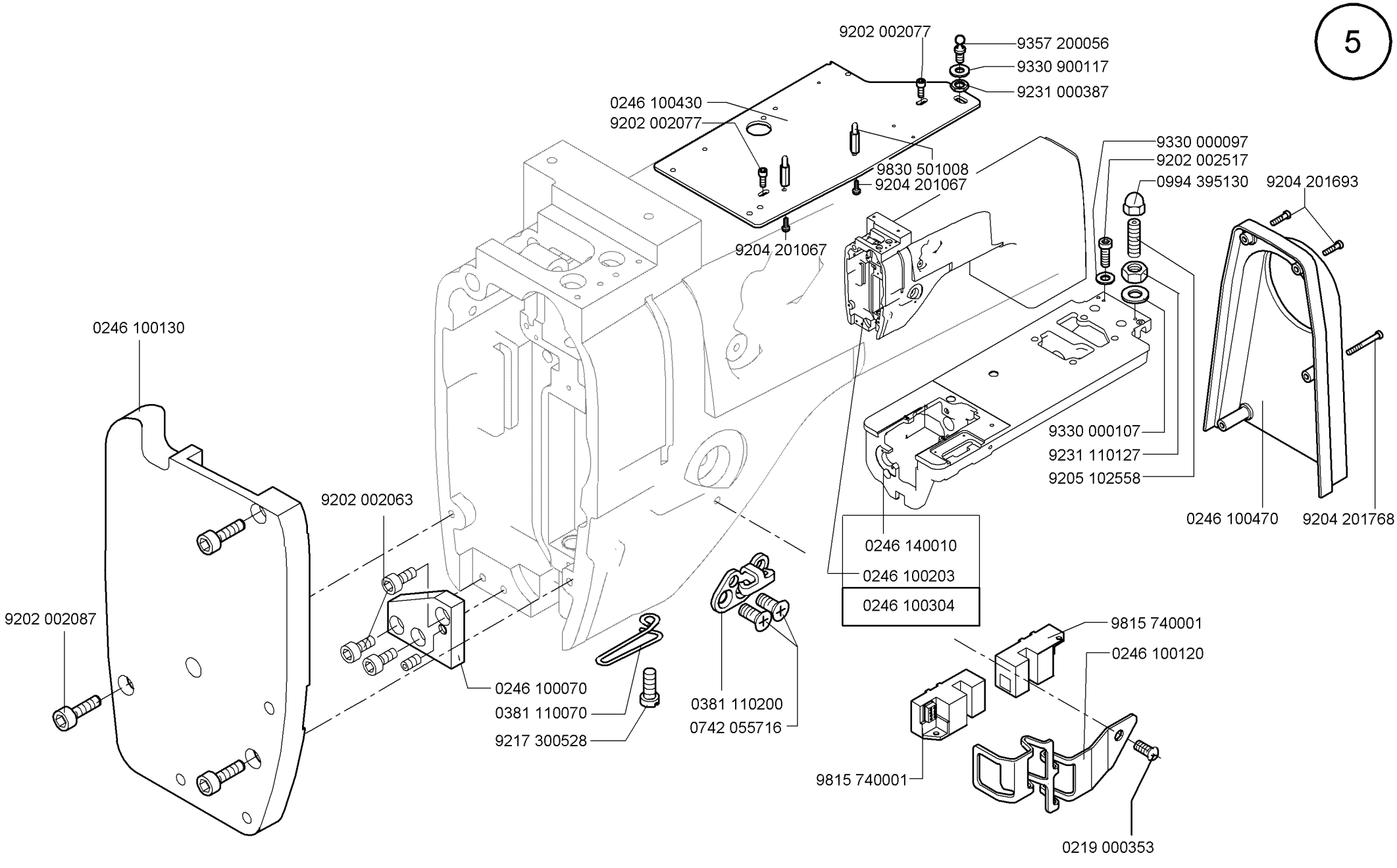

Scale 50 %

Cl. 745-34S

Ausgabe/Edition 10.2009

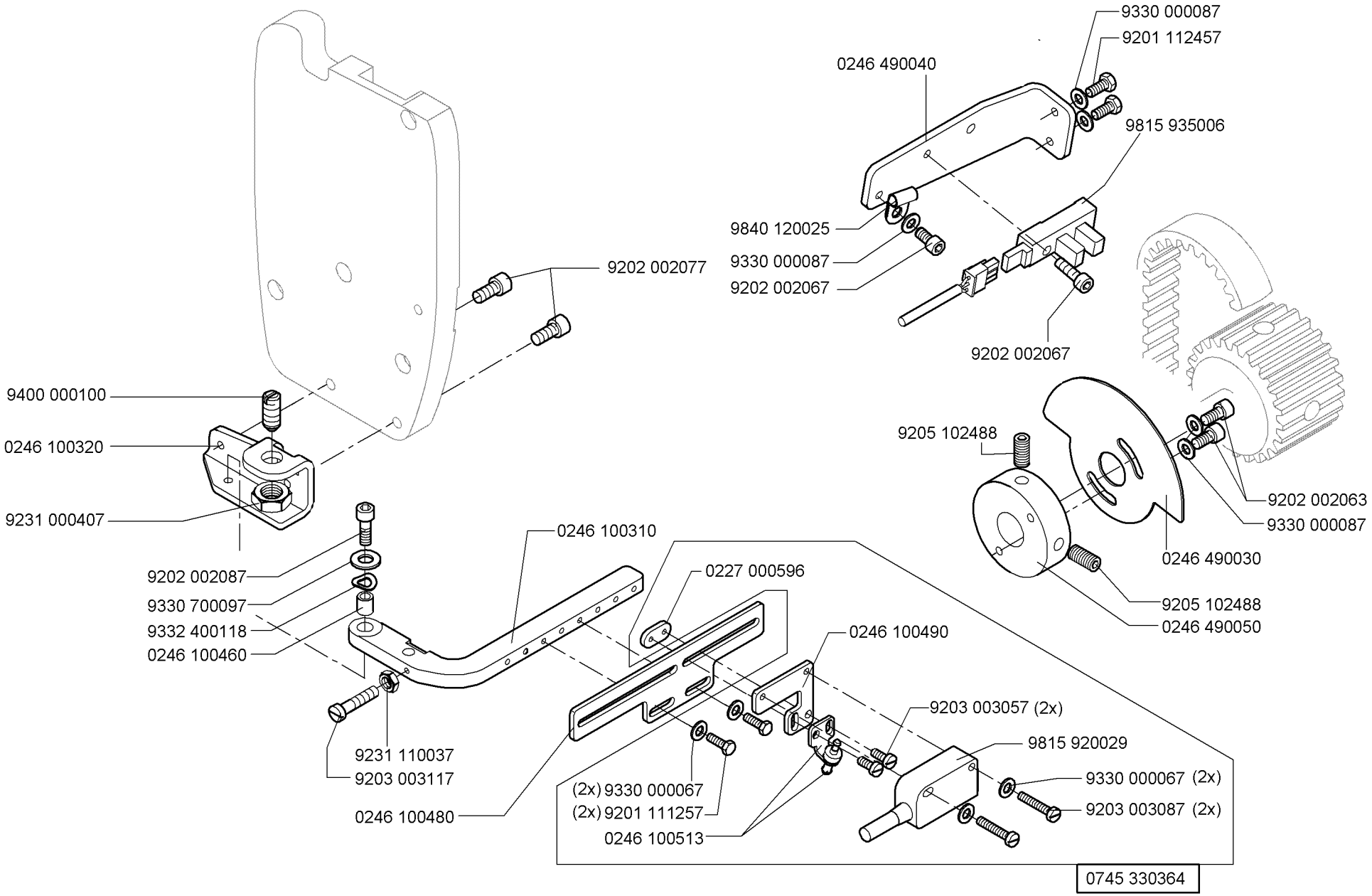
9330 000087
9201 112457
0246 490040
9815 935006
9840 120025
9330 000087
9202 002067
9202 002067
9202 002077
9400 000100
0246 100320
9231 000407
9205 102488
9202 002063
9330 000087
0246 490030
9205 102488
0246 490050
0246 100310
0227 000596
9202 002087
9330 700097
9332 400118
0246 100460
0246 100490
9203 003057 (2x)
9815 920029
9330 000067 (2x)
9203 003087 (2x)
9231 110037
9203 003117
(2x) 9330 000067
(2x) 9201 111257
0246 100513
0246 100480
0745 330364

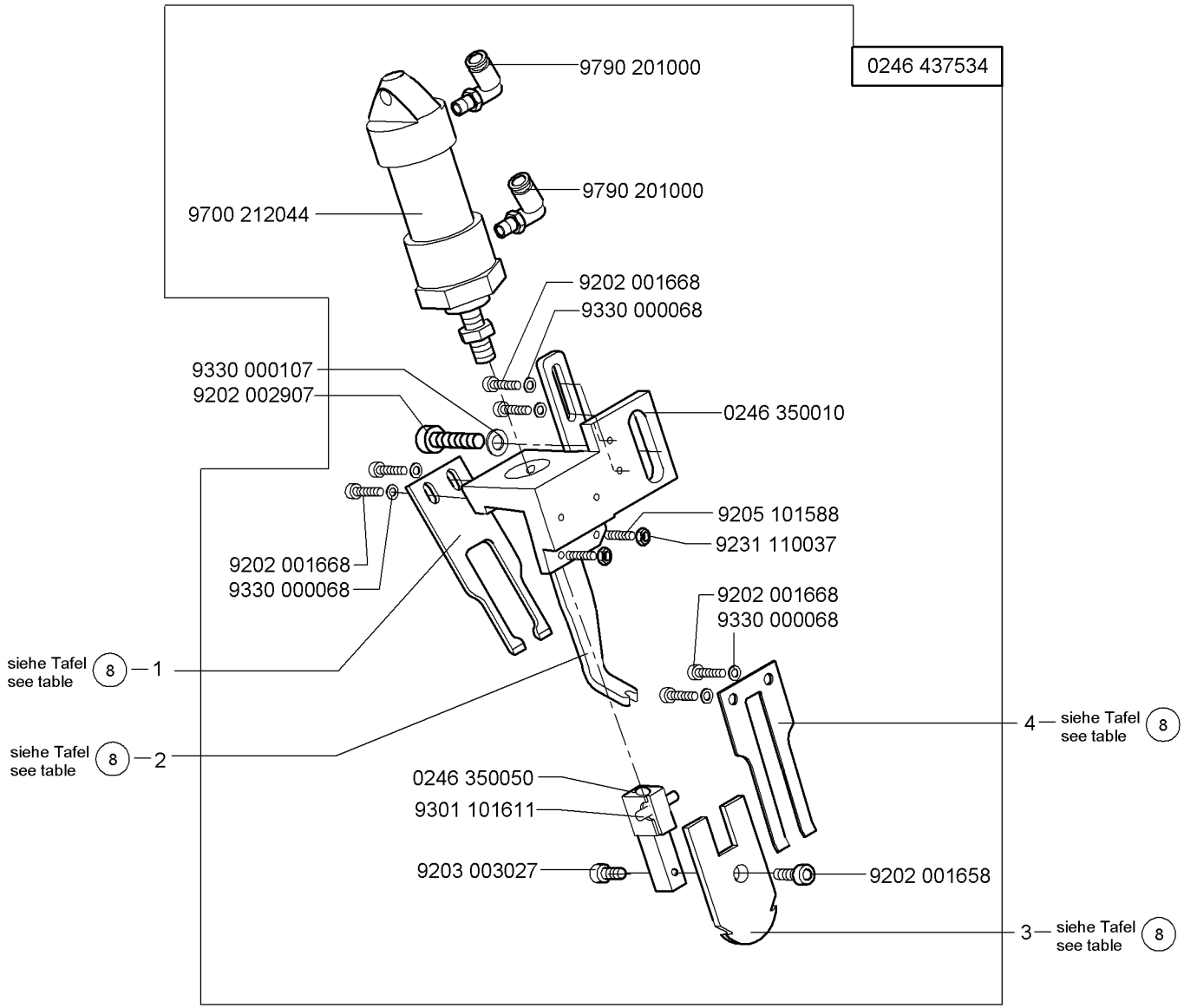
0246 437534
9790 201000
9790 201000
9700 212044
9202 001668
9330 000068
9330 000107
9202 002907
0246 350010
9205 101588
9231 110037
9202 001668
9330 000068
9202 001668
9330 000068
siehe Tafel 8 see table
1
siehe Tafel 8 see table
2
4
siehe Tafel 8 see table
0246 350050
9301 101611
9203 003027
9202 001658
3
siehe Tafel 8 see table

NA..	pos. 1 Gegenmesser Counter knife	pos. 2 Messerschutz Knife protection	pos. 3 Messer (beweglich) Knife articulated	pos. 4 Federblech Spring plate				
8	0246 350220	0246 350020	0246 350230	0246 350210				
10	0246 350040	0246 350020	0246 350060	0246 350030				
12	0246 350040	0246 350020	0246 350060	0246 350030				
14	0246 350090	0246 350070	0246 350100	0246 350080				
16	0246 350090	0246 350070	0246 350100	0246 350080				
18	0246 350130	0246 350110	0246 350140	0246 350120				
20	0246 350130	0246 350110	0246 350140	0246 350120				
24	0246 350190	0246 350170	0246 350200	0246 350180				
26	0246 350190	0246 350170	0246 350200	0246 350180				
30	0246 350190	0246 350170	0246 350200	0246 350180				

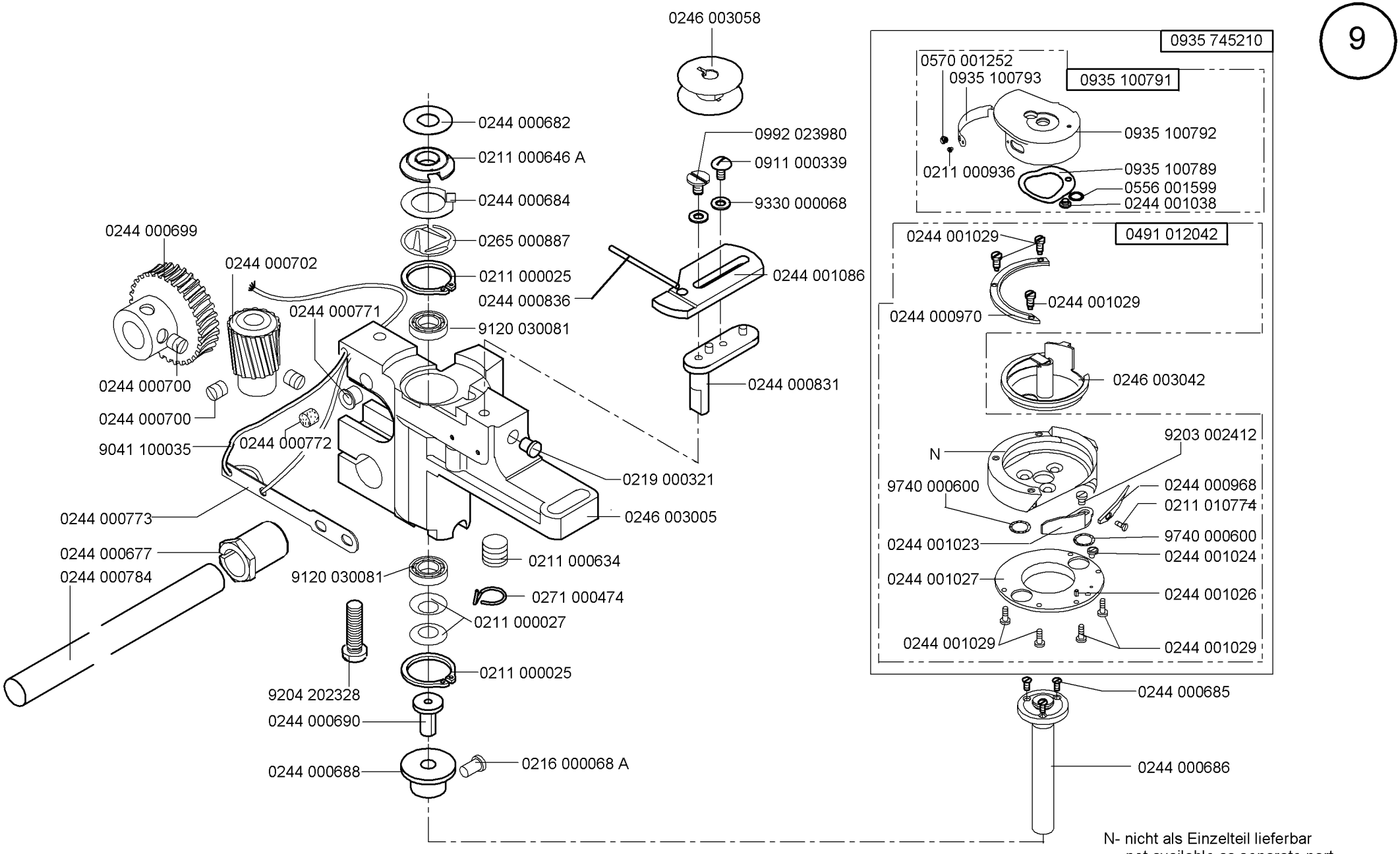

N- nicht als Einzelteil lieferbar
not available as separate part

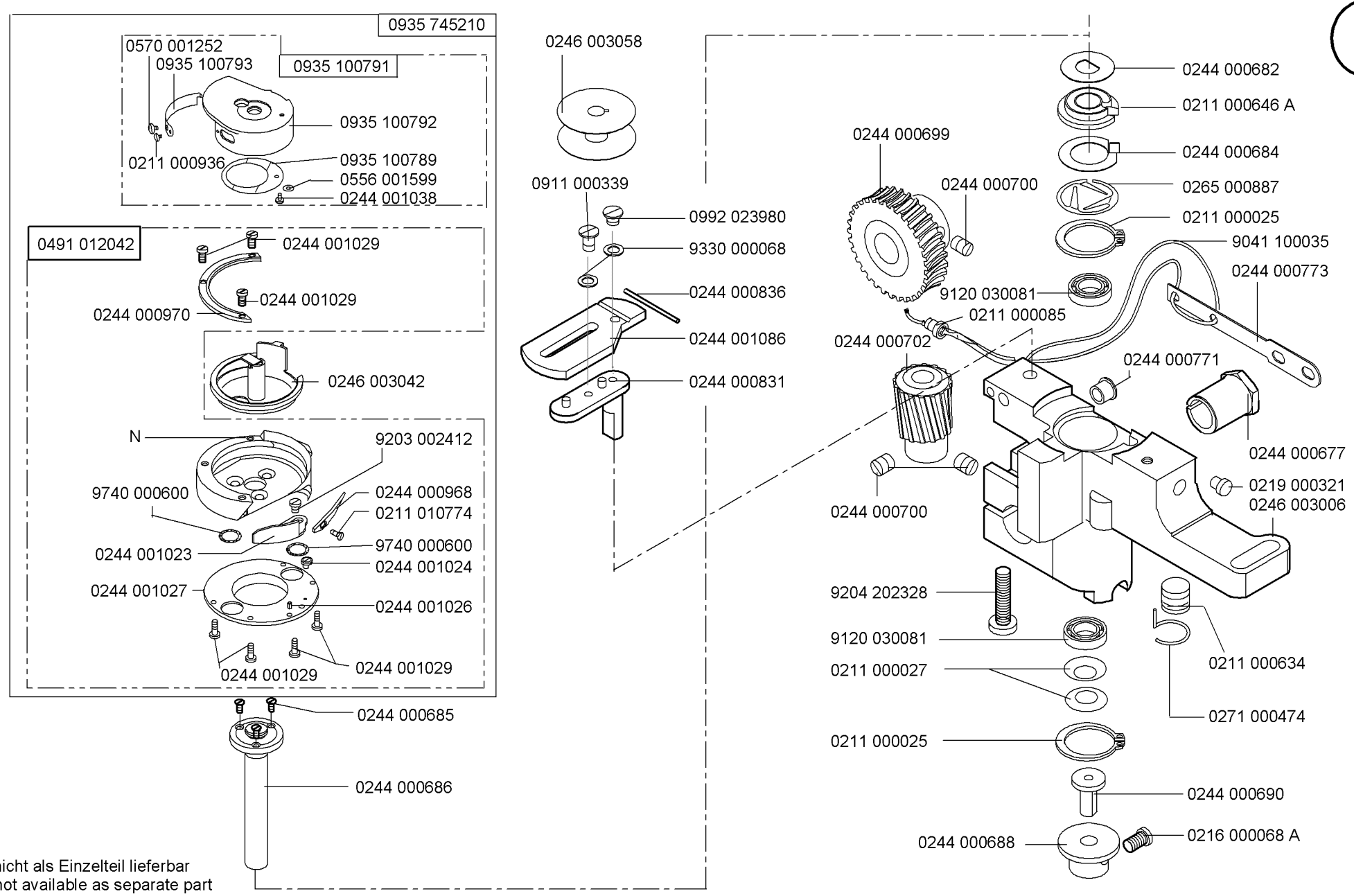

N- nicht als Einzelteil lieferbar
not available as separate part

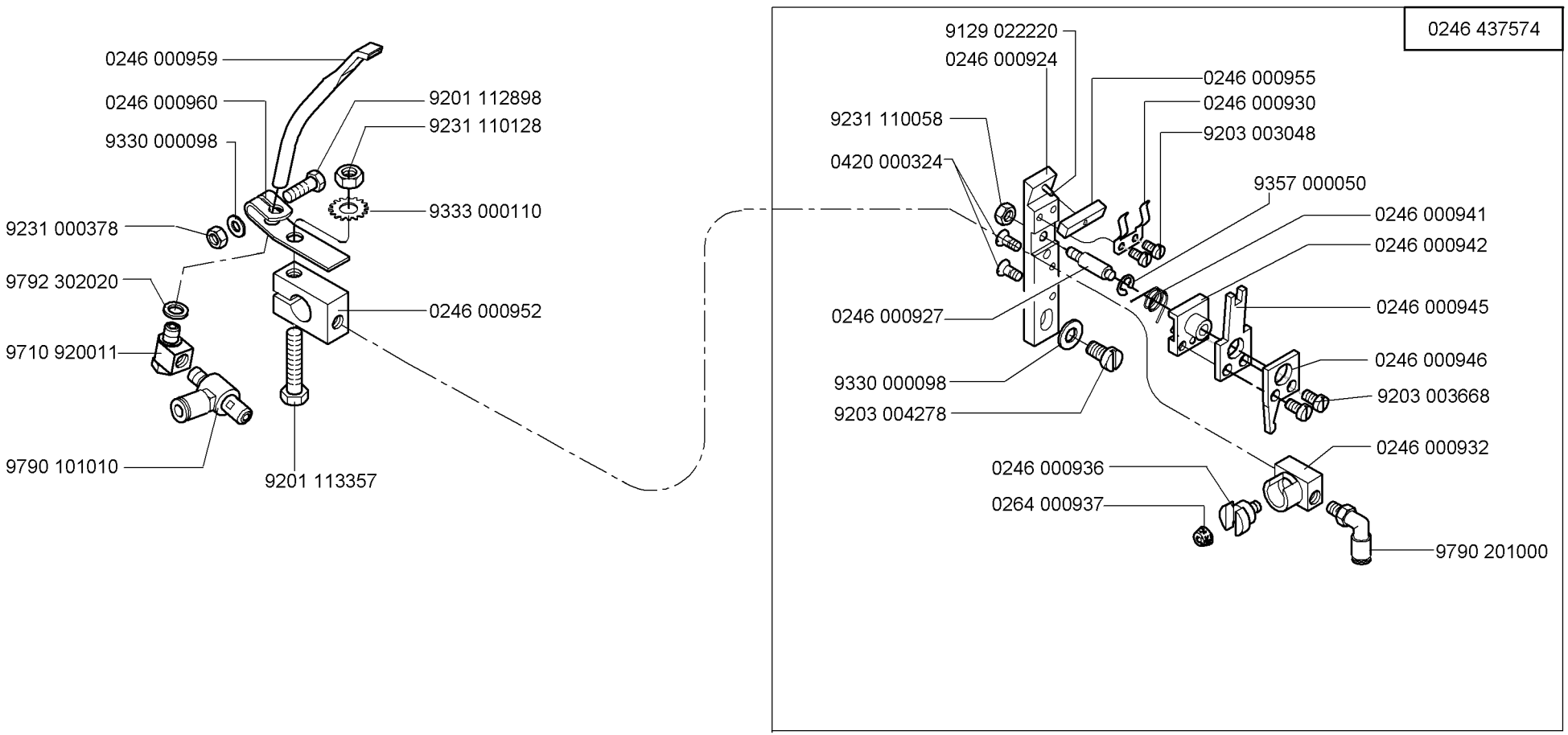
0246 000959
0246 000960
9330 000098
9231 000378
9792 302020
9710 920011
9790 101010
9201 113357
9201 112898
9231 110128
9333 000110
0246 000952
0246 437574
9129 022220
0246 000924
9231 110058
0420 000324
0246 000955
0246 000930
9203 003048
9357 000050
0246 000941
0246 000942
0246 000945
0246 000946
9203 003668
0246 000927
9330 000098
9203 004278
0246 000932
0246 000936
0264 000937
9790 201000

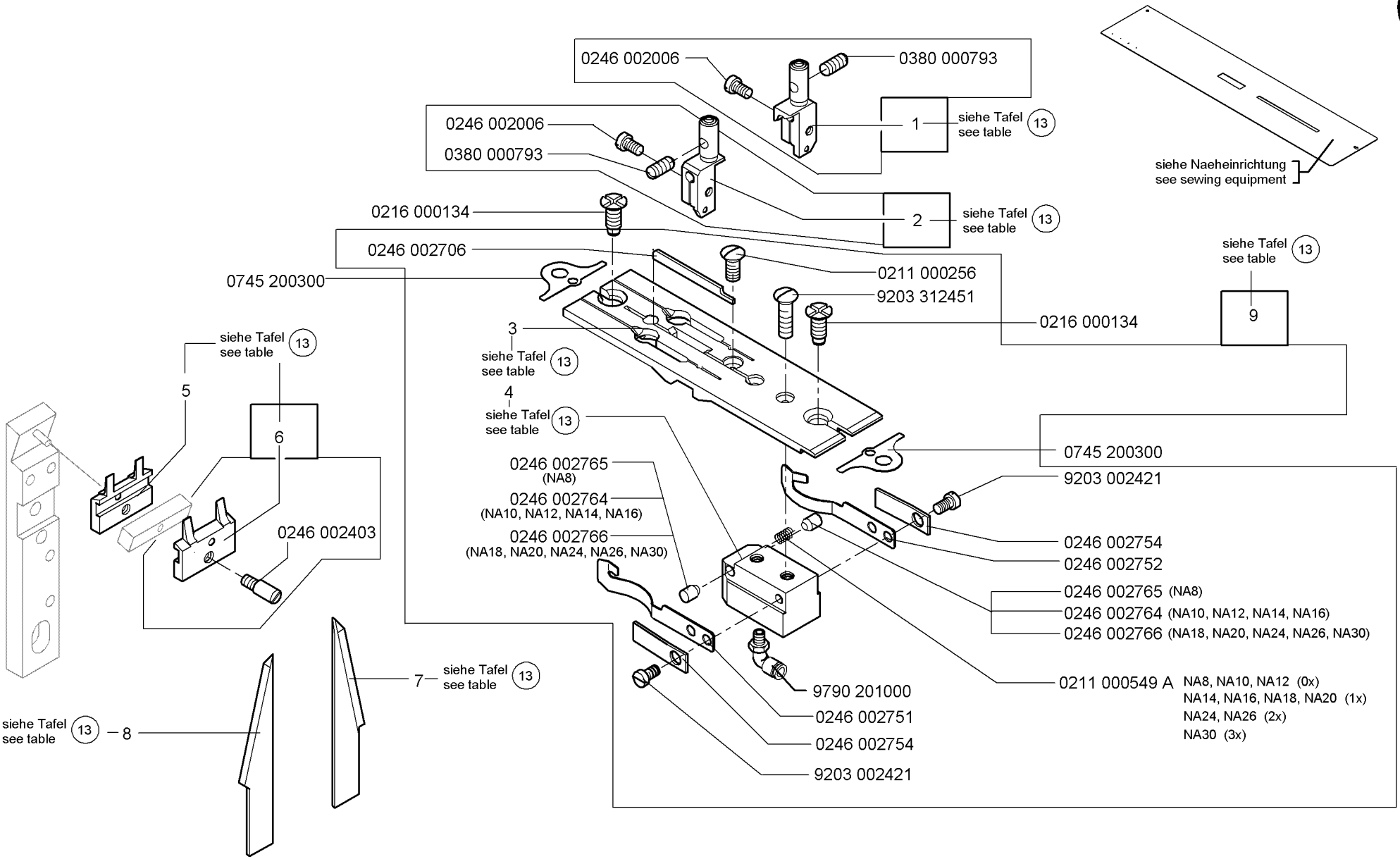
0246 002006
0380 000793
1
siehe Tafel see table 13
0246 002006
0380 000793
2
siehe Tafel see table 13
siehe Naeheinrichtung see sewing equipment
0216 000134
0246 002706
0745 200300
0211 000256
9203 312451
0216 000134
siehe Tafel see table 13
9
3
siehe Tafel see table 13
4
siehe Tafel see table 13
0745 200300
9203 002421
0246 002765 (NA8)
0246 002764 (NA10, NA12, NA14, NA16)
0246 002766 (NA18, NA20, NA24, NA26, NA30)
0246 002754
0246 002752
0246 002765 (NA8)
0246 002764 (NA10, NA12, NA14, NA16)
0246 002766 (NA18, NA20, NA24, NA26, NA30)
0211 000549 A NA8, NA10, NA12 (0x)
NA14, NA16, NA18, NA20 (1x)
NA24, NA26 (2x)
NA30 (3x)
9790 201000
0246 002751
0246 002754
9203 002421
siehe Tafel see table 13
5
6
0246 002403
7
siehe Tafel see table 13
siehe Tafel see table 13
8

NA..	pos. 1 Nadelhalter rechts Needle holder. right	pos. 2 Nadelhalter links Needle holder, left	pos. 3 Stichplatte Throat plate	pos. 4 Halter Holder	pos. 5 Gegenmesser Counter-knife	pos. 6 Messer V Knife cpl.	pos. 7 Eckenmesser rechts Corner knife, right	pos. 8 Eckenmesser links Corner knife, left	pos. 9 Stichplatte KPL. Throat plate cpl.
8	0246 002011	0246 002012	0745 200083	0246 002757	0246 002406	0246 002405	0746 060694	0746 060693	0745 200084
10	0246 002001	0246 002002	0745 200103	0246 002756	0246 002402	0246 002401	0746 060689	0746 060690	0745 200104
12	0246 002015	0246 002016	0745 200123	0246 002758	0246 002409	0246 002408	0746 060691	0746 060692	0745 200124
14	0246 002021	0246 002022	0745 200143	0246 002759	0246 002412	0246 002411	0792 007217	0792 007217 a	0745 200144
16	0246 002031	0246 002032	0745 200163	0246 002760	0246 002415	0246 002414	0792 007217	0792 007217 a	0745 200164
18	0246 230193	0246 230183	0745 200183	0246 002767	0246 002418	0246 002417	0792 007217	0792 007217 a	0745 200184
20	0246 002041	0246 002042	0745 200203	0246 002762	0246 002422	0246 002421	0792 007217	0792 007217 a	0745 200204
24	0246 230253	0246 230243	0745 200243	0246 002768	0246 002424	0246 002423	0792 007218	0792 007218 a	0745 200244
26	0246 230273	0246 230263	0745 200263	0246 002769	0246 002426	0246 002425	0792 007218	0792 007218 a	0745 200264
30	0246 230313	0246 230303	0745 201303	0246 002770	0246 002430	0246 002429	0792 007220	0792 007220 a	0745 200304

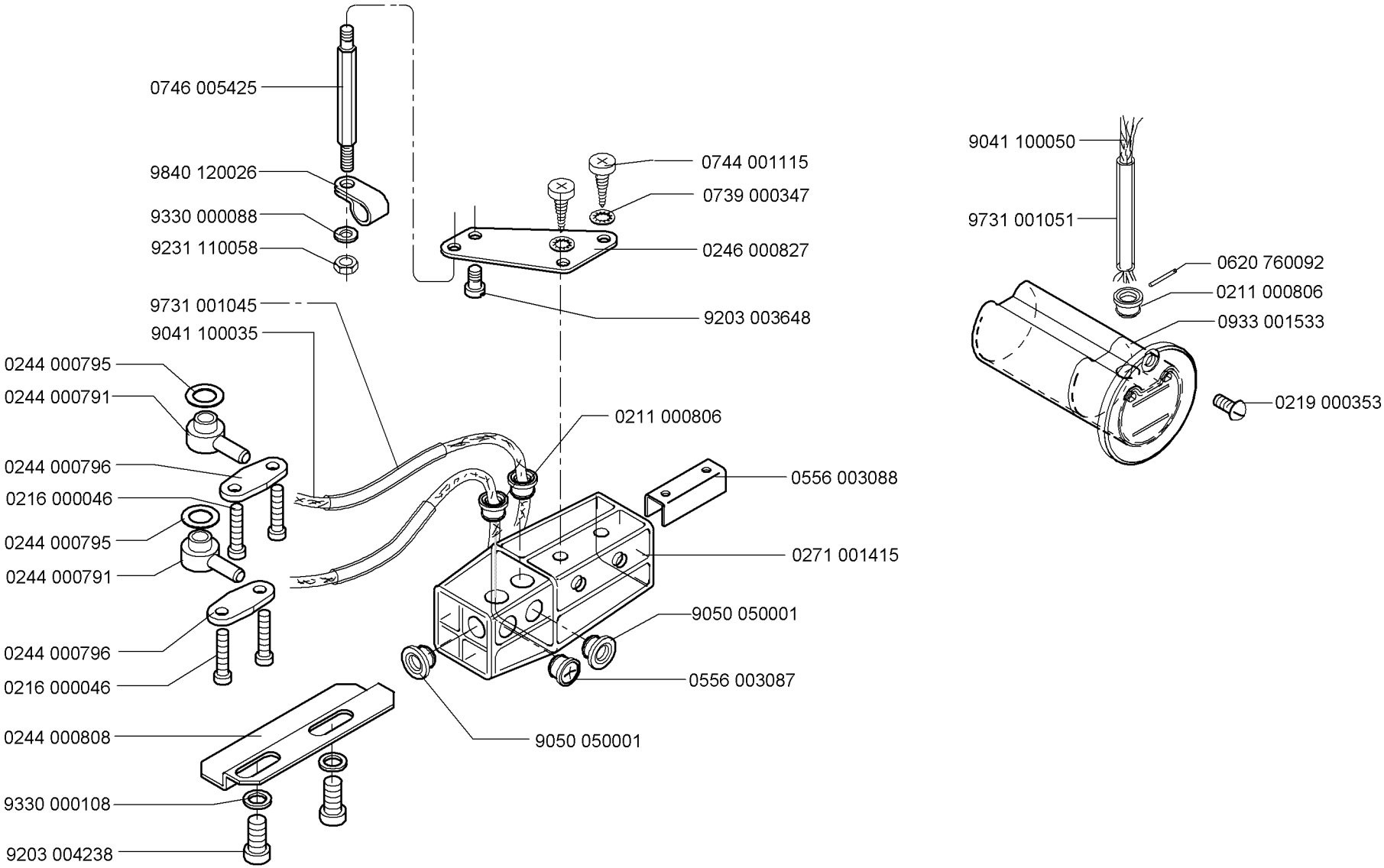
0746 005425
9840 120026
9330 000088
9231 110058
9731 001045
9041 100035
0244 000795
0244 000791
0244 000796
0216 000046
0244 000795
0244 000791
0244 000796
0216 000046
0244 000808
9330 000108
9203 004238
0744 001115
0739 000347
0246 000827
9203 003648
0211 000806
0556 003088
0271 001415
9050 050001
0556 003087
9050 050001
9041 100050
9731 001051
0620 760092
0211 000806
0933 001533
0219 000353

0246 490024

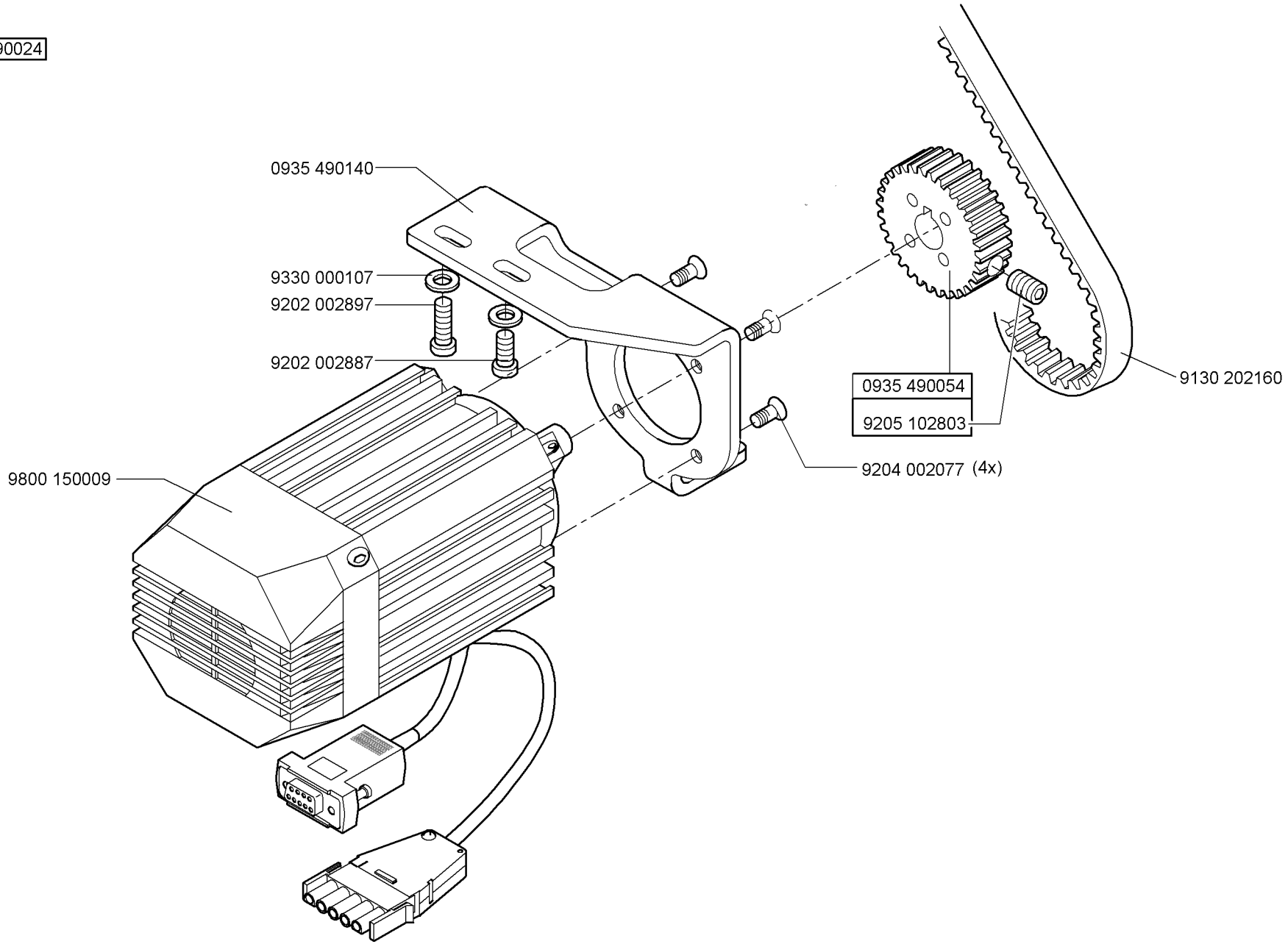

Scale 50 %

Cl. 745-34S

Ausgabe/Edition 10.2009

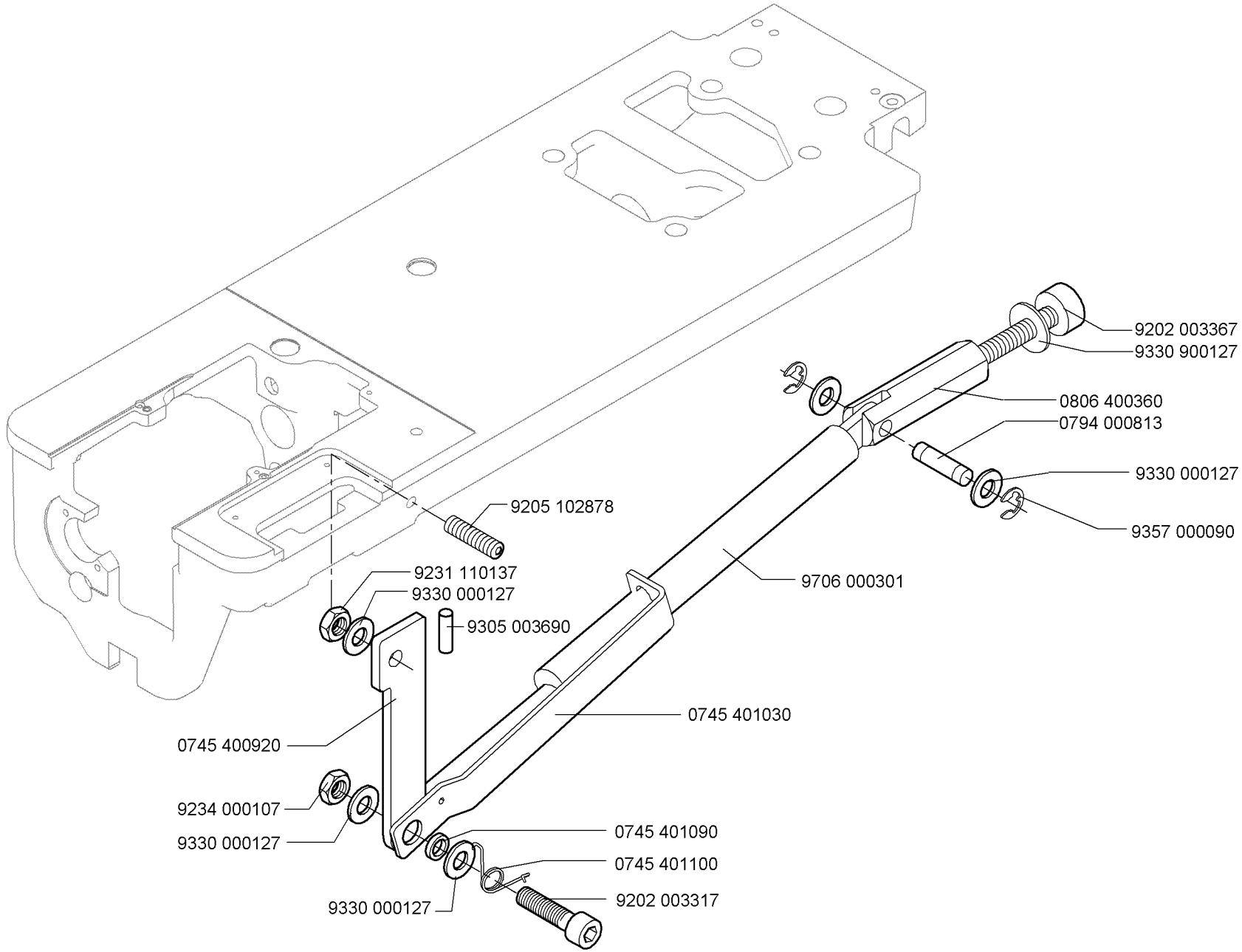

Scale 50 %

Cl. 745-34S

Ausgabe/Edition 10.2009

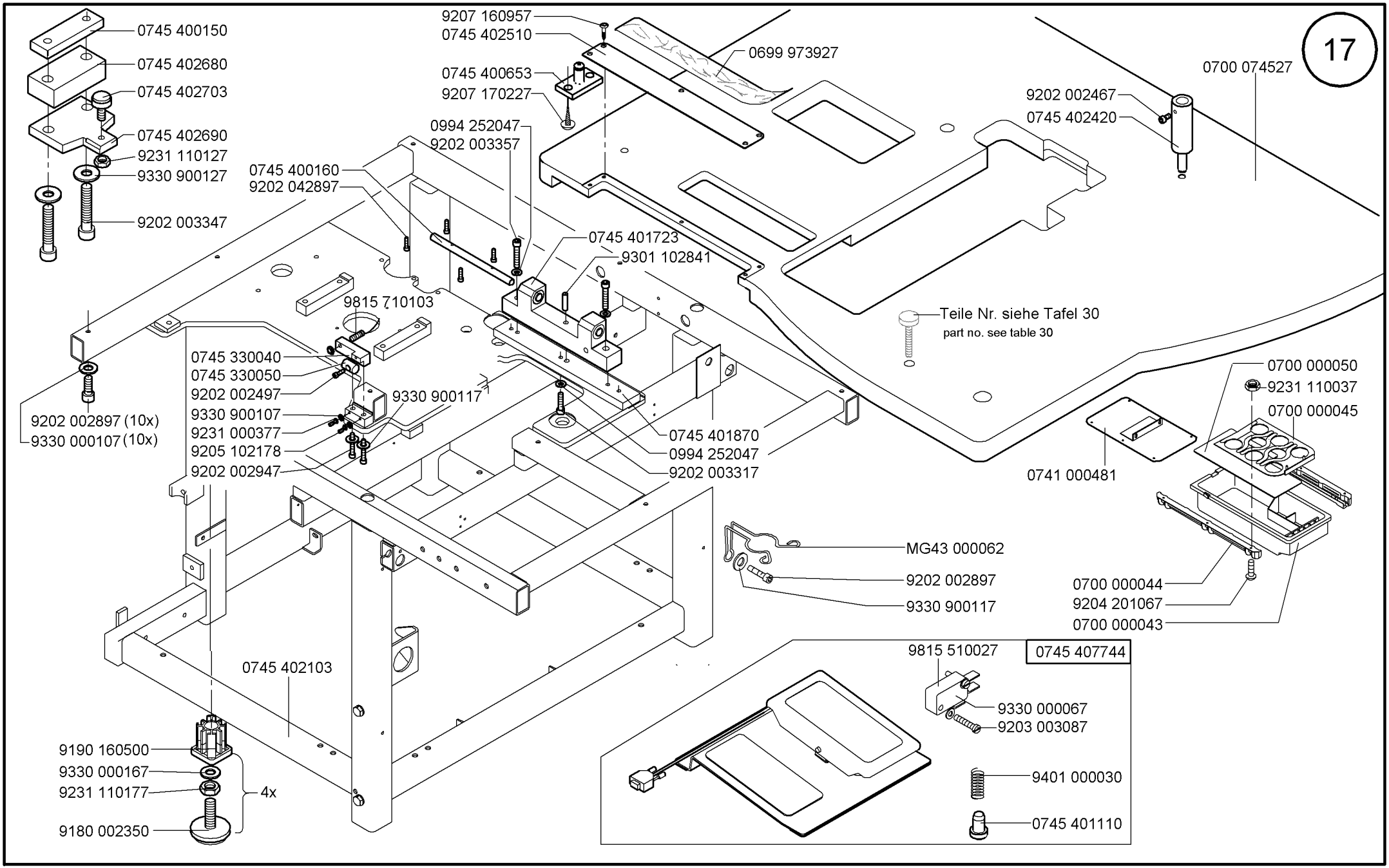

Scale 50 ,50,50%

Cl. 745-34S

Ausgabe/Edition 10.2009

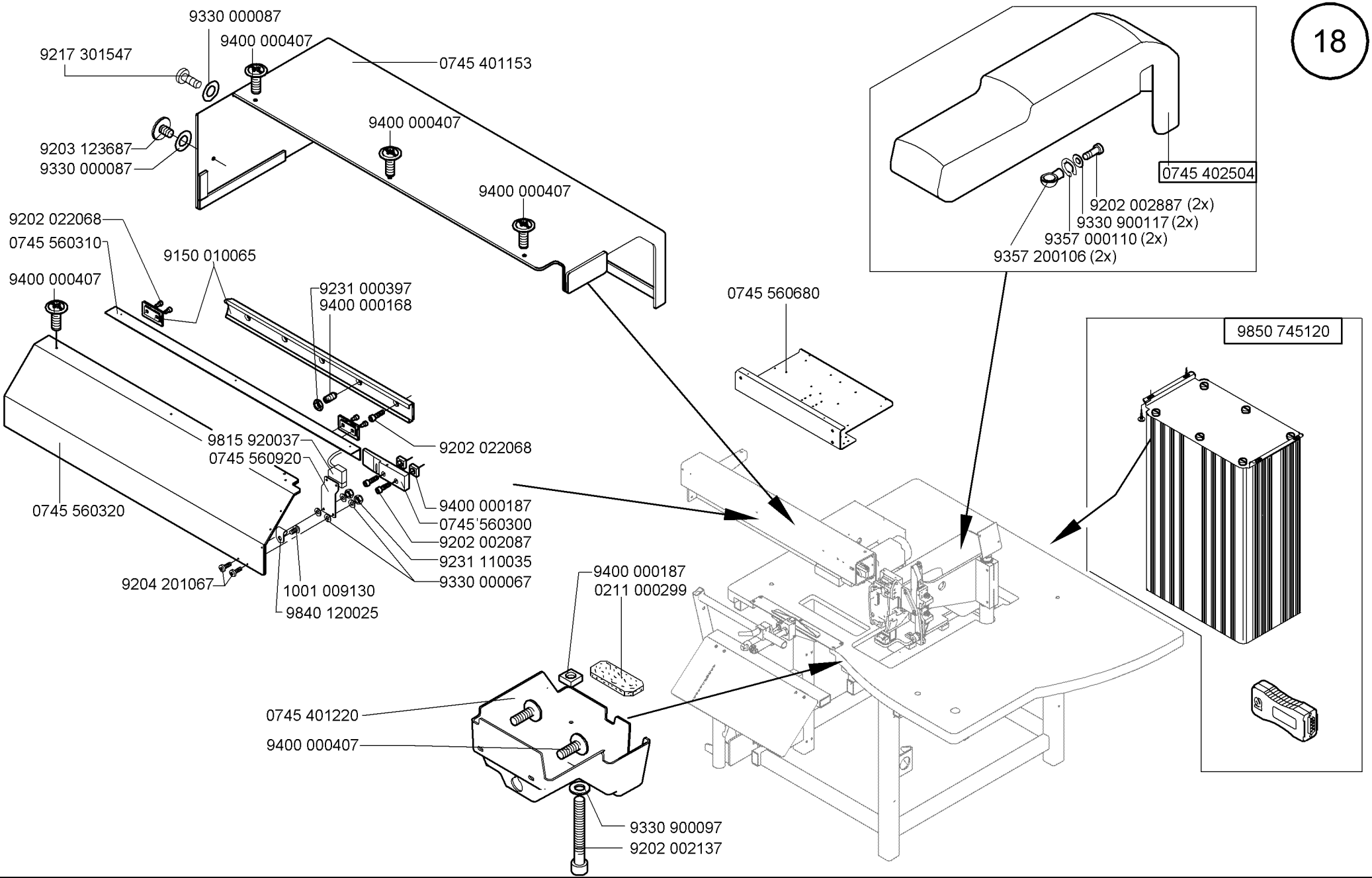

Scale 50 ,50,50 %

Cl. 745-34S

Ausgabe/Edition 10.2009

0745 567544

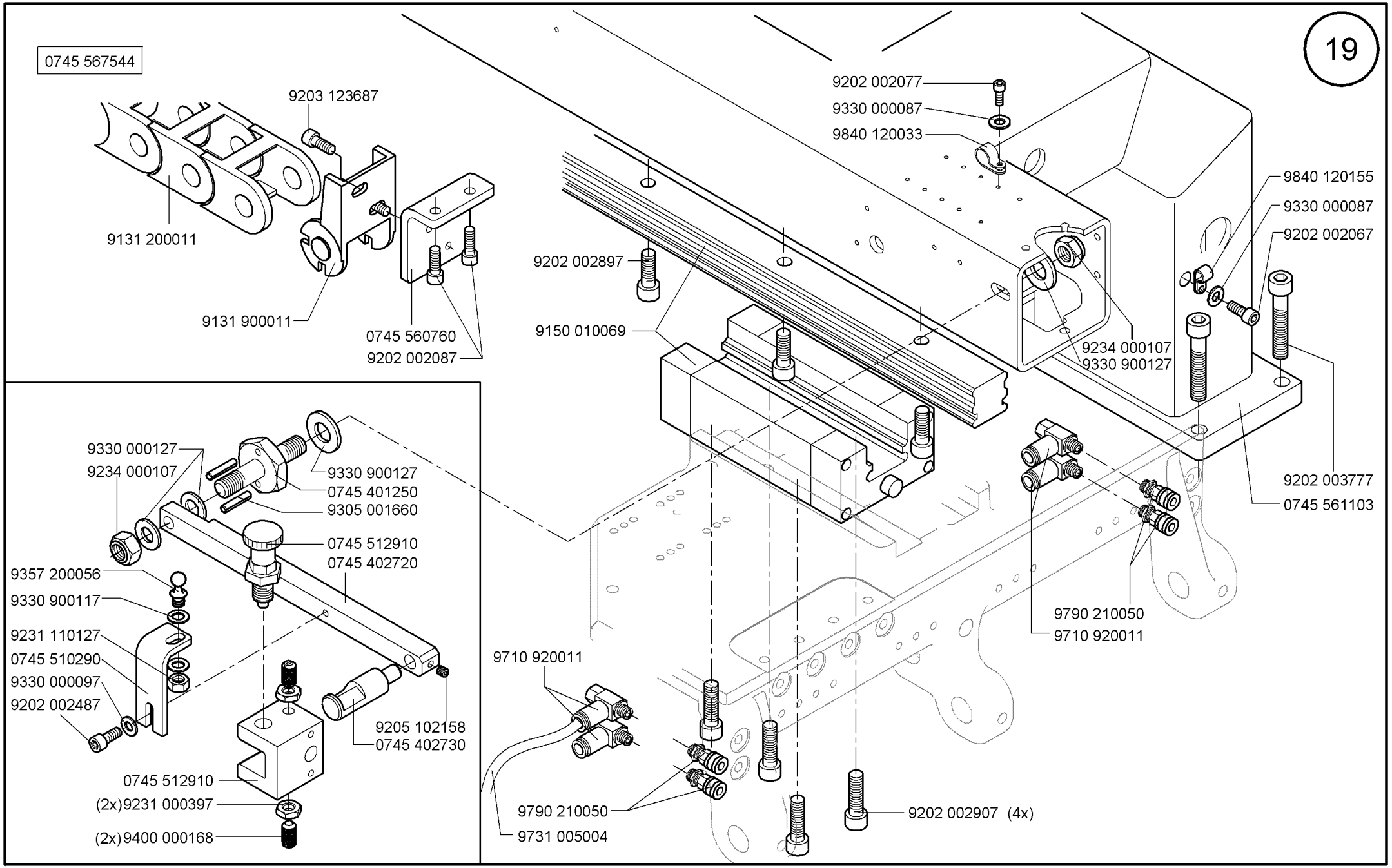

Scale 50 % , 70%

Cl. 745-34S

Ausgabe/Edition 10.2009

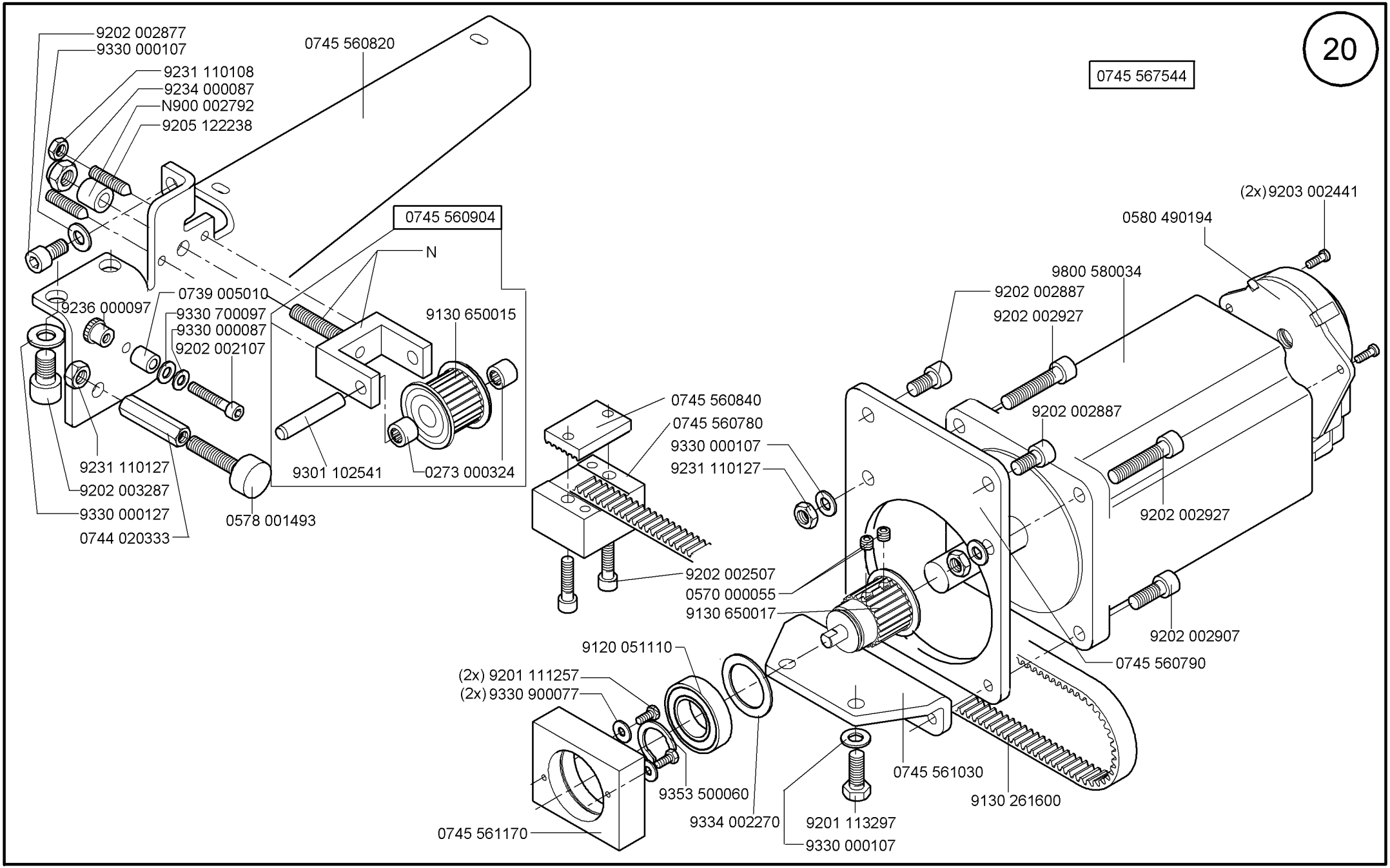

Scale 50 %

Cl. 745-34S

Ausgabe/Edition 10.2009

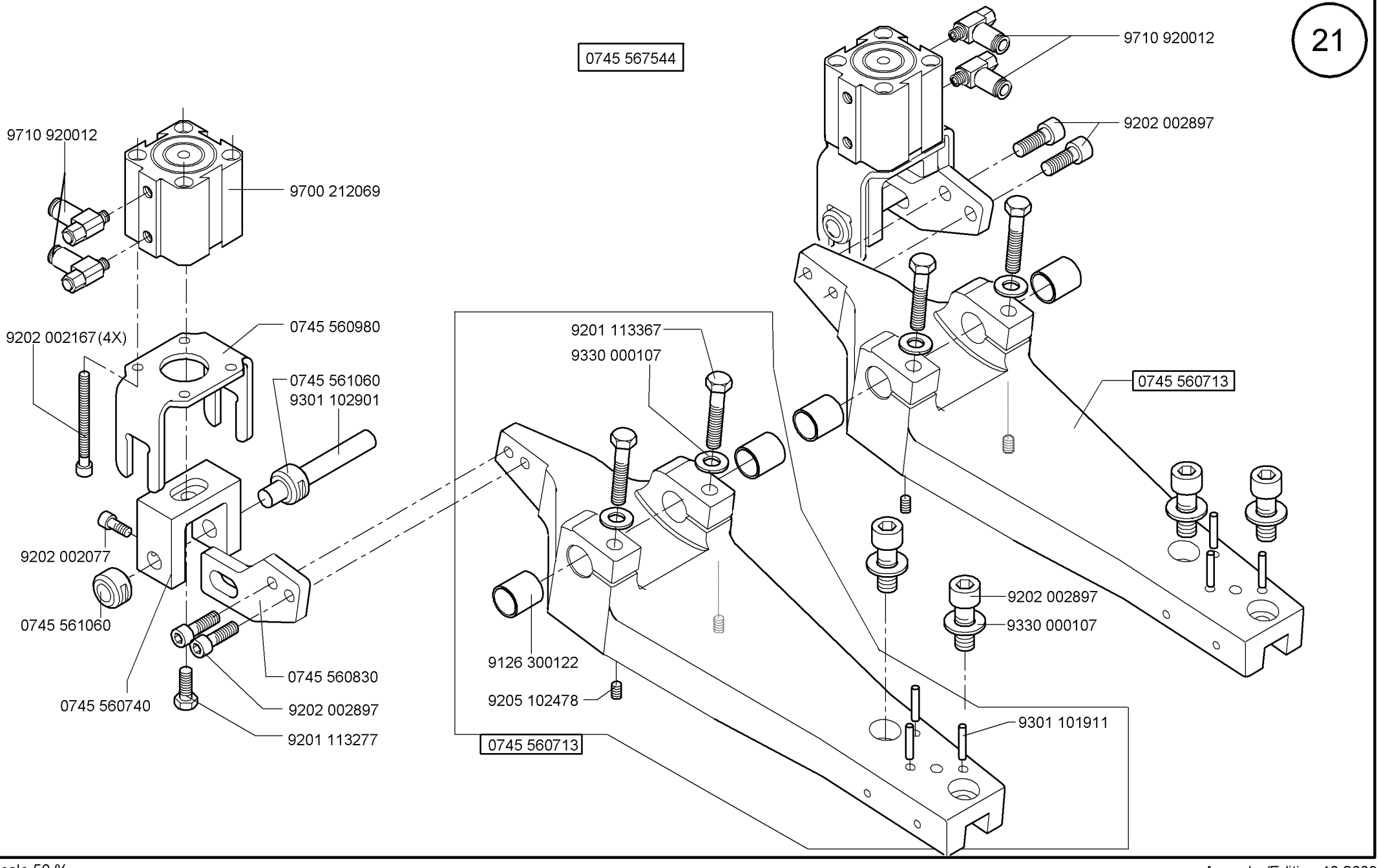
0745 567544
9710 920012
9202 002897
9710 920012
9700 212069
9202 002167(4X)
0745 560980
0745 561060
9301 102901
9202 002077
0745 561060
0745 560740
0745 560830
9202 002897
9201 113277
9201 113367
9330 000107
0745 560713
9202 002897
9330 000107
9126 300122
9205 102478
9301 101911
0745 560713

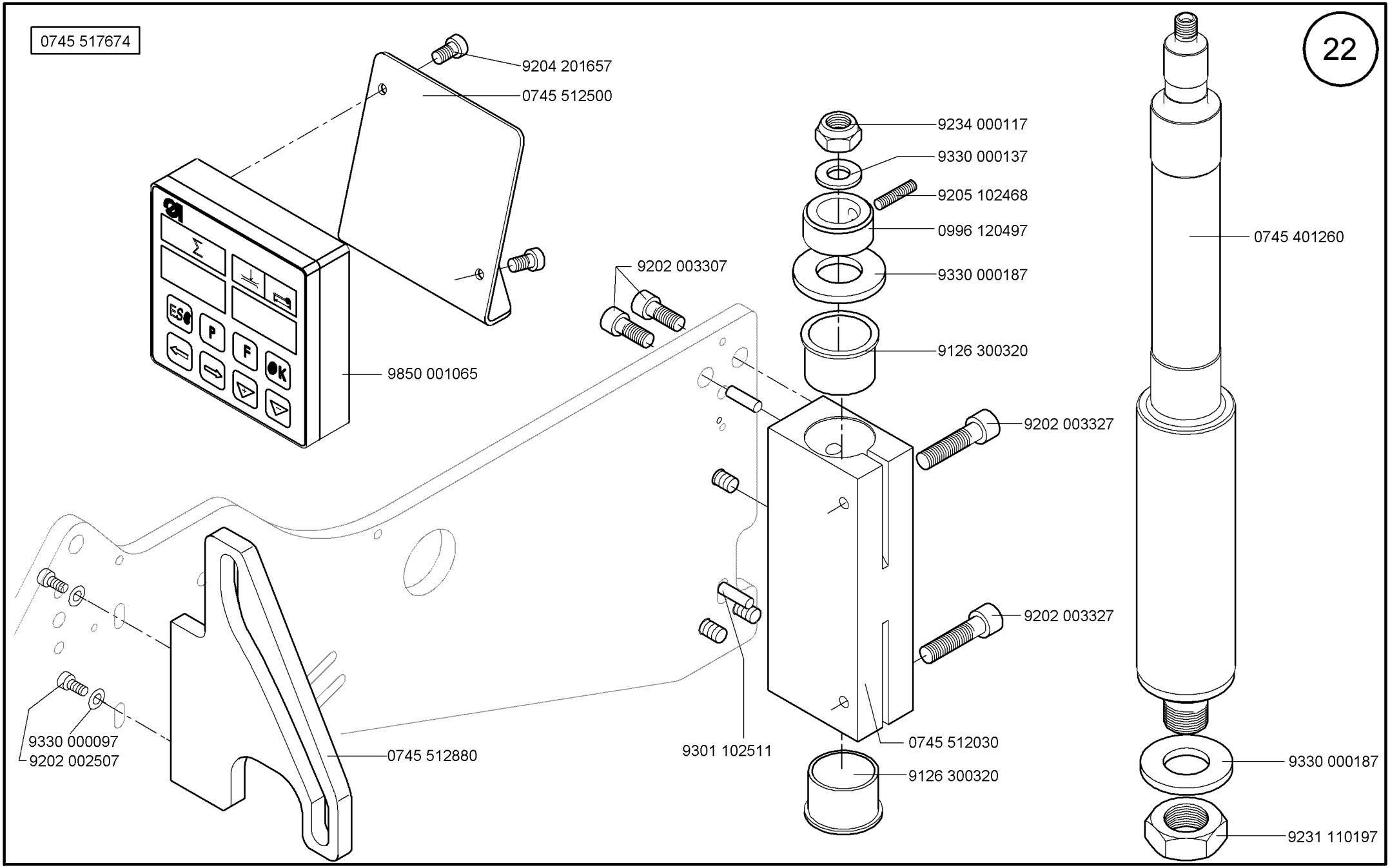

Scale 50 %

Cl. 745-34S

0745 517674

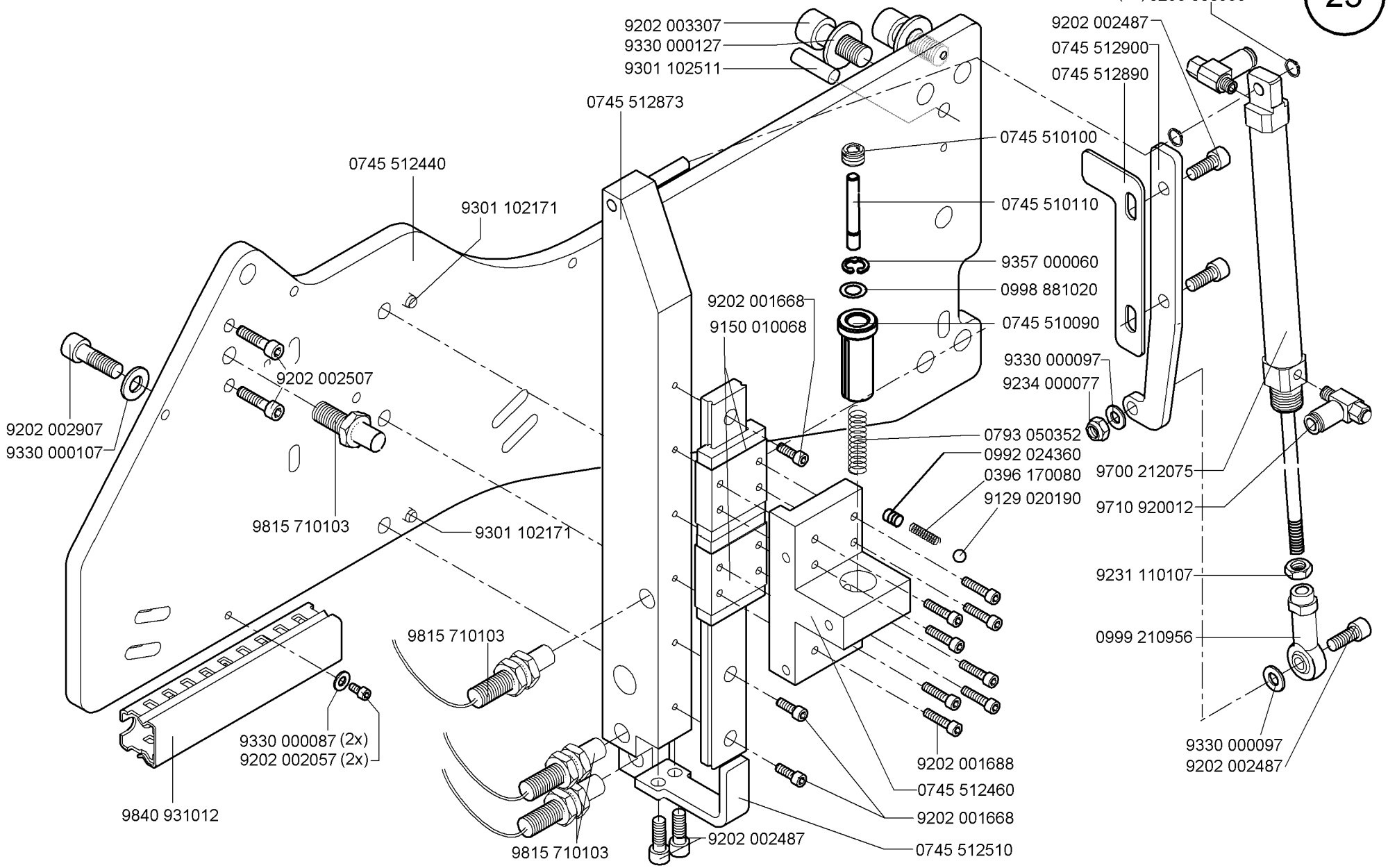

Scale 50 %

Cl. 745-34S

Ausgabe/Edition 10.2009

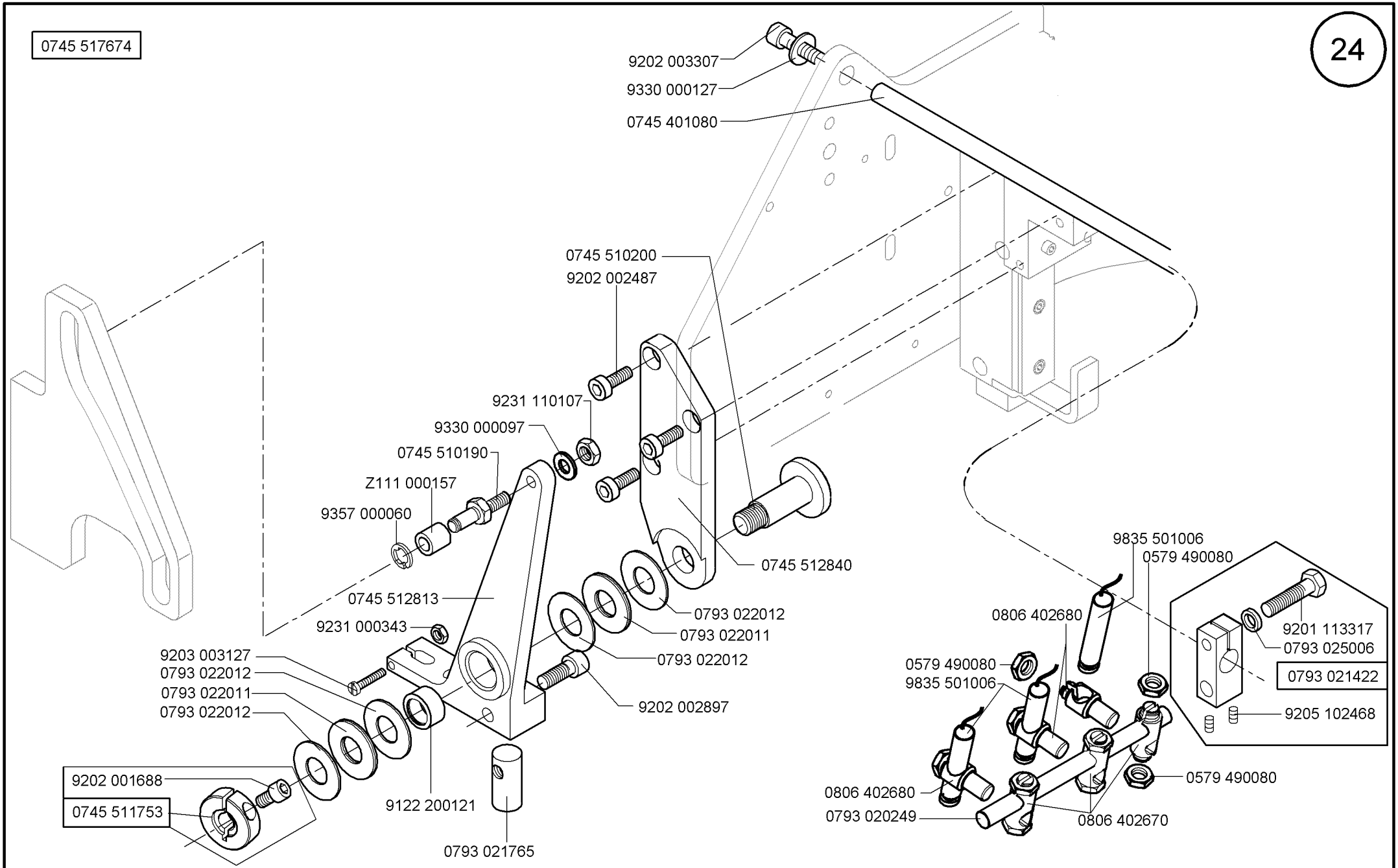
9202 003307
9330 000127
0745 401080
0745 510200
9202 002487
9231 110107
9330 000097
0745 510190
Z111 000157
9357 000060
0745 512840
0745 512813
9231 000343
0793 022012
0793 022011
0793 022012
9203 003127
0793 022012
0793 022011
0793 022012
9202 002897
9202 001688
0745 511753
9122 200121
0793 021765
9835 501006
0579 490080
0806 402680
9201 113317
0793 025006
0793 021422
0579 490080
9835 501006
9205 102468
0579 490080
0806 402680
0793 020249
0806 402670

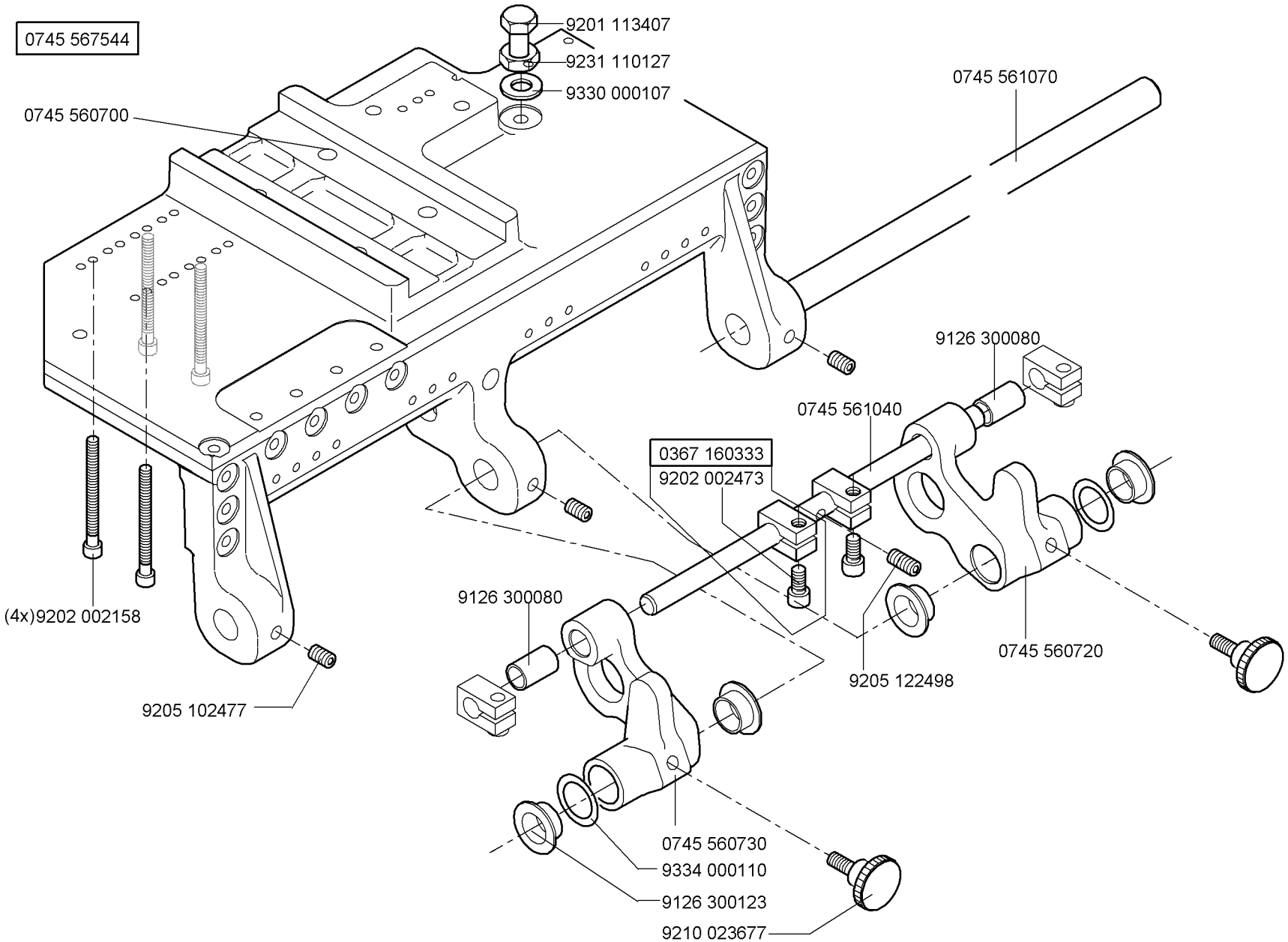
0745 567544
9201 113407
9231 110127
9330 000107
0745 560700
0745 561070
9126 300080
0745 561040
0367 160333
9202 002473
(4x)9202 002158
9126 300080
0745 560720
9205 122498
9205 102477
0745 560730
9334 000110
9126 300123
9210 023677

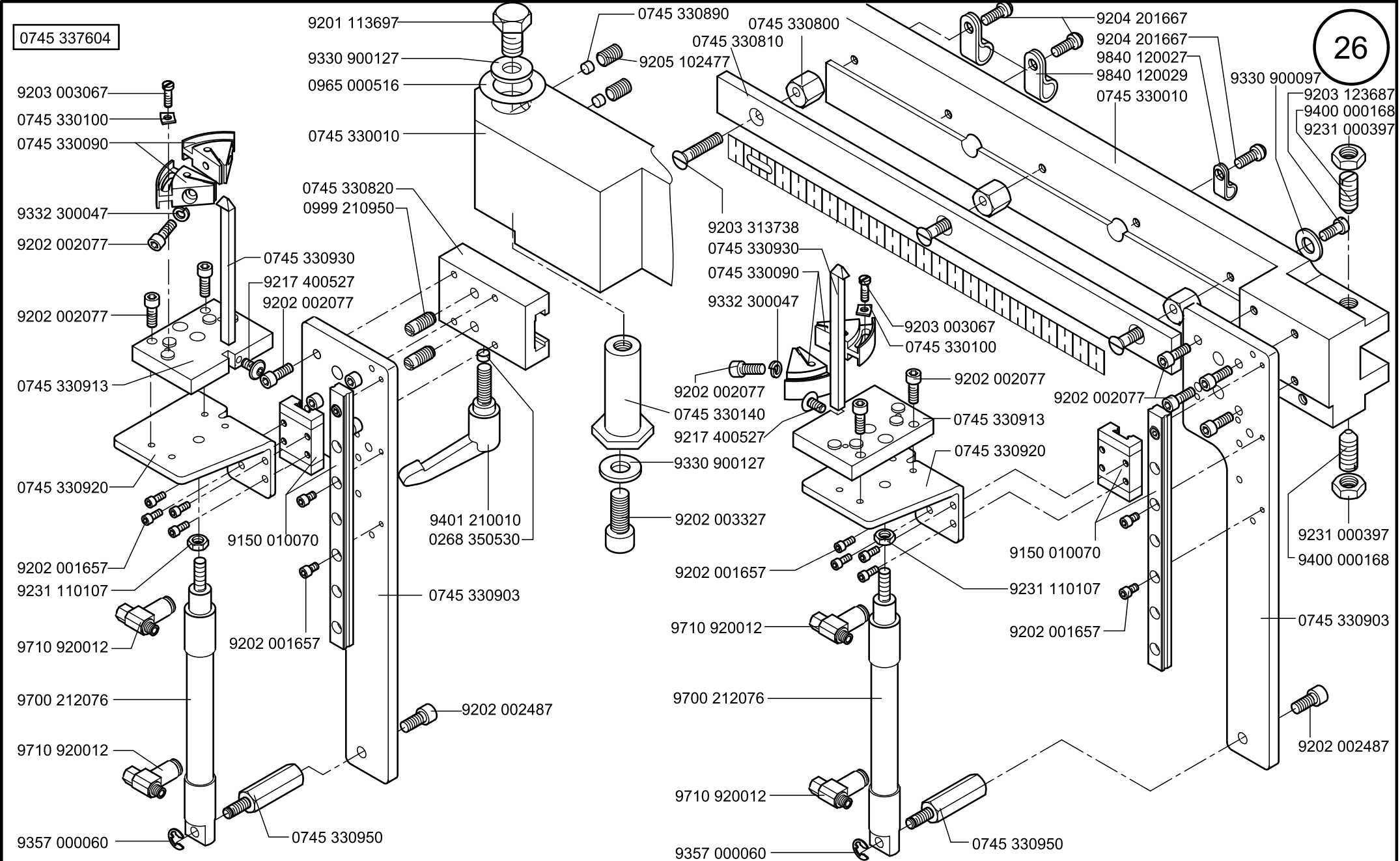

Scale 50 , 90%

CI. 745-34S

Ausgabe/Edition 12. 2011

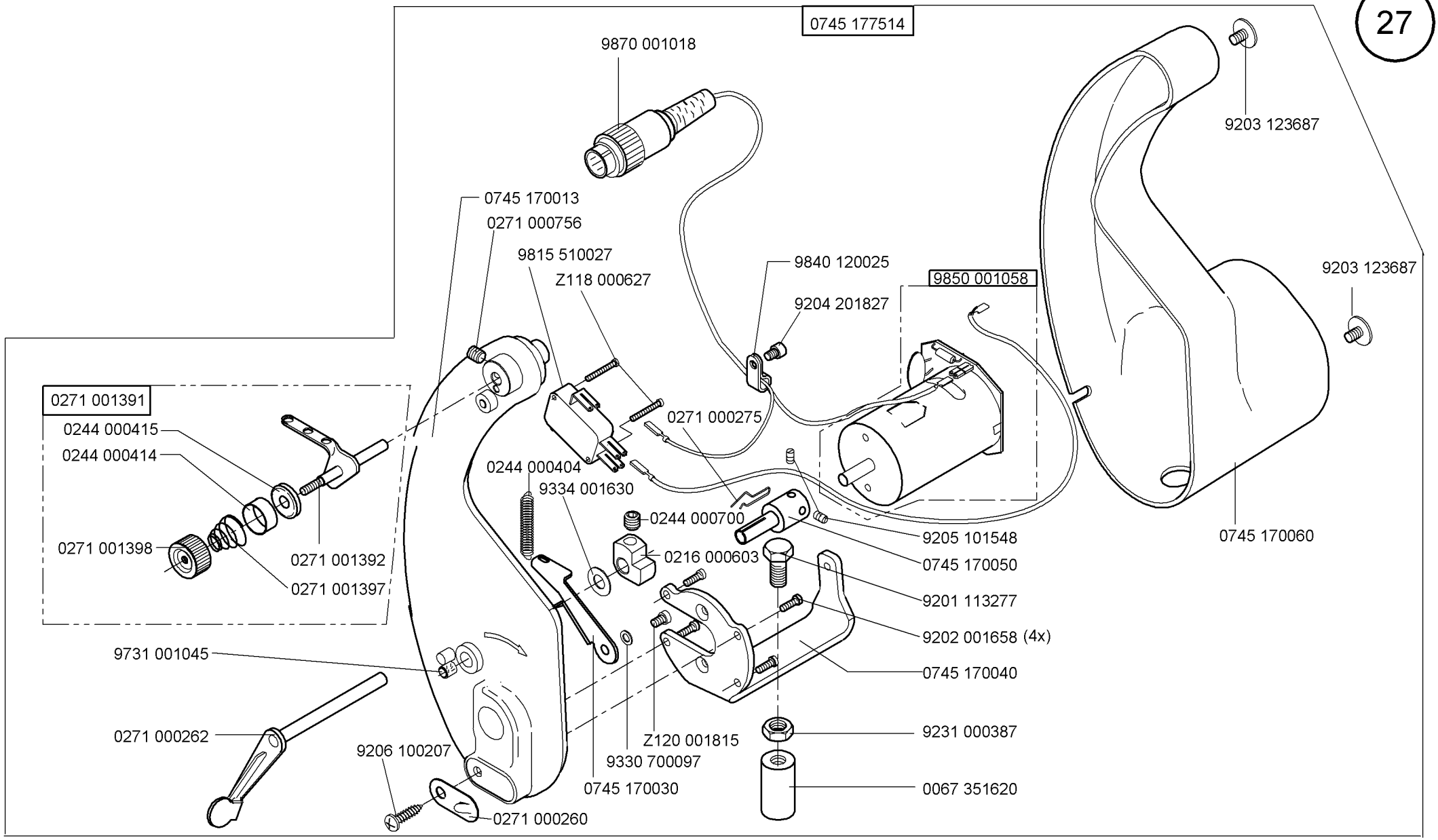
0745 177514
9870 001018
9203 123687
0745 170013
0271 000756
9815 510027
Z118 000627
9840 120025
9204 201827
9850 001058
9203 123687
0271 001391
0244 000415
0244 000414
0271 000275
0244 000404
9334 001630
0244 000700
9205 101548
0745 170050
0745 170060
0271 001398
0271 001392
0271 001397
0216 000603
9201 113277
9202 001658 (4x)
9731 001045
0745 170040
0271 000262
9231 000387
9206 100207
Z120 001815
9330 700097
0745 170030
0067 351620
0271 000260

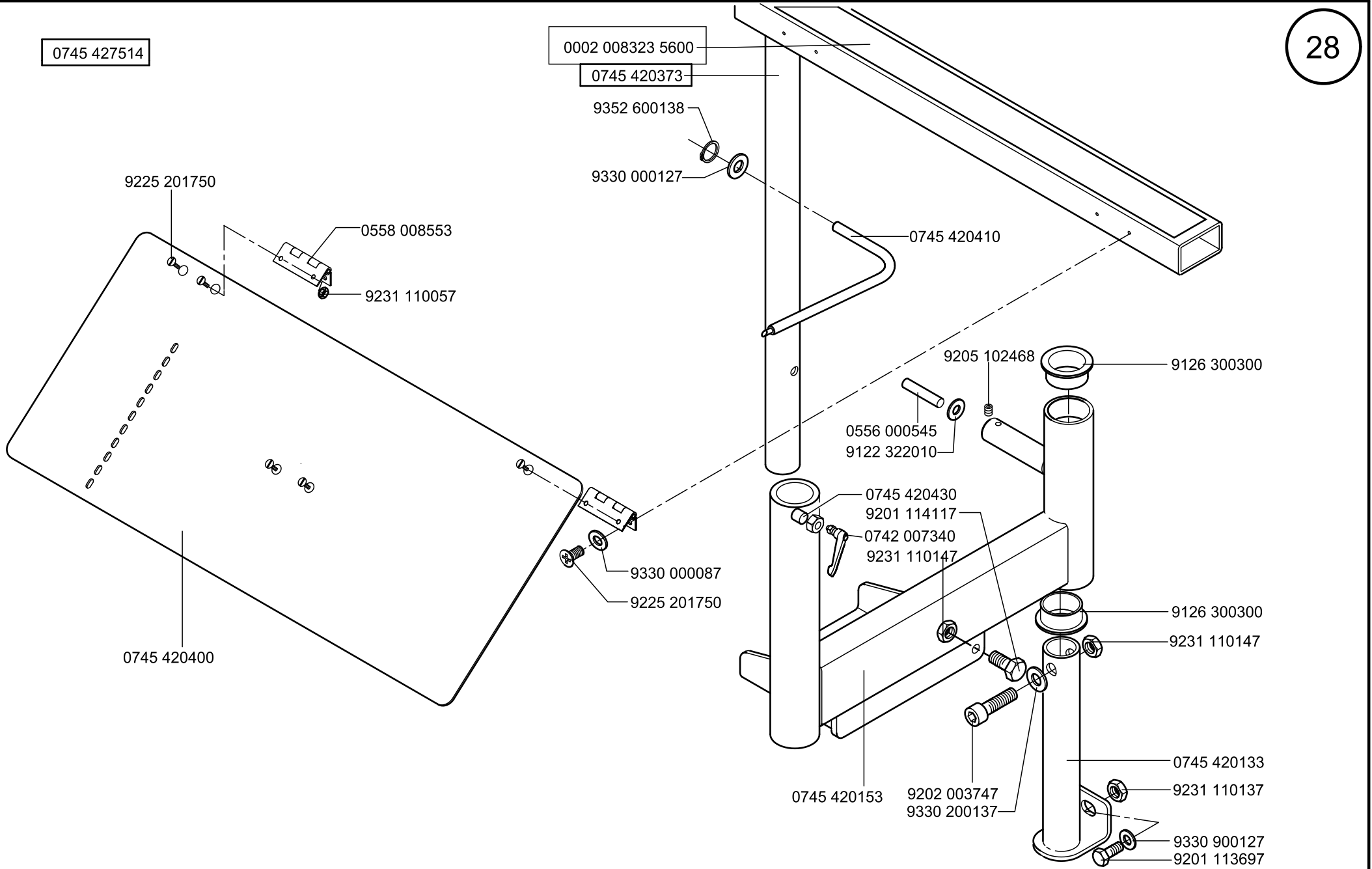
0745 427514
0002 008323 5600
0745 420373
9352 600138
9330 000127
9225 201750
0558 008553
9231 110057
0745 420410
9205 102468
9126 300300
0556 000545
9122 322010
0745 420430
9201 114117
0742 007340
9231 110147
9330 000087
9225 201750
0745 420400
9126 300300
9231 110147
0745 420133
9231 110137
0745 420153
9202 003747
9330 200137
9330 900127
9201 113697

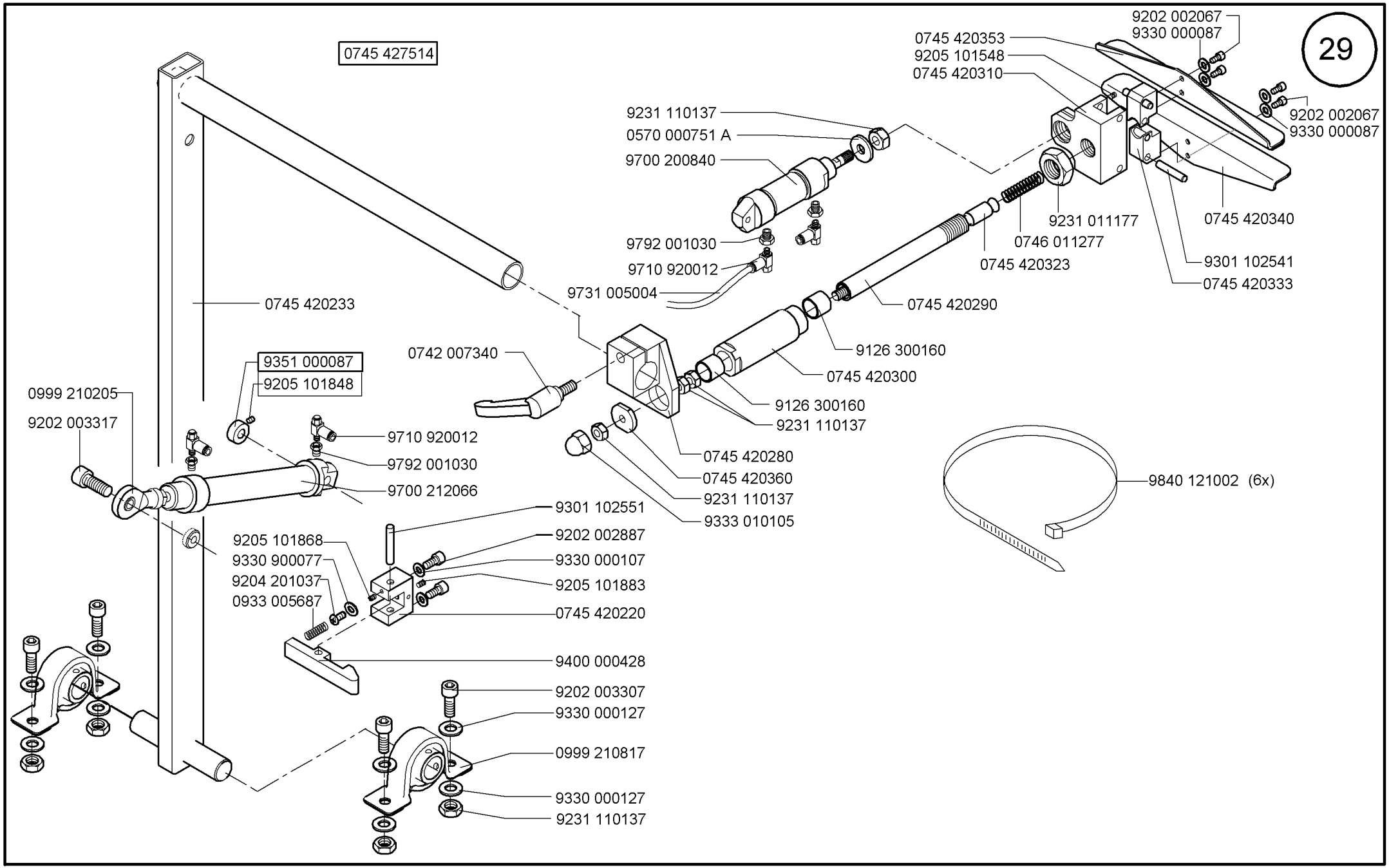

Scale 50 ,50%

CI. 745-34S

Ausgabe/Edition 10.2009

0745 597514

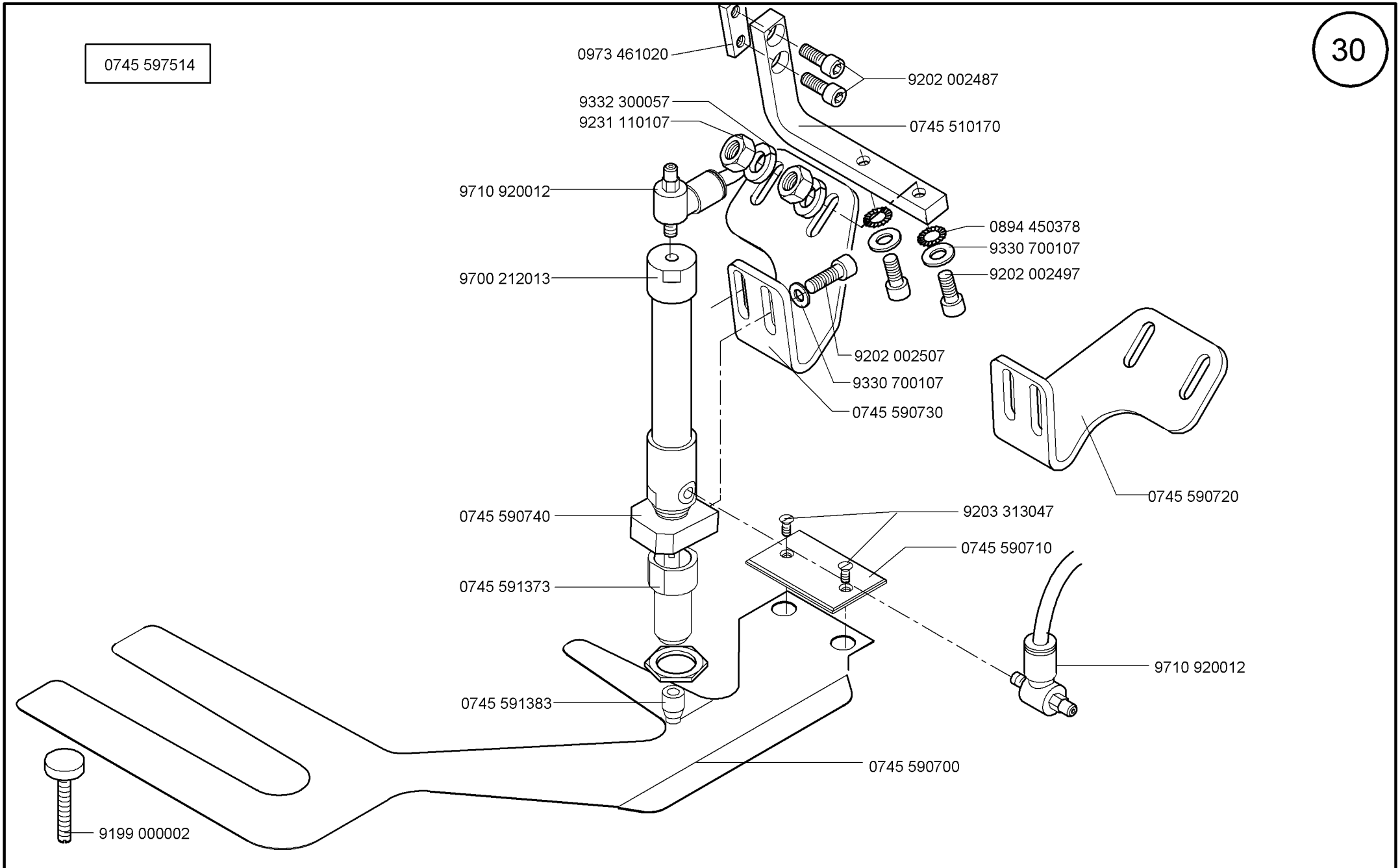

Scale 50 %

CL. 745-34S

Ausgabe/Edition 10.2009

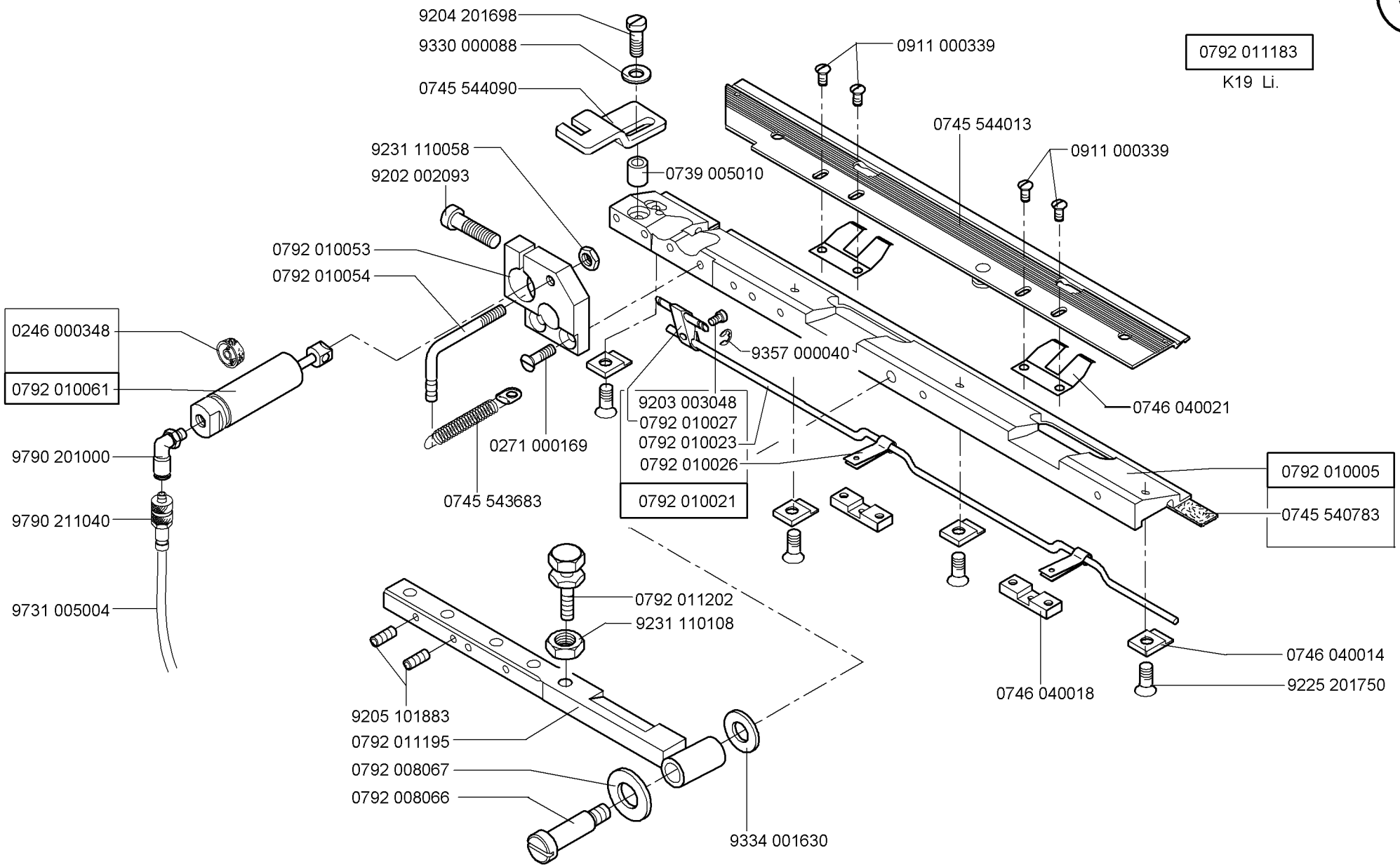
9204 201698
9330 000088
0745 544090
9231 110058
9202 002093
0739 005010
0911 000339
0745 544013
0911 000339
0792 011183
K19 Li.
0792 010053
0792 010054
0246 000348
0792 010061
9790 201000
9790 211040
9731 005004
0271 000169
0745 543683
9357 000040
9203 003048
0792 010027
0792 010023
0792 010026
0792 010021
0746 040021
0792 010005
0745 540783
0792 011202
9231 110108
9205 101883
0792 011195
0792 008067
0792 008066
9334 001630
0746 040018
0746 040014
9225 201750

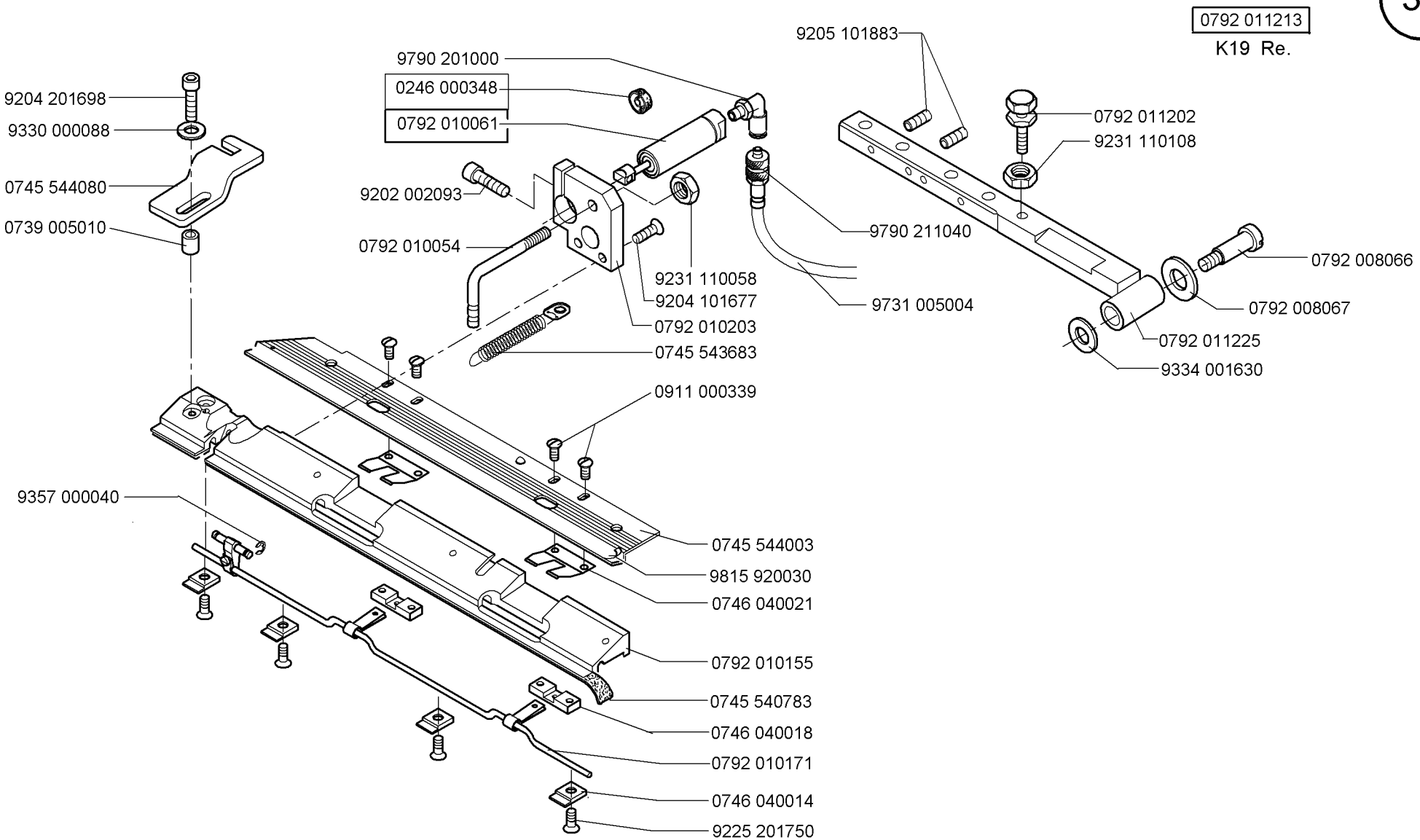
0792 011213
K19 Re.
9205 101883
9790 201000
0246 000348
0792 010061
9204 201698
9330 000088
0745 544080
0739 005010
9202 002093
0792 010054
9231 110058
9204 101677
0792 010203
0745 543683
9790 211040
9731 005004
0792 011202
9231 110108
0792 008066
0792 008067
0792 011225
9334 001630
0911 000339
9357 000040
0745 544003
9815 920030
0746 040021
0792 010155
0745 540783
0746 040018
0792 010171
0746 040014
9225 201750

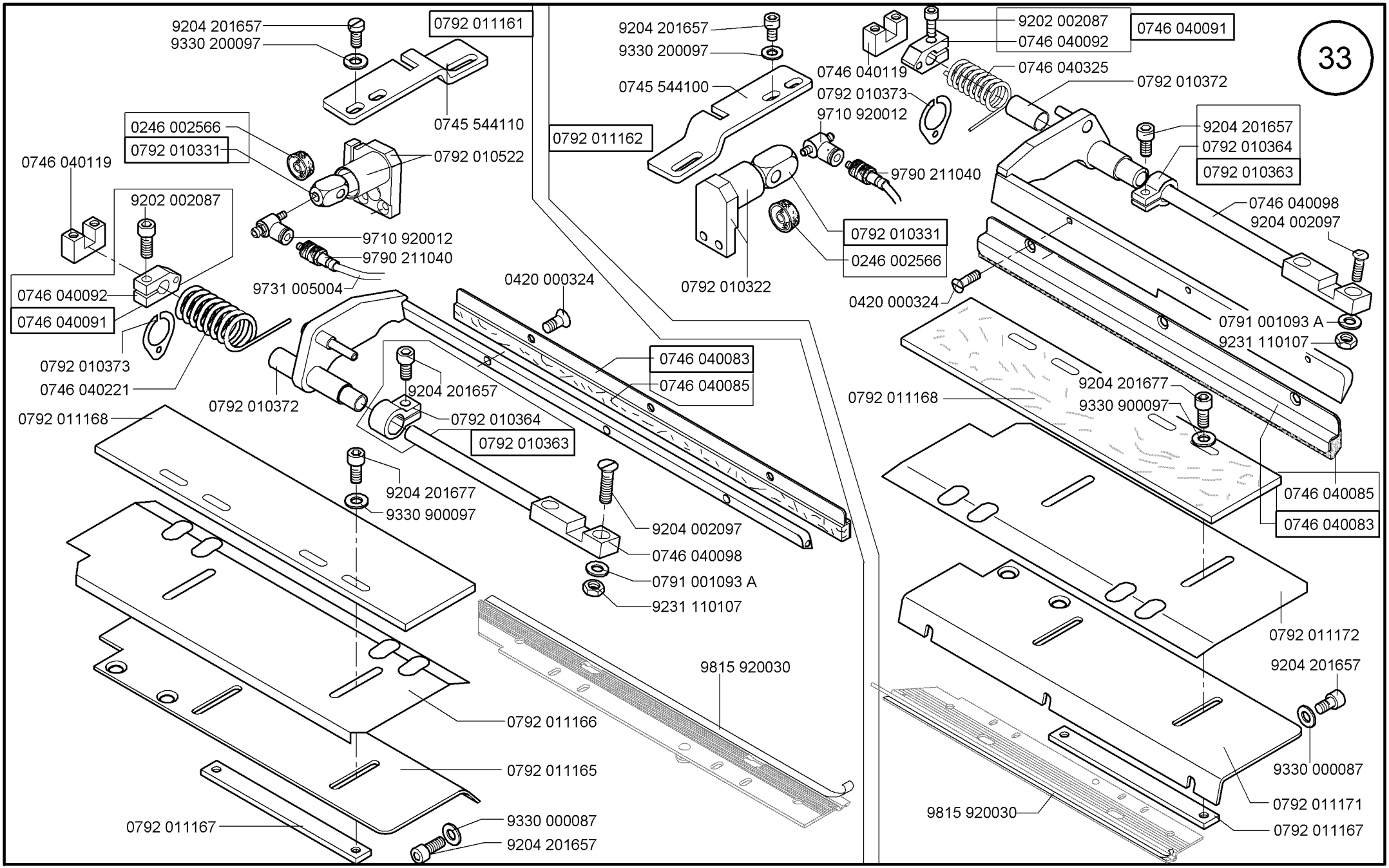

Scale 40 %

Cl. 745-34S

Ausgabe/Edition 10.2009

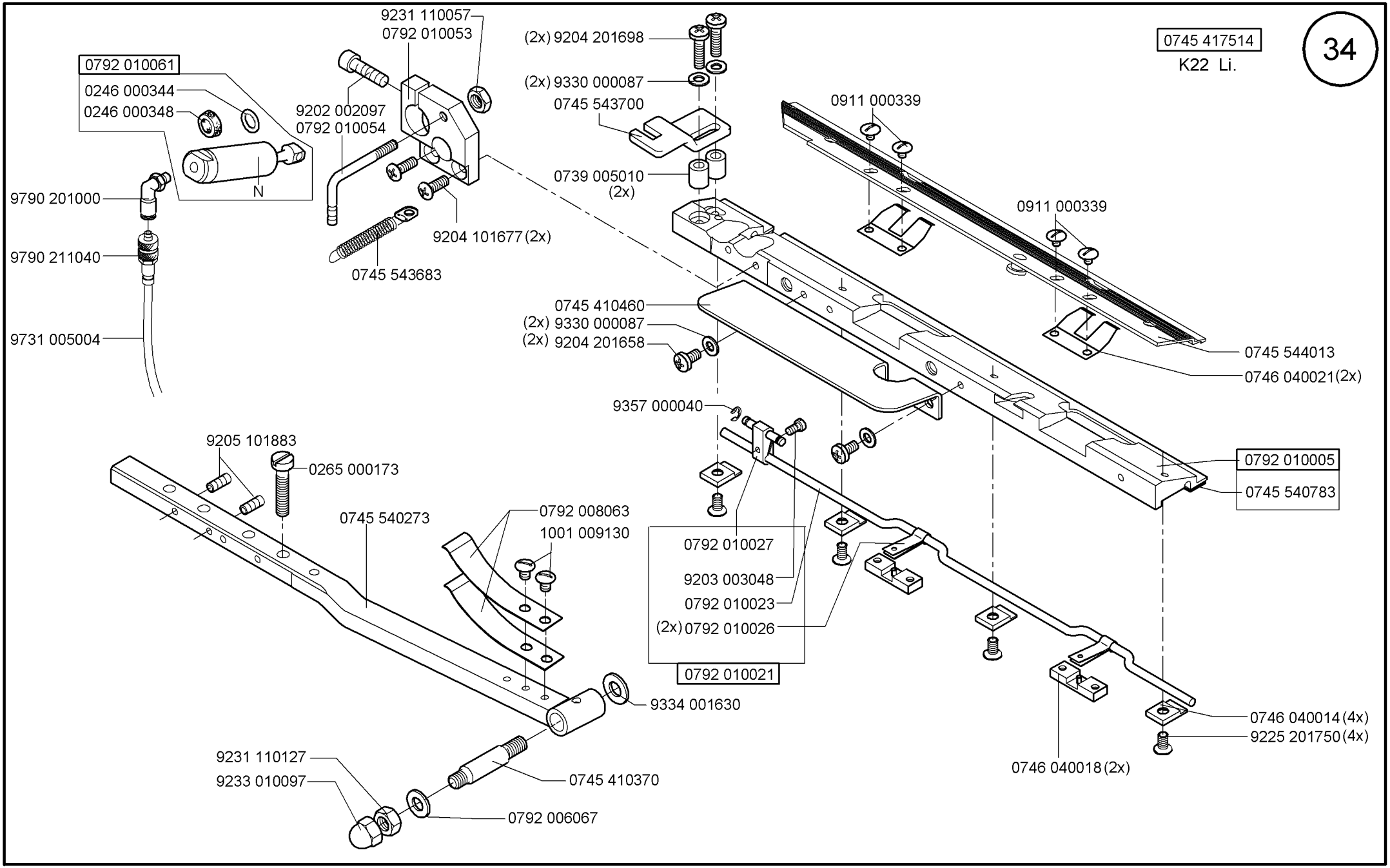

Scale 50%

Cl. 745-34S

Ausgabe/Edition 10.2009

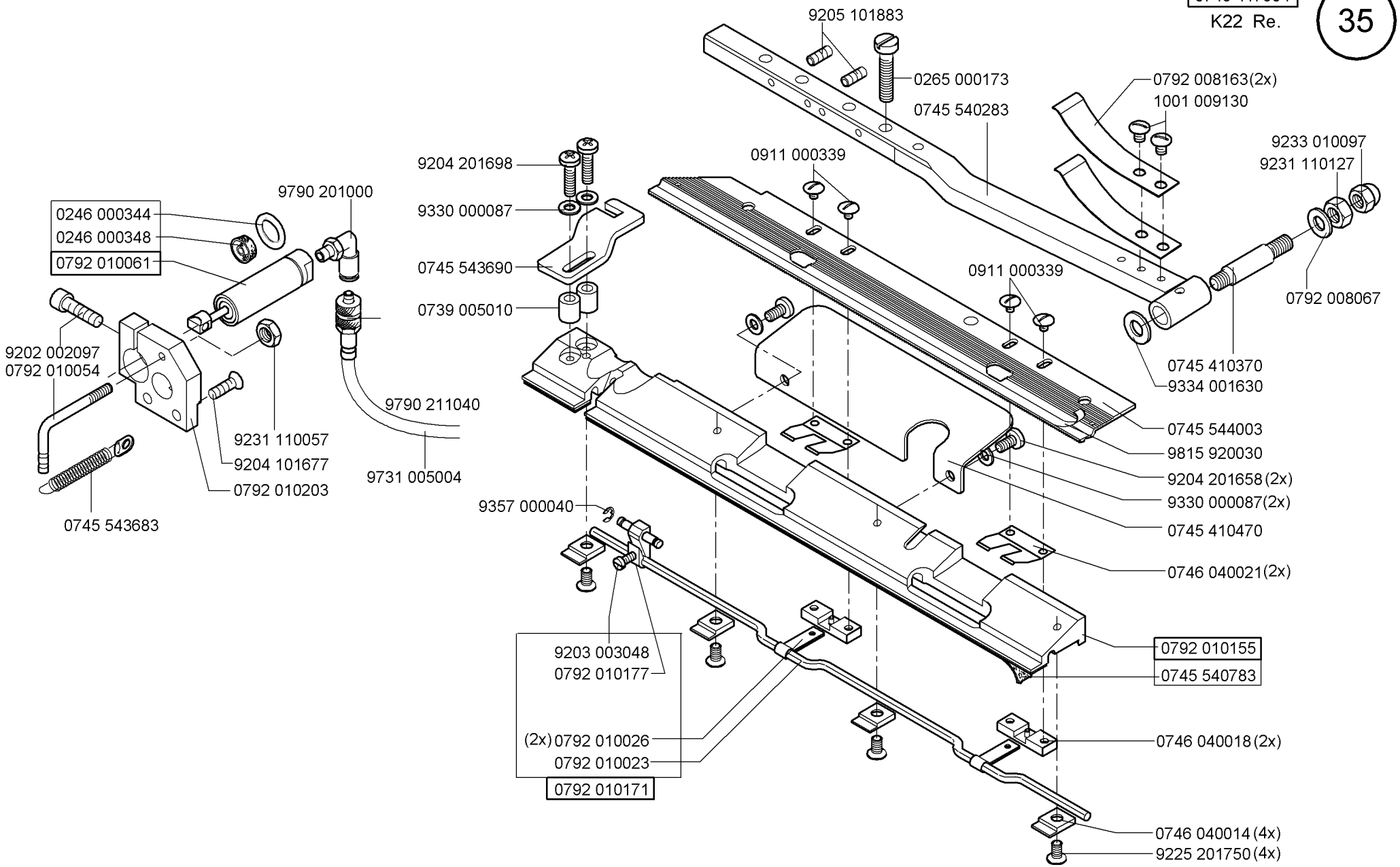
9205 101883
0265 000173
0745 540283
0792 008163(2x)
1001 009130
9233 010097
9231 110127
0792 008067
0911 000339
0911 000339
9204 201698
9330 000087
0745 543690
0739 005010
9790 201000
0246 000344
0246 000348
0792 010061
9202 002097
0792 010054
9790 211040
9231 110057
9204 101677
0792 010203
9731 005004
0745 543683
0745 410370
9334 001630
0745 544003
9815 920030
9204 201658 (2x)
9330 000087(2x)
0745 410470
0746 040021(2x)
9357 000040
9203 003048
0792 010177
(2x) 0792 010026
0792 010023
0792 010171
0792 010155
0745 540783
0746 040018 (2x)
0746 040014 (4x)
9225 201750 (4x)

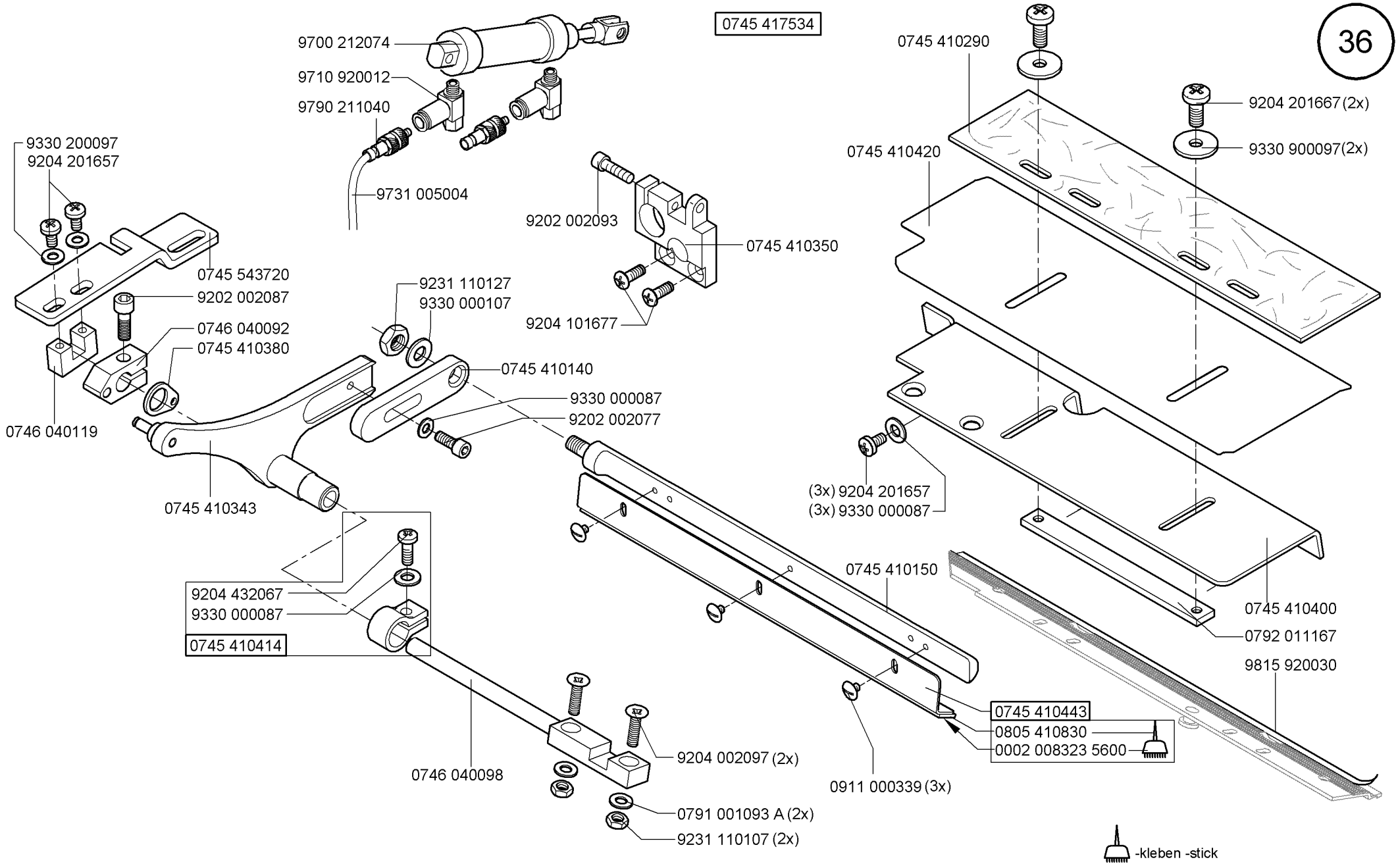

Scale 50%

Cl. 745-34S

Ausgabe/Edition 10.2009

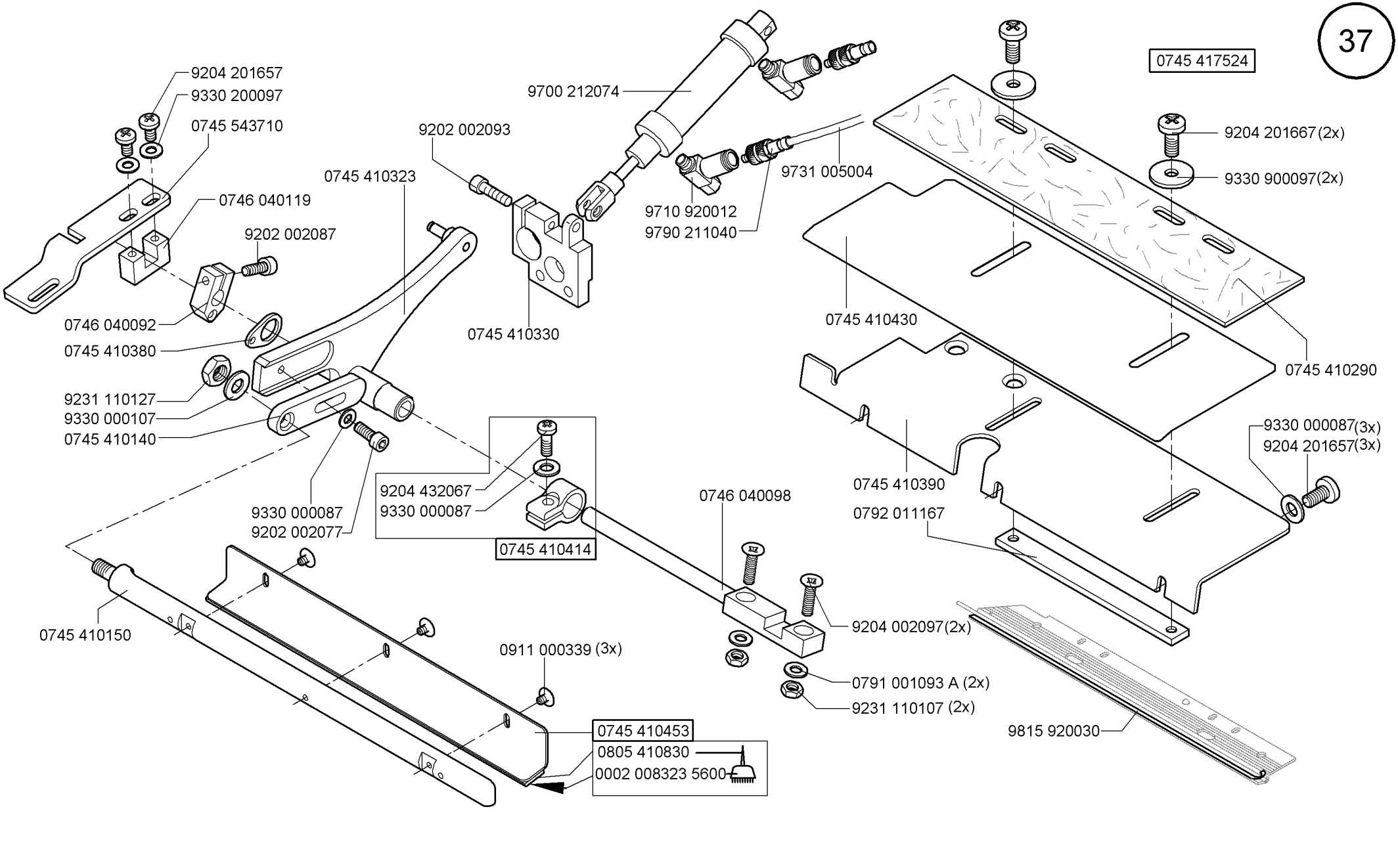
9204 201657
9330 200097
0745 543710
0746 040119
9202 002087
0746 040092
0745 410380
9231 110127
9330 000107
0745 410140
0745 410323
9202 002093
9700 212074
9731 005004
9710 920012
9790 211040
0745 410330
0745 417524
9204 201667(2x)
9330 900097(2x)
0745 410430
0745 410290
9330 000087(3x)
9204 201657(3x)
0745 410390
0792 011167
9330 000087
9202 002077
9204 432067
9330 000087
0745 410414
0746 040098
9204 002097(2x)
0791 001093 A (2x)
9231 110107 (2x)
0745 410150
0911 000339 (3x)
0745 410453
0805 410830
0002 008323 5600
9815 920030

0745 598164

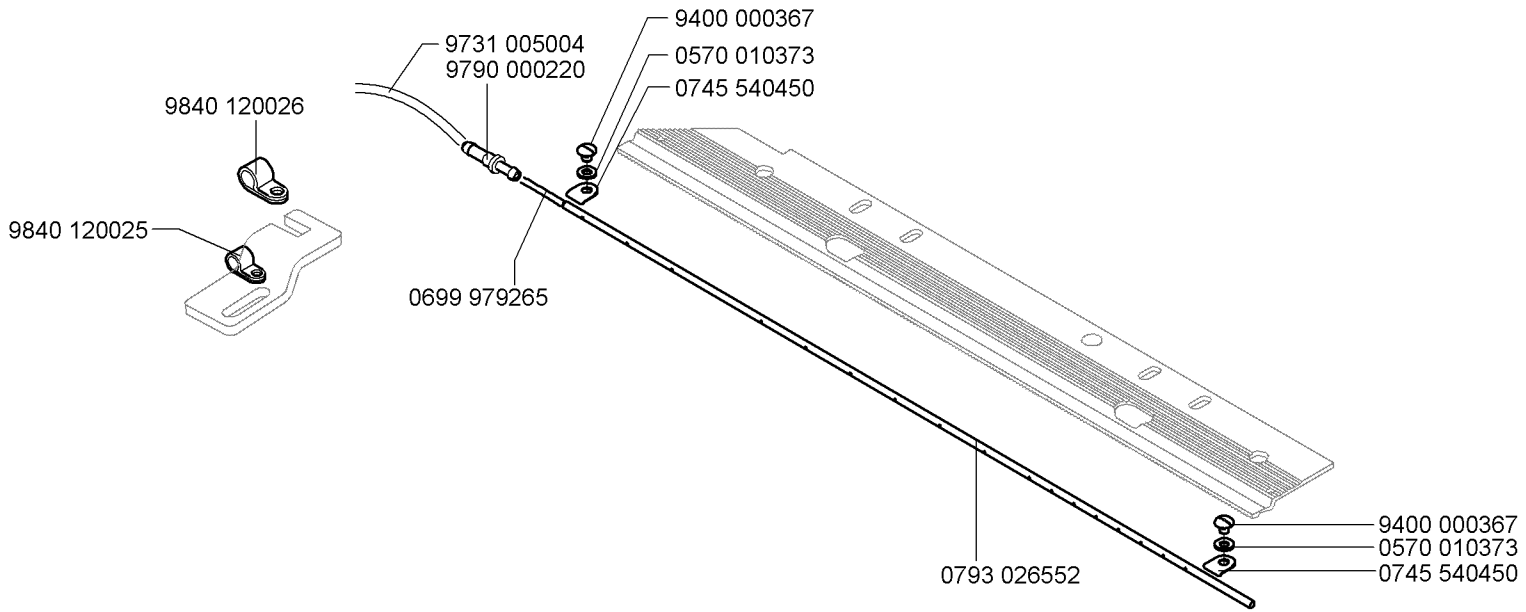
9731 005004
9790 000220
9400 000367
0570 010373
0745 540450
9840 120026
9840 120025
0699 979265
0793 026552
9400 000367
0570 010373
0745 540450

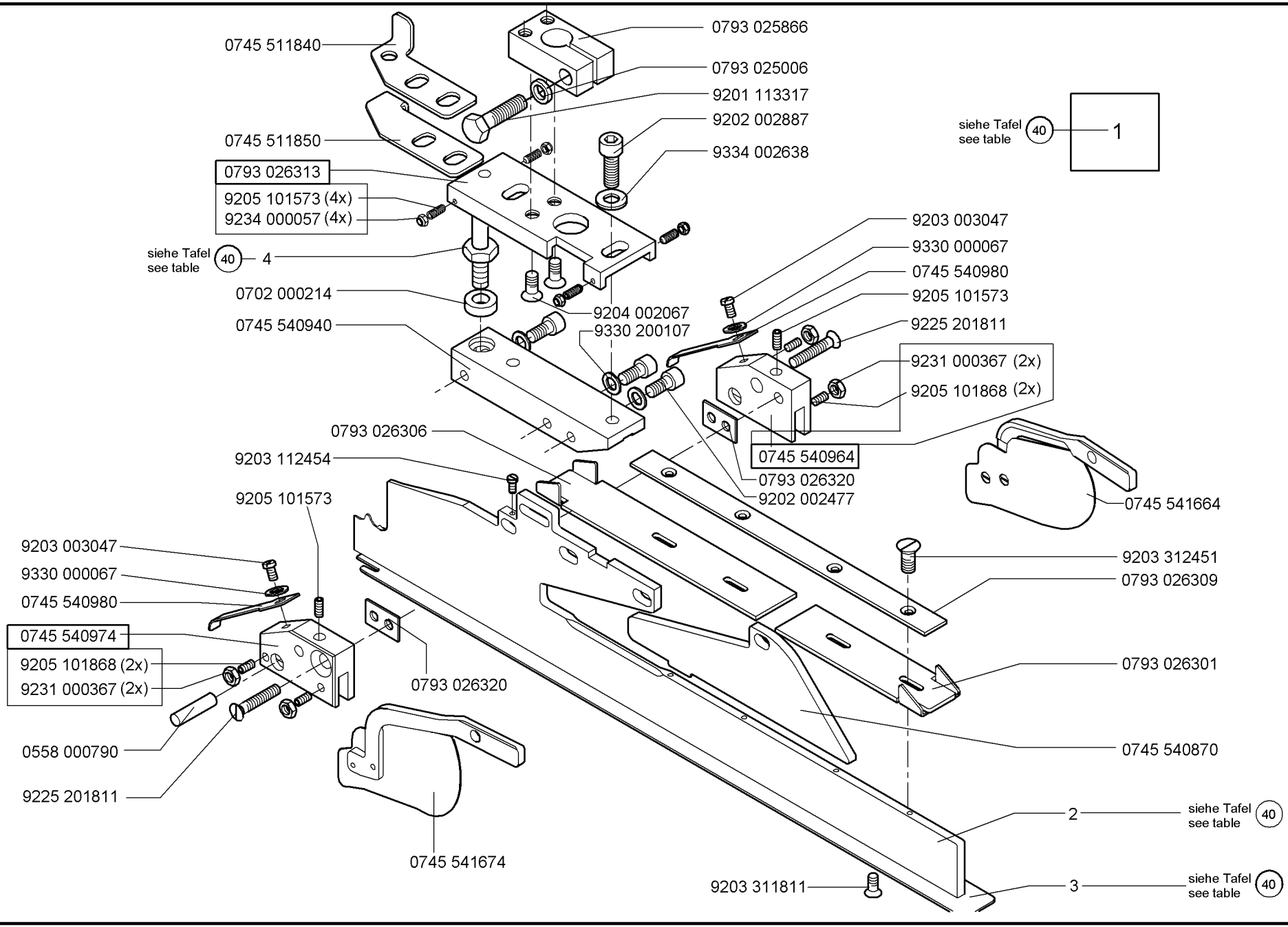
0745 511840
0793 025866
0793 025006
9201 113317
9202 002887
9334 002638
0745 511850
0793 026313
9205 101573 (4x)
9234 000057 (4x)
siehe Tafel 40 see table
4
0702 000214
0745 540940
9204 002067
9330 200107
9203 003047
9330 000067
0745 540980
9205 101573
9225 201811
9231 000367 (2x)
9205 101868 (2x)
0745 540964
0793 026306
9203 112454
0793 026320
9202 002477
0745 541664
9205 101573
9203 003047
9330 000067
0745 540980
0745 540974
9205 101868 (2x)
9231 000367 (2x)
0793 026320
9203 312451
0793 026309
0793 026301
0745 540870
0558 000790
9225 201811
0745 541674
9203 311811
siehe Tafel 40 see table
1
2
3

Klasse Class	pos. 1 Faltstempel K Folder cpl.	S...	NA..	pos. 2 Stegblech	pos. 3 Sohle Plain base	pos. 4 Bolzen Bolt			
745-34S	0745 547804	S175	NA10	0745 540950	0745 541150	0793 025008			
745-34S	0745 547814	S176	NA10	0745 540950	0745 541130	0792 005994			
745-34S	0745 547824	S177	NA12	0745 540950	0745 541200	0793 025008			
745-34S	0745 547834	S178	NA12	0745 540950	0745 541240	0792 005994			

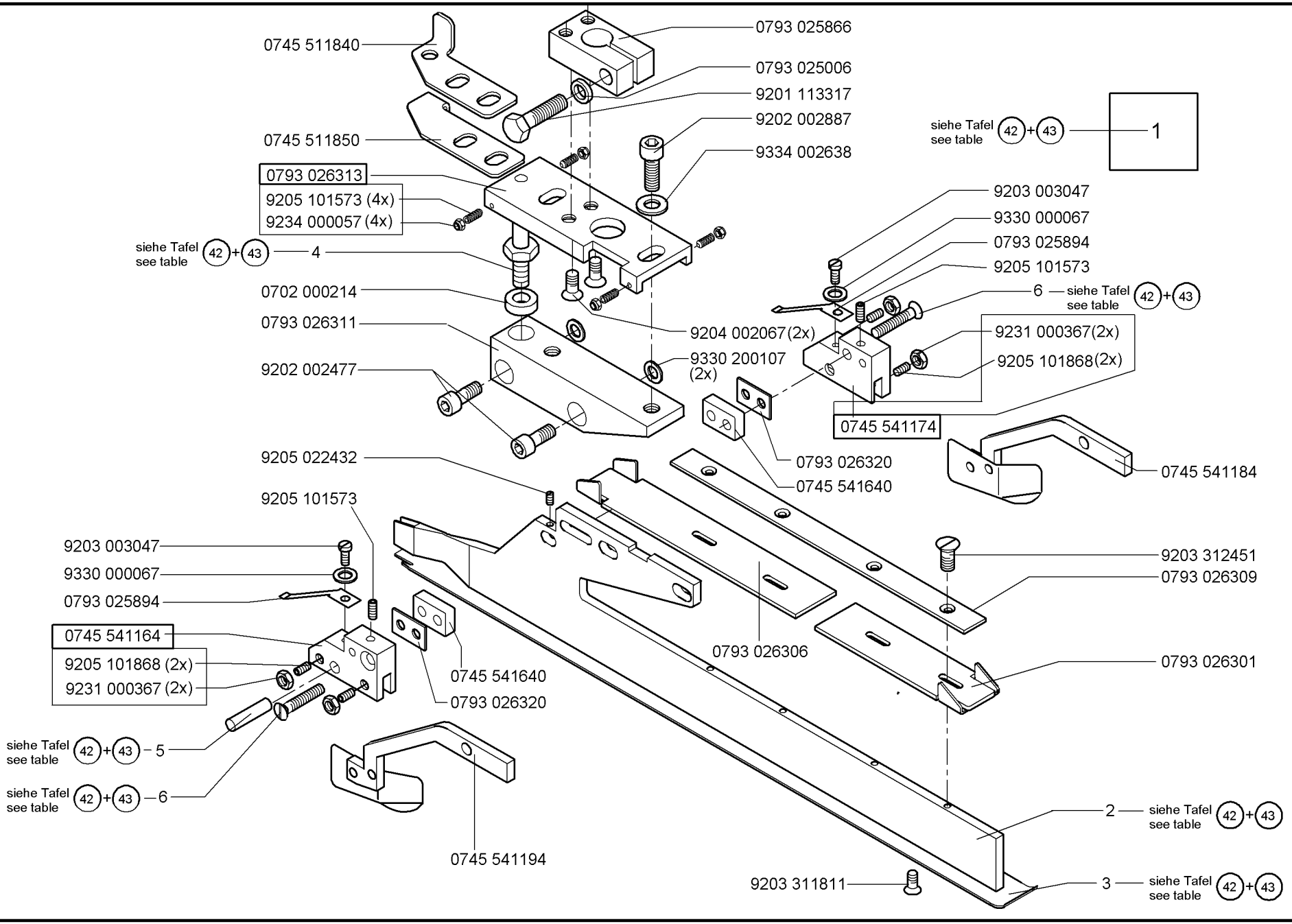
0745 511840
0793 025866
0793 025006
9201 113317
9202 002887
9334 002638
0745 511850
0793 026313
9205 101573 (4x)
9234 000057 (4x)
siehe Tafel 42+43 4
0702 000214
0793 026311
9202 002477
9204 002067(2x)
9330 200107 (2x)
siehe Tafel 42+43 1
9203 003047
9330 000067
0793 025894
9205 101573
6 siehe Tafel 42+43
9231 000367(2x)
9205 101868(2x)
0745 541174
0793 026320
0745 541640
0745 541184
9205 022432
9205 101573
9203 003047
9330 000067
0793 025894
0745 541164
9205 101868 (2x)
9231 000367 (2x)
0745 541640
0793 026320
0793 026306
9203 312451
0793 026309
0793 026301
siehe Tafel 42+43 5
siehe Tafel 42+43 6
0745 541194
2 siehe Tafel 42+43
9203 311811
3 siehe Tafel 42+43

Klasse	pos. 1 Faltstempel K Folder cpl.	S...	NA..	pos. 2 Stegblech Plain base	pos. 3 Sohle Plain base	pos. 4 Bolzen Bolt	pos. 5 Zyl. Stift Cyl. pin	pos. 6 Senkschr. Sunk screw	
745-34S	0793 026433	S95	NA8	0793 026447	0793 026266	0793 025008	0558 000790	9225 201810	
745-34S	0793 026443	S96	NA8	0793 026447	0793 026276	0793 025008	0558 000790	9225 201810	
745-34S	0793 026463	S97	NA10	0793 026447	0745 541100	0793 025008	0558 000790	9225 201810	
745-34S	0793 026503	S100	NA12	0793 026447	0745 541200	0793 025008	0558 000790	9225 201810	
745-34S	0793 026713	S110	NA10	0793 026447	0745 541120	0792 005994	0558 000790	9225 201810	
745-34S	0793 026723	S111	NA12	0793 026447	0745 541230	0792 005994	0558 000790	9225 201810	
745-34S	0793 026733	S112	NA14	0793 026447	0745 541300	0793 025008	0551 003254	9225 201820	
745-34S	0793 026743	S113	NA14	0793 026447	0745 541320	0792 005994	0558 000790	9225 201820	
745-34S	0793 026753	S114	NA16	0793 026447	0745 541400	0793 025008	0558 000215	9225 201820	
745-34S	0793 026763	S115	NA16	0793 026447	0745 541420	0792 005994	0558 000215	9225 201810	
745-34S	0745 548524	S172	NA18	0793 026447	0745 541460	0793 025008	0558 000815	9225 201182	
745-34S	0745 548534	S173	NA18	0793 026447	0745 541470	0793 025008	0558 000815	9225 201182	
745-34S	0745 548544	S174	NA18	0793 026447	0745 541480	0793 025008	0558 000815	9225 201182	
745-34S	0793 026773	S116	NA20	0793 026447	0745 541500	0793 025008	0558 000215	9225 201820	
745-34S	0793 026783	S117	NA20	0793 026447	0745 541520	0792 005994	0558 000215	9225 201850	
745-34S	0745 548494	S169	NA14	0793 026447	0745 541340	0792 005994	0558 000790	9225 201820	
745-34S	0745 548504	S170	NA16	0793 026447	0745 541450	0793 025008	0558 000215	9225 201820	
745-34S	0745 548514	S171	NA20	0793 026447	0745 541490	0793 025008	0558 000215	9225 201850	
745-34S	0745 548404	S160	NA24	0793 026447	0745 541550	0793 025008	9301 102243	9225 201850	

Klasse	pos. 1 Faltstempel K Folder cpl.	S...	NA..	pos. 2 Stegblech Plain base	pos. 3 Sohle Plain base	pos. 4 Bolzen Bolt	pos. 5 Zyl. Stift Cyl. pin	pos. 6 Senkschr. Sunk screw	
745-34S	0745 548414	S161	NA24	0793 026447	0745 541570	0793 025008	9301 102243	9225 201850	
745-34S	0745 548424	S162	NA24	0793 026447	0745 541610	0793 025008	9301 102243	9225 201850	
745-34S	0745 548434	S163	NA26	0793 026447	0745 541590	0793 025008	0793 021254	9203 313767	
745-34S	0745 548444	S164	NA26	0793 026447	0745 541580	0793 025008	0793 021254	9203 313767	
745-34S	0745 548454	S165	NA26	0793 026447	0745 541620	0793 025008	0793 021254	9203 313767	
745-34S	0745 548464	S166	NA30	0793 026447	0745 541560	0793 025008	9301 102261	9203 313778	
745-34S	0745 548474	S167	NA30	0793 026447	0745 541600	0793 025008	9301 102261	9203 313778	
745-34S	0745 548484	S168	NA30	0793 026447	0745 541630	0793 025008	9301 102261	9203 313778	
745-34S	0745 548554	S179	NA22	0793 026447	0745 541370	0793 025008	9301 102243	9225 201850	
745-34S	0745 548564	S180	NA22	0793 026447	0745 541380	0793 025008	9301 102243	9225 201850	
745-34S	0745 548574	S181	NA22	0793 026447	0745 541390	0793 025008	9301 102243	9225 201850	
745-34S	0745 548804	S182	NA28	0793 026447	0745 541700	0793 025008	0793 021254	9203 313767	
745-34S	0745 548814	S183	NA28	0793 026447	0745 541710	0793 025008	0793 021254	9203 313767	
745-34S	0745 548824	S184	NA28	0793 026447	0745 541720	0793 025008	0793 021254	9203 313767	

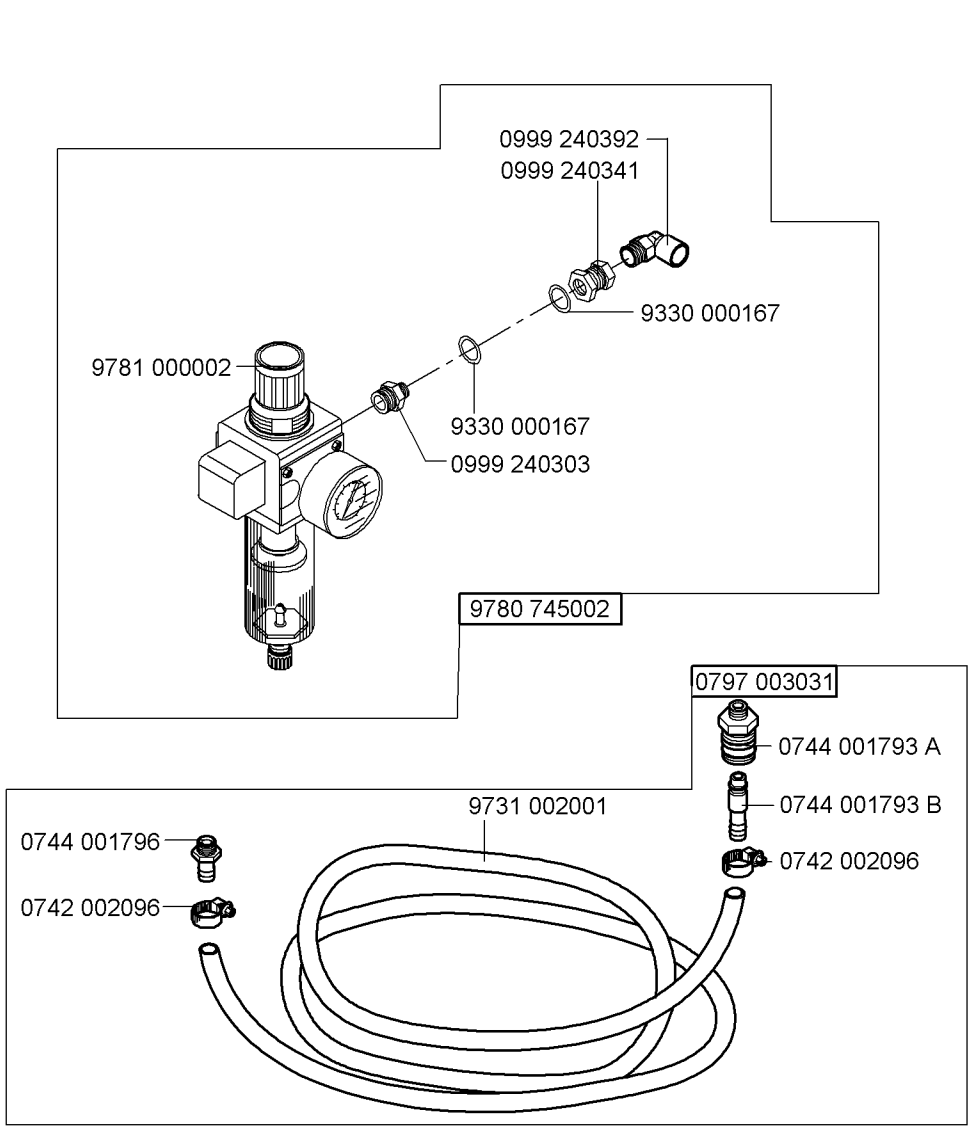
0999 240392
0999 240341
9330 000167
9781 000002
9330 000167
0999 240303
9780 745002
0797 003031
0744 001793 A
0744 001793 B
0742 002096
9731 002001
0744 001796
0742 002096

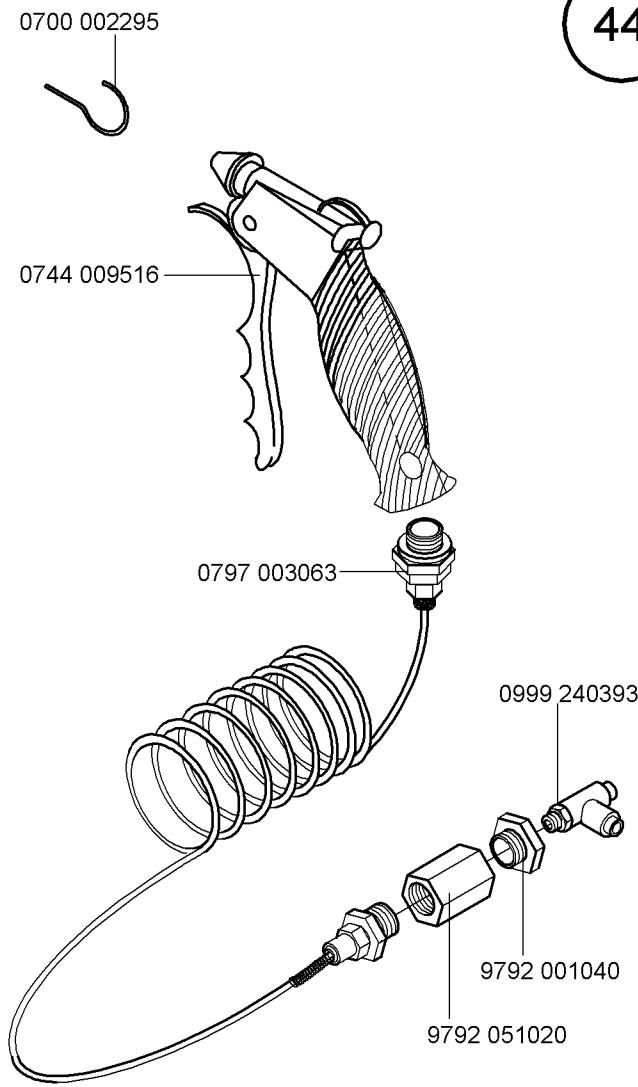
0700 002295
0744 009516
0797 003063
0999 240393
9792 001040
9792 051020

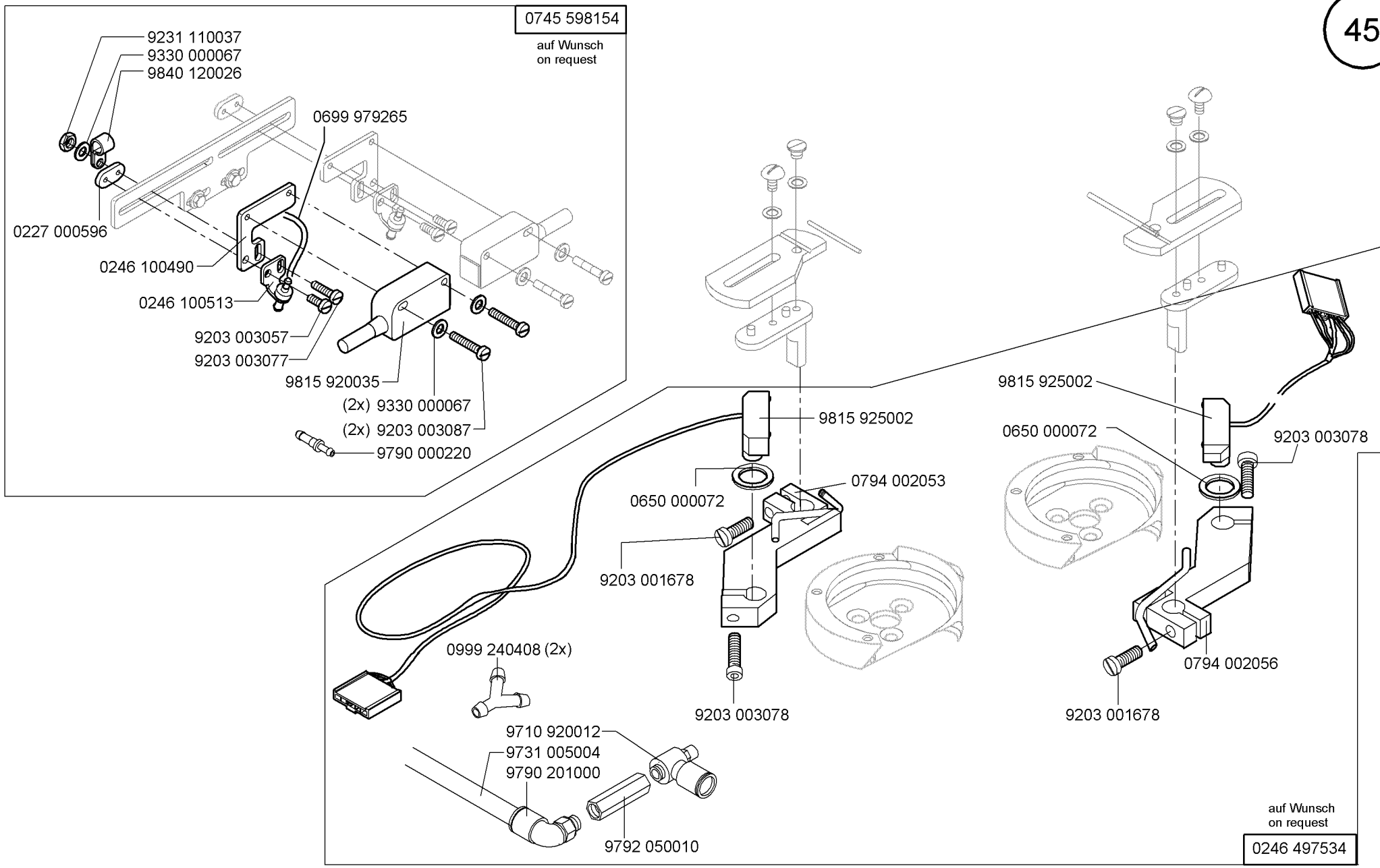
0745 598154
auf Wunsch
on request
9231 110037
9330 000067
9840 120026
0699 979265
0227 000596
0246 100490
0246 100513
9203 003057
9203 003077
9815 920035
(2x) 9330 000067
(2x) 9203 003087
9790 000220
9815 925002
0650 000072
0794 002053
9203 001678
0999 240408 (2x)
9203 003078
9710 920012
9731 005004
9790 201000
9792 050010
9815 925002
0650 000072
9203 003078
0794 002056
9203 001678
auf Wunsch
on request
0246 497534

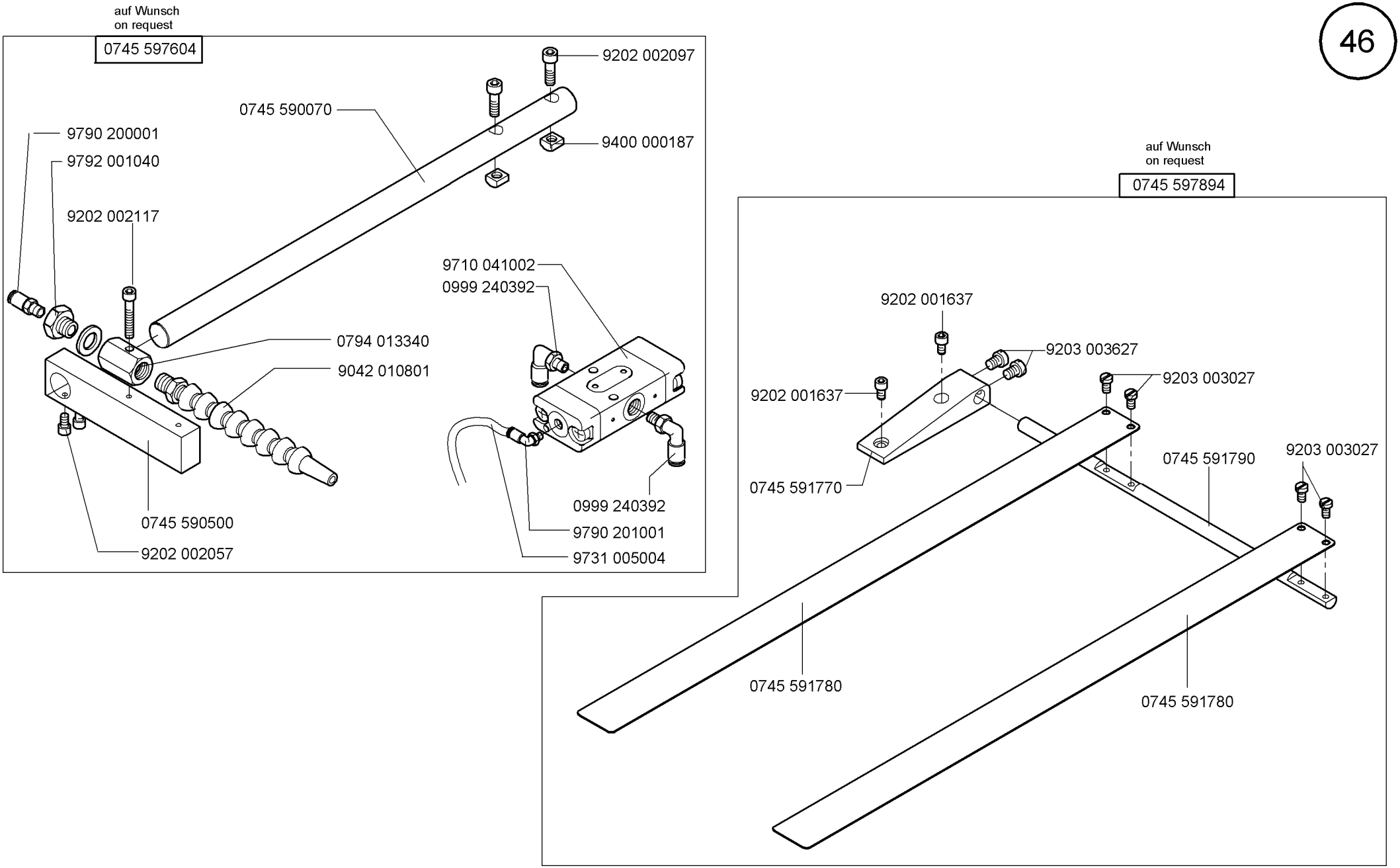
auf Wunsch
on request
0745 597604
9202 002097
0745 590070
9400 000187
9790 200001
9792 001040
9202 002117
9710 041002
0999 240392
0794 013340
9042 010801
0745 590500
9202 002057
0999 240392
9790 201001
9731 005004
auf Wunsch
on request
0745 597894
9202 001637
9203 003627
9202 001637
9203 003027
0745 591790
9203 003027
0745 591770
0745 591780
0745 591780

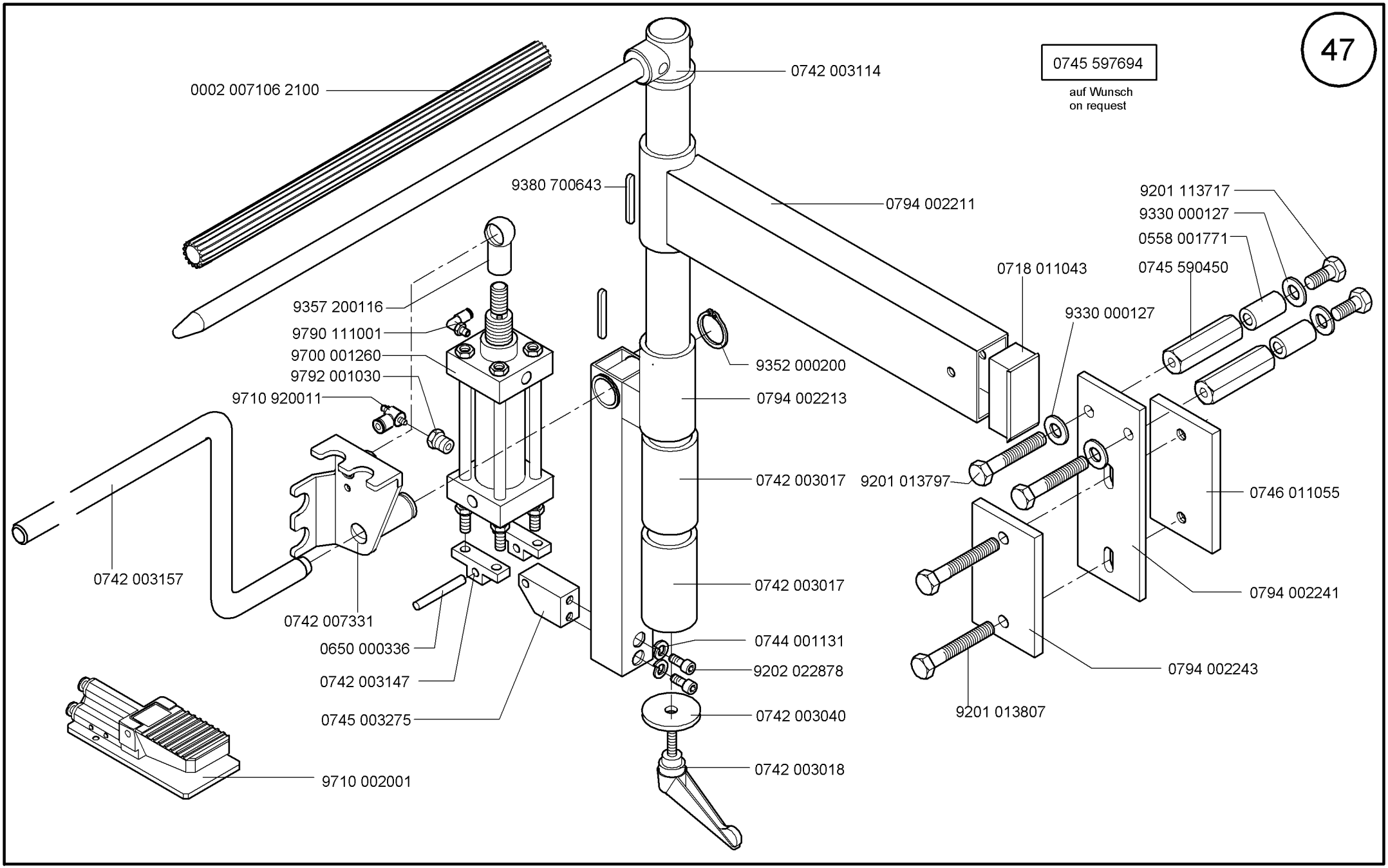
0745 597694
auf Wunsch
on request
0002 007106 2100
0742 003114
9380 700643
0794 002211
9201 113717
9330 000127
0558 001771
0745 590450
0718 011043
9330 000127
9357 200116
9790 111001
9700 001260
9792 001030
9710 920011
9352 000200
0794 002213
0742 003017
9201 013797
0746 011055
0742 003157
0742 007331
0742 003017
0794 002241
0650 000336
0744 001131
0742 003147
9202 022878
0794 002243
0745 003275
0742 003040
9201 013807
0742 003018
9710 002001

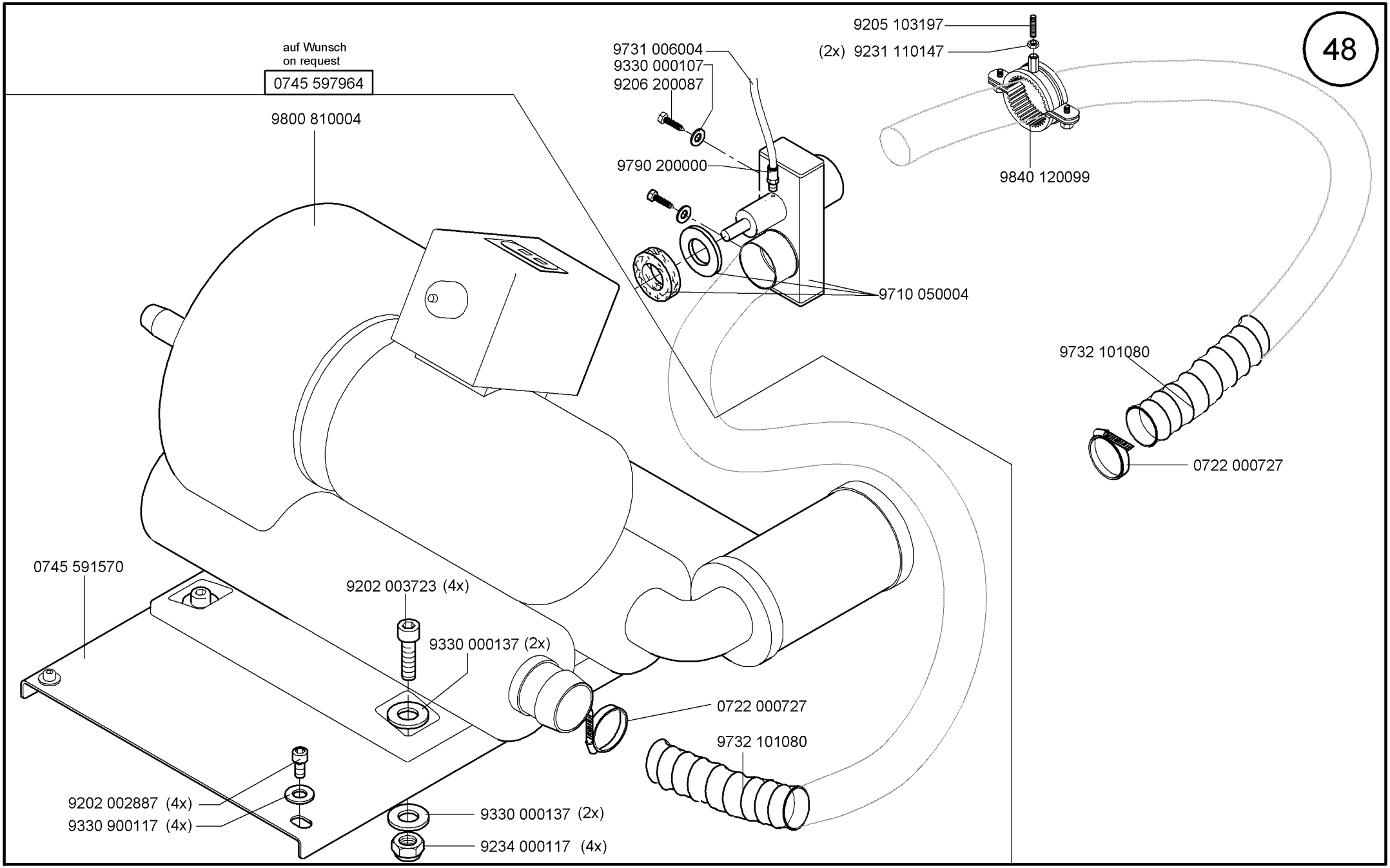

Scale 50 %

Cl. 745-34S

Ausgabe/Edition 10.2009

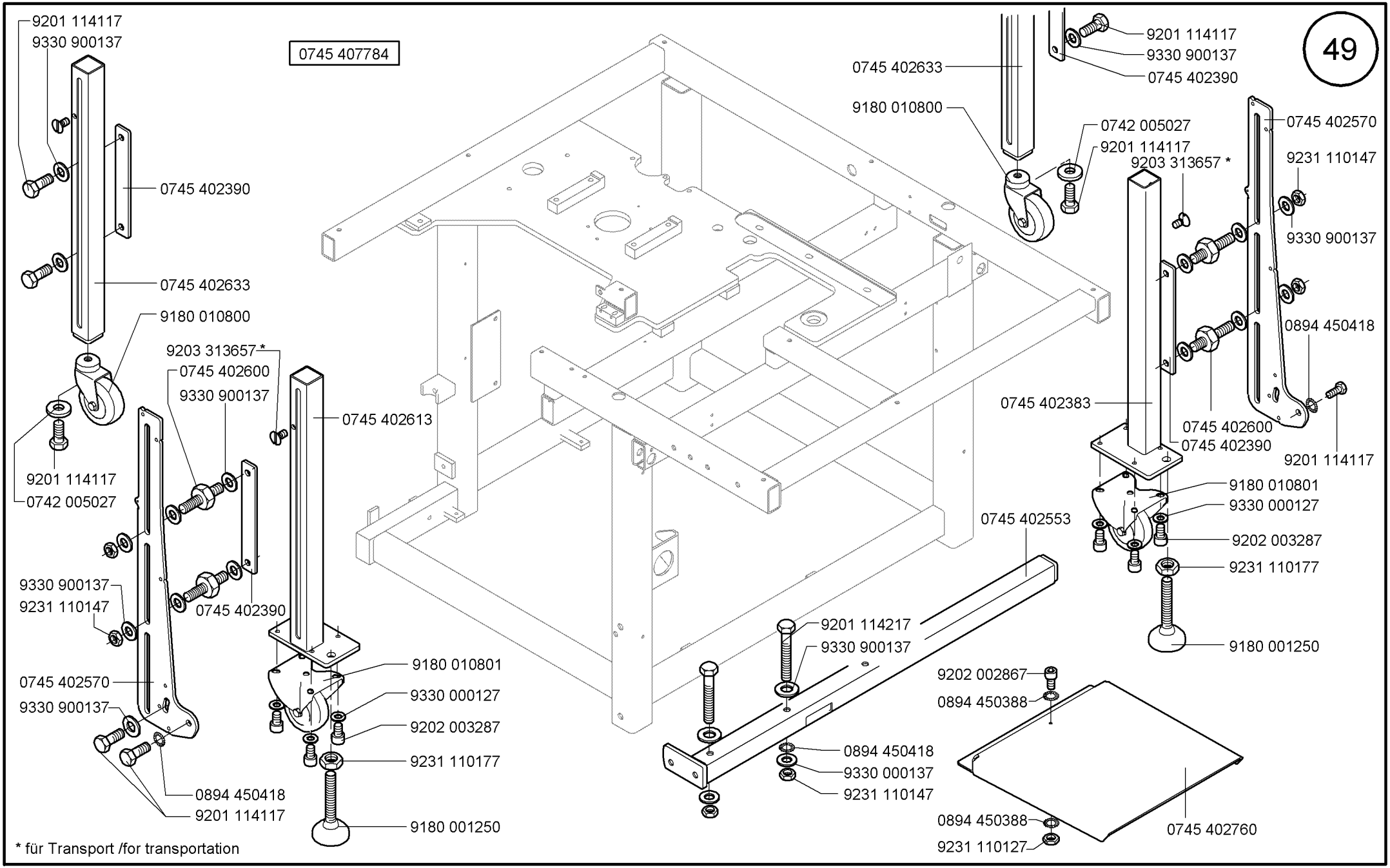

Scale 50 %

Cl. 745-34S

Ausgabe/Edition 10.2009

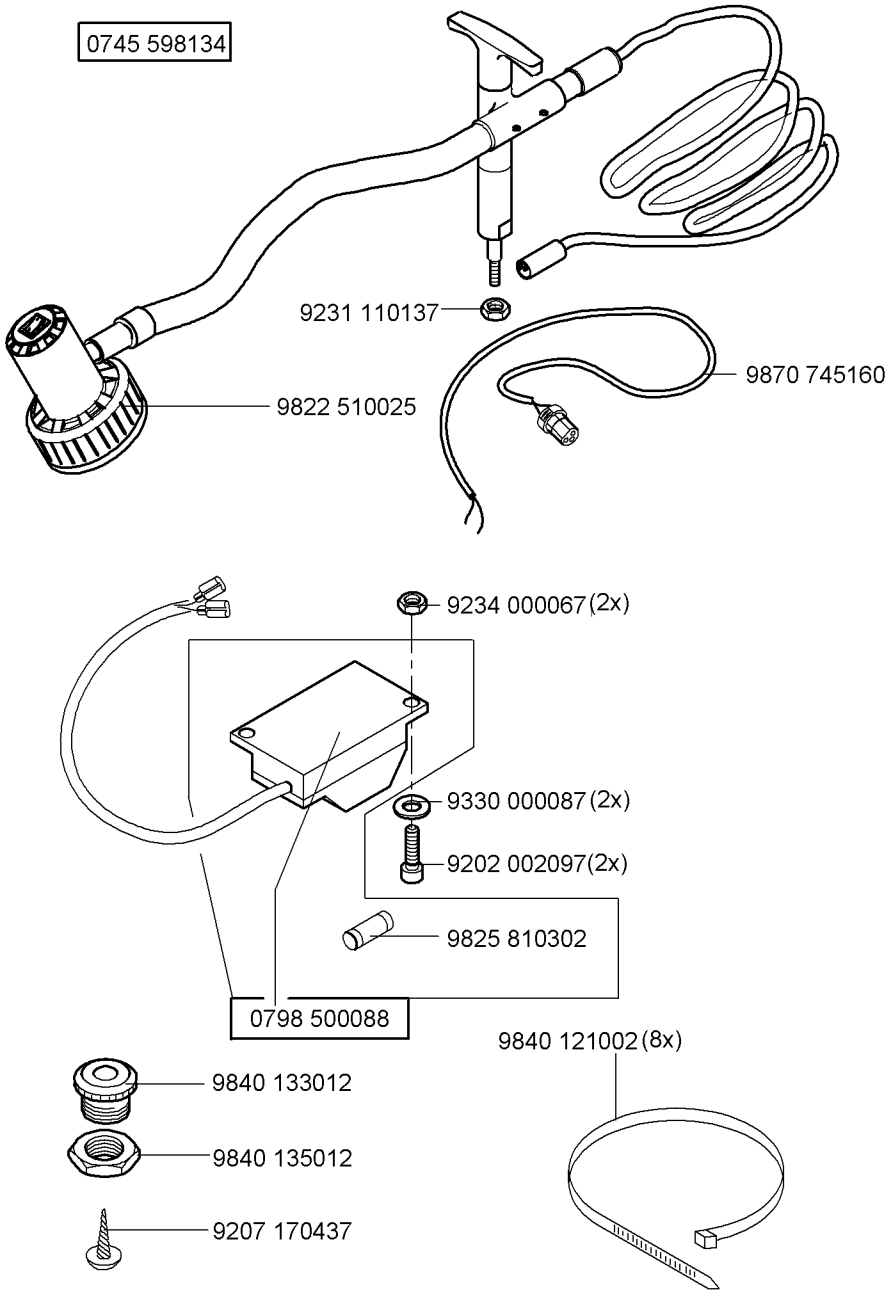
0745 598134
9231 110137
9870 745160
9822 510025
9234 000067(2x)
9330 000087(2x)
9202 002097(2x)
9825 810302
0798 500088
9840 121002(8x)
9840 133012
9840 135012
9207 170437

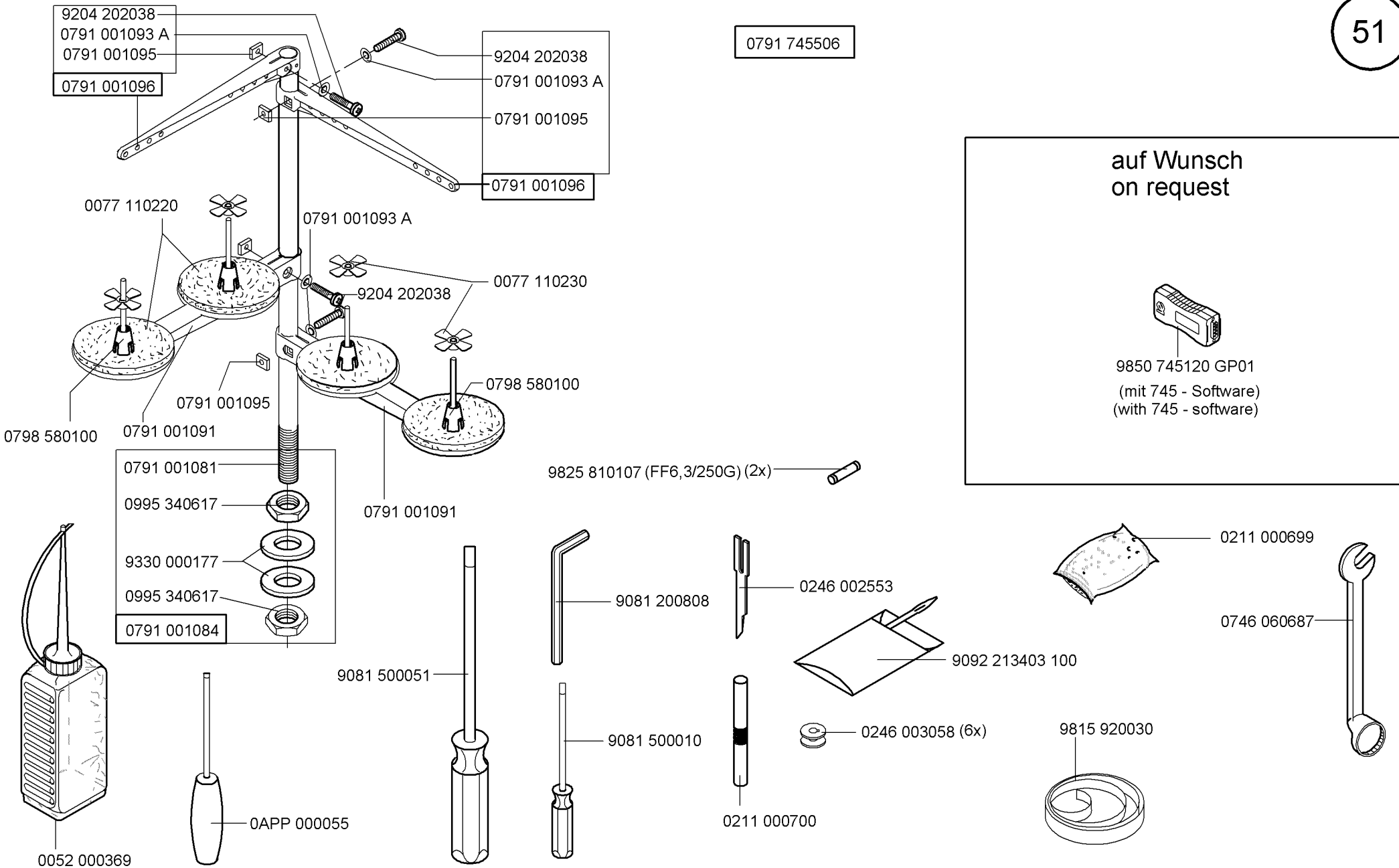

Scale 50 %

Cl. 745-34S

Ausgabe/Edition 10.2009

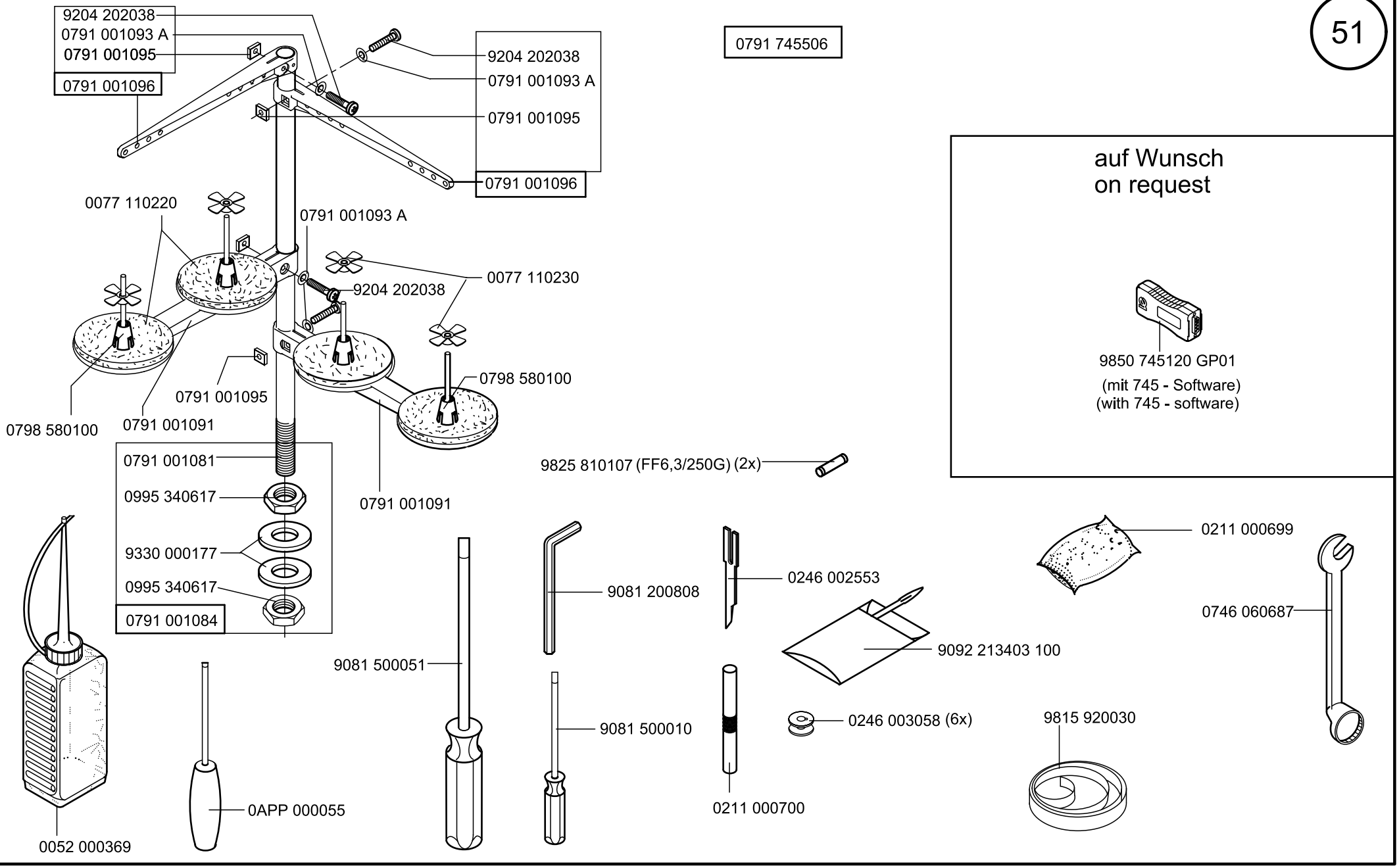

Scale 50 %

Cl. 745-34S

Ausgabe/Edition 10.2009

Teile-Nr./Part-No.	Tafel/Table
0002 005889 0700	01
0002 007106 2100	47
0002 008323 5600	28, 36, 37
0002 008930 0060	01
0004 000079	04
0052 000369	51
0061 001050	04
0067 351620	27
0077 110220	51
0077 110230	51
0147 000203	01
0204 001038	03
0211 000025	09, 10
0211 000027	09, 10
0211 000085	10
0211 000256	12
0211 000257	01
0211 000299	01, 18
0211 000305 B	01
0211 000306 A	01
0211 000307 B	01
0211 000308 K	01
0211 000317 MT	01
0211 000331	01
0211 000351 B	01
0211 000355	01
0211 000397	02
0211 000398	02
0211 000407	01
0211 000408	02
0211 000412 A	02
0211 000549 A	12
0211 000634	09, 10
0211 000646 A	09, 10
0211 000699	51
0211 000700	51
0211 000806	14
0211 000936	09, 10
0211 010774	09, 10
0211 050214	04
0212 000016 B	01
0216 000042	01
0216 000046	14
0216 000068	03
0216 000068 A	02, 09, 10
0216 000068 a	03
0216 000134	12
0216 000603	27
0216 000660	03
0219 000321	09, 10
0219 000353	05, 14
0223 000448	01
0227 000596	06, 45
0240 000088	04
0244 000404	27
0244 000414	27
0244 000415	27
0244 000677	09, 10
0244 000682	09, 10
0244 000684	09, 10
0244 000685	09, 10
0244 000686	09, 10
0244 000688	09, 10
0244 000690	09, 10
0244 000699	09, 10
0244 000700	09, 10, 27
0244 000702	09, 10
0244 000771	09, 10
0244 000772	09
0244 000773	09, 10
0244 000784	09
0244 000791	14
0244 000795	14
0244 000796	14
0244 000808	14
0244 000831	09, 10
0244 000836	09, 10
0244 000968	09, 10
0244 000970	09, 10
0244 001023	09, 10
0244 001024	09, 10
0244 001026	09, 10
0244 001027	09, 10
0244 001029	09, 10
0244 001038	09, 10
0244 001086	09, 10
0246 000051	02
0246 000097	02
0246 000159	02
0246 000167	02
0246 000169	02
0246 000174	02
0246 000176	02
0246 000218	02
0246 000344	34, 35
0246 000348	31, 32, 34, 35
0246 000545	03
0246 000546	03
0246 000548	03
0246 000610	01
0246 000621	01
0246 000623	01
0246 000827	14
0246 000924	11
0246 000927	11
0246 000930	11
0246 000932	11
0246 000936	11
0246 000941	11
0246 000942	11
0246 000945	11
0246 000946	11
0246 000952	11
0246 000955	11
0246 000959	11
0246 000960	11
0246 002001	13
0246 002002	13
0246 002006	12
0246 002011	13
0246 002012	13
0246 002015	13
0246 002016	13
0246 002021	13
0246 002022	13
0246 002031	13
0246 002032	13
0246 002041	13
0246 002042	13
0246 002401	13
0246 002402	13
0246 002403	12
0246 002405	13
0246 002406	13
0246 002408	13
0246 002409	13
0246 002411	13
0246 002412	13
0246 002414	13
0246 002415	13
0246 002417	13
0246 002418	13
0246 002421	13
0246 002422	13
0246 002423	13
0246 002424	13
0246 002425	13
0246 002426	13
0246 002429	13
0246 002430	13
0246 002502 A	01
0246 002533	02

Teile-Nr./Part-No.	Tafel/Table
0246 002553	03, 51
0246 002566	33
0246 002706	12
0246 002751	12
0246 002752	12
0246 002754	12
0246 002756	13
0246 002757	13
0246 002758	13
0246 002759	13
0246 002760	13
0246 002762	13
0246 002764	12
0246 002765	12
0246 002766	12
0246 002767	13
0246 002768	13
0246 002769	13
0246 002770	13
0246 003005	09
0246 003006	10
0246 003042	09, 10
0246 003058	09, 10, 51
0246 004111	04
0246 100070	05
0246 100080	03
0246 100090	03
0246 100103	03
0246 100120	05
0246 100130	05
0246 100150	01
0246 100163	03
0246 100168	03
0246 100190	01
0246 100203	05
0246 100213	04
0246 100283	01
0246 100304	05
0246 100310	06
0246 100320	06
0246 100353	03
0246 100363	03
0246 100430	05
0246 100450	01
0246 100460	06
0246 100470	05
0246 100480	06
0246 100490	06, 45
0246 100513	06, 45
0246 120013	02
0246 127514	02
0246 140010	05
0246 230183	13
0246 230193	13
0246 230243	13
0246 230253	13
0246 230263	13
0246 230273	13
0246 230303	13
0246 230313	13
0246 350010	07
0246 350020	08
0246 350030	08
0246 350040	08
0246 350050	07
0246 350060	08
0246 350070	08
0246 350080	08
0246 350090	08
0246 350100	08
0246 350110	08
0246 350120	08
0246 350130	08
0246 350140	08
0246 350170	08
0246 350180	08
0246 350190	08
0246 350200	08
0246 350210	08
0246 350220	08
0246 350230	08
0246 437534	07
0246 437544	01
0246 437574	11
0246 490024	15
0246 490030	06
0246 490040	06
0246 490050	06
0246 497534	45
0264 000937	11
0265 000173	34, 35
0265 000887	09, 10
0265 005253	04
0265 008555	23
0265 008566	03
0268 350530	26
0271 000054	01
0271 000169	31
0271 000238	04
0271 000260	27
0271 000262	27
0271 000275	27
0271 000474	09, 10
0271 000756	27
0271 001391	27
0271 001392	27
0271 001397	04, 27
0271 001398	27
0271 001415	14
0271 150100	01
0271 150104	01
0272 070019	01
0273 000163	03
0273 000324	20
0275 310794	03
0367 160333	25
0380 000086	02
0380 000093	02
0380 000094	02
0380 000095	02
0380 000096	02
0380 000097	02
0380 000101	02
0380 000102	02
0380 000103	02
0380 000104	02
0380 000105	02
0380 000106	02
0380 000108	02
0380 000110	02
0380 000112	02
0380 000117	02
0380 000119	02
0380 000120	02
0380 000121	02
0380 000122	02
0380 000793	12
0381 110070	05
0381 110200	05
0381 120120	02
0381 120130	02
0396 170080	23
0420 000013	01
0420 000324	11, 33
0422 000297	01
0491 000961	04
0491 012042	09, 10
0551 003254	42
0556 000545	28
0556 000669	03
0556 001599	09, 10
0556 003087	14

Teile-Nr./Part-No.	Tafel/Table
0556 003088	14
0558 000215	42
0558 000790	39, 42
0558 000815	42
0558 001771	47
0558 008553	28
0570 000055	20
0570 000751 A	29
0570 001252	09, 10
0570 010373	38
0578 001493	20
0579 490080	24
0580 490194	20
0620 760092	14
0650 000072	45
0650 000336	47
0667 110080	04
0667 110380	04
0667 115353	04
0699 973927	17
0699 979265	38, 45
0700 000043	17
0700 000044	17
0700 000045	17
0700 000050	17
0700 002295	44
0700 074527	17
0702 000214	39, 41
0718 011043	47
0722 000727	48
0739 000347	14
0739 005010	20, 31, 32, 34, 35
0741 000481	17
0742 002096	44
0742 003017	47
0742 003018	47
0742 003040	47
0742 003114	47
0742 003147	47
0742 003157	47
0742 005027	49
0742 007331	47
0742 007340	28, 29
0742 055716	05
0744 001115	14
0744 001131	47
0744 001793 A	44
0744 001793 B	44
0744 001796	44
0744 009516	44
0744 020333	20
0745 003275	47
0745 170013	27
0745 170030	27
0745 170040	27
0745 170050	27
0745 170060	27
0745 177514	27
0745 200083	13
0745 200084	13
0745 200103	13
0745 200104	13
0745 200123	13
0745 200124	13
0745 200143	13
0745 200144	13
0745 200163	13
0745 200164	13
0745 200183	13
0745 200184	13
0745 200203	13
0745 200204	13
0745 200243	13
0745 200244	13
0745 200263	13
0745 200264	13
0745 200300	12
0745 200304	13
0745 201303	13
0745 330010	26
0745 330040	17
0745 330050	17
0745 330090	26
0745 330100	26
0745 330140	26
0745 330364	06
0745 330800	26
0745 330810	26
0745 330820	26
0745 330833	26
0745 330840	26
0745 330853	26
0745 330860	26
0745 330870	26
0745 330890	26
0745 337564	26
0745 400150	17
0745 400160	17
0745 400653	17
0745 400920	16
0745 401030	16
0745 401080	24
0745 401090	16
0745 401100	16
0745 401110	17
0745 401153	18
0745 401220	18
0745 401250	19
0745 401260	22
0745 401723	17
0745 401870	17
0745 402103	17
0745 402383	49
0745 402390	49
0745 402420	17
0745 402504	18
0745 402510	17
0745 402553	49
0745 402570	49
0745 402600	49
0745 402613	49
0745 402633	49
0745 402680	17
0745 402690	17
0745 402703	17
0745 402720	19
0745 402730	19
0745 402760	49
0745 407744	17
0745 407784	49
0745 410140	36, 37
0745 410150	36, 37
0745 410290	36, 37
0745 410323	37
0745 410330	37
0745 410343	36
0745 410350	36
0745 410370	34, 35
0745 410380	36, 37
0745 410390	37
0745 410400	36
0745 410414	36, 37
0745 410420	36
0745 410430	37
0745 410443	36
0745 410453	37
0745 410460	34
0745 410470	35
0745 417504	35
0745 417514	34
0745 417524	37
0745 417534	36

Teile-Nr./Part-No.	Tafel/Table
0745 420133	28
0745 420153	28
0745 420220	29
0745 420233	29
0745 420280	29
0745 420290	29
0745 420300	29
0745 420310	29
0745 420323	29
0745 420333	29
0745 420340	29
0745 420353	29
0745 420360	29
0745 420373	28
0745 420400	28
0745 420410	28
0745 420430	28
0745 427514	28, 29
0745 510090	23
0745 510100	23
0745 510110	23
0745 510170	30
0745 510190	24
0745 510200	24
0745 510290	19
0745 511753	24
0745 511840	39, 41
0745 511850	39, 41
0745 512030	22
0745 512440	23
0745 512460	23
0745 512500	22
0745 512510	23
0745 512813	24
0745 512840	24
0745 512873	23
0745 512880	22
0745 512890	23
0745 512900	23
0745 512910	19
0745 517674	22, 23, 24
0745 540273	34
0745 540283	35
0745 540450	38
0745 540783	31, 32, 34, 35
0745 540870	39
0745 540940	39
0745 540950	40
0745 540964	39
0745 540974	39
0745 540980	39
0745 541100	42
0745 541120	42
0745 541130	40
0745 541150	40
0745 541164	41
0745 541174	41
0745 541184	41
0745 541194	41
0745 541200	40, 42
0745 541230	42
0745 541240	40
0745 541300	42
0745 541320	42
0745 541340	42
0745 541370	43
0745 541380	43
0745 541390	43
0745 541400	42
0745 541420	42
0745 541450	42
0745 541460	42
0745 541470	42
0745 541480	42
0745 541490	42
0745 541500	42
0745 541520	42
0745 541550	42
0745 541560	43
0745 541570	43
0745 541580	43
0745 541590	43
0745 541600	43
0745 541610	43
0745 541620	43
0745 541630	43
0745 541640	41
0745 541664	39
0745 541674	39
0745 541700	43
0745 541710	43
0745 541720	43
0745 543683	31, 32, 34, 35
0745 543690	35
0745 543700	34
0745 543710	37
0745 543720	36
0745 544003	32, 35
0745 544013	31, 34
0745 544080	32
0745 544090	31
0745 544100	33
0745 544110	33
0745 547804	40
0745 547814	40
0745 547824	40
0745 547834	40
0745 548404	42
0745 548414	43
0745 548424	43
0745 548434	43
0745 548444	43
0745 548454	43
0745 548464	43
0745 548474	43
0745 548484	43
0745 548494	42
0745 548504	42
0745 548514	42
0745 548524	42
0745 548534	42
0745 548544	42
0745 548554	43
0745 548564	43
0745 548574	43
0745 548804	43
0745 548814	43
0745 548824	43
0745 560300	18
0745 560310	18
0745 560320	18
0745 560680	18
0745 560700	25
0745 560713	21
0745 560720	25
0745 560730	25
0745 560740	21
0745 560760	19
0745 560780	20
0745 560790	20
0745 560820	20
0745 560830	21
0745 560840	20
0745 560904	20
0745 560920	18
0745 560980	21
0745 561030	20
0745 561040	25
0745 561060	21
0745 561070	25
0745 561103	19
0745 561170	20

Teile-Nr./Part-No.	Tafel/Table
0745 567544	19, 20, 21, 25
0745 590070	46
0745 590450	47
0745 590500	46
0745 590700	30
0745 590710	30
0745 590720	30
0745 590730	30
0745 590740	30
0745 591373	30
0745 591383	30
0745 591570	48
0745 591770	46
0745 591780	46
0745 591790	46
0745 597514	30
0745 597604	46
0745 597694	47
0745 597894	46
0745 597964	48
0745 598134	50
0745 598154	45
0745 598164	38
0746 005425	14
0746 011055	47
0746 011277	29
0746 040014	31, 32, 34, 35
0746 040018	31, 32, 34, 35
0746 040021	31, 32, 34, 35
0746 040083	33
0746 040085	33
0746 040091	33
0746 040092	33, 36, 37
0746 040098	33, 36, 37
0746 040119	33, 36, 37
0746 040221	33
0746 040325	33
0746 060687	51

Teile-Nr./Part-No.	Tafel/Table
0746 060689	13
0746 060690	13
0746 060691	13
0746 060692	13
0746 060693	13
0746 060694	13
0748 000294	01
0791 001081	51
0791 001084	51
0791 001091	51
0791 001093 A	33, 36, 37, 51
0791 001095	51
0791 001096	51
0791 745506	51
0792 005994	40, 42
0792 006067	34
0792 007217	13
0792 007217 a	13
0792 007218	13
0792 007218 a	13
0792 007220	13
0792 007220 a	13
0792 008063	34
0792 008066	31, 32
0792 008067	31, 32, 35
0792 008163	35
0792 010005	31, 34
0792 010021	31, 34
0792 010023	31, 34, 35
0792 010026	31, 34, 35
0792 010027	31, 34
0792 010053	31, 34
0792 010054	31, 32, 34, 35
0792 010061	31, 32, 34, 35
0792 010155	32, 35
0792 010171	32, 35
0792 010177	35
0792 010203	32, 35

Teile-Nr./Part-No.	Tafel/Table
0792 010322	33
0792 010331	33
0792 010363	33
0792 010364	33
0792 010372	33
0792 010373	33
0792 010522	33
0792 011161	33
0792 011162	33
0792 011165	33
0792 011166	33
0792 011167	33, 36, 37
0792 011168	33
0792 011171	33
0792 011172	33
0792 011183	31
0792 011195	31
0792 011202	31, 32
0792 011213	32
0792 011225	32
0793 020249	24
0793 021254	43
0793 021422	24
0793 021765	24
0793 022011	24
0793 022012	24
0793 025006	24, 39, 41
0793 025008	40, 42, 43
0793 025866	39, 41
0793 025894	41
0793 026266	42
0793 026276	42
0793 026301	39, 41
0793 026306	39, 41
0793 026309	39, 41
0793 026311	41
0793 026313	39, 41
0793 026320	39, 41

Teile-Nr./Part-No.	Tafel/Table
0793 026433	42
0793 026443	42
0793 026447	42, 43
0793 026463	42
0793 026503	42
0793 026552	38
0793 026713	42
0793 026723	42
0793 026733	42
0793 026743	42
0793 026753	42
0793 026763	42
0793 026773	42
0793 026783	42
0793 050352	23
0794 000813	16
0794 002053	45
0794 002056	45
0794 002211	47
0794 002213	47
0794 002241	47
0794 002243	47
0794 013340	46
0797 001038	03
0797 003031	44
0797 003063	44
0798 500088	50
0798 580100	51
0805 410830	36, 37
0806 400360	16
0806 402670	24
0806 402680	24
0894 450378	30
0894 450388	49
0894 450418	49
0911 000339	09, 10, 31, 32, 34, 35, 36, 37
0933 000075	01

Teile-Nr./Part-No.	Tafel/Table
0933 001533	14
0933 005687	29
0935 100057	02
0935 100481	03
0935 100622	01
0935 100789	09, 10
0935 100791	09, 10
0935 100792	09, 10
0935 100793	09, 10
0935 490054	15
0935 490140	15
0935 745210	09, 10
0965 000516	26
0973 461020	30
0992 023980	09, 10
0992 024360	23
0994 252047	17
0994 395130	05
0995 340617	51
0996 120347	03
0996 120497	22
0998 880130	03
0998 881020	23
0999 210205	29
0999 210817	29
0999 210950	26
0999 210956	23
0999 240303	44
0999 240341	44
0999 240389	03
0999 240392	44, 46
0999 240393	44
0999 240408	45
1001 001162	01, 02
1001 009130	18, 34, 35
9041 100030	01
9041 100035	09, 10, 14
9041 100050	14
9041 102025	02
9042 010801	46
9050 050001	14
9081 200808	51
9081 500010	51
9081 500051	51
9092 213403 100	51
9120 030081	09, 10
9120 030121	01
9120 051110	20
9120 080250	01
9122 200121	24
9122 322010	28
9126 300080	25
9126 300122	21
9126 300123	25
9126 300160	29
9126 300300	28
9126 300320	22
9129 016060	01
9129 020130	02
9129 020190	23
9129 022220	11
9130 202160	15
9130 261600	20
9130 650015	20
9130 650017	20
9131 200011	19
9131 900011	19
9150 010056	26
9150 010065	18
9150 010068	23
9150 010069	19
9180 001250	49
9180 002350	17
9180 010800	49
9180 010801	49
9190 160500	17
9199 000002	30
9201 013797	47
9201 013807	47
9201 111257	06, 20
9201 112457	03, 06
9201 112898	11
9201 113277	21, 27
9201 113297	20
9201 113317	24, 39, 41
9201 113357	11
9201 113367	21
9201 113407	25
9201 113697	26, 28
9201 113717	47
9201 114117	28, 49
9201 114217	49
9202 001637	46
9202 001657	26
9202 001658	03, 07, 27
9202 001668	03, 07, 23
9202 001688	23, 24
9202 002057	23, 46
9202 002063	05, 06
9202 002067	06, 19, 29
9202 002073	01
9202 002077	05, 06, 19, 21, 26, 36, 37
9202 002087	03, 05, 06, 18, 19, 33, 36, 37
9202 002093	31, 32, 36, 37
9202 002097	34, 35, 46, 50
9202 002107	20
9202 002117	46
9202 002137	18
9202 002158	25
9202 002167	21
9202 002388	03
9202 002467	17
9202 002473	25
9202 002477	39, 41
9202 002478	01
9202 002487	19, 23, 24, 26, 30
9202 002497	03, 17, 30
9202 002507	20, 22, 23, 30
9202 002517	05
9202 002867	49
9202 002877	20
9202 002887	15, 18, 20, 29, 39, 41, 48
9202 002897	15, 17, 19, 21, 24
9202 002907	07, 19, 20, 23
9202 002927	20
9202 002947	17
9202 003287	20, 49
9202 003307	22, 23, 24, 29
9202 003317	16, 17, 29
9202 003327	22, 26
9202 003347	17
9202 003357	17
9202 003367	16
9202 003723	48
9202 003747	28
9202 003777	19
9202 022068	18
9202 022878	47
9202 042897	17
9203 001678	45
9203 002412	09, 10
9203 002421	03, 12
9203 002441	20
9203 003027	07, 46
9203 003047	39, 41
9203 003048	11, 31, 34, 35
9203 003057	06, 45
9203 003058	03
9203 003067	26

Teile-Nr./Part-No.	Tafel/Table
9203 003077	45
9203 003078	45
9203 003087	06, 17, 45
9203 003117	06
9203 003127	24
9203 003627	46
9203 003648	01, 14
9203 003653	01
9203 003668	11
9203 003958	02
9203 004238	14
9203 004278	11
9203 100002	04
9203 100021	02
9203 112454	39
9203 123687	18, 19, 26, 27
9203 213031	02
9203 311811	39, 41
9203 312451	12, 39, 41
9203 313047	30
9203 313657	49
9203 313738	26
9203 313767	43
9203 313778	43
9204 002067	39, 41
9204 002077	15
9204 002097	33, 36, 37
9204 101657	04
9204 101677	32, 34, 35, 36
9204 201037	29
9204 201067	05, 17, 18
9204 201657	22, 33, 36, 37
9204 201658	34, 35
9204 201667	26, 36, 37
9204 201677	33
9204 201693	05 9
204 201698	31, 32, 34, 35
9204 201768	05
9204 201827	27
9204 201968	01
9204 202038	51
9204 202328	09, 10
9204 432067	36, 37
9205 022432	41
9205 101548	26, 27, 29
9205 101573	39, 41
9205 101588	07
9205 101848	29
9205 101868	29, 39, 41
9205 101883	29, 31, 32, 34, 35
9205 102158	19
9205 102178	17
9205 102188	01
9205 102468	22, 24, 28
9205 102477	25, 26
9205 102478	02, 21
9205 102488	06
9205 102558	05
9205 102788	01
9205 102803	15
9205 102878	16
9205 103197	48
9205 122238	20
9205 122498	25
9206 100207	27
9206 200087	48
9207 160957	17
9207 170227	17
9207 170437	50
9210 023677	25
9217 000512	04
9217 300528	04, 05
9217 301547	18
9225 201182	42
9225 201750	28, 31, 32, 34, 35
9225 201810	42
9225 201811	39
9225 201820	42
9225 201850	42, 43
9231 000343	24
9231 000367	39, 41
9231 000377	17
9231 000378	11
9231 000387	05, 27
9231 000397	18, 19, 26
9231 000407	06
9231 011177	29
9231 110035	18
9231 110037	06, 07, 17, 45
9231 110057	28, 34, 35
9231 110058	11, 14, 31, 32
9231 110107	23, 24, 26, 30, 33, 36, 37
9231 110108	20, 31, 32
9231 110127	05, 17, 19, 20, 25, 34, 35, 36, 37, 49
9231 110128	11
9231 110137	16, 28, 29, 50
9231 110147	28, 48, 49
9231 110177	17, 49
9231 110197	22
9233 010097	34, 35
9234 000057	39, 41
9234 000067	50
9234 000077	23
9234 000087	20
9234 000107	16, 19
9234 000117	22, 48
9236 000097	20
9301 101611	07
9301 101911	21
9301 102171	23
9301 102243	42, 43
9301 102261	43
9301 102511	22, 23
9301 102541	20, 29
9301 102551	29
9301 102841	17
9301 102901	21
9305 001660	19
9305 003690	16
9330 000067	06, 17, 18, 39, 41, 45
9330 000068	07, 09, 10
9330 000087	06, 18, 19, 20, 23, 28, 29, 33, 34, 35, 36, 37, 50
9330 000088	14, 31, 32
9330 000097	05, 19, 22, 23, 24
9330 000098	02, 11
9330 000107	05, 07, 15, 17, 20, 21, 23, 25, 29, 36, 37, 48
9330 000108	14
9330 000127	16, 19, 20, 23, 24, 28, 29, 47, 49
9330 000137	22, 48, 49
9330 000167	17, 44
9330 000177	51
9330 000187	22
9330 200097	33, 36, 37
9330 200107	39, 41
9330 200137	28
9330 700097	06, 20, 27
9330 700107	30
9330 900077	20, 29
9330 900097	18, 26, 33, 36, 37
9330 900107	17
9330 900117	05, 17, 18, 19, 48
9330 900127	16, 17, 19, 26, 28
9330 900137	49
9332 300047	26
9332 300057	30
9332 400118	06

Teile-Nr./Part-No.	Tafel/Table
9333 000110	11
9333 010105	29
9334 000050	02
9334 000110	25
9334 001630	27, 31, 32, 34, 35
9334 002270	20
9334 002638	39, 41
9351 000087	29
9352 000120	01
9352 000163	03
9352 000200	47
9352 600138	28
9353 500060	20
9354 010240	01
9357 000040	31, 32, 34, 35
9357 000050	11
9357 000060	23, 24, 26
9357 000090	16
9357 000110	18
9357 200056	05, 19
9357 200106	18
9357 200116	47
9380 700643	47
9400 000100	06
9400 000168	18, 19, 26
9400 000187	18, 46
9400 000367	38
9400 000407	18
9400 000428	29
9401 000030	17
9401 210010	26
9700 001260	47
9700 200840	29
9700 212013	30
9700 212044	07
9700 212054	03
9700 212066	29
9700 212067	26
9700 212069	21
9700 212074	36, 37
9700 212075	23
9706 000301	16
9710 002001	47
9710 041002	46
9710 050004	48
9710 920011	11, 19, 47
9710 920012	21, 23, 26, 29, 30, 33, 36, 37, 45
9731 001045	14, 27
9731 001051	14 9731
002001	44 9731
005004	19, 29, 31, 32, 33, 34, 35, 36, 37, 38, 45, 46
9731 006004	48
9732 101080	48
9740 000600	09, 10
9742 300140	04
9780 745002	44
9781 000002	44
9790 000220	38, 45
9790 000420	03
9790 101010	11
9790 111001	47
9790 200000	48
9790 200001	46
9790 201000	07, 11, 12, 31, 32, 34, 35, 45
9790 201001	46
9790 210050	19
9790 211040	31, 32, 33, 34, 35, 36, 37
9792 001030	29, 47
9792 001040	44, 46
9792 050010	45
9792 051020	44
9792 302020	11
9800 150009	15
9800 560003	03
9800 580034	20
9800 810004	48
9815 510027	17, 27
9815 710103	17, 23
9815 740001	05
9815 920029	06
9815 920030	32, 33, 35, 36, 37, 51
9815 920035	45
9815 920037	18
9815 925002	45
9815 935006	06
9822 510025	50
9825 810107	51
9825 810302	50
9830 501008	05
9835 501006	24
9840 120025	06, 18, 27, 38
9840 120026	14, 38, 45
9840 120027	26
9840 120029	26
9840 120033	19
9840 120099	48
9840 120155	19
9840 121002	29, 50
9840 133012	50
9840 135012	50
9840 931012	23
9850 001058	27
9850 001065	22
9850 745120	18
9850 745120 GP01	51
9870 001018	27
9870 745160	50
MG43 000062	17
N900 002792	20
0APP 000055	51
Z111 000157	24
Z118 000627	27
Z120 001815	27

Näheinrichtungen / sewing equipment Kl. 745-34S

Teilenummer, kpl. Part No. , compl.	**0745 28 208 4**	**0745 28 210 4**	**0745 28 212 4**	**0745 28 214 4**	**0745 28 216 4**	**0745 28 218 4**
Näheinrichtung Sewing equipment	**N 208**	**N 210**	**N 212**	**N 214**	**N 216**	**N 218**
Nahtabstand (mm) Seam distance (mm)	**8**	**10**	**12**	**14**	**16**	**18**
Stichplatte Throat plate	0745 20 008 4	0745 20 010 4	0745 20 012 4	0745 20 014 4	0745 20 016 4	0745 20 018 4
Stoffgleitblech Cloth rest plate	0745 59 169 0	0745 59 170 0	0745 59 171 0	0745 59 172 0	0745 59 173 0	0745 59 160 0
Nadelhalter rechts Needle clamp on the right	0246 00 201 1	0246 00 200 1	0246 00 201 5	0246 00 202 1	0246 00 203 1	0246 23 019 3
Nadelhalter links Needle clamp on the left	0246 00 201 2	0246 00 200 2	0246 00 201 6	0246 00 202 2	0246 00 203 2	0246 23 018 3
Eckenmesser, rechts (4 x) Corner blade, right (4 x)	0746 06 069 3	0746 06 068 9	0746 06 069 1	0792 00 721 7	0792 00 721 7	0792 00 721 7
Eckenmesser, links (4 x) Corner blade, left (4 x)	0746 06 069 4	0746 06 069 0	0746 06 069 2	0792 007217 a	0792 007217 a	0792 007217 a
Fadenfängermesser Thread catcher knife	0246 35 023 0	0246 35 006 0	0246 35 006 0	0246 35 010 0	0246 35 010 0	0246 35 014 0
Fadenfängergegenmesser Counter-knife, thread catcher	0246 35 022 0	0246 35 004 0	0246 35 004 0	0246 35 009 0	0246 35 009 0	0246 35 013 0
Fadenfängerblech Thread catcher plate	0246 35 021 0	0246 35 003 0	0246 35 003 0	0246 35 008 0	0246 35 008 0	0246 35 012 0
Messerschutz Knife guard	0246 35 002 0	0246 35 002 0	0246 35 002 0	0246 35 007 0	0246 35 007 0	0246 35 011 0
Messer, kpl. für Unterfäden Knife, cpl. for bobbin thread	0246 00 240 5	0246 00 240 1	0246 00 240 8	0246 00 241 1	0246 00 241 4	0246 00 241 7
Gegenmesser für Unterfäden Counter-knife f. bobbin thread	0246 00 240 6	0246 00 240 2	0246 00 240 9	0246 00 241 2	0246 00 241 5	0246 00 241 8
Klammerhalter, links Clamp holder, left						
Klammerhalter, rechts Clamp holder, right						

Ausgabe/Edition: 08/2007

Näheinrichtungen / sewing equipment Kl. 745-34S

Teilenummer, kpl. Part No. , compl.	**0745 28 220 4**	**0745 28 220 4**	**0745 28 224 4**	**0745 28 226 4**	**0745 28 220 4**	**0745 28 230 4**
Näheinrichtung Sewing equipment	**N 220**	**N 222**	**N 224**	**N 226**	**N 228**	**N 230**
Nahtabstand (mm) Seam distance (mm)	**20**	**22**	**24**	**26**	**28**	**30**
Stichplatte Throat plate	0745 20 020 4	0745 20 022 4	0745 20 024 4	0745 20 026 4	0745 20 028 4	0745 20 030 4
Stoffgleitblech Cloth rest plate	0745 59 174 0	0745 59 164 0	0745 59 163 0	0745 59 167 0	0745 59 168 0	0745 59 165 0
Nadelhalter rechts Needle clamp on the right	0246 00 204 1	0246 23 023 3	0246 23 025 3	0246 23 027 3	0246 23 029 3	0246 23 031 3
Nadelhalter links Needle clamp on the left	0246 00 204 2	0246 23 022 3	0246 23 024 3	0246 23 026 3	0246 23 028 3	0246 23 030 3
Eckenmesser, rechts (4 x) Corner blade, right (4 x)	0792 00 721 7	0792 00 721 8	0792 00 721 8	0792 00 721 8	0792 00 722 0	0792 00 722 0
Eckenmesser, links (4 x) Corner blade, left (4 x)	0792 007217 a	0792 00 7218a	0792 007218 a	0792 007218 a	0792 00 7220a	0792 007220 a
Fadenfängermesser Thread catcher knife	0246 35 014 0	0246 35 015 0	0246 35 020 0	246 35 020 0	0246 35 020 0	246 35 020 0
Fadenfängergegenmesser Counter-knife, thread catcher	0246 35 013 0	0246 35 019 0	0246 35 019 0	246 35 019 0	0246 35 019 0	246 35 019 0
Fadenfängerblech Thread catcher plate	0246 35 012 0	0246 35 018 0	0246 35 018 0	246 35 018 0	0246 35 018 0	246 35 018 0
Messerschutz Knife guard	0246 35 011 0	0246 35 017 0	0246 35 017 0	246 35 017 0	0246 35 017 0	246 35 017 0
Messer, kpl. für Unterfäden Knife, cpl. for bobbin thread	0246 00 242 1	0246 00 241 9	0246 00 242 3	0246 00 242 5	0246 00 242 7	0246 00 242 9
Gegenmesser für Unterfäden Counter-knife f. bobbin thread	0246 00 242 2	0246 00 242 0	0246 00 242 4	0246 00 242 6	0246 00 242 8	0246 00 243 0
Klammerhalter, links Clamp holder, left		0745 54 049 3	0745 54 049 3	0745 54 049 3	0745 54 049 3	0745 54 049 3
Klammerhalter, rechts Clamp holder, right		0745 54 048 3	0745 54 048 3	0745 54 048 3	0745 54 048 3	0745 54 048 3

Ausgabe/Edition: 08/2007

Um die Übersicht und die Bestellung von Einrichtungen zu erleichtern, sind sogenannte “E-Nrn.” (Einrichtungskomplettnummern) geschaffen worden. In Einrichtungsübersichtsblättern sind die “E-Nrn.” geordnet nach Anwendungsgebieten, Unterklassen und Nahtabständen. Weitere nähtechnische Angaben, wie das für die Paspelbreite entsprechende Faltstempelmaß, max. zulässige Paspelstreifenbreite, max. Nähläge und engste Stelle für den Stoffdurchgang folgen in den nächsten Spalten. Eine E-Nr. besteht aus Einrichtungsgruppen, die mit Kurzzeichen versehen sind, z. B.

E = Einrichtungsgruppen
K = linke und rechte Klammer
N = Näheinrichtung (Stichplatte, Nadelhalter, Messer usw.)
P = Pneumatikteile für Paspelstreifenschneideinrichtung
S = Greif-Faltstempel u. Faltstempel
A = Auflage für Paspel
PE3 = Auflagen / Paspeleinschneider

Aus welchen Teilen eine Einrichtungsgruppe zusammengestellt ist, wird unter Angabe der Teile-Nummern auf gesonderten Blättern aufgeführt.

Sollen verschieden paspelierte Taschenеingriffe genäht werden, so können zur “E-Nr.” weitere Faltstempel (“S-Nrn.”) unter Berücksichtigung von Nahtabstand und max. Nähläge bestellt werden.

Die Sohlenbreite des Greiffaltstempels und des Faltstempels ist so bemessen, daß ein gut geschlossener Taschеneingriff genäht wird.

For better survey and easier ordering of the equipment we have created so-called “E-No.” (complete equipment numbers). In the equipment survey sheets the “E-No.” are listed according to fields of application, subclasses and seam margins. Further technical data, such as folder size, which is decisive for the piping width, maximum admissible piping strip width, maximum sewing length and narrowest point for the fabric passage follow in the next columns. An “E-No.” consists of equipment groups which letter symbol, e.g.

E = Equipment groups
K = Left and right clamp
N = Sewing equipment (throat plate, needle holder, knives, etc.)
P = Pneumatic parts for piping pre-slit device
S = Pick-up folder and folder
A = Piping tray
PE3 = Trays / slitting pipe

The parts of an equipment group with the respective parts numbers are listed on separate sheets.

For sewing different piped pocket openings, further folders (“S-No.”) can be ordered for an “E-No.”, taking into consideration the seam margin and the maximum sewing length.

The sole width of pick-up folder and folder is dimensioned such that a well closed pocket opening is sewn.

Einrichtungen der Equipment of 745-34S

Ausgabe Edition 09.08 | E | Blatt Page 2 | Fortsetzung Blatt Continued page 3

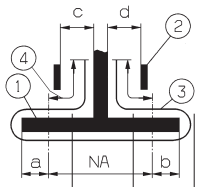

Anwendung Application	Paspelzuführung autom. Autom. piping loader	Paspelzuführung manuell Manual piping loader	Version Version	Einrichtung Equipment	Nahtabstand [mm] Seam distance [mm] NA	Faltstempelmass [mm] 1) Folder size a	b	max. Paspelstreifenbreite [mm] max. piping strip width [mm]	Nähbereich [mm] Sewing range [mm]	Stoffdurchgang [mm] 2) Fabric passage [mm] c	d	Einrichtung besteht aus: Equipment consisting of: Klammern 3) Clamps	Näheinrichtung 3) Sewing equipment	Faltstempel 3) Folder	Auflagen / Paspelschneider (PE) 3) Trays / Slitting pipe (PE)		Falt-stempel Folder 3)		Faltstempelmass [mm] Folder [mm] a	b	max. Paspelstreifenbreite [mm] max. piping strip width [mm]
												Ausstattung Doppelpaspel Equipment double piping					Zusatzausstattung, Einfachpaspel Optional equipment, single piping				
Hosenfertigung Trousers production		X		E4904	10	4	4	100	180	2	3,5	K22	N310	S175 5)			S176		8,5		75
		X		E4908	12	5	5	106	180	3	4,5	K22	N312	S177 5)			S178		10,5		80
Sakko / Mantel - Fertigung Men's jacket production		X		E4903	10	4	4	70	180	3,5	2	K22	N310	S97				S110		8,5	6,5
		X		E4907	12	5	5	76	180	4,5	3	K22	N312	S100				S111		10,5	70

1) Die Paspelbreite ergibt sich aus a bzw. b + Paspelstreifendicke / The piping width results from a or b + piping strip thickness.
2) Stoffdurchgang = Engste Stelle am Faltstempel zur Führung des Nähgutes / Fabric passage = narrowest passage at the folder for guiding the material.
3) Einzelteile siehe separate Blätter / Details see extra pages.

5) Paspelüberstand max. 50 mm / Max. piping overlap 50 mm

= Änderung / Modification

① = Faltstempel / Folder ②= Leitblech / Guide sheet ③ = Paspelstreifen / Piping strip ④ = Überstand max. 20-50 mm / max. overlap 20-50 mm

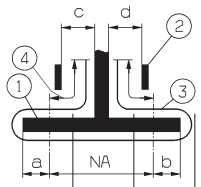

Anwendung Application	Paspelzuführung autom. Autom. piping loader	Paspelzuführung manuell Manual piping loader	Version Version	Einrichtung Equipment	Ausstattung Doppelpaspel Equipment double piping: Nahtabstand [mm] Seam distance [mm] NA	Faltstempelmass [mm] 1) Folder size a	Faltstempelmass [mm] 1) Folder size b	max. Paspelstreifenbreite [mm] max. piping strip width [mm]	Nähbereich [mm] Sewing range [mm]	Stoffdurchgang [mm] 2) Fabric passage c	Stoffdurchgang [mm] 2) Fabric passage d	Klammern 3) Clamps	Näheinrichtung 3) Sewing equipment	Faltstempel 3) Folder	Auflagen / Paspelschneider (PE) 3) Trays / Slitting pipe (PE)		Zusatzausstattung, Einfachpaspel Optional equipment, single piping: Falt-stempel Folder 3)		Faltstempelmass [mm] Folder [mm] a	Faltstempelmass [mm] Folder [mm] b	max. Paspelstreifenbreite [mm] max. piping strip width [mm]
		X		6)	8	3,5	3,5	64	180	2,5	1	K22	N308	S95			S96		7		40
		X		6)	14	6	6	82	180	5,5	4	K22	N314	S112			S169	S113	12	12	55
		X		6)	16	6,5	6,5	88	180	6,5	5	K22	N316	S114			S170	S115	14	14	60
		X		6)	18	7,5	7,5	94	180	7,5	6	K22	N318	S172			S174	S173	16	16	65
		X		6)	20	8,5	8,5	100	180	8,5	7	K22	N320	S116			S171	S117	18.5	18,5	70
		X		6)	22	9,5	9,5	102	180	9,5	8	K22	N322	S179			S180	S81	20,5	20,5	75
		X		6)	24	10,5	10,5	105	180	10,5	9	K22	N324	S160			S161	S162	22,5	22,5	80
		X		6)	26	11,5	11,5	110	180	11,5	10	K22	N326	S163			S164	S165	24,5	24,5	85
		X		6)	28	12,5	12,5	112	180	12,5	11	K22	N328	S182			S183	S184	26,5	26,5	87
		X		6)	30	13,5	13,5	115	180	13,5	12	K22	N330	S166			S167	S168	28,5	28,5	90

1) Die Paspelbreite ergibt sich aus a bzw. b + Paspelstreifendicke / The piping width results from a or b + piping strip thickness.
2) Stoffdurchgang = Engste Stelle am Faltstempel zur Führung des Nähgutes / Fabric passage = narrowest passage at the folder for guiding the material.
3) Einzelteile siehe separate Blätter / Details see extra pages.

6) Diese Ausstattung wird nicht als E-Nr. angeboten. Die Klammern, Stempel, Näheinrichtungen, usw. sind hier aufgelistet, um über weitere Kombinationsmöglichkeiten zu informieren.
This equipment is not offered as an E-No. The clamps, folders, sewing equipment, etc. are listed here as an information about further combination possibilities.

= Änderung / Modification

① = Faltstempel / Folder ②= Leitblech / Guide sheet ③ = Paspelstreifen / Piping strip ④ = Überstand max. 20-50 mm / max. overlap 20-50 mm

Faltstempel der Folder of 745-34S

Ausgabe / Edition 09.08

S

Faltstempel / Folder

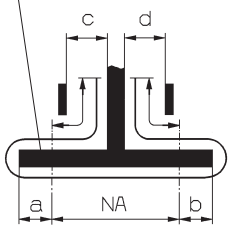

S - Nr. / S - No.	Version / Version	Faltstempel / Folder			Nahtabstand [mm] / Seamdistance [mm] NA	Faltstempelmaß [mm] (Sohlenmaß) / Folder size [mm] a	b	Stoffdurchgang [mm] 2) / Fabric passage [mm] c	d	Greiffaltstempel / Pick up attachment	Sohle / Sole	Faltstempel / Folder	Sohle / Sole	Sohlen extra breit 1) / Sole extra wide: Sohlenmaß [mm] / Sole size [mm] a	b	Sohle Greiffaltstempel / Sole pick-up folder	Sohle Faltstempel / Sole folder
S95		X			8	3,5	3,5	2,5	1			0793 026433	0793 026266				
S96			X		8	7		1	2,5			0793 026443	0793 026276				
S97		X			10	4	4	3,5	2			0793 026463	0745 541100				
S100		X			12	5	5	4,5	3			0793 026503	0745 541200				
S110				X	10		8,5	3,5	2			0793 026713	0745 541120				
S111				X	12		10,5	4,5	3			0793 026723	0745 541230				
S112		X			14	6	6	5,5	4			0793 026733	0745 541300				
S113				X	14		12	5,5	4			0793 026743	0745 541320				
S114		X			16	6,5	6,5	6,5	5			0793 026753	0745 541440				
S115				X	16		14	6,5	5			0793 026763	0745 541420				

1) Extra breite Sohlen für sehr dünnes Nähgut bzw. Taschen ohne Patte in Zusatzausstattung lieferbar. Weiteres auf Anfrage.
Extra wide soles for very thin material or pockets without flap available as optional equipment. Others on request.

2) Stoffdurchführung = Engste Stelle am Faltstempel zur Führung des Nähgutes
Fabric passage = narrowest area at the folder for guiding the material

= Änderung / Modification

Faltstempel der Folder of 745-34S

Ausgabe Edition 09.08 | S | Blatt Page 2

Fortsetzung Blatt Continued page 3

Faltstempel / Folder

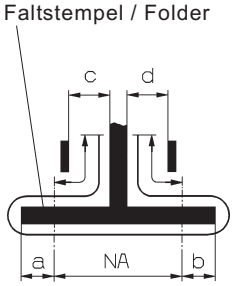

S - Nr. S - No.	Version Version	Faltstempel Folder			Nahtabstand [mm] Seamdistance [mm] NA	Faltstempelmaß [mm] (Sohlenmaß) Folder size [mm] a	Faltstempelmaß [mm] (Sohlenmaß) Folder size [mm] b	Stoffdurchgang [mm] 2) Fabric passage [mm] c	Stoffdurchgang [mm] 2) Fabric passage [mm] d	Greiffaltstempel Pick up attachment	Sohle Sole	Faltstempel Folder	Sohle Sole	Sohlen extra breit 1) Sole extra wide: Sohlenmaß [mm] Sole size [mm] a	Sohlenmaß [mm] Sole size [mm] b	Sohle Greiffaltstempel Sole pick-up folder	Sohle Faltstempel Sole folder
S116		X			20	8,5	8,5	8,5	7			0793 026773	0745 541500				
S117			X		14		12	5,5	4			0793 026783	0745 541320				
S160		X			24	10,5	10,5	10,5	9			0745 548404	0745 541550				
S161			X		24	22,5		10,5	9			0745 548414	0745 541570				
S162				X	24		22,5	10,5	9			0745 548424	0745 541610				

1) Extra breite Sohlen für sehr dünnes Nähgut bzw. Taschen ohne Patte in Zusatzausstattung lieferbar. Weiteres auf Anfrage.
Extra wide soles for very thin material or pockets without flap available as optional equipment. Others on request.

2) Stoffdurchführung = Engste Stelle am Faltstempel zur Führung des Nähgutes
Fabric passage = narrowest area at the folder for guiding the material

4) Paspelüberstand max. 40 mm / Max. piping overlap 40 mm

= Änderung / Modification

Faltstempel der Folder of 745-34S

Ausgabe / Edition 09.08

S

Faltstempel / Folder

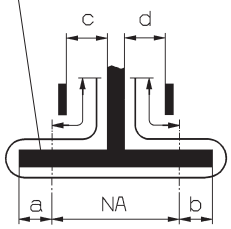

S - Nr. S - No.	Version Version	Faltstempel Folder			Nahtabstand [mm] Seamdistance [mm] NA	Faltstempelmaß [mm] (Sohlenmaß) Folder size [mm] a	b	Stoffdurchgang [mm] 2) Fabric passage [mm] c	d	Greiffaltstempel Pick up attachment	Sohle Sole	Faltstempel Folder	Sohle Sole	Sohlen extra breit 1) Sole extra wide: Sohlenmaß [mm] Sole size [mm] a	b	Sohle Greiffaltstempel Sole pick-up folder	Sohle Faltstempel Sole folder
S163		X			26	11,5	11,5	11,5	10			0745 548434	0745 541590				
S164			X		26	24,5		11,5	10			0745 548444	0745 541580				
S165				X	26		24,5	11,5	10			0745 548454	0745 541620				
S166		X			30	13,5	13,5	13,5	12			0745 548464	0745 541460				
S167			X		30	28,5		13,5	12			0745 548474	0745 541600				
S168				X	30	4	4	13,5	12			0745 548484	0745 541630				
S169			X		14	12		5,5	4			0745 548494	0745 541340				
S170			X		16	14		6,5	5			0745 548504	0745 541450				
S171			X		20	16,5		8,5	7			0745 548514	0745 541490				

1) Extra breite Sohlen für sehr dünnes Nähgut bzw. Taschen ohne Patte in Zusatzausstattung lieferbar. Weiteres auf Anfrage.
Extra wide soles for very thin material or pockets without flap available as optional equipment. Others on request.

2) Stoffdurchführung = Engste Stelle am Faltstempel zur Führung des Nähgutes
Fabric passage = narrowest area at the folder for guiding the material

= Änderung / Modification

Faltstempel der Folder of 745-34S

Ausgabe Edition 09.08 | S | Blatt Page 4

Fortsetzung Blatt Continued page 5

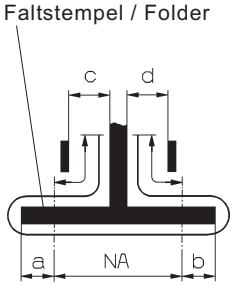

Faltstempel / Folder		Faltstempel Folder			Nahtabstand [mm] Seamdistance [mm]	Faltstempelmaß [mm] (Sohlenmaß) Folder size [mm]		Stoffdurchgang [mm] Fabric passage [mm] 2)		Greiffaltstempel Pick up attachment	Sohle Sole	Faltstempel Folder	Sohle Sole	Sohlen extra breit 1) Sole extra wide			
S - Nr. S - No.	Version Version				NA	a	b	c	d					Sohlenmaß [mm] Sole size [mm] a	b	Sohle Greiffaltstempel Sole pick-up folder	Sohle Faltstempel Sole folder
S172		X			18	7,5	7,5	7,5	8			0745 548524	0745 541460				
S173				X	18		16	7,5	6			0745 548534	0745 541470				
S174			X		18	16		7,5	6			0745 548544	0745 541480				
S175 5)		X			10	4	4	2	3,5			0745 547804	0745 541150				
S176 5)			X		10	8,5		2	3,5			0745 547814	0745 541130				
S177 5)		X			12	5	5	3	4,5			0745 547824	0745 541200				
S178 5)			X		12	10,5		3	4,5			0745 547834	0745 541240				

1) Extra breite Sohlen für sehr dünnes Nähgut bzw. Taschen ohne Patte in Zusatzausstattung lieferbar. Weiteres auf Anfrage.
Extra wide soles for very thin material or pockets without flap available as optional equipment. Others on request.

2) Stoffdurchführung = Engste Stelle am Faltstempel zur Führung des Nähgutes
Fabric passage = narrowest area at the folder for guiding the material

5) Paspelüberstand max. 50 mm / Max. piping overlap 50 mm

= Änderung / Modification

Faltstempel der Folder of 745-34S

Ausgabe / Edition 09.08 | S | Blatt / Page 5

Fortsetzung Blatt / Continued page --

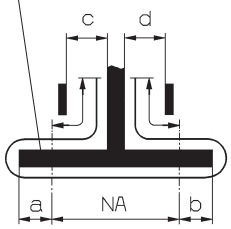

S - Nr. S - No.	Version Version	Faltstempel Folder			Nahtabstand [mm] Seamdistance [mm] NA	Faltstempelmaß [mm] (Sohlenmaß) Folder size [mm] a	b	Stoffdurchgang [mm] 2) Fabric passage [mm] c	d	Greiffaltstempel Pick up attachment	Sohle Sole	Faltstempel Folder	Sohle Sole	Sohlen extra breit 1) Sole extra wide: Sohlenmaß [mm] Sole size [mm] a	b	Sohle Greiffaltstempel Sole pick-up folder	Sohle Faltstempel Sole folder
S179		X			22	9,5	9,5	9,5	8			0745 548554	0745 541370				
S180			X		22	20,5		9,5	8			0745 548564	0745 541380				
S181				X	22		20,5	9,5	8			0745 548574	0745 541390				
S182		X			28	12,5	12,5	12,5	11			0745 548804	0745 541700				
S183			X		28	26,5		12,5	11			0745 548814	0745 541710				
S184				X	28		26,5	12,5	11			0745 548824	0745 541720				

= Änderung / Modification

K-Nr. K-No.	Teile-Nr. Part-No.	Benennung und Beschreibung Denomination and description	
K19	0792 011183	Klammer, links kpl. mit Faltblech, ohne Pattenklemme. Clamp, l/h compl. with folding plate,without flap clamp.	
	0792 011213	Klammer, rechts kpl.mit Faltblech, ohne Pattenklemme. Clamp, r/h compl. with folding plate, without flap clamp.	
			max. Nählänge 180 mm max. seam length 180 mm
		Anbausatz für Pattenklemme, links Mounting kit for flap clamp, left	0792 011161
		Anbausatz für Pattenklemme, rechts Mounting kit for flap clamp, right	0792 011162
K22	0745 417514	Klammer, links kpl. mit Faltblech, ohne Pattenklemme. Clamp, l/h compl. with folding plate, without flap clamp.	
	0745 417504	Klammer, rechts kpl. mit Faltblech, ohne Pattenklemme. Clamp, r/h compl. with folding plate, without flap clamp.	
			max. Nählänge 180 mm max. seam length 180 mm
		Anbausatz für Pattenklemme, links Mounting kit for flap clamp, left	0745 417534
		Anbausatz für Pattenklemme, rechts Mounting kit for flap clamp, right	0745 417524

Für diese technische Unterlage behalten wir uns den Urheberschutz gemäß DIN 34, Absatz 2.1 vor.

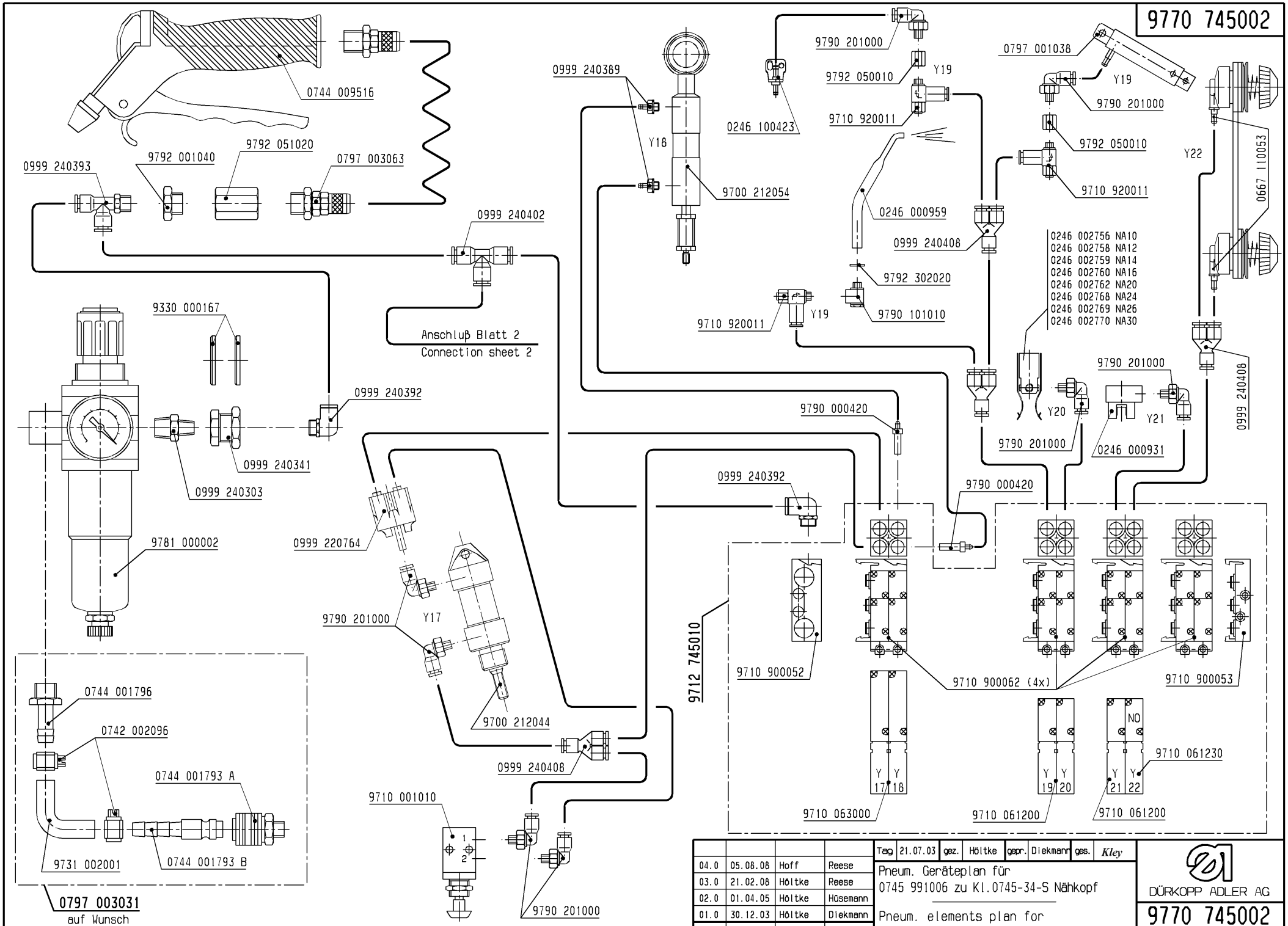

04.0	05.08.08	Hoff	Reese
03.0	21.02.08	Höltke	Reese
02.0	01.04.05	Höltke	Hüsemann
01.0	30.12.03	Höltke	Diekmann
And.	Tag	gez.	gepr.

Tag 21.07.03 | gez. Höltke | gepr. Diekmann | ges. Kley

Pneum. Geräteplan für
0745 991006 zu Kl.0745-34-S Nähkopf

Pneum. elements plan for
0745 991006 to cl.0745-34-S seving- head

DÜRKOPP ADLER AG

9770 745002

Blatt 1 | Blattz. 2

Für diese technische Unterlage behalten wir uns den Urheberschutz gemäß DIN 34, Absatz 2.1 vor.

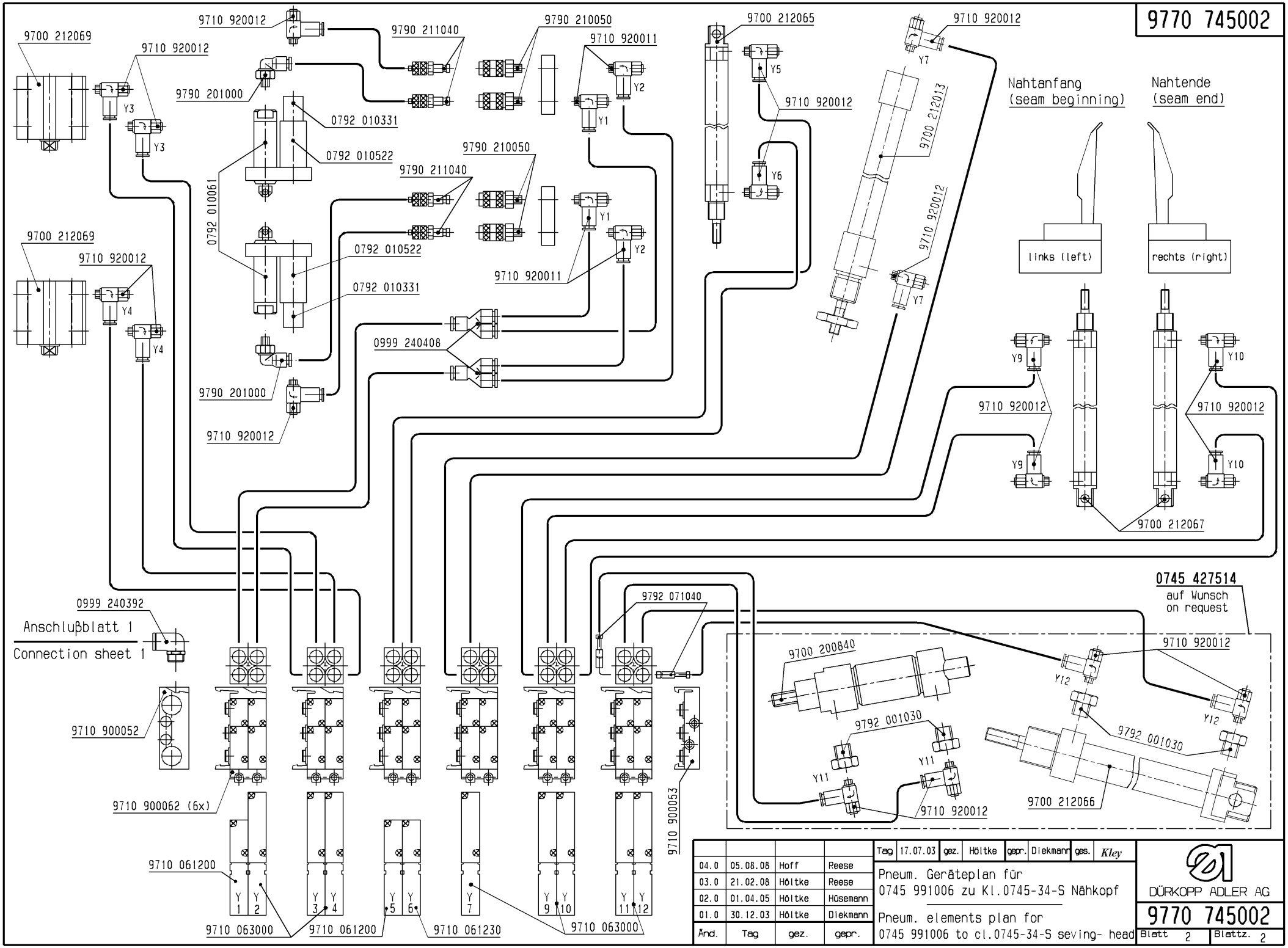

Änd.	Tag	gez.	gepr.
04.0	05.08.08	Hoff	Reese
03.0	21.02.08	Höltke	Reese
02.0	01.04.05	Höltke	Hüsemann
01.0	30.12.03	Höltke	Diekmann

Tag	17.07.03	gez.	Höltke	gepr.	Diekmann	ges.	Kley

Pneum. Geräteplan für
0745 991006 zu Kl.0745-34-S Nähkopf

Pneum. elements plan for
0745 991006 to cl.0745-34-S seving- head

DÜRKOPP ADLER AG

9770 745002

Blatt 2 | Blattz. 2

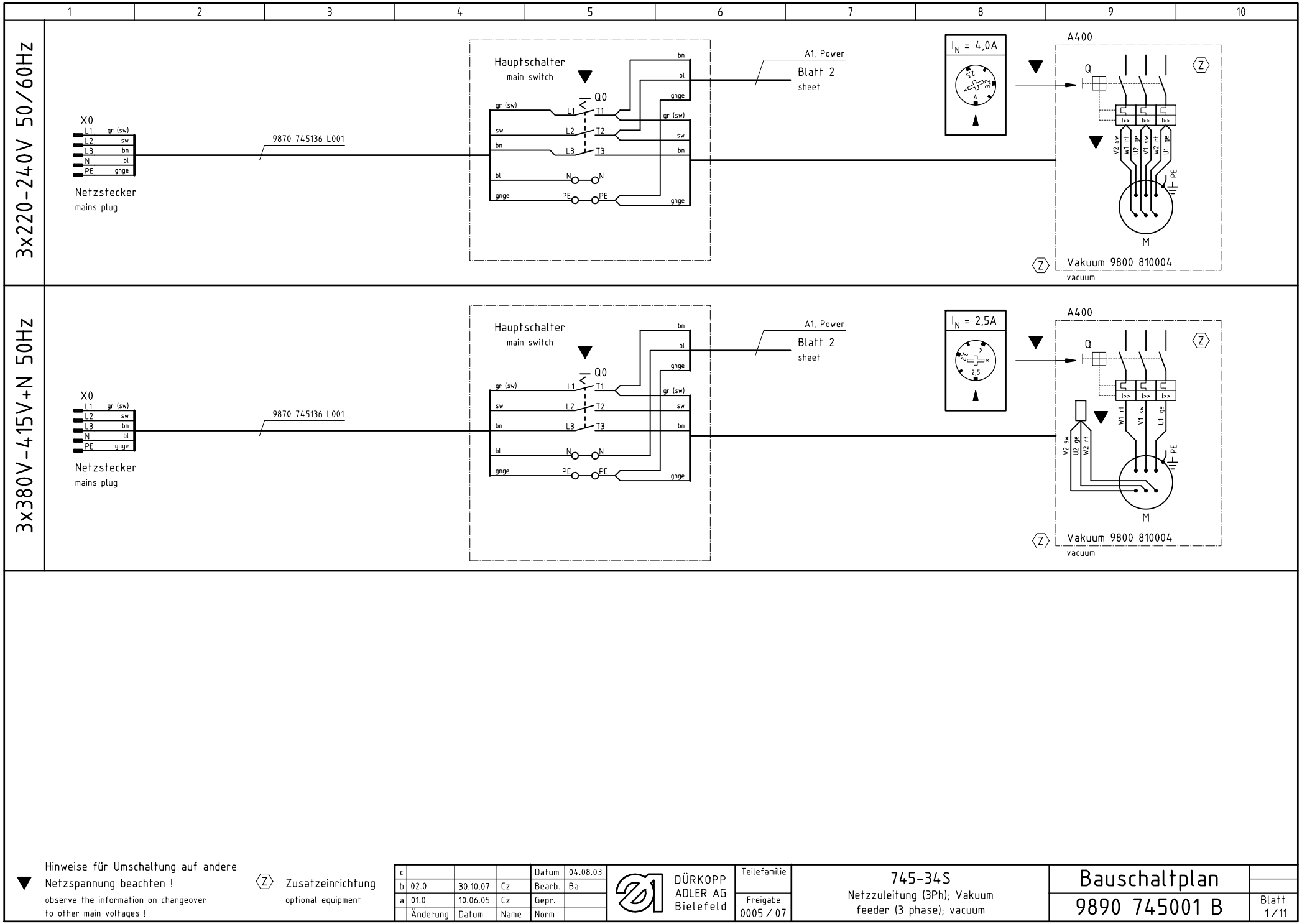

▼ Hinweise für Umschaltung auf andere Netzspannung beachten !
observe the information on changeover to other main voltages !

Ⓩ Zusatzeinrichtung
optional equipment

c				Datum	04.08.03
b	02.0	30.10.07	Cz	Bearb.	Ba
a	01.0	10.06.05	Cz	Gepr.	
	Änderung	Datum	Name	Norm	

DÜRKOPP ADLER AG
Bielefeld

Teilefamilie

Freigabe
0005 / 07

745-34S
Netzzuleitung (3Ph); Vakuum
feeder (3 phase); vacuum

Bauschaltplan
9890 745001 B

Blatt
1/11

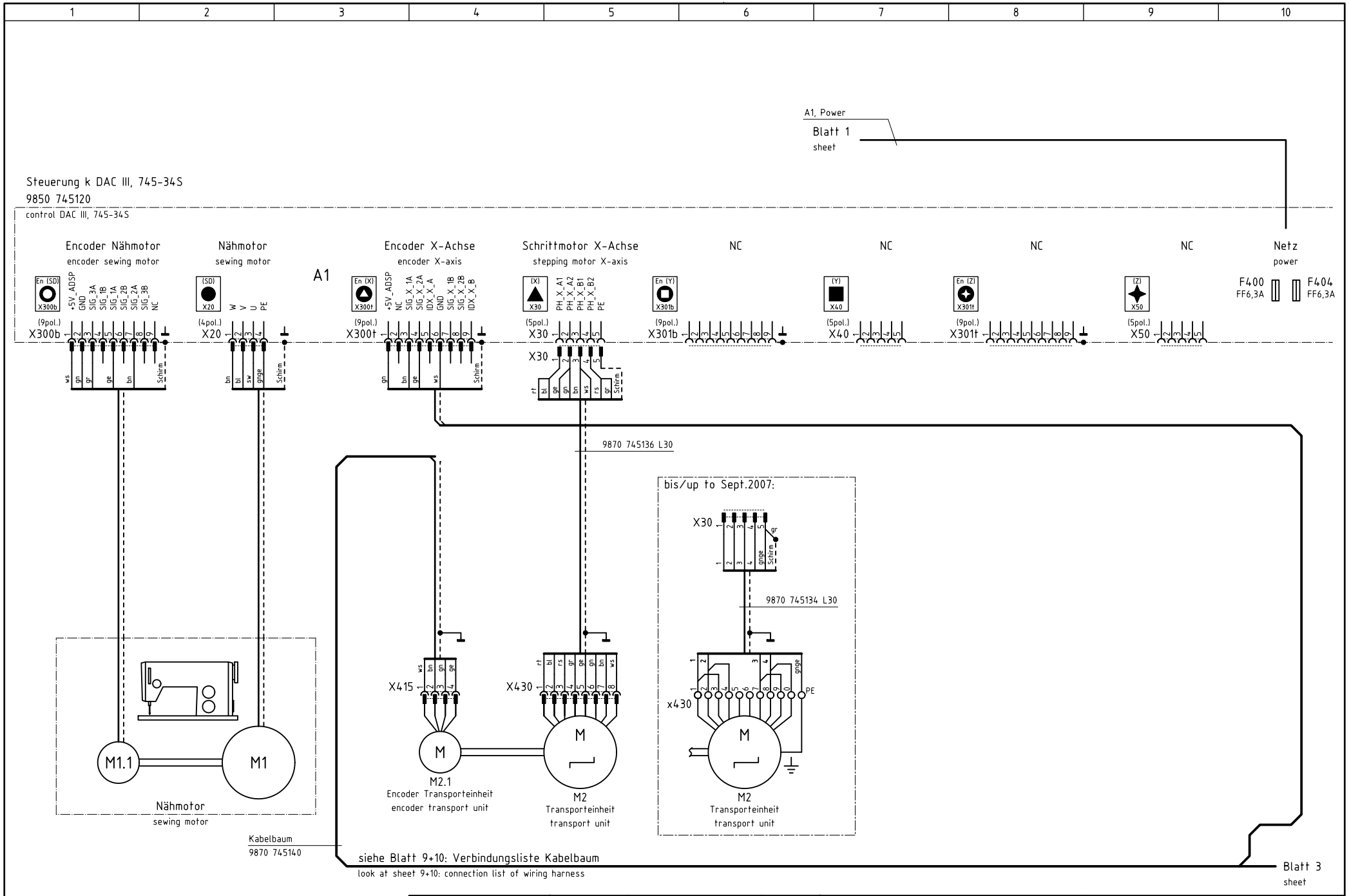

Ⓩ Zusatzeinrichtung
optional equipment

c				Datum	04.08.03
b	02.0	30.10.07	Cz	Bearb.	Ba
a	01.0	10.06.05	Cz	Gepr.	
	Änderung	Datum	Name	Norm	

DÜRKOPP ADLER AG
Bielefeld

Teilefamilie

Freigabe
0005 / 07

745-34S
Steuerung, Nähantrieb, Schrittmotore
control, sewing drive, stepping motors

Bauschaltplan
9890 745001 B

Blatt
2 / 11

Steuerung k DAC III, 745-34S
9850 745120
control DAC III, 745-34S

A1

Ein-/Ausgänge (Erweiterung) I/O (add-on)
SM 3-4 X100t (15pol.) X100t
+24V_1 OUT_25 OUT_26 IN_21 OUT_27 OUT_28 IN_22 +24V_1 OUT_29 OUT_30 IN_23 GND OUT_31 OUT_32 IN_24
bn sw ws bl
Lichtschranke k 9815 920035 (Z)
Blatt 5 sheet

Ein-/Ausgänge (Erweiterung) I/O (add-on)
SM 1-2 X100b (15pol.) X100b
+24V_1 OUT_17 OUT_18 IN_17 OUT_19 OUT_20 IN_18 +24V_1 OUT_21 OUT_22 IN_19 GND OUT_23 OUT_24 IN_20
ws bn gn grrs ge gr rs bl vi rt sw rtbl

Diag-Schnittstelle test interface
Dongle X110 (9pol.) X110
+5V MRST MTST CLK GND T4IN 5V Opto Anode GND Opto
NC

Ein-/Ausgänge 9-16 I/O 9-16
IO 9-16 X120t (25pol.) X120t
+24V_1 IN_9 IN_11 IN_13 IN_15 U_CONST IN_ANA_2 +24V_1 OUT_9 OUT_11 OUT_13 OUT_15 GND GND IN_10 IN_12 IN_14 IN_16 GND IN_ANA_4 +24V_1 OUT_10 OUT_12 OUT_14 OUT_16
ws bn gn gr bl sw grrs ge rs rt vi

Ein-/Ausgänge 1-8 I/O 1-8
IO 1-8 X120b (25pol.) X120b
+24V_1 IN_1 IN_3 IN_5 IN_7 I_CONST IN_ANA_1 +24V_1 OUT_1 OUT_3 OUT_5 OUT_7 GND GND IN_2 IN_4 IN_6 IN_8 GND IN_ANA_3 +24V_1 OUT_2 OUT_4 OUT_6 OUT_8
ws bn gn ge grrs rtbl wsgn wsge wsgr wsrt gr rs bl rt bngn gebn grbn rsbn

PWM PWM
PWM X140t (8pol.) X140t
+24V_2 GND PWM_1 PWM_2 PWM_3 PWM_4 +24V_2 GND
bn gr gn ge

Ref.-Signale ref. signals
REF X140b (8pol.) X140b
+24V_1 GND REF_NM REF_X REF_Y REF_Z +5V_ADSP GND
ws bn bn

CAN-Schnittstelle CAN interface
CAN X150t (9pol.) X150t
GND CANL GND NC GND GND CANH NC +24V_1
NC

BDE-Schnittstelle PDA-interface
Data X150b (9pol.) X150b
RXD TTL RS485 D- CTS TTL RTS TTL GND TXD TTL RS485 D+ +5V +24V_1
NC

Tastenleiste keypad
Keypad X160 (15pol.) X160
DATAT- LOADT+ DATAA- LOADA+ GND DATAT+ CLKT- DATAA+ CLKA- GND +24V_1 CLKT+ LOADT- CLKA+ LOADA-
NC

Bedienfeld control panel
Panel X170 (15pol.) X170
GND GND BOOT STOPBF RxDBF- TxDBF+ GND +24V_1 GND /RESIN_2 /RESTERM RxDBF+ TxDBF- GND +24V_1
gn ws gr rt rs bl ge bn Schirm

(2pol.) X201
NC NC

Spuler 0745 177514
bobbin winder A4
(3pol.) X412
bn gr +24V_2 GND
9870 001018 B

Pedal 0745 407744
pedal A3
(9pol.) X411
ws ge rt +24V_1 +24V_1 +24V_1 IN_5 IN_6
9870 745131 B

Bedienfeld BF4 9850 001065
control panel A2
(9pol.) X410
ws bn gn ge gr rs bl rt Schirm
Rx+ Rx- Tx- Tx+ GND GND NC RESET +24V

Kabelbaum 9870 745140

Blatt 2 sheet
siehe Blatt 9+10: Verbindungsliste Kabelbaum
look at sheet 9+10: connection list of wiring harness
Blatt 5 sheet

Kodierung coding
(Z) Zusatzeinrichtung optional equipment

c				Datum	04.08.03	
b	02.0	30.10.07	Cz	Bearb.	Ba	
a	01.0	10.06.05	Cz	Gepr.		
	Änderung	Datum	Name	Norm		

DÜRKOPP ADLER AG Bielefeld

Teilefamilie
Freigabe 0005 / 07

745-34S
I/O, PWM, Ref.-Signale, Bedienfeld
I/O, PWM, ref.-signals, control panel

Bauschaltplan
9890 745001 B
Blatt 3 / 11

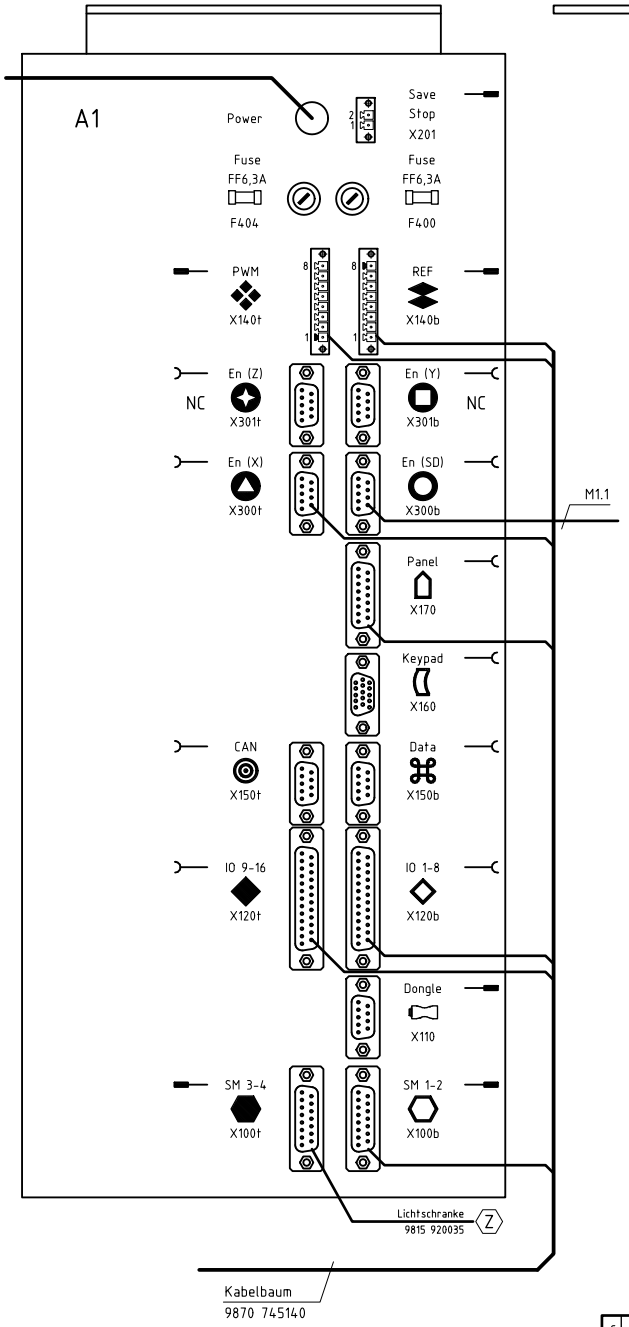

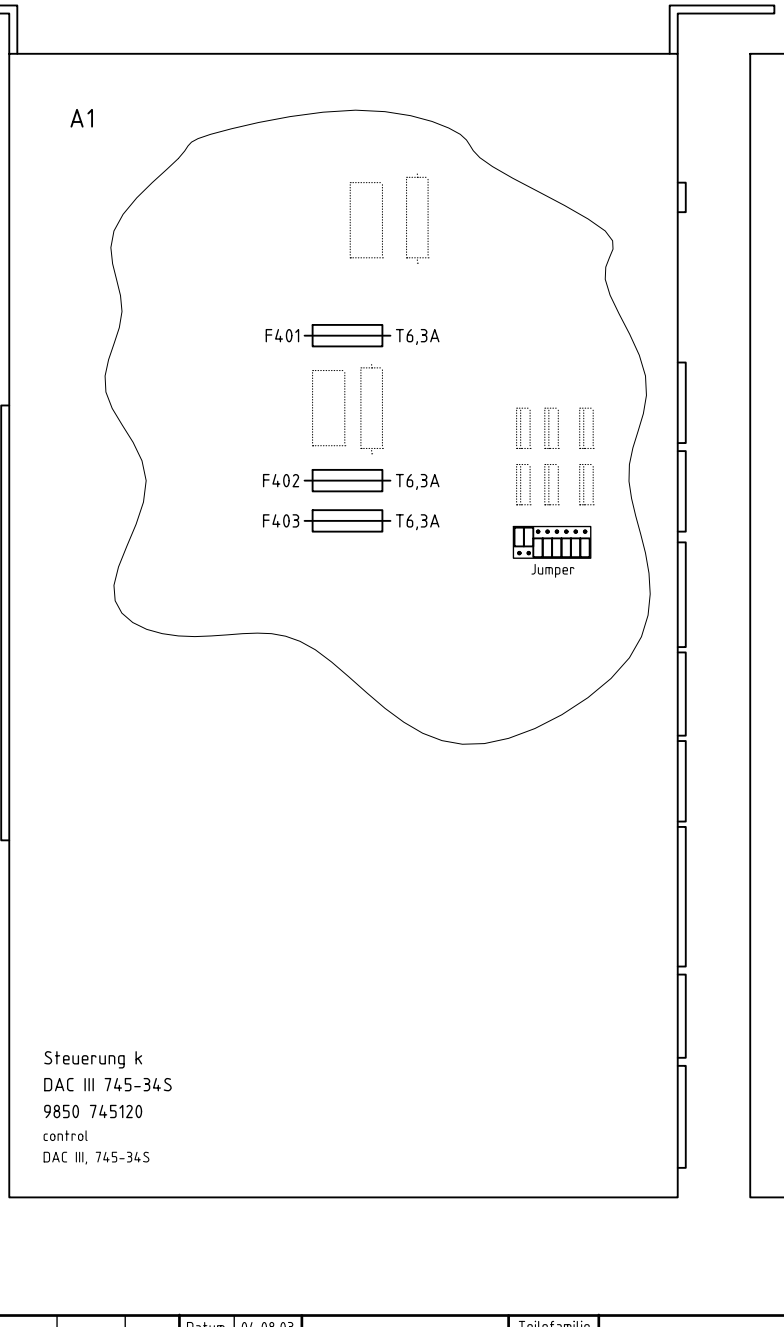

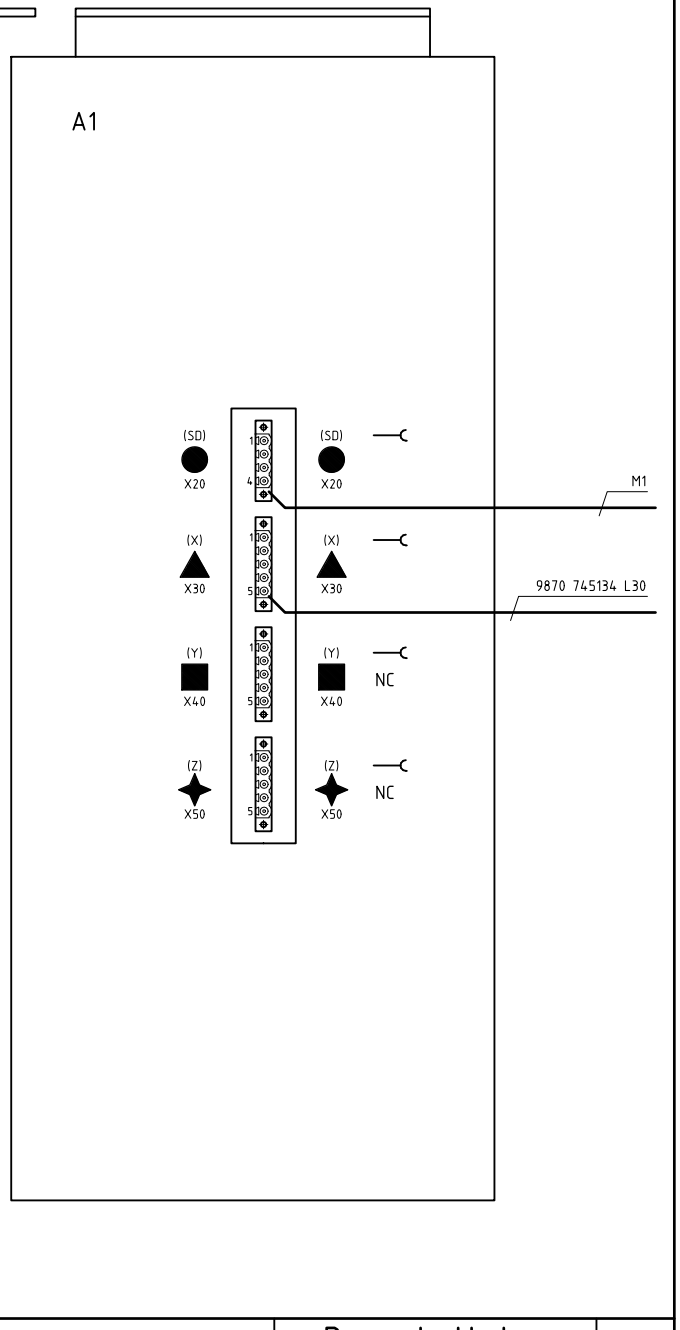

c				Datum	04.08.03	
b	02.0	30.10.07	Cz	Bearb.	Ba	
a	01.0	10.06.05	Cz	Gepr.		
	Änderung	Datum	Name	Norm		

DÜRKOPP ADLER AG
Bielefeld

Teilefamilie

Freigabe
0005 / 07

745-34S
Steuerung, Anschlußplan
control, connection diagram

Bauschaltplan
9890 745001 B

Blatt
4 / 11

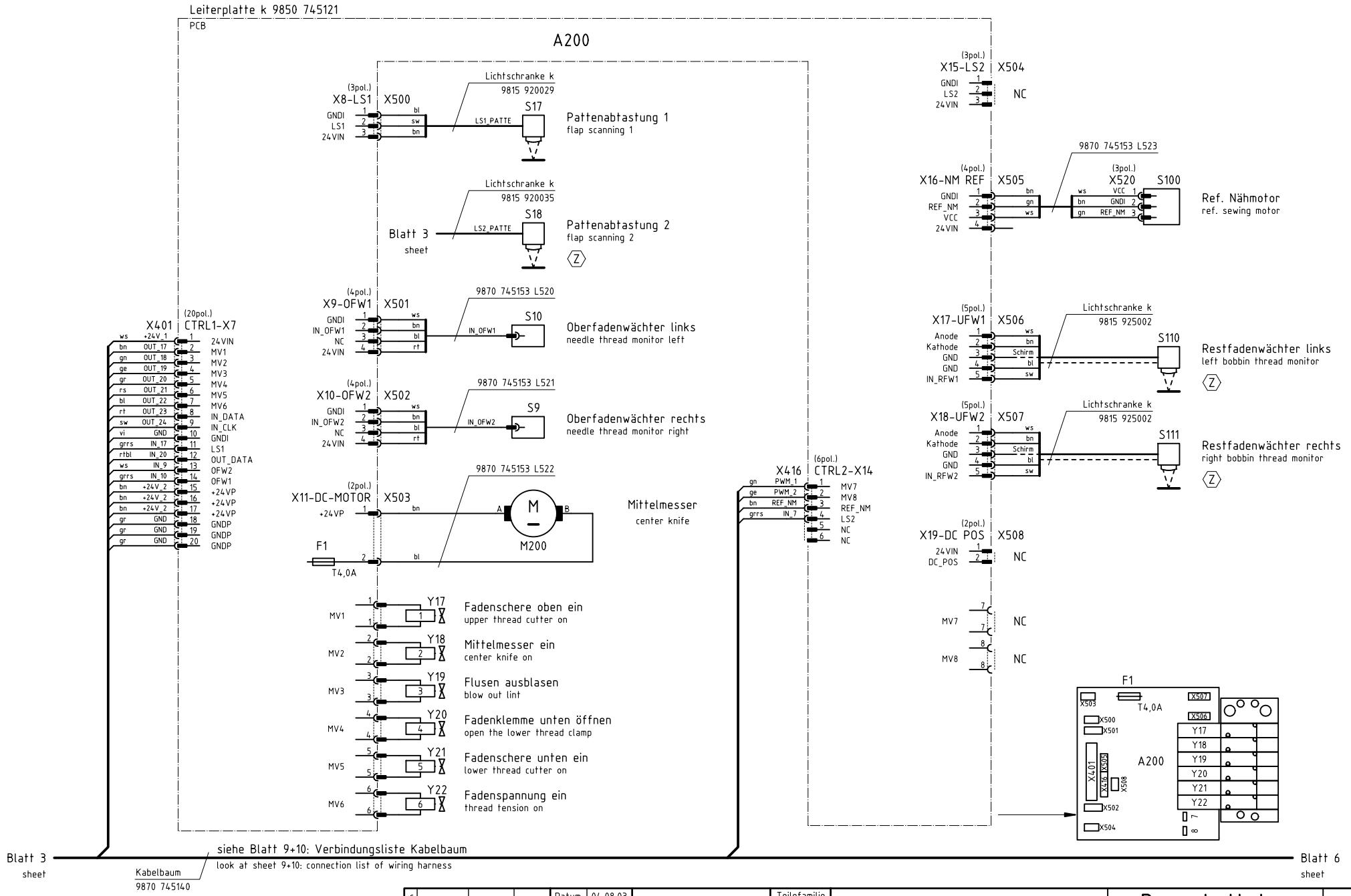

c				Datum	04.08.03	
b	02.0	30.10.07	Cz	Bearb.	Ba	
a	01.0	10.06.05	Cz	Gepr.		
	Änderung	Datum	Name	Norm		

DÜRKOPP ADLER AG Bielefeld

Teilefamilie

Freigabe 0005 / 07

745-34S
Ein-/Ausgänge Nähkopf, Mittelmesser
inputs/outputs sewing head, center knife

Bauschaltplan

9890 745001 B

Blatt 5 / 11

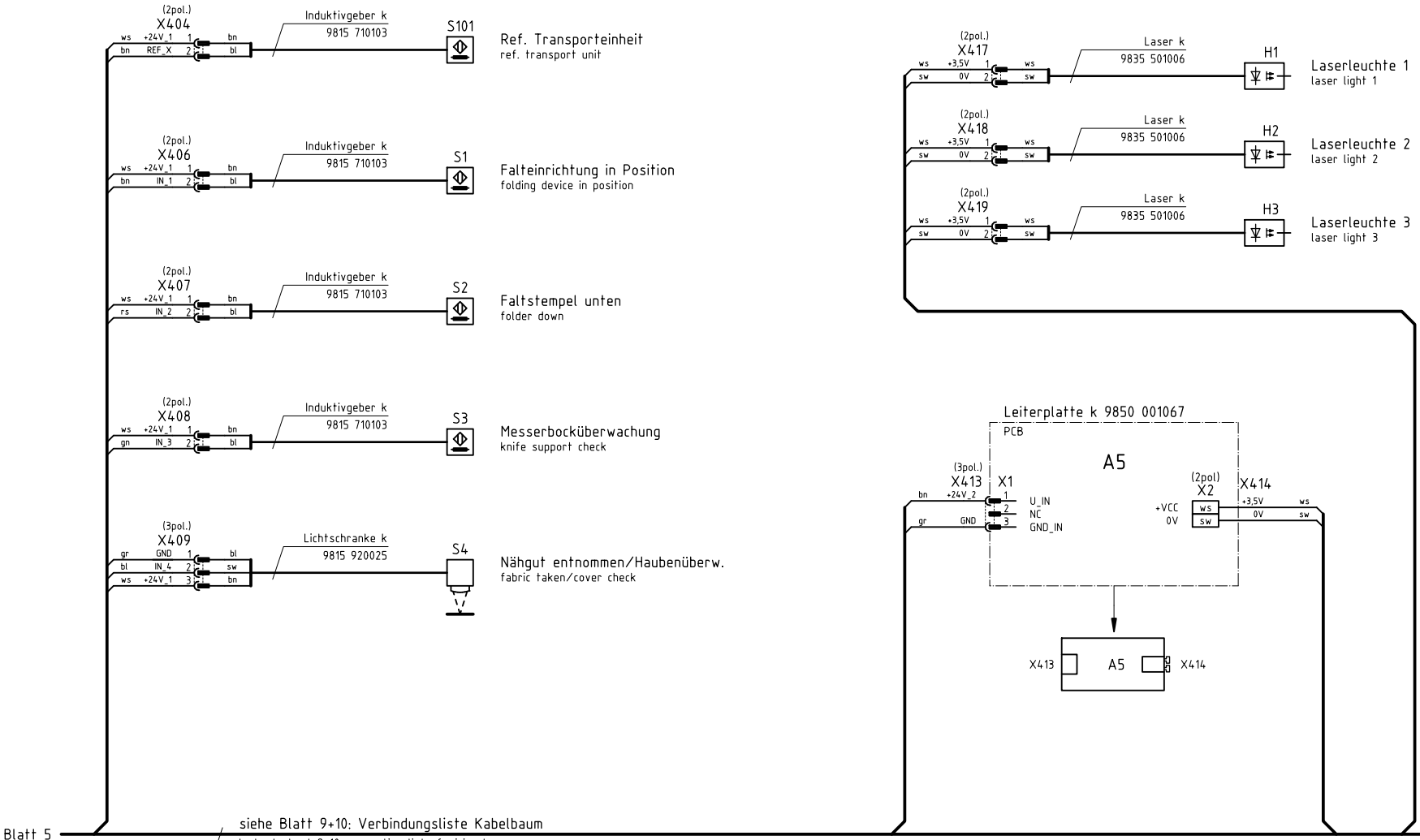

c				Datum	04.08.03
b	02.0	30.10.07	Cz	Bearb.	Ba
a	01.0	10.06.05	Cz	Gepr.	
	Änderung	Datum	Name	Norm	

DÜRKOPP ADLER AG
Bielefeld

Teilefamilie

Freigabe
0005 / 07

745-34S
Referenzschalter, Eingänge, Laserleuchten
reference switches, input, laser lights

Bauschaltplan

9890 745001 B

Blatt
6 / 11

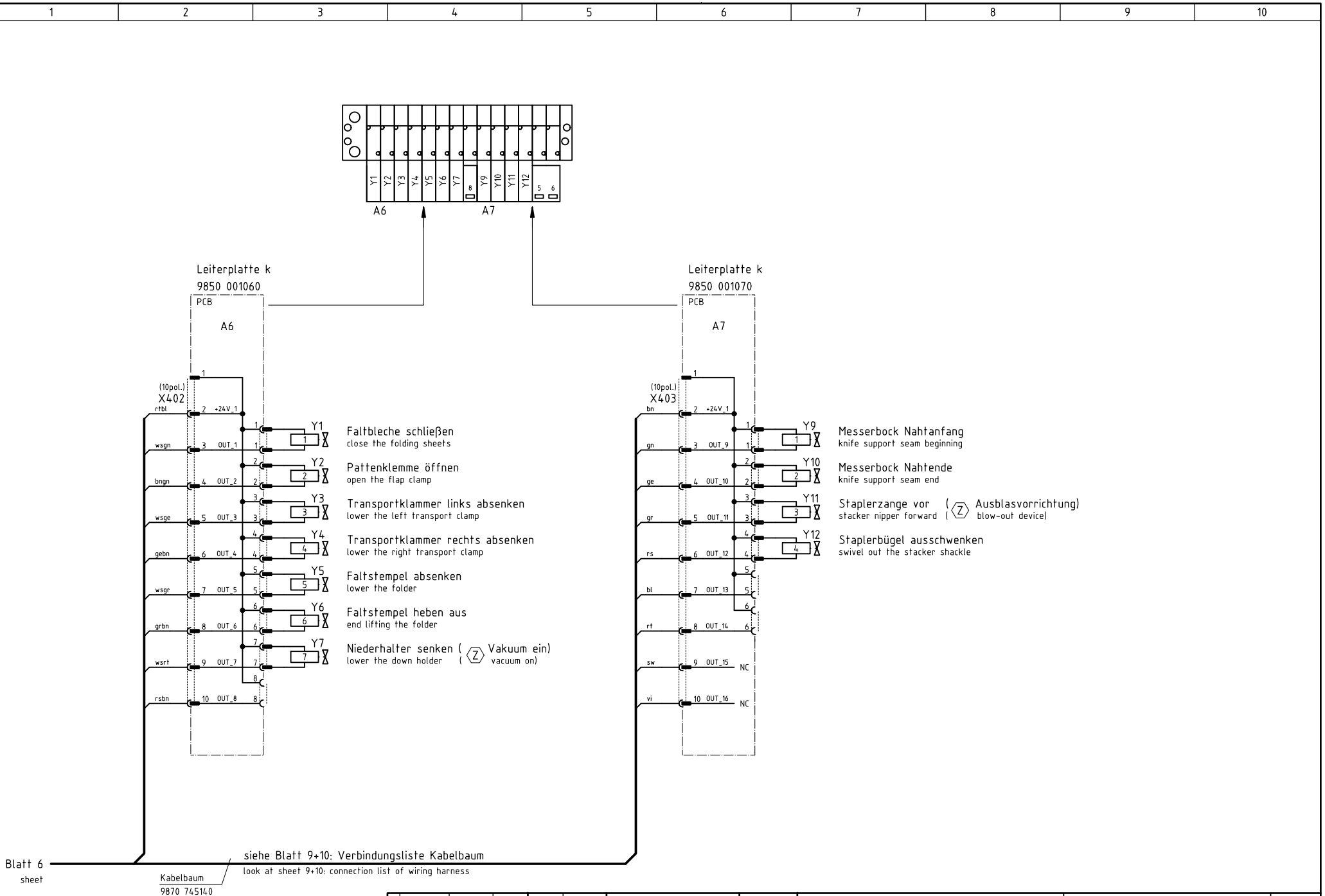

c				Datum	04.08.03	
b	02.0	30.10.07	Cz	Bearb.	Ba	
a	01.0	10.06.05	Cz	Gepr.		
	Änderung	Datum	Name	Norm		

DÜRKOPP ADLER AG
Bielefeld

Teilefamilie

Freigabe
0005 / 07

745-34S
Ausgänge
output

Bauschaltplan

9890 745001 B

Blatt 7 / 11

Ansicht von oben
top view

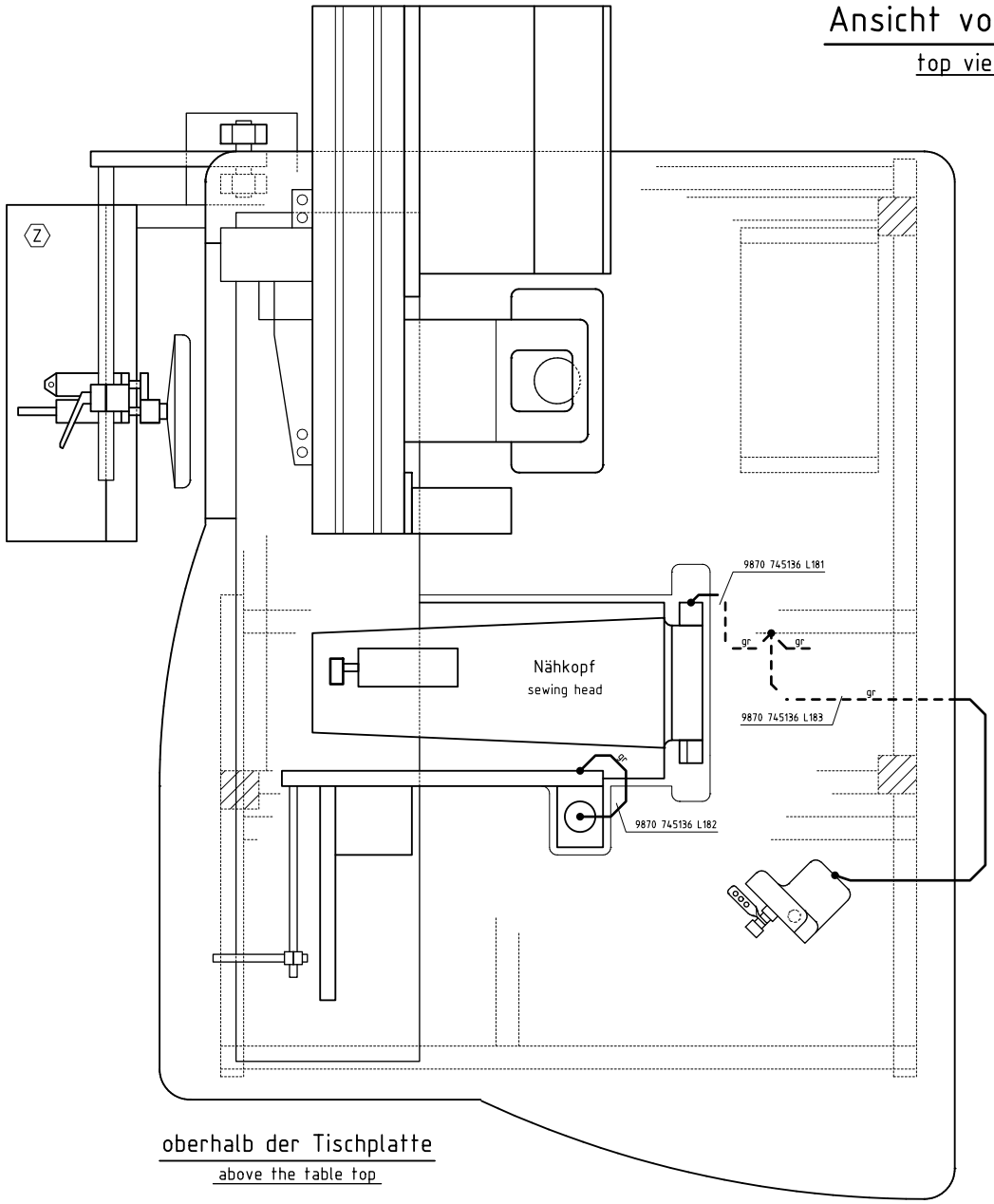

oberhalb der Tischplatte
above the table top

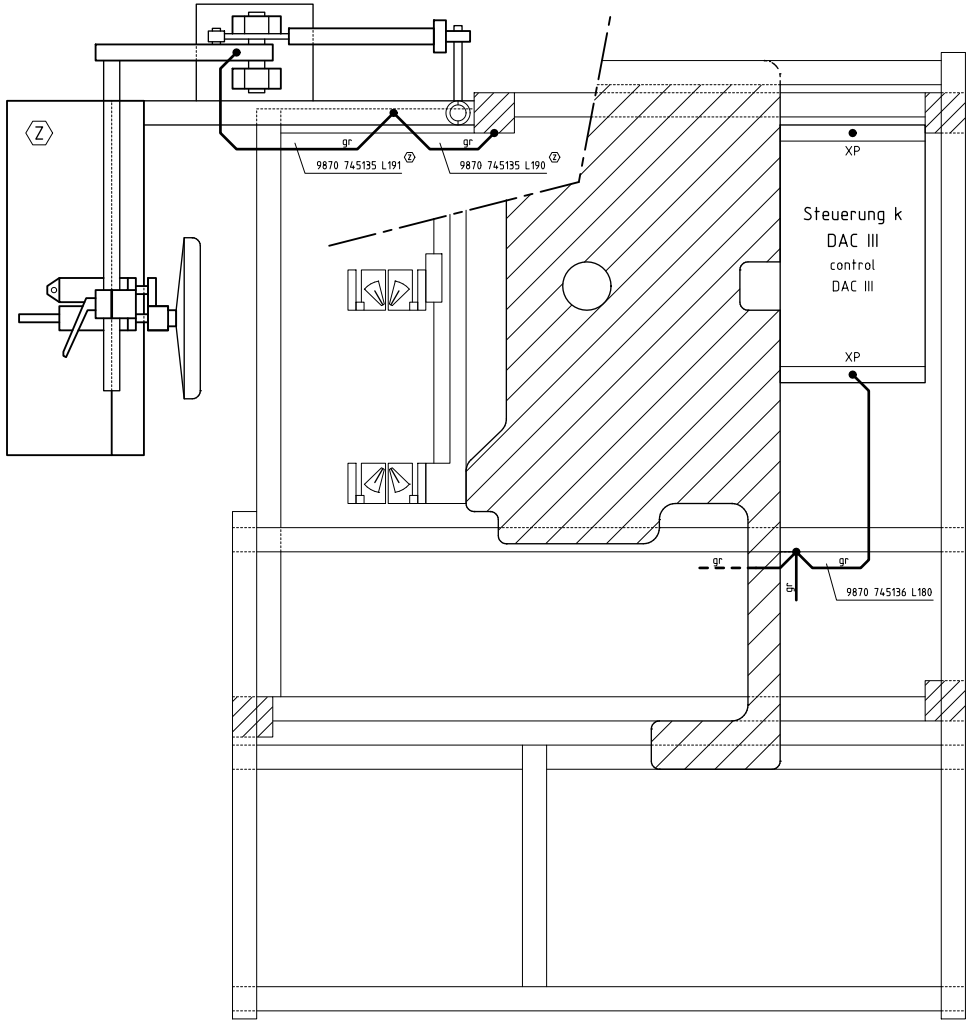

unterhalb der Tischplatte
below the table top

Z Zusatzeinrichtung
optional equipment

c				Datum	04.08.03	
b	02.0	30.10.07	Cz	Bearb.	Ba	
a	01.0	10.06.05	Cz	Gepr.		
	Änderung	Datum	Name	Norm		

DÜRKOPP ADLER AG
Bielefeld

Teilefamilie
Freigabe 0005 / 07

745-34S
Potentialausgleich
equipotential bonding

Bauschaltplan
9890 745001 B

Blatt 8 / 11

Betriebsmittelanschlüsse über Kabelbaum:

equipment connections via wiring harness:

BMK/ *EIS*	Bezeichnung/ *denomination*	Verbindung/ *connection*	von/ *from*	Blatt/ *page*	Farbe/ *color*	nach/ *to*	Blatt/ *page*
A6	Magnetventilanschluß Y1 - Y8 *connection of solenoid valve Y1 - Y8*	+24V_1	X402/2	7	rtbl	X120b/8	3
		OUT_1	X402/3	7	wsgn	X120b/9	3
		OUT_2	X402/4	7	bngn	X120b/22	3
		OUT_3	X402/5	7	wsge	X120b/10	3
		OUT_4	X402/6	7	gebn	X120b/23	3
		OUT_5	X402/7	7	wsgr	X120b/11	3
		OUT_6	X402/8	7	grbn	X120b/24	3
		OUT_7	X402/9	7	wsrt	X120b/12	3
		OUT_8	X402/10	7	rsbn	X120b/25	3
A7	Magnetventilanschluß Y9 - Y14 *connection of solenoid valve Y9 - Y14*	+24V_1	X403/2	7	bn	X120t/8	3
		OUT_9	X403/3	7	gn	X120t/9	3
		OUT_10	X403/4	7	ge	X120t/22	3
		OUT_11	X403/5	7	gr	X120t/10	3
		OUT_12	X403/6	7	rs	X120t/23	3
		OUT_13	X403/7	7	bl	X120t/11	3
		OUT_14	X403/8	7	rt	X120t/24	3
		OUT_15	X403/9	7	sw	X120t/12	3
		OUT_16	X403/10	7	vi	X120t/25	3
A200	Oberteilleiterplatte 9850 745121 *sewing head PCB*	+24V_1	X401/1	5	ws	X100b/1	3
		OUT_17	X401/2	5	bn	X100b/2	3
		OUT_18	X401/3	5	gn	X100b/3	3
		OUT_19	X401/4	5	ge	X100b/5	3
		OUT_20	X401/5	5	gr	X100b/6	3
		OUT_21	X401/6	5	rs	X100b/9	3
		OUT_22	X401/7	5	bl	X100b/10	3
		OUT_23	X401/8	5	rt	X100b/13	3
		OUT_24	X401/9	5	sw	X100b/14	3
		GND	X401/10	5	vi	X100b/12	3
		IN_17	X401/11	5	grrs	X100b/4	3
		IN_20	X401/12	5	rtbl	X100b/15	3
		IN_9	X401/13	5	ws	X120t/2	3
		IN_10	X401/14	5	grrs	X120t/15	3
		+24V_2	X401/15	5	bn	X140t/1	3
		+24V_2	X401/16	5	bn	X140t/1	3
		+24V_2	X401/17	5	bn	X140t/1	3
		GND	X401/18	5	gr	X140t/2	3
		GND	X401/19	5	gr	X140t/2	3
		GND	X401/20	5	gr	X140t/2	3
		PWM_1	X416/1	5	gn	X140t/3	3
		PWM_2	X416/2	5	ge	X140t/4	3
		REF_NM	X416/3	5	bn	X140b/3	3
		IN_7	X416/4	5	grrs	X120b/5	3

BMK/ *EIS*	Bezeichnung/ *denomination*	Verbindung/ *connection*	von/ *from*	Blatt/ *page*	Farbe/ *color*	nach/ *to*	Blatt/ *page*
S101	Ref. Transporteinheit *ref. transport unit*	+24V_1	X404/1	6	ws	X140b/1	3
		REF_X	X404/2	6	bn	X140b/4	3
S1	Falteinrichtung in Position *folding device in position*	+24V_1	X406/1	6	ws	X120b/1	3
		IN_1	X406/2	6	bn	X120b/2	3
S2	Faltstempel unten *folder down*	+24V_1	X407/1	6	ws	X120b/1	3
		IN_2	X407/2	6	rs	X120b/15	3
S3	Messerbocküberwachung *knife support check*	+24V_1	X408/1	6	ws	X120b/1	3
		IN_3	X408/2	6	gn	X120b/3	3
S4	Nähgut entnommen/Haubenüberw. *fabric taken/cover check*	GND	X409/1	6	gr	X120b/14	3
		IN_4	X409/2	6	bl	X120b/16	3
		+24V_1	X409/3	6	ws	X120b/1	3
A2	Bedienfeld *control panel*	Rx+	X410/1	3	ws	X170/6	3
		Rx-	X410/2	3	bn	X170/13	3
		Tx-	X410/3	3	gn	X170/5	3
		Tx+	X410/4	3	ge	X170/12	3
		GND	X410/5	3	gr	X170/7	3
		GND	X410/6	3	rs	X170/9	3
		RESET	X410/8	3	bl	X170/11	3
		+24V_1	X410/9	3	rt	X170/8	3
A3	Pedal *pedal*	+24V_1	X411/1	3	ws!	X120b/1	3
		+24V_1	X411/2	3	ws	X120b/1	3
		+24V_1	X411/3	3	ws	X120b/1	3
		IN_5	X411/4	3	ge	X120b/4	3
		IN_6	X411/8	3	rt	X120b/17	3
A4	Spuler *bobbin winder*	+24V_2	X412/1	3	bn	X140t/1	3
		GND	X412/2	3	gr	X140t/2	3
A5	Lasernetzteil *Laser power supply*	+24V_2	X413/1	6	bn	X140t/1	3
		GND	X413/3	6	gr	X140t/2	3
H1	Laserleuchte 1 *laser light 1*	+3,5V	X417/1	6	ws	A5/X2/X414	6
		0V	X417/2	6	sw	A5/X2/X414	6
H2	Laserleuchte 2 *laser light 2*	+3,5V	X418/1	6	ws	A5/X2/X414	6
		0V	X418/2	6	sw	A5/X2/X414	6
H3	Laserleuchte 3 *laser light 3*	+3,5V	X419/1	6	ws	A5/X2/X414	6
		0V	X419/2	6	sw	A5/X2/X414	6
M2.1	Encoder Transporteinheit *encoder transport unit*	GND	X415/1	2	ws	X300t/6	2
		SIG_X_1A	X415/2	2	bn	X300t/3	2
		+5V_ADSP	X415/3	2	gn	X300t/1	2
		SIG_X_2A	X415/4	2	ge	X300t/4	2

▼ BMK [Abk.] = Betriebsmittelkennzeichen

EIS [abbr.] = Equipment identifying symbol

c				Datum	04.08.03	
b	02.0	30.10.07	Cz	Bearb.	Ba	
a	01.0	10.06.05	Cz	Gepr.		
	Änderung	Datum	Name	Norm		

DÜRKOPP ADLER AG Bielefeld

Teilefamilie

Freigabe 0005 / 07

745-34S

Verbindungsliste 1 zum Kabelbaum

connection list 1 of wiring harness

Bauschaltplan

9890 745001 B

1	2	3	4	5	6	7	8	9	10

Ein-/Ausgänge
inputs/outputs

Verbindung/ connection	Punkt/ point	Blatt/ sheet
+24V_1	X100b/1	3
nach/to: *+24V_1 A200*	X401/1	5
OUT_17	X100b/2	3
nach/to: *Output Y17*	X401/2	5
OUT_18	X100b/3	3
nach/to: *Output Y 18*	X401/3	5
IN_17	X100b/4	3
nach/to: *Input LS1*	X401/11	5
OUT_19	X100b/5	3
nach/to: *Output Y19*	X401/4	5
OUT_20	X100b/6	3
nach/to: *Output Y20*	X401/5	5
IN_18	X100b/7	3
+24V_1	X100b/8	3
OUT_21	X100b/9	3
nach/to: *Output Y21*	X401/6	5
OUT_22	X100b/10	3
nach/to: *Output Y22*	X401/7	5
IN_19	X100b/11	3
GND	X100b/12	3
nach/to: *GND A200*	X401/10	5
OUT_23	X100b/13	3
nach/to: *IN_DATA*	X401/8	5
OUT_24	X100b/14	3
nach/to: *IN_CLK*	X401/9	5
IN_20	X100b/15	3
nach/to: *OUT_DATA*	X401/12	5

A1 (DAC III)-X100b >
> X401

Verbindung/ connection	Punkt/ point	Blatt/ sheet
+24V_1	X120t/1	3
IN_9	X120t/2	3
nach/to: *Input S9*	X401/13	5
IN_11	X120t/3	3
IN_13	X120t/4	3
IN_15	X120t/5	3
U_CONST	X120t/6	3
IN_ANA_2	X120t/7	3
+24V_1	X120t/8	3
nach/to: *+24V Y9-Y14*	X403/2	7
OUT_9	X120t/9	3
nach/to: *Output Y9*	X403/3	7
OUT_11	X120t/10	3
nach/to: *Output Y11*	X403/5	7
OUT_13	X120t/11	3
nach/to: *Output Y13*	X403/7	7
OUT_15	X120t/12	3
nach/to: *Output Y15*	X403/9	7
GND	X120t/13	3
GND	X120t/14	3
IN_10	X120t/15	3
nach/to: *Input S10*	X401/14	5
IN_12	X120t/16	3
IN_14	X120t/17	3
IN_16	X120t/18	3
GND	X120t/19	3
IN_ANA_4	X120t/20	3
+24V_1	X120t/21	3
OUT_10	X120t/22	3
nach/to: *Output Y10*	X403/4	7
OUT_12	X120t/23	3
nach/to: *Output Y12*	X403/6	7
OUT_14	X120t/24	3
nach/to: *Output Y14*	X403/8	7
OUT_16	X120t/25	3
nach/to: *Output 16*	X403/10	7

A1 (DAC III)-X120t >
> X401; X403

Verbindung/ connection	Punkt/ point	Blatt/ sheet
+24V_1	X120b/1	3
nach/to: *+24V_1 S1*	X406/1	6
+24V_1 S2	X407/1	6
+24V_1 S3	X408/1	6
+24V_1 S4	X409/3	6
+24V_1 Pedal	X411/1	3
+24V_1 Pedal	X411/2	3
+24V_1 Pedal	X411/3	3
IN_1	X120b/2	3
nach/to: *Input S1*	X406/2	6
IN_3	X120b/3	3
nach/to: *Input S3*	X408/2	6
IN_5	X120b/4	3
nach/to: *In S5 Pedal*	X411/4	3
IN_7	X120b/5	3
nach/to: *Input S7*	X416/4	5
I_CONST	X120b/6	3
IN_ANA_1	X120b/7	3
+24V_1	X120b/8	3
nach/to: *+24V_1 Y1-Y8*	X402/2	7
OUT_1	X120b/9	3
nach/to: *Output Y1*	X402/3	7
OUT_3	X120b/10	3
nach/to: *Output Y3*	X402/5	7
OUT_5	X120b/11	3
nach/to: *Output Y5*	X402/7	7

Verbindung/ connection	Punkt/ point	Blatt/ sheet
OUT_7	X120b/12	3
nach/to: *Output Y7*	X402/9	7
GND	X120b/13	3
GND	X120b/14	3
nach/to: *GND S4*	X409/1	6
IN_2	X120b/15	3
nach/to: *Input S2*	X407/2	6
IN_4	X120b/16	3
nach/to: *Input S4*	X409/2	6
IN_6	X120b/17	3
nach/to: *Input S6*	X411/8	3
IN_8	X120b/18	3
GND	X120b/19	3
IN_ANA_3	X120b/20	3
+24V_1	X120b/21	3
OUT_2	X120b/22	3
nach/to: *Output Y2*	X402/4	7
OUT_4	X120b/23	3
nach/to: *Output Y4*	X402/6	7
OUT_6	X120b/24	3
nach/to: *Output Y6*	X402/8	7
OUT_8	X120b/25	3
nach/to: *Output Y8*	X402/10	7

A1 (DAC III)-X120b >
> X402; X406; X407; X408; X409; X411; X416

Verbindung/ connection	Punkt/ point	Blatt/ sheet
+24V_2	X140t/1	3
nach/to: *+24V M200*	X401/15	5
+24V M200	X401/16	5
+24V M200	X401/17	5
+24V A4	X412/1	3
+24V A5	X413/1	6
GND	X140t/2	3
nach/to: *GND M200*	X401/18	5
GND M200	X401/19	5
GND M200	X401/20	5
GND A4	X412/2	3
GND A5	X413/3	6
PWM_1	X140t/3	3
nach/to: *MV7*	X416/1	5
PWM_2	X140t/4	3
nach/to: *MV8*	X416/2	5
PWM_3	X140t/5	3
PWM_4	X140t/6	3
+24V_2	X140t/7	3
GND	X140t/8	3

A1 (DAC III)-140t >
> X401; X412; X413; X416

Verbindung/ connection	Punkt/ point	Blatt/ sheet
+24V_1	X140b/1	3
nach/to: *+24V S101*	X404/1	6
GND	X140b/2	3
REF_NM	X140b/3	3
nach/to: *Input S100*	X416/3	5
REF_X	X140b/4	3
nach/to: *Input S101*	X404/2	6
REF_Y	X140b/5	3
REF_Z	X140b/6	3
+5V_ADSP	X140b/7	3
GND	X140b/8	3

A1 (DAC III)-X140b >
> X404; X416

Bedienfeld
control panel

Verbindung/ connection	Punkt/ point	Blatt/ sheet
GND	X170/1	3
GND	X170/2	3
BOOT	X170/3	3
STOPBF	X170/4	3
RxDBF-	X170/5	3
nach/to: *panel A2*	X410/3	3
TxDBF+	X170/6	3
nach/to: *panel A2*	X410/1	3
GND	X170/7	3
nach/to: *panel A2*	X410/5	3
+24V_1	X170/8	3
nach/to: *panel A2*	X410/9	3
GND	X170/9	3
nach/to: *panel A2*	X410/6	3
/RESIN_2	X170/10	3
/RESTERM	X170/11	3
nach/to: *panel A2*	X410/8	3
RxDBF+	X170/12	3
nach/to: *panel A2*	X410/4	3
TxDBF-	X170/13	3
nach/to: *panel A2*	X410/2	3
GND	X170/14	3
+24V_1	X170/15	3

A1 (DAC III)-X170 >
> X410

Encoder Transporteinheit
encoder transport unit

Verbindung/ connection	Punkt/ point	Blatt/ sheet
+5V_ADSP	X300t/1	2
nach/to: *Encoder M2.1*	X415/3	2
NC	X300t/2	2
SIG_X_1A	X300t/3	2
nach/to: *Encoder M2.1*	X415/2	2
SIG_X_2A	X300t/4	2
nach/to: *Encoder M2.1*	X415/4	2
IDX_X_A	X300t/5	2
GND	X300t/6	2
nach/to: *Encoder M2.1*	X415/1	2
SIG_X_1B	X300t/7	2
SIG_X_2B	X300t/8	2
IDX_X_B	X300t/9	2

A1 (DAC III)-X300t >
> X415

Laserleuchten
laser lights

Verbindung/ connection	Punkt/ point	Blatt/ sheet
+3,5V	X414/ws	6
nach/to: *Laserleu. H1*	X417/1	6
Laserleu. H2	X418/1	6
Laserleu. H3	X419/1	6
0V	X414/sw	6
nach/to: *Laserleu. H1*	X417/2	6
Laserleu. H2	X418/2	6
Laserleu. H3	X419/2	6

A5-X414 >
> X417; X418 X419

Kabelbaum / Teile Nr. 9870 745140
wiring harness / part no. 9870 745140

Legende / legend

Verbindung/ connection	Punkt/ point	Blatt/ sheet	
+24V_2	X140t/1	3	← Startpunkt / starting point
nach/to: *+24V M200*	X401/15	5	← Zielpunkt(e) / point(s) of connection
+24V M200	X401/16	5	
+24V M200	X401/17	5	
+24V A4	X412/1	3	
+24V A5	X413/1	6	
A1 (DAC III)-140t >			← Ausgangssteckverbindung / basic connector
> X401; X412; X413; X416			← Zielsteckverbindung(en) / target connector(s)

c				Datum	04.08.03
b	02.0	30.10.07	Cz	Bearb.	Ba
a	01.0	10.06.05	Cz	Gepr.	
	Änderung	Datum	Name	Norm	

DÜRKOPP ADLER AG
Bielefeld

Teilefamilie
Freigabe 0005 / 07

745-34S
Verbindungsliste 2 zum Kabelbaum
connection list 2 of wiring harness

Bauschaltplan
9890 745001 B

Blatt 10 / 11

Kurzzeichen	Teilenummer	Benennung	denomination	Typ	Bemerkung
A1	9850 745120	Steuerung k	control	DAC III, 745-34S	Variante 4
A2	9850 001065	Bedienfeld	control panel	BF4	
A3	0745 407744	Pedal	pedal		
A4	0745 177514	Spuler	bobbin winder		
A5	9850 001067	Leiterplatte k	PCB		Lasernetzteil
A6	9850 001060	Leiterplatte k	PCB		8 Magnetventile
A7	9850 001070	Leiterplatte k	PCB		6 Magnetventile
A200	9850 745121	Leiterplatte k	PCB		Oberteilverteiler
A400	9800 810004	Vakuum	vacuum		(on request/auf Wunsch)
F1	9825 810416	Sicherung	fuse	T4,0A	5x20mm
F400	9825 810107	Sicherung	fuse	FF6,3A	5x20mm
F401-F403	9825 810417	Sicherung	fuse	T6,3A	5x20mm
F404	9825 810107	Sicherung	fuse	FF6,3A	5x20mm
H1-H3	9835 501006	Laser k	laser		Ltg.=170mm; 2pol.
M1/M1.1	9800 150009	Nähantrieb	sewing motor	QE3760 DAC III	ohne Steuerung
M2/M2.1	0745 561054 M	Schrittmotor	stepping motor		--> Aug. 2007
M2	9800 580034	Schrittmotor	stepping motor	A7060-9412K	Sept. 2007 -->
M2.1	0580 490194	Drehgeber	encoder		Jan. 2008 -->
M200	9800 560003	DC-Motor	DC motor	PM1 48-55	24V 4000 U/min
Q0	9815 580008	Netzschalter	main switch		3pol. ; rot-gelb
S1	9815 710103	Induktivgeber	approximate switch	M8x1x40	Ltg.=110mm; 2pol.
S2	9815 710103	Induktivgeber	approximate switch	M8x1x40	Ltg.=110mm; 2pol.
S3	9815 710103	Induktivgeber	approximate switch	M8x1x40	Ltg.=110mm; 2pol.
S4	9815 920025	Lichtschranke k	light barrier	RK 404 K/P	Ltg.=150mm; 3pol.
S9	9815 740001	Oberfadenwächter	thread monitor	IDS/D	
S9	9870 745153 L521	Leitung k	Cable assembly	IDS/D	
S10	9815 740001	Oberfadenwächter	thread monitor	IDS/D	
S10	9870 745153 L520	Leitung k	Cable assembly	IDS/D	
S17	9815 920023	Lichtschranke k	light barrier	E3T-SR13 2M	--> Dec. 2006
S17	9815 920029	Lichtschranke k	light barrier	Leuze PRKL 38/6.22	Dec. 2006 -->
S18	9815 920035	Lichtschranke k	light barrier	Leuze PRKL 38/6.22	(on request/auf Wunsch)
S100	9815 935006	Lichtschranke	light barrier	GP1A05A	
S100	9870 745153 L523	Leitung k	Cable assembly	für GP1A05A	3pol. AMP-Stecker
S101	9815 710103	Induktivgeber	approximate switch	M8x1x40	Ltg.=110mm; 2pol.
S110	9815 925002	Restfadenwächter	bobbin thread monit.	RFW767	(on request/auf Wunsch)
S111	9815 925002	Restfadenwächter	bobbin thread monit.	RFW767	(on request/auf Wunsch)
X0	9825 190502	Netzstecker	mains plug	3-phase CEE (DE)	

c				Datum	04.08.03
b	02.0	30.10.07	Cz	Bearb.	Ba
a	01.0	10.06.05	Cz	Gepr.	
	Änderung	Datum	Name	Norm	

DÜRKOPP ADLER AG
Bielefeld

Teilefamilie

Freigabe
0005 / 07

745-34S
Teileliste
parts list

Bauschaltplan
9890 745001 B

Blatt
11 / 11