DÜRKOPP ADLER AG

Teileliste und Naeheinrichtungen
Parts List and Sewing Equipment

887 - M

DÜRKOPP ADLER AG

Postfach 17 03 51, D-33703 Bielefeld • Potsdamer Str. 190, D-33719 Bielefeld
Telefon +49 (0) 5 21/ 9 25-00 • Telefax +49 (0) 5 21/ 9 25 24 35 • www.duerkopp-adler.com

Ausgabe / Edition:	Aenderungsindex		Teile-Nr./Part.-No.:
02/2012	Rev. index: **00.0**	Printed in Czech Republic	**0791 887801 M**

Alle Rechte vorbehalten.
Eigentum der Dürkopp Adler AG und urheberrechtlich geschützt. Jede, auch auszugsweise Wiederverwendung dieser Inhalte ist ohne vorheriges schriftliches Einverständnis der Dürkopp Adler AG verboten.

All rights reserved.
Property of Dürkopp Adler AG and copyrighted. Reproduction or publication of the content in any manner, even in extracts, without prior written permission of Dürkopp Adler AG, is prohibited.

Copyright © *Dürkopp Adler AG - 2012*

887 - M

Inhaltsverzeichnis

Inhaltsverzeichnis	Tafel / Table	Contents
Armwelle	1	Upper shaft
Antrieb Arm- und Unterwelle, Rastkupplung	2	Upper and bottom shaft drive, Safety clutch
Fadenhebel, Nadelhalter	3	Thread lever, Needle holder
Antrieb Nadeltransport	4	Needle feed drive
Rollfussantrieb	5	Top roller driver
Transportgetrieb	6, 7	Wheel feed drive
Schubwelle	8	Feeding shaft
Transporteursaeule	9	Wheel feed
Fusslueftung Handhebel	10	Top roller lift hand lever
Fusslueftung Kniehebel	11	Top roller lift knee lever
Fusslueftung el.magn.	12	Top roller lift el.magn.
Fusslueftung pneu.	13	Top roller lift pneu.
Grosser Greifer mit Spule	14	Large hook with bobbin
Uebergrosser Greifer mit Spule	15	Oversized hook with bobbin
Greiferlager rechts	16	Hook case right
Fadenabschneider	17	Thread trimmer
Spuler	18	Winder
Spannungsplatte Einnadel mech.	19	Tension plate 1 needle mech.
Spannungsplatte Einnadel el.magn.	20	Tension plate 1 needle el.magn.
Spannungsplatte Einnadel pneu.	21	Tension plate 1 needle pneu.
Stichverstellung 1 Stichlaenge	22	Stitch adjustment 1 stitch length
Stichverstellung 2 Stichlaengen,	23	Stitch adjustment 2 stitch lengths,
Verriegelung mech., el.magn., pneu	24	Backtacking mech., el.magn., pneu.
Magnetventileinheit	25	Solenoid valve unit
Verteilerplatte, Taster	26	Electrical distribution board, Push-buttons
Zentralschmierung, Oelstandanzeige	27	Central lubrication, Maintenance indicator
Fussandruck konstant	28	Foot pressure constant
Arm, Fadenfuehrung	29	Arm, Thread guide
Grundplatte	30	Bed plate
Naehleuchte Diode	31	Sewing lamp diode
Antriebspaket fuer Direktantrieb	32 - 34	Motor kit for direct drive
Gestell	35	Stand
Wartungseinheit	36	Maintenance unit
Beipack	37, 38	Accessories
Teilstich-Einrichtung	39	Reduced stitch device
Rollenanschlag		Roller stop
Kantenanschlag		Edge guide
Schibradtransporteur gummibeschichtet		Wheel feeder rubberized
Blocksatz fuer Nadeltransport		Needle feed locking

887 - M

Inhaltsverzeichnis	Tafel / Table	Contents
Variator	40	Variator
Kniehebel	41	Knee lever
Taster		Push-buttons
Einstellung des Rollfusses		Top roller setting
Werkzeug M-Type		Tool kits M-Type
Rollfuss ∅ 25	42	Top roller ∅ 25
Rollfuss ∅ 35	43	Top roller ∅ 35
Rollfuss ∅ 45	44	Top roller ∅ 45
Index		Index
Stichplattenschieber		Slide
Naeheinrichtungen		Sewing equipment
Pneu. Geraeteplan		Pneumatic circuit plan

887 - M

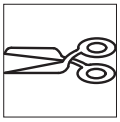

mit Fadenabschneider
with thread trimmer



ohne Fadenabschneider
without thread trimmer

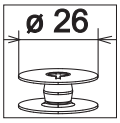

grosser Greifer
large hook

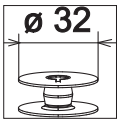

uebergrosser Greifer
oversized hook



kleben/stick

N nicht einzeln lieferbar/not available as separate part

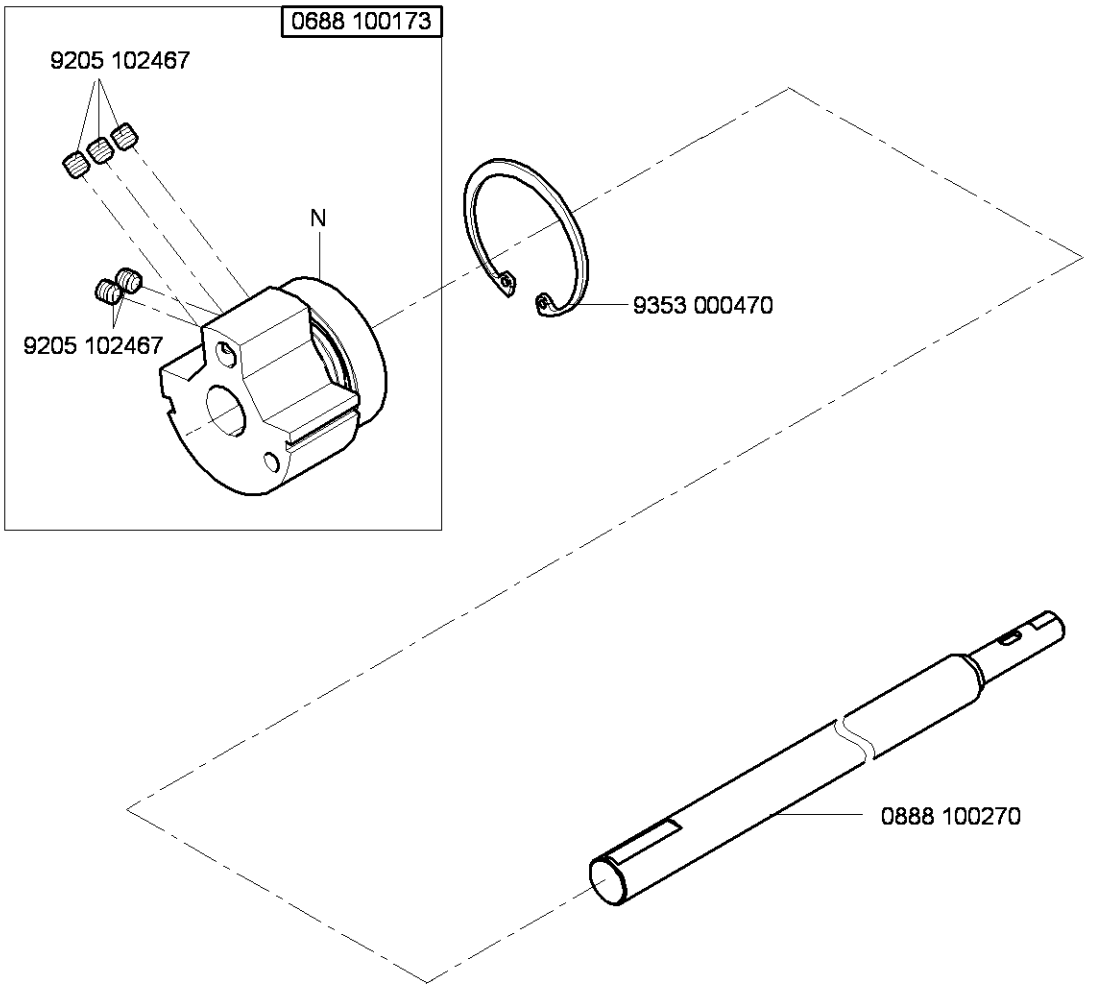

N - nicht als Einzelteil lieferbar
not available as separate part

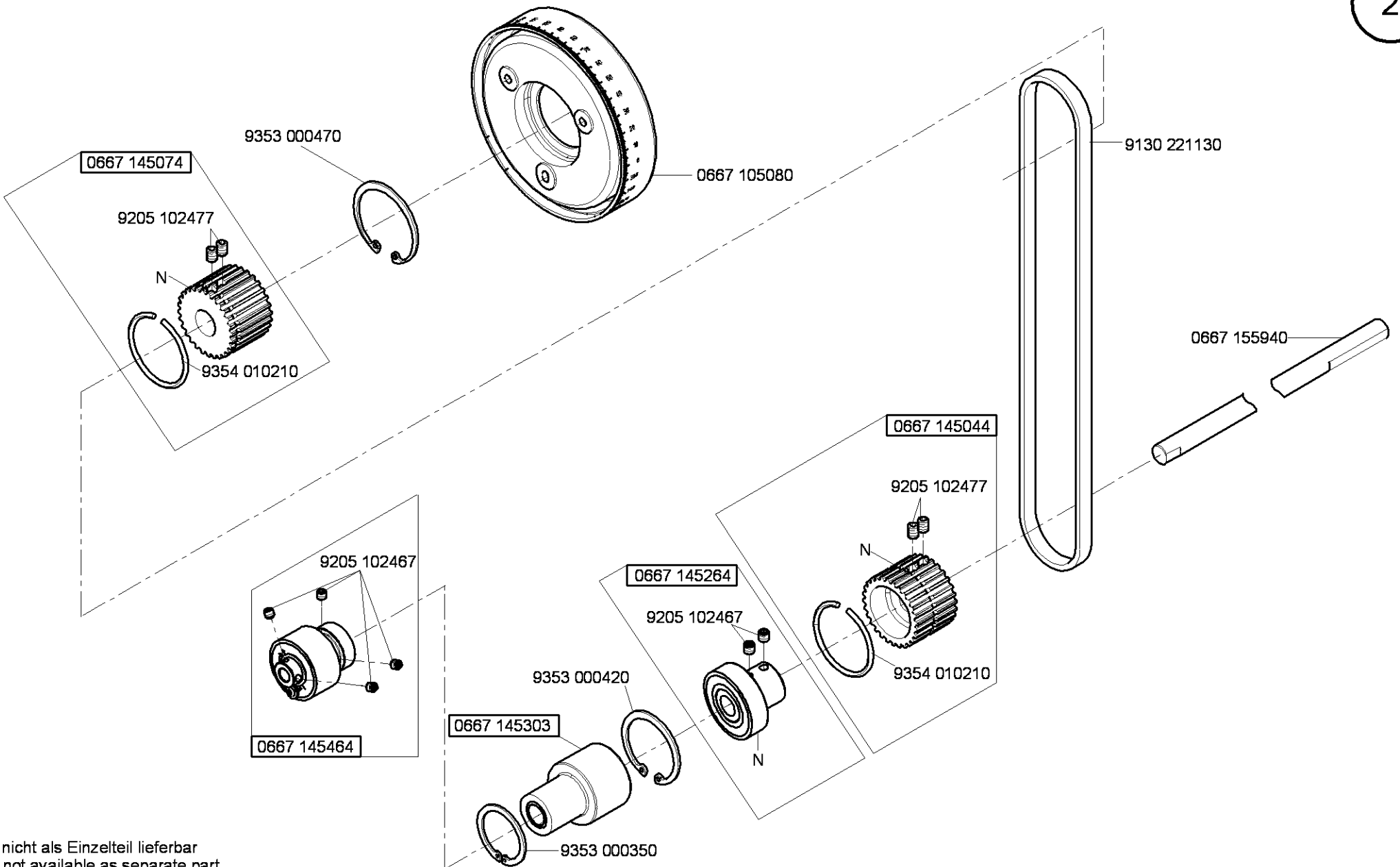

N - nicht als Einzelteil lieferbar
not available as separate part

Cl. 887 -M

Ausgabe/Edition 2.2012

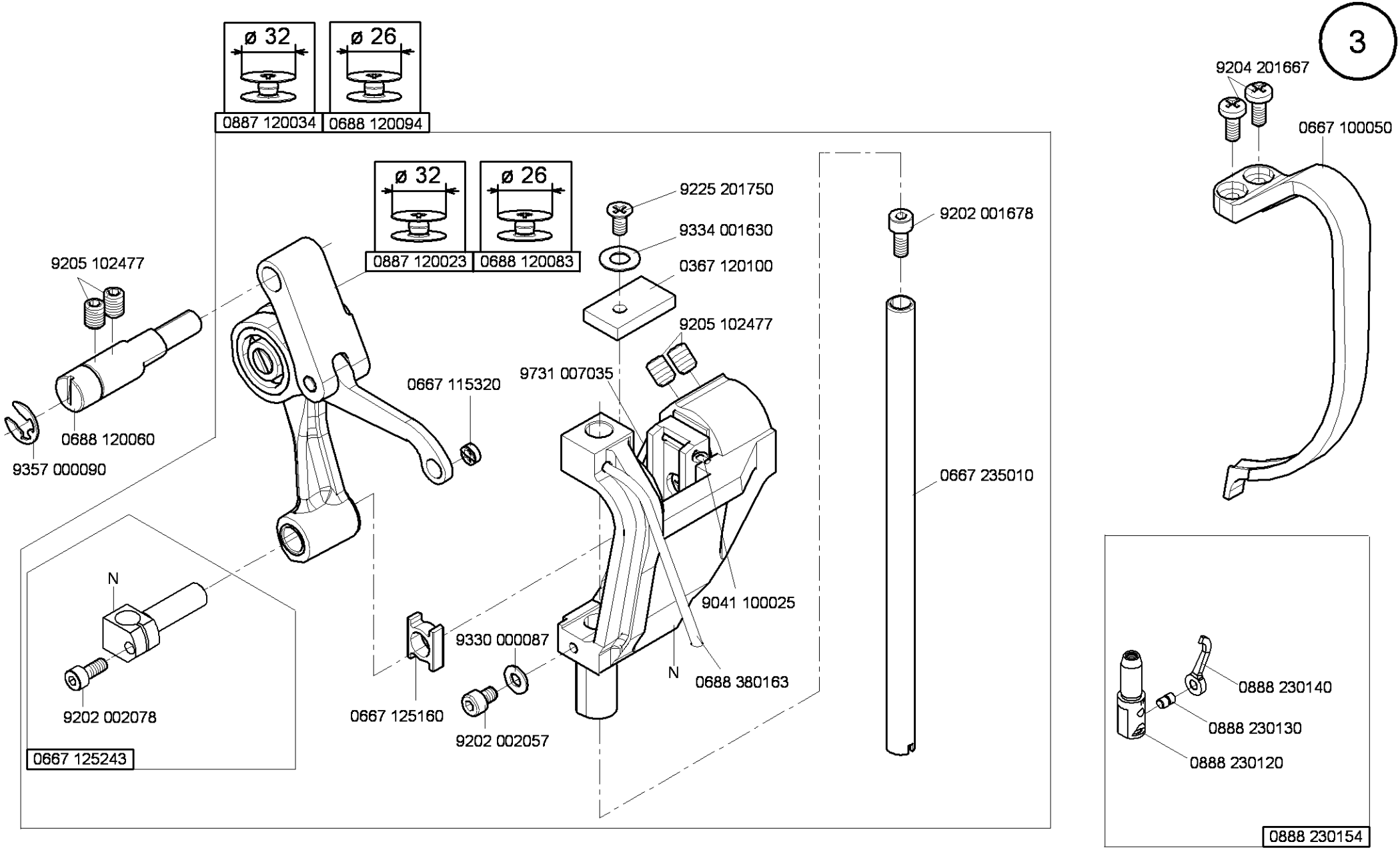

N - nicht als Einzelteil lieferbar
not available as separate part

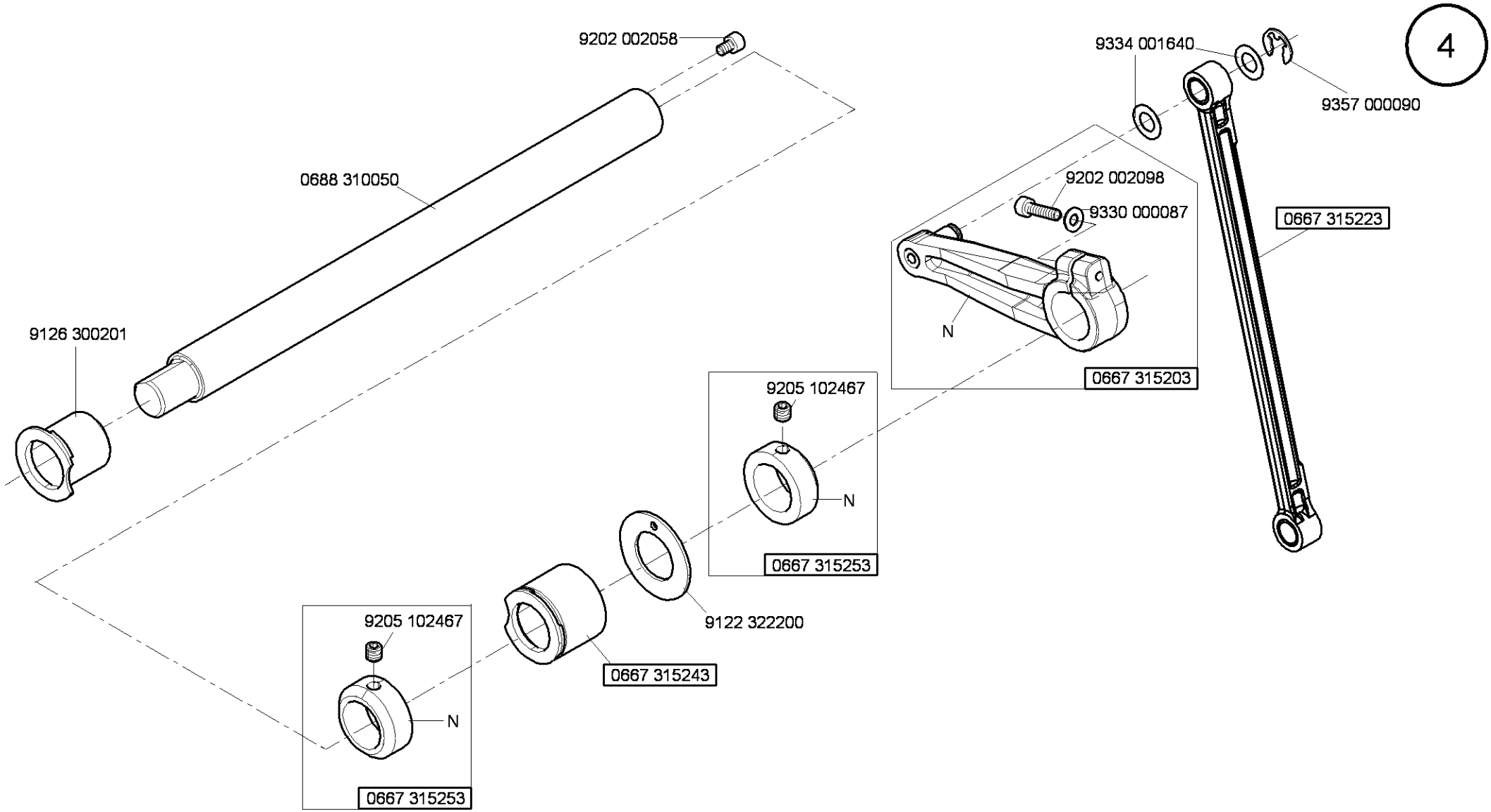

N - nicht als Einzelteil lieferbar
not available as separate part

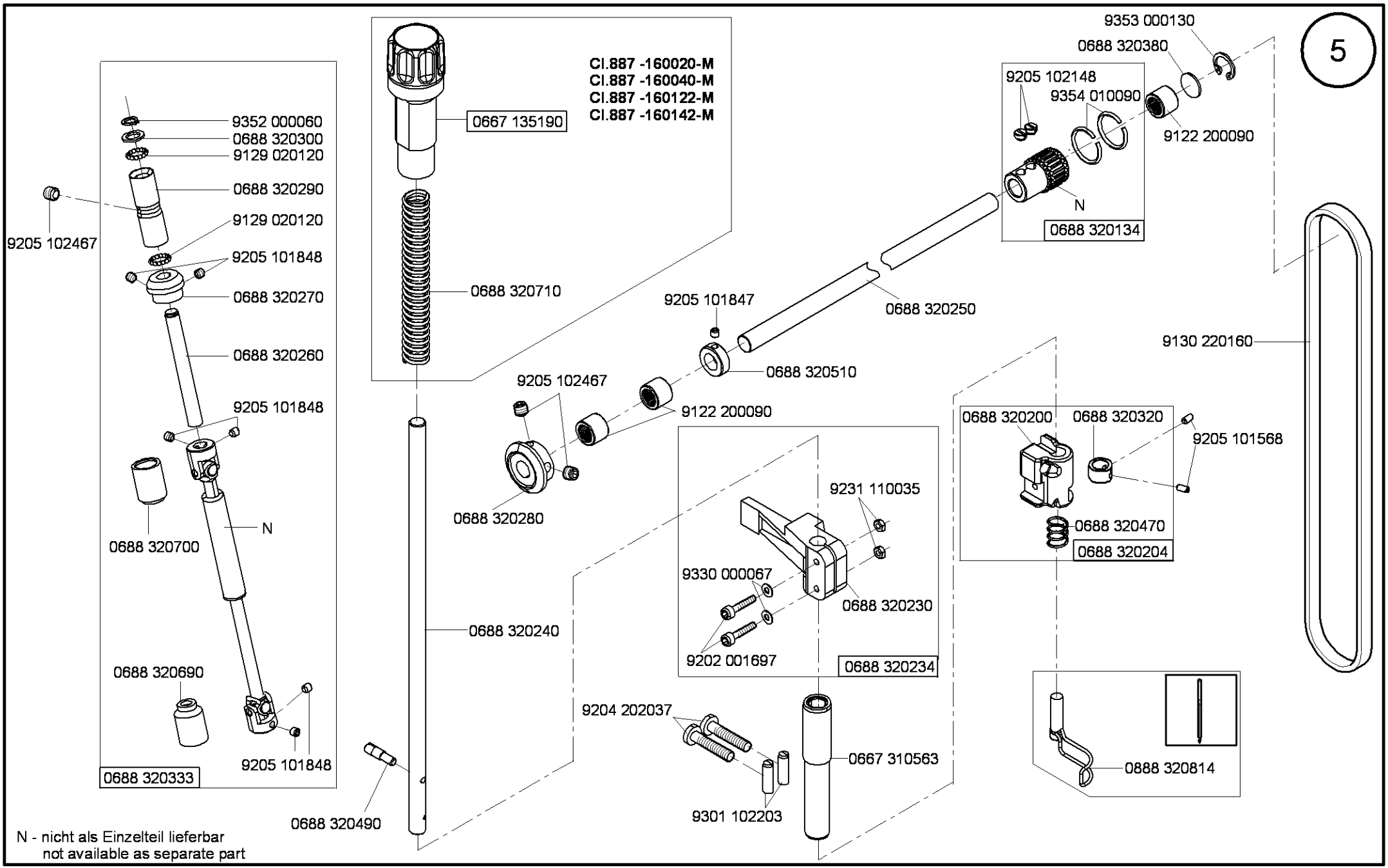

N - nicht als Einzelteil lieferbar
not available as separate part

Cl. 887 -M

Ausgabe/Edition 6.2010

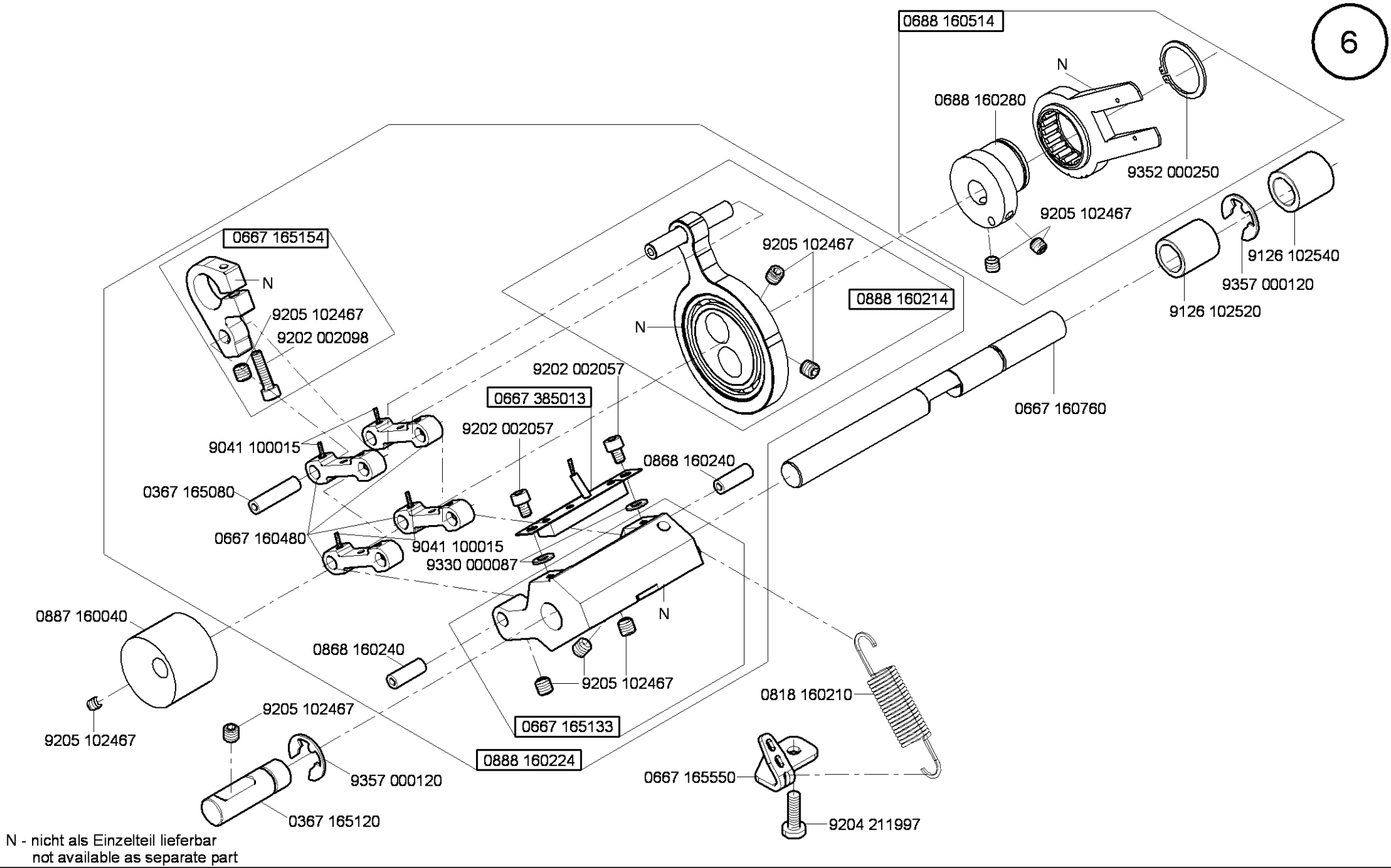

N - nicht als Einzelteil lieferbar
not available as separate part

Cl. 887 -M

Ausgabe/Edition 11.2011

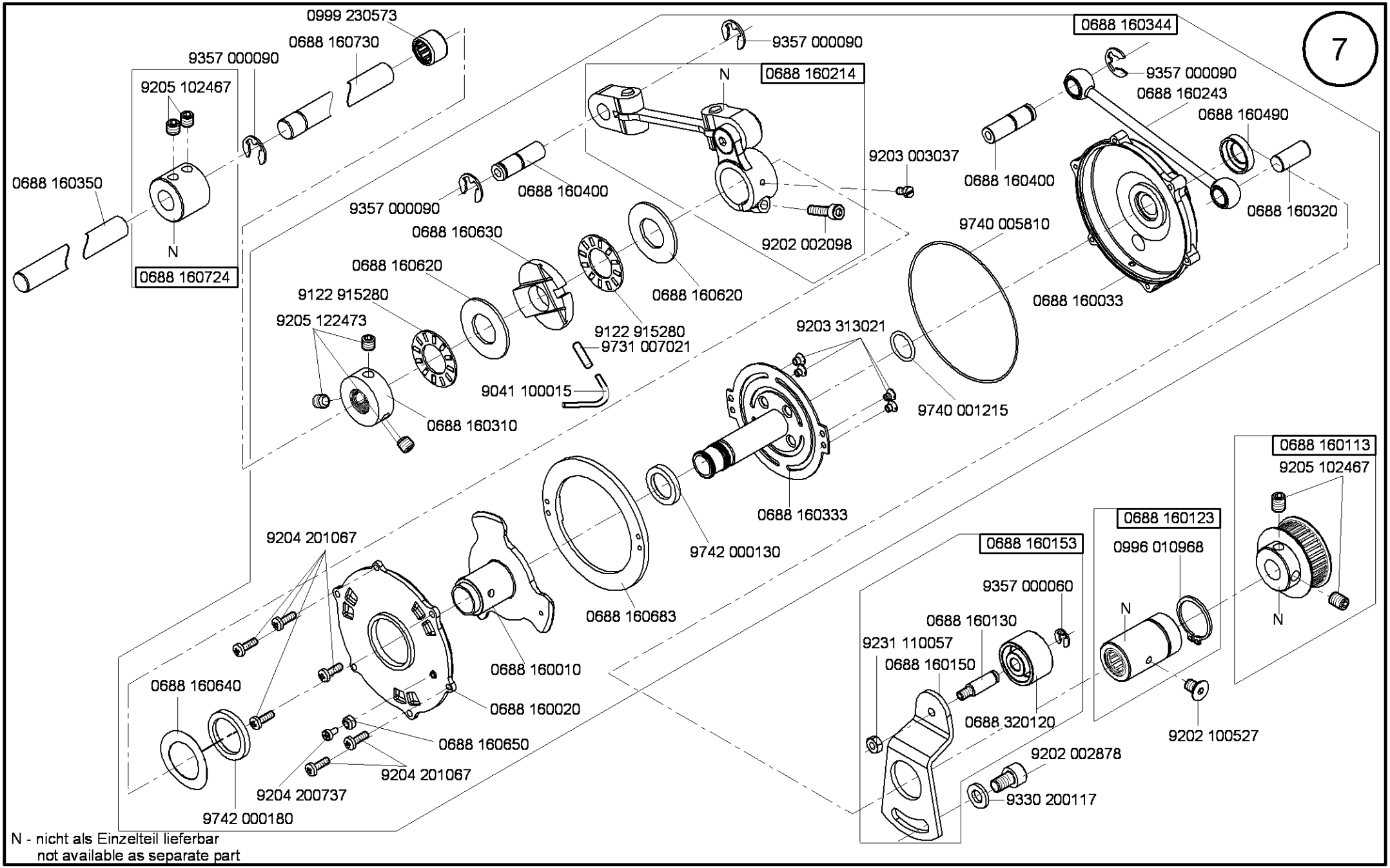

N - nicht als Einzelteil lieferbar
not available as separate part

Cl. 887 -M

Ausgabe/Edition 10.2011

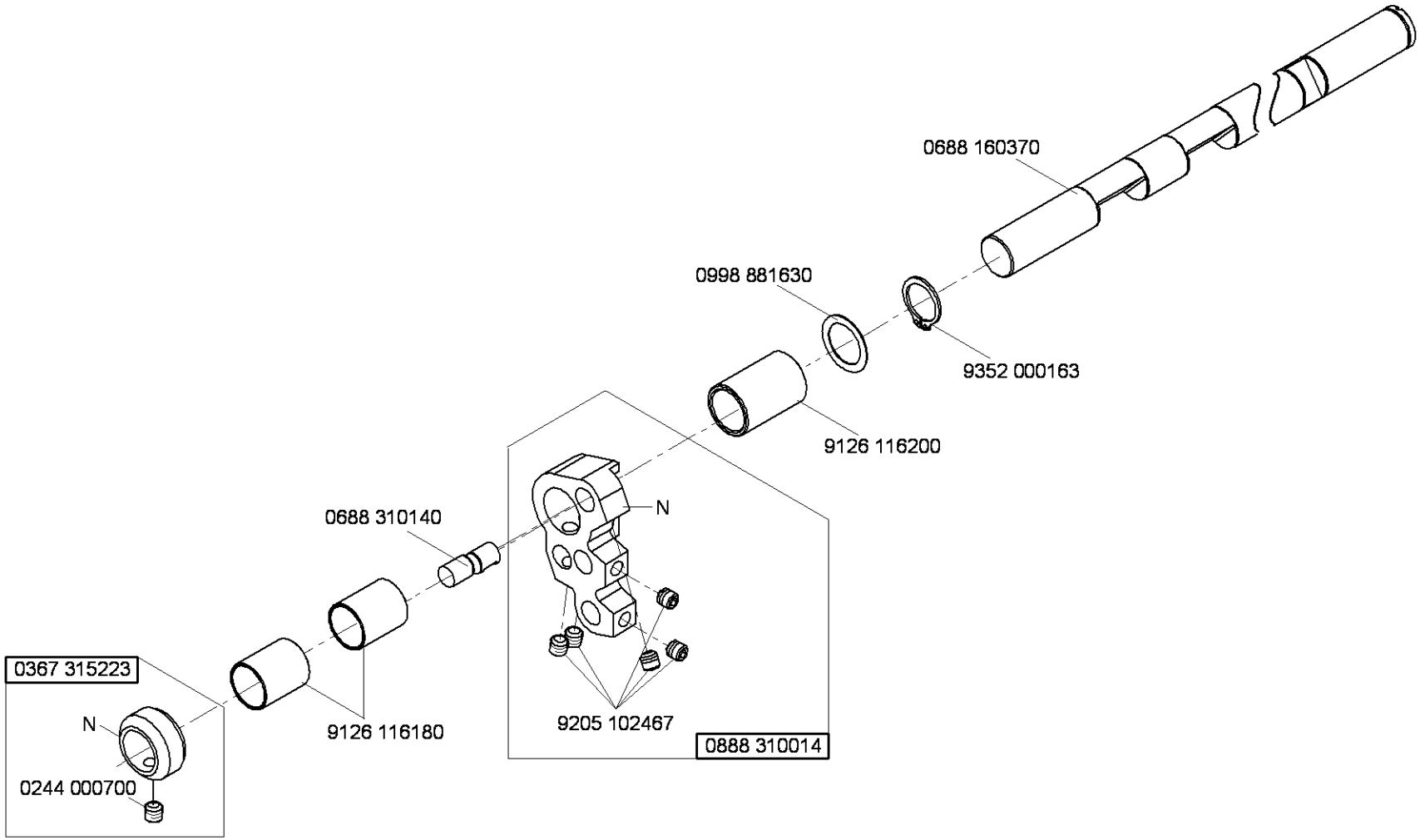

N - nicht als Einzelteil lieferbar
not available as separate part

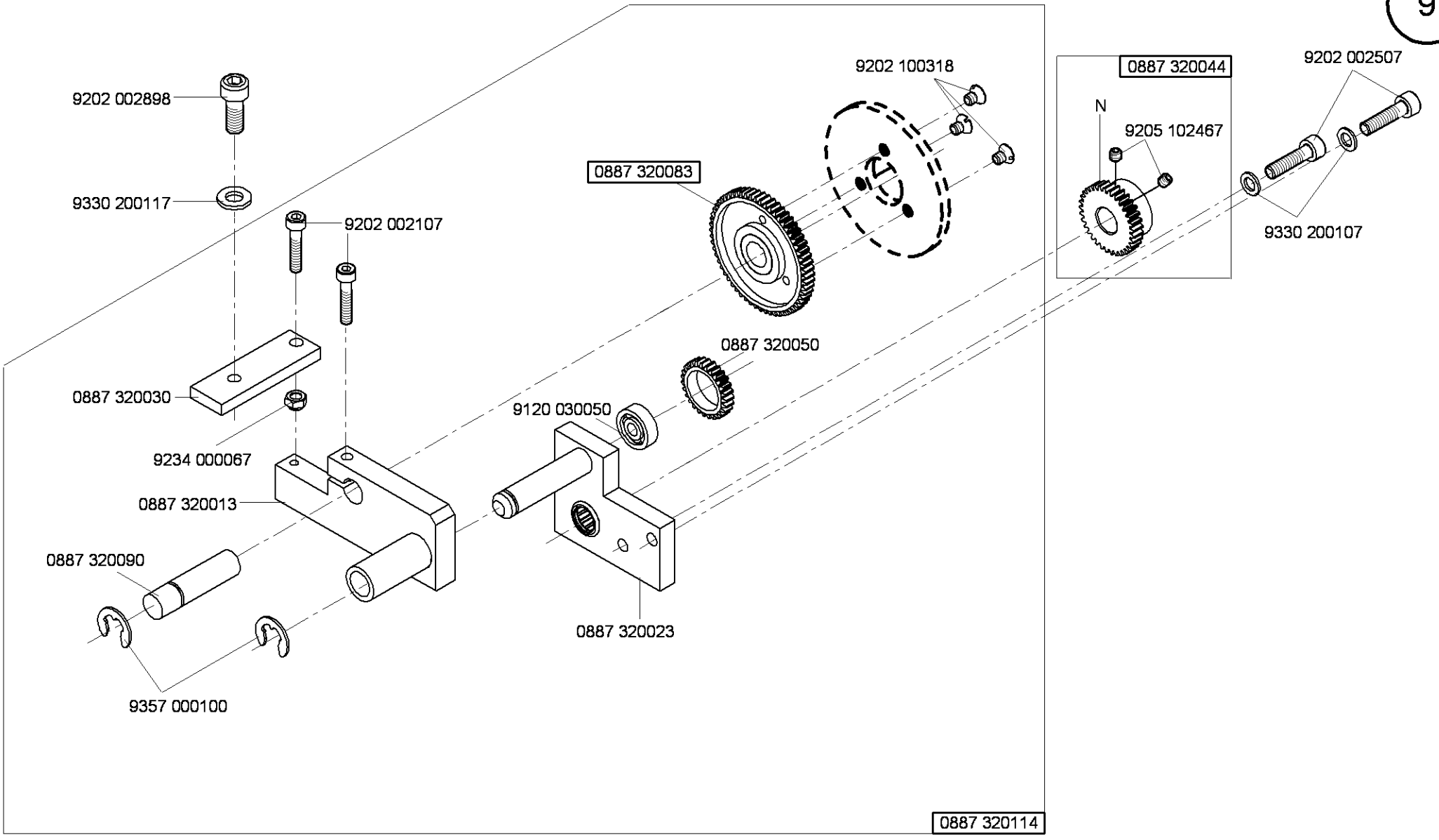

N - nicht als Einzelteil lieferbar
not available as separate part

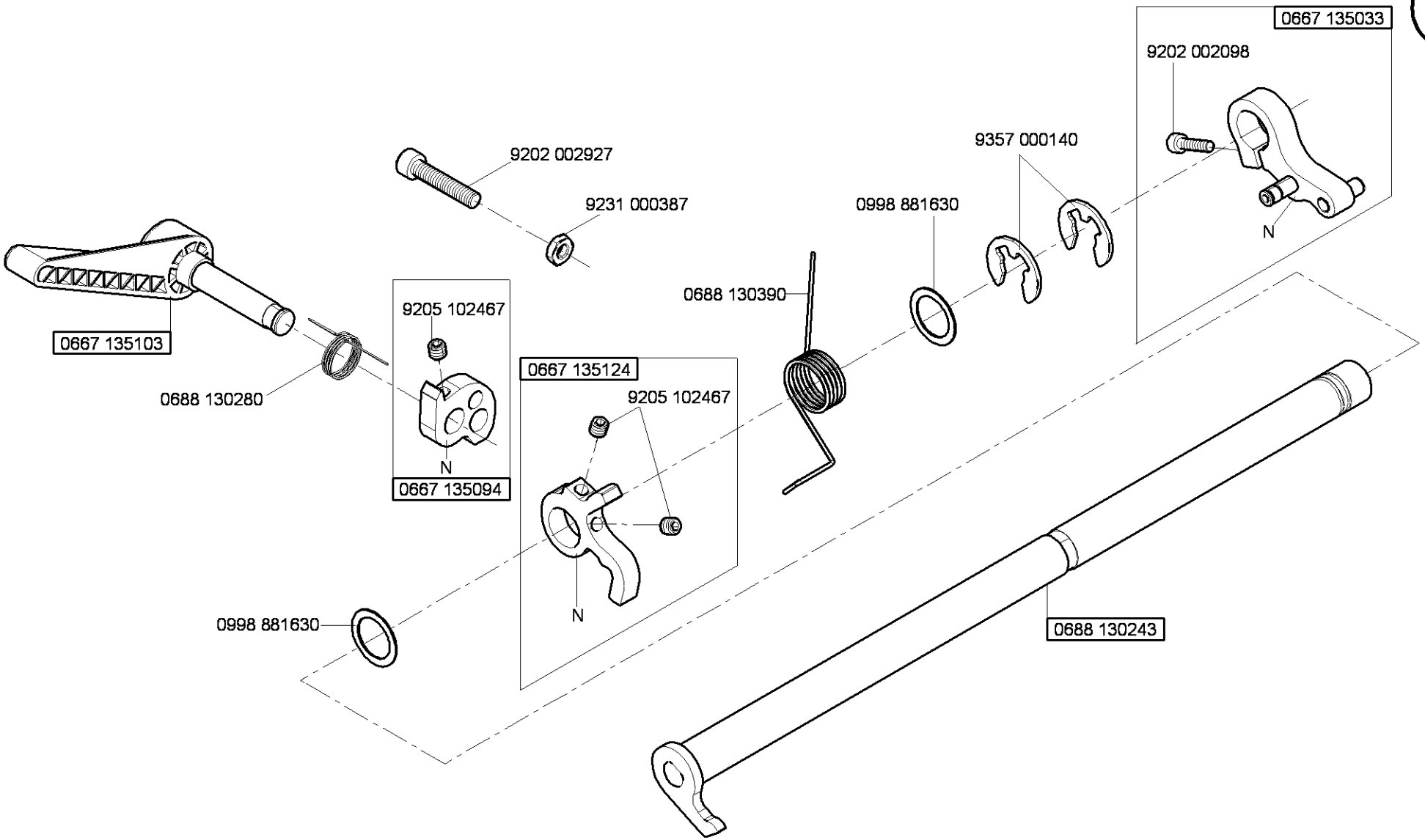

N - nicht als Einzelteil lieferbar
not available as separate part

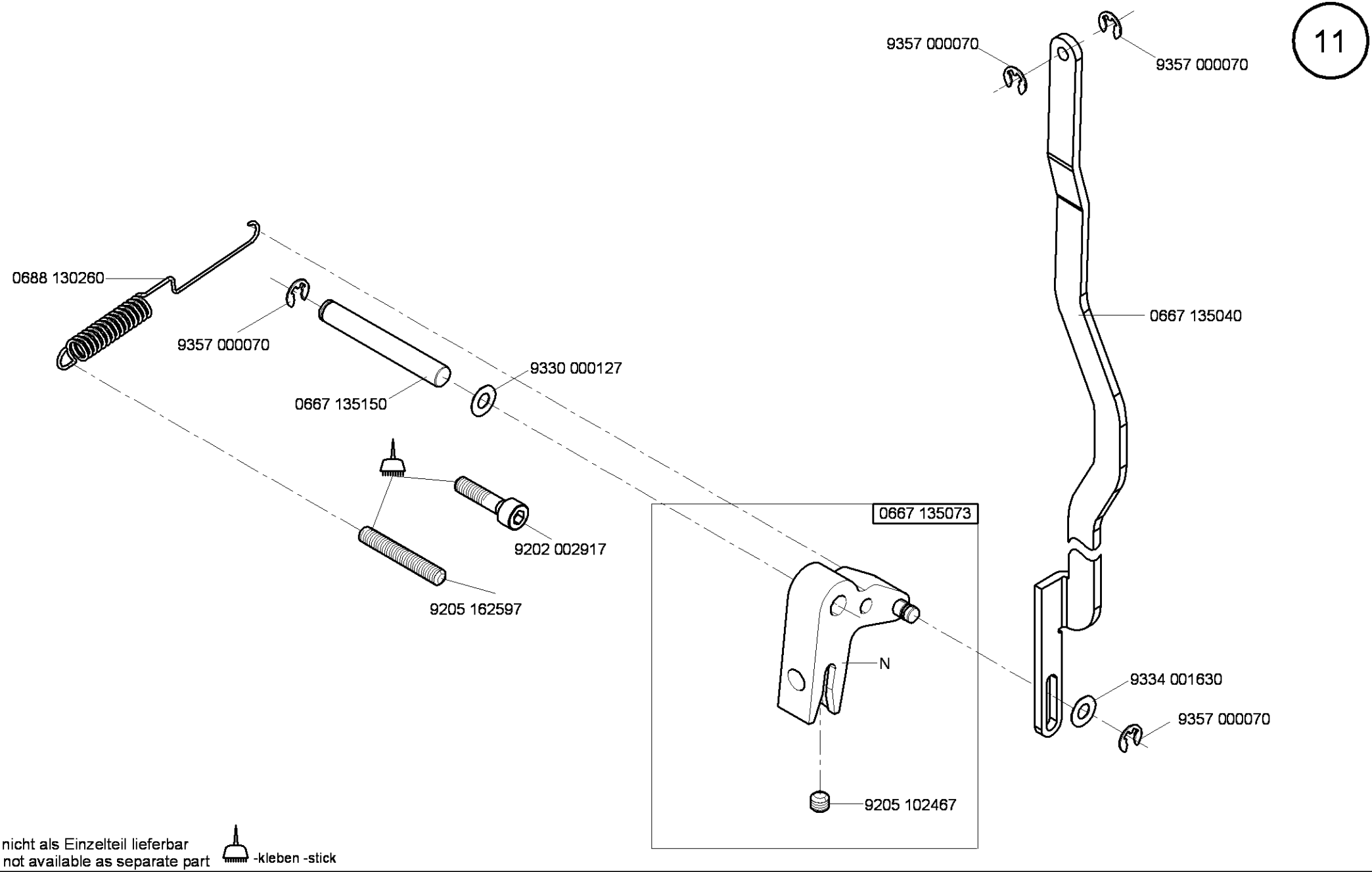
11
9357 000070
9357 000070
0688 130260
9357 000070
0667 135040
9330 000127
0667 135150
0667 135073
9202 002917
9205 162597
N
9334 001630
9357 000070
9205 102467
N - nicht als Einzelteil lieferbar
not available as separate part
-kleben -stick

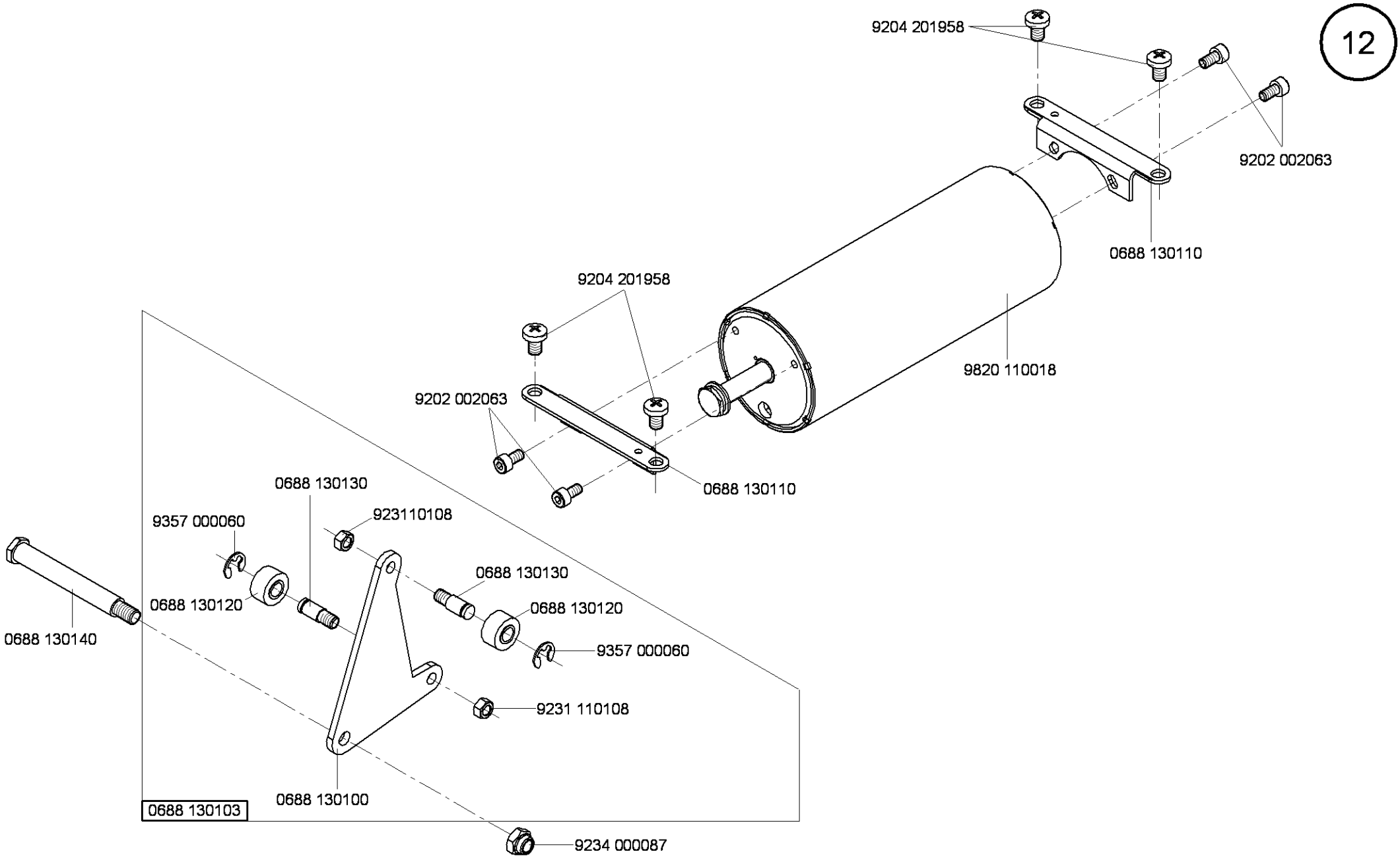

Cl. 887 -M

Ausgabe/Edition 2.2008

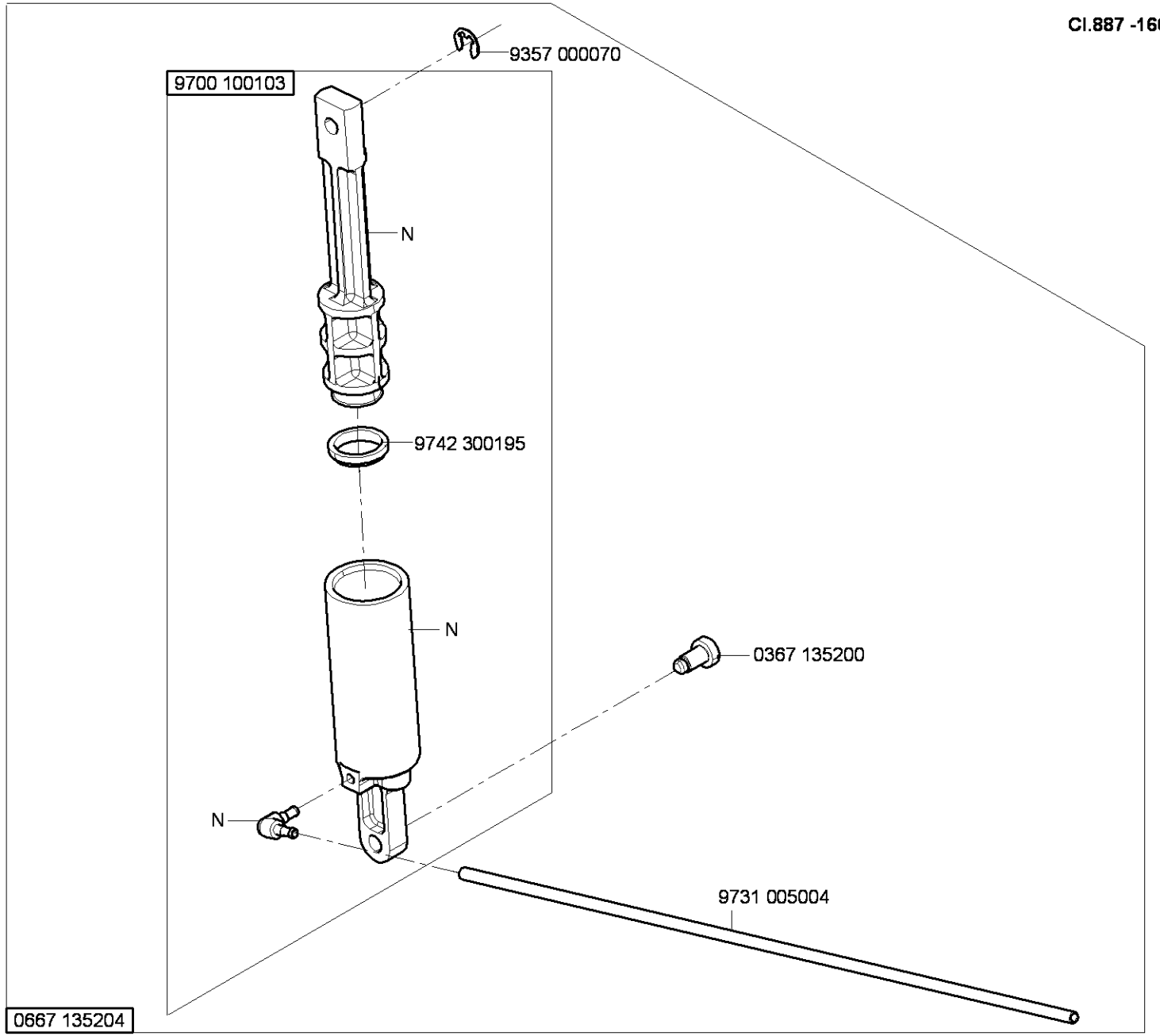

N - nicht als Einzelteil lieferbar
not available as separate part

Cl. 887 -M

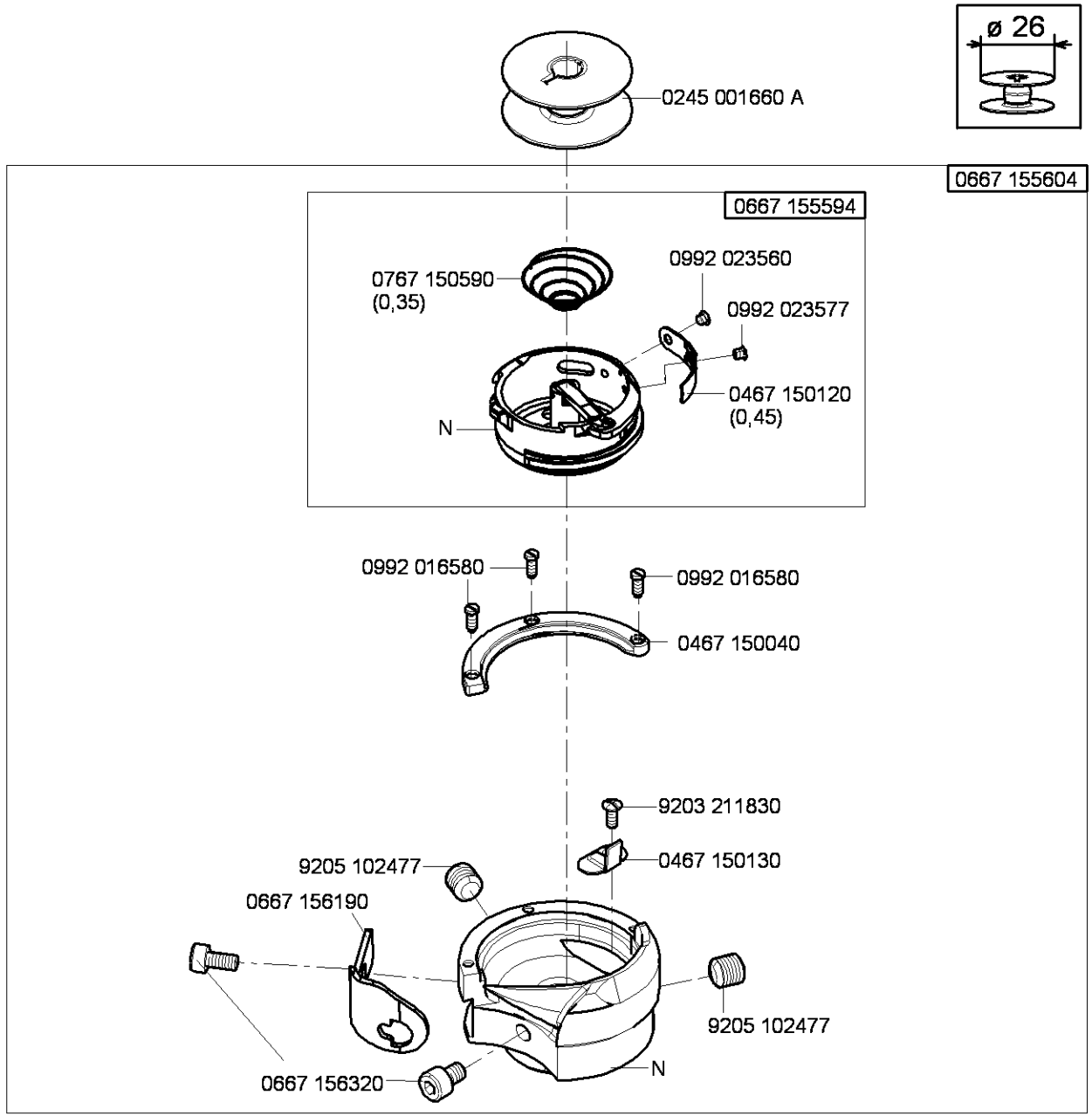

0467 150440
(0,3)

auf Wunsch
on request

0667 156130

auf Wunsch
on request

N - nicht als Einzelteil lieferbar
not available as separate part

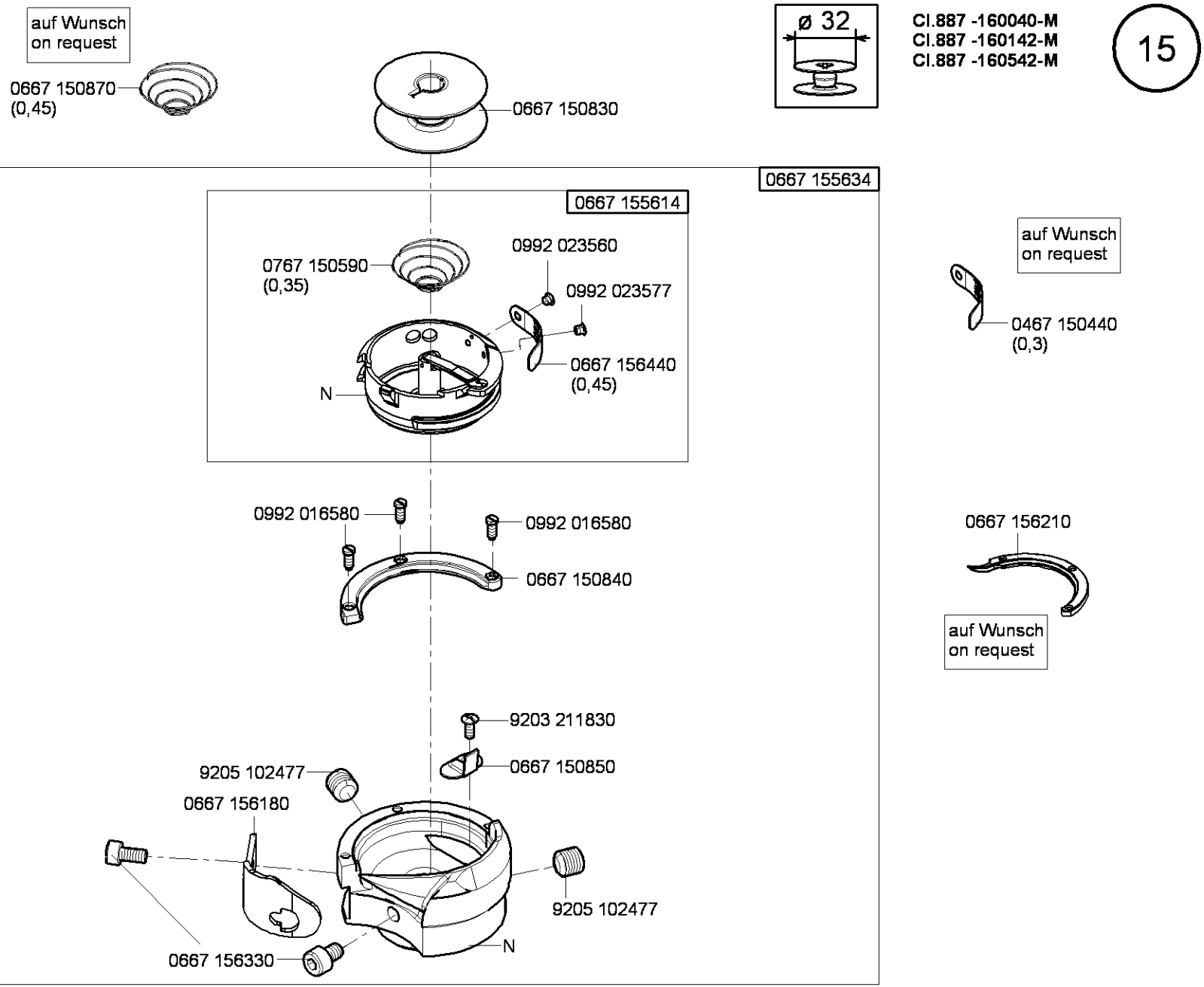

N - nicht als Einzelteil lieferbar
not available as separate part

Cl. 887 -M

Ausgabe/Edition 1.2008

16

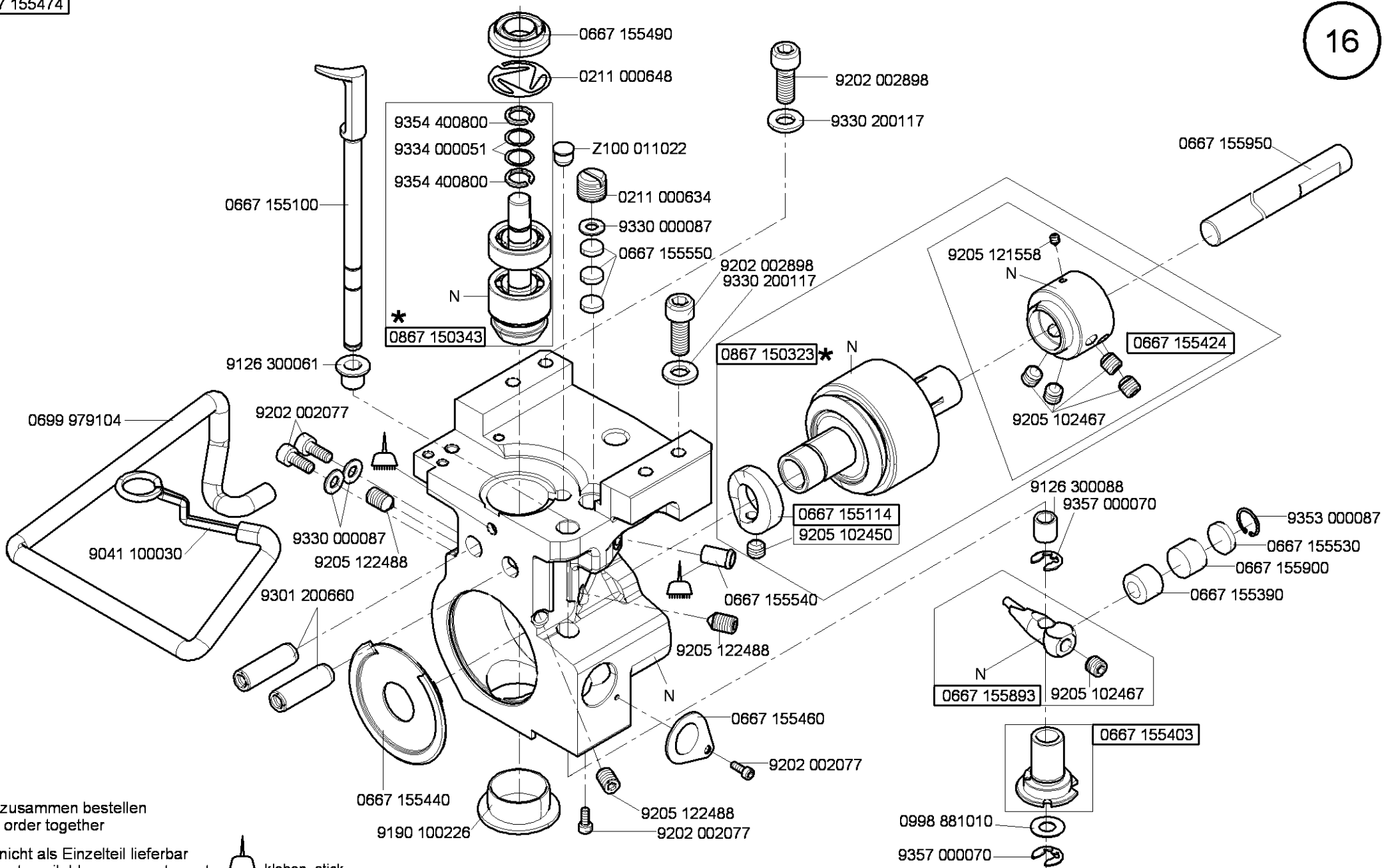

* - zusammen bestellen
order together

N - nicht als Einzelteil lieferbar
not available as separate part

-kleben -stick

Cl.887 -M

Ausgabe/Edition 6.2011

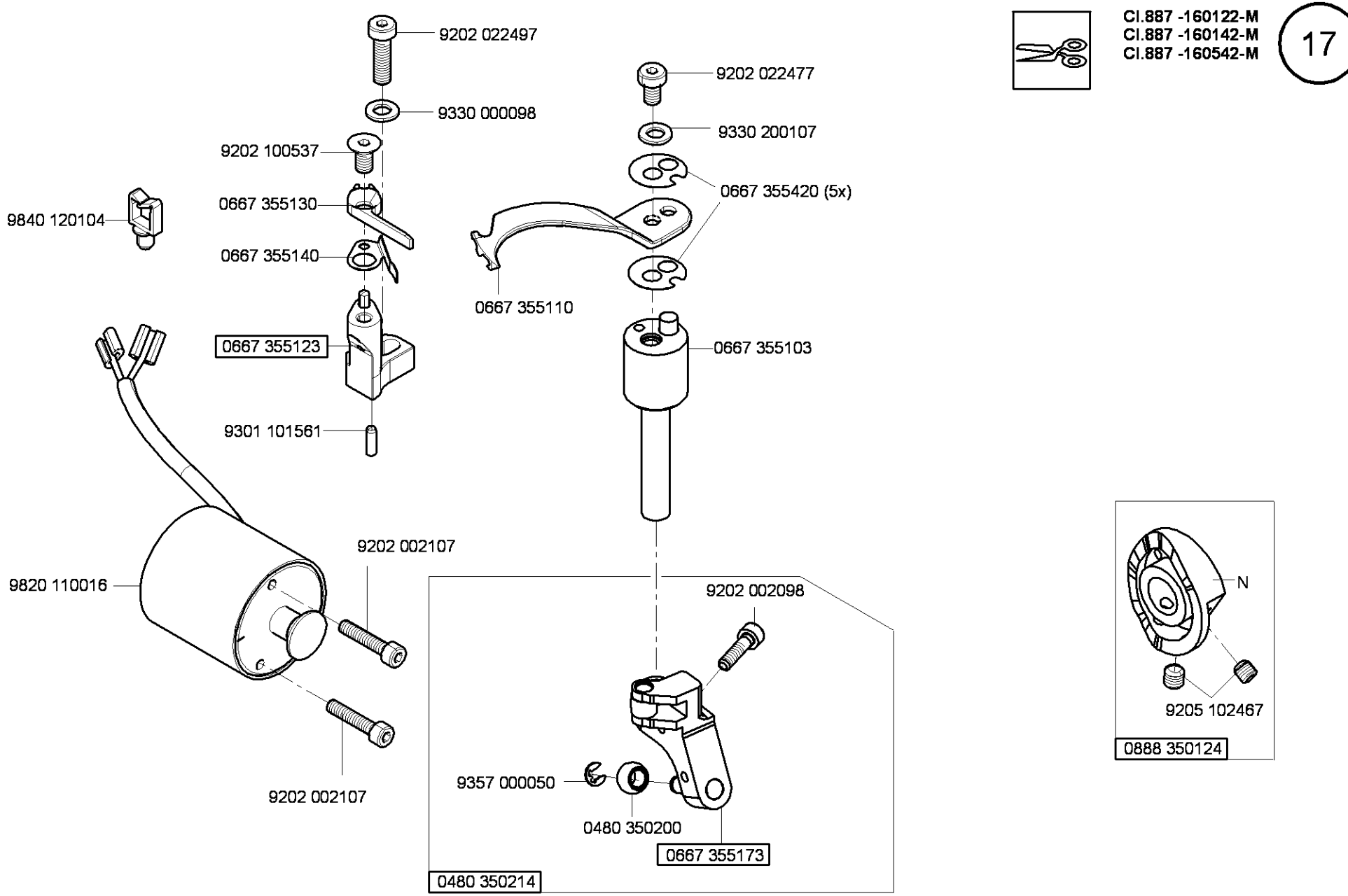
9202 022497
9330 000098
9202 100537
0667 355130
9840 120104
0667 355140
0667 355123
9301 101561
9820 110016
9202 002107
9202 002107
9202 022477
9330 200107
0667 355420 (5x)
0667 355110
0667 355103
9202 002098
9357 000050
0480 350200
0667 355173
0480 350214
N
9205 102467
0888 350124

Cl. 887 -M

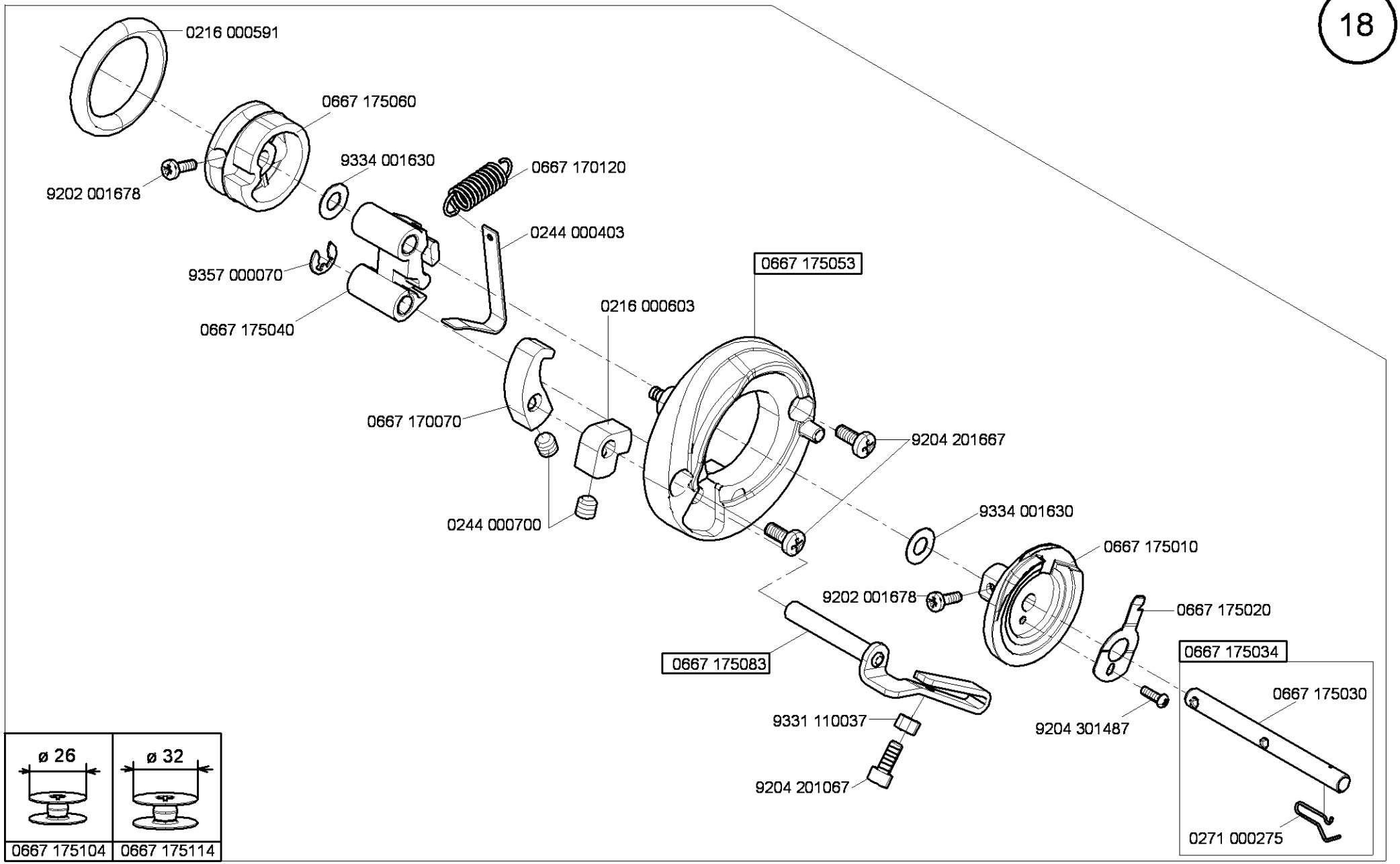
0216 000591
0667 175060
9202 001678
9334 001630
0667 170120
0244 000403
9357 000070
0667 175040
0667 175053
0216 000603
0667 170070
0244 000700
9204 201667
9334 001630
0667 175010
9202 001678
0667 175020
0667 175083
0667 175034
0667 175030
9331 110037
9204 301487
9204 201067
0271 000275
ø 26
ø 32
0667 175104
0667 175114

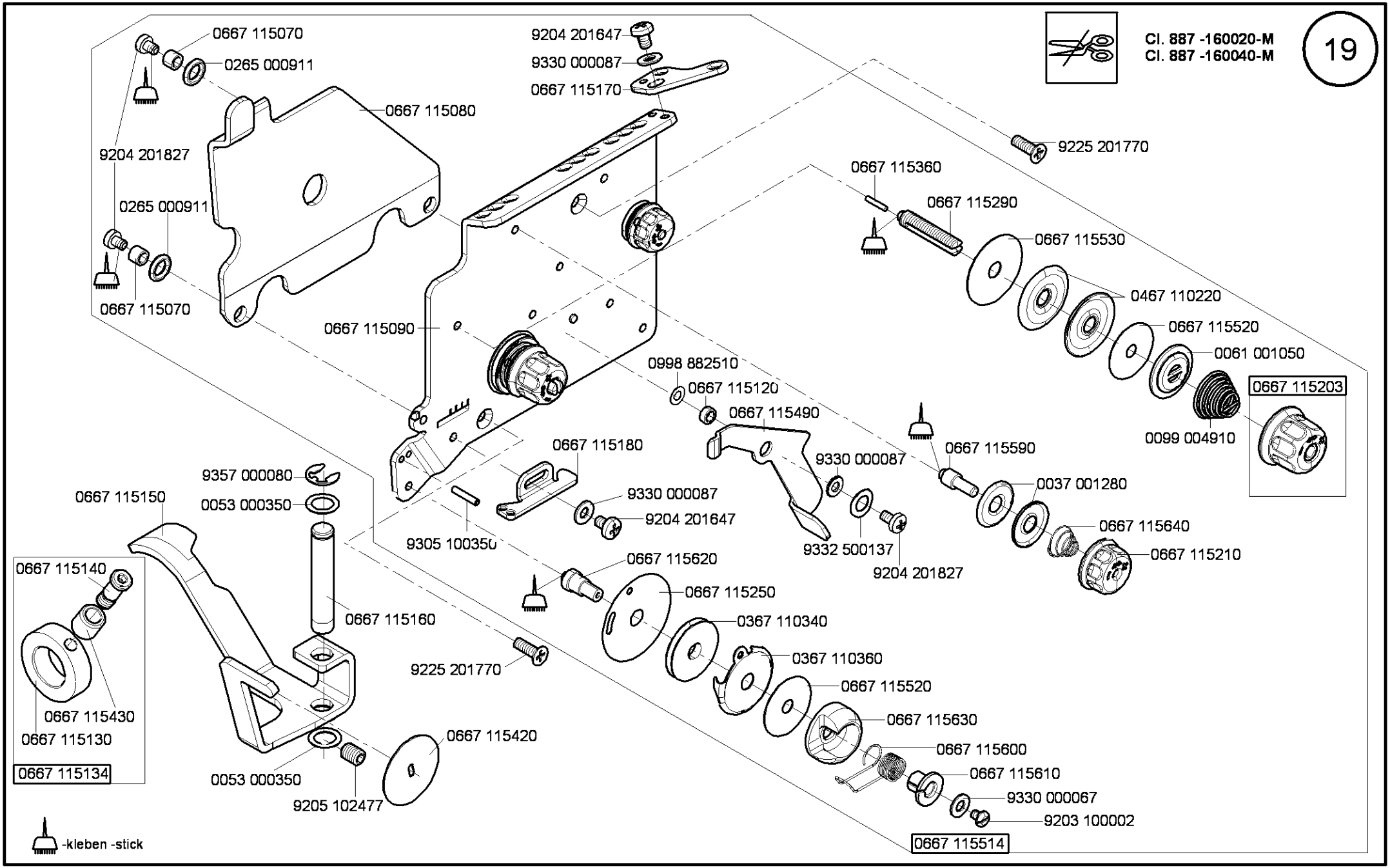

Cl. 887 -M

Ausgabe/Edition 5.2011

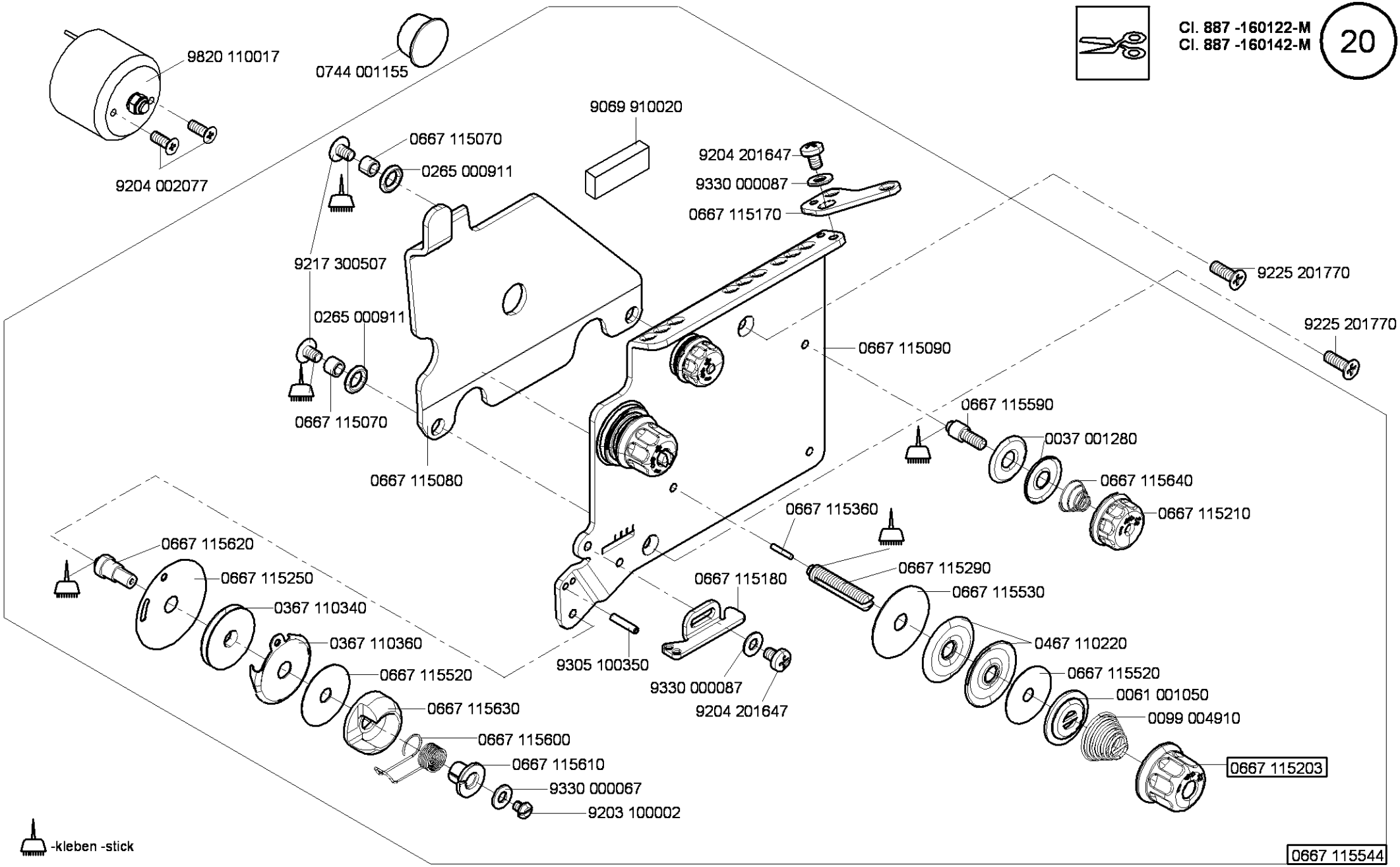
9820 110017
0744 001155
9204 002077
9069 910020
0667 115070
0265 000911
9204 201647
9330 000087
0667 115170
9217 300507
0265 000911
0667 115070
0667 115080
9225 201770
9225 201770
0667 115090
0667 115590
0037 001280
0667 115640
0667 115210
0667 115360
0667 115290
0667 115530
0467 110220
0667 115520
0061 001050
0099 004910
0667 115203
0667 115180
9305 100350
9330 000087
9204 201647
0667 115620
0667 115250
0367 110340
0367 110360
0667 115520
0667 115630
0667 115600
0667 115610
9330 000067
9203 100002
-kleben -stick
0667 115544

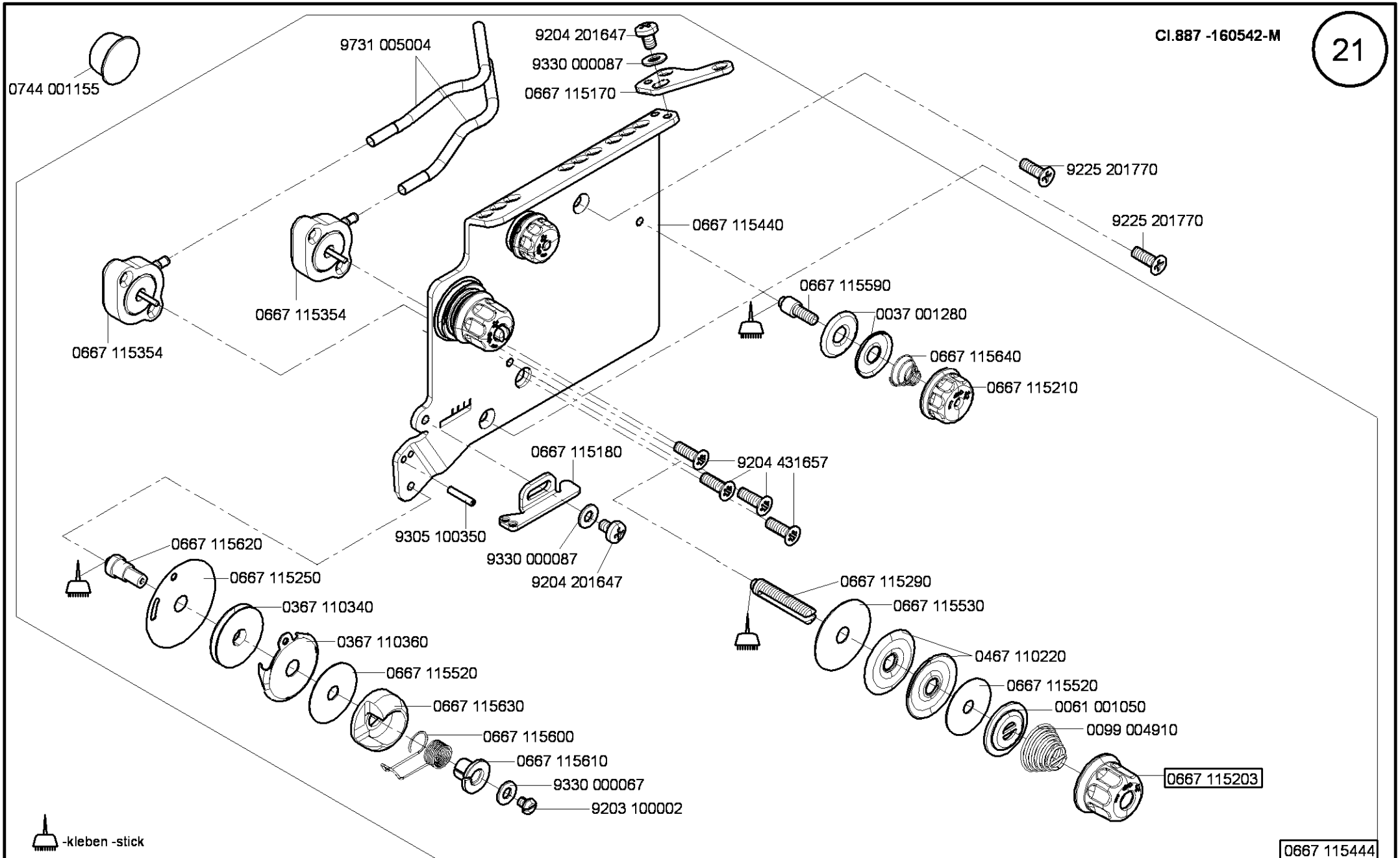
0744 001155
9731 005004
9204 201647
9330 000087
0667 115170
9225 201770
9225 201770
0667 115440
0667 115354
0667 115354
0667 115590
0037 001280
0667 115640
0667 115210
0667 115180
9204 431657
9305 100350
9330 000087
9204 201647
0667 115620
0667 115250
0367 110340
0367 110360
0667 115520
0667 115630
0667 115600
0667 115610
9330 000067
9203 100002
0667 115290
0667 115530
0467 110220
0667 115520
0061 001050
0099 004910
0667 115203
-kleben -stick
0667 115444

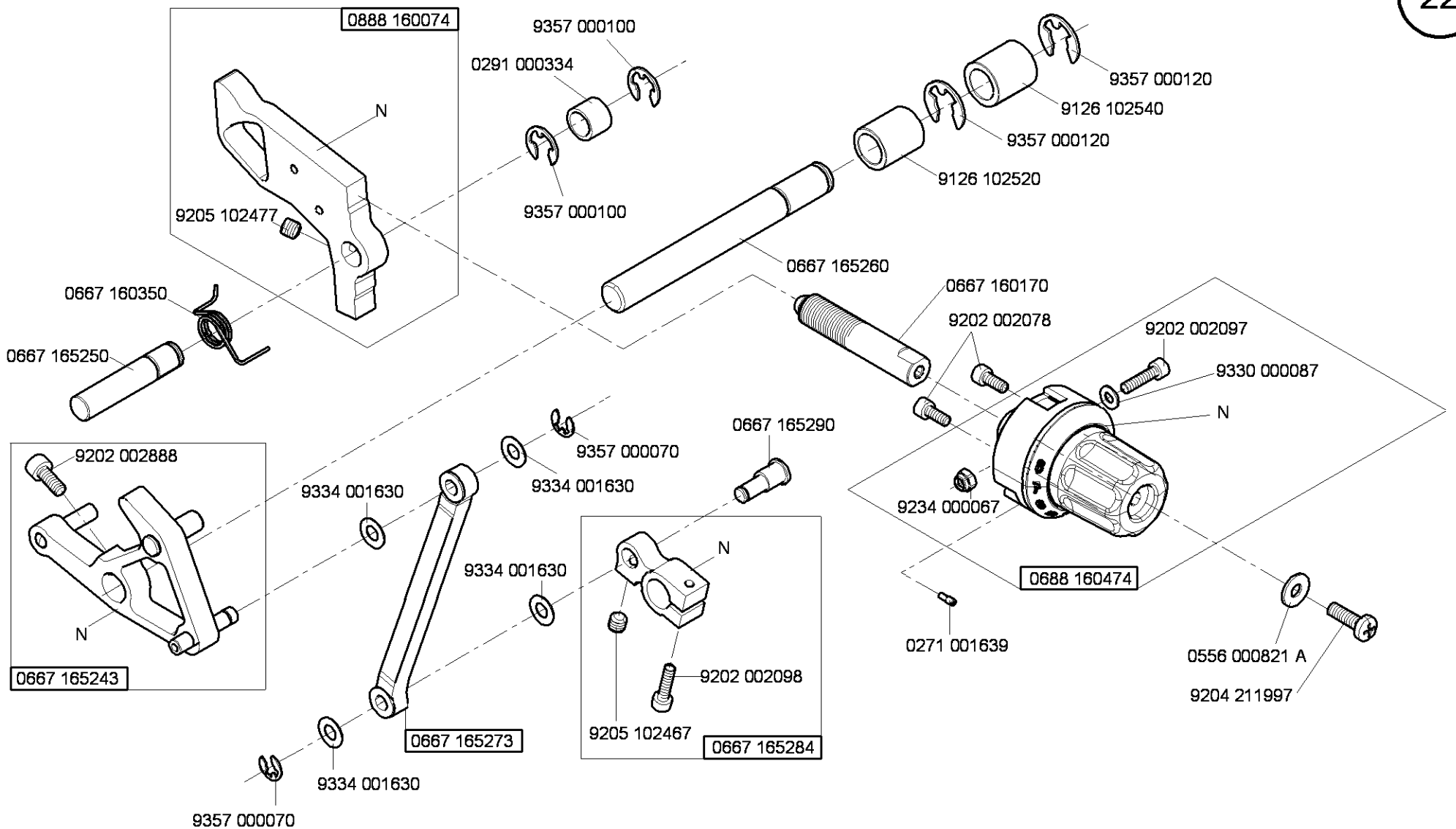

N - nicht als Einzelteil lieferbar
not available as separate part

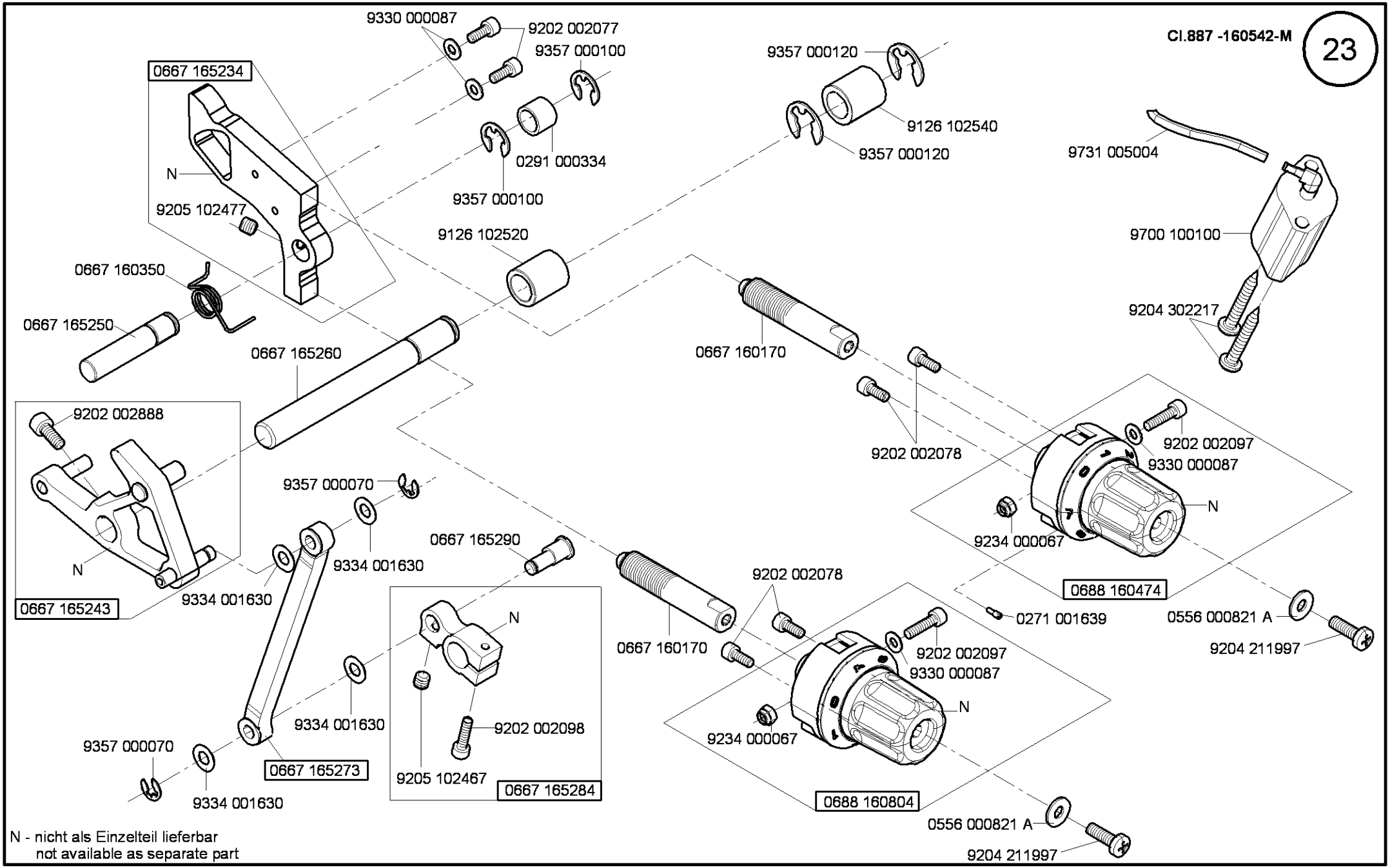

N - nicht als Einzelteil lieferbar
not available as separate part

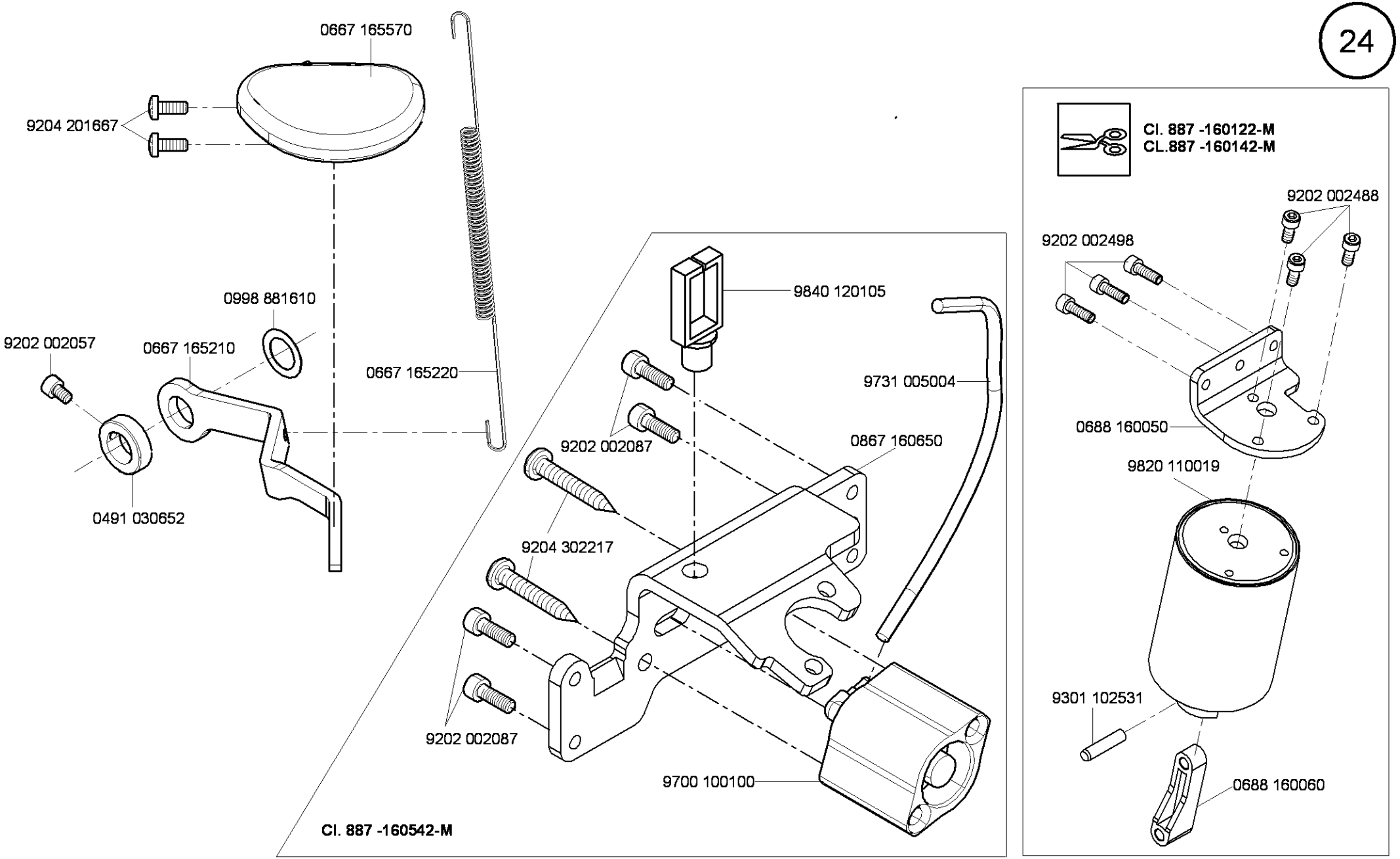
0667 165570
9204 201667
0998 881610
9202 002057
0667 165210
0667 165220
0491 030652
9840 120105
9731 005004
9202 002087
0867 160650
9204 302217
9202 002087
9700 100100
Cl. 887 -160542-M
Cl. 887 -160122-M
CL.887 -160142-M
9202 002488
9202 002498
0688 160050
9820 110019
9301 102531
0688 160060

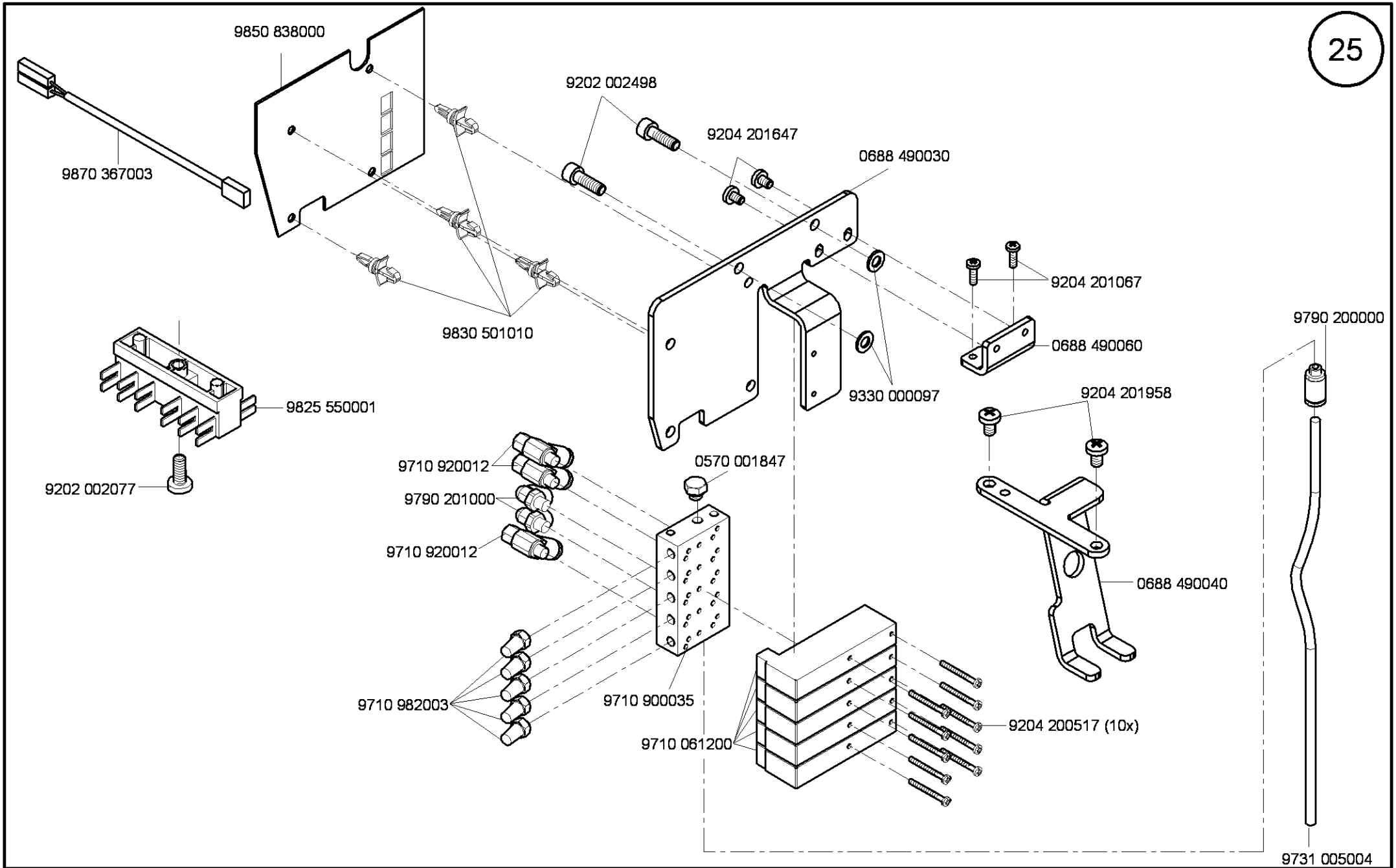

Cl. 887 -M

Ausgabe/Edition 10.2011

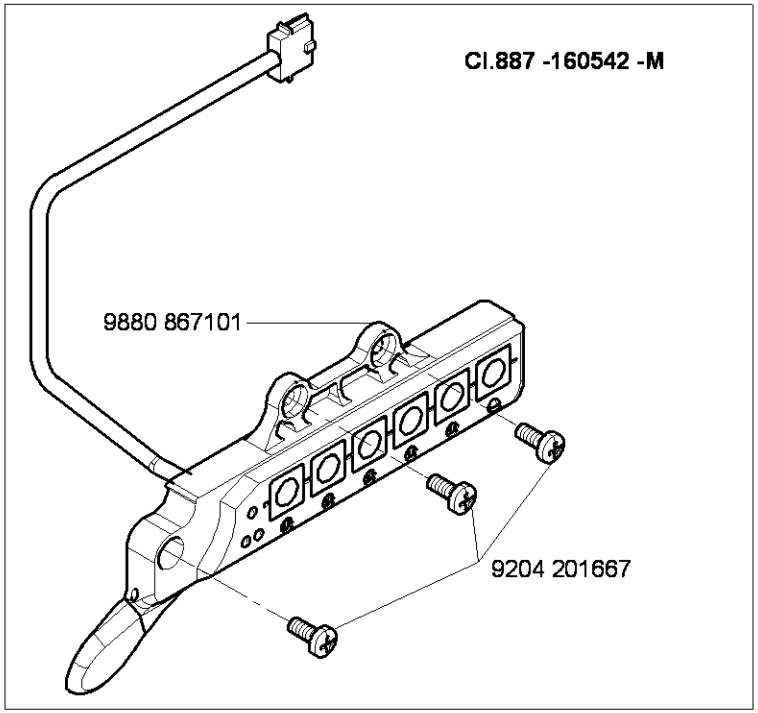
Cl.887 -160542 -M
9880 867101
9204 201667

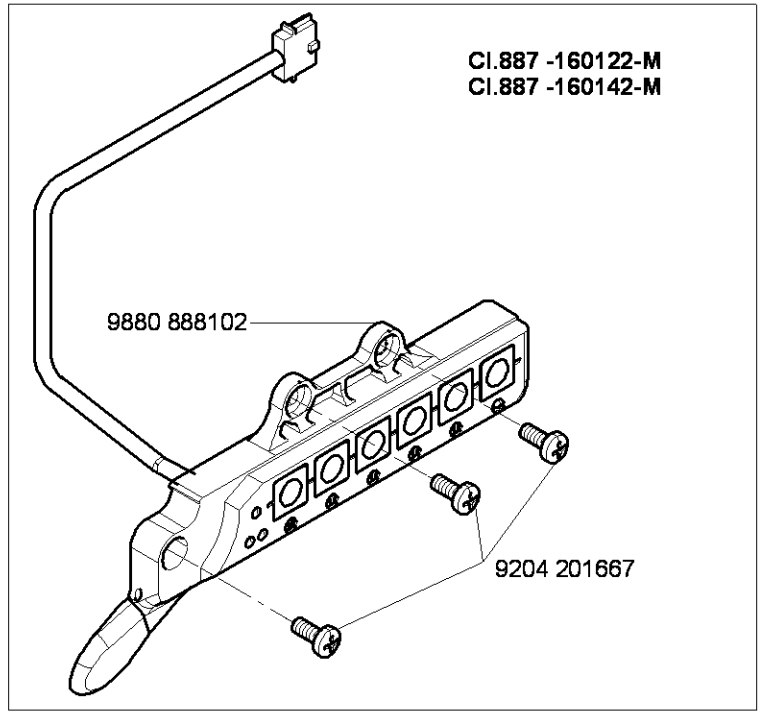
Cl.887 -160122-M
Cl.887 -160142-M
9880 888102
9204 201667

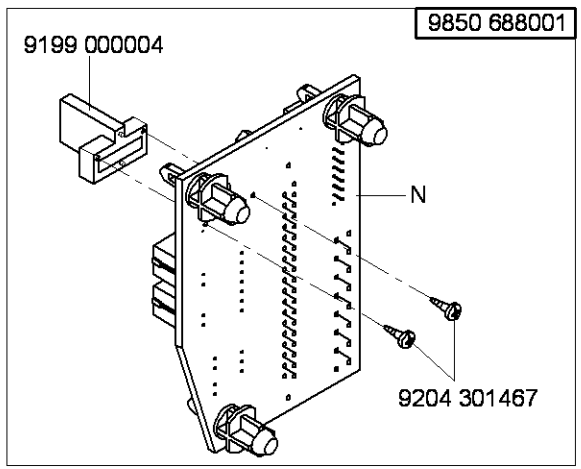
9850 688001
9199 000004
N
9204 301467

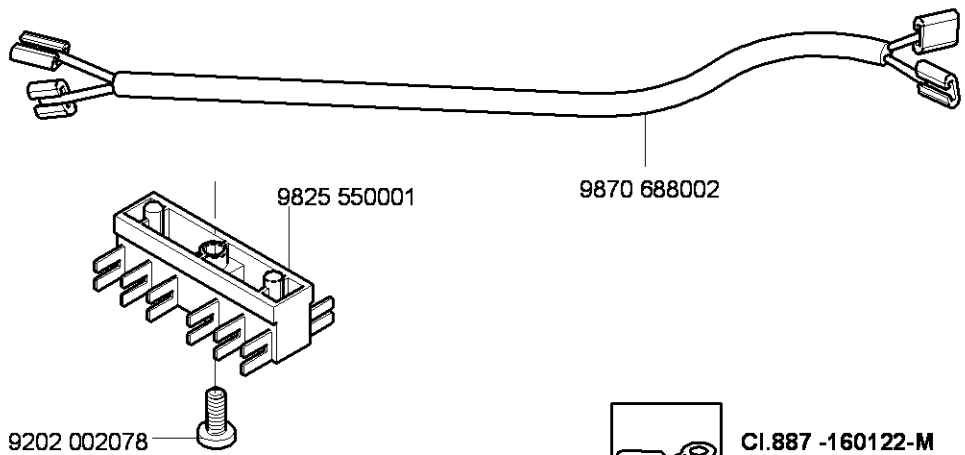
9870 688002
9825 550001
9202 002078
Cl.887 -160122-M
Cl.887 -160142-M

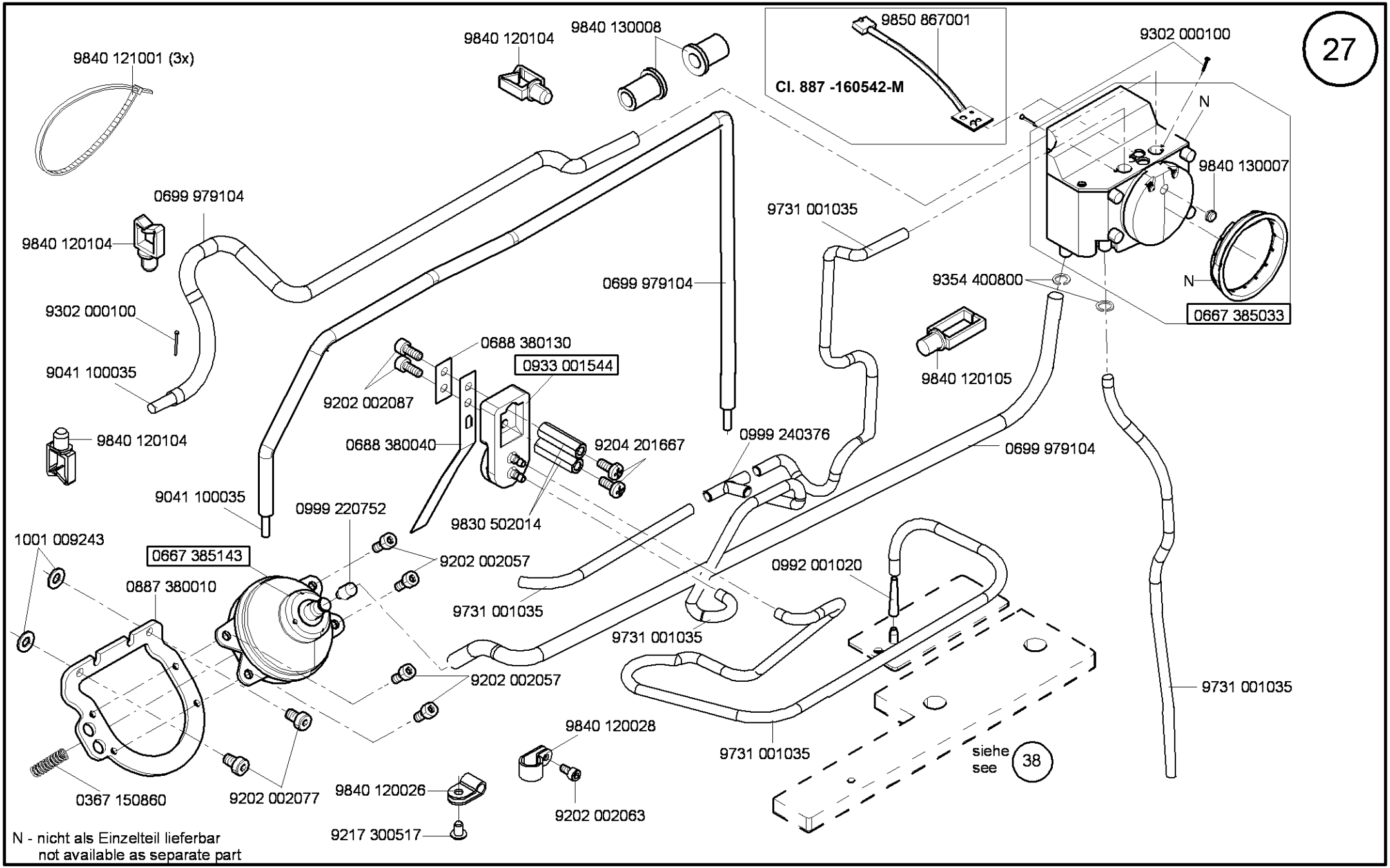

Cl. 887 -M

Ausgabe/Edition 9.2009

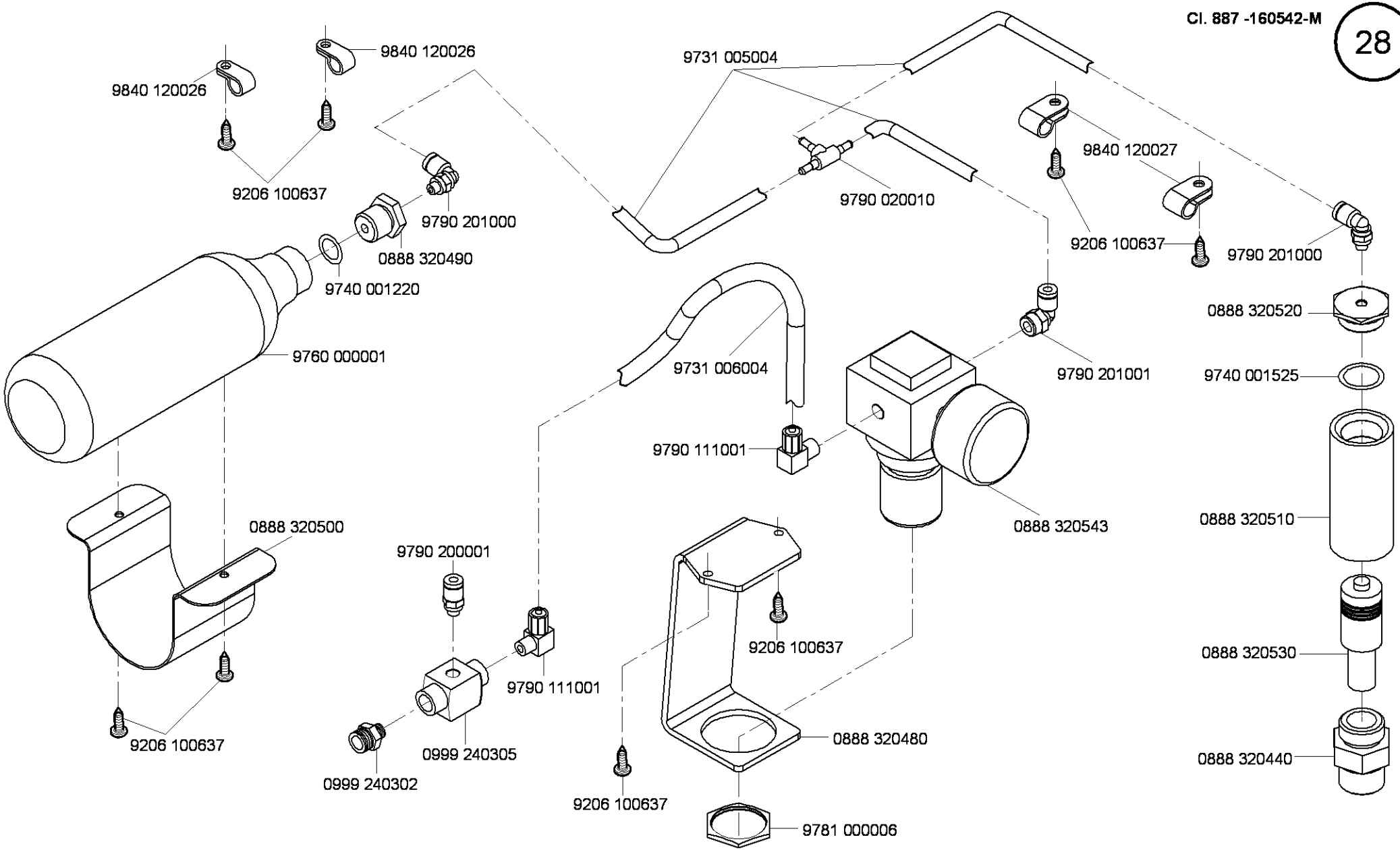

N - nicht als Einzelteil lieferbar
not available as separate part

Cl. 887 -M

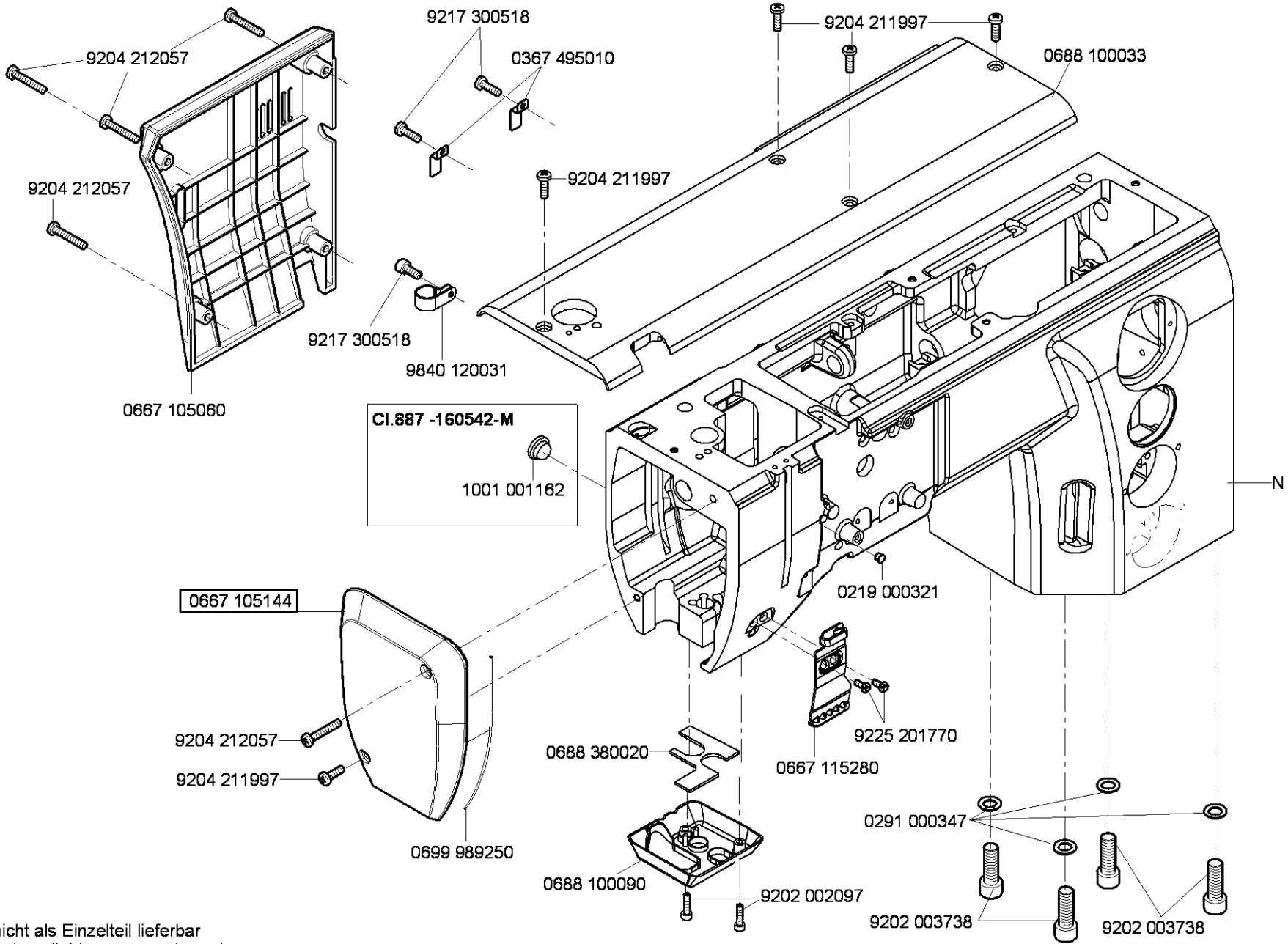

N - nicht als Einzelteil lieferbar
not available as separate part

Cl. 887 -M

Ausgabe/Edition 2.2012

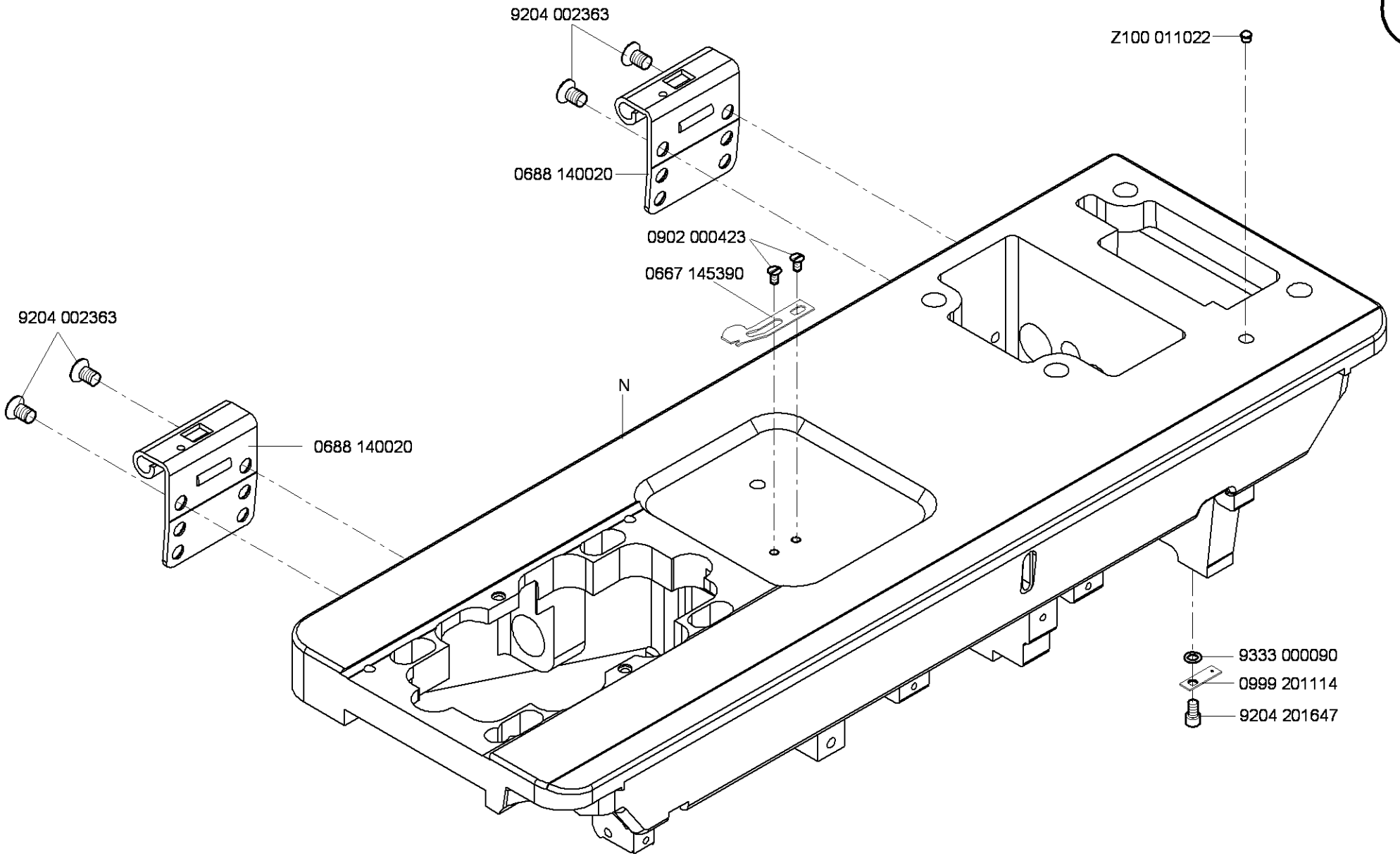

N - nicht als Einzelteil lieferbar
not available as separate part

Cl. 887 -M

Ausgabe/Edition 2.2008

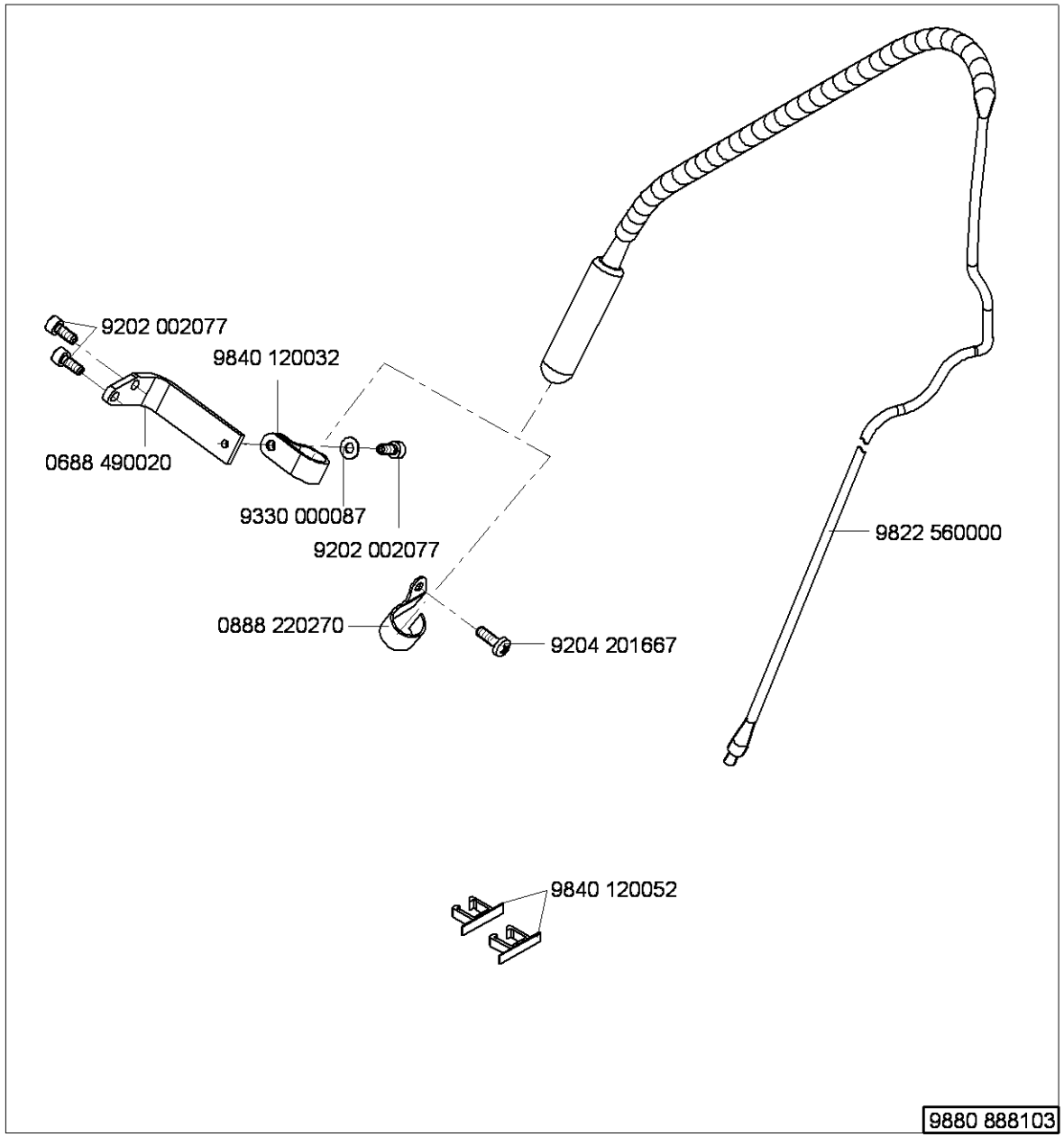
9202 002077
9840 120032
0688 490020
9330 000087
9202 002077
9822 560000
0888 220270
9204 201667
9840 120052
9880 888103

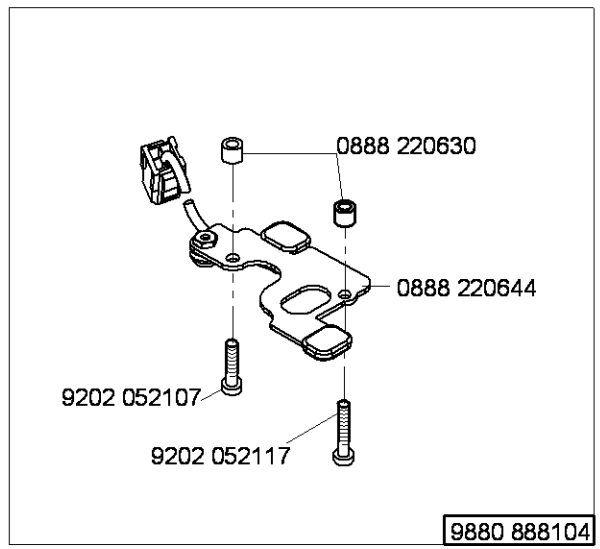
0888 220630
0888 220644
9202 052107
9202 052117
9880 888104

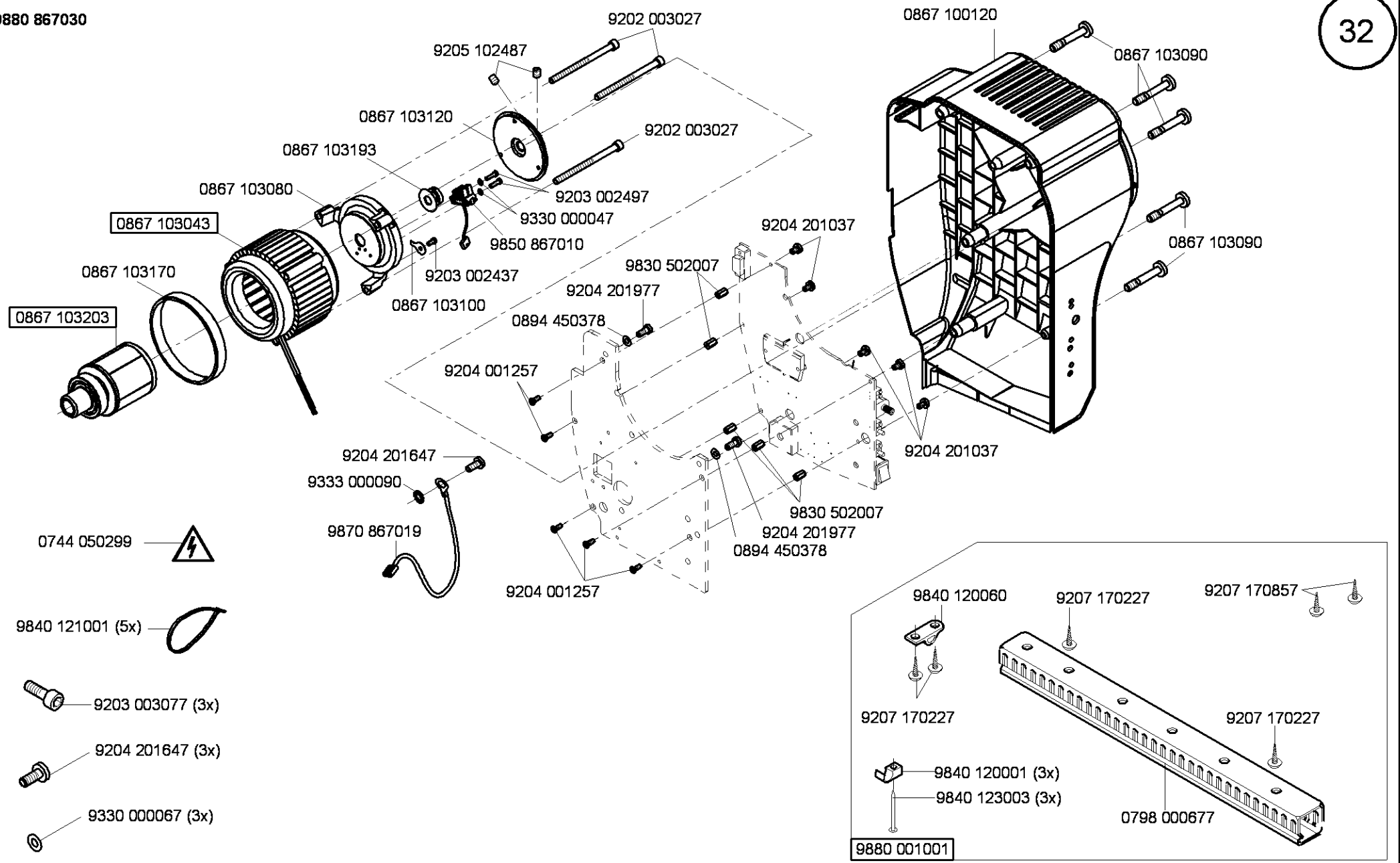

Ausgabe/Edition 2.2012

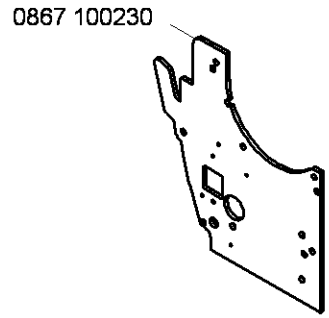

9880 867031

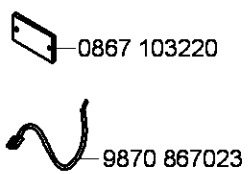

9800 210003 R

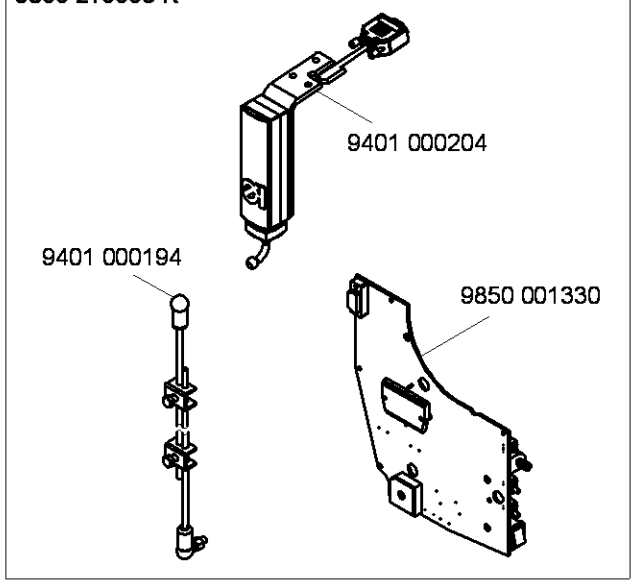

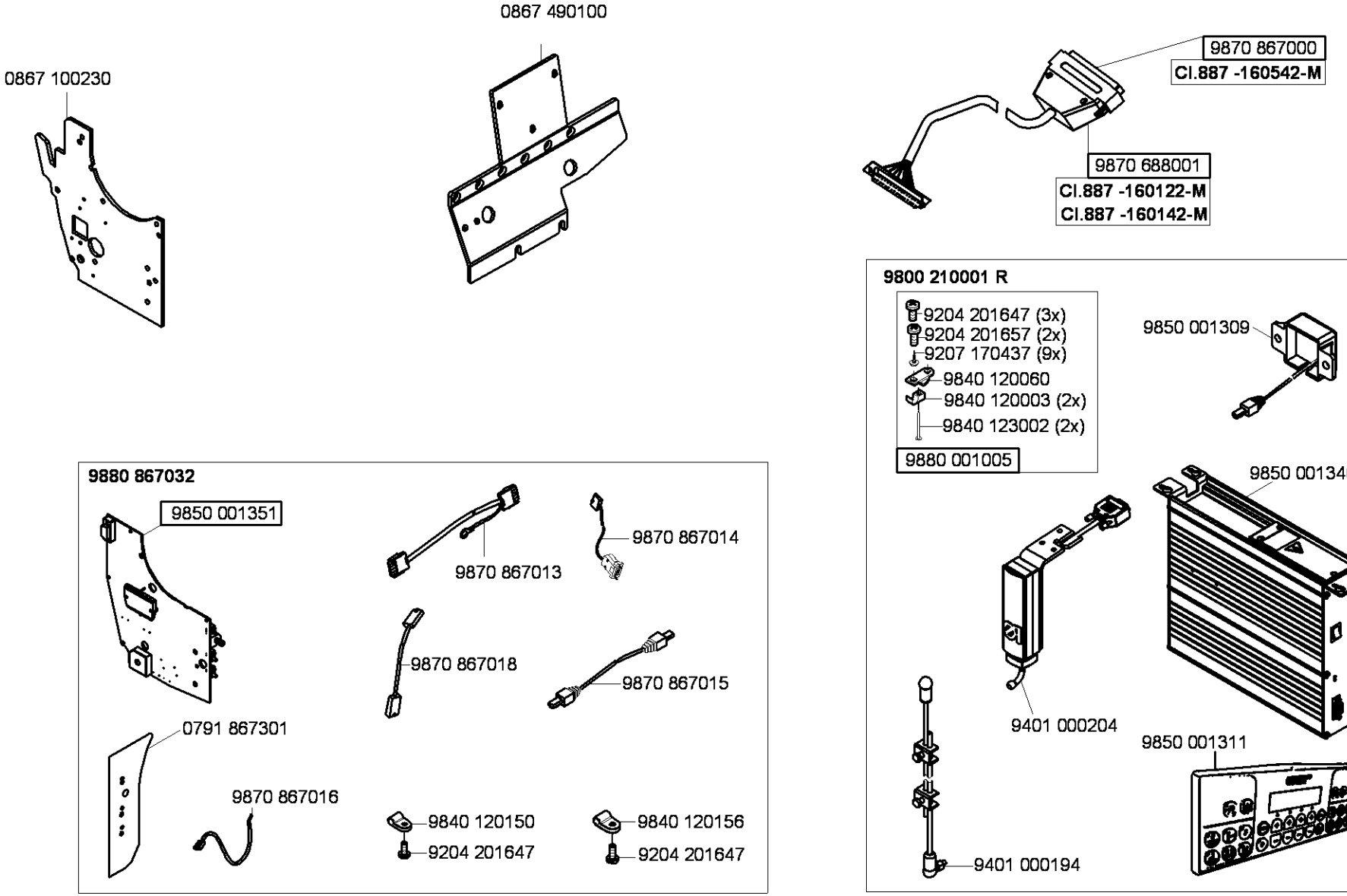
0867 100230
0867 490100
9870 867000
Cl.887 -160542-M
9870 688001
Cl.887 -160122-M
Cl.887 -160142-M
9800 210001 R
9204 201647 (3x)
9204 201657 (2x)
9207 170437 (9x)
9840 120060
9840 120003 (2x)
9840 123002 (2x)
9880 001005
9850 001309
9850 001340
9401 000204
9850 001311
9401 000194
9880 867032
9850 001351
9870 867013
9870 867014
9870 867018
9870 867015
0791 867301
9870 867016
9840 120150
9204 201647
9840 120156
9204 201647

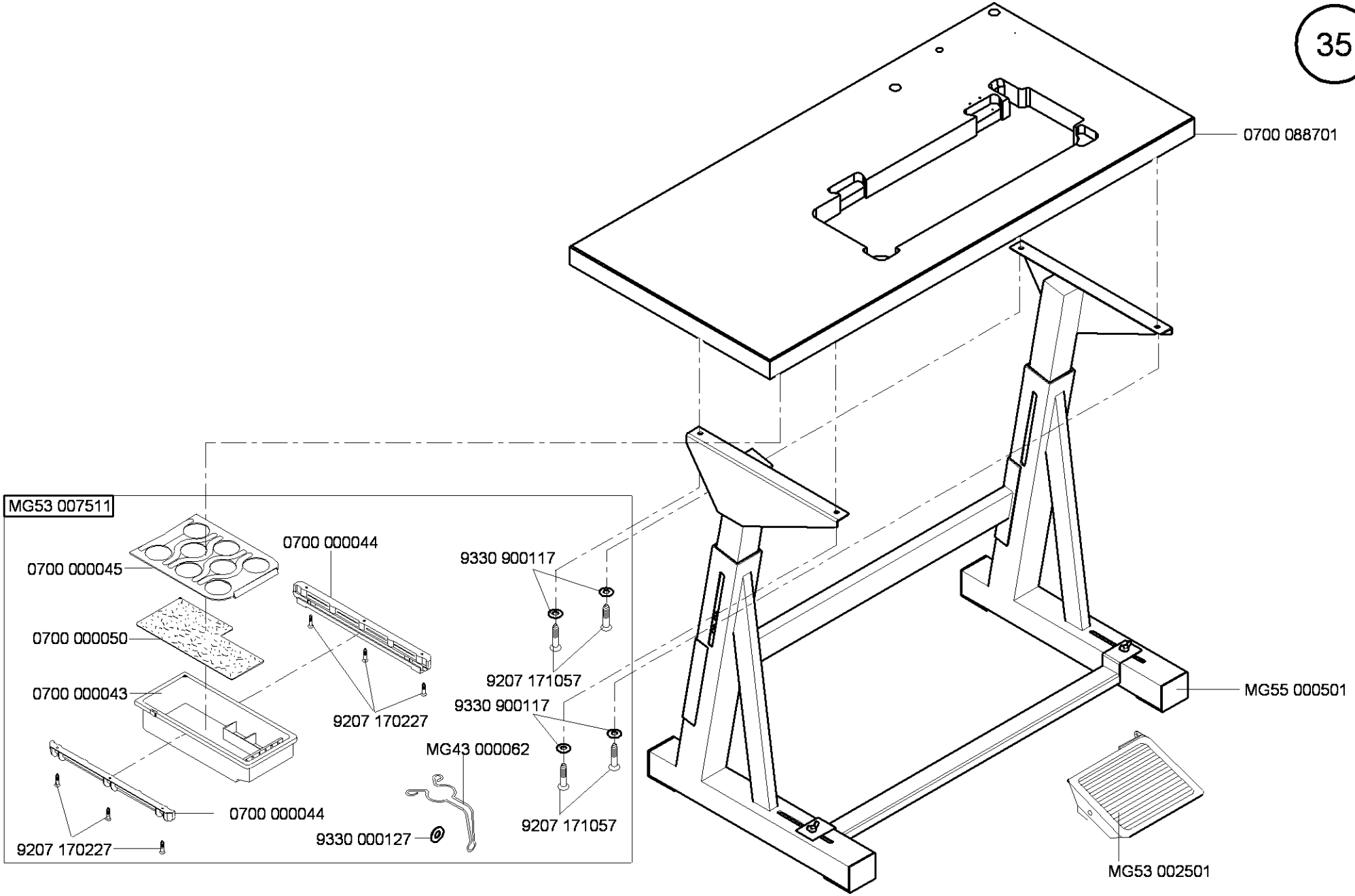

Cl. 887 -M

Ausgabe/Edition 2.2012

auf Wunsch
on request

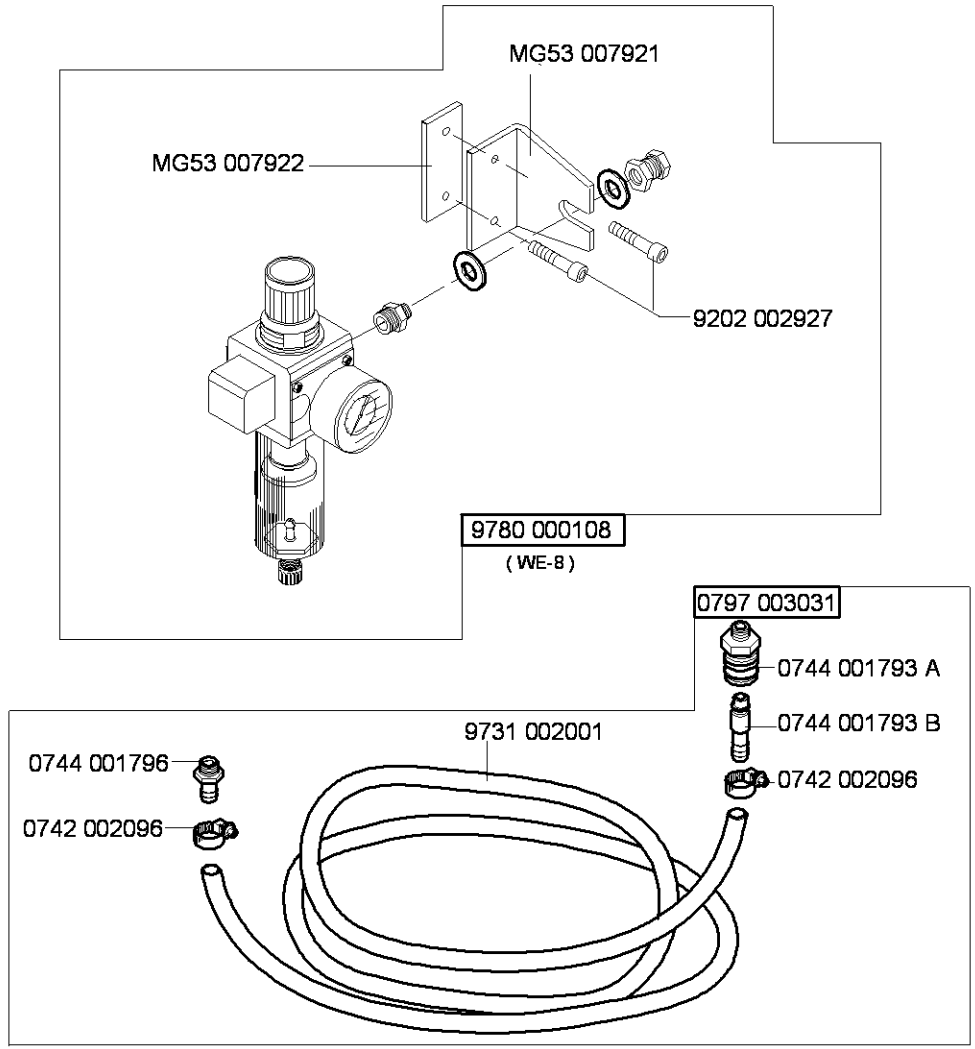

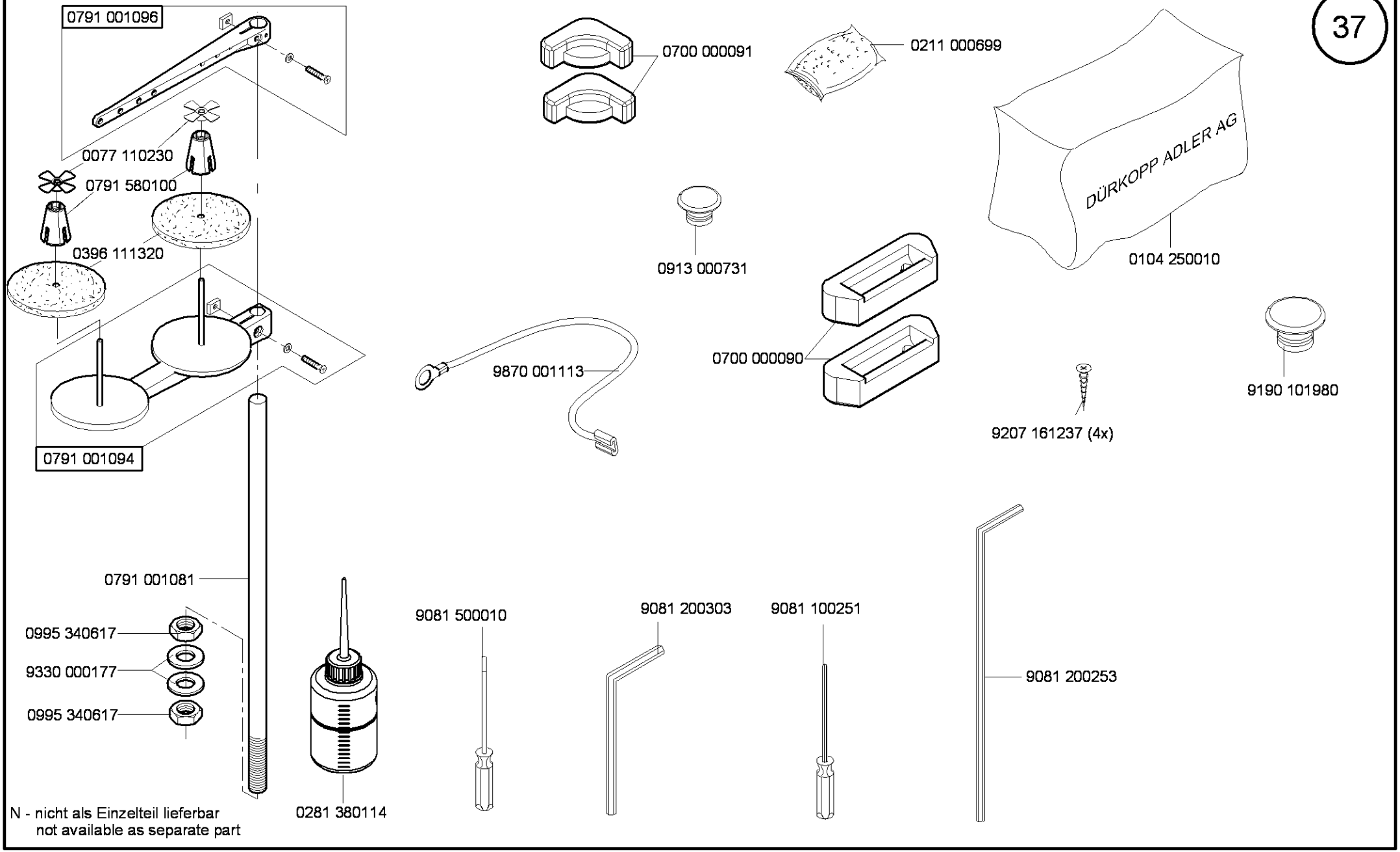

N - nicht als Einzelteil lieferbar
not available as separate part

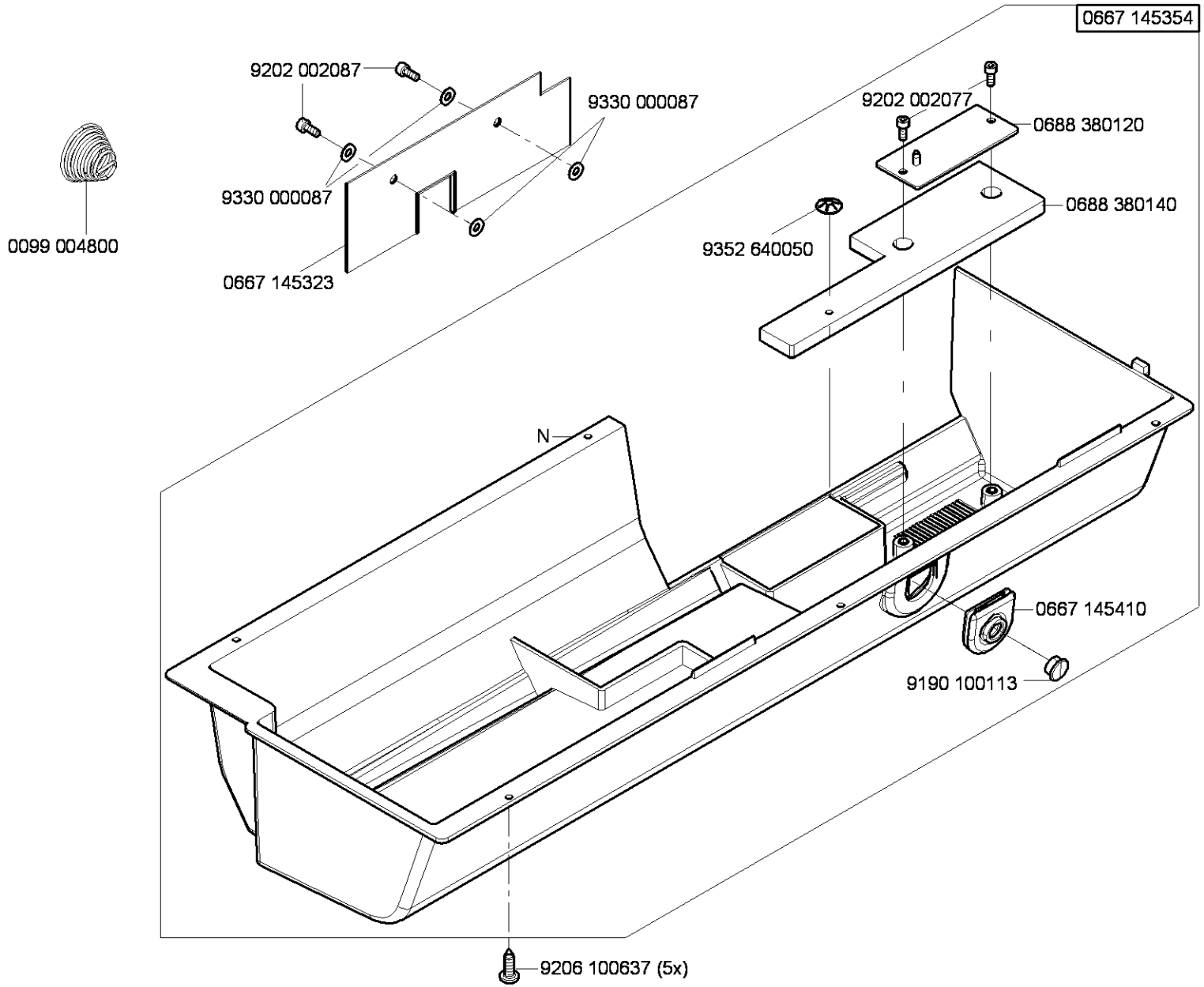

N - nicht als Einzelteil lieferbar
not available as separate part

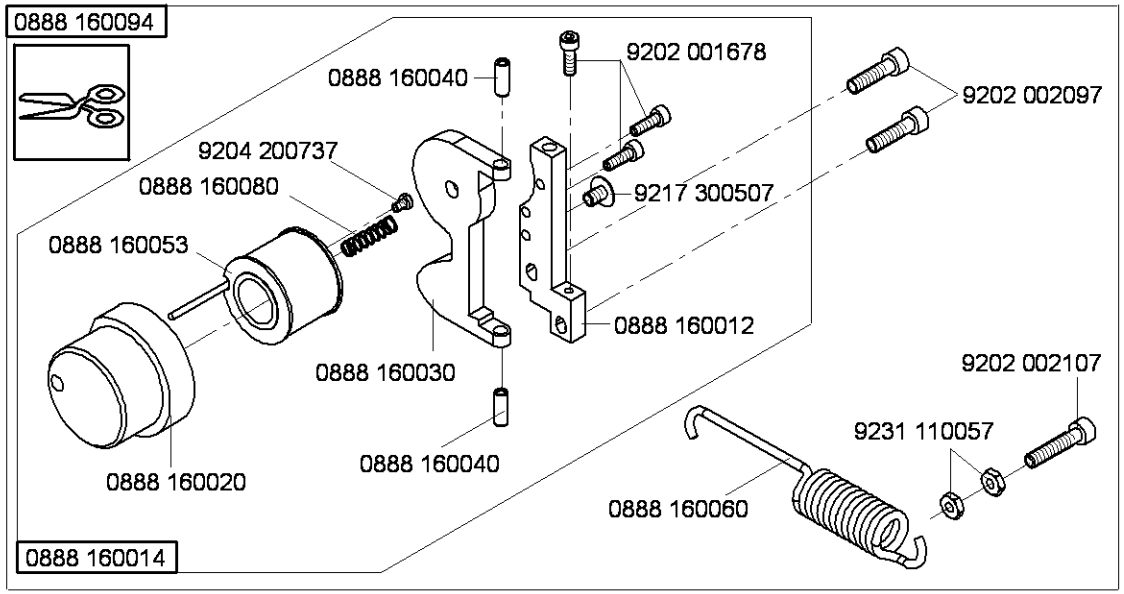

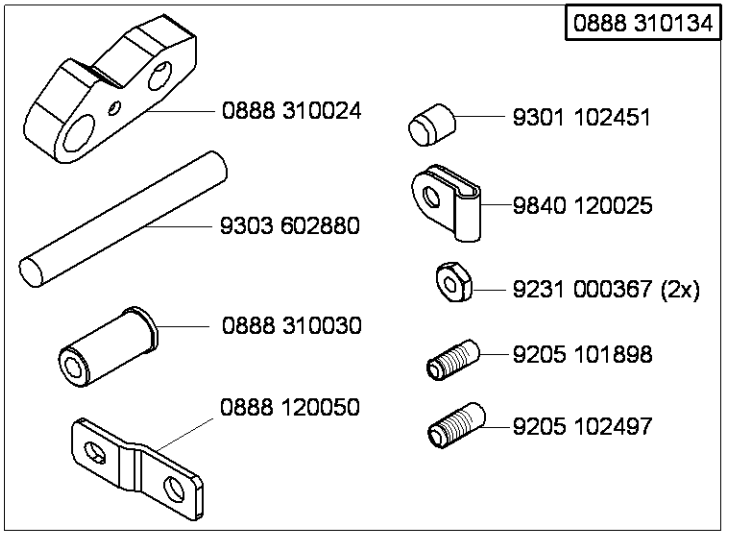

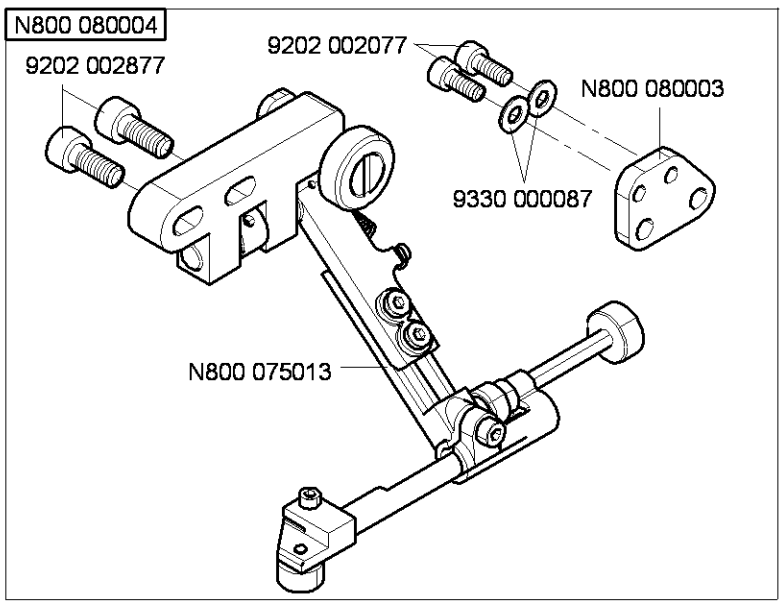

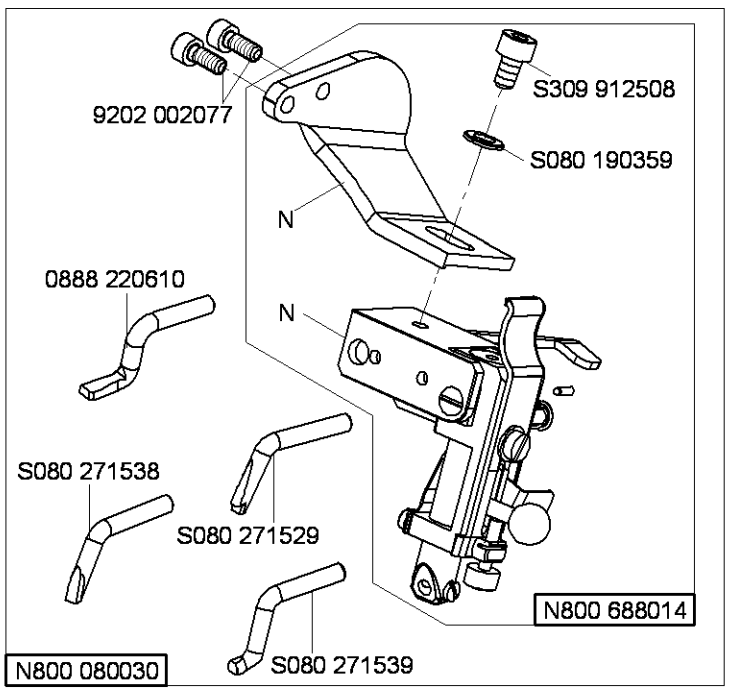

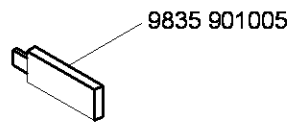

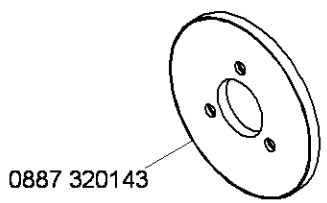

N - nicht als Einzelteil lieferbar
not available as separate part

Ausgabe/Edition 2.2012

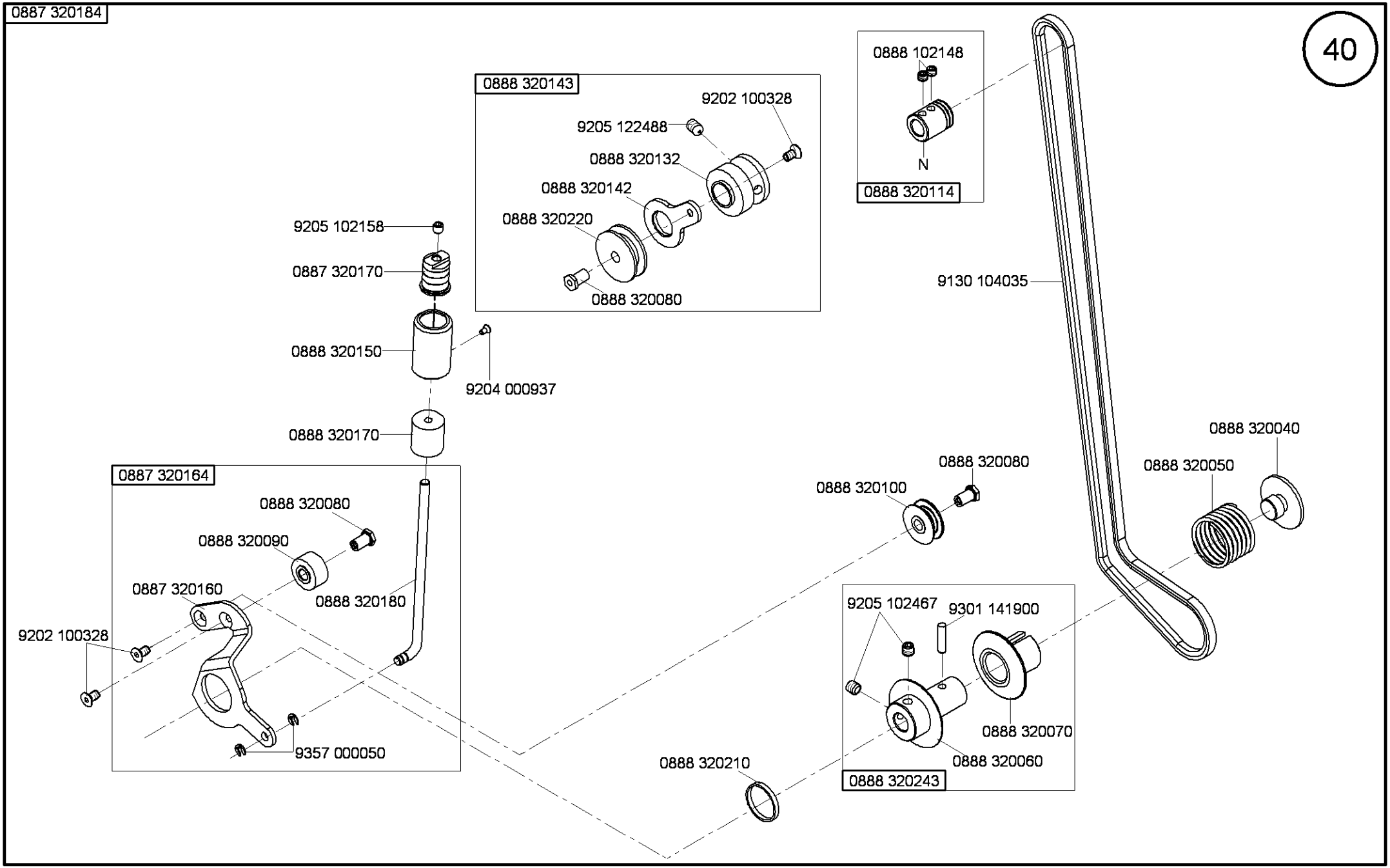

Ausgabe/Edition 5.2011

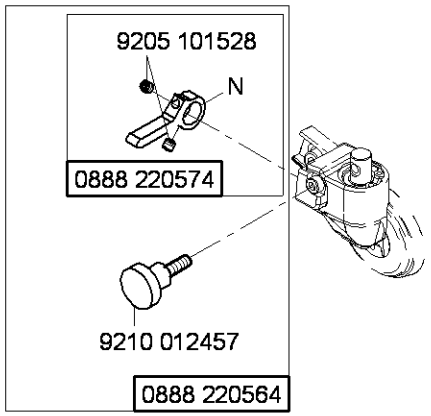

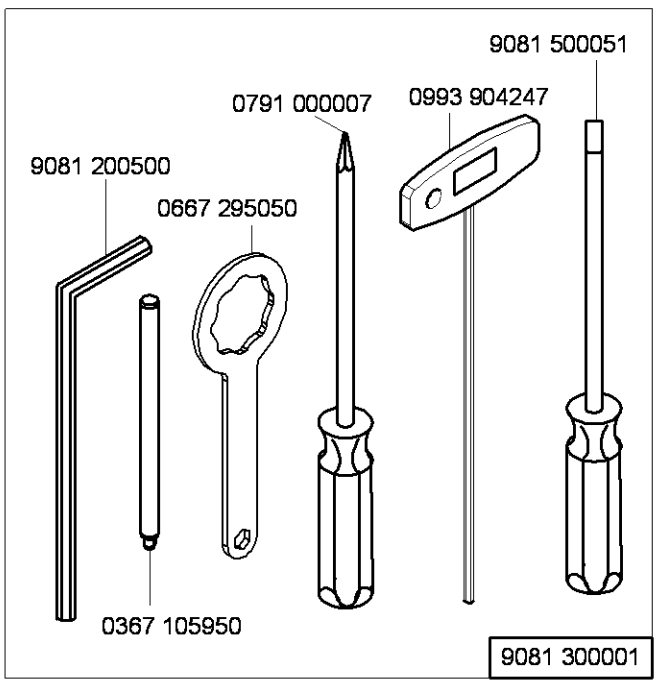

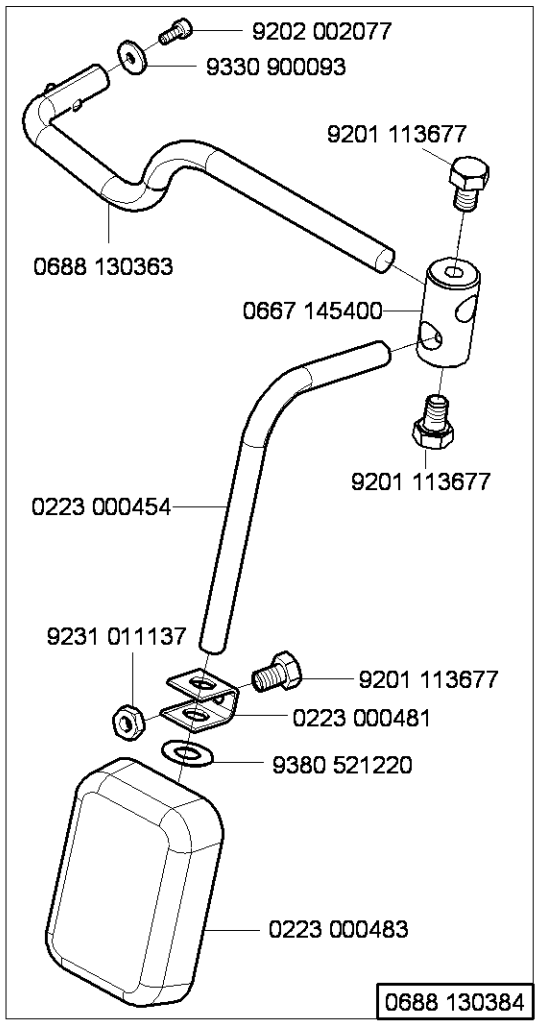

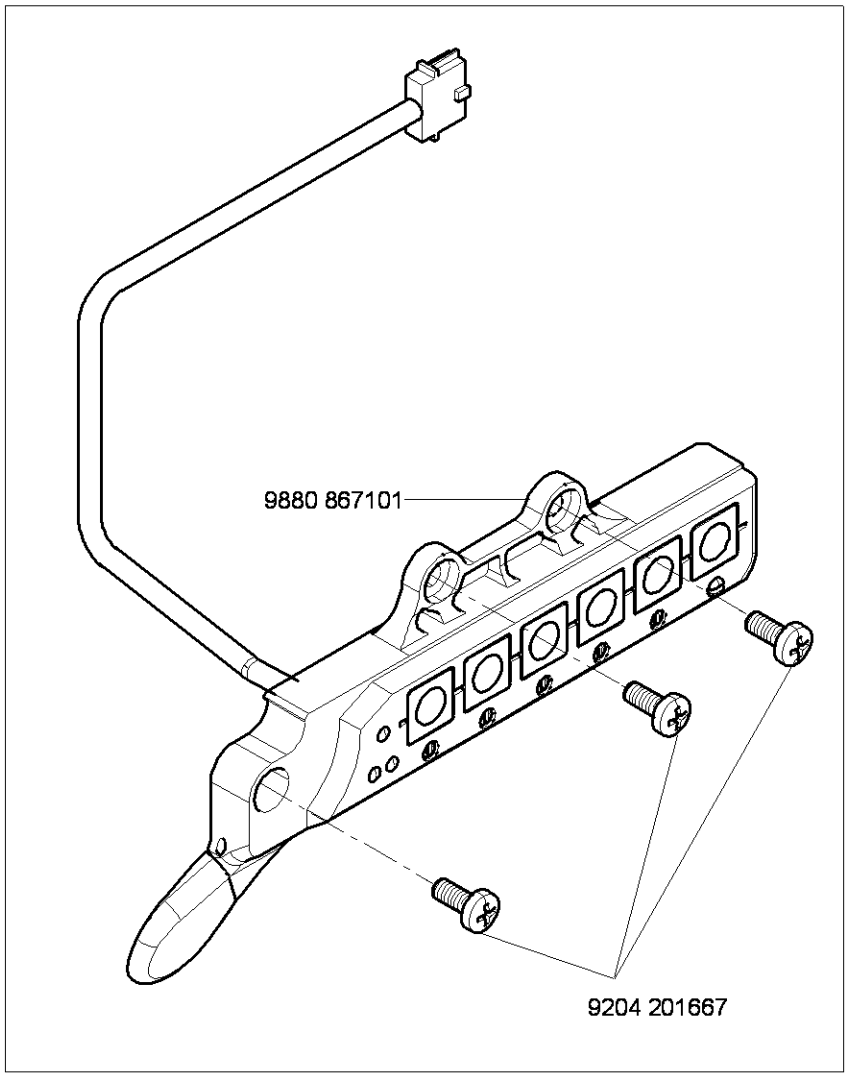

N - nicht als Einzelteil lieferbar
not available as separate part

Ø 25 mm	1	
0888 220334	0888 220430	METAL
0888 220344	0888 220500	METAL
0888 220354	0888 220523	RUBBER

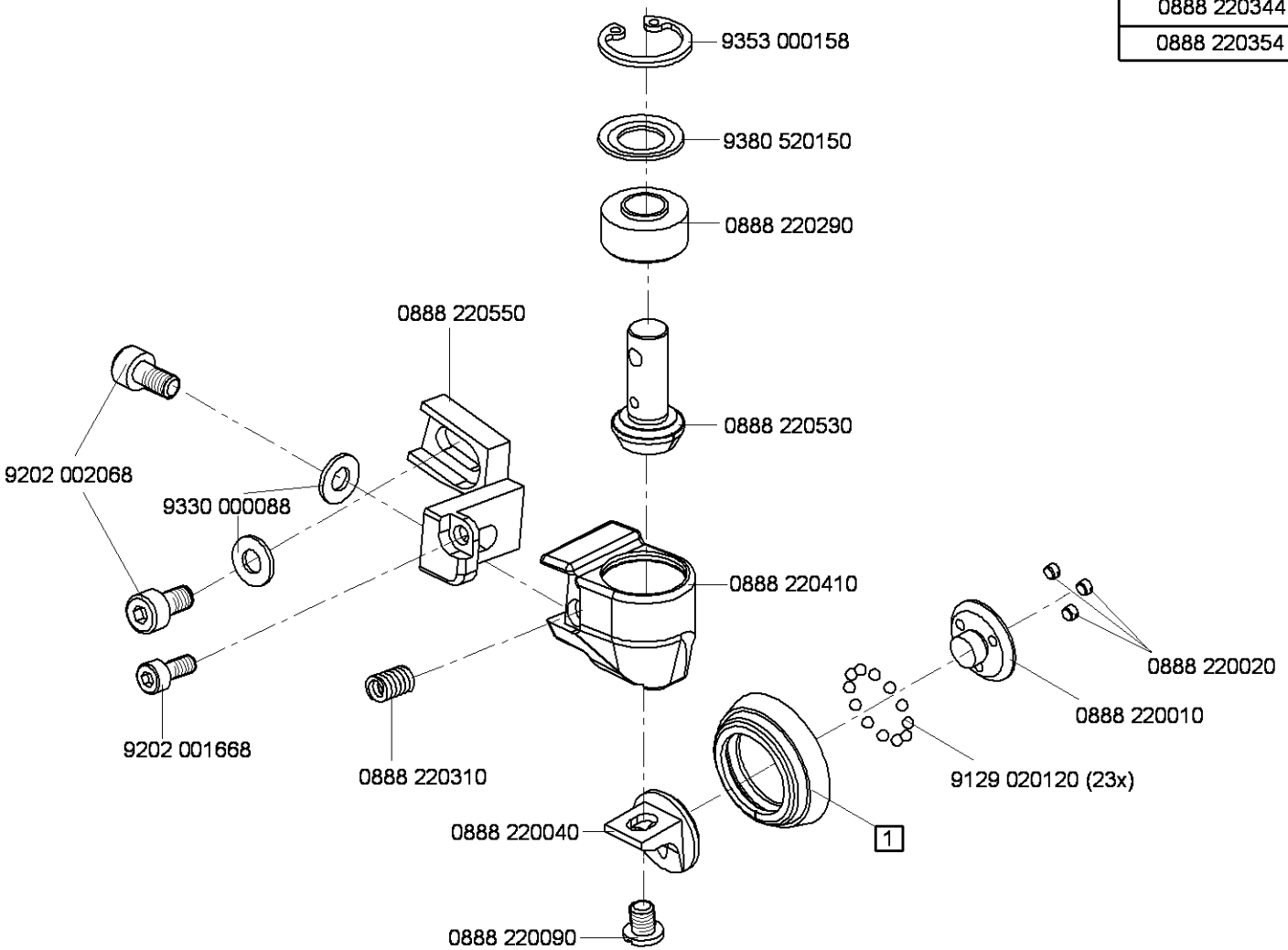

Ø 35 mm	1	
0888 220364	0888 220760	METAL
0888 220374	0888 220770	METAL
0888 220384	0888 220783	RUBBER

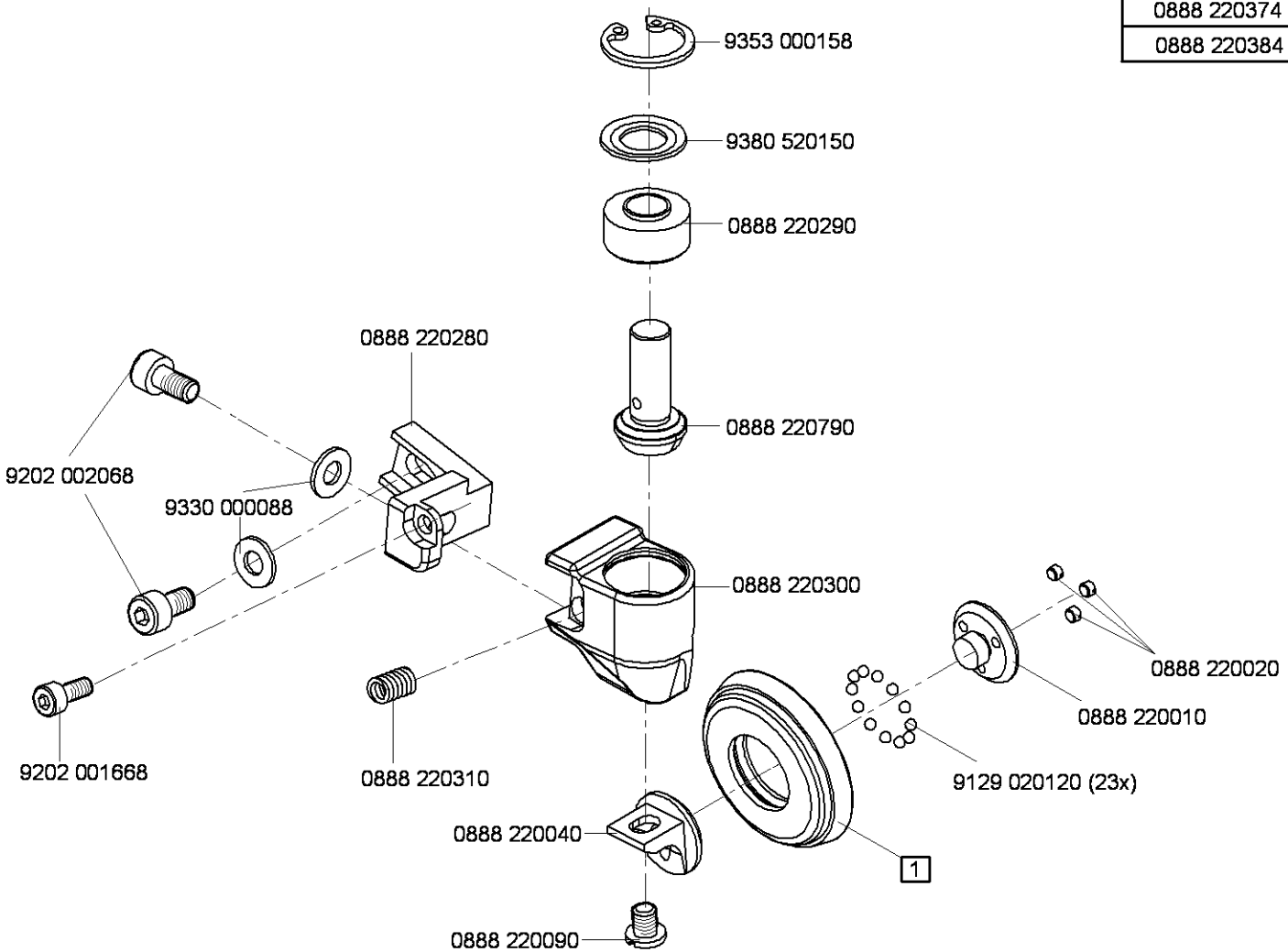

Ausgabe/Edition 6.2010

Ø 45 mm	[1]	mm
0888 220394	0888 220450	3,8
0888 220404	0888 220460	2

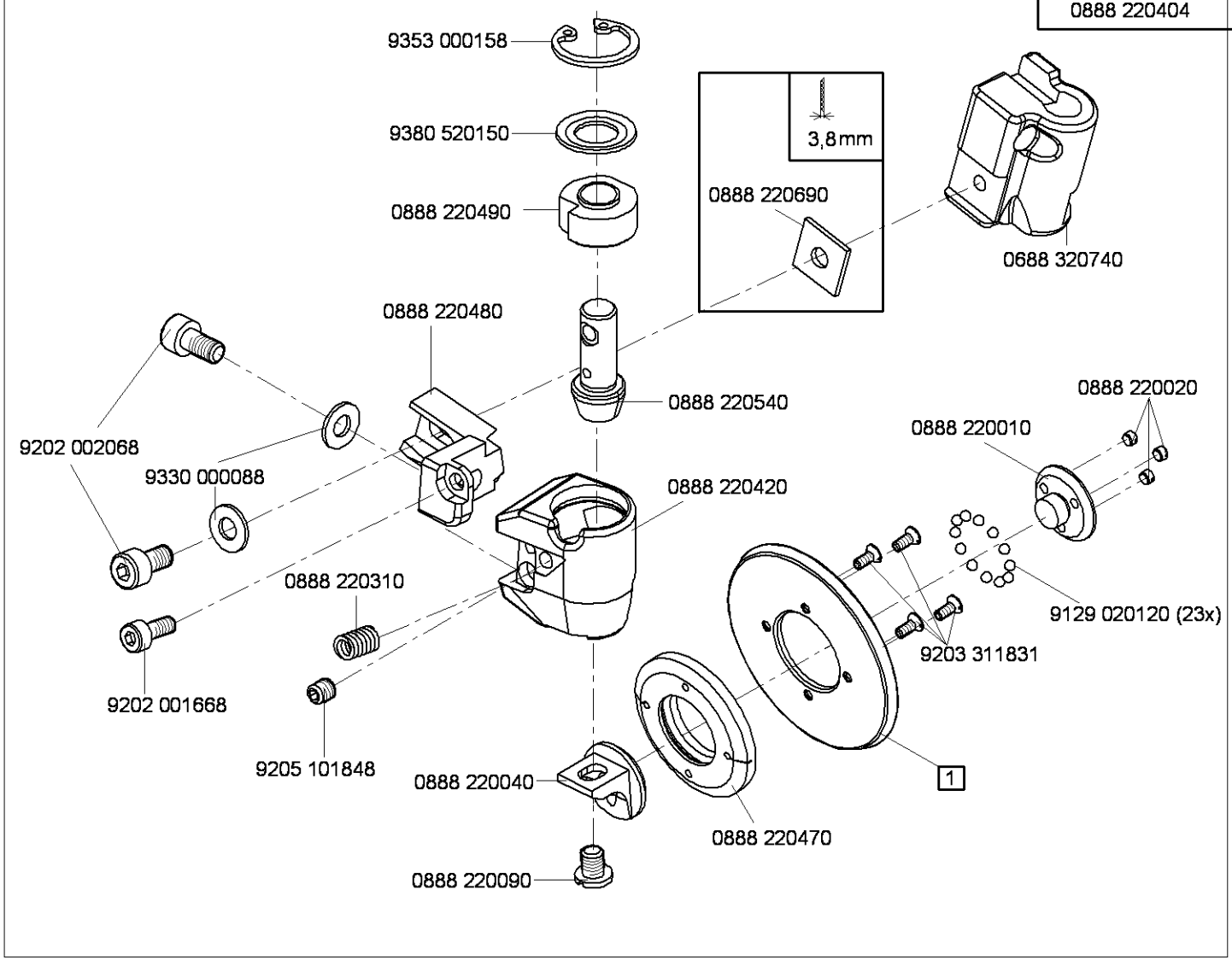

Teile-Nr./Part-No.	Tafel/Table	Teile-Nr./Part-No.	Tafel/Table	Teile-Nr./Part-No.	Tafel/Table	Teile-Nr./Part-No.	Tafel/Table	Teile-Nr./Part-No.	Tafel/Table
0037 001280	19,20,21	0367 165120	6	0667 115320	3	0667 145303	2	0667 156190	14
0053 000350	19	0367 315223	8	0667 115354	21	0667 145323	38	0667 156210	15
0061 001050	19,20,21	0367 495010	29	0667 115360	19,20	0667 145354	38	0667 156320	14
0077 110230	37	0396 111320	37	0667 115420	19	0667 145390	30	0667 156330	15
0099 004800	38	0467 110220	19,20,21	0667 115430	19	0667 145400	41	0667 160170	22,23
0099 004910	19,20,21	0467 150040	14	0667 115440	21	0667 145410	38	0667 160350	22,23
0104 250010	37	0467 150130	14	0667 115444	21	0667 145464	2	0667 160480	6
0211 000634	16	0480 350200	17	0667 115490	19	0667 150830	15	0667 160760	6
0211 000648	16	0480 350214	17	0667 115514	19	0667 150840	15	0667 165133	6
0211 000699	37	0491 030652	24	0667 115520	19,20,21	0667 150850	15	0667 165154	6
0216 000591	18	0556 000821 A	22,23	0667 115530	19,20,21	0667 155100	16	0667 165210	24
0216 000603	18	0570 001847	25	0667 115544	20	0667 155114	16	0667 165220	24
0219 000321	29	0667 100050	3	0667 115590	19,20,21	0667 155390	16	0667 165234	23
0223 000454	41	0667 105060	29	0667 115600	19,20,21	0667 155403	16	0667 165243	22,23
0223 000481	41	0667 105080	2	0667 115610	19,20,21	0667 155424	16	0667 165250	22,23
0223 000483	41	0667 105144	29	0667 115620	19,20,21	0667 155440	16	0667 165260	22,23
0244 000403	18	0667 115070	19,20	0667 115630	19,20,21	0667 155460	16	0667 165273	22,23
0244 000700	8,18	0667 115080	19,20	0667 115640	19,20,21	0667 155474	16	0667 165284	22,23
0245 001660 A	14	0667 115090	19,20	0667 125160	3	0667 155490	16	0667 165290	22,23
0265 000911	19,20	0667 115120	19	0667 125243	3	0667 155530	16	0667 165550	6
0271 000275	18	0667 115130	19	0667 135033	10	0667 155540	16	0667 165570	24
0271 001639	22,23	0667 115134	19	0667 135040	11	0667 155550	16	0667 170070	18
0281 380114	37	0667 115140	19	0667 135073	11	0667 155594	14	0667 170120	18
0291 000334	22,23	0667 115150	19	0667 135094	10	0667 155604	14	0667 175010	18
0291 000347	29	0667 115160	19	0667 135103	10	0667 155614	15	0667 175020	18
0367 105950	41	0667 115170	19,20,21	0667 135124	10	0667 155634	15	0667 175030	18
0367 110340	19,20,21	0667 115180	19,20,21	0667 135150	11	0667 155893	16	0667 175034	18
0367 110360	19,20,21	0667 115203	19,20,21	0667 135190	5	0667 155900	16	0667 175040	18
0367 120100	3	0667 115210	19,20,21	0667 135204	13	0667 155940	2	0667 175053	18
0367 135200	13	0667 115250	19,20,21	0667 145044	2	0667 155950	16	0667 175060	18
0367 150860	27	0667 115280	29	0667 145074	2	0667 156130	14	0667 175083	18
0367 165080	6	0667 115290	19,20,21	0667 145264	2	0667 156180	15	0667 175104	18

Teile-Nr./Part-No.	Tafel/Table	Teile-Nr./Part-No.	Tafel/Table	Teile-Nr./Part-No.	Tafel/Table	Teile-Nr./Part-No.	Tafel/Table	Teile-Nr./Part-No.	Tafel/Table
0667 175114	18	0688 130280	10	0688 160683	7	0688 380130	27	0867 100120	32
0667 235010	3	0688 130363	41	0688 160724	7	0688 380140	38	0867 100230	33,34
0667 295050	41	0688 130384	41	0688 160730	7	0688 380163	3	0867 103043	32
0667 310563	5	0688 130390	10	0688 160804	23	0688 490020	31	0867 103080	32
0667 315203	4	0688 140020	30	0688 310050	4	0688 490030	25	0867 103090	32
0667 315223	4	0688 160010	7	0688 310140	8	0688 490040	25	0867 103100	32
0667 315243	4	0688 160020	7	0688 320120	7	0688 490060	25	0867 103120	32
0667 315253	4	0688 160033	7	0688 320134	5	0699 979104	16,27	0867 103170	32
0667 355103	17	0688 160050	24	0688 320200	5	0699 989250	29	0867 103193	32
0667 355110	17	0688 160060	24	0688 320204	5	0700 000043	35	0867 103203	32
0667 355123	17	0688 160113	7	0688 320230	5	0700 000044	35	0867 103220	33
0667 355130	17	0688 160123	7	0688 320234	5	0700 000045	35	0867 150323	16
0667 355140	17	0688 160130	7	0688 320240	5	0700 000050	35	0867 150343	16
0667 355173	17	0688 160150	7	0688 320250	5	0700 000090	37	0867 160650	24
0667 355420	17	0688 160153	7	0688 320260	5	0700 000091	37	0867 490100	34
0667 385013	6	0688 160214	7	0688 320270	5	0700 088701	35	0868 160240	6
0667 385033	27	0688 160243	7	0688 320280	5	0742 002096	36	0887 120023	3
0667 385143	27	0688 160280	6	0688 320290	5	0744 001155	20,21	0887 120034	3
0688 100033	29	0688 160310	7	0688 320300	5	0744 001793 A	36	0887 160040	6
0688 100090	29	0688 160320	7	0688 320320	5	0744 001793 B	36	0887 320013	9
0688 100173	1	0688 160333	7	0688 320333	5	0744 001796	36	0887 320023	9
0688 120060	3	0688 160344	7	0688 320380	5	0744 050299	32	0887 320030	9
0688 120083	3	0688 160350	7	0688 320470	5	0791 000007	41	0887 320044	9
0688 120094	3	0688 160370	8	0688 320490	5	0791 001081	37	0887 320050	9
0688 130100	12	0688 160400	7	0688 320510	5	0791 001094	37	0887 320083	9
0688 130103	12	0688 160474	22,23	0688 320690	5	0791 001096	37	0887 320090	9
0688 130110	12	0688 160490	7	0688 320700	5	0791 580100	37	0887 320114	9
0688 130120	12	0688 160514	6	0688 320710	5	0791 867300	33	0887 320143	39
0688 130130	12	0688 160620	7	0688 320740	44	0791 867301	34	0887 320160	40
0688 130140	12	0688 160630	7	0688 380020	29	0797 003031	36	0887 320164	40
0688 130243	10	0688 160640	7	0688 380040	27	0798 000677	32	0887 320170	40
0688 130260	11	0688 160650	7	0688 380120	38	0818 160210	6	0887 320184	40

Teile-Nr./Part-No.	Tafel/Table
0887 380010	27
0888 100270	1
0888 102148	40
0888 120050	39
0888 160012	39
0888 160014	39
0888 160020	39
0888 160030	39
0888 160040	39
0888 160053	39
0888 160060	39
0888 160074	22
0888 160080	39
0888 160094	39
0888 160214	6
0888 160224	6
0888 220010	42,43,44
0888 220020	42,43,44
0888 220040	42,43,44
0888 220090	42,43,44
0888 220270	31
0888 220280	43
0888 220290	42,43
0888 220300	43
0888 220310	42,43,44
0888 220334	42
0888 220344	42
0888 220354	42
0888 220364	43
0888 220374	43
0888 220384	43
0888 220394	44
0888 220404	44
0888 220410	42
0888 220420	44
0888 220430	42
0888 220450	44
0888 220460	44
0888 220470	44
0888 220480	44
0888 220490	44
0888 220500	42
0888 220523	42
0888 220530	42
0888 220540	44
0888 220550	42
0888 220564	41
0888 220574	41
0888 220610	39
0888 220630	31
0888 220644	31
0888 220690	44
0888 220760	43
0888 220770	43
0888 220783	43
0888 220790	43
0888 230120	3
0888 230130	3
0888 230140	3
0888 230154	3
0888 310014	8
0888 310024	39
0888 310030	39
0888 310134	39
0888 320040	40
0888 320050	40
0888 320060	40
0888 320070	40
0888 320080	40
0888 320090	40
0888 320100	40
0888 320114	40
0888 320132	40
0888 320142	40
0888 320143	40
0888 320150	40
0888 320170	40
0888 320180	40
0888 320210	40
0888 320220	40
0888 320243	40
0888 320440	28
0888 320480	28
0888 320490	28
0888 320500	28
0888 320510	28
0888 320520	28
0888 320530	28
0888 320543	28
0888 320814	5
0888 350124	17
0894 450378	32
0902 000423	30
0913 000731	37
0933 001544	27
0992 001020	27
0992 016580	14,15
0992 023560	14,15
0992 023577	14,15
0993 904247	41
0995 340617	37
0996 010968	7
0998 881010	16
0998 881610	24
0998 881630	8,10
0998 882510	19
0999 201114	30
0999 220752	27
0999 230573	7
0999 240302	28
0999 240305	28
0999 240376	27
1001 001162	29
1001 009243	27
9041 100015	6,7
9041 100025	3
9041 100030	16
9041 100035	27
9069 910020	20
9081 100251	37
9081 200253	37
9081 200303	37
9081 200500	41
9081 300001	41
9081 500010	37
9081 500051	41
9120 030050	9
9122 200090	5
9122 322200	4
9122 915280	7
9126 102520	6,22,23
9126 102540	6,22,23
9126 116180	8
9126 116200	8
9126 300061	16
9126 300088	16
9126 300201	4
9129 020120	5,42,43,44
9130 104035	40
9130 220160	5
9130 221130	2
9190 100113	38
9190 100226	16
9190 101980	37
9199 000004	26
9201 113677	41
9202 001668	42,43,44
9202 001678	3,18,39
9202 001697	5
9202 002057	3,6,24,27
9202 002058	4
9202 002063	12,27
9202 002068	42,43,44
9202 002077	16,23,25,27,31, 38,39,41
9202 002078	3,22,23,26
9202 002087	24,27,38
9202 002097	22,23,29,39
9202 002098	4,6,7,10,17,22,23
9202 002107	9,17,39

Teile-Nr./Part-No.	Tafel/Table
9202 002488	24
9202 002498	24,25
9202 002507	9
9202 002877	39
9202 002878	7
9202 002888	22,23
9202 002898	9,16
9202 002917	11
9202 002927	10,36
9202 003027	32
9202 003738	29
9202 022477	17
9202 022497	17
9202 052107	31
9202 052117	31
9202 100318	9
9202 100328	40
9202 100527	7
9202 100537	17
9203 002437	32
9203 002497	32
9203 003037	7
9203 003077	32
9203 100002	19,20,21
9203 211830	14,15
9203 311831	44
9203 313021	7
9204 000937	40
9204 001257	32
9204 002077	20
9204 002363	30
9204 200517	25
9204 200737	7,39
9204 201037	32
9204 201067	7,18,25
9204 201647	19,20,21,25,30, 32,34
9204 201657	34
9204 201667	3,18,24,26,27, 31,41
9204 201827	19
9204 201958	12,25
9204 201977	32
9204 202037	5
9204 211997	6,22,23,29
9204 212057	29
9204 301467	26
9204 301487	18
9204 302217	23,24
9204 431657	21
9205 101528	41
9205 101568	5
9205 101847	5
9205 101848	5,44
9205 101898	39
9205 102148	5
9205 102158	40
9205 102450	16
9205 102467	1,2,4,5,6,7,8,9,10, 11,16,17,22,23,40
9205 102477	2,3,14,15,19, 22,23
9205 102487	32
9205 102497	39
9205 121558	16
9205 122473	7
9205 122488	16,40
9205 162597	11
9206 100637	28,38
9207 161237	37
9207 170227	32,35
9207 170437	34
9207 170857	32
9207 171057	35
9210 012457	41
9217 300507	20,39
9217 300517	27
9217 300518	29
9225 201750	3
9225 201770	19,20,21,29
9231 000367	39
9231 000387	10
9231 011137	41
9231 110035	5
9231 110057	7,39
9231 110108	12
9234 000067	9,22,23
9234 000087	12
9301 101561	17
9301 102203	5
9301 102451	39
9301 102531	24
9301 141900	40
9301 200660	16
9302 000100	27
9303 602880	39
9305 100350	19,20,21
9330 000047	32
9330 000067	5,19,20,21,32
9330 000087	3,4,6,16,19,20,21, 22,23,31,38,39
9330 000088	42,43,44
9330 000097	25
9330 000098	17
9330 000127	11,35
9330 000177	37
9330 200107	9,17
9330 200117	7,9,16
9330 900093	41
9330 900117	35
9331 110037	18
9332 500137	19
9333 000090	30,32
9334 000051	16
9334 001630	3,11,18,22,23
9334 001640	4
9352 000060	5
9352 000163	8
9352 000250	6
9352 640050	38
9353 000087	16
9353 000130	5
9353 000158	42,43,44
9353 000350	2
9353 000420	2
9353 000470	1,2
9354 010090	5
9354 010210	2
9354 400800	16,27
9357 000050	17,40
9357 000060	7,12
9357 000070	11,13,16,18,22,23
9357 000080	19
9357 000090	3,4,7
9357 000100	9,22,23
9357 000120	6,22,23
9357 000140	10
9380 520150	42,43,44
9380 521220	41
9401 000194	33,34
9401 000204	33,34
9700 100100	23,24
9700 100103	13
9710 061200	25
9710 900035	25
9710 920012	25
9710 982003	25
9731 001035	27
9731 002001	36
9731 005004	13,21,23,24,25,28
9731 006004	28
9731 007021	7
9731 007035	3
9740 001215	7
9740 001220	28
9740 001525	28
9740 005810	7
9742 000130	7
9742 000180	7
9742 300195	13
9760 000001	28

Teile-Nr./Part-No.	Tafel/Table	Teile-Nr./Part-No.	Tafel/Table	Teile-Nr./Part-No.	Tafel/Table	Teile-Nr./Part-No.	Tafel/Table	Teile-Nr./Part-No.	Tafel/Table
9780 000108	36	9840 120150	34	9880 867032	34				
9781 000006	28	9840 120156	34	9880 867101	26,41				
9790 020010	28	9840 121001	27,32	9880 888102	26				
9790 111001	28	9840 123002	34	9880 888103	31				
9790 200000	25	9840 123003	32	9880 888104	31				
9790 200001	28	9840 130007	27	MG43 000062	35				
9790 201000	25,28	9840 130008	27	MG53 002501	35				
9790 201001	28	9850 001309	34	MG53 007511	35				
9800 210001 R	34	9850 001311	34	MG53 007921	36				
9800 210003 R	33	9850 001330	33	MG53 007922	36				
9820 110016	17	9850 001340	34	MG55 000501	35				
9820 110017	20	9850 001351	34	N800 075013	39				
9820 110018	12	9850 688001	26	N800 080003	39				
9820 110019	24	9850 838000	25	N800 080004	39				
9822 560000	31	9850 867001	27	N800 080030	39				
9825 550001	25,26	9850 867010	32	N800 688014	39				
9830 501010	25	9870 001113	37	S080 190359	39				
9830 502007	32	9870 367003	25	S080 271529	39				
9830 502014	27	9870 688001	34	S080 271538	39				
9835 901005	39	9870 688002	26	S080 271539	39				
9840 120001	32	9870 867000	34	S309 912508	39				
9840 120003	34	9870 867013	34	Z100 011022	16,30				
9840 120025	39	9870 867014	34						
9840 120026	27,28	9870 867015	34						
9840 120027	28	9870 867016	34						
9840 120028	27	9870 867018	34						
9840 120031	29	9870 867019	32						
9840 120032	31	9870 867023	33						
9840 120052	31	9880 001001	32						
9840 120060	32,34	9880 001005	34						
9840 120104	17,27	9880 867030	32						
9840 120105	24,27	9880 867031	33						

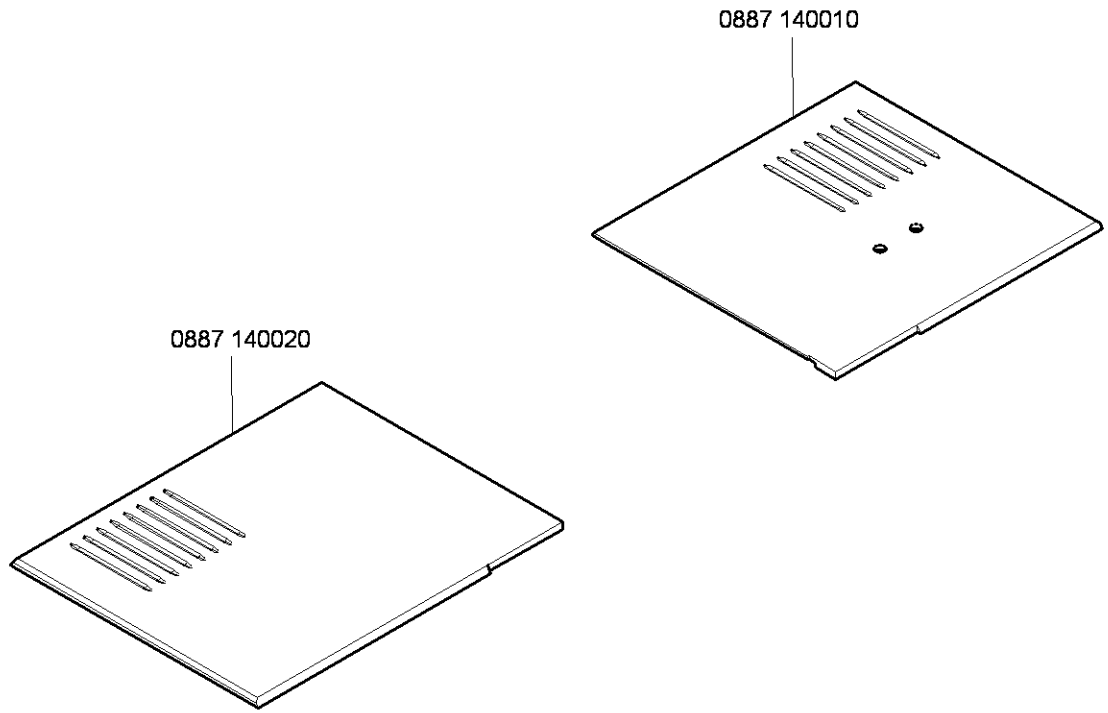
0887 140010
0887 140020

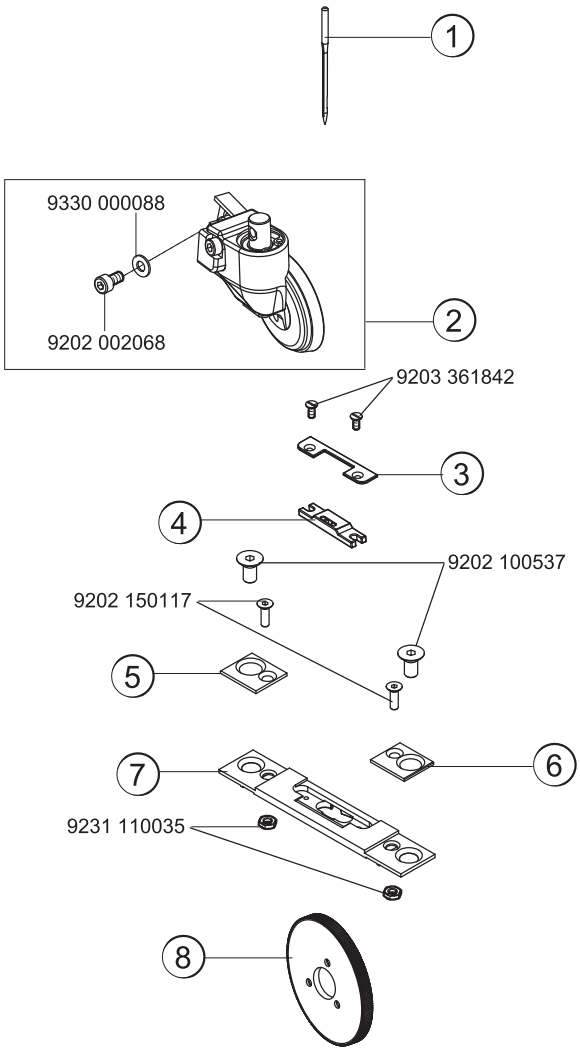

= Änderung / Modification

E-Nr. / E-No. / Abb.-Nr. / Fig.No.	Für Unterklasse / For Subclass Verwendungszweck / Use	Material No. / Material Nr.	Nadelzahl/Number of needles	Stichabstand/Seam distance	Nadelhalter/ Needle holder	Nadelabstand-Nadelstange/Needles distance-needle bar	① Nadelsystem / -dicke / Needle system / -size	② angetriebene Rollfuß/Top roller driven	Durchmesser des Presserfußes/Top roller diameter	③ Lasche/Fishplate	Nadelführung, vorn/Needle guide front	Halter des Nadelführungs, vorn/Holder of needle guide front	Nadelführung, hinten/Needle guide rear	④ Stichplatteneinsatz/Throat plate insert	Stichplatteneinsatz-Lochbreite/Insert hole width	⑦ Stichplatte/Throat plate	⑧ Schiebradtransporteur/Wheel feeder	Verzahnungsabstand des Transporteurs/Wheel feed tooth pitch	⑤ Lasche/Fishplate	⑥ Lasche/Fishplate
E1	-160020; -160122 Näheinrichtung, Nadelstärke Nm 70-80, Stichlänge max. 4 mm, für leichtes Nähgut. Sewing equipment, needle size Nm 70-80, stitch length max. 4 mm, for light weight material.	0887 E00104	1				134 LR - 80	0888 220364	35	0887 200020				0888 200040	1,4	0887 200010	0887 320060	0,6	0887 200030	0887 200040
E2	-160020; -160040; -160122; -160142; -160542 Näheinrichtung, Nadelstärke Nm 90-110, Stichlänge max. 5 mm, für mittelschweres Nähgut. Sewing equipment, needle size Nm 90-110, stitch length max. 5 mm, for medium weight material.	0887 E00205	1				134 LR - 90	0888 220364	35	0887 200020				0888 200050	1,8	0887 200010	0887 320060	0,6	0887 200030	0887 200040
E3	-160020; -160040; -160122; -160142; -160542 Näheinrichtung, Nadelstärke Nm 120-160, Stichlänge max. 7 mm, für schweres Nähgut. Sewing equipment, needle size Nm 120-160, stitch length max. 7 mm, for heavy weight material.	0887 E00307	1				134 LR - 120	0888 220364	35	0887 200020				0888 200060	2,4	0887 200010	0887 320060	0,6	0887 200030	0887 200040
E4	-160020; -160040; -160122; -160142; -160542 Näheinrichtung, Nadelstärke Nm 90-110, Stichlänge max. 5 mm, für mittelschweres Nähgut. Sewing equipment, needle size Nm 90-110, stitch length max. 5 mm, for medium weight material.	0887 E00405	1				134 LR - 90	0888 220334	25	0887 200020				0888 200050	1,8	0887 200010	0887 320060	0,6	0887 200030	0887 200040
E5	-160020; -160040; -160122; -160142; -160542 Näheinrichtung, Nadelstärke Nm 90-110, Stichlänge max. 5 mm, für mittelschweres Nähgut. Sewing equipment, needle size Nm 90-110, stitch length max. 5 mm, for medium weight material.	0887 E00505	1				134 LR - 90	0888 220354	25	0887 200020				0888 200050	1,8	0887 200010	0887 320060	0,6	0887 200030	0887 200040

= Änderung / Modification

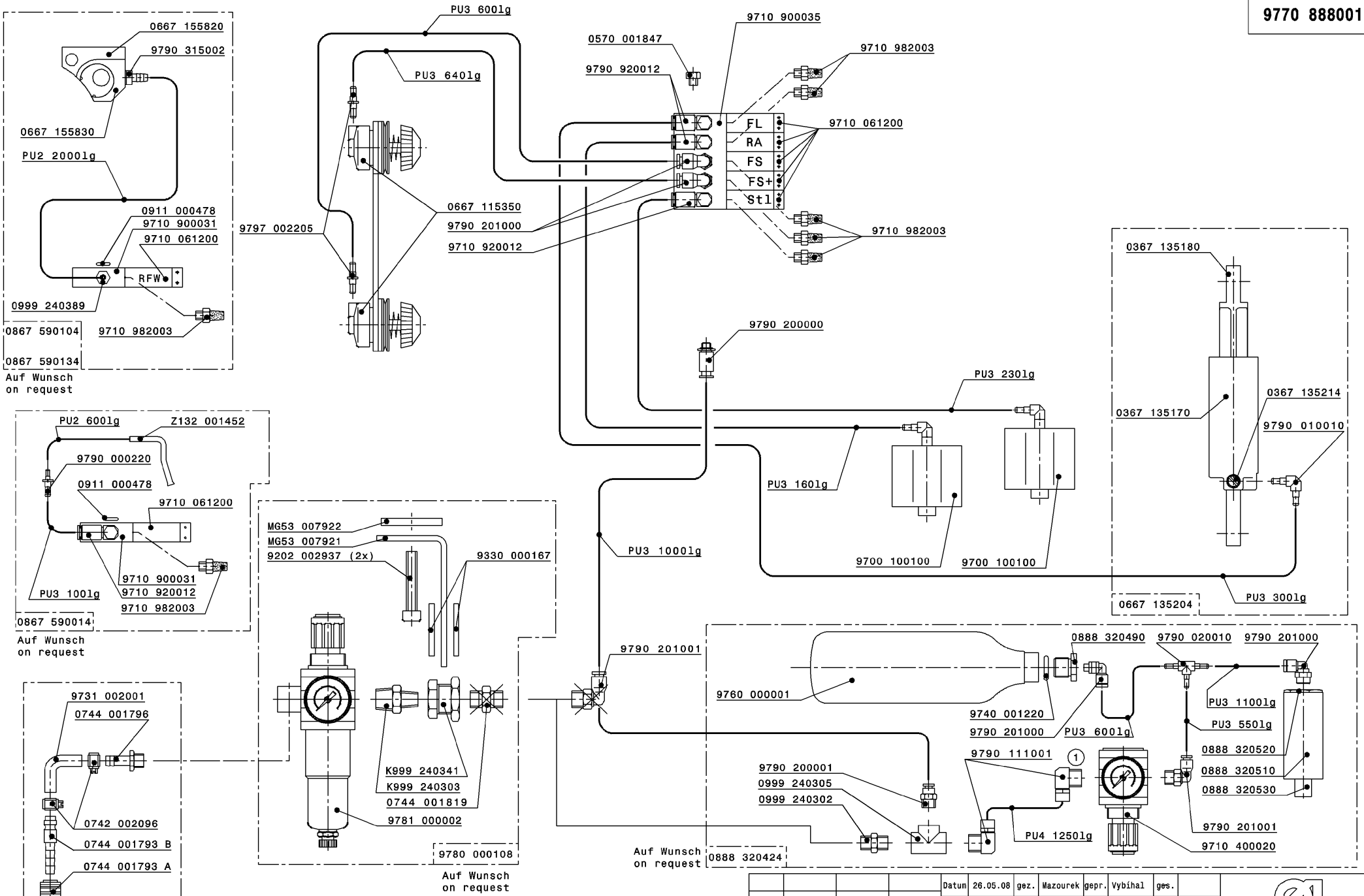

Schlauch	Teile-Nr. (Meterware)
Hose	Part-No. (Yarded goods)
PU2	0699 979265
PU3	9731 005004
PU4	9731 006004

Änd.	Datum	gez.	gepr.
02.0	13.01.10	Pasek P.	Ondrousek
01.0	07.10.09	Mazourek	Vybíhal

Datum 26.05.08 gez. Mazourek gepr. Vybíhal ges.

Pneu.-Geräteplan für
Pneu.-Elements-Plan for
0888-1..5..
0888-2..5..

DÜRKOPP ADLER AG

9770 888001

Blatt 1 Blattz. 2

Schutzvermerk
ISO 16016 beachten

DIN
A3