DÜRKOPP ADLER AG

Teileliste und Naeheinrichtungen
Parts List and Sewing Equipment

888 - M

DÜRKOPP ADLER AG

Postfach 17 03 51, D-33703 Bielefeld • Potsdamer Str. 190, D-33719 Bielefeld
Telefon +49 (0) 5 21/ 9 25-00 • Telefax +49 (0) 5 21/ 9 25 24 35 • www.duerkopp-adler.com

Ausgabe / Edition:	Aenderungsindex		Teile-Nr./Part.-No.:
02/2012	Rev. index: **00.0**	Printed in Czech Republic	**0791 888801 M**

Alle Rechte vorbehalten.
Eigentum der Dürkopp Adler AG und urheberrechtlich geschützt. Jede, auch auszugsweise Wiederverwendung dieser Inhalte ist ohne vorheriges schriftliches Einverständnis der Dürkopp Adler AG verboten.

All rights reserved.
Property of Dürkopp Adler AG and copyrighted. Reproduction or publication of the content in any manner, even in extracts, without prior written permission of Dürkopp Adler AG, is prohibited.

Copyright © *Dürkopp Adler AG - 2012*

888 - M

Inhaltsverzeichnis	Tafel / Table	Contents
Armwelle	1	Upper shaft
Antrieb Arm- und Unterwelle, Rastkupplung	2	Upper and bottom shaft drive, Safety clutch
Fadenhebel, Nadelhalter	3	Thread lever, Needle holder
Fadenhebel-schaltbare nadelstangen	4	Thread lever-disconnectable needle bar
Antrieb Nadeltransport	5	Needle feed drive
Rollfussantrieb, Rollfussantrieb-Variator	6	Top roller driver, Top roller driver-variator
Variator	7	Variator
Transportgetrieb	8, 9	Wheel feed drive
Transportgetrieb-Variator		Wheel feed drive-variator
Schubwelle	10	Feeding shaft
Transporteursaeule, Fuehrungsleiste, Deckel Einnadel, Deckel Zweinadel	11	Wheel feed, Feed carrier, Cover 1 needle, Cover 2 needles
Fusslueftung Handhebel	12	Top roller lift hand lever
Fusslueftung Kniehebel	13	Top roller lift knee lever
Fusslueftung el.magn.	14	Top roller lift el.magn.
Fusslueftung pneu.	15	Top roller lift el.pneu.
Grosser Greifer mit Spule	16	Large hook with bobbin
Kleiner Greifer mit Spule	17	Small hook with bobbin
Greifersaeule rechts	18	Hook post right
Greifersaeule links, Stichplatteschieber links	19	Hook post left, Slide left
Fadenabschneider	20	Thread trimmer
Unterschneider	21	Lower edge trimming
Spuler	22	Winder
Spannungsplatte Einnadel mech.	23	Tension plate 1 needle mech.
Spannungsplatte Einnadel el.magn.	24	Tension plate 1 needle el.magn.
Spannungsplatte Einnadel pneu.	25	Tension plate 1 needle pneu.
Spannungsplatte Zweinadel mech.	26	Tension plate 2 needles mech.
Spannungsplatte Zweinadel el.magn.	27	Tension plate 2 needle el.magn.
Spannungsplatte Zweinadel pneu.	28	Tension plate 2 needles pneu.
Stichverstellung	29	Stitch adjustment
Stichverstellung 2 Stichlaengen	30	Stitch adjustment 2 stitch lengths
Verriegelung mech., el.magn.	31	Backtacking mech., el.magn.
Verteilerplatte, Taster	32	Electrical distribution board, Push-buttons
Magnetventileinheit	33	Solenoid valve unit
Zentralschmierung	34	Central lubrication
Fussandruck konstant	35	Foot pressure constant
Arm, Fadenfuehrung	36	Arm, Thread guide
Arm, Magnetventileinheit-schaltbare nadelstangen	37	Arm, Solenoid valve unit - disconnectable needle bar
Grundplatte	38	Bed plate
Naehleuchte Diode	39	Sewing lamp diode

888 - M

Inhaltsverzeichnis	Tafel / Table	Contents
Antriebspaket fuer Direktantrieb	40 - 42	Motor kit for direct drive
Gestell	43	Stand
Wartungseinheit	44	Maintenance unit
Beipack	45, 46	Accessories
USB Memory Stick	47	USB memory key
Teilstich-Einrichtung		Reduced stitch device
Rollenanschlag		Roller stop
Kantenanschlag		Edge guide
abdruckarm Schiebrad		Wheel feeder without impress
Anschiebetisch		Slide-on table
Werkzeug M-Type		Tool kits M-Type
Kniehebel	48	Knee lever
Taster		Push-buttons
Blocksatz fuer Nadeltransport		Needle feed locking
Einstellung des Rollfusses		Top roller setting
Teilesatz fuer Stichplattenwechsel		Part set for throat plate change
Rollfuss ∅ 25	49	Top roller ∅ 25
Rollfuss ∅ 35	50	Top roller ∅ 35
Stichplatte		Throat plate
Rollfuss ∅ 45	51	Top roller ∅ 45
Stichplatte		Throat plate
Index		Index
Naeheinrichtungen		Sewing equipment
Pneu. Geraeteplan		Pneumatic circuit plan

Teileliste und Naeheinrichtungen
Parts List and Sewing Equipment

888 - M



Einnadel-Maschine
single needle machine



Zweinadel-Maschine
two needle machine

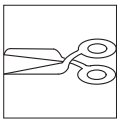

mit Fadenabschneider
with thread trimmer

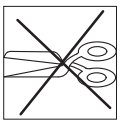

ohne Fadenabschneider
without thread trimmer

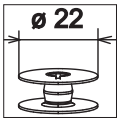

kleiner Greifer
small hook

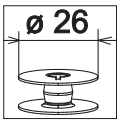

grosser Greifer
large hook



Greifer links der Nadel
hook left of the needle

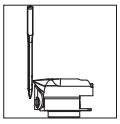

Greifer rechts der Nadel
hook right of the needle



mit Kantenabschneider
with edge trimming

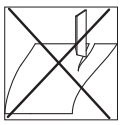

ohne Kantenabschneider
without edge trimming

Teileliste und Naeheinrichtungen
Parts List and Sewing Equipment

888 - M



Schaltbare Nadelstangen
disconnectable needle bar



kleben/stick

N nicht einzeln lieferbar/not available as separate part

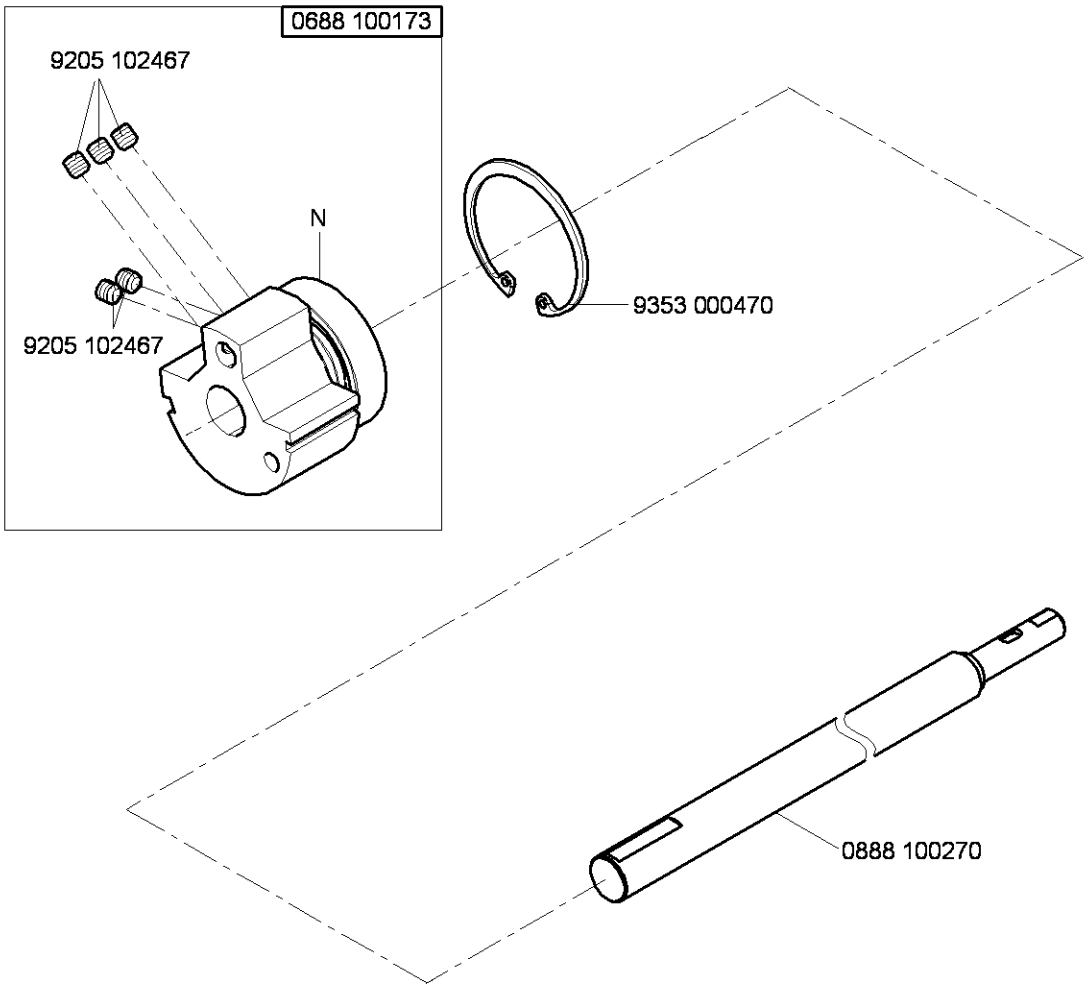

N - nicht als Einzelteil lieferbar
not available as separate part

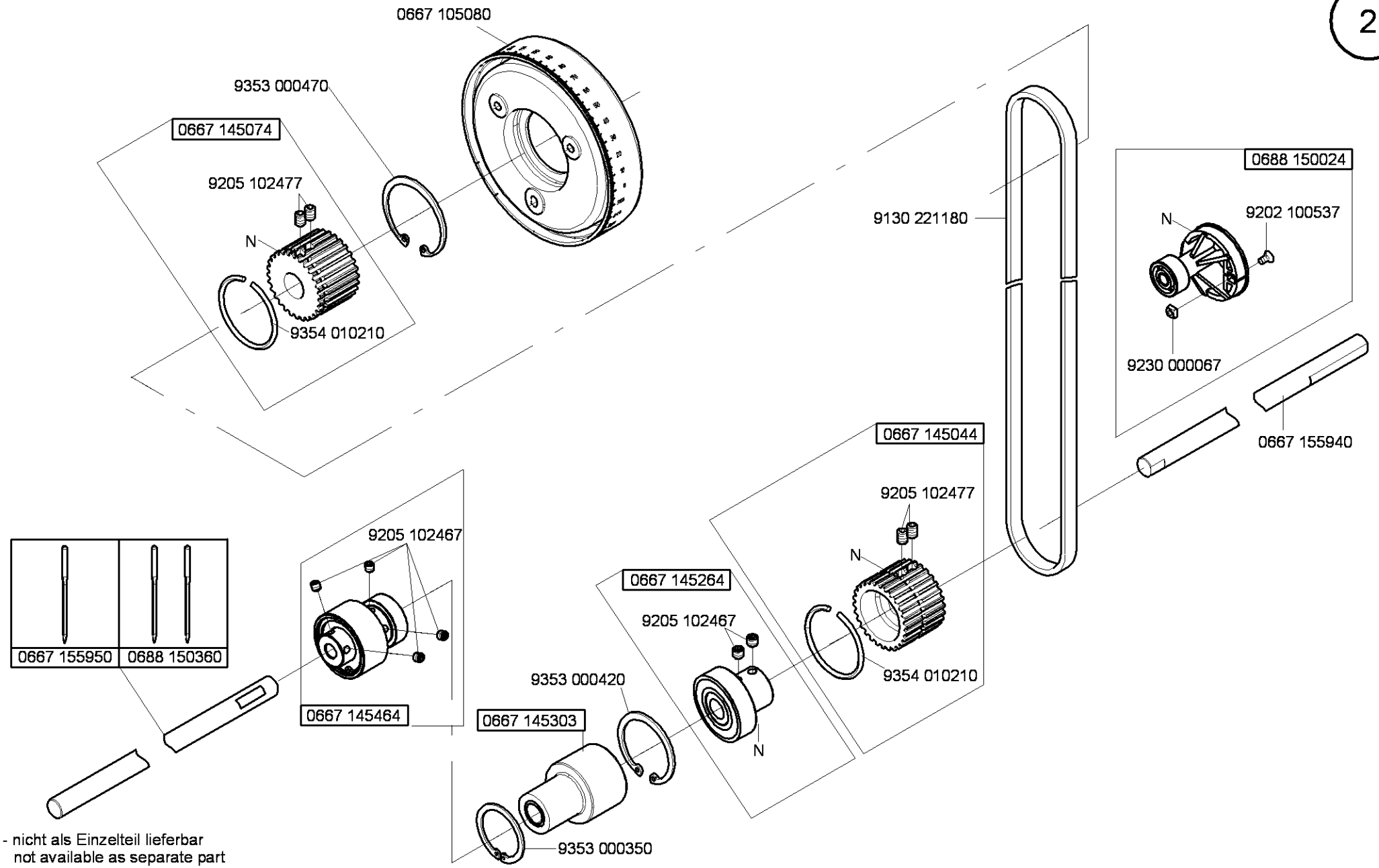

N - nicht als Einzelteil lieferbar
not available as separate part

Cl. 888 -M

Ausgabe/Edition 11.2011

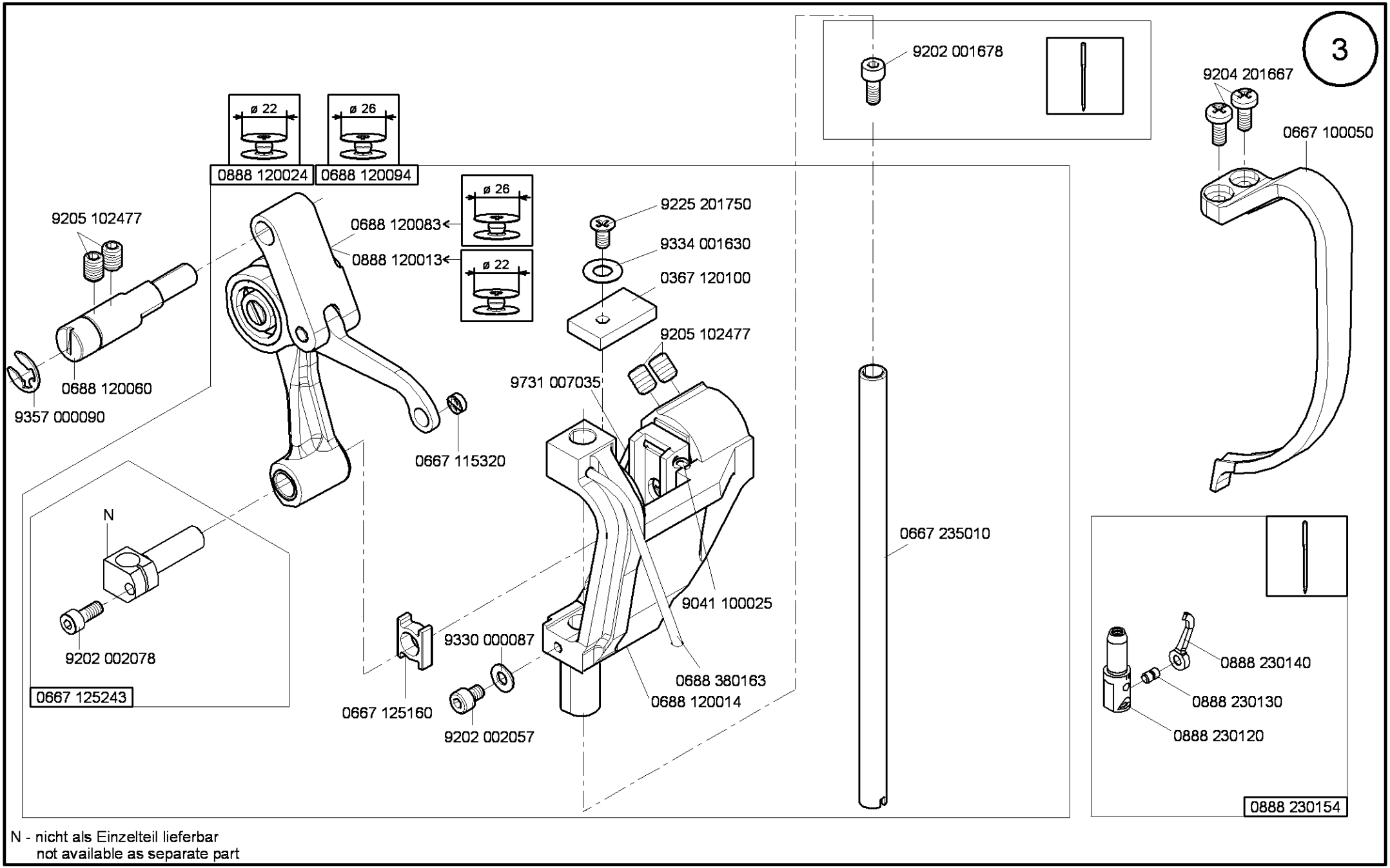

N - nicht als Einzelteil lieferbar
not available as separate part

Cl. 888 -M

Ausgabe/Edition 12.2011

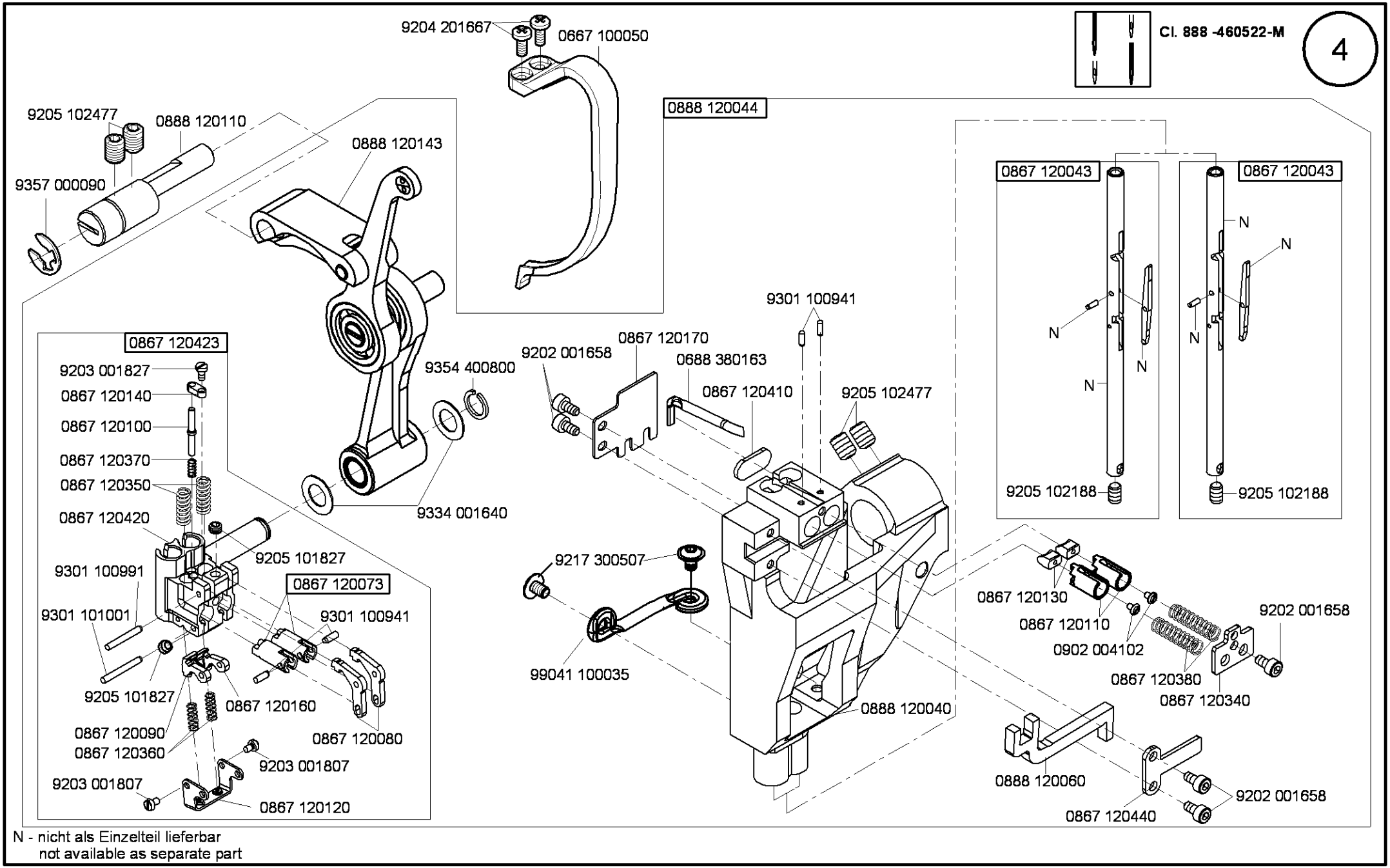

N - nicht als Einzelteil lieferbar
not available as separate part

Cl. 888 -M

Ausgabe/Edition 9.2011

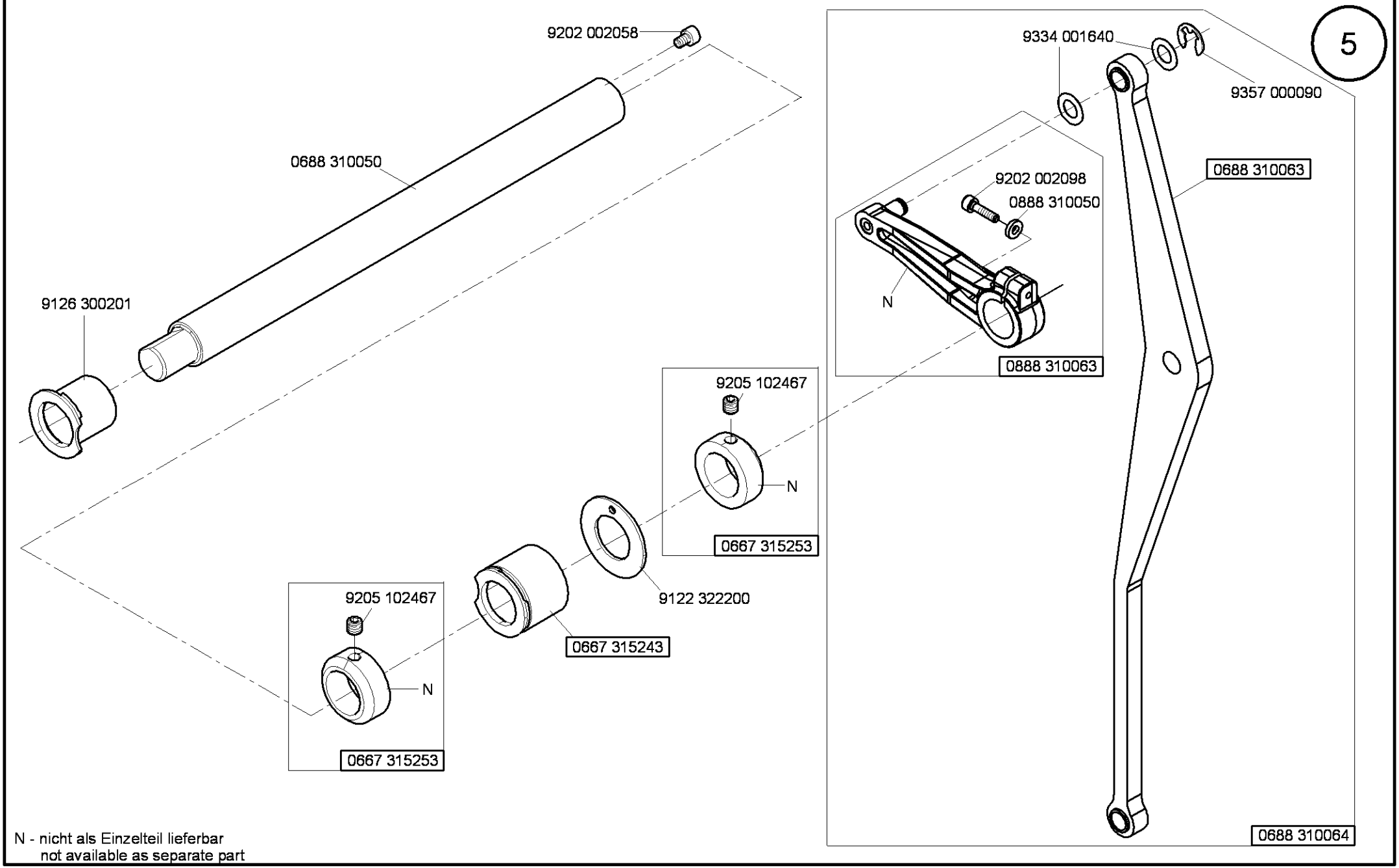

N - nicht als Einzelteil lieferbar
not available as separate part

Cl. 888 -M

Ausgabe/Edition 9.2010

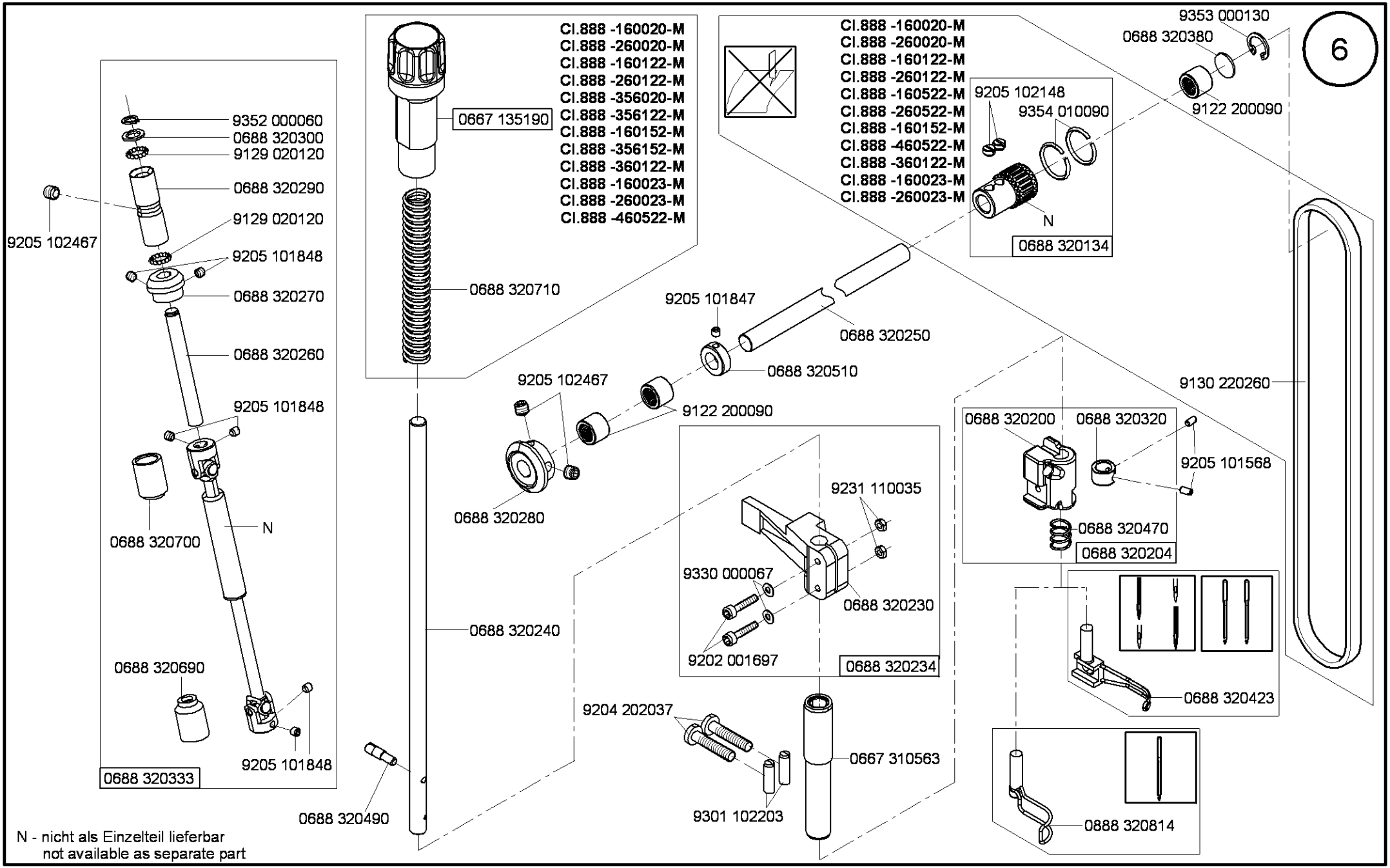

N - nicht als Einzelteil lieferbar
not available as separate part

Cl. 888 -M

Ausgabe/Edition 4.2010

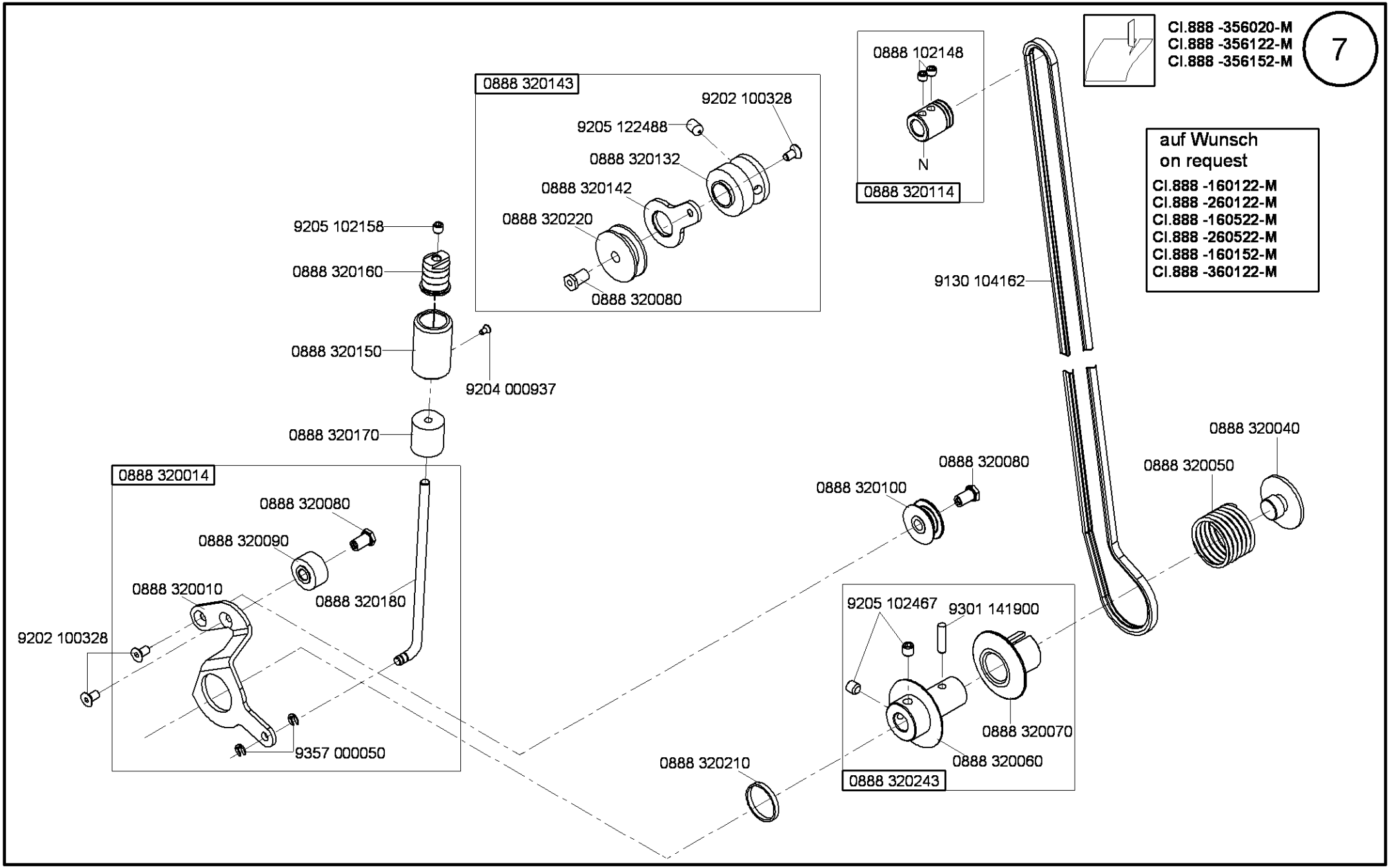

Cl. 888 -M

Ausgabe/Edition 5.2009

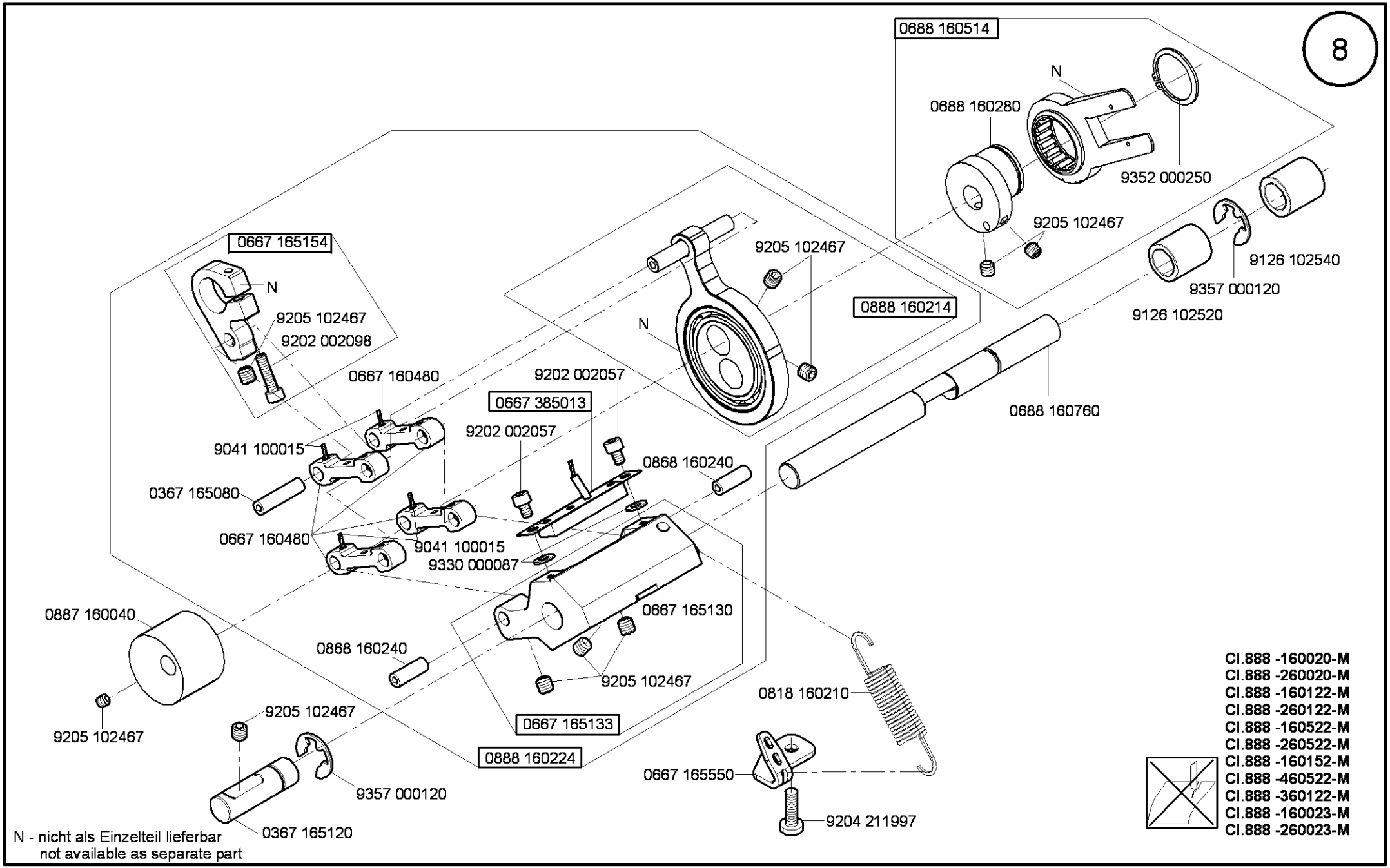

N - nicht als Einzelteil lieferbar
not available as separate part

Cl.888 -160020-M
Cl.888 -260020-M
Cl.888 -160122-M
Cl.888 -260122-M
Cl.888 -160522-M
Cl.888 -260522-M
Cl.888 -160152-M
Cl.888 -460522-M
Cl.888 -360122-M
Cl.888 -160023-M
Cl.888 -260023-M

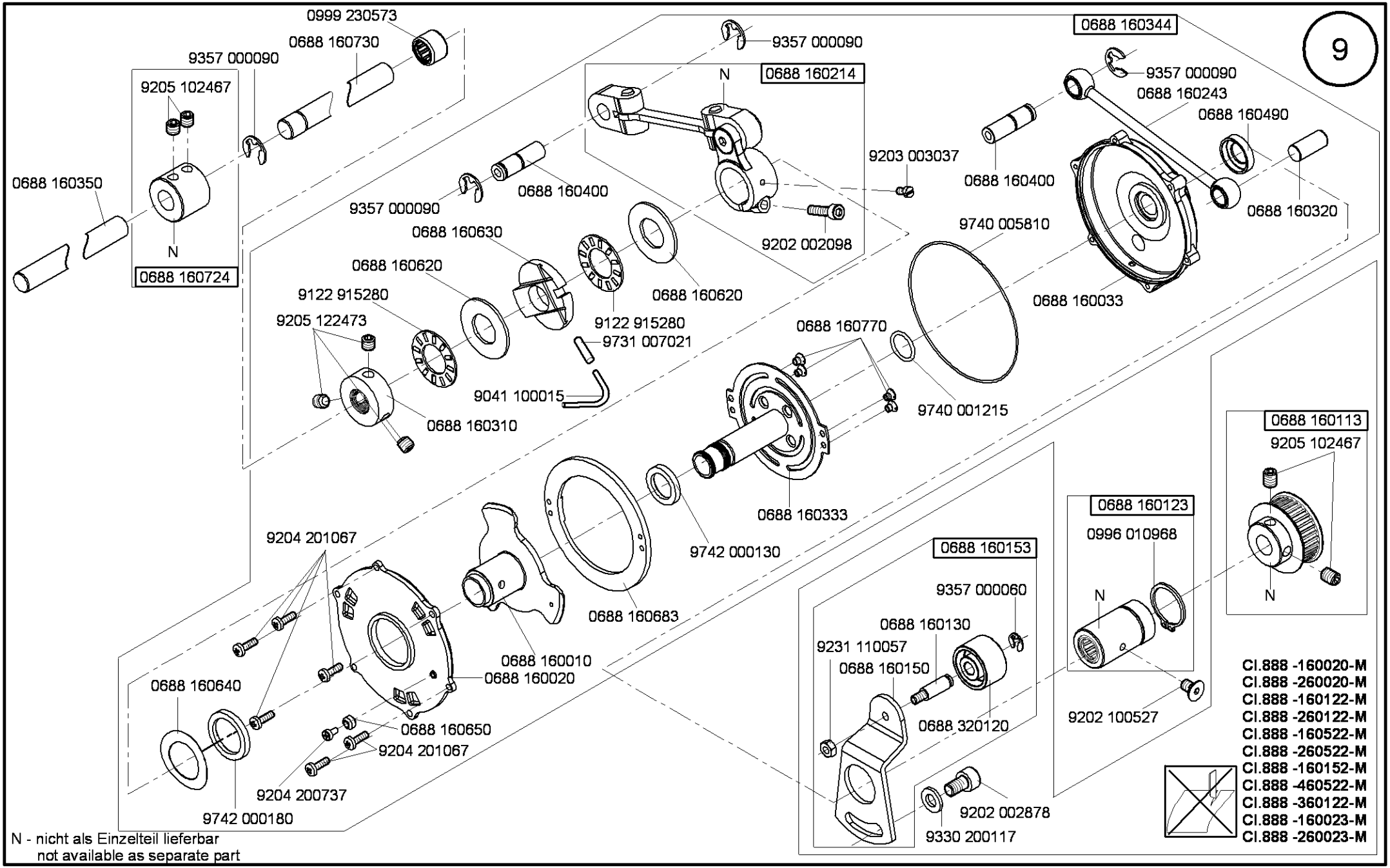

N - nicht als Einzelteil lieferbar
not available as separate part

Cl. 888 -M

Ausgabe/Edition 6.2010

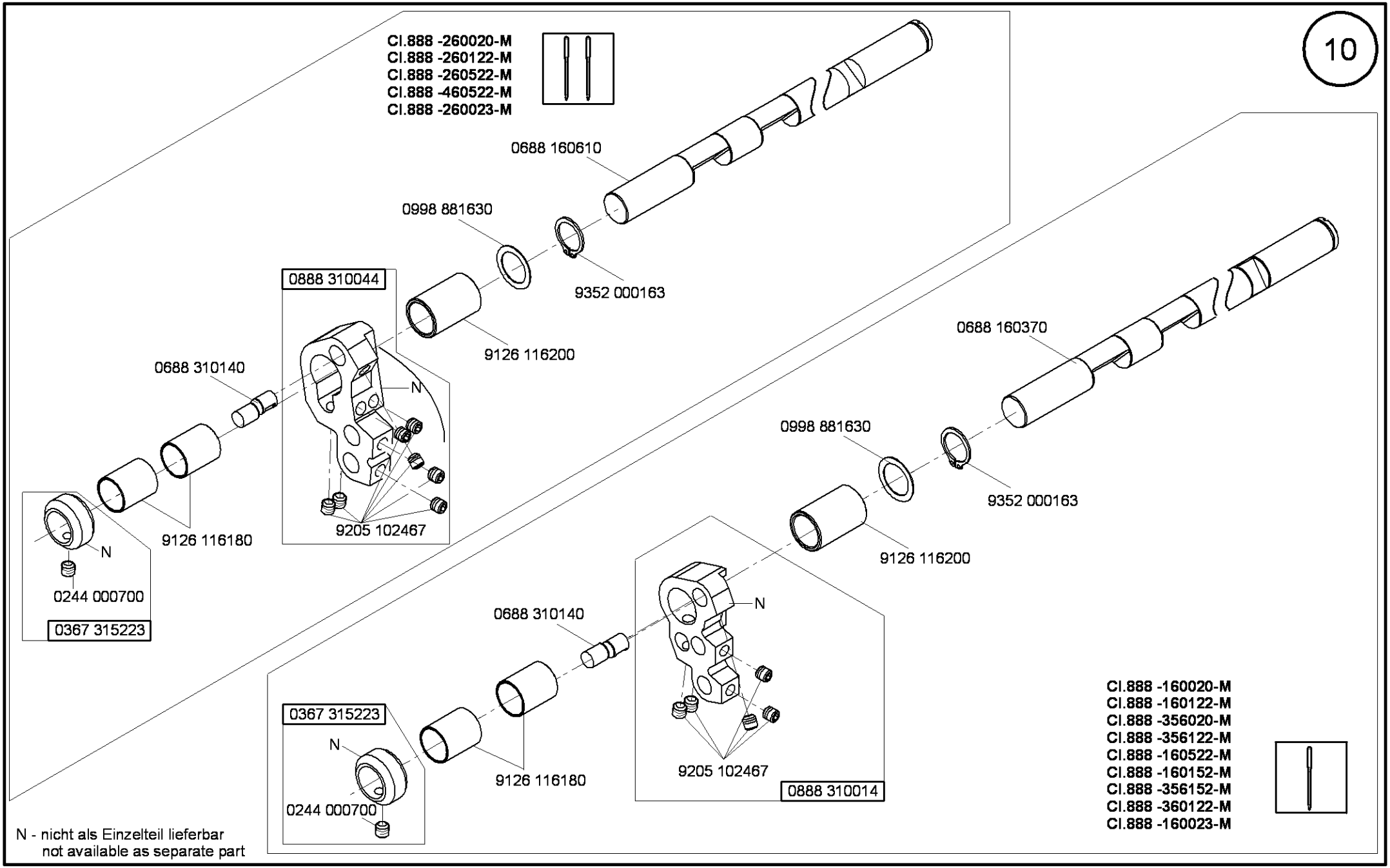

N - nicht als Einzelteil lieferbar
not available as separate part

Cl. 888 -M

Ausgabe/Edition 11.2010

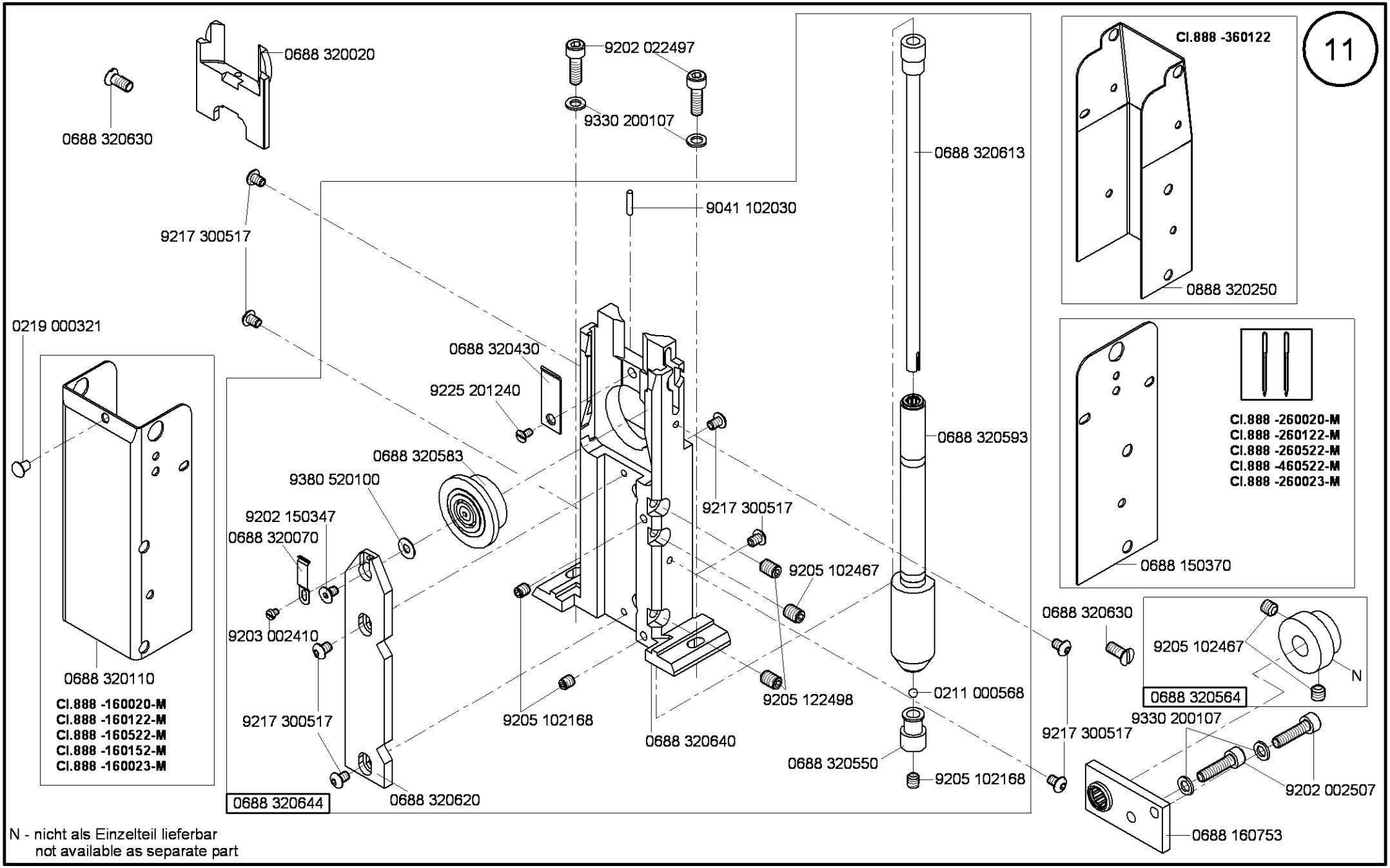

N - nicht als Einzelteil lieferbar
not available as separate part

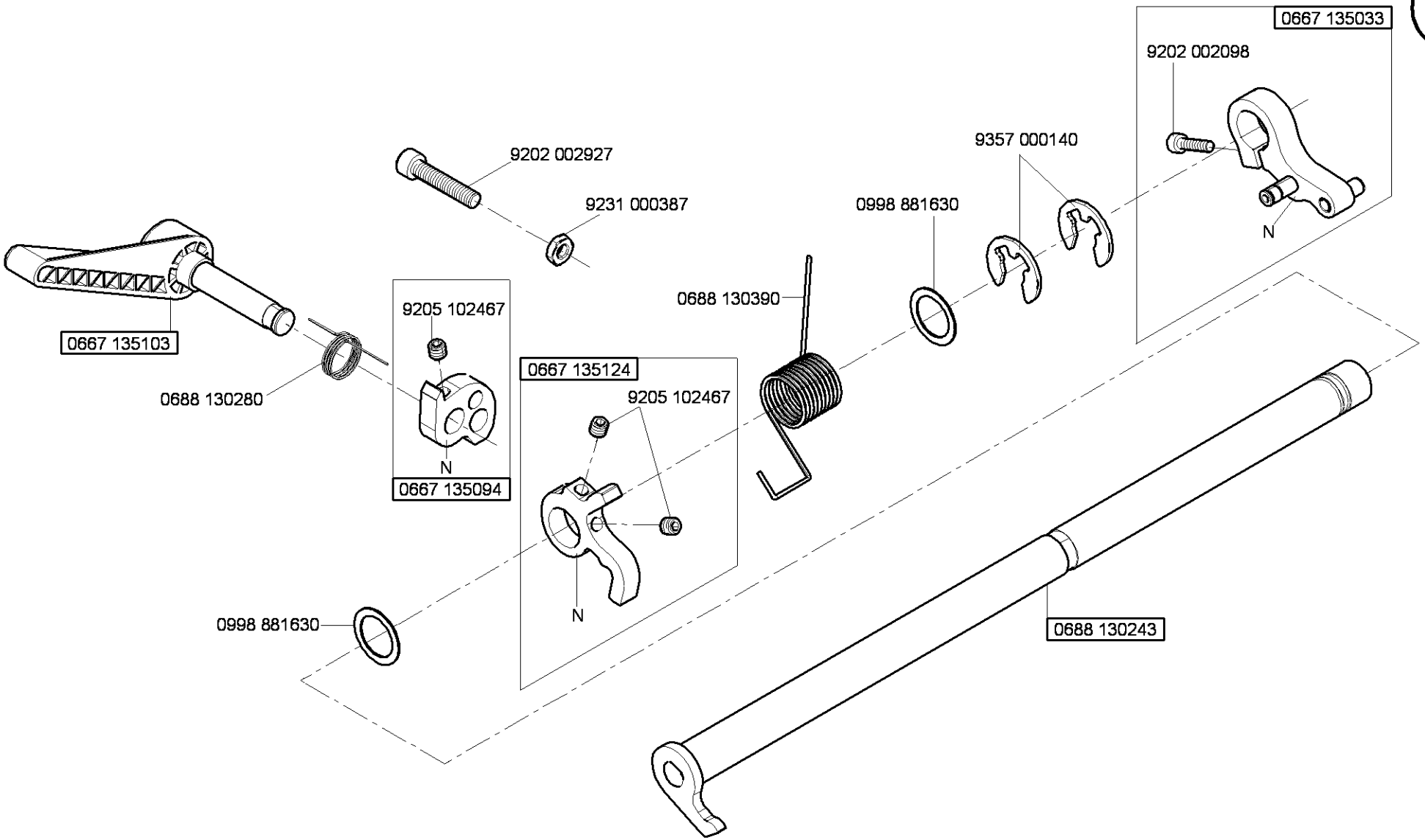

N - nicht als Einzelteil lieferbar
not available as separate part

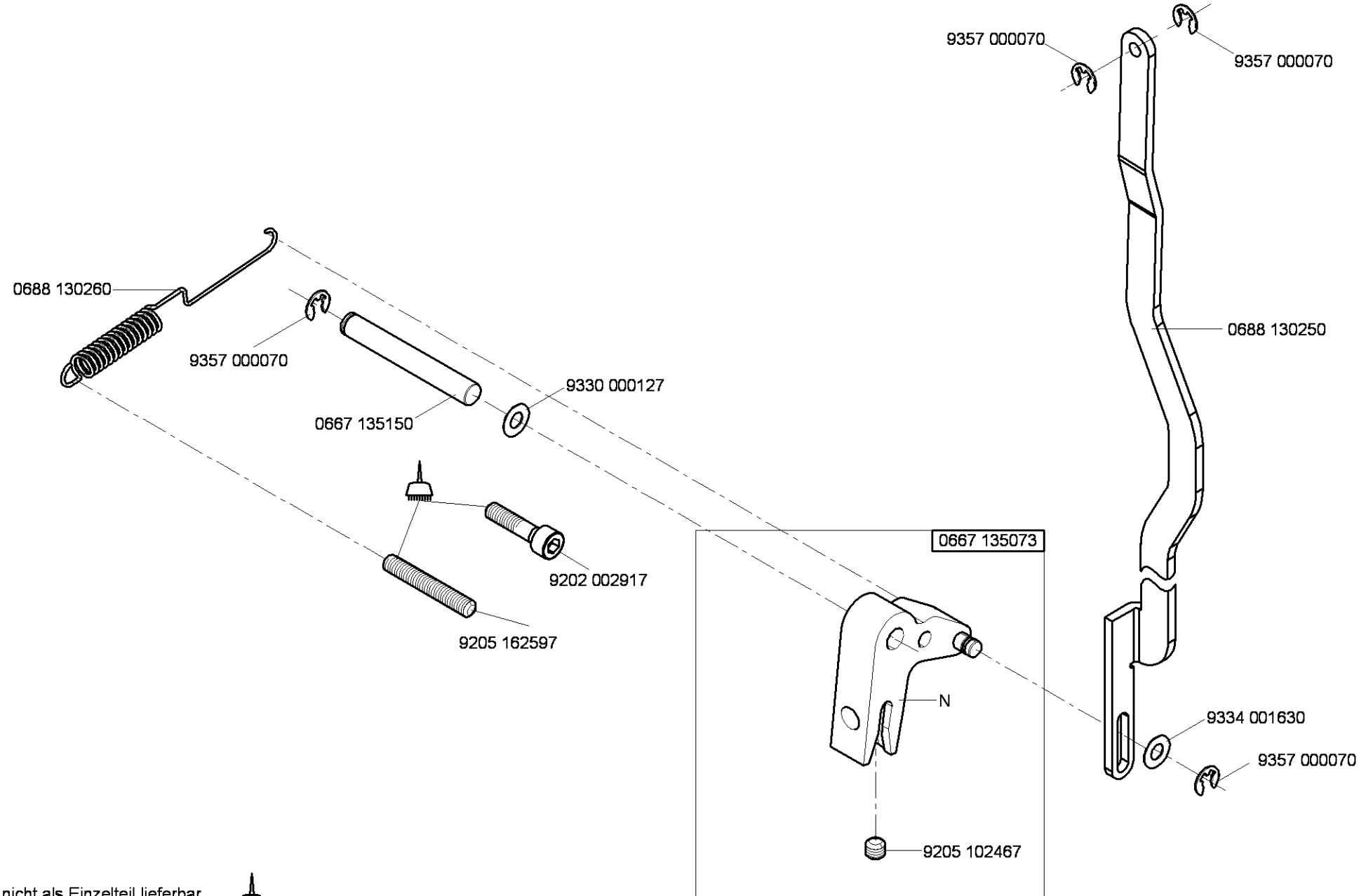

N - nicht als Einzelteil lieferbar
not available as separate part

-kleben -stick

Cl. 888 -M

Ausgabe/Edition 5.2011

Cl.888 -160122-M
Cl.888 -260122-M
Cl.888 -356122-M
Cl.888 -160152-M
Cl.888 -356152-M
Cl.888 -360122-M

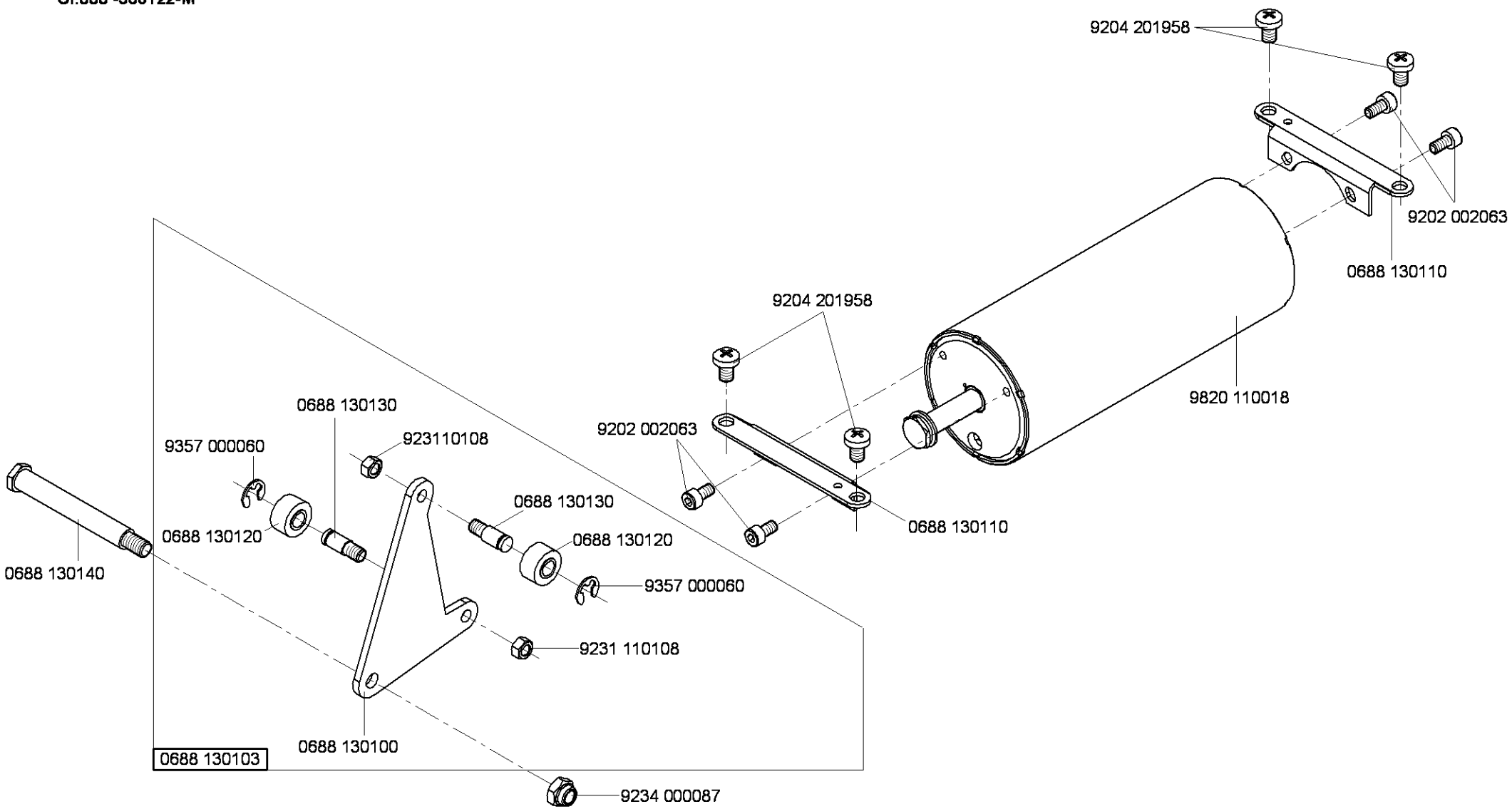

Cl. 888 -M

Ausgabe/Edition 12.2008

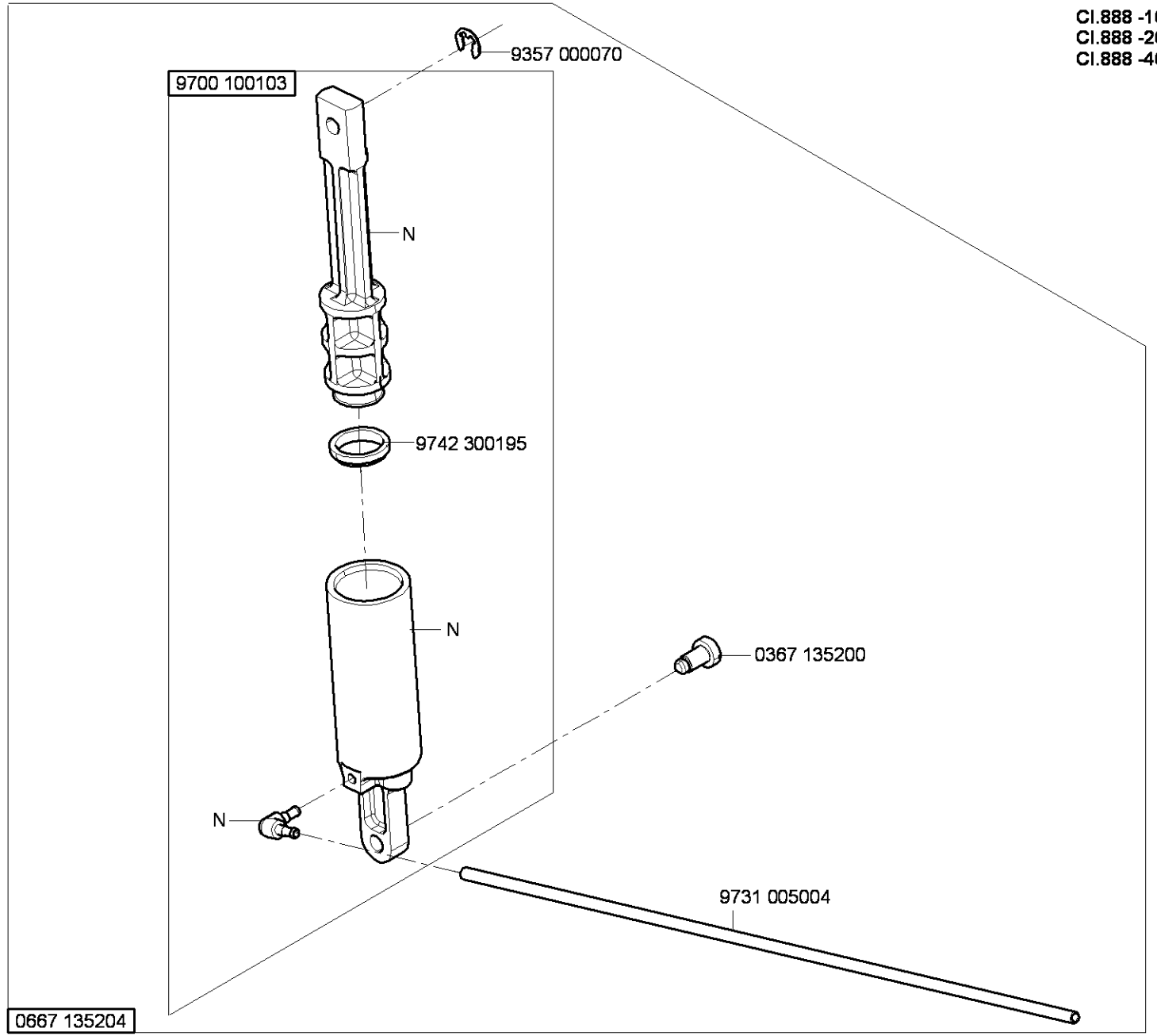

N - nicht als Einzelteil lieferbar
not available as separate part

Cl. 888 -M

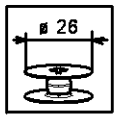

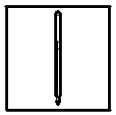

(1x)

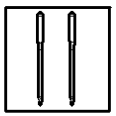

(2x)

Cl.888 -160020-M
Cl.888 -260020-M
Cl.888 -160122-M
Cl.888 -260122-M
Cl.888 -356020-M
Cl.888 -356122-M
Cl.888 -160522-M
Cl.888 -260522-M
Cl.888 -460522-M
Cl.888 -360122-M
Cl.888 -160023-M
Cl.888 -260023-M

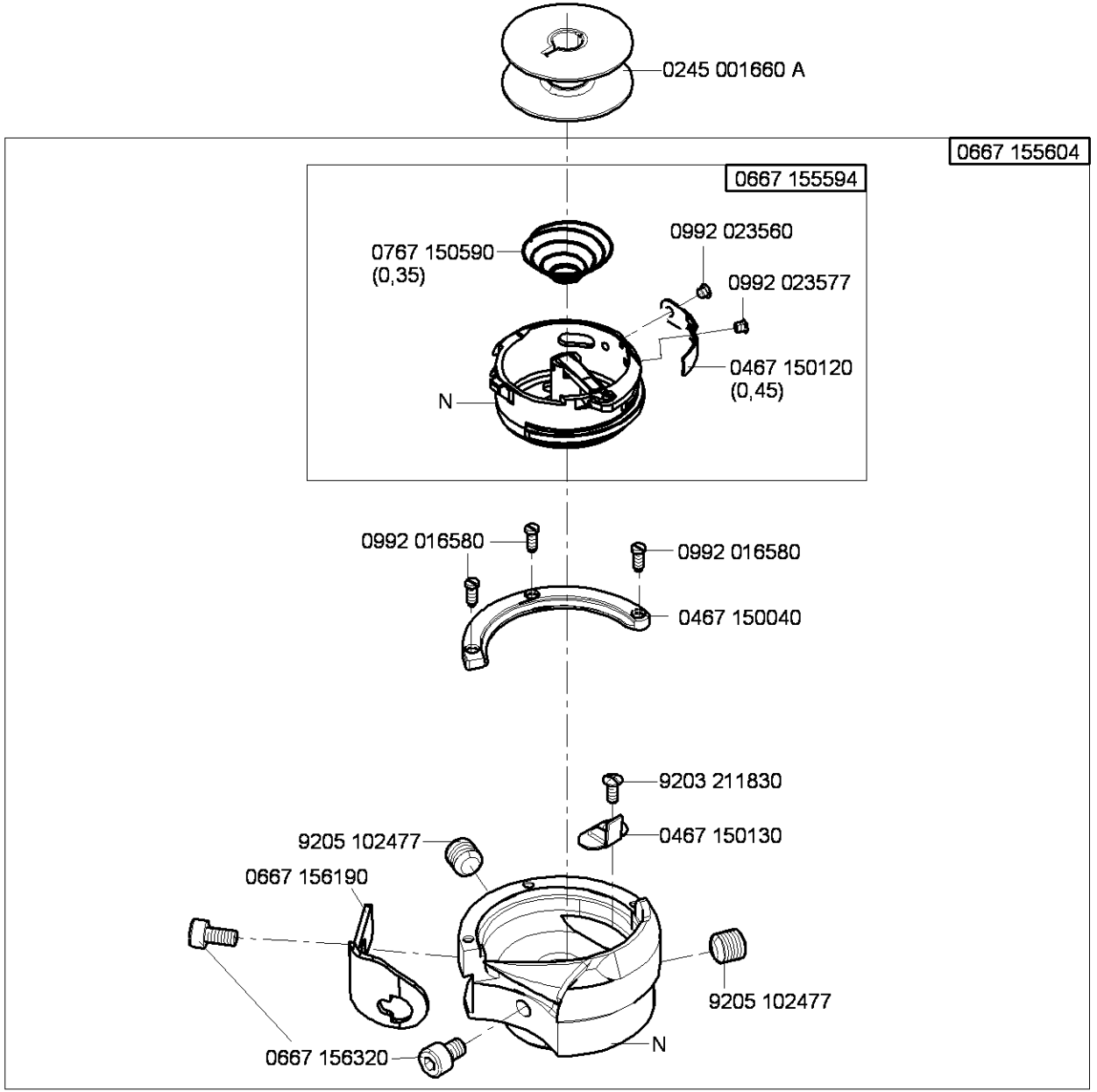



0467 150440
(0,3)

auf Wunsch
on request

N - nicht als Einzelteil lieferbar
not available as separate part

Ausgabe/Edition 5.2011

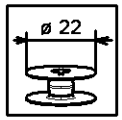

Cl.888 -160152-M
Cl.888 -356152-M

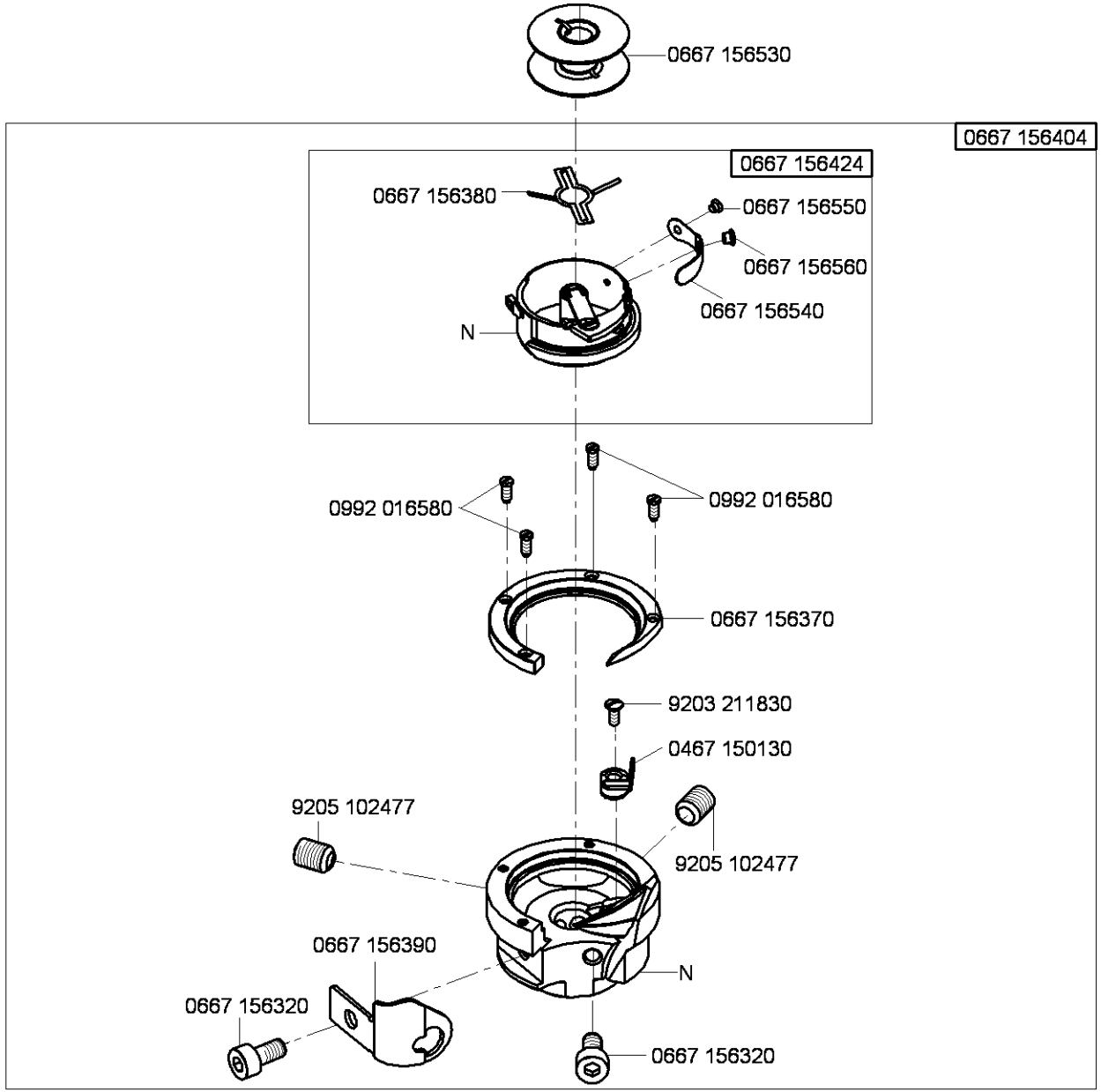

N - nicht als Einzelteil lieferbar
not available as separate part

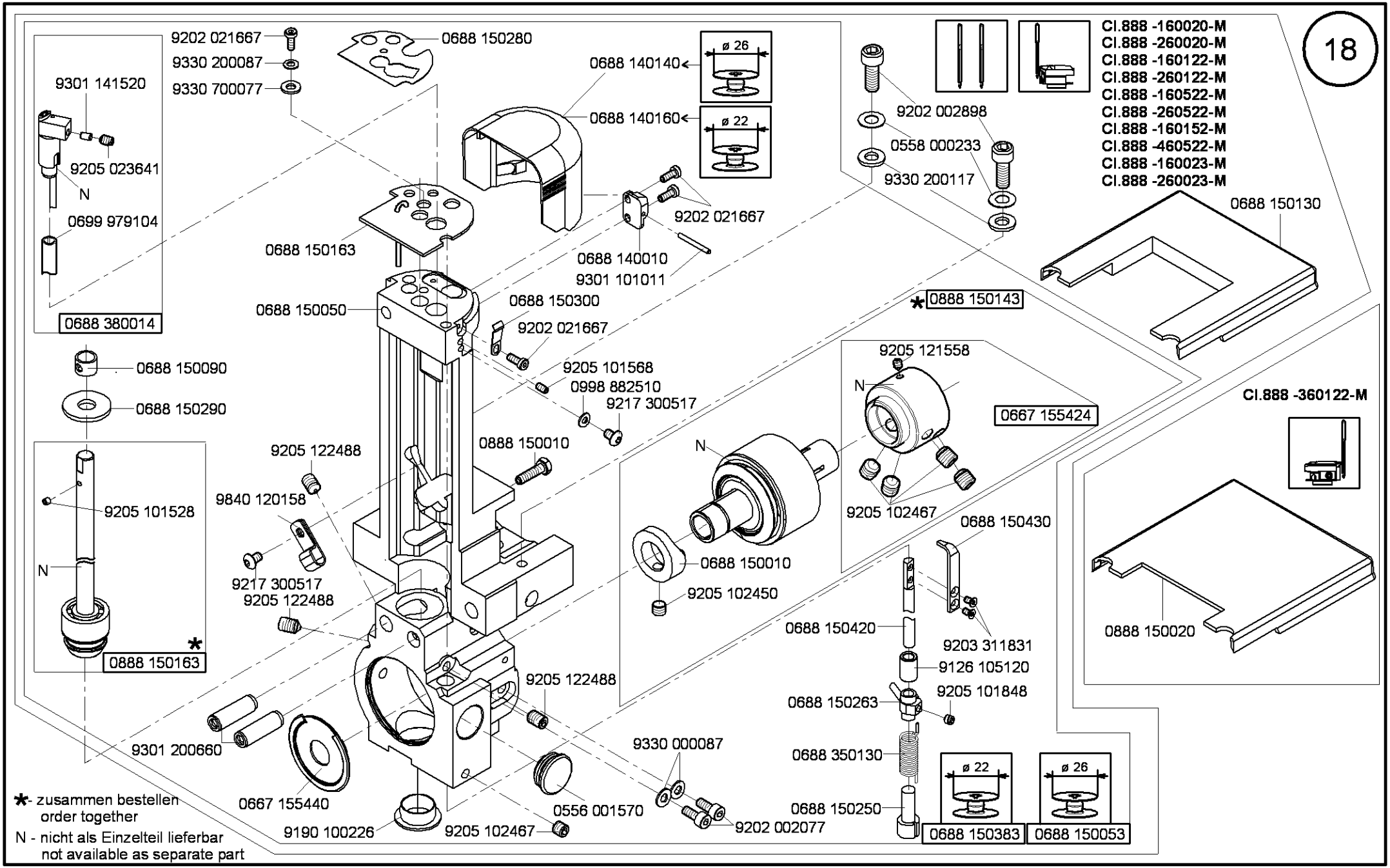

Cl.888 -M

Ausgabe/Edition 5.2010

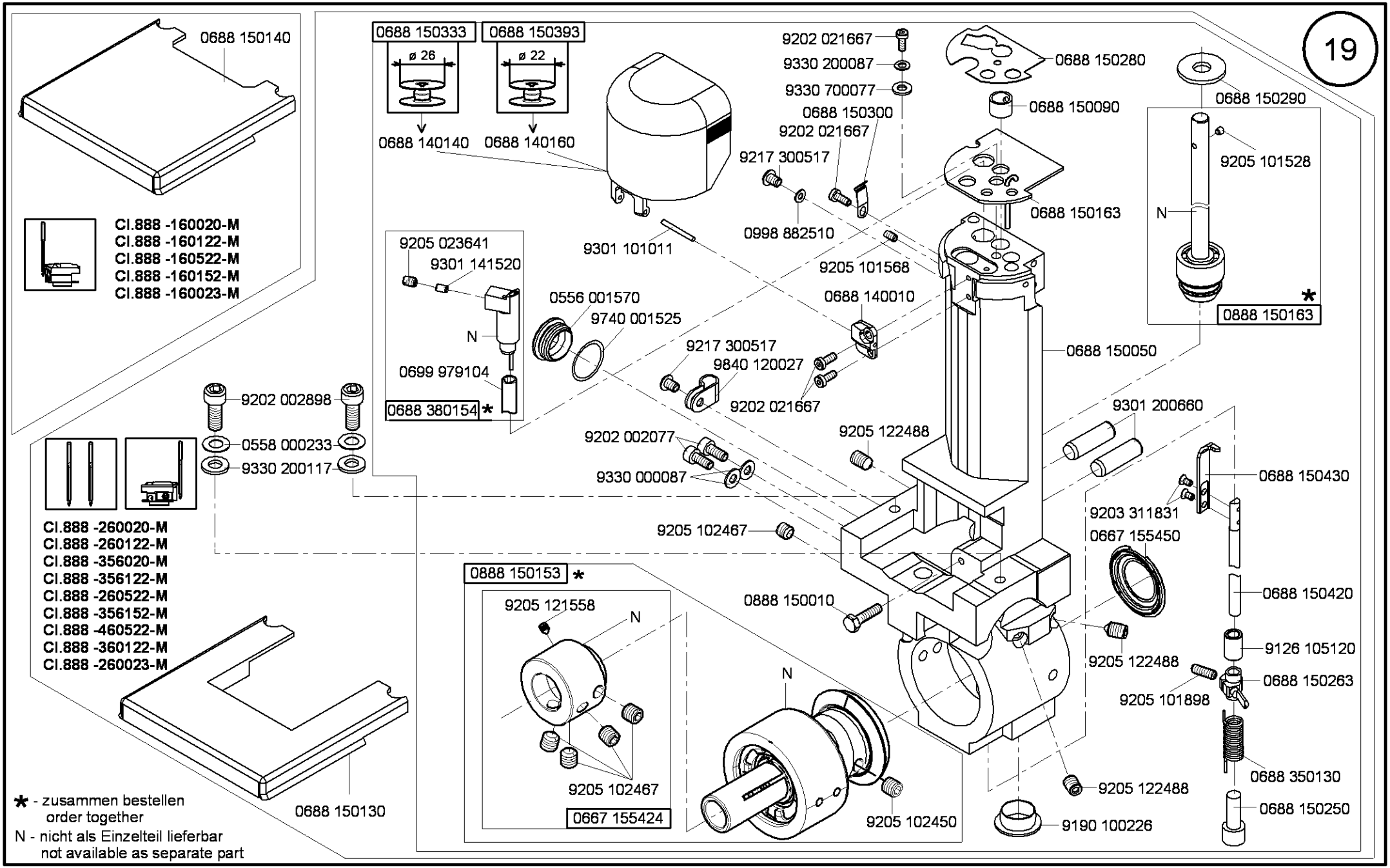

Cl.888 -M

Ausgabe/Edition 6.2011

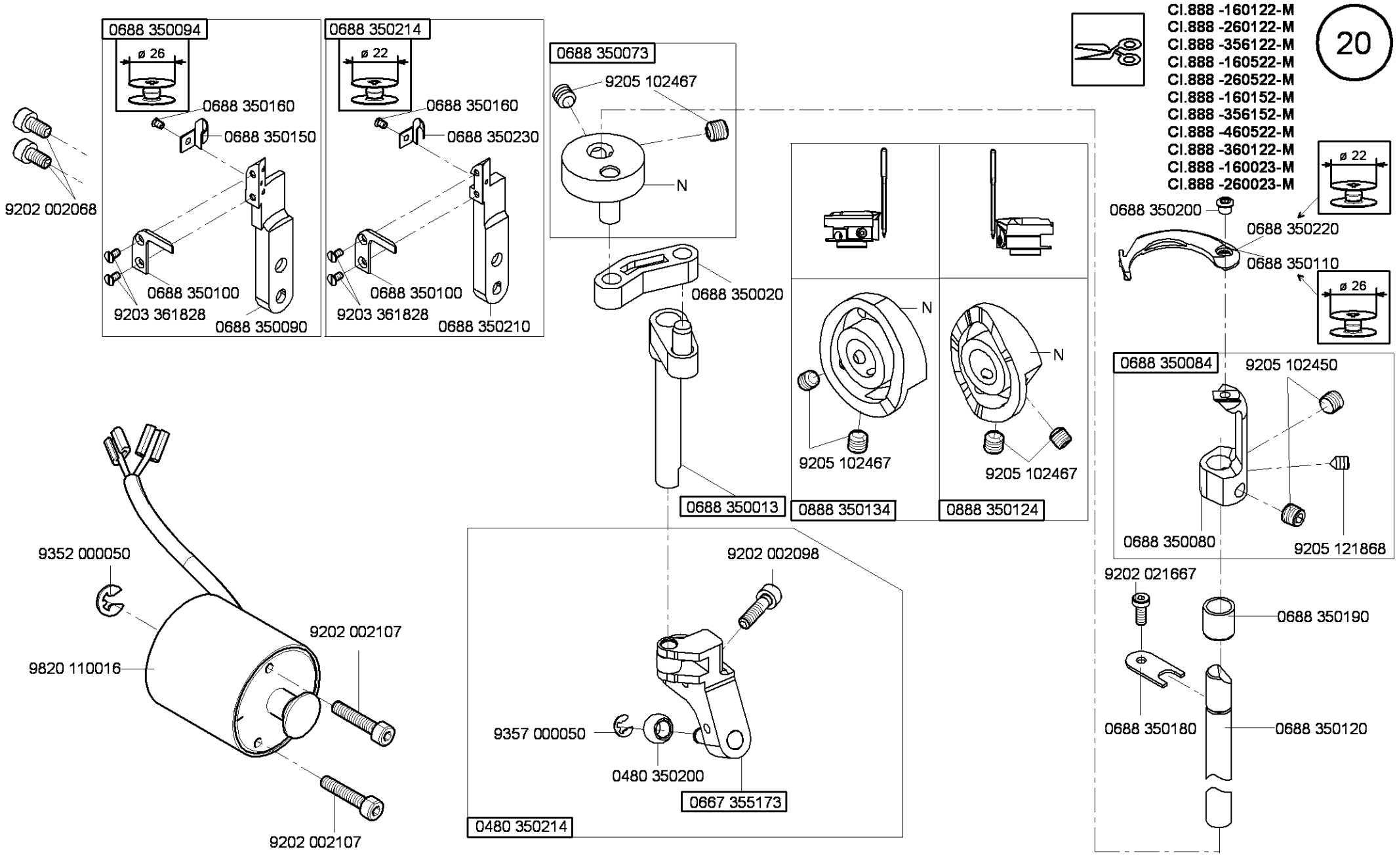

Cl. 888 -M

Ausgabe/Edition 9.2010

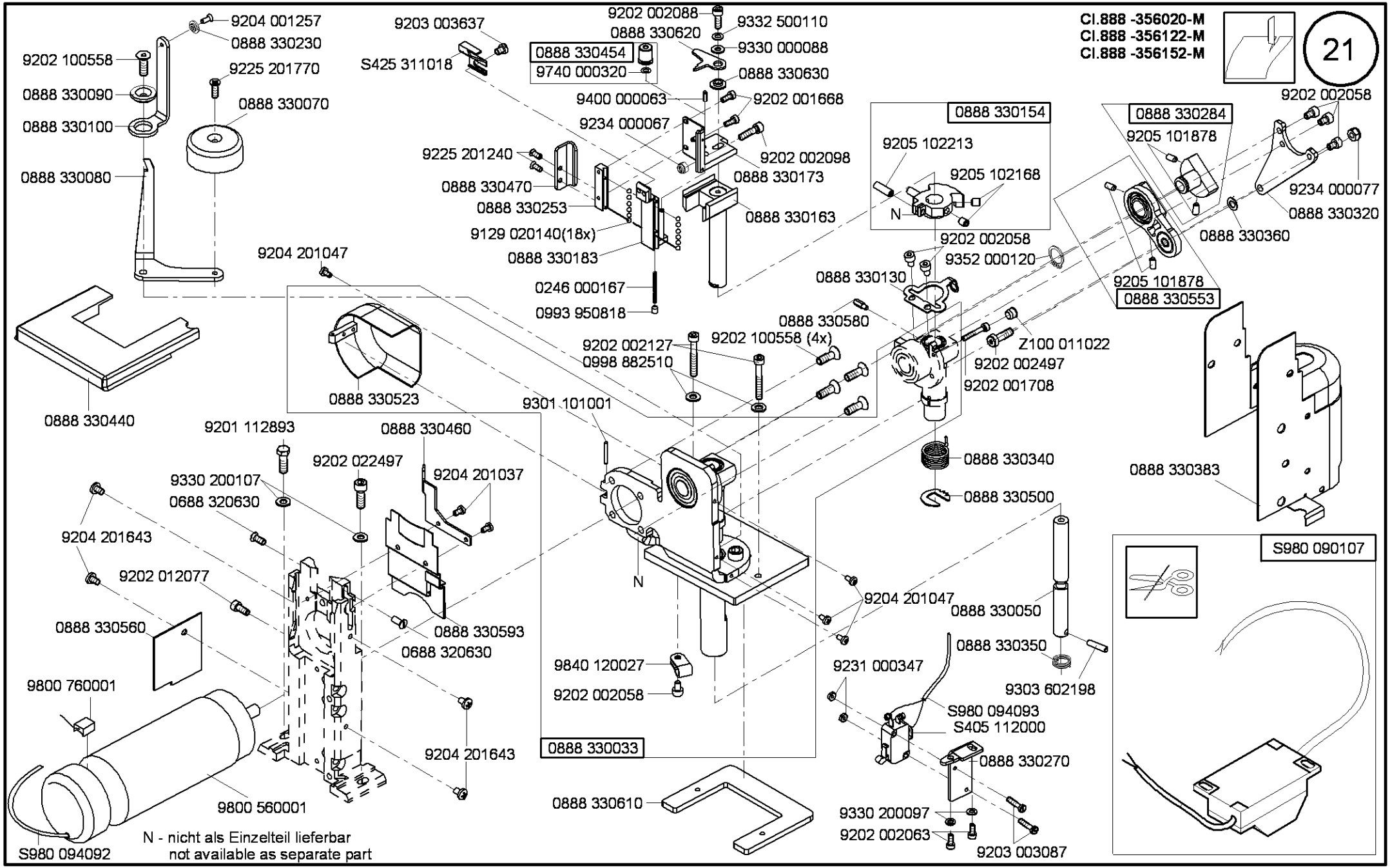

Cl. 888 -M

Ausgabe/Edition 4.2010

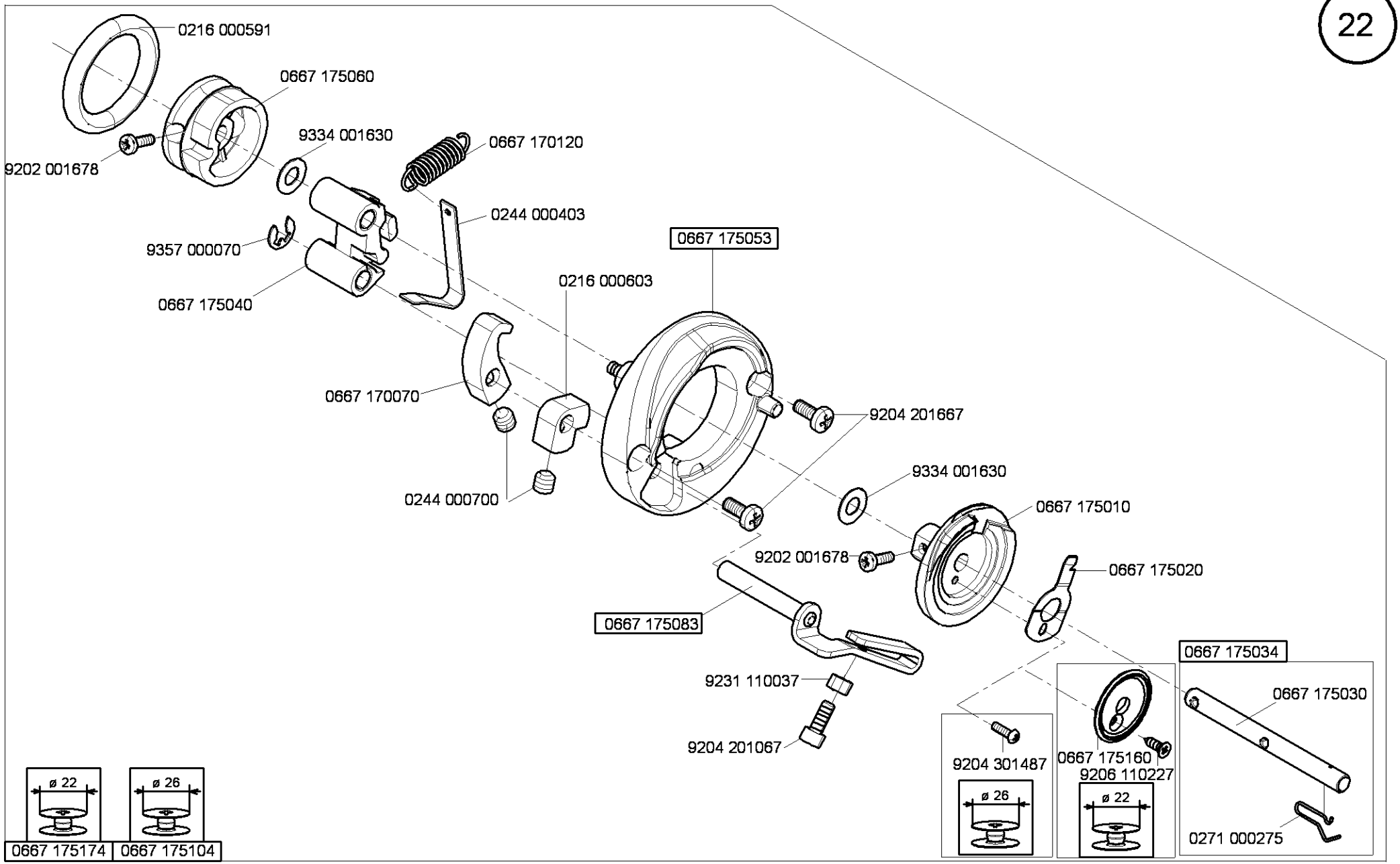

Cl. 888 -M

Ausgabe/Edition 12.2008

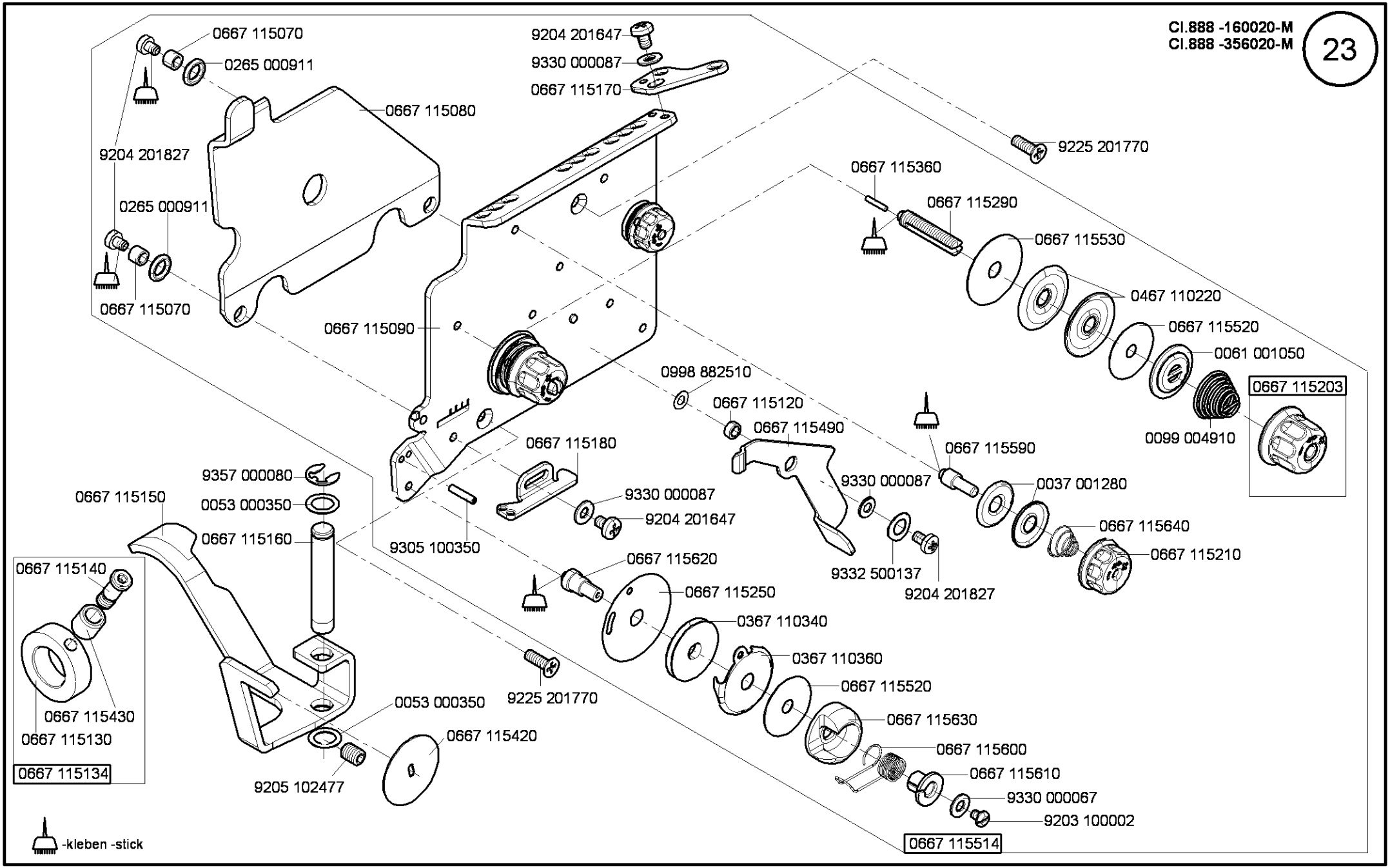

Cl. 888 -M

Ausgabe/Edition 5.2011

Cl. 888 -160122-M
Cl. 888 -356122-M
Cl. 888 -160152-M
Cl. 888 -356152-M
Cl. 888 -360122-M
Cl. 888 -160023-M

24

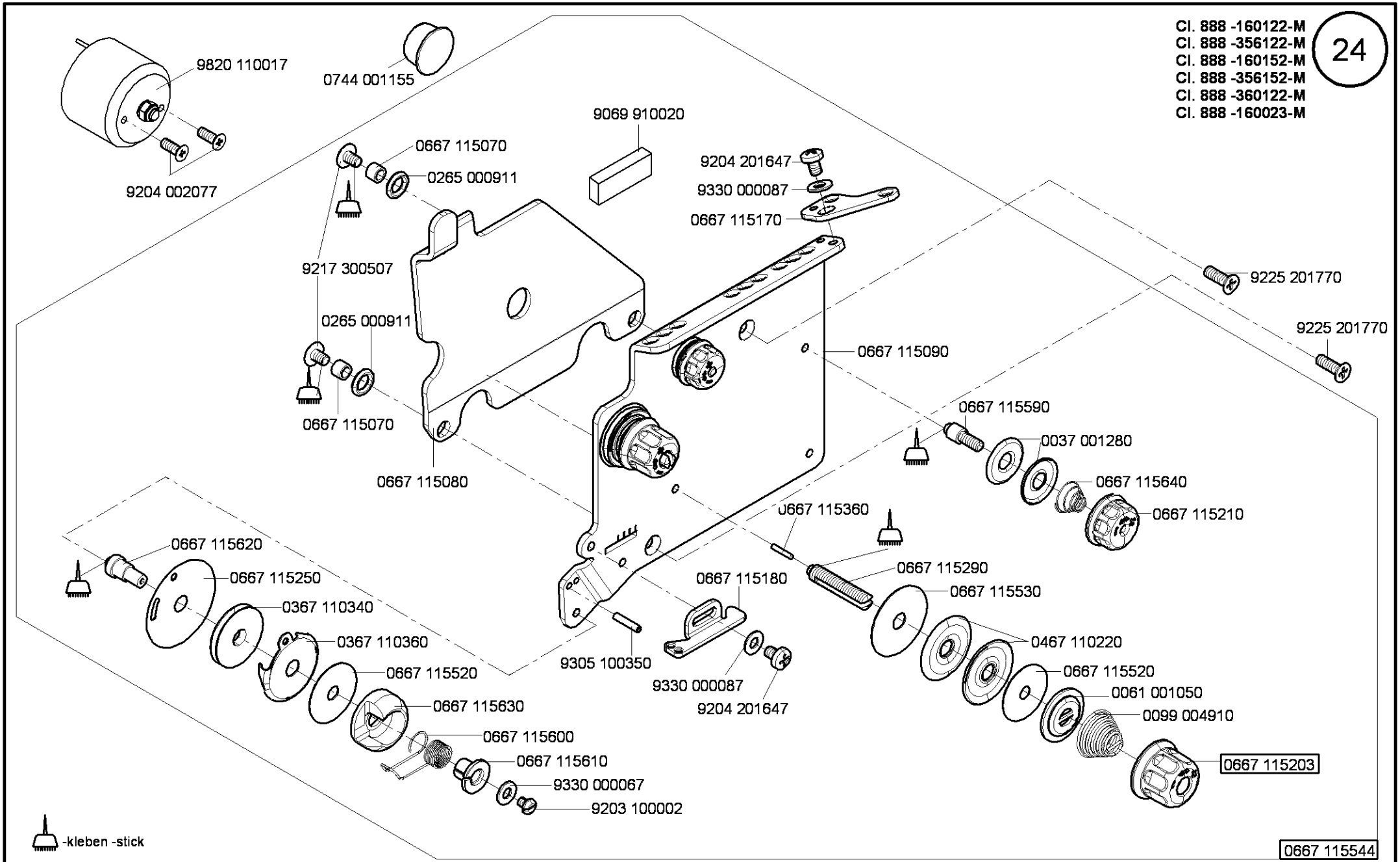

Cl. 888 -M

Ausgabe/Edition 5.2006

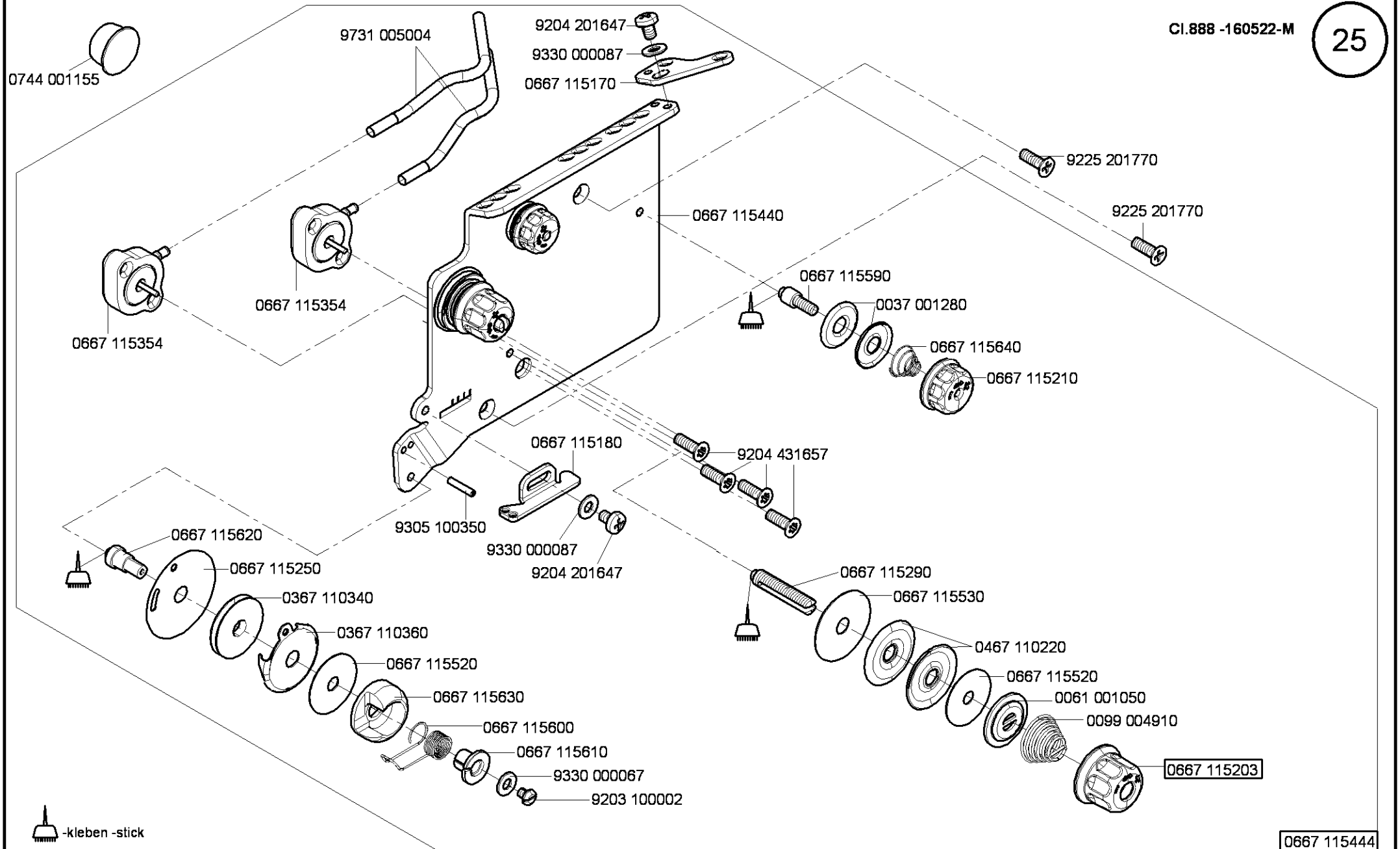
0744 001155
9731 005004
9204 201647
9330 000087
0667 115170
9225 201770
9225 201770
0667 115440
0667 115354
0667 115354
0667 115590
0037 001280
0667 115640
0667 115210
0667 115180
9204 431657
9305 100350
9330 000087
9204 201647
0667 115620
0667 115250
0367 110340
0367 110360
0667 115520
0667 115630
0667 115600
0667 115610
9330 000067
9203 100002
0667 115290
0667 115530
0467 110220
0667 115520
0061 001050
0099 004910
0667 115203
-kleben -stick
0667 115444

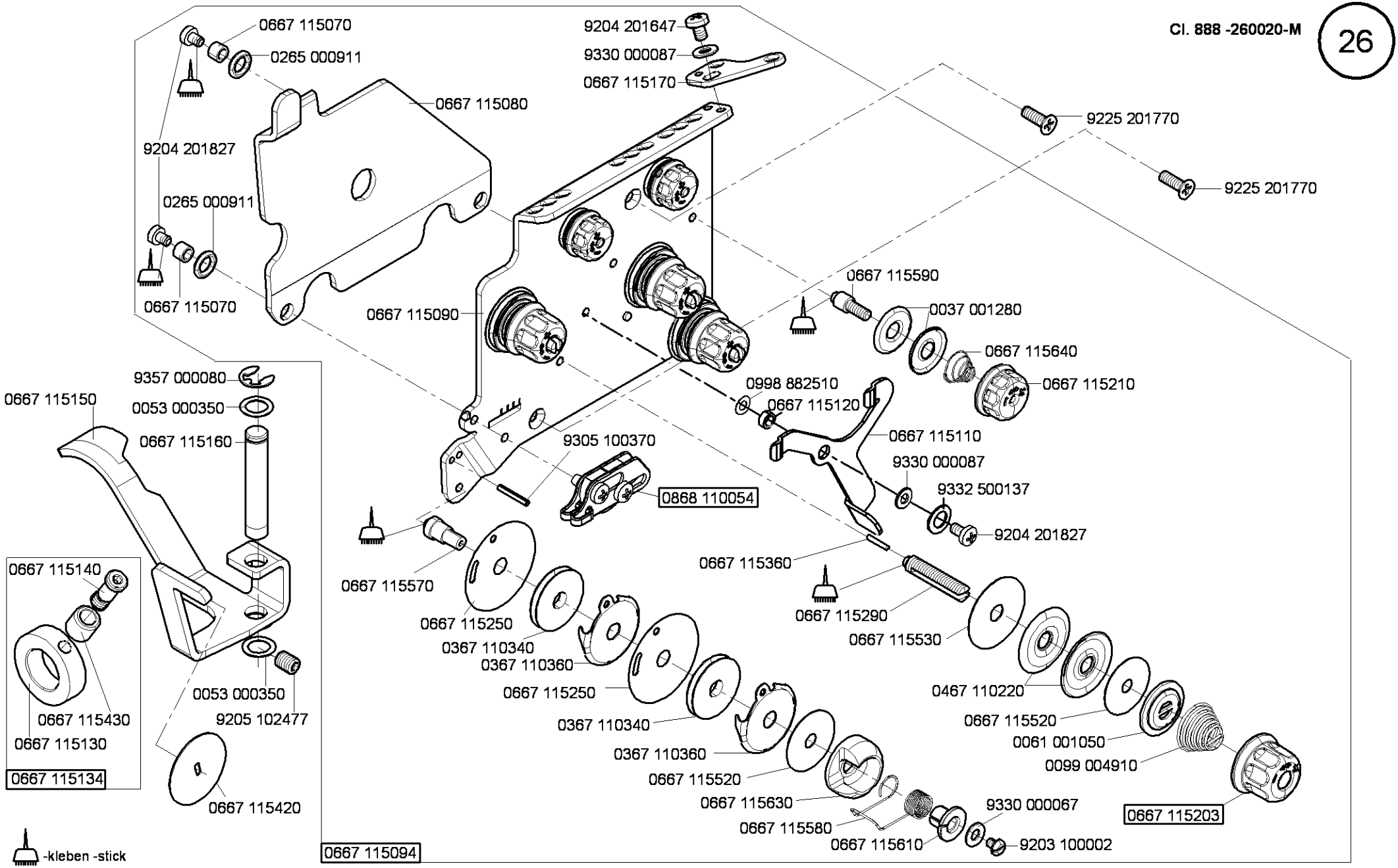

Cl. 888 -M

Ausgabe/Edition 5.2011

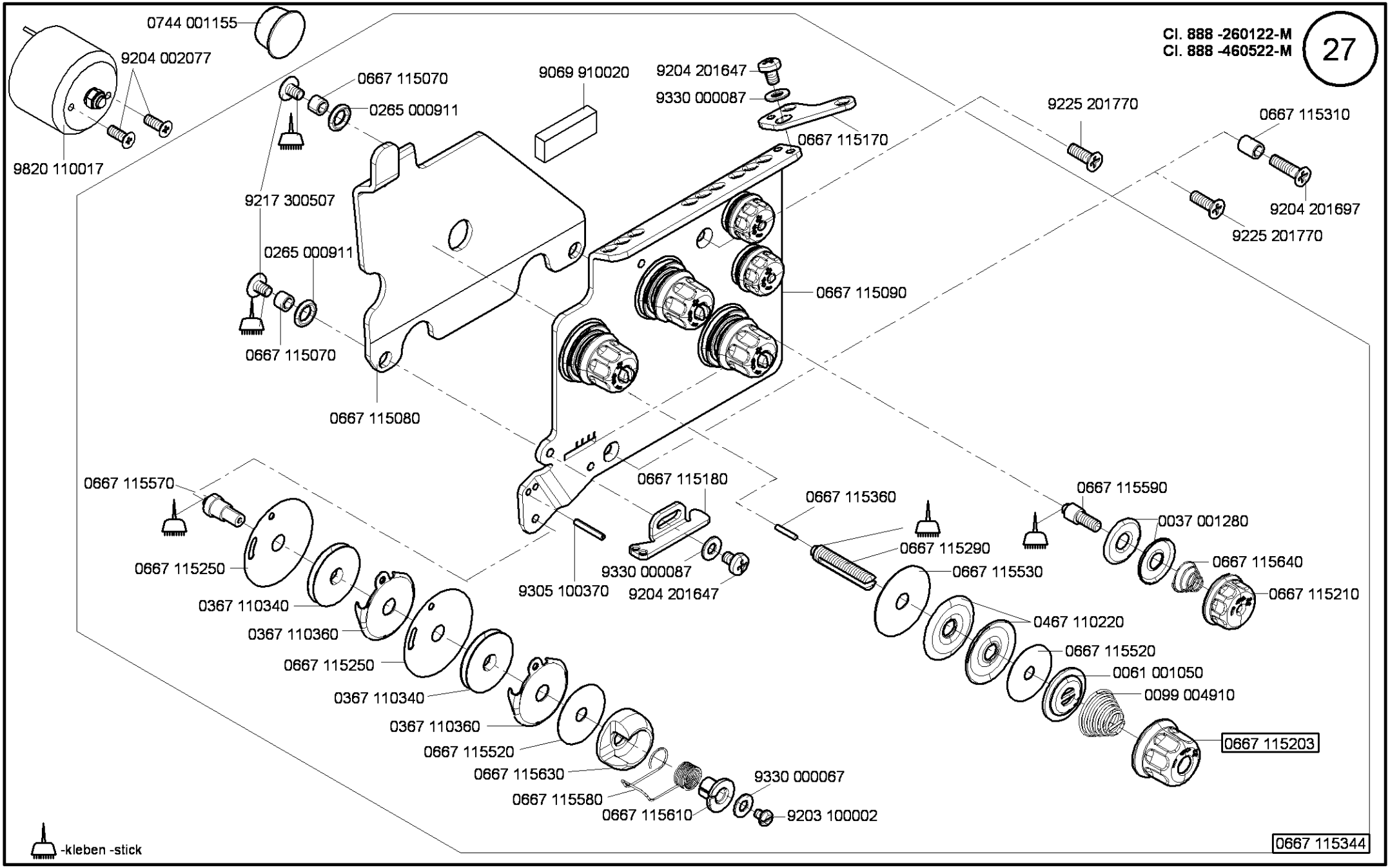

Cl. 888 -M

Ausgabe/Edition 5.2006

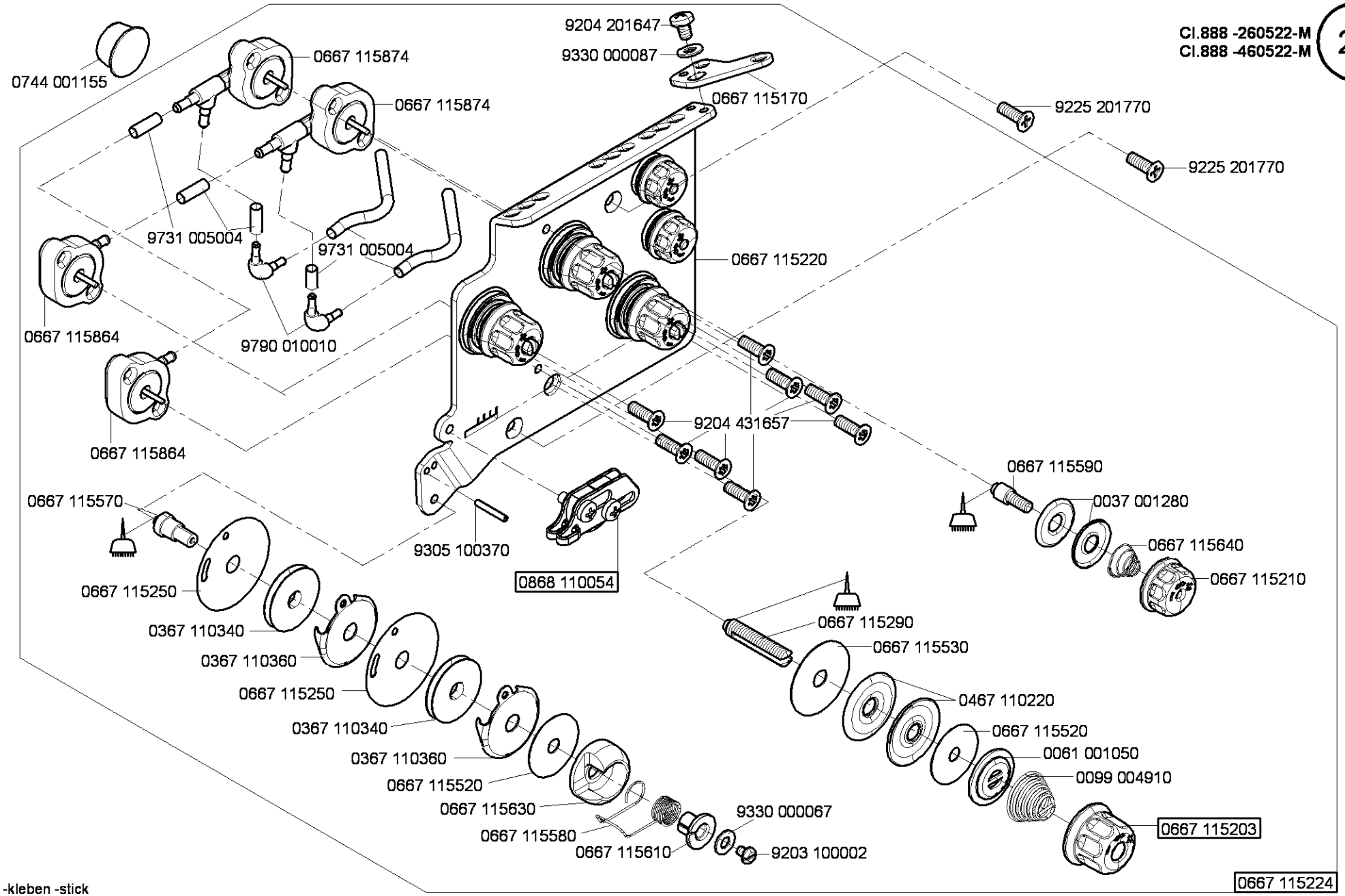
0744 001155
0667 115874
0667 115874
9204 201647
9330 000087
0667 115170
9225 201770
9225 201770
9731 005004
9731 005004
0667 115220
0667 115864
9790 010010
0667 115864
9204 431657
0667 115590
0667 115570
0037 001280
0667 115640
0667 115210
9305 100370
0868 110054
0667 115290
0667 115530
0667 115250
0367 110340
0467 110220
0367 110360
0667 115520
0667 115250
0061 001050
0367 110340
0099 004910
0367 110360
0667 115203
0667 115520
0667 115630
9330 000067
0667 115580
0667 115610
9203 100002
0667 115224
-kleben -stick

Cl.888 -160020-M
Cl.888 -260020-M
Cl.888 -160122-M
Cl.888 -260122-M
Cl.888 -356020-M
Cl.888 -356122-M
Cl.888 -160152-M
Cl.888 -356152-M
Cl.888 -360122-M
Cl.888 -160023-M
Cl.888 -260023-M

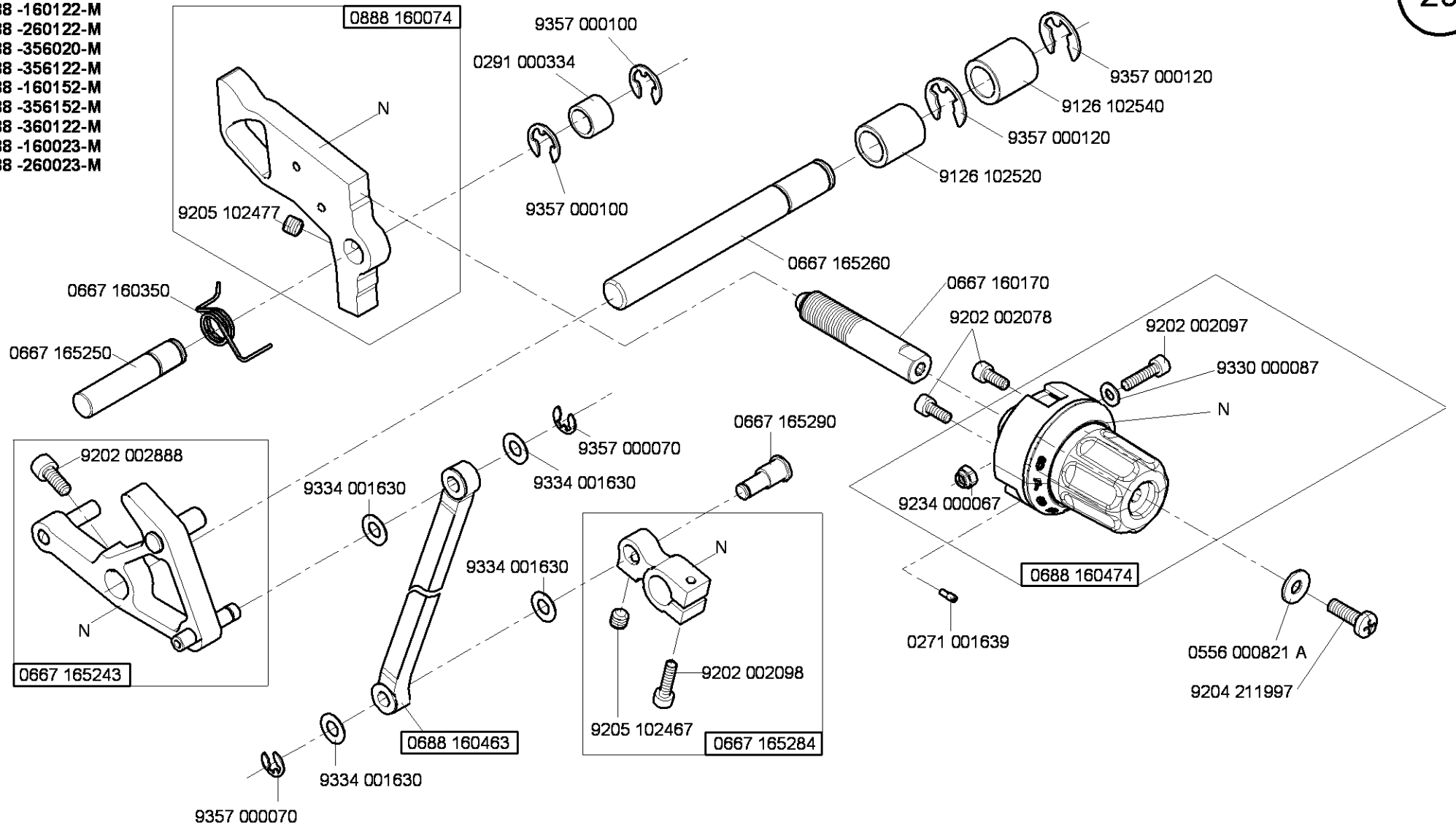

N - nicht als Einzelteil lieferbar
not available as separate part

Ausgabe/Edition 11.2010

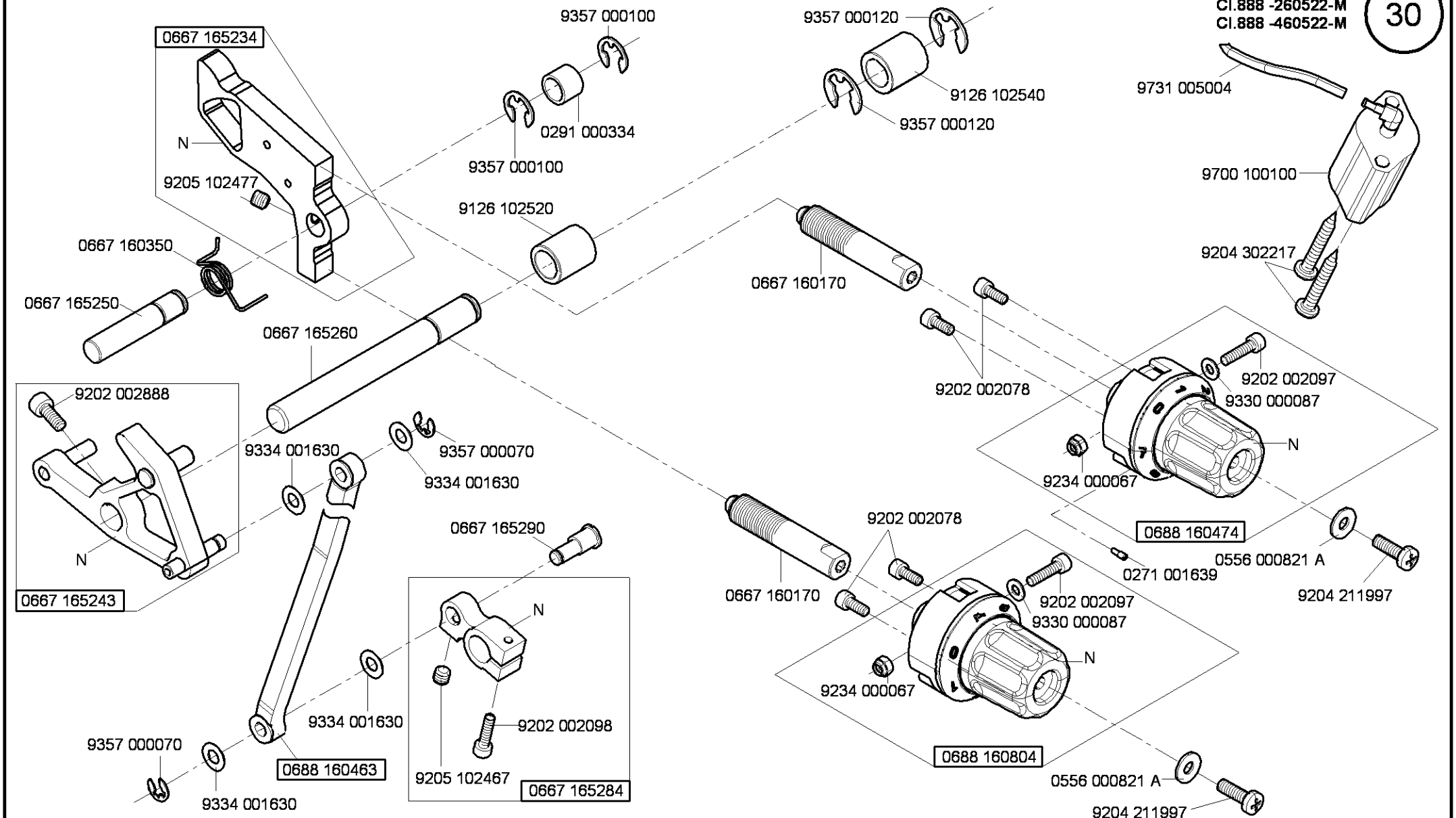

N - nicht als Einzelteil lieferbar
not available as separate part

Cl. 888 -M

Ausgabe/Edition 5.2011

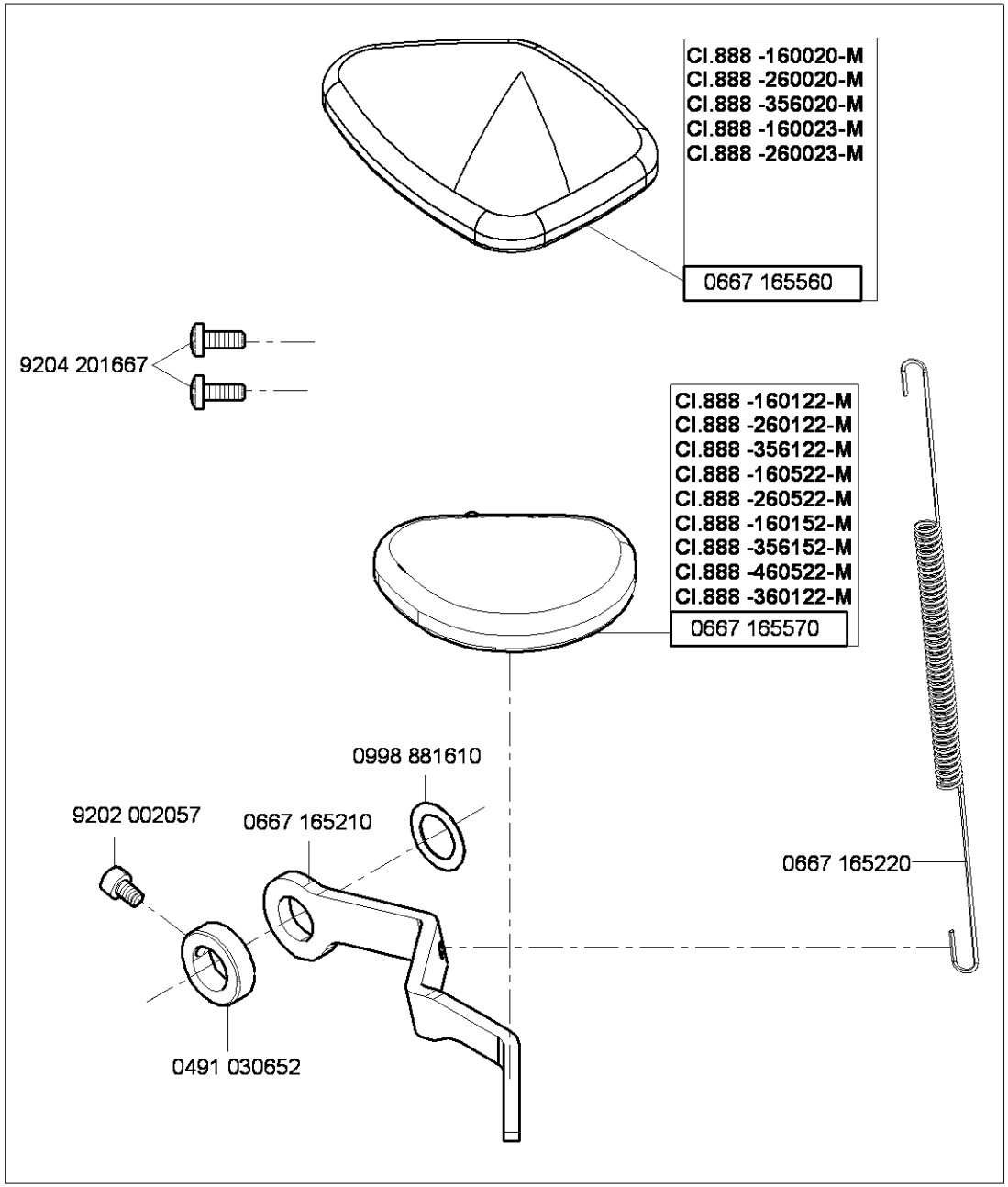
Cl.888 -160020-M
Cl.888 -260020-M
Cl.888 -356020-M
Cl.888 -160023-M
Cl.888 -260023-M
0667 165560
9204 201667
Cl.888 -160122-M
Cl.888 -260122-M
Cl.888 -356122-M
Cl.888 -160522-M
Cl.888 -260522-M
Cl.888 -160152-M
Cl.888 -356152-M
Cl.888 -460522-M
Cl.888 -360122-M
0667 165570
0998 881610
9202 002057
0667 165210
0667 165220
0491 030652

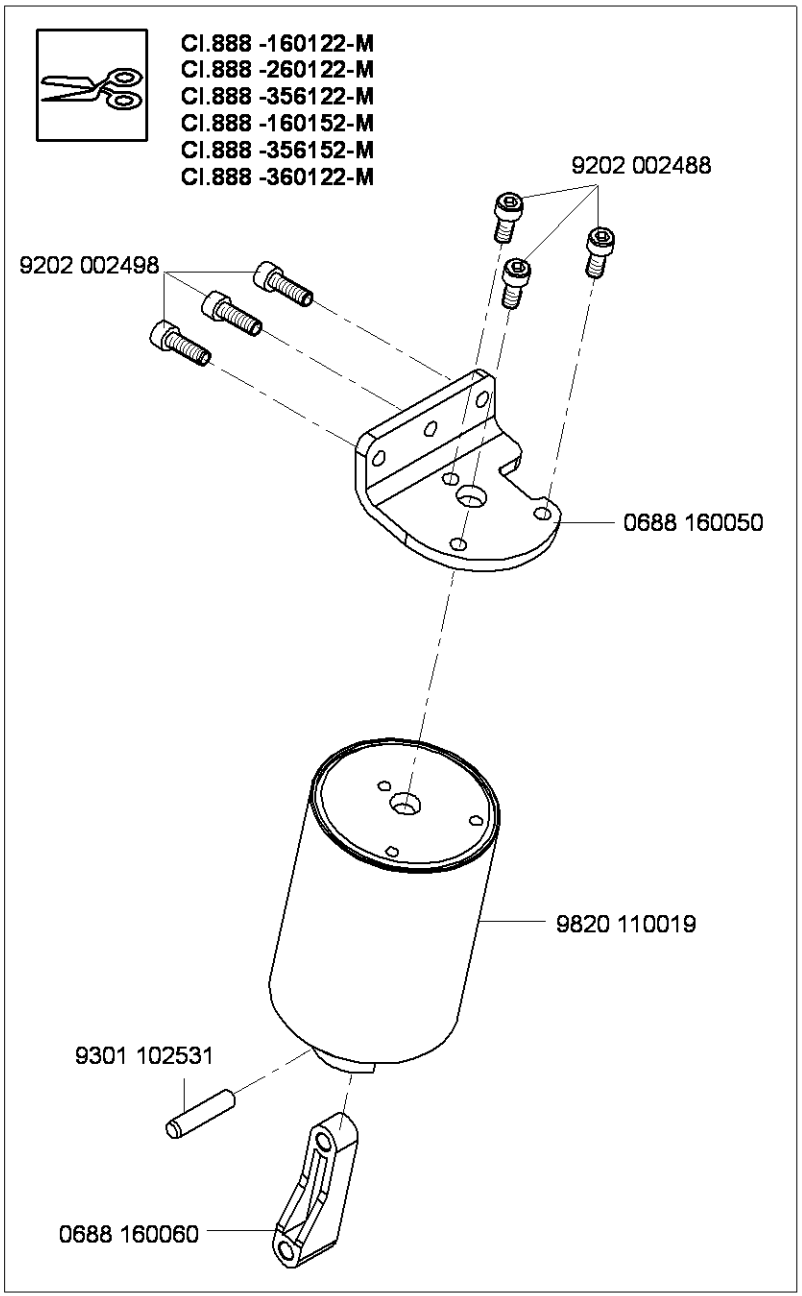
Cl.888 -160122-M
Cl.888 -260122-M
Cl.888 -356122-M
Cl.888 -160152-M
Cl.888 -356152-M
Cl.888 -360122-M
9202 002488
9202 002498
0688 160050
9820 110019
9301 102531
0688 160060

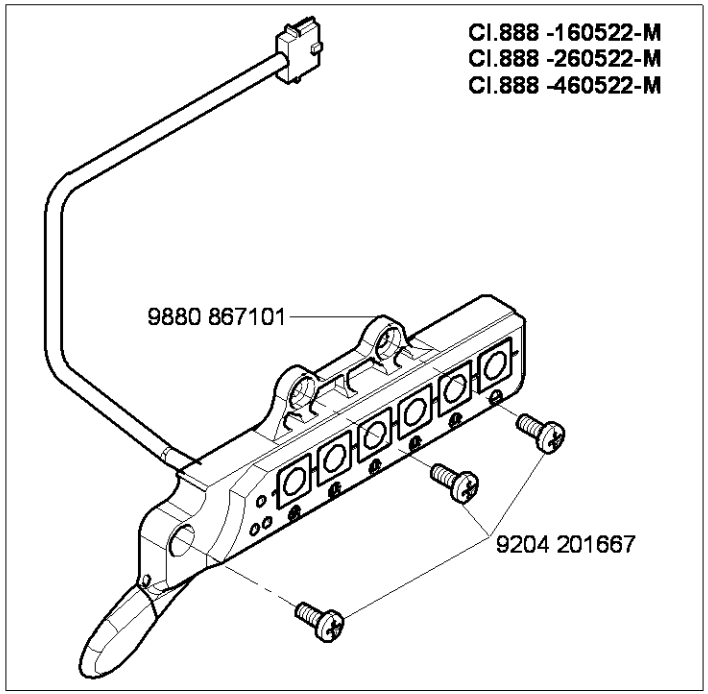

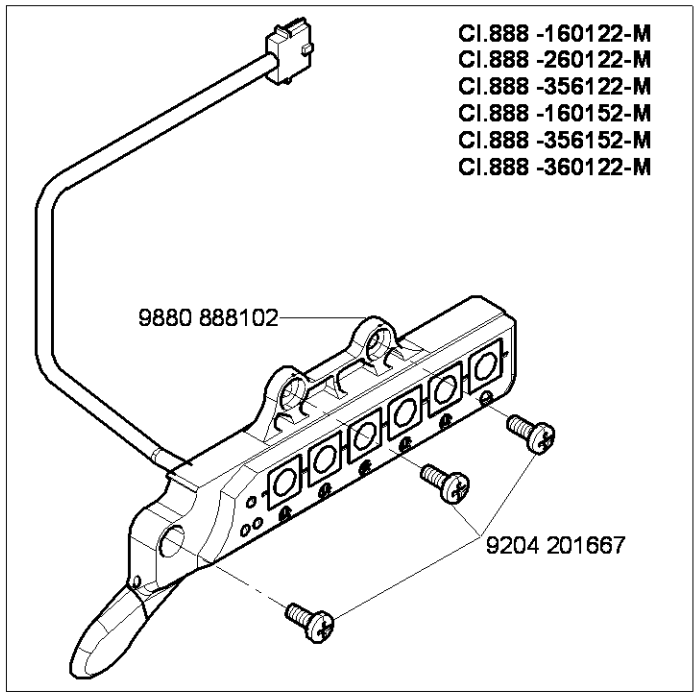

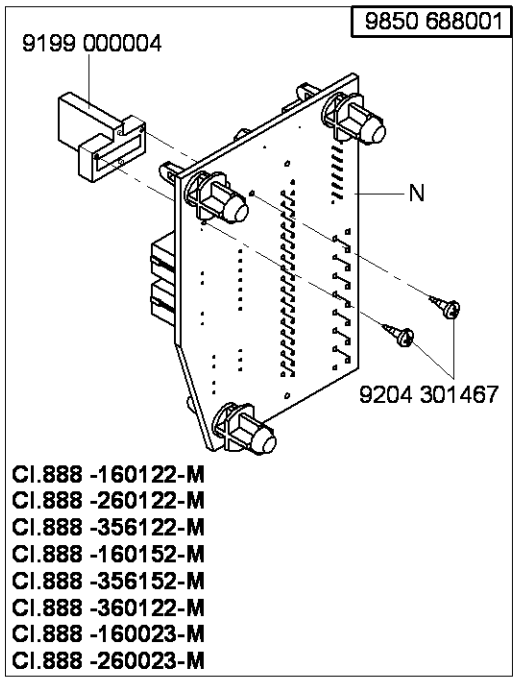

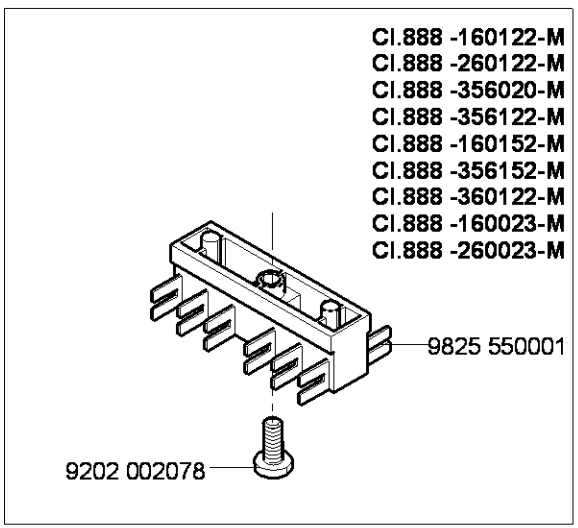

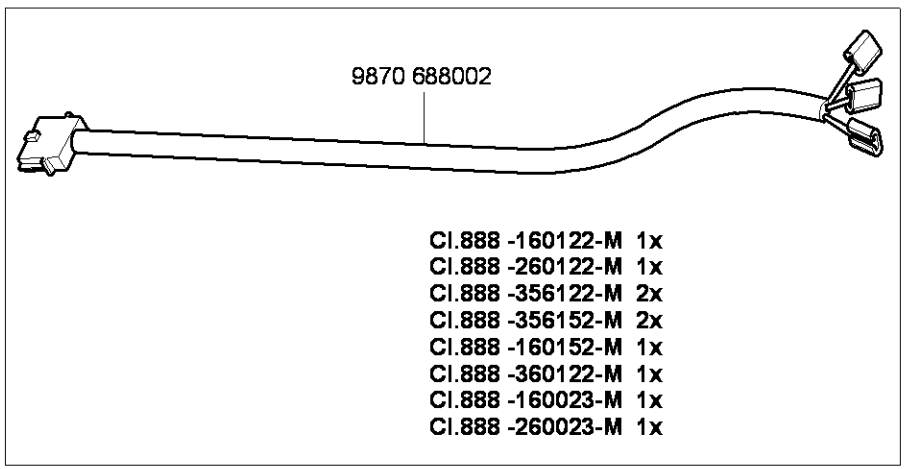

N - nicht als Einzelteil lieferbar
not available as separate part

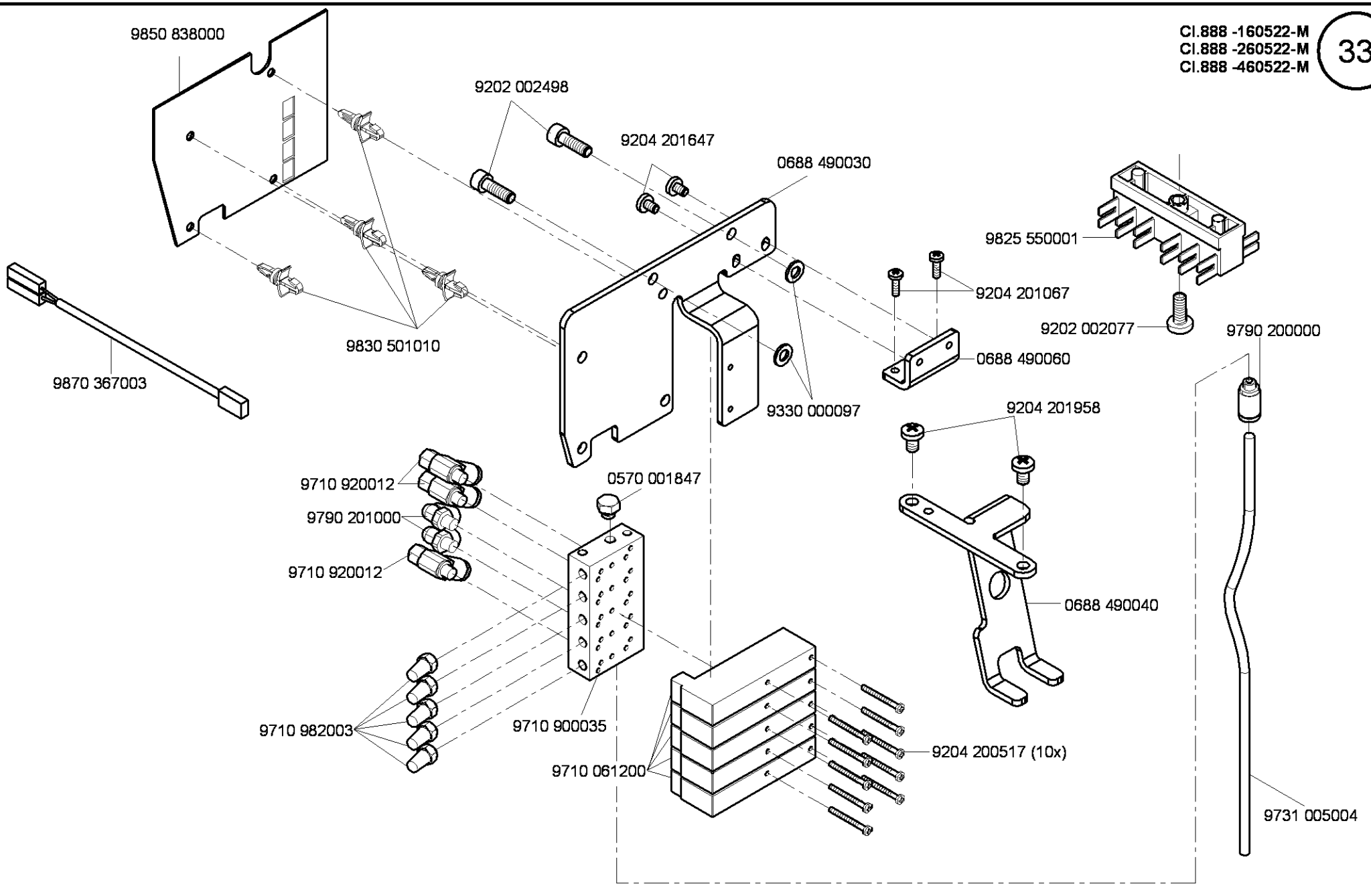
9850 838000
9202 002498
9204 201647
0688 490030
9825 550001
9204 201067
9202 002077
9790 200000
9830 501010
9870 367003
0688 490060
9330 000097
9204 201958
9710 920012
0570 001847
9790 201000
9710 920012
0688 490040
9710 982003
9710 900035
9204 200517 (10x)
9710 061200
9731 005004

Cl. 888 -M

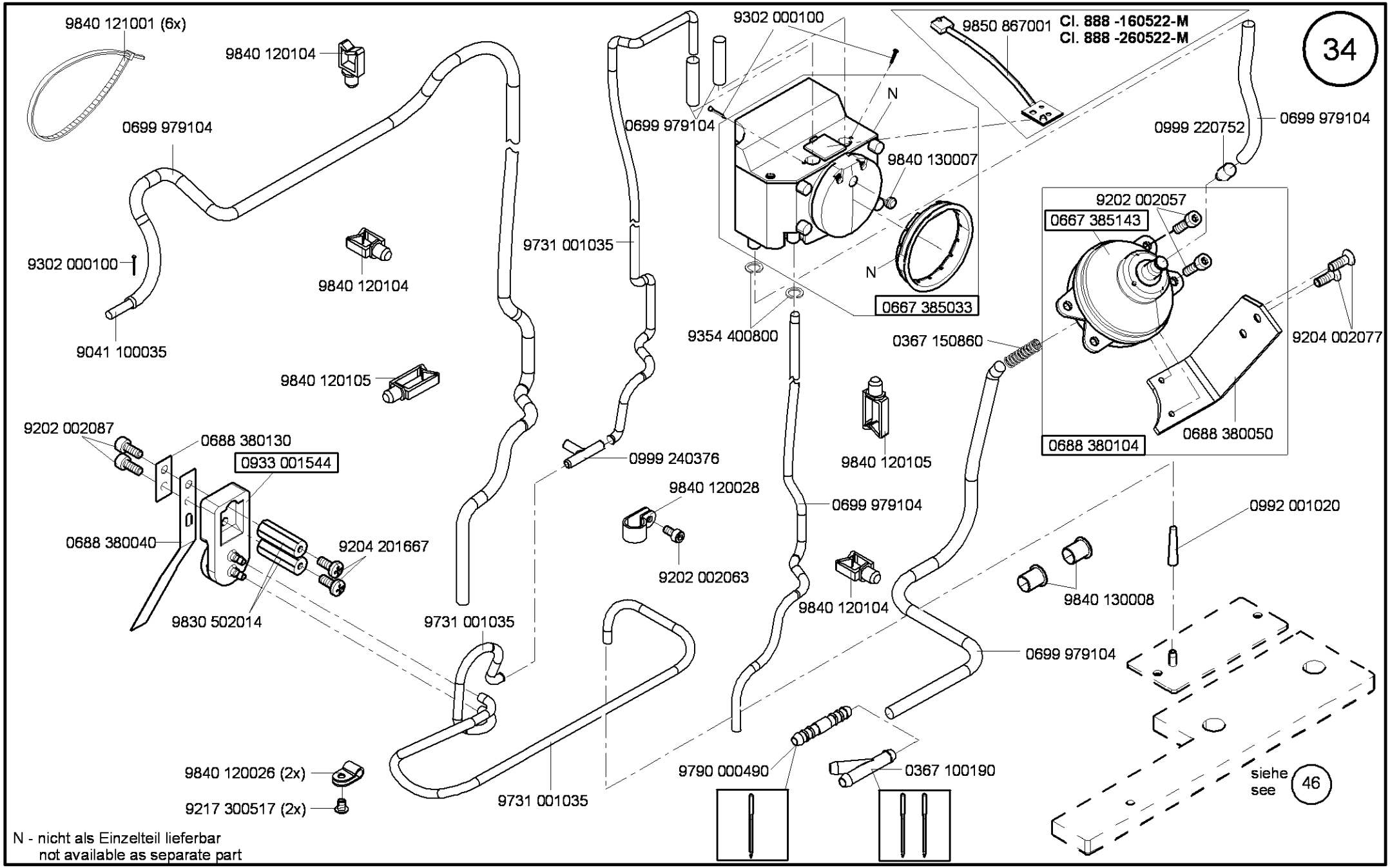

N - nicht als Einzelteil lieferbar
not available as separate part

Cl. 888 -M

Ausgabe/Edition 2.2012

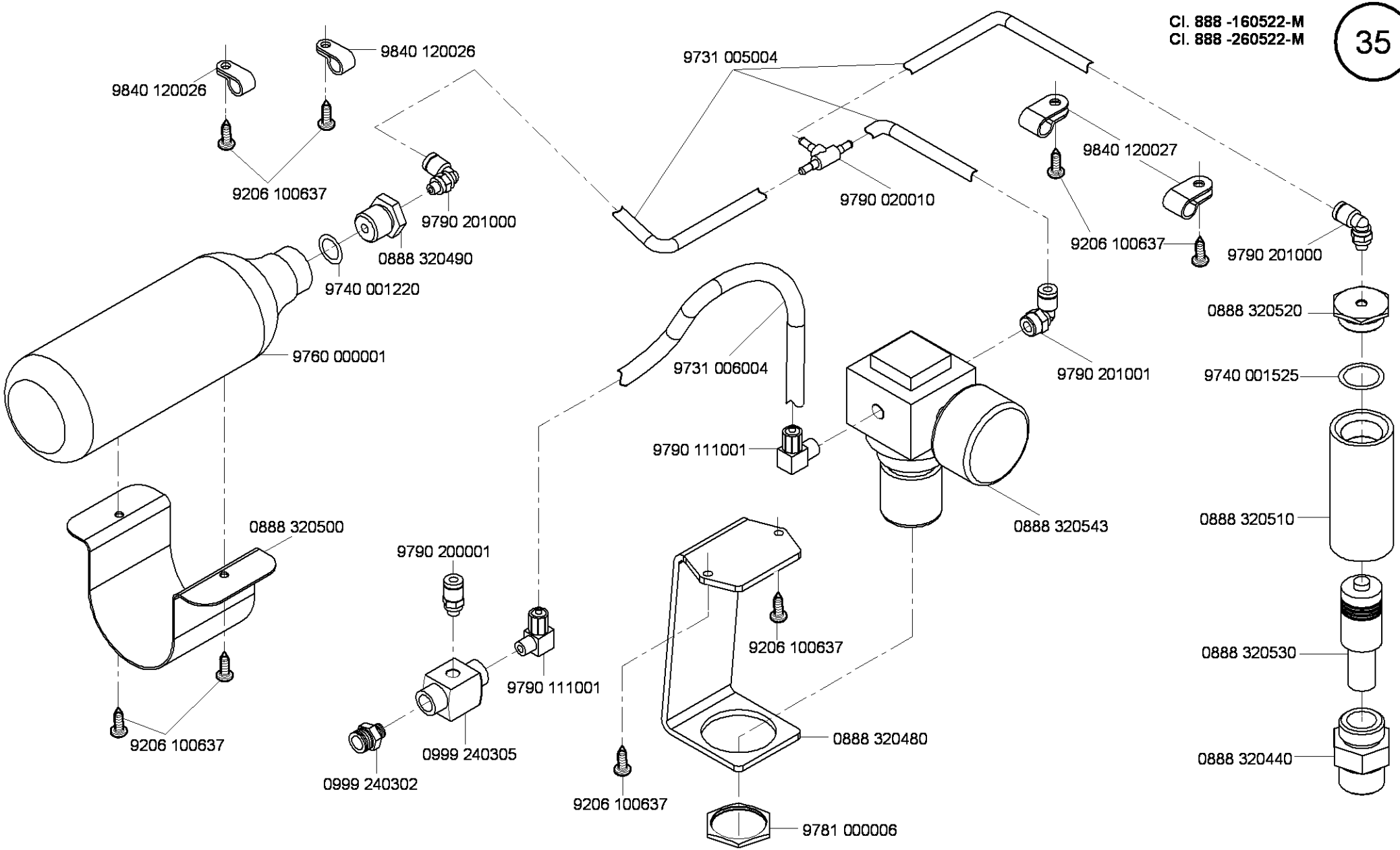

N - nicht als Einzelteil lieferbar
not available as separate part

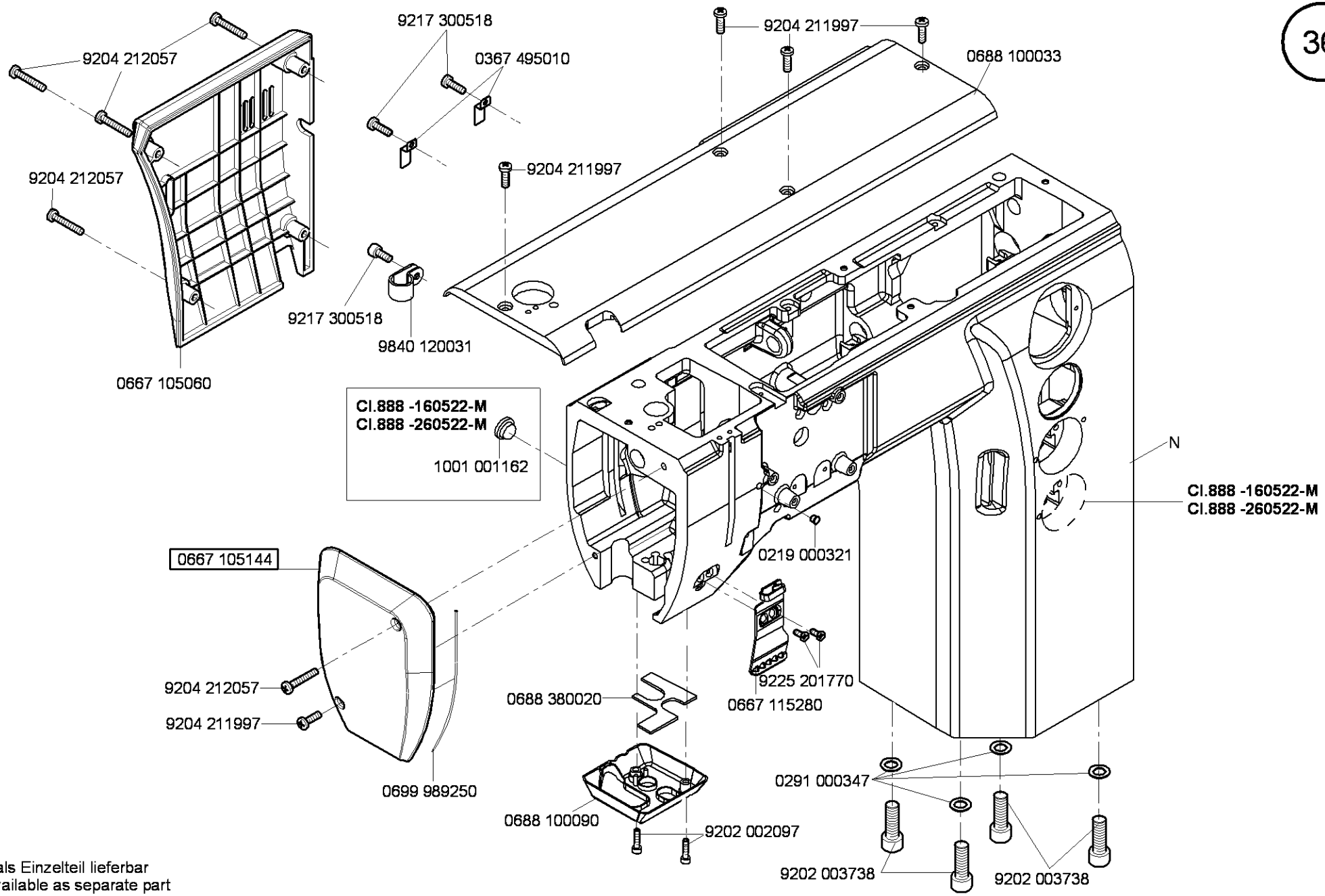

N - nicht als Einzelteil lieferbar
not available as separate part

Cl. 888 -M

Ausgabe/Edition 12.2008

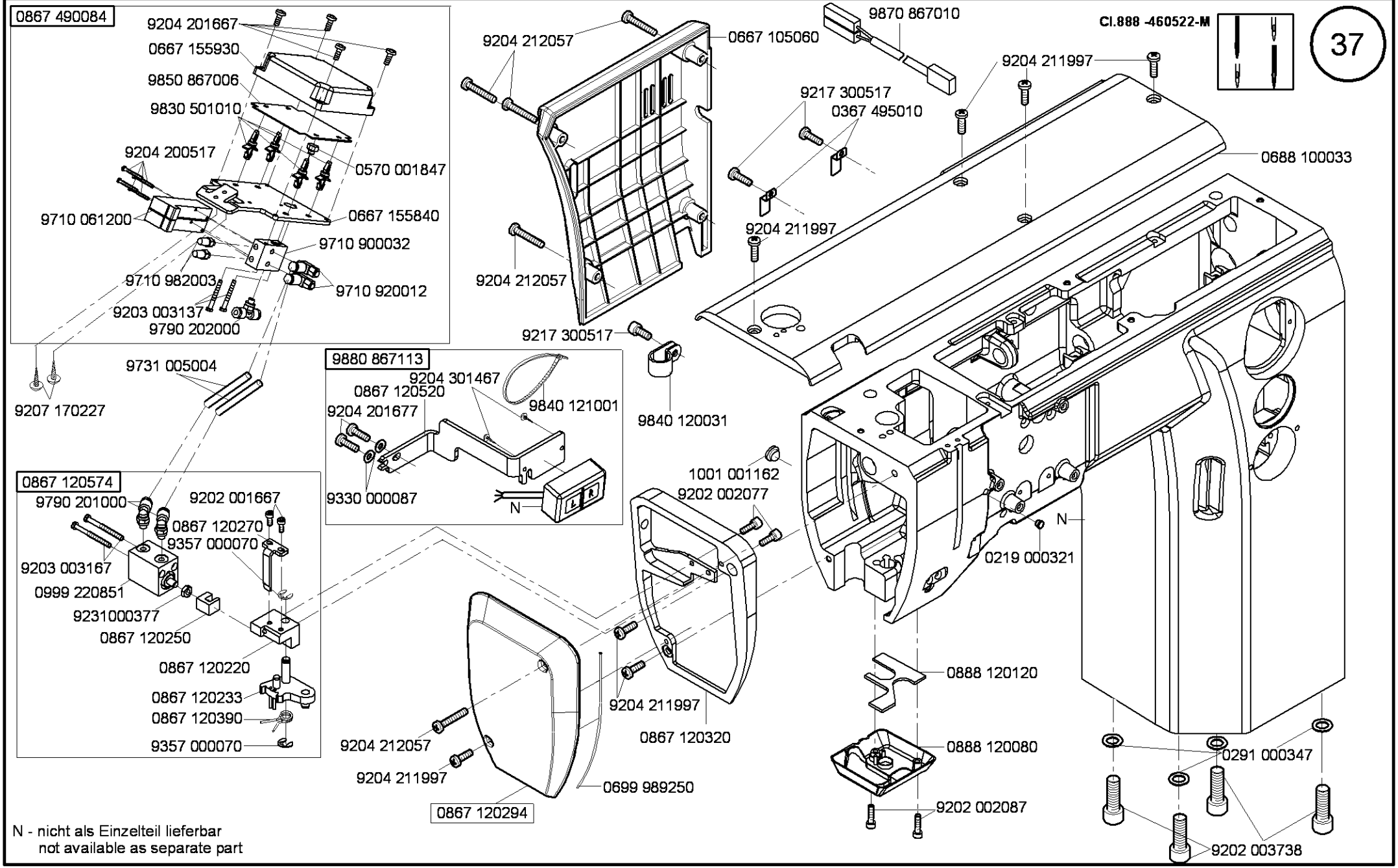

CI. 888 -M

Ausgabe/Edition 10.2011

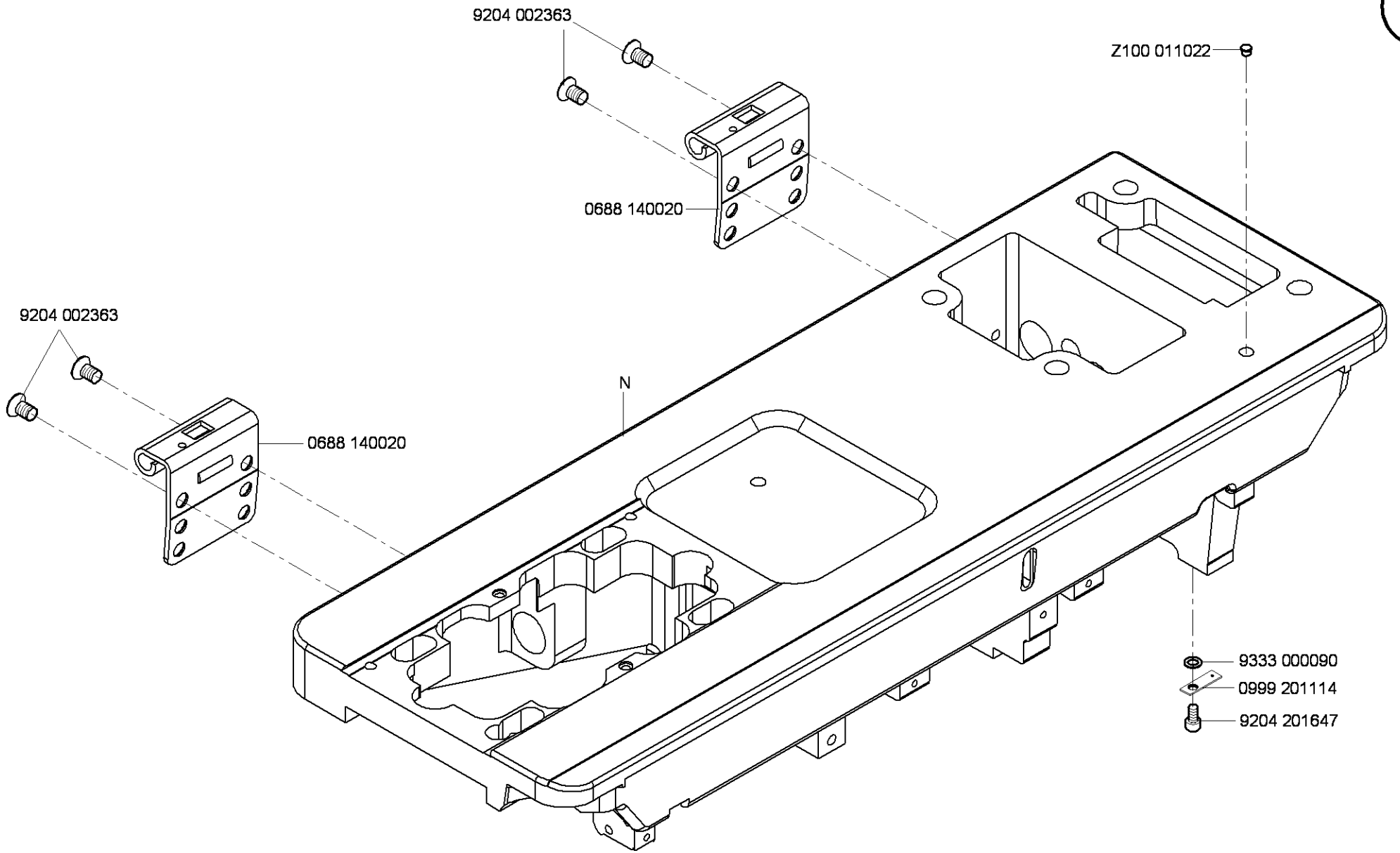

N - nicht als Einzelteil lieferbar
not available as separate part

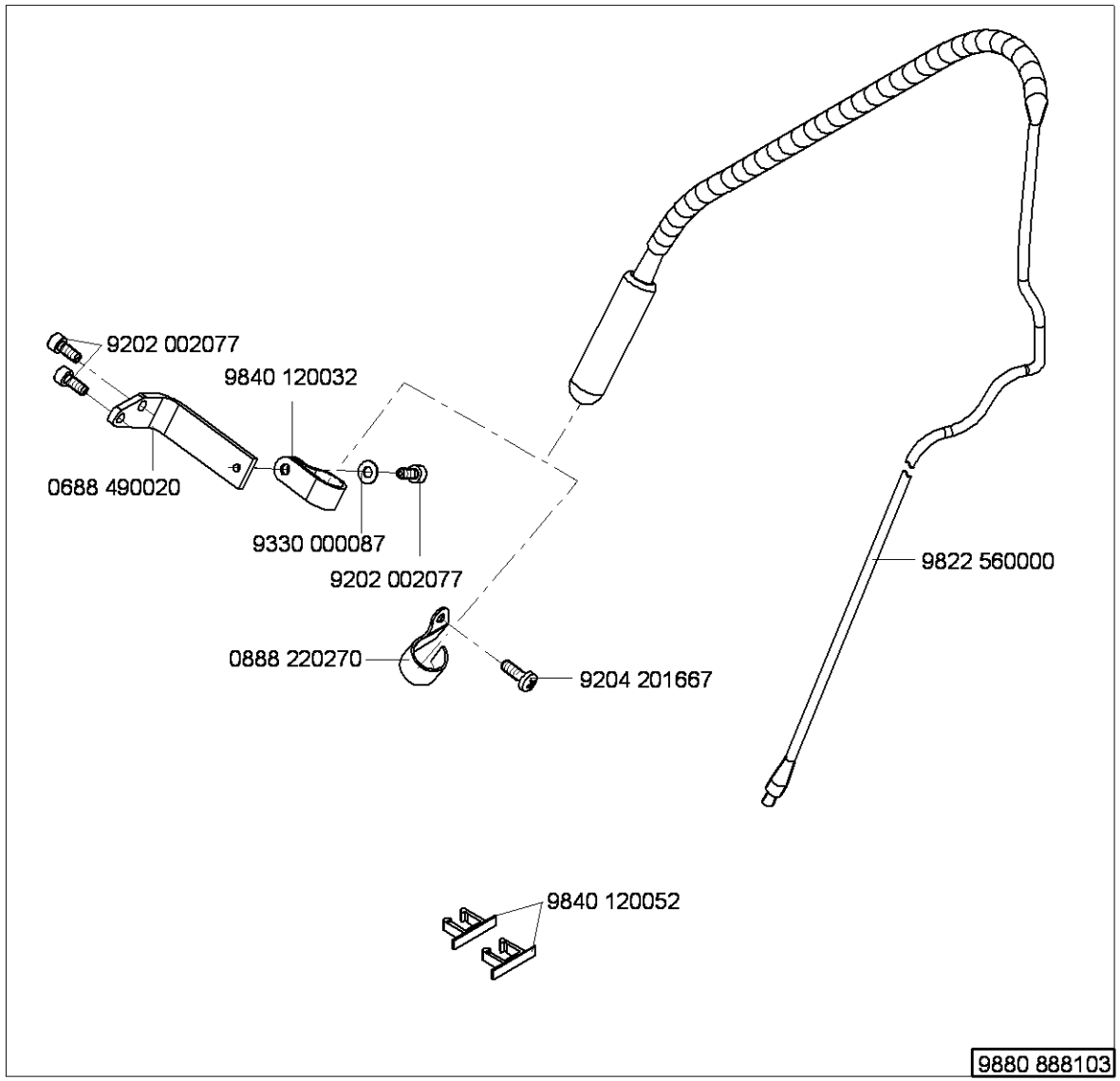
9202 002077
9840 120032
0688 490020
9330 000087
9202 002077
0888 220270
9204 201667
9822 560000
9840 120052
9880 888103

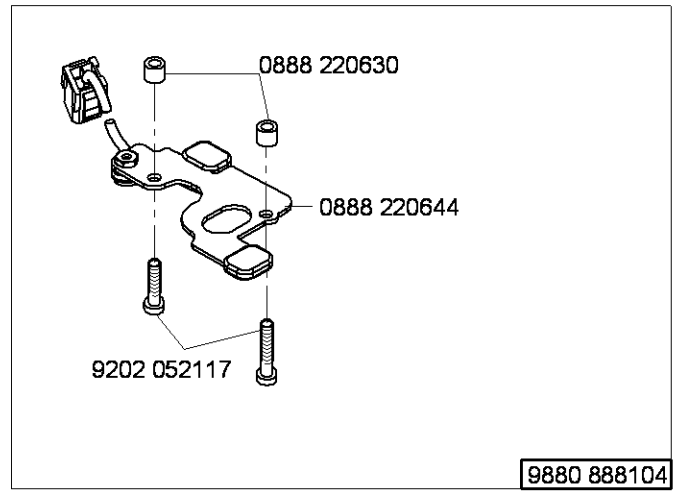
0888 220630
0888 220644
9202 052117
9880 888104

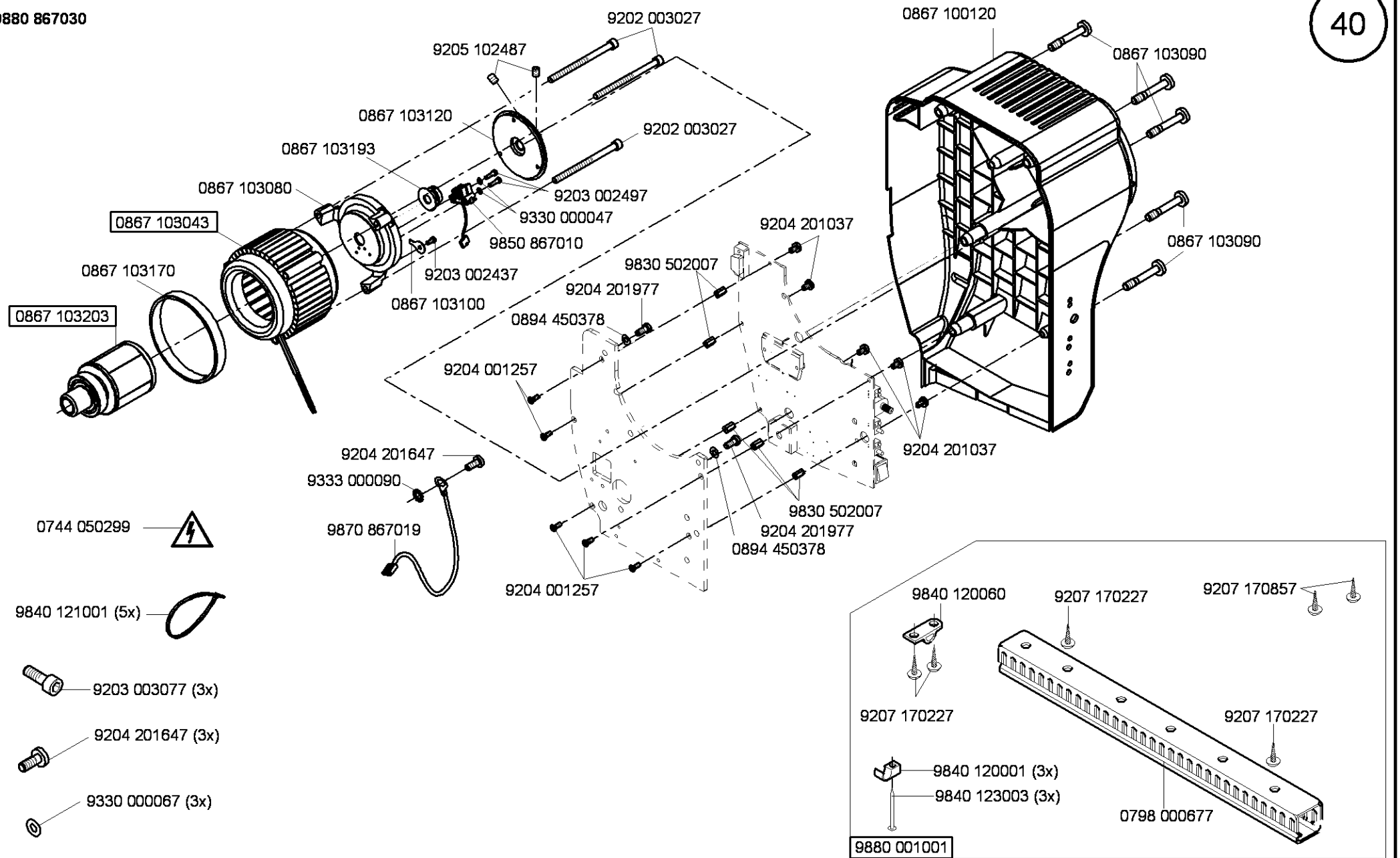

Ausgabe/Edition 10.2011

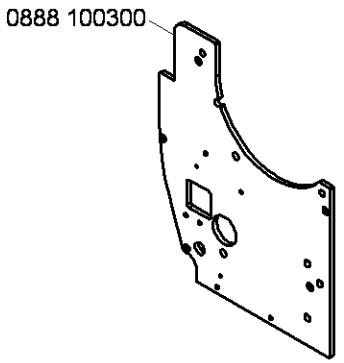
0888 100300

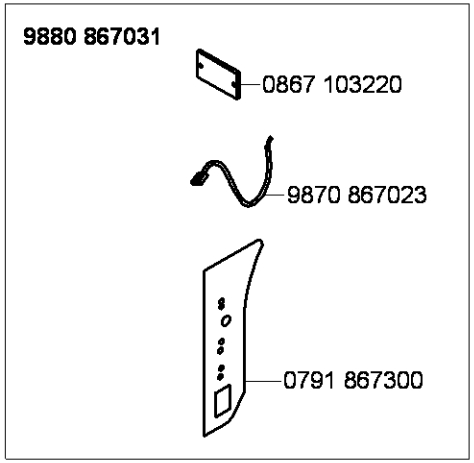
9880 867031
0867 103220
9870 867023
0791 867300

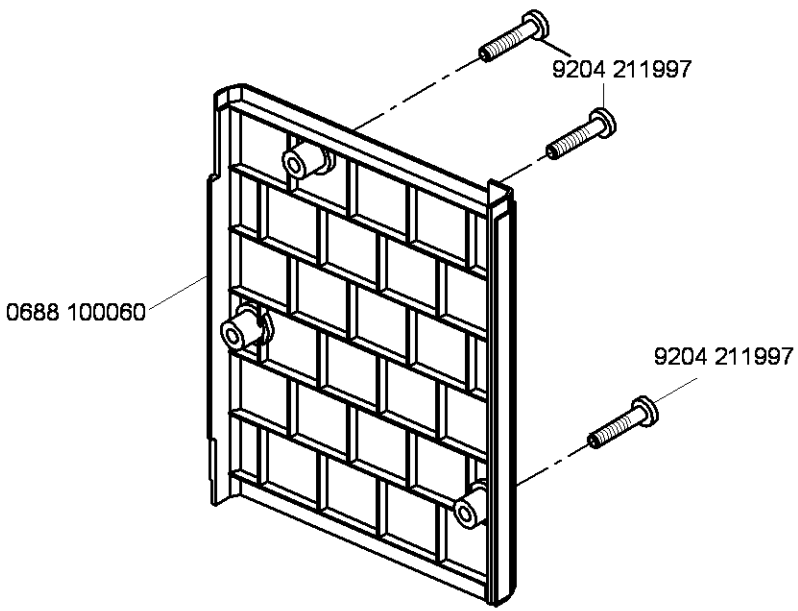
9204 211997
0688 100060
9204 211997

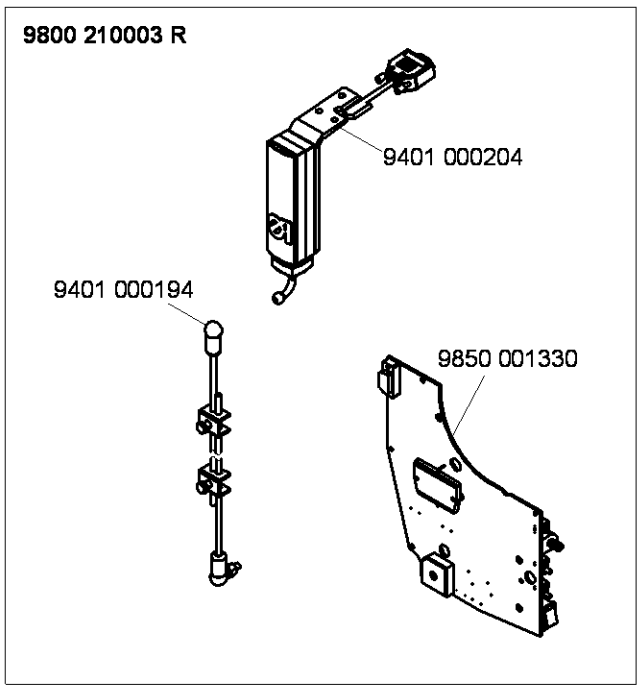
9800 210003 R
9401 000204
9401 000194
9850 001330

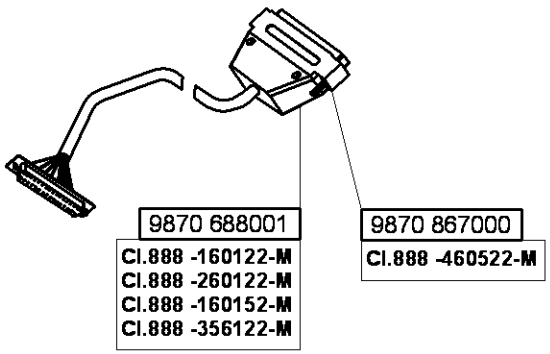
9870 688001
Cl.888 -160122-M
Cl.888 -260122-M
Cl.888 -160152-M
Cl.888 -356122-M
9870 867000
Cl.888 -460522-M

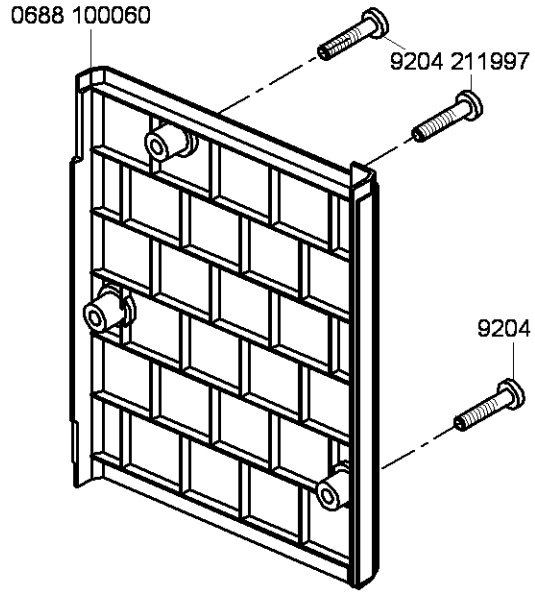
0688 100060
9204 211997
9204 211997

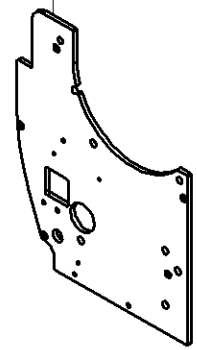
0888 100300

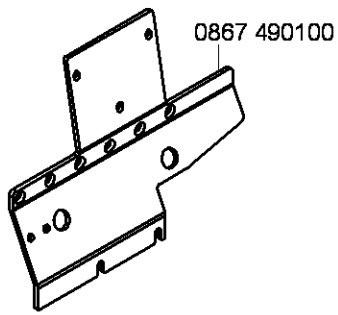
0867 490100

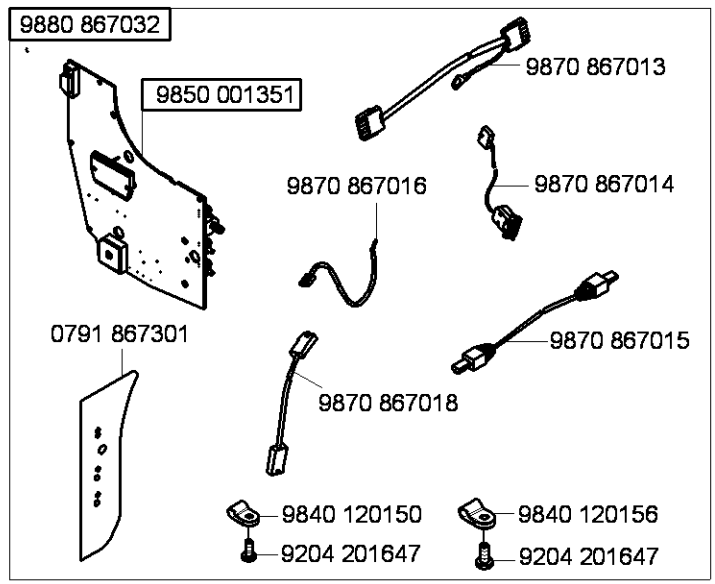
9880 867032
9850 001351
9870 867013
9870 867016
9870 867014
0791 867301
9870 867015
9870 867018
9840 120150
9204 201647
9840 120156
9204 201647

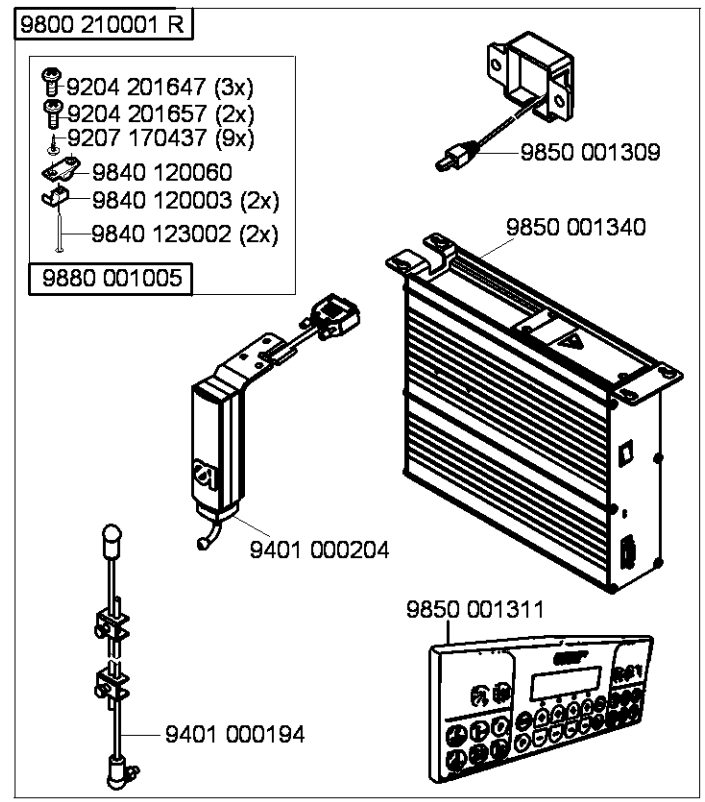
9800 210001 R
9204 201647 (3x)
9204 201657 (2x)
9207 170437 (9x)
9840 120060
9840 120003 (2x)
9840 123002 (2x)
9880 001005
9850 001309
9850 001340
9401 000204
9401 000194
9850 001311

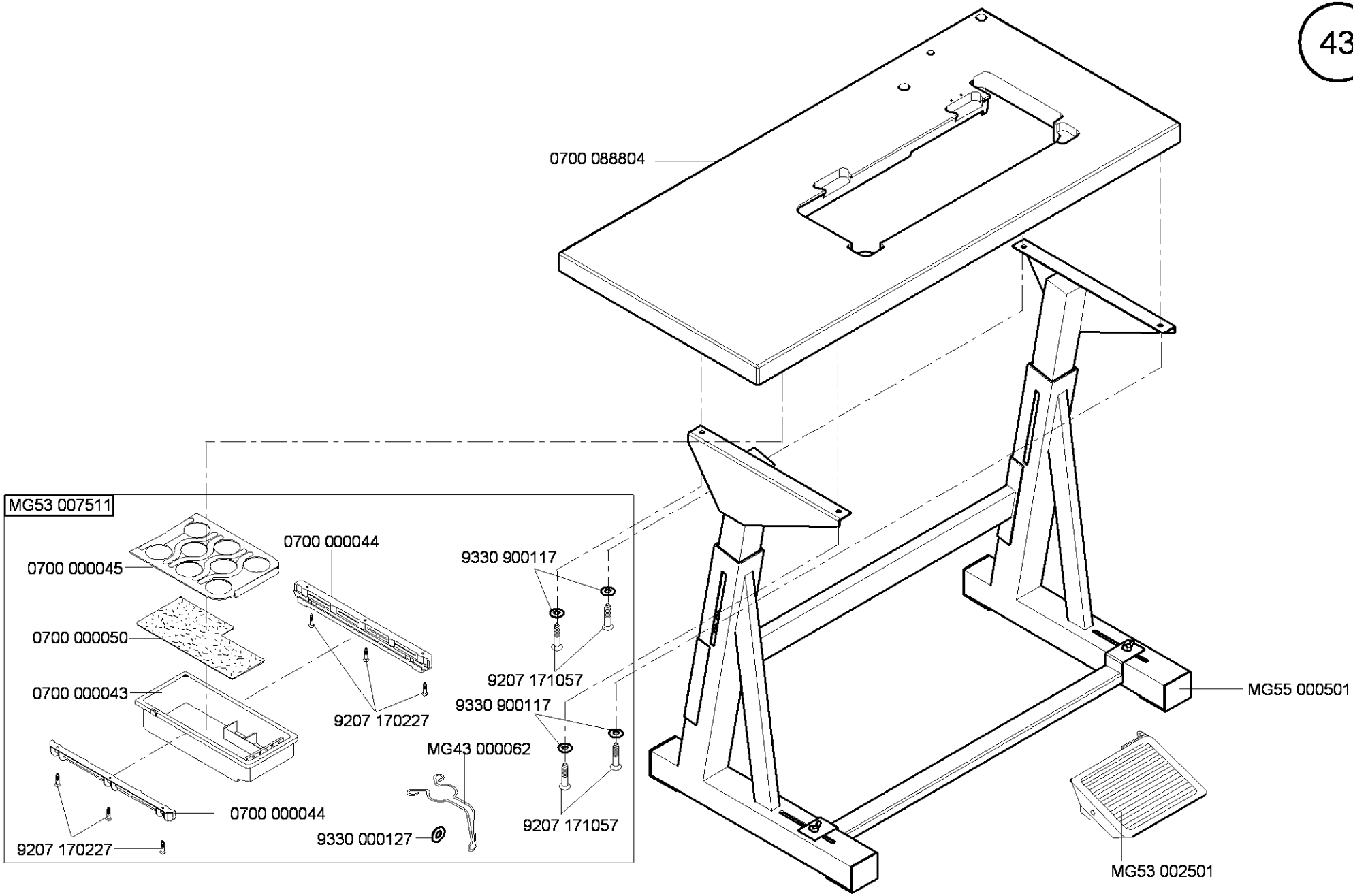
0700 088804
MG53 007511
0700 000045
0700 000044
9330 900117
0700 000050
0700 000043
9207 171057
9207 170227
9330 900117
MG55 000501
MG43 000062
0700 000044
9207 171057
9330 000127
9207 170227
MG53 002501

auf Wunsch
on request

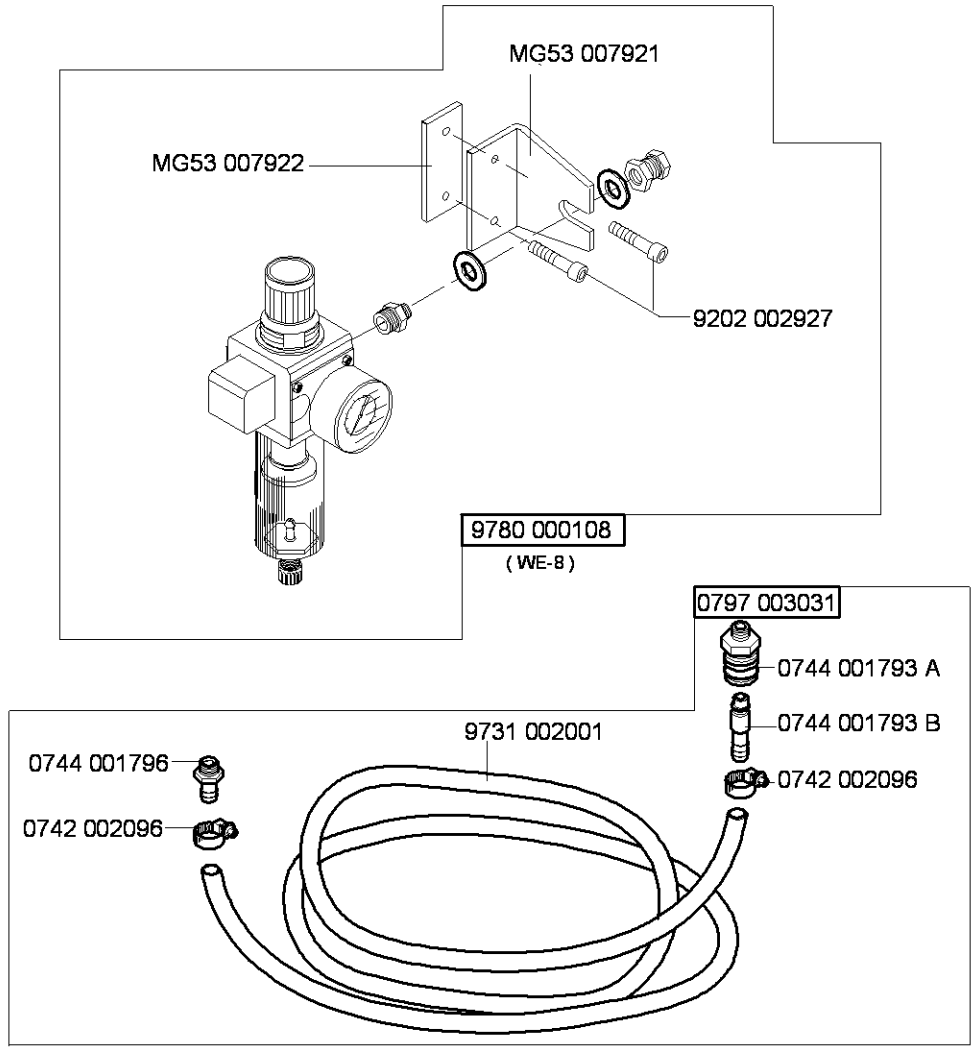

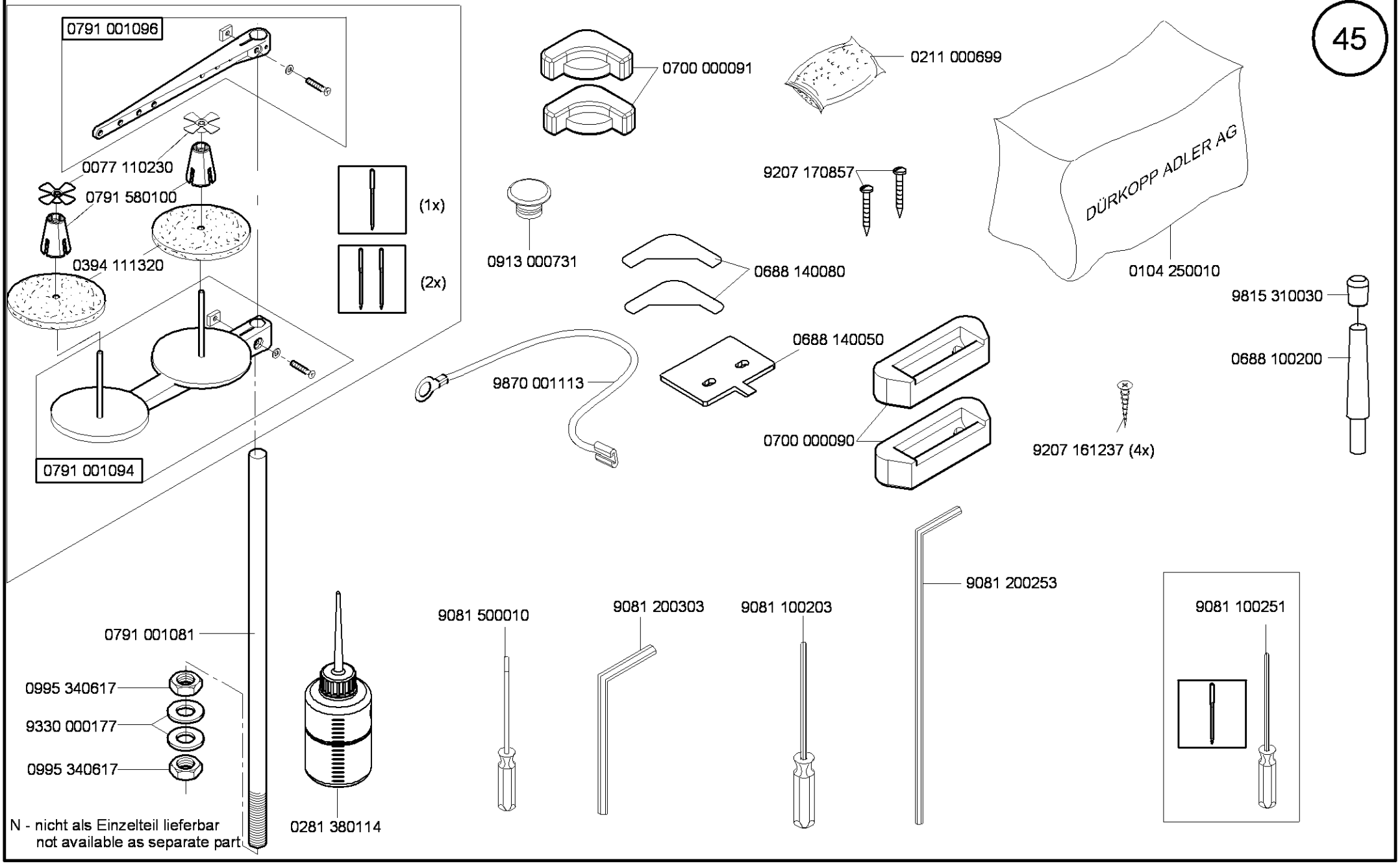

N - nicht als Einzelteil lieferbar
not available as separate part

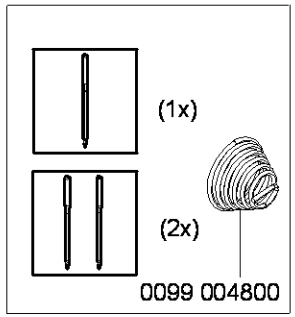

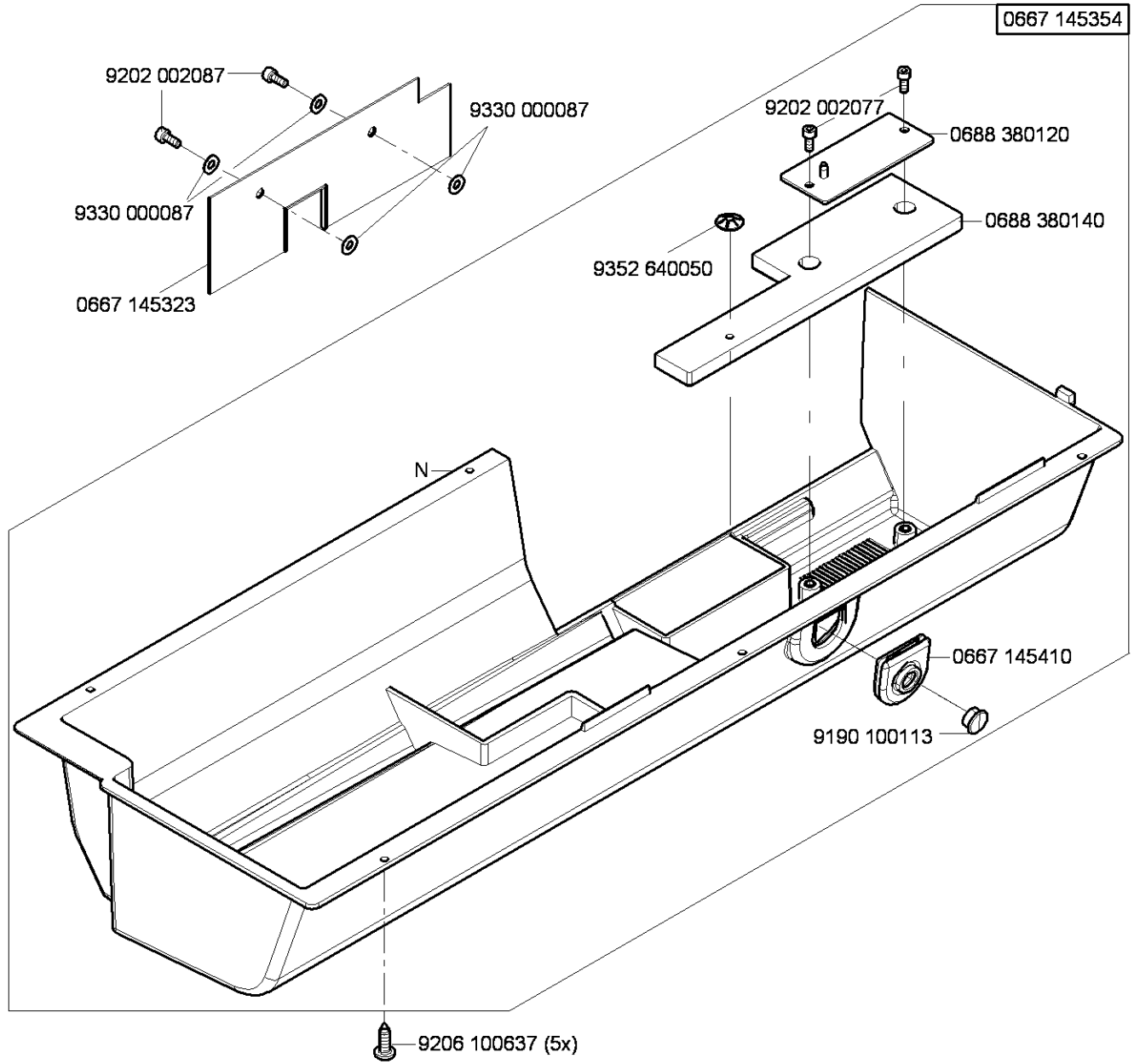

N - nicht als Einzelteil lieferbar
not available as separate part

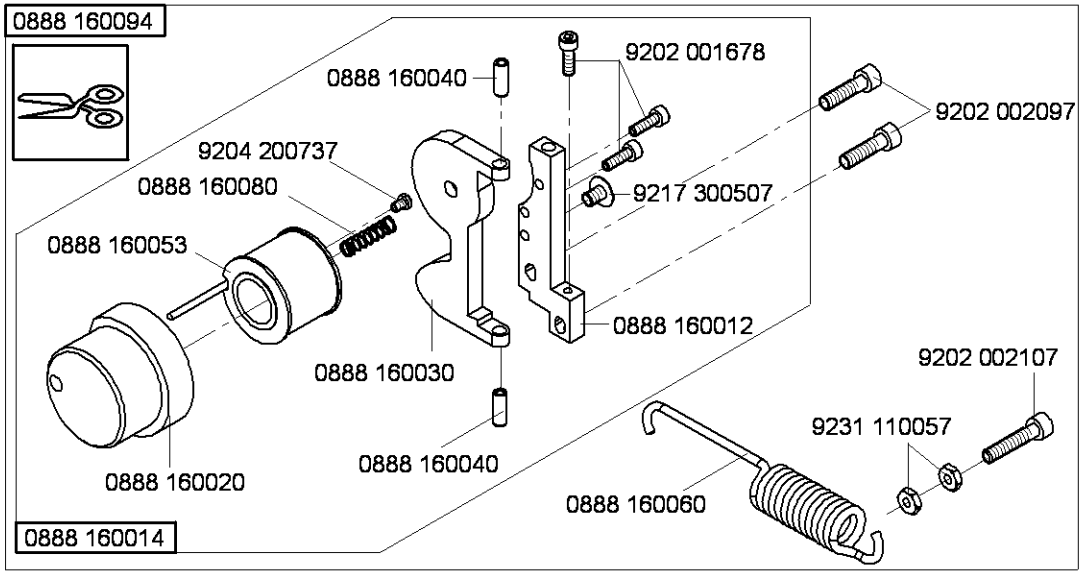

Cl.888 -356020-M
Cl.888 -356122-M
Cl.888 -356152-M

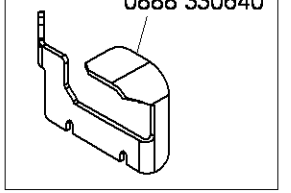

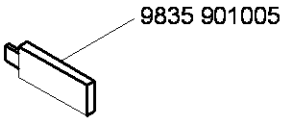

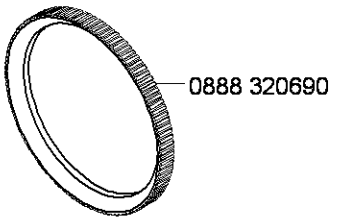

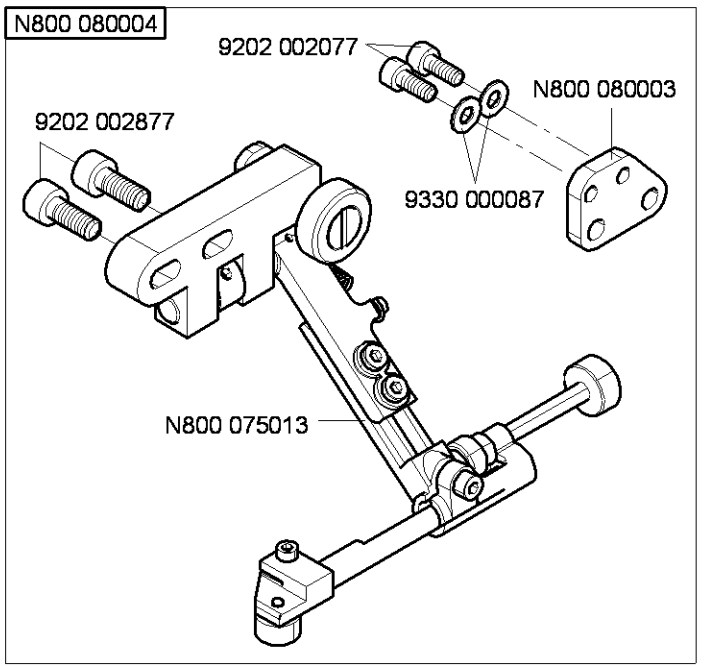

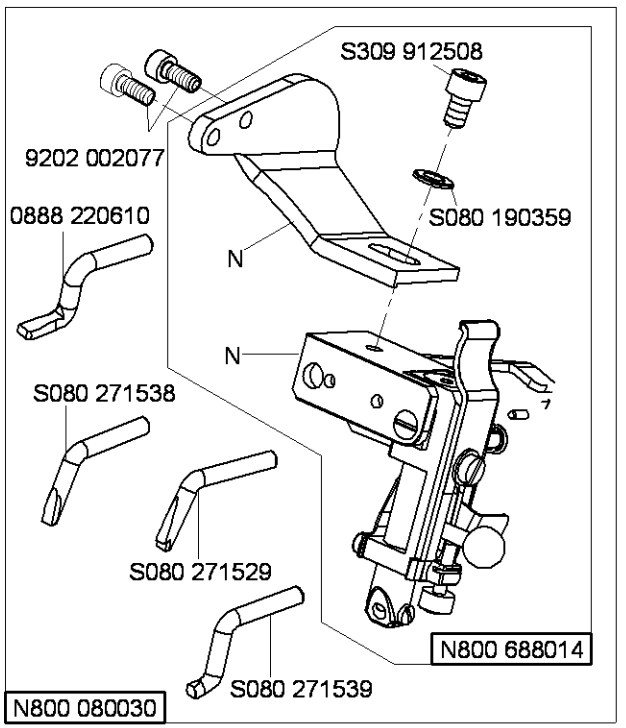

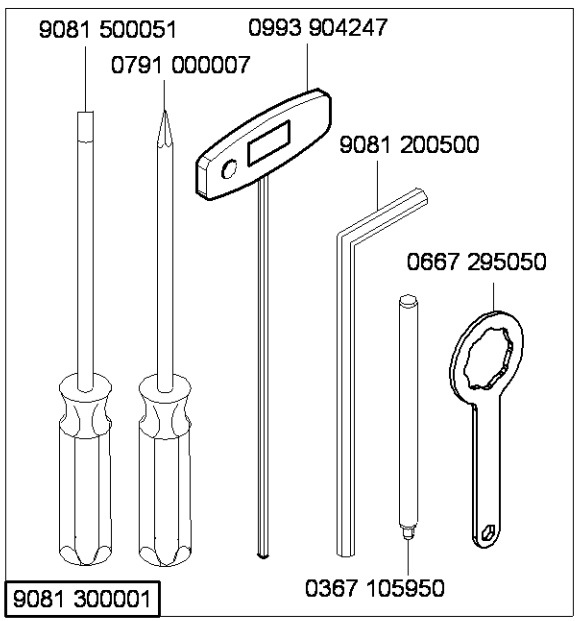

N - nicht als Einzelteil lieferbar
not available as separate part

Ausgabe/Edition 10.2011

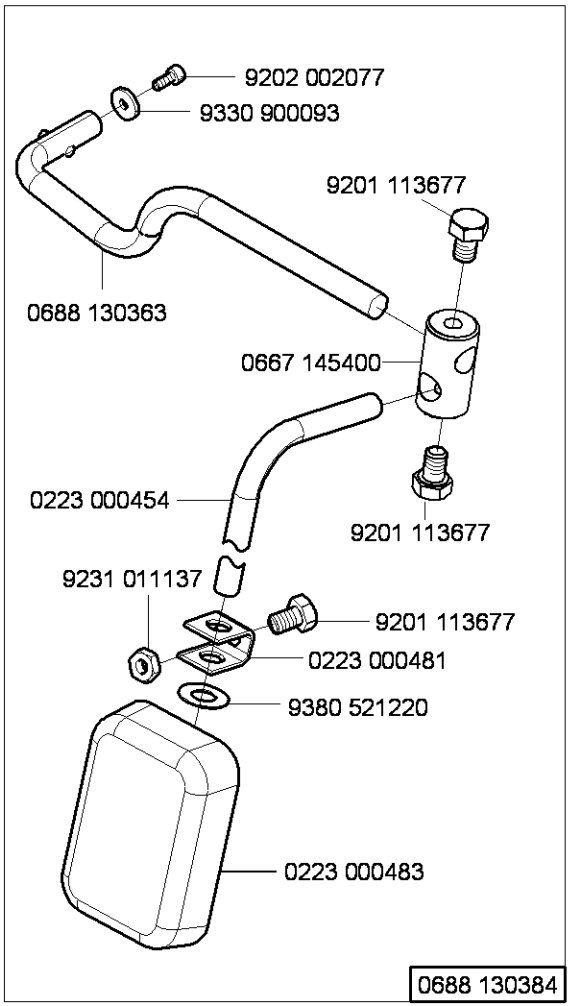

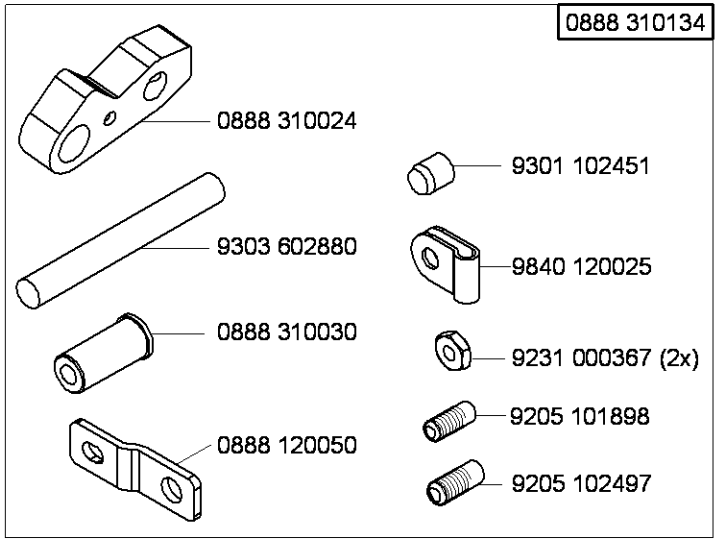

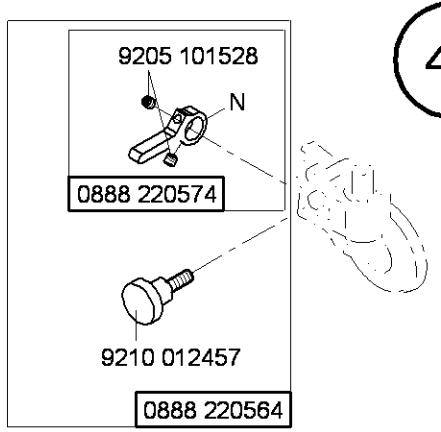

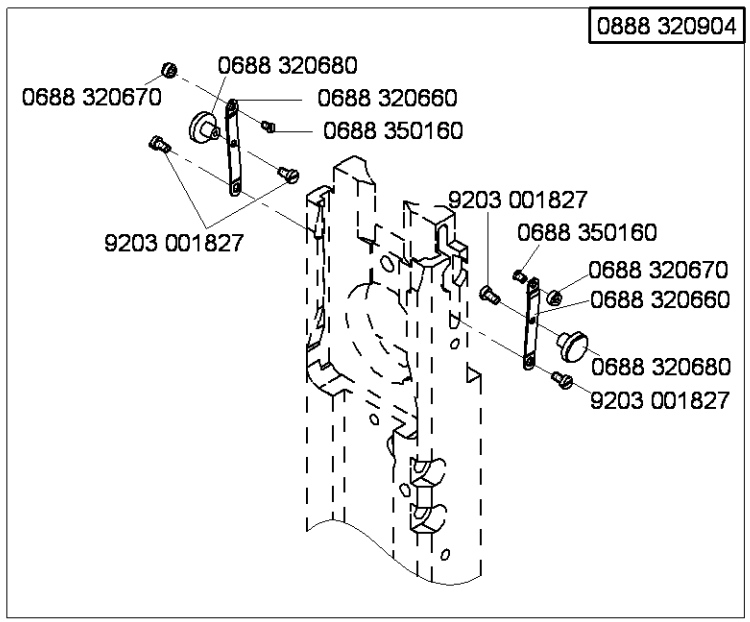

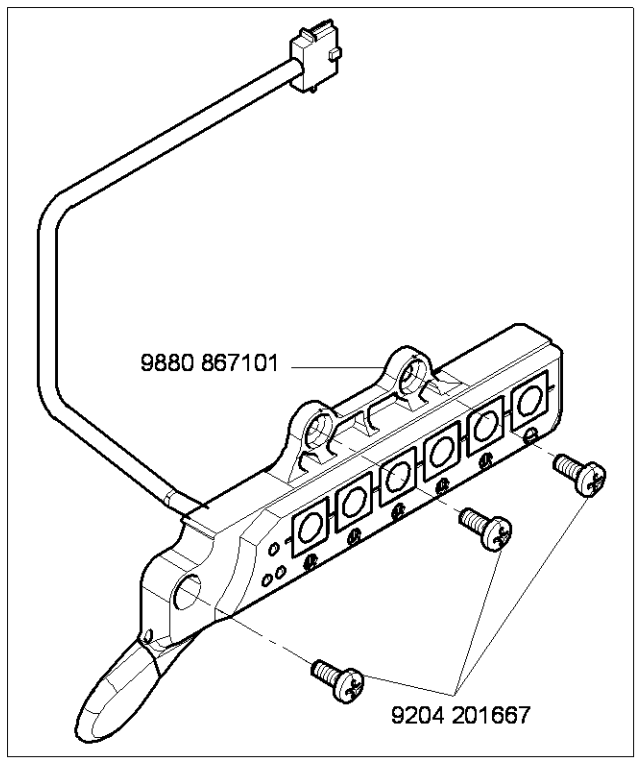

N - nicht als Einzelteil lieferbar
not available as separate part

Ø 25 mm	1	
0888 220334	0888 220430	METAL
0888 220344	0888 220500	METAL
0888 220354	0888 220523	RUBBER

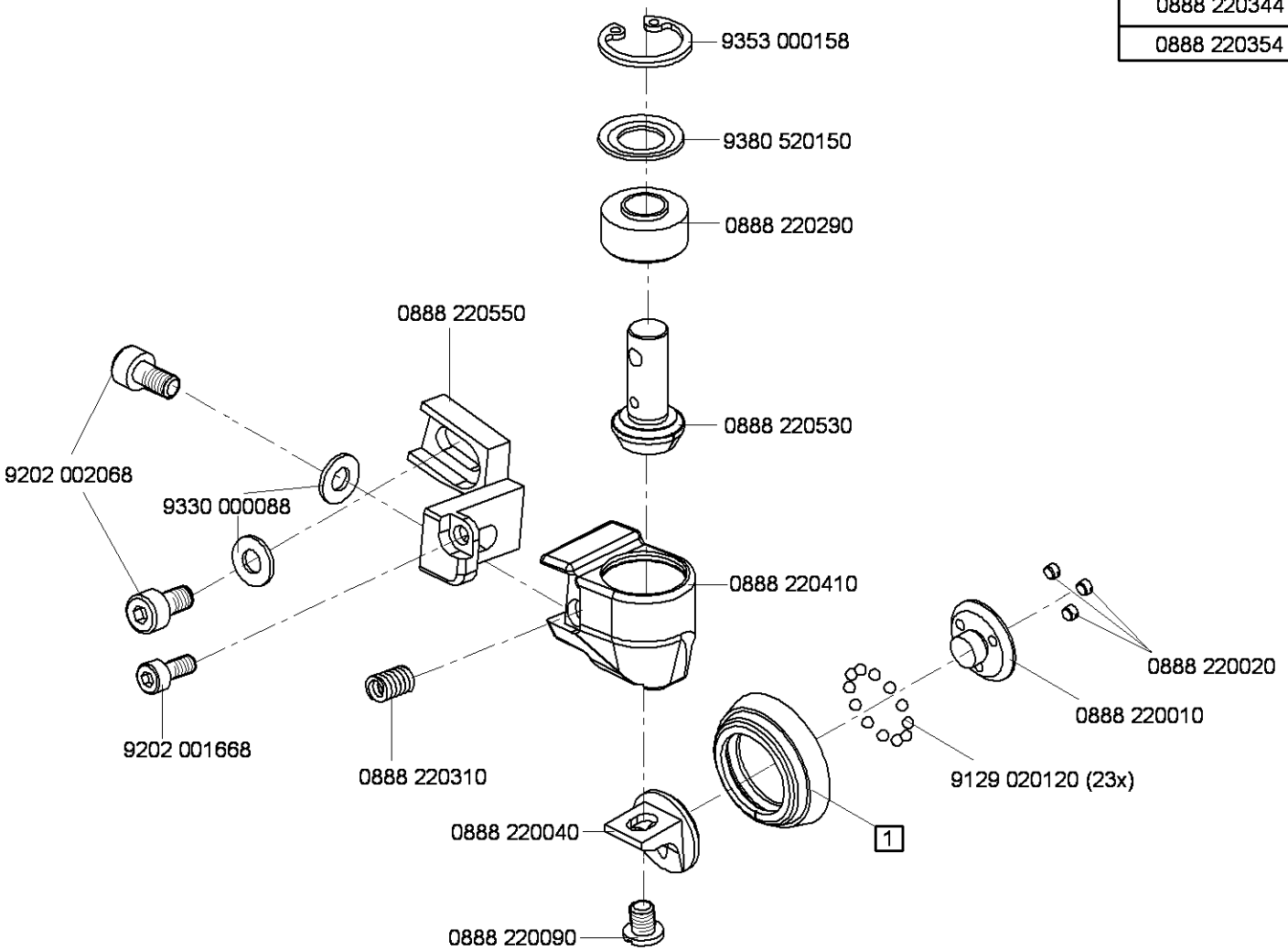

Ø 35 mm	1	
0888 220364	0888 220760	METAL
0888 220374	0888 220770	METAL
0888 220384	0888 220783	RUBBER

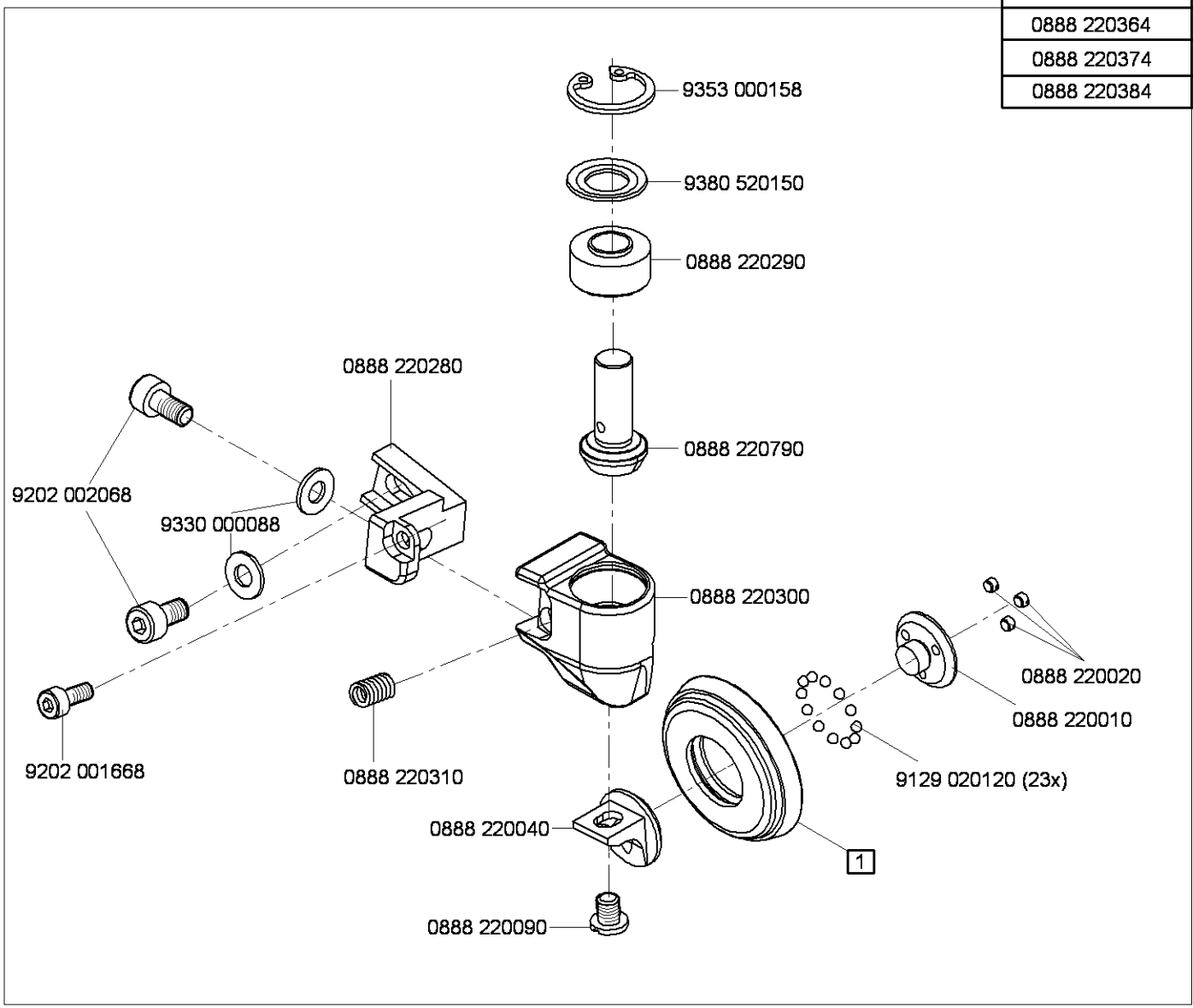

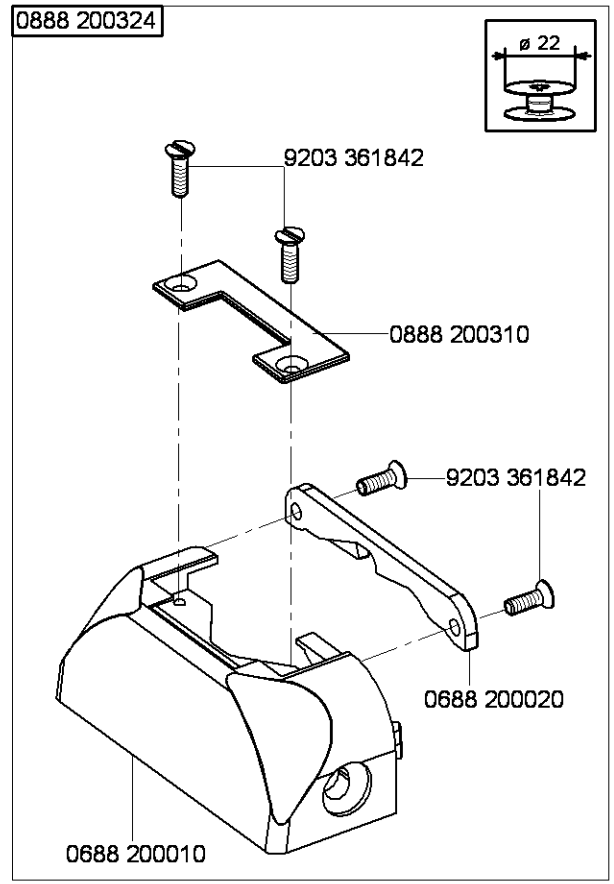

Ausgabe/Edition 8.2010

Ø 45 mm	1	mm
0888 220394	0888 220450	3,8
0888 220404	0888 220460	2,5

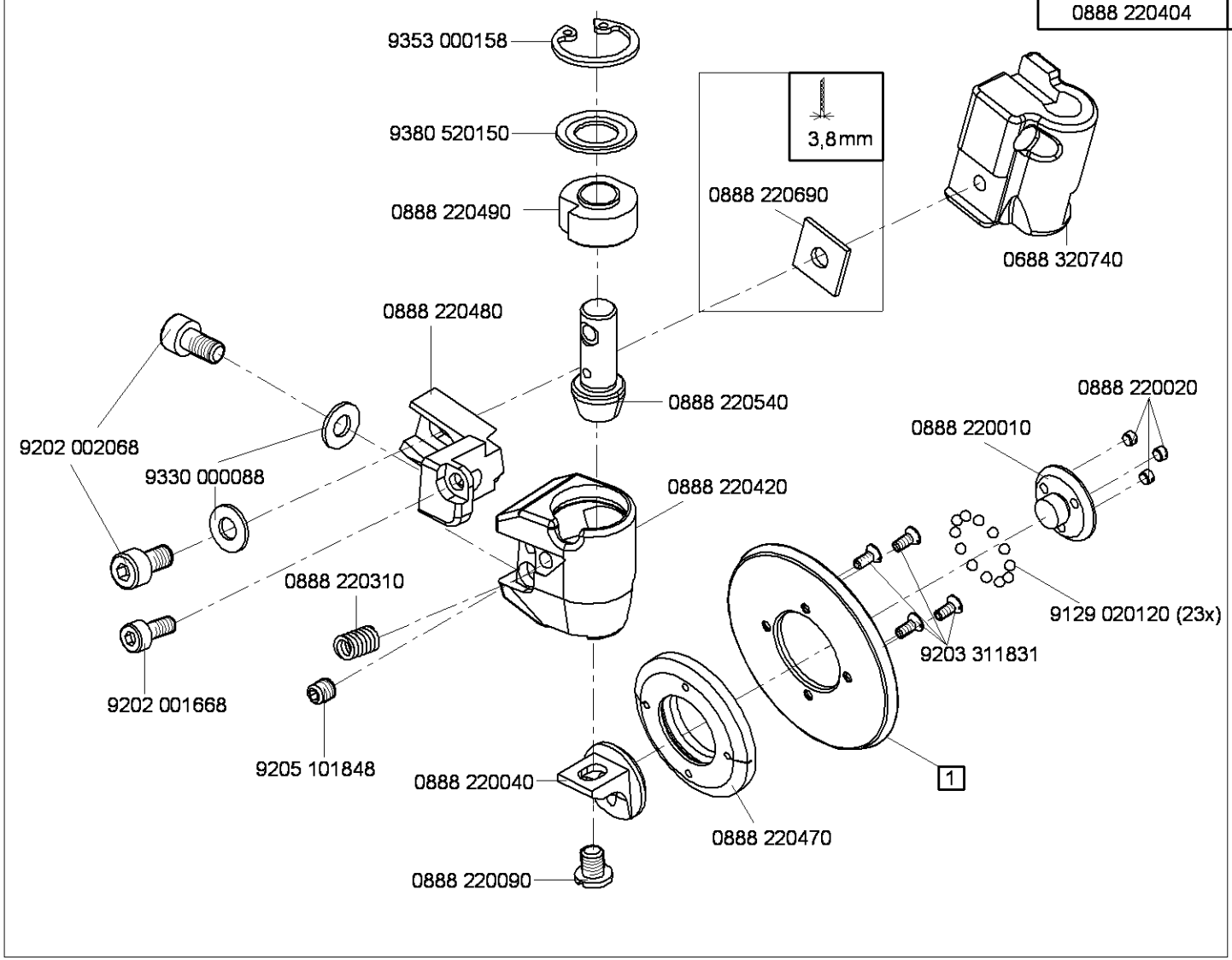

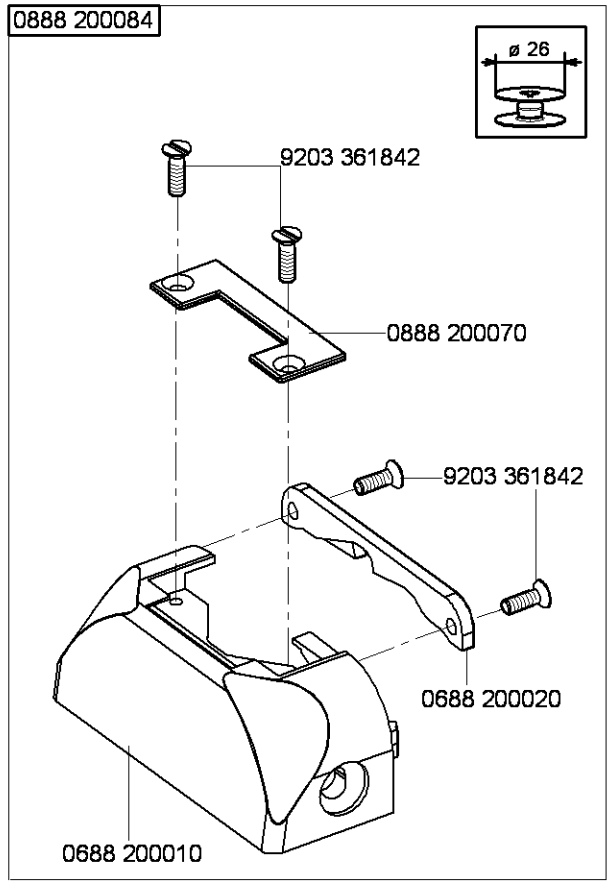

Ausgabe/Edition 8.2010

Teile-Nr./Part-No.	Tafel/Table	Teile-Nr./Part-No.	Tafel/Table	Teile-Nr./Part-No.	Tafel/Table	Teile-Nr./Part-No.	Tafel/Table	Teile-Nr./Part-No.	Tafel/Table
0037 001280	23,24,25,26,27,28	0367 165080	8	0667 115203	23,24,25,26,27,28	0667 125243	3	0667 156404	17
0053 000350	23,26	0367 165120	8	0667 115210	23,24,25,26,27,28	0667 135033	12	0667 156424	17
0061 001050	23,24,25,26,27,28	0367 315223	10	0667 115220	28	0667 135073	13	0667 156530	17
0077 110230	45	0367 495010	36,37	0667 115224	28	0667 135094	12	0667 156540	17
0099 004800	46	0394 111320	45	0667 115250	23,24,25,26,27,28	0667 135103	12	0667 156550	17
0099 004910	23,24,25,26,27,28	0467 110220	23,24,25,26,27,28	0667 115280	36	0667 135124	12	0667 156560	17
0104 250010	45	0467 150040	16	0667 115290	23,24,25,26,27,28	0667 135150	13	0667 160170	29,30
0211 000568	11	0467 150130	16,17	0667 115310	27	0667 135190	6	0667 160350	29,30
0211 000699	45	0480 350200	20	0667 115320	3	0667 135204	15	0667 160480	8
0216 000591	22	0480 350214	20	0667 115344	27	0667 145044	2	0667 165130	8
0216 000603	22	0491 030652	31	0667 115354	25	0667 145074	2	0667 165133	8
0219 000321	11,36,37	0556 000821 A	29,30	0667 115360	23,24,26,27	0667 145264	2	0667 165154	8
0223 000454	48	0556 001570	18,19	0667 115420	23,26	0667 145303	2	0667 165210	31
0223 000481	48	0558 000233	18,19	0667 115430	23,26	0667 145323	46	0667 165220	31
0223 000483	48	0570 001847	33,37	0667 115440	25	0667 145354	46	0667 165234	30
0244 000403	22	0667 100050	3,4	0667 115444	25	0667 145400	48	0667 165243	29,30
0244 000700	10,22	0667 105060	36,37	0667 115490	23	0667 145410	46	0667 165250	29,30
0245 001660 A	16	0667 105080	2	0667 115514	23	0667 145464	2	0667 165260	29,30
0246 000167	21	0667 105144	36	0667 115520	23,24,25,26,27,28	0667 155424	18,19	0667 165284	29,30
0265 000911	23,24,26,27	0667 115070	23,24,26,27	0667 115530	23,24,25,26,27,28	0667 155440	18	0667 165290	29,30
0271 000275	22	0667 115080	23,24,26,27	0667 115544	24	0667 155450	19	0667 165550	8
0271 001639	29,30	0667 115090	23,24,26,27	0667 115570	26,27,28	0667 155594	16	0667 165560	31
0281 380114	45	0667 115094	26	0667 115580	26,27,28	0667 155604	16	0667 165570	31
0291 000334	29,30	0667 115110	26	0667 115590	23,24,25,26,27,28	0667 155840	37	0667 170070	22
0291 000347	36,37	0667 115120	23,26	0667 115600	23,24,25	0667 155930	37	0667 170120	22
0367 100190	34	0667 115130	23,26	0667 115610	23,24,25,26,27,28	0667 155940	2	0667 175010	22
0367 105950	47	0667 115134	23,26	0667 115620	23,24,25	0667 155950	2	0667 175020	22
0367 110340	23,24,25,26,27,28	0667 115140	23,26	0667 115630	23,24,25,26,27,28	0667 156190	16	0667 175030	22
0367 110360	23,24,25,26,27,28	0667 115150	23,26	0667 115640	23,24,25,26,27,28	0667 156320	16,17	0667 175034	22
0367 120100	3	0667 115160	23,26	0667 115864	28	0667 156370	17	0667 175040	22
0367 135200	15	0667 115170	23,24,25,26,27,28	0667 115874	28	0667 156380	17	0667 175053	22
0367 150860	34	0667 115180	23,24,25,27	0667 125160	3	0667 156390	17	0667 175060	22

Teile-Nr./Part-No.	Tafel/Table	Teile-Nr./Part-No.	Tafel/Table	Teile-Nr./Part-No.	Tafel/Table	Teile-Nr./Part-No.	Tafel/Table	Teile-Nr./Part-No.	Tafel/Table
0667 175083	22	0688 130363	48	0688 160050	31	0688 160804	30	0688 320564	11
0667 175104	22	0688 130384	48	0688 160060	31	0688 200010	50,51	0688 320583	11
0667 175160	22	0688 130390	12	0688 160113	9	0688 200020	50,51	0688 320593	11
0667 175174	22	0688 140010	18,19	0688 160123	9	0688 310050	5	0688 320613	11
0667 235010	3	0688 140020	38	0688 160130	9	0688 310063	5	0688 320620	11
0667 295050	47	0688 140050	45	0688 160150	9	0688 310064	5	0688 320630	11,21
0667 310563	6	0688 140080	45	0688 160153	9	0688 310140	10	0688 320640	11
0667 315243	5	0688 140140	18,19	0688 160214	9	0688 320020	11	0688 320644	11
0667 315253	5	0688 140160	18,19	0688 160243	9	0688 320070	11	0688 320660	48
0667 355173	20	0688 150010	18	0688 160280	8	0688 320110	11	0688 320670	48
0667 385013	8	0688 150024	2	0688 160310	9	0688 320120	9	0688 320680	48
0667 385033	34	0688 150050	18,19	0688 160320	9	0688 320134	6	0688 320690	6
0667 385143	34	0688 150053	18	0688 160333	9	0688 320200	6	0688 320700	6
0688 100033	36,37	0688 150090	18,19	0688 160344	9	0688 320204	6	0688 320710	6
0688 100060	41,42	0688 150130	18,19	0688 160350	9	0688 320230	6	0688 320740	51
0688 100090	36	0688 150140	19	0688 160370	10	0688 320234	6	0688 350013	20
0688 100173	1	0688 150163	18,19	0688 160400	9	0688 320240	6	0688 350020	20
0688 100200	45	0688 150250	18,19	0688 160463	29,30	0688 320250	6	0688 350073	20
0688 120014	3	0688 150263	18,19	0688 160474	29,30	0688 320260	6	0688 350080	20
0688 120060	3	0688 150280	18,19	0688 160490	9	0688 320270	6	0688 350084	20
0688 120083	3	0688 150290	18,19	0688 160514	8	0688 320280	6	0688 350090	20
0688 120094	3	0688 150300	18,19	0688 160610	10	0688 320290	6	0688 350094	20
0688 130100	14	0688 150333	19	0688 160620	9	0688 320300	6	0688 350100	20
0688 130103	14	0688 150360	2	0688 160630	9	0688 320320	6	0688 350110	20
0688 130110	14	0688 150370	11	0688 160640	9	0688 320333	6	0688 350120	20
0688 130120	14	0688 150383	18	0688 160650	9	0688 320380	6	0688 350130	18,19
0688 130130	14	0688 150393	19	0688 160683	9	0688 320423	6	0688 350150	20
0688 130140	14	0688 150420	18,19	0688 160724	9	0688 320430	11	0688 350160	20,48
0688 130243	12	0688 150430	18,19	0688 160730	9	0688 320470	6	0688 350180	20
0688 130250	13	0688 160010	9	0688 160753	11	0688 320490	6	0688 350190	20
0688 130260	13	0688 160020	9	0688 160760	8	0688 320510	6	0688 350200	20
0688 130280	12	0688 160033	9	0688 160770	9	0688 320550	11	0688 350210	20

Teile-Nr./Part-No.	Tafel/Table	Teile-Nr./Part-No.	Tafel/Table	Teile-Nr./Part-No.	Tafel/Table	Teile-Nr./Part-No.	Tafel/Table	Teile-Nr./Part-No.	Tafel/Table
0688 350214	20	0791 000007	47	0867 120233	37	0888 120110	4	0888 220310	49,50,51
0688 350220	20	0791 001081	45	0867 120250	37	0888 120120	37	0888 220334	49
0688 350230	20	0791 001094	45	0867 120270	37	0888 120143	4	0888 220344	49
0688 380014	18	0791 001096	45	0867 120294	37	0888 150010	18,19	0888 220354	49
0688 380020	36	0791 580100	45	0867 120320	37	0888 150020	18	0888 220364	50
0688 380040	34	0791 867300	41	0867 120340	4	0888 150143	18	0888 220374	50
0688 380050	34	0791 867301	42	0867 120350	4	0888 150153	19	0888 220384	50
0688 380104	34	0797 003031	44	0867 120360	4	0888 150163	18,19	0888 220394	51
0688 380120	46	0798 000677	40	0867 120370	4	0888 160012	47	0888 220404	51
0688 380130	34	0818 160210	8	0867 120380	4	0888 160014	47	0888 220410	49
0688 380140	46	0867 100120	40	0867 120390	37	0888 160020	47	0888 220420	51
0688 380154	19	0867 103043	40	0867 120410	4	0888 160030	47	0888 220430	49
0688 380163	3,4	0867 103080	40	0867 120420	4	0888 160040	47	0888 220450	51
0688 490020	39	0867 103090	40	0867 120423	4	0888 160053	47	0888 220460	51
0688 490030	33	0867 103100	40	0867 120440	4	0888 160060	47	0888 220470	51
0688 490040	33	0867 103120	40	0867 120520	37	0888 160074	29	0888 220480	51
0688 490060	33	0867 103170	40	0867 120574	37	0888 160080	47	0888 220490	51
0699 979104	18,19,34	0867 103193	40	0867 490084	37	0888 160094	47	0888 220500	49
0699 989250	36,37	0867 103203	40	0867 490100	42	0888 160214	8	0888 220523	49
0700 000043	43	0867 103220	41	0868 110054	26,28	0888 160224	8	0888 220530	49
0700 000044	43	0867 120043	4	0868 160240	8	0888 200070	51	0888 220540	51
0700 000045	43	0867 120073	4	0887 160040	8	0888 200084	51	0888 220550	49
0700 000050	43	0867 120080	4	0888 100270	1	0888 200310	50	0888 220564	48
0700 000090	45	0867 120090	4	0888 100300	41,42	0888 200324	50	0888 220574	48
0700 000091	45	0867 120100	4	0888 102148	7	0888 220010	49,50,51	0888 220610	47
0700 088804	43	0867 120110	4	0888 120013	3	0888 220020	49,50,51	0888 220630	39
0742 002096	44	0867 120120	4	0888 120024	3	0888 220040	49,50,51	0888 220644	39
0744 001155	24,25,27,28	0867 120130	4	0888 120040	4	0888 220090	49,50,51	0888 220690	51
0744 001793 A	44	0867 120140	4	0888 120044	4	0888 220270	39	0888 220760	50
0744 001793 B	44	0867 120160	4	0888 120050	48	0888 220280	50	0888 220770	50
0744 001796	44	0867 120170	4	0888 120060	4	0888 220290	49,50	0888 220783	50
0744 050299	40	0867 120220	37	0888 120080	37	0888 220300	50	0888 220790	50

Teile-Nr./Part-No.	Tafel/Table
0888 230120	3
0888 230130	3
0888 230140	3
0888 230154	3
0888 310014	10
0888 310024	48
0888 310030	48
0888 310044	10
0888 310050	5
0888 310063	5
0888 310134	48
0888 320010	7
0888 320014	7
0888 320040	7
0888 320050	7
0888 320060	7
0888 320070	7
0888 320080	7
0888 320090	7
0888 320100	7
0888 320114	7
0888 320132	7
0888 320142	7
0888 320143	7
0888 320150	7
0888 320160	7
0888 320170	7
0888 320180	7
0888 320210	7
0888 320220	7
0888 320243	7
0888 320250	11
0888 320440	35
0888 320480	35
0888 320490	35
0888 320500	35
0888 320510	35
0888 320520	35
0888 320530	35
0888 320543	35
0888 320690	47
0888 320814	6
0888 320904	48
0888 330033	21
0888 330050	21
0888 330070	21
0888 330080	21
0888 330090	21
0888 330100	21
0888 330130	21
0888 330154	21
0888 330163	21
0888 330173	21
0888 330183	21
0888 330230	21
0888 330253	21
0888 330270	21
0888 330284	21
0888 330320	21
0888 330340	21
0888 330350	21
0888 330360	21
0888 330383	21
0888 330440	21
0888 330454	21
0888 330460	21
0888 330470	21
0888 330500	21
0888 330523	21
0888 330553	21
0888 330560	21
0888 330580	21
0888 330593	21
0888 330610	21
0888 330620	21
0888 330630	21
0888 330640	47
0888 350124	20
0888 350134	20
0894 450378	40
0902 004102	4
0913 000731	45
0933 001544	34
0992 001020	34
0992 016580	16,17
0992 023560	16
0992 023577	16
0993 904247	47
0993 950818	21
0995 340617	45
0996 010968	9
0998 881610	31
0998 881630	10,12
0998 882510	18,19,21,23,26
0999 201114	38
0999 220752	34
0999 220851	37
0999 230573	9
0999 240302	35
0999 240305	35
0999 240376	34
1001 001162	36,37
9041 100015	8,9
9041 100025	3
9041 100035	34
9041 102030	11
9069 910020	24,27
9081 100203	45
9081 100251	45
9081 200253	45
9081 200303	45
9081 200500	47
9081 300001	47
9081 500010	45
9081 500051	47
9122 200090	6
9122 322200	5
9122 915280	9
9126 102520	8,29,30
9126 102540	8,29,30
9126 105120	18,19
9126 116180	10
9126 116200	10
9126 300201	5
9129 020120	6,49,50,51
9129 020140	21
9130 104162	7
9130 220260	6
9130 221180	2
9190 100113	46
9190 100226	18,19
9199 000004	32
9201 112893	21
9201 113677	48
9202 001658	4
9202 001667	37
9202 001668	21,49,50,51
9202 001678	3,22,47
9202 001697	6
9202 001708	21
9202 002057	3,8,31,34
9202 002058	5,21
9202 002063	14,21,34
9202 002068	20,49,50,51
9202 002077	18,19,33,37,39, 46,47,48
9202 002078	3,29,30,32
9202 002087	34,37,46
9202 002088	21
9202 002097	29,30,36,47
9202 002098	5,8,9,12,20,21, 29,30
9202 002107	20,47
9202 002127	21
9202 002488	31
9202 002497	21
9202 002498	31,33
9202 002507	11
9202 002877	47
9202 002878	9

Teile-Nr./Part-No.	Tafel/Table
9202 002888	29,30
9202 002898	18,19
9202 002917	13
9202 002927	12,44
9202 003027	40
9202 003738	36,37
9202 012077	21
9202 021667	18,19,20
9202 022497	11,21
9202 052117	39
9202 100328	7
9202 100527	9
9202 100537	2
9202 100558	21
9202 150347	11
9203 001807	4
9203 001827	4,48
9203 002410	11
9203 002437	40
9203 002497	40
9203 003037	9
9203 003077	40
9203 003087	21
9203 003137	37
9203 003167	37
9203 003637	21
9203 100002	23,24,25,26,27,28
9203 211830	16,17
9203 311831	18,19,51
9203 361828	20
9203 361842	50,51
9204 000937	7
9204 001257	21,40
9204 002077	24,27,34
9204 002363	38
9204 200517	33,37
9204 200737	9,47
9204 201037	21,40
9204 201047	21
9204 201067	9,12,33
9204 201643	21
9204 201647	23,24,25,26,27, 28,33,38,40,42
9204 201657	42
9204 201667	3,4,22,31,32,34, 37,39,48
9204 201677	37
9204 201697	27
9204 201827	23,26
9204 201958	14,33
9204 201977	40
9204 202037	6
9204 211997	8,29,30,36,37,41, 42,46
9204 212057	36,37
9204 301467	32,37
9204 301487	22
9204 302217	30
9204 431657	25,28
9205 023641	18,19
9205 101528	18,19,48
9205 101568	6,18,19
9205 101827	4
9205 101847	6
9205 101848	6,18,51
9205 101878	21
9205 101898	19,48
9205 102148	6
9205 102158	7
9205 102168	11,21
9205 102188	4
9205 102213	21
9205 102450	18,19,20
9205 102467	1,2,5,6,7,8,9,10, 11,12,13,18,19, 20,29,30
9205 102477	2,3,4,16,17,23,26, 29,30
9205 102487	40
9205 102497	48
9205 121558	18,19
9205 121868	20
9205 122473	9
9205 122488	7,18,19
9205 122498	11
9205 162597	13
9206 100637	35,46
9206 110227	22
9207 161237	45
9207 170227	37,40,43
9207 170437	42
9207 170857	40,45
9207 171057	43
9210 012457	48
9217 300507	4,24,27,47
9217 300517	11,18,19,34,37
9217 300518	36
9225 201240	11,21
9225 201750	3
9225 201770	21,23,24,25,26, 27,28,36
9230 000067	2
9231 000347	21
9231 000367	48
9231 000387	12
9231 011137	48
9231 110035	6
9231 110037	22
9231 110057	9,47
9231 110108	14
9234 000067	21,29,30
9234 000077	21
9234 000087	14
9301 100941	4
9301 100991	4
9301 101001	4,21
9301 101011	18,19
9301 102203	6
9301 102451	48
9301 102531	31
9301 141520	18,19
9301 141900	7
9301 200660	18,19
9302 000100	34
9303 602198	21
9303 602880	48
9305 100350	23,24,25
9305 100370	26,27,28
9330 000047	40
9330 000067	6,23,24,25,26,27, 28,40
9330 000087	3,8,18,19,23,24, 25,26,27,28,29, 30,37,39,46,47
9330 000088	21,49,50,51
9330 000097	33
9330 000127	13,43
9330 000177	45
9330 200087	18,19
9330 200097	21
9330 200107	11,21
9330 200117	9,18,19
9330 700077	18,19
9330 900093	48
9330 900117	43
9332 500110	21
9332 500137	23,26
9333 000090	38,40
9334 001630	3,13,22,29,30
9334 001640	4,5
9352 000050	20
9352 000060	6
9352 000120	21
9352 000163	10
9352 000250	8
9352 640050	46
9353 000130	6
9353 000158	49,50,51
9353 000350	2
9353 000420	2

Teile-Nr./Part-No.	Tafel/Table
9353 000470	1,2
9354 010090	6
9354 010210	2
9354 400800	4,34
9357 000050	7,20
9357 000060	9,14
9357 000070	13,15,22,29,30,37
9357 000080	23,26
9357 000090	3,4,5,9
9357 000100	29,30
9357 000120	8,29,30
9357 000140	12
9380 520100	11
9380 520150	49,50,51
9380 521220	48
9400 000063	21
9401 000194	41,42
9401 000204	41,42
9700 100100	30
9700 100103	15
9710 061200	33,37
9710 900032	37
9710 900035	33
9710 920012	33,37
9710 982003	33,37
9731 001035	34
9731 002001	44
9731 005004	15,25,28,30,33,35,37
9731 006004	35
9731 007021	9
9731 007035	3
9740 000320	21
9740 001215	9
9740 001220	35
9740 001525	19,35
9740 005810	9
9742 000130	9
9742 000180	9
9742 300195	15
9760 000001	35
9780 000108	44
9781 000006	35
9790 000490	34
9790 010010	28
9790 020010	35
9790 111001	35
9790 200000	33
9790 200001	35
9790 201000	33,35,37
9790 201001	35
9790 202000	37
9800 210001 R	42
9800 210003 R	41
9800 560001	21
9800 760001	21
9815 310030	45
9820 110016	20
9820 110017	24,27
9820 110018	14
9820 110019	31
9822 560000	39
9825 550001	32,33
9830 501010	33,37
9830 502007	40
9830 502014	34
9835 901005	47
9840 120001	40
9840 120003	42
9840 120025	48
9840 120026	34,35
9840 120027	19,21,35
9840 120028	34
9840 120031	36,37
9840 130032	39
9840 120052	39
9840 120060	40,42
9840 120104	34
9840 120105	34
9840 120150	42
9840 120156	42
9840 120158	18
9840 121001	34,37,40
9840 123002	42
9840 123003	40
9840 130007	34
9840 130008	34
9850 001309	42
9850 001311	42
9850 001330	41
9850 001340	42
9850 001351	42
9850 688001	32
9850 838000	33
9850 867001	34
9850 867006	37
9850 867010	40
9870 001113	45
9870 367003	33
9870 688001	42
9870 688002	32
9870 867000	42
9870 867010	37
9870 867013	42
9870 867014	42
9870 867015	42
9870 867016	42
9870 867018	42
9870 867019	40
9870 867023	41
9880 001001	40
9880 001005	42
9880 867030	40
9880 867031	41
9880 867032	42
9880 867101	32,48
9880 867113	37
9880 888102	32
9880 888103	39
9880 888104	39
MG43 000062	43
MG53 002501	43
MG53 007511	43
MG53 007921	44
MG53 007922	44
MG55 000501	43
N800 075013	47
N800 080003	47
N800 080004	47
N800 080030	47
N800 688014	47
S080 190359	47
S080 271529	47
S080 271538	47
S080 271539	47
S309 912508	47
S405 112000	21
S425 311018	21
S980 090107	21
S980 094092	21
S980 094093	21
Z100 011022	21,38

E1
E2
E3
E17
E19
E23
E24
E25

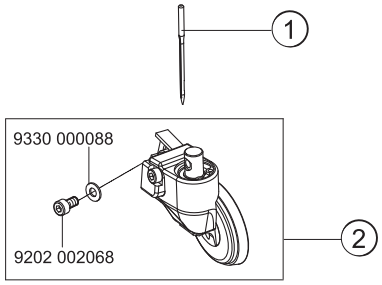

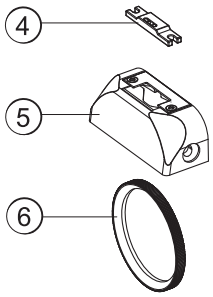

E4/0,8
E5/1,0
E6/1,2
E7/1,5
E26/0,8
E27/1,0
E28/1,2
E29/1,5

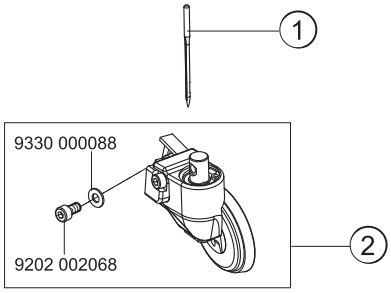

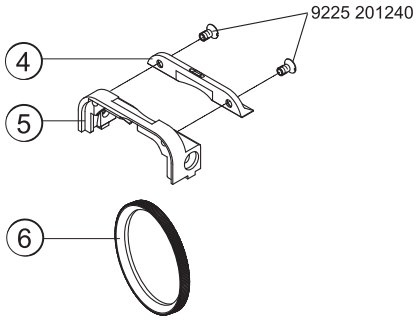

E8/1,2
E9/1,6
E10/2,0
E11/1,6
E12/2,0
E13/2,4
E14/2,0
E15/2,4
E16/3,2
E18/1,6
E20/2,0
E21/2,4
E30/1,6
E50/3,6

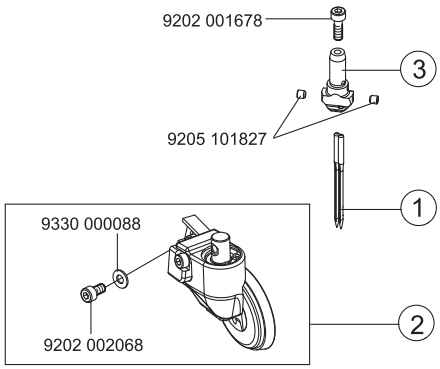

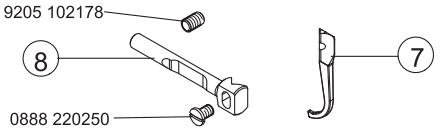

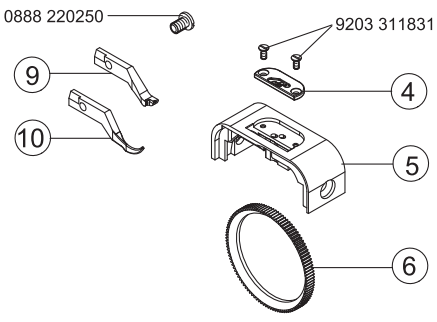

= Änderung / Modification

E22
E31
E32
E33

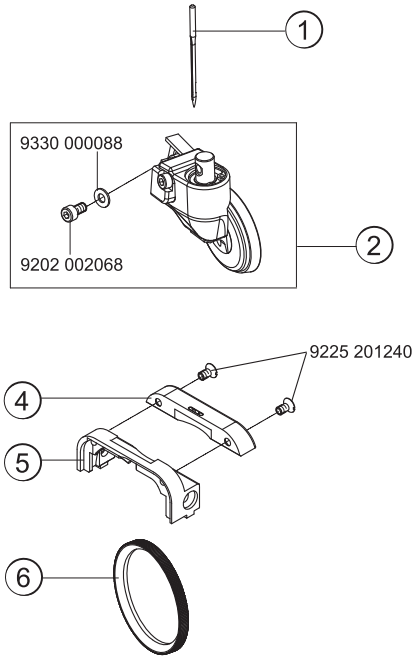

E34
E35
E38
E39

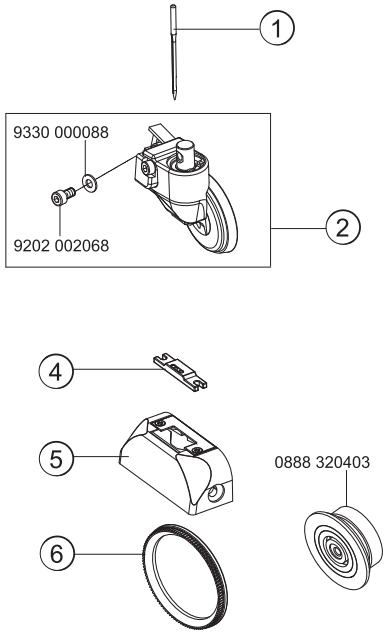

E36/0,8
E37/1,0
E40/0,8
E41/1,0
E42
E43

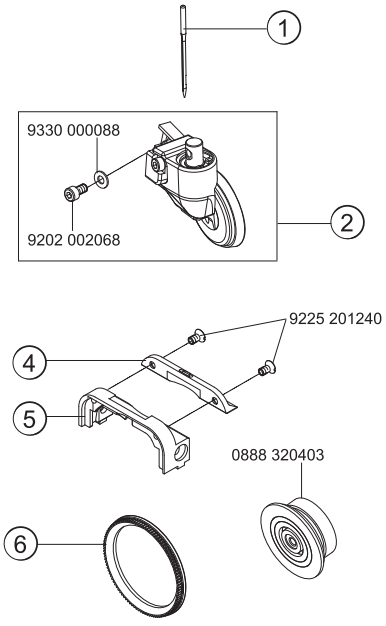

= Änderung / Modification

E44/2,0
E45/2,0
E46/2,4
E47/2,4

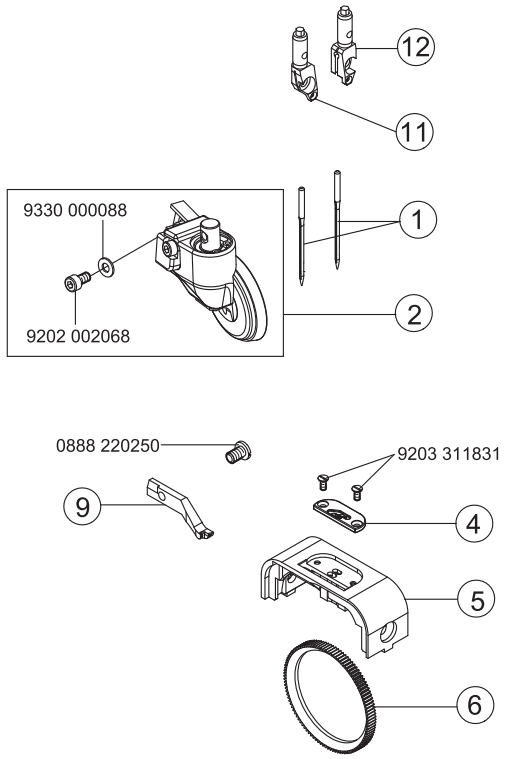

E48/3,2

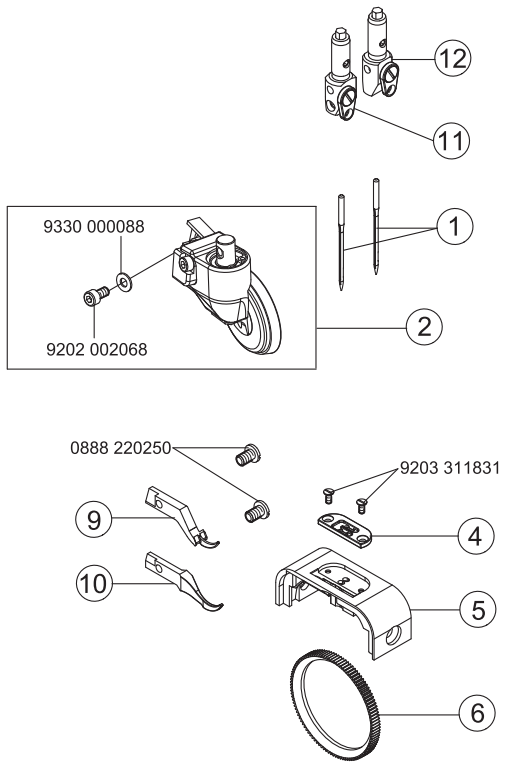

= Änderung / Modification

E51/1,2

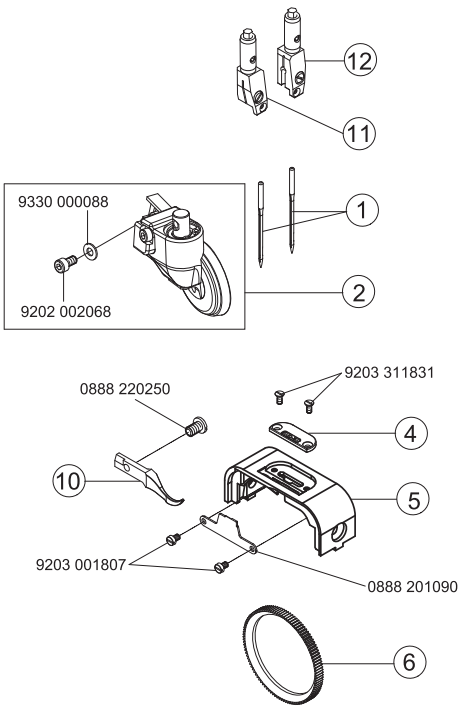
12
11
9330 000088
1
2
9202 002068
9203 311831
0888 220250
4
10
5
9203 001807
0888 201090
6

E52/1,6

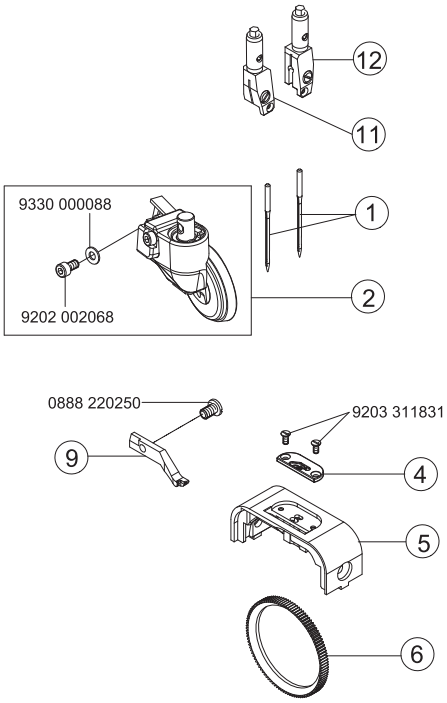
12
11
9330 000088
1
2
9202 002068
0888 220250
9203 311831
9
4
5
6

E-Nr. / E-No. / Abb.-Nr. / Fig.No.	Für Unterklasse / For Subclass Verwendungszweck / Use	Material No. / Material Nr.	Nadelzahl/Number of needles	Stichabstand/Seam distance	Nadelhalter/ Needle holder	Nadelabstand-Nadelhalter/Needles distance-needle holder	① Nadelsystem / -dicke / Needle system / -size	② angetriebene Rollfuß/Top roller driven	Durchmesser des Presserfußes/Top roller diameter	Greiferdeckring/Splice	Nadelführung, vorn/Needle guide front	Halter des Nadelführungs, vorn/Holder of needle guide front	Nadelführung, hinten/Needle guide rear	Nadelführung, hinten/Needle guide rear	④ Stichplatteneinsatz/Throat plate insert	Stichplatteneinsatz-Lochbreite/Insert hole width	⑤ Stichplatte/Throat plate	⑥ Schiebradtransporteur/Wheel feeder	Verzahnungsabstand des Transporteurs/Wheel feed tooth pitch	
E1	-160020; -160122; -160522; -160023 Näheinrichtung, Nadelstärke Nm 70-80, Stichlänge max. 4 mm, für leichtes Nähgut. Sewing equipment, needle size Nm 70-80, stitch length max. 4 mm, for light weight material.	0888 E00104	1				134 LR - 80	0888 220364	35						0888 200040	1,4	0888 200084	0688 320520	0,6	
E2	-160020; -160122; -160522; -160023 Näheinrichtung, Nadelstärke Nm 90-110, Stichlänge max. 5 mm, für mittelschweres Nähgut. Sewing equipment, needle size Nm 90-110, stitch length max. 5 mm, for medium weight material.	0888 E00205	1				134 LR - 90	0888 220364	35						0888 200050	1,8	0888 200084	0688 320520	0,6	
E3	-160020; -160122; -160522; -160023 Näheinrichtung, Nadelstärke Nm 120-160, Stichlänge max. 7 mm, für schweres Nähgut. Sewing equipment, needle size Nm 120-160, stitch length max. 7 mm, for heavy weight material.	0888 E00307	1				134 LR - 120	0888 220364	35						0888 200060	2,4	0888 200084	0688 320530	1,2	
E4/0,8	-356020; -356122 Näheinrichtung zum Futter Einsteppen und Unterschneiden 0,8 mm von der Nadel, Nadelstärke Nm 70-80, Stichlänge max. 4 mm, für leichtes Nähgut. Sewing equipment for stitching and trimming the lining 0.8 mm, needle size Nm 70-80, stitch length max. 4 mm, for light weight material.	0888 E00404 08	1				134 LR - 80	0888 220334	25						0888 200260	1,2	0888 200240	0688 320520	0,6	
E5/1,0	-356020; -356122 Näheinrichtung zum Futter Einsteppen und Unterschneiden 1,0 mm von der Nadel, Nadelstärke Nm 90-110, Stichlänge max. 5 mm, für mittelschweres Nähgut. Sewing equipment for stitching and trimming the lining 1.0 mm, needle size Nm 90-110, stitch length max. 5 mm, for medium weight material.	0888 E00505 10	1				134 LR - 90	0888 220334	25						0888 200270	1,6	0888 200240	0688 320520	0,6	
E6/1,2	-356020; -356122 Näheinrichtung zum Futter Einsteppen und Unterschneiden 1,2 mm von der Nadel, Nadelstärke Nm 120-160, Stichlänge max. 5 mm, für schweres Nähgut. Sewing equipment for stitching and trimming the lining 1.2 mm, needle size Nm 120-160, stitch length max. 5 mm, for heavy weight material.	0888 E00605 12	1				134 LR - 120	0888 220334	25						0888 200280	1,8	0888 200240	0688 320520	0,6	

= Änderung / Modification

E-Nr. / E-No. / Abb.-Nr. / Fig.No.	Für Unterklasse / For Subclass Verwendungszweck / Use	Material No. / Material Nr.	Nadelzahl/Number of needles	Stichabstand/Seam distance	Nadelhalter/ Needle holder	Nadelabstand-Nadelhalter/Needles distance-needle holder	① Nadelsystem / -dicke / Needle system / -size	② angetriebene Rollfuß/Top roller driven	Durchmesser des Presserfußes/Top roller diameter	Greiferdeckring/Splice	Nadelführung, vorn/Needle guide front	Halter des Nadelführungs, vorn/Holder of needle guide front	Nadelführung, hinten/Needle guide rear	Nadelführung, hinten/Needle guide rear	④ Stichplatteneinsatz/Throat plate insert	Stichplatteneinsatz-Lochbreite/Insert hole width	⑤ Stichplatte/Throat plate	⑥ Schiebradtransporteur/Wheel feeder	Verzahnungsabstand des Transporteurs/Wheel feed tooth pitch	
E7/1,5	-356020; -356122 Näheinrichtung zum Futter Einsteppen und Unterschneiden 1,5 mm von der Nadel, Nadelstärke Nm 120-160, Stichlänge max. 5 mm, für schweres Nähgut. Sewing equipment for stitching and trimming the lining 1.5 mm, needle size Nm 120-160, stitch length max. 5 mm, for heavy weight material.	0888 E00705 15	1				134 LR - 120	0888 220334	25						0888 200350	2,0	0888 200240	0688 320520	0,6	
E17	-160020; -160122; -160522; -160023 Näheinrichtung, Nadelstärke Nm 90-110, Stichlänge max. 5 mm, für mittelschweres Nähgut. Sewing equipment, needle size Nm 90-110, stitch length max. 5 mm, for medium weight material.	0888 E01705	1				134 LR - 90	0888 220334	25						0888 200050	1,8	0888 200084	0688 320530	1,2	
E19	-160020; -160122; -160522; -160023 Näheinrichtung, Nadelstärke Nm 90-110, Stichlänge max. 5 mm, für mittelschweres Nähgut. Sewing equipment, needle size Nm 90-110, stitch length max. 5 mm, for medium weight material.	0888 E01905	1				134 LR - 90	0888 220334	25						0888 200050	1,8	0888 200084	0688 320520	0,6	
E22	-360122 Näheinrichtung, Nadelstärke Nm 90-110, Stichlänge max. 5 mm, für mittelschweres Nähgut, linke Säule. Sewing equipment, needle size Nm 90-110, stitch length max. 5 mm, for medium weight material, left post.	0888 E02205	1				134 LR - 90	0888 220334	25						0888 200370	1,6	0888 200240	0688 320520	0,6	
E23	-160152 Näheinrichtung, Nadelstärke Nm 70-80, Stichlänge max. 4 mm, für leichtes Nähgut. Sewing equipment, needle size Nm 70-80, stitch length max. 4 mm, for light weight material.	0888 E02304	1				134 LR - 80	0888 220364	35						0888 200040	1,4	0888 200324	0688 320520	0,6	
E24	-160152 Näheinrichtung, Nadelstärke Nm 90-110, Stichlänge max. 5 mm, für mittelschweres Nähgut. Sewing equipment, needle size Nm 90-110, stitch length max. 5 mm, for medium weight material.	0888 E02405	1				134 LR - 90	0888 220364	35						0888 200050	1,8	0888 200324	0688 320520	0,6	

= Änderung / Modification

E-Nr. / E-No. / Abb.-Nr. / Fig.No.	Für Unterklasse / For Subclass Verwendungszweck / Use	Material No. / Material Nr.	Nadelzahl/Number of needles	Stichabstand/Seam distance	Nadelhalter/ Needle holder	Nadelabstand-Nadelhalter/Needles distance-needle holder	① Nadelsystem / -dicke / Needle system / -size	② angetriebene Rollfuß/Top roller driven	Durchmesser des Presserfußes/Top roller diameter	Greiferdeckring/Splice	Nadelführung, vorn/Needle guide front	Halter des Nadelführungs, vorn/Holder of needle guide front	Nadelführung, hinten/Needle guide rear	Nadelführung, hinten/Needle guide rear	④ Stichplatteneinsatz/Throat plate insert	Stichplatteneinsatz-Lochbreite/Insert hole width	⑤ Stichplatte/Throat plate	⑥ Schiebradtransporteur/Wheel feeder	Verzahnungsabstand des Transporteurs/Wheel feed tooth pitch	
E25	-160152 Näheinrichtung, Nadelstärke Nm 120-160, Stichlänge max. 7 mm, für schweres Nähgut. Sewing equipment, needle size Nm 120-160, stitch length max. 7 mm, for heavy weight material.	0888 E02507	1				134 LR - 120	0888 220364	35						0888 200060	2,4	0888 200324	0688 320530	1,2	
E26/0,8	-356152 Näheinrichtung zum Futter Einsteppen und Unterschneiden 0,8 mm von der Nadel, Nadelstärke Nm 70-80, Stichlänge max. 4 mm, für leichtes Nähgut. Sewing equipment for stitching and trimming the lining 0.8 mm, needle size Nm 70-80, stitch length max. 4 mm, for light weight material.	0888 E02604 08	1				134 LR - 80	0888 220334	25						0888 200260	1,2	0888 200490	0688 320520	0,6	
E27/1,0	-356152 Näheinrichtung zum Futter Einsteppen und Unterschneiden 1,0 mm von der Nadel, Nadelstärke Nm 90-110, Stichlänge max. 5 mm, für mittelschweres Nähgut. Sewing equipment for stitching and trimming the lining 1.0 mm, needle size Nm 90-110, stitch length max. 5 mm, for medium weight material.	0888 E02705 10	1				134LR - 90	0888 220334	25						0888 200270	1,6	0888 200490	0688 320520	0,6	
E28/1,2	-356152 Näheinrichtung zum Futter Einsteppen und Unterschneiden 1,2 mm von der Nadel, Nadelstärke Nm 120-160, Stichlänge max. 5 mm, für schweres Nähgut. Sewing equipment for stitching and trimming the lining 1.2 mm, needle size Nm 120-160, stitch length max. 5 mm, for heavy weight material.	0888 E02805 12	1				134LR - 120	0888 220334	25						0888 200280	1,8	0888 200490	0688 320520	0,6	
E29/1,5	-356152 Näheinrichtung zum Futter Einsteppen und Unterschneiden 1,5 mm von der Nadel, Nadelstärke Nm 120-160, Stichlänge max. 5 mm, für schweres Nähgut. Sewing equipment for stitching and trimming the lining 1.5 mm, needle size Nm 120-160, stitch length max. 5 mm, for heavy weight material.	0888 E02905 15	1				134LR - 120	0888 220334	25						0888 200350	2,0	0888 200490	0688 320520	0,6	
E31	-360122 Näheinrichtung, Nadelstärke Nm 70-80, Stichlänge max. 4 mm, für leichtes Nähgut, linke Säule. Sewing equipment, needle size Nm 70-80, stitch length max. 4 mm, for light weight material, left post.	0888 E03104	1				134LR - 80	0888 220364	35						0888 200890	1,2	0888 200240	0688 320520	0,6	

= Änderung / Modification

E-Nr. E-No. Abb.-Nr. Fig.No.	Für Unterklasse / For Subclass Verwendungszweck / Use	Material No. / Material Nr.	Nadelzahl/Number of needles	Stichabstand/Seam distance	Nadelhalter/ Needle holder	Nadelabstand-Nadelhalter/Needles distance-needle holder	① Nadelsystem / -dicke / Needle system / -size	② angetriebene Rollfuß/Top roller driven	Durchmesser des Presserfußes/Top roller diameter	Greiferdeckring/Splice	Nadelführung, vorn/Needle guide front	Halter des Nadelführungs, vorn/Holder of needle guide front	Nadelführung, hinten/Needle guide rear	Nadelführung, hinten/Needle guide rear	④ Stichplatteneinsatz/Throat plate insert	Stichplatteneinsatz-Lochbreite/Insert hole width	⑤ Stichplatte/Throat plate	⑥ Schiebradtransporteur/Wheel feeder	Verzahnungsabstand des Transporteurs/Wheel feed tooth pitch	
E32	-360122 Näheinrichtung, Nadelstärke Nm 90-110, Stichlänge max. 5 mm, für mittelschweres Nähgut, linke Säule. Sewing equipment, needle size Nm 90-110, stitch length max. 5 mm, for medium weight material, left post.	0888 E03205	1				134 LR - 90	0888 220364	35						0888 200370	1,6	0888 200240	0688 320520	0,6	
E33	-360122 Näheinrichtung, Nadelstärke Nm 120-160, Stichlänge max. 7 mm, für schweres Nähgut, linke Säule. Sewing equipment, needle size Nm 120-160, stitch length max. 7 mm, for heavy weight material, left post.	0888 E03307	1				134 LR - 120	0888 220364	35						0888 200900	2,4	0888 200240	0688 320530	1,2	
E34	-160020, 160122, 160522; -160023 Näheinrichtung, Nadelstärke Nm 70-80, Stichlänge max. 4 mm, für leichtes Nähgut, mit abdruckarmem Schiebrad. Sewing equipment, needle size Nm 70-80, stitch length max. 4 mm, for light weight material, wheel feeder without impress.	0888 E03404	1				134LR - 80	0888 220364	35						0888 200040	1,4	0888 200084	0888 320383		
E35	-160020, 160122, 160522; -160023 Näheinrichtung, Nadelstärke Nm 90-110, Stichlänge max. 5 mm, für mittelschweres Nähgut, mit abdruckarmem Schiebrad. Sewing equipment, needle size Nm 90-110, stitch length max. 5 mm, for medium weight material, wheel feeder without impress.	0888 E03505	1				134LR - 90	0888 220364	35						0888 200050	1,8	0888 200084	0888 320383		
E36/0,8	-356020, -356122 Näheinrichtung zum Futter Einsteppen und Unterschneiden 0,8 mm von der Nadel, Nadelstärke Nm 70-80, Stichlänge max. 4 mm, für leichtes Nähgut, mit abdruckarmem Schiebrad. Sewing equipment for stitching and trimming the lining 0.8 mm, needle size Nm 70-80, stitch length max. 4 mm, for light weight material, wheel feeder without impress.	0888 E03604 08	1				134LR - 80	0888 220334	25						0888 200260	1,2	0888 200240	0888 320383		
E37/1,0	-356020, 356122 Näheinrichtung zum Futter Einsteppen und Unterschneiden 1,0 mm von der Nadel, Nadelstärke Nm 90-110, Stichlänge max. 5 mm, für mittelschweres Nähgut, mit abdruckarmem Schiebrad. Sewing equipment for stitching and trimming the lining 1.0 mm, needle size Nm 90-110, stitch length max. 5 mm, for medium weight material, wheel feeder without impress.	0888 E03705 10	1				134LR - 90	0888 220334	25						0888 200270	1,6	0888 200240	0888 320383		

= Änderung / Modification

E-Nr. E-No. Abb.-Nr. Fig.No.	Für Unterklasse / For Subclass Verwendungszweck / Use	Material No. / Material Nr.	Nadelzahl/Number of needles	Stichabstand/Seam distance	Nadelhalter/ Needle holder	Nadelabstand-Nadelhalter/Needles distance-needle holder	① Nadelsystem / -dicke / Needle system / -size	② angetriebene Rollfuß/Top roller driven	Durchmesser des Presserfußes/Top roller diameter	Greiferdeckring/Splice	Nadelführung, vorn/Needle guide front	Halter des Nadelführungs, vorn/Holder of needle guide front	Nadelführung, hinten/Needle guide rear	Nadelführung, hinten/Needle guide rear	④ Stichplatteneinsatz/Throat plate insert	Stichplatteneinsatz-Lochbreite/Insert hole width	⑤ Stichplatte/Throat plate	⑥ Schiebradtransporteur/Wheel feeder	Verzahnungsabstand des Transporteurs/Wheel feed tooth pitch	
E38	-160152 Näheinrichtung, Nadelstärke Nm 70-80, Stichlänge max. 4 mm, für leichtes Nähgut, mit abdruckarmem Schiebrad. Sewing equipment, needle size Nm 70-80, stitch length max. 4 mm, for light weight material, wheel feeder without impress.	0888 E03804	1				134 LR - 80	0888 220364	35						0888 200040	1,4	0888 200324	0888 320383		
E39	-160152 Näheinrichtung, Nadelstärke Nm 90-110, Stichlänge max. 5 mm, für mittelschweres Nähgut, mit abdruckarmem Schiebrad. Sewing equipment, needle size Nm 90-110, stitch length max. 5 mm, for medium weight material, wheel feeder without impress.	0888 E03905	1				134 LR - 90	0888 220364	35						0888 200050	1,8	0888 200324	0888 320383		
E40/0,8	-356152 Näheinrichtung zum Futter Einsteppen und Unterschneiden 0,8 mm von der Nadel, Nadelstärke Nm 70-80, Stichlänge max. 4 mm, für leichtes Nähgut, mit abdruckarmem Schiebrad. Sewing equipment for stitching and trimming the lining 0.8 mm, needle size Nm 70-80, stitch length max. 4 mm, for light weight material, wheel feeder without impress.	0888 E04004 08	1				134LR - 80	0888 220334	25						0888 200260	1,2	0888 200490	0888 320383		
E41/1,0	-356152 Näheinrichtung, Nadelstärke Nm 90-110, Näheinrichtung zum Futter Einsteppen und Unterschneiden 1,0 mm von der Nadel, Nadelstärke Nm 90-110, Stichlänge max. 5 mm, für mittelschweres Nähgut, mit abdruckarmem Schiebrad. Sewing equipment for stitching and trimming the lining 1.0 mm, needle size Nm 90-110, stitch length max. 5 mm, for medium weight material, wheel feeder without impress.	0888 E04105 10	1				134LR - 90	0888 220334	25						0888 200270	1,6	0888 200490	0888 320383		
E42	-360122 Näheinrichtung, Nadelstärke Nm 70-80, Stichlänge max. 4 mm, für leichtes Nähgut, mit abdruckarmem Schiebrad. Sewing equipment, needle size Nm 70-80, stitch length max. 4 mm, for light weight material, wheel feeder without impress.	0888 E04204	1				134LR - 80	0888 220364	35						0888 200890	1,4	0888 200240	0888 320383		

E-Nr. E-No. Abb.-Nr. Fig.No.	Für Unterklasse / For Subclass Verwendungszweck / Use	Material No. / Material Nr.	Nadelzahl/Number of needles	Stichabstand/Seam distance	Nadelhalter/ Needle holder	Nadelabstand-Nadelhalter/Needles distance-needle holder	① Nadelsystem / -dicke / Needle system / -size	② angetriebene Rollfuß/Top roller driven	Durchmesser des Presserfußes/Top roller diameter	Greiferdeckring/Splice	Nadelführung, vorn/Needle guide front	Halter des Nadelführungs, vorn/Holder of needle guide front	Nadelführung, hinten/Needle guide rear	Nadelführung, hinten/Needle guide rear	④ Stichplatteneinsatz/Throat plate insert	Stichplatteneinsatz-Lochbreite/Insert hole width	⑤ Stichplatte/Throat plate	⑥ Schiebradtransporteur/Wheel feeder	Verzahnungsabstand des Transporteurs/Wheel feed tooth pitch	
E43	-360122 Näheinrichtung, Nadelstärke Nm 90-110, Stichlänge max. 5 mm, für mittelschweres Nähgut, mit abdruckarmem Schiebrad. Sewing equipment, needle size Nm 90-110, stitch length max. 5 mm, for medium weight material, wheel feeder without impress.	0888 E04305	1				134 LR - 90	0888 220364	35						0888 200370	1,6	0888 200240	0888 320383		

= Änderung / Modification

E-Nr. / E-No. / Abb.-Nr. / Fig.No.	Für Unterklasse / For Subclass Verwendungszweck / Use	Material No. / Material Nr.	Nadelzahl/Number of needles	Stichabstand/Seam distance	⑪ Nadelhalter link/ Needle holder left	⑫ Nadelhalter recht/ Needle holder right	③ Nadelhalter/ Needle holder	Nadelabstand-Nadelhalter/Needles distance-needle holder	① Nadelsystem / -dicke / Needle system / -size	② angetriebene Rollfuß/Top roller driven	Durchmesser des Presserfußes/Top roller diameter	⑦ Nadelführung, vorn/Needle guide front	⑧ Halter des Nadelführungs, vorn/Holder of needle guide front	⑨ Nadelführung, hinten/Needle guide rear	⑩ Nadelführung, hinten/Needle guide rear	④ Stichplatteneinsatz/Throat plate insert	Stichplatteneinsatz-Lochbreite/Insert hole width	⑤ Stichplatte/Throat plate	⑥ Schiebradtransporteur/Wheel feeder	Verzahnungsabstand des Transporteurs/Wheel feed tooth pitch
E8/1,2	-260020; -260122; -260522; -260023 Näheinrichtung, Stichabstand 1,2 mm, Nadelstärke Nm 70-80, Stichlänge max. 4 mm, für leichtes Nähgut. Sewing equipment, seam distance 1,2 mm, needle size Nm 70-80, stitch length max. 4 mm, for light weight material.	0888 E00804 12	2	1,2			0888 230013	2,96	134 KKLR - 80	0888 220364	35	0888 220170	0888 220240	0888 220180		0888 200030	1,5	0888 200010	0688 320520	0,6
E9/1,6	-260020; -260122; -260522; -260023 Näheinrichtung, Stichabstand 1,6 mm, Nadelstärke Nm 70-80, Stichlänge max. 4 mm, für leichtes Nähgut. Sewing equipment, seam distance 1,6 mm, needle size Nm 70-80, stitch length max. 4 mm, for light weight material.	0888 E00904 16	2	1,6			0888 230013	2,96	134 KKLR - 80	0888 220364	35	0888 220170	0888 220240	0888 220190		0888 200120	1,5	0888 200090	0688 320520	0,6
E10/2,0	-260020; -260122; -260522; -260023 Näheinrichtung, Stichabstand 2,0 mm, Nadelstärke Nm 70-80, Stichlänge max. 4 mm, für leichtes Nähgut. Sewing equipment, seam distance 2,0 mm, needle size Nm 70-80, stitch length max. 4 mm, for light weight material.	0888 E01004 20	2	2,0			0888 230023	3,4	134 KKLR - 80	0888 220364	35	0888 220170	0888 220240	0888 220200		0888 200130	1,5	0888 200020	0688 320520	0,6
E11/1,6	-260020; -260122; -260522; -260023 Näheinrichtung, Stichabstand 1,6 mm, Nadelstärke Nm 90-110, Stichlänge max. 4 mm, für mittelschweres Nähgut. Sewing equipment, seam distance 1,6 mm, needle size Nm 90-110, stitch length max. 4 mm, for medium weight material.	0888 E01104 16	2	1,6			0888 230013	2,96	134 KKLR - 90	0888 220364	35	0888 220170	0888 220240	0888 220190		0888 200120	1,5	0888 200090	0688 320520	0,6
E12/2,0	-260020; -260122; -260522; -260023 Näheinrichtung, Stichabstand 2,0 mm, Nadelstärke Nm 90-110, Stichlänge max. 4 mm, für mittelschweres Nähgut. Sewing equipment, seam distance 2,0 mm, needle size Nm 90-110, stitch length max. 4 mm, for medium weight material.	0888 E01204 20	2	2,0			0888 230023	3,4	134 KKLR - 90	0888 220364	35	0888 220170	0888 220240	0888 220200		0888 200130	1,5	0888 200020	0688 320520	0,6
E13/2,4	-260020; -260122; -260522; -260023 Näheinrichtung, Stichabstand 2,4 mm, Nadelstärke Nm 90-110, Stichlänge max. 5 mm, für mittelschweres Nähgut. Sewing equipment, seam distance 2,0 mm, needle size Nm 90-110, stitch length max. 5 mm, for medium weight material.	0888 E01305 24	2	2,4			0888 230023	3,4	134 KKLR - 90	0888 220364	35	0888 220170	0888 220240	0888 220210		0888 200140	1,5	0888 200200	0688 320520	0,6

= Änderung / Modification

E-Nr. / E-No. / Abb.-Nr. / Fig.No.	Für Unterklasse / For Subclass Verwendungszweck / Use	Material No. / Material Nr.	Nadelzahl/Number of needles	Stichabstand/Seam distance	⑪ Nadelhalter link/ Needle holder left	⑫ Nadelhalter recht/ Needle holder right	③ Nadelhalter/ Needle holder	Nadelabstand-Nadelhalter/Needles distance-needle holder	① Nadelsystem / -dicke / Needle system / -size	② angetriebene Rollfuß/Top roller driven	Durchmesser des Presserfußes/Top roller diameter	⑦ Nadelführung, vorn/Needle guide front	⑧ Halter des Nadelführungs, vorn/Holder of needle guide front	⑨ Nadelführung, hinten/Needle guide rear	⑩ Nadelführung, hinten/Needle guide rear	④ Stichplatteneinsatz/Throat plate insert	Stichplatteneinsatz-Lochbreite/Insert hole width	⑤ Stichplatte/Throat plate	⑥ Schiebradtransporteur/Wheel feeder	Verzahnungsabstand des Transporteurs/Wheel feed tooth pitch
E14/2,0	-260020; -260122; -260522; -260023 Näheinrichtung, Stichabstand 2,0 mm, Nadelstärke Nm 120-160, Stichlänge max. 4 mm, für schweres Nähgut. Sewing equipment, seam distance 2,0 mm, needle size Nm 120-160, stitch length max. 4 mm, for heavy weight material.	0888 E01404 20	2	2,0			0888 230023	3,4	134 LR -120	0888 220364	35	0888 220170	0888 220240	0888 220200	0888 220230	0888 200170	2,3	0888 200020	0688 320530	1,2
E15/2,4	-260020; -260122; -260522; -260023 Näheinrichtung, Stichabstand 2,4 mm, Nadelstärke Nm 120-160, Stichlänge max. 5 mm, für schweres Nähgut. Sewing equipment, seam distance 2,4 mm, needle size Nm 120-160, stitch length max. 5 mm, for heavy weight material.	0888 E01505 24	2	2,4			0888 230023	3,4	134 LR - 120	0888 220364	35	0888 220170	0888 220240	0888 220210	0888 220230	0888 200180	2,3	0888 200200	0688 320530	1,2
E16/3,2	-260020; -260122; -260522; -260023 Näheinrichtung, Stichabstand 3,2 mm, Nadelstärke Nm 120-160, Stichlänge max. 5 mm, für schweres Nähgut. Sewing equipment, seam distance 3,2 mm, needle size Nm 120-160, stitch length max. 5 mm, for heavy weight material.	0888 E01605 32	2	3,2			0888 230033	3,2	134 LR - 120	0888 220364	35		0888 220240	0888 220220	0888 220230	0888 200480	2,3	0888 200210	0688 320530	1,2
E18/1,6	-260020; -260122; -260522; -260023 Näheinrichtung, Stichabstand 1,6 mm, Nadelstärke Nm 90-110, Stichlänge max. 4 mm, für mittelschweres Nähgut. Sewing equipment, seam distance 1.6 mm, needle size Nm 90-110, stitch length max. 4 mm, for medium weight material.	0888 E01804 16	2	1,6			0888 230013	2,96	134 KKLR - 90	0888 220334	25	0888 220170	0888 220240	0888 220190		0888 200120	1,5	0888 200090	0688 320530	1,2
E20/2,0	-260020; -260122; -260522; -260023 Näheinrichtung, Stichabstand 2,0 mm, Nadelstärke Nm 90-120, Stichlänge max. 5 mm, für mittelschweres Nähgut. Sewing equipment, seam distance 2,0 mm, needle size Nm 90-120, stitch length max. 5 mm, for medium weight material.	0888 02005 20	2	2,0			0888 230160	2,1	134 KKLR - 90	0888 220364	35			0888 220660		0888 200560	2,0	0888 200540	0688 320520	0,6
E21/2,4	-260020; -260122; -260522; -260023 Näheinrichtung, Stichabstand 2,4 mm, Nadelstärke Nm 90-120, Stichlänge max. 5 mm, für mittelschweres Nähgut. Sewing equipment, seam distance 2,4 mm, needle size Nm 90-120, stitch length max. 5 mm, for medium weight material.	0888 02105 24	2	2,4			0888 230170	2,4	134 KKLR - 90	0888 220364	35			0888 220670		0888 200570	2,0	0888 200550	0688 320520	0,6

= Änderung / Modification

E-Nr. E-No. Abb.-Nr. Fig.No.	Für Unterklasse / For Subclass Verwendungszweck / Use	Material No. / Material Nr.	Nadelzahl/Number of needles	Stichabstand/Seam distance	⑪ Nadelhalter link/ Needle holder left	⑫ Nadelhalter recht/ Needle holder right	③ Nadelhalter/ Needle holder	Nadelabstand-Nadelhalter/Needles distance-needle holder	① Nadelsystem / -dicke / Needle system / -size	② angetriebene Rollfuß/Top roller driven	Durchmesser des Presserfußes/Top roller diameter	⑦ Nadelführung, vorn/Needle guide front	⑧ Halter des Nadelführungs, vorn/Holder of needle guide front	⑨ Nadelführung, hinten/Needle guide rear	⑩ Nadelführung, hinten/Needle guide rear	④ Stichplatteneinsatz/Throat plate insert	Stichplatteneinsatz-Lochbreite/Insert hole width	⑤ Stichplatte/Throat plate	⑥ Schiebradtransporteur/Wheel feeder	Verzahnungsabstand des Transporteurs/Wheel feed tooth pitch
E30/1,6	-260020; -260122; -260522; -260023 Näheinrichtung, Stichabstand 1,6 mm, Nadelstärke Nm 90-110, Stichlänge max. 4 mm, für mittelschweres Nähgut. Sewing equipment, seam distance 1.6 mm, needle size Nm 90-110, stitch length max. 4 mm, for medium weight material.	0888 E03004 16	2	1,6			0888 230013	2,96	134 KKLR - 90	0888 220364	35	0888 220170	0888 220240	0888 220190		0888 200120	1,5	0888 200090	0688 320530	1,2
E44/2,0	-460522 Näheinrichtung, Stichabstand 2,0 mm, schaltbare Nadelstangen, Nadelstärke Nm 70-80, Stichlänge max. 4 mm, für leichtes Nähgut. Sewing equipment, seam distance 2.0 mm, disconnectable needle bar, needle size Nm 70-80, stitch length max. 4 mm, for light weight material.	0888 E04404 20	2	2,0	0888 230413	0888 230403			134-35 LR - 80	0888 220364	35			0888 220660		0888 200560	2,0	0888 200540	0688 320520	0,6
E45/2,0	-460522 Näheinrichtung, Stichabstand 2,0 mm, schaltbare Nadelstangen, Nadelstärke Nm 90-120, Stichlänge max. 5 mm, für mittelschweres Nähgut. Sewing equipment, seam distance 2.0 mm, disconnectable needle bar, needle size Nm 90-120, stitch length max. 5 mm, for medium weight material.	0888 E04505 20	2	2,0	0888 230413	0888 230403			134-35 LR - 90	0888 220364	35			0888 220660		0888 200560	2,0	0888 200540	0688 320520	0,6
E46/2,4	-460522 Näheinrichtung, Stichabstand 2,4 mm, schaltbare Nadelstangen, Nadelstärke Nm 90-120, Stichlänge max. 5 mm, für mittelschweres Nähgut. Sewing equipment, seam distance 2.4 mm, disconnectable needle bar, needle size Nm 90-120, stitch length max. 5 mm, for medium weight material.	0888 E04605 24	2	2,4	0888 230433	0888 230423			134-35 LR - 90	0888 220364	35			0888 220670		0888 200570	2,0	0888 200550	0688 320520	0,6
E47/2,4	-460522 Näheinrichtung, Stichabstand 2,4 mm, schaltbare Nadelstangen, Nadelstärke Nm 120-140, Stichlänge max. 5 mm, für schweres Nähgut. Sewing equipment, seam distance 2.4 mm, disconnectable needle bar, needle size Nm 120-140, stitch length max. 5 mm, for heavy weight material.	0888 E04705 24	2	2,4	0888 230433	0888 230423			134-35 LR - 120	0888 220364	35			0888 220670		0888 200570	2,0	0888 200550	0688 320520	0,6

= Änderung / Modification

E-Nr. / E-No. / Abb.-Nr. / Fig.No.	Für Unterklasse / For Subclass Verwendungszweck / Use	Material No. / Material Nr.	Nadelzahl/Number of needles	Stichabstand/Seam distance	⑪ Nadelhalter link/ Needle holder left	⑫ Nadelhalter recht/ Needle holder right	③ Nadelhalter/ Needle holder	Nadelabstand-Nadelhalter/Needles distance-needle holder	① Nadelsystem / -dicke / Needle system / -size	② angetriebene Rollfuß/Top roller driven	Durchmesser des Presserfußes/Top roller diameter	⑦ Nadelführung, vorn/Needle guide front	⑧ Halter des Nadelführungs, vorn/Holder of needle guide front	⑨ Nadelführung, hinten/Needle guide rear	⑩ Nadelführung, hinten/Needle guide rear	④ Stichplatteneinsatz/Throat plate insert	Stichplatteneinsatz-Lochbreite/Insert hole width	⑤ Stichplatte/Throat plate	⑥ Schiebradtransporteur/Wheel feeder	Verzahnungsabstand des Transporteurs/Wheel feed tooth pitch
E48/3,2	-460522 Näheinrichtung, Stichabstand 3,2 mm, schaltbare Nadelstangen, Nadelstärke Nm 120-160, Stichlänge max. 5 mm, für schweres Nähgut. Sewing equipment, seam distance 3.2 mm, disconnectable needle bar, needle size Nm 120-160, stitch length max. 5 mm, for heavy weight material.	0888 E04805 32	2	3,2	0888 230454	0888 230444			134-35 LR - 120	0888 220364	35			0888 220220	0888 220230	0888 200480	2,3	0888 200210	0688 320530	1,2
E49/1,6	-460522 Näheinrichtung, Stichabstand 1,6 mm, schaltbare Nadelstangen, Nadelstärke Nm 70-80, Stichlänge max. 4 mm, für leichtes Nähgut. Sewing equipment, seam distance 1.6 mm, disconnectable needle bar, needle size Nm 70-80, stitch length max. 4 mm, for light weight material.	0888 E04904 16	2	1,6	0888 230383	0888 230373			0867 120590	0888 220364	35			0888 220800		0888 200910	1,2	0888 200540	0688 320520	0,6
E50/3,6	-260020; -260122; -260522; -260023 Näheinrichtung, Stichabstand 3,6 mm, Nadelstärke Nm 120-160, Stichlänge max. 5 mm, für schweres Nähgut. Sewing equipment, seam distance 3,6 mm, needle size Nm 120-160, stitch length max. 5 mm, for heavy weight material.	0888 E05005 36	2	3,6			0888 230203	3,6	134 LR - 120	0888 220364	35			0888 220220	0888 220230	0888 200920	2,3	0888 200930	0688 320530	1,2
E51/1,2	-460522 Näheinrichtung, Stichabstand 1,2 mm, schaltbare Nadelstangen, Nadelstärke Nm 70, Stichlänge max. 4 mm, für leichtes Nähgut. Sewing equipment, seam distance 1.2 mm, disconnectable needle bar, needle size Nm 70, stitch length max. 4 mm, for light weight material.	0888 E05104 12	2	1,2	0888 230263	0888 230253			134 FLG - 70	0888 220364	35				0888 220230	0888 201080	2,6	0888 201070	0688 320520	0,6
E52/1,6	-460522 Näheinrichtung, Stichabstand 1,6 mm, schaltbare Nadelstangen, Nadelstärke Nm 70-80, Stichlänge max. 4 mm, für leichtes Nähgut. Sewing equipment, seam distance 1.6 mm, disconnectable needle bar, needle size Nm 70-80, stitch length max. 4 mm, for light weight material.	0888 E05204 16	2	1,6	0888 230303	0888 230293			134 FLG - 80	0888 220364	35			0888 220800		0888 200910	1,2	0888 200540	0688 320520	0,6

= Änderung / Modification

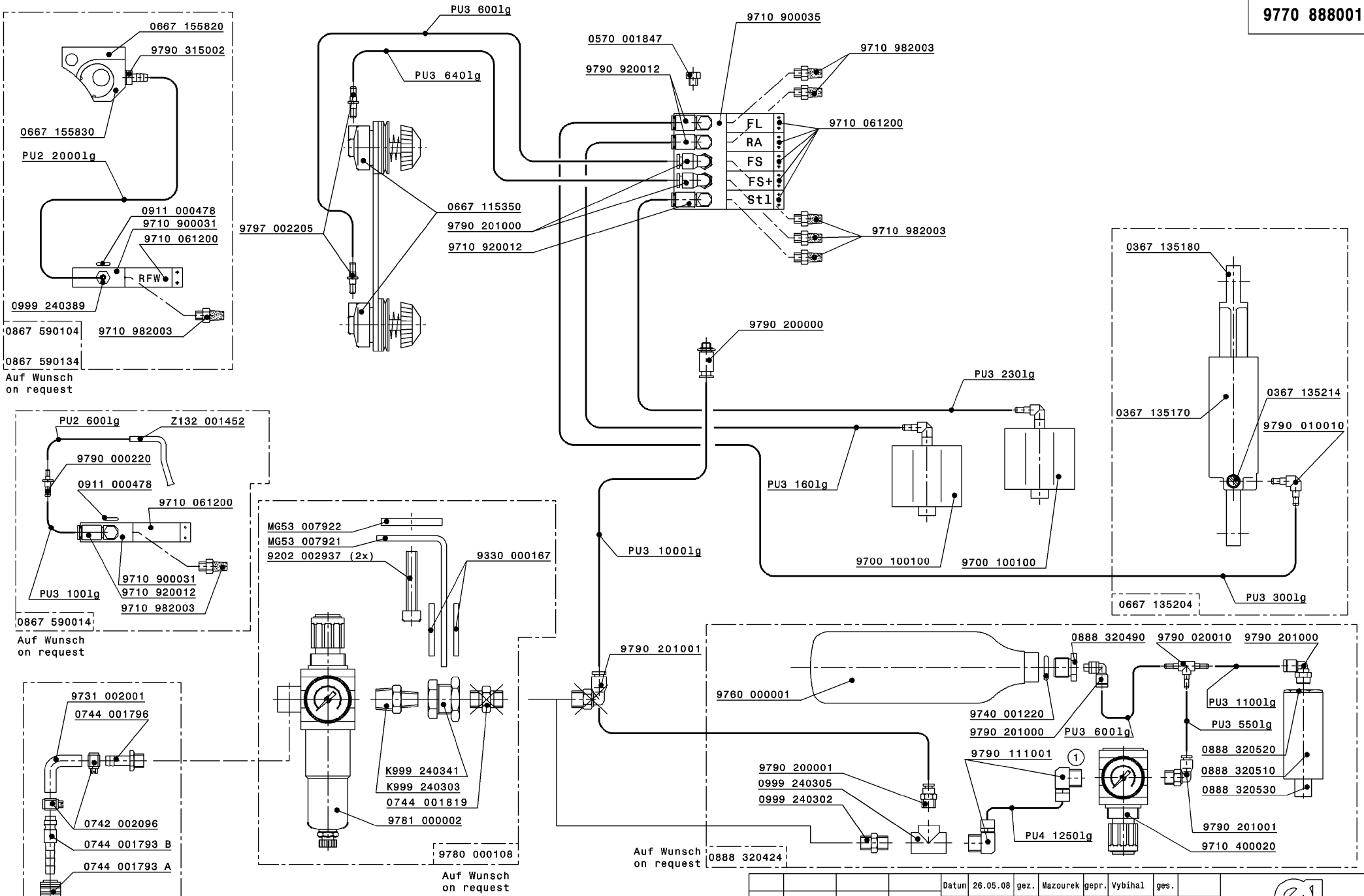

Schlauch	Teile-Nr. (Meterware)
Hose	Part-No. (Yarded goods)
PU2	0699 979265
PU3	9731 005004
PU4	9731 006004

Änd.	Datum	gez.	gepr.
02.0	13.01.10	Pasek P.	Ondrousek
01.0	07.10.09	Mazourek	Vybíhal

Datum 26.05.08 gez. Mazourek gepr. Vybíhal ges.

Pneu.-Geräteplan für
Pneu.-Elements-Plan for
0888-1..5..
0888-2..5..

DÜRKOPP ADLER AG

9770 888001

Blatt 1 Blattz. 2

Schutzvermerk
ISO 16016 beachten

DIN
A3

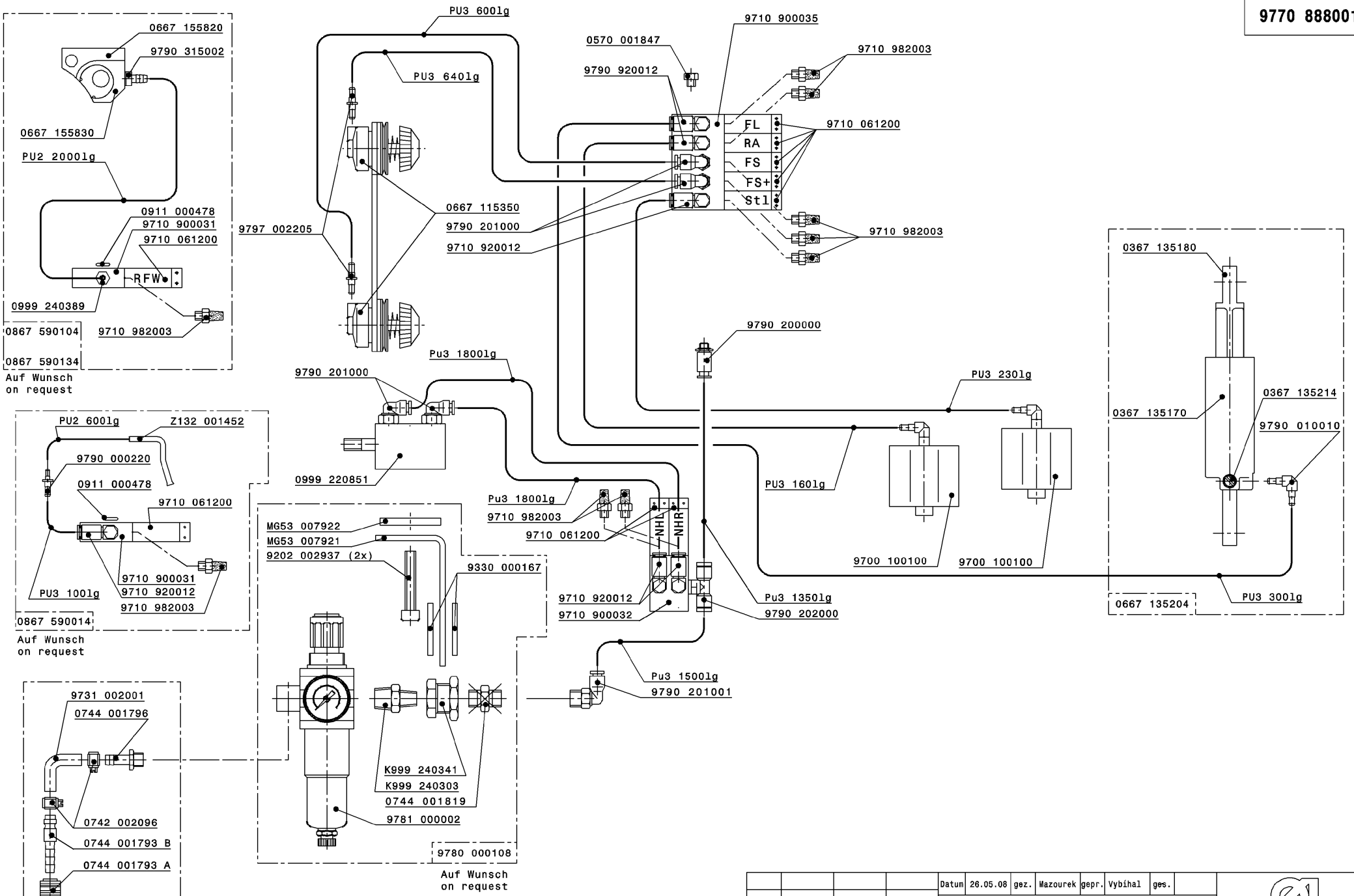

Schlauch	Teile-Nr. (Meterware)
Hose	Part-No. (Yarded goods)
PU2	0699 979265
PU3	9731 005004
PU4	9731 006004

Änd.	Datum	gez.	gepr.
02.0	13.01.10	Pasek P.	Ondrousek
01.0	07.10.09	Mazourek	Vybíhal

Datum 26.05.08 | gez. Mazourek | gepr. Vybíhal | ges.

Pneu.-Geräteplan für
Pneu.-Elements-Plan for
0888-460522

DÜRKOPP ADLER AG

9770 888001

Blatt 2 | Blattz. 2

Schutzvermerk
ISO 16016 beachten

DIN
A3