DÜRKOPP ADLER AG

Teileliste und Naeheinrichtungen
Parts List and Sewing Equipment

911

DÜRKOPP ADLER AG

Postfach 17 03 51, D-33703 Bielefeld • Potsdamer Straße 190, D-33719 Bielefeld
Telefon +49 (0) 5 21/ 9 25-00 • Telefax +49 (0) 5 21/ 9 25 24 35 • www.duerkopp-adler.com

Ausgabe / Edition:	Änderungsindex		Teile-Nr./Part.-No.:
02/2012	Rev. index: **01.0**	Printed in Federal Republic of Germany	**0791 911801**

Alle Rechte vorbehalten.
Eigentum der Dürkopp Adler AG und urheberrechtlich geschützt. Jede, auch auszugsweise Wiederverwendung dieser Inhalte ist ohne vorheriges schriftliches Einverständnis der Dürkopp Adler AG verboten.

All rights reserved.
Property of Dürkopp Adler AG and copyrighted. Reproduction or publication of the content in any manner, even in extracts, without prior written permission of Dürkopp Adler AG, is prohibited.

Copyright © *Dürkopp Adler AG - 2012*

911

Inhaltsverzeichnis	Tafel / Table	Contents
Armwelle	1	Arm shaft
Fadenhebel	2	Thread lever
Transport Fussstange	3	Feeder foot bar
Alternierender Obertransport	4	Alternating upper feed
Armwelle	5	Arm shaft
Greifer	6	Hook
Greiferlager	7	Hook bearing
Fadenabschneider	8	Thread cutter
Spulerklappe	9	Winder flap
Hubverstellung	10	Stroke adjustment
Spannungsplatte	11	Tension plate
Zentralschmierung	12	Central lubrication
Armdeckel	13	Arm cover
Arm	14	Arm
Grundplatte	15	Bed plate
Naehantrieb	16	Sewing motor
Konsole links	17	Console left
Antrieb links	18	Drive left
Wagen links	19	Carriage left
Konsole rechts	20	Console right
Antrieb rechts	21	Drive right
Wagen rechts	22	Carriage right
Ventileinheit, Leiterplatte	23	Valve unit, PCB
X Antriebswelle	24	X Driving shaft
X Schlitten	25	X Slide
X Antrieb	26	X Drive
Transporteinheit	27	Transport unit
Bedienfeld	28	Control panel
Kabelkanal	29	Cable channel

911

Inhaltsverzeichnis	Tafel / Table	Contents
Aufnahme fuer Parallerklammer	30	Holding fixture for parallel clamp
Buegel Aufnahme fuer Parallerklammer	31	Bow holding fixture for parallel clamp
Winkel Aufnahme	32	Holding fixture
Klammersatz fuer Parallerklammer	33	Clamp set for parallel clamp
Klammersatz fuer geteilte Parallerklammer	34	Clamp set for a divided parallel clamp
Klammersatz fuer Parallerklammer	35	Clamp set for parallel clamp
Aufnahme fuer Wechselklammer	36	Holding fixture for change-over clamp
Klammersatz Wechselklammer	37	Clamp set change-over clamp
Tischplatte	38	Table plate
Gestell	39	Stand
Gestellhoehenverstellung	40	Frame with adjustable working height
Hoehenverstellung	40	Adjustable working height
Pneumatik	41	Pneumatic
Spuler	42	Bobbin winder
Beipack	43	Accessories
Bausatz „Verminderter Klammerdruck“	44	Kit “Reduced clamp pressure"
Laser – Befestigungssatz	45	Fastening kit for the Laser
Laserleuchte mit Netzteil	46	Laser light with power supply
Bausatz Restfadenwaechter	47	Kit remaining thread monitor
Bausatz Barcodeleser	48	Kit barcode reader
Hauben	49	Hood
Klammersysteme		Clamp systems

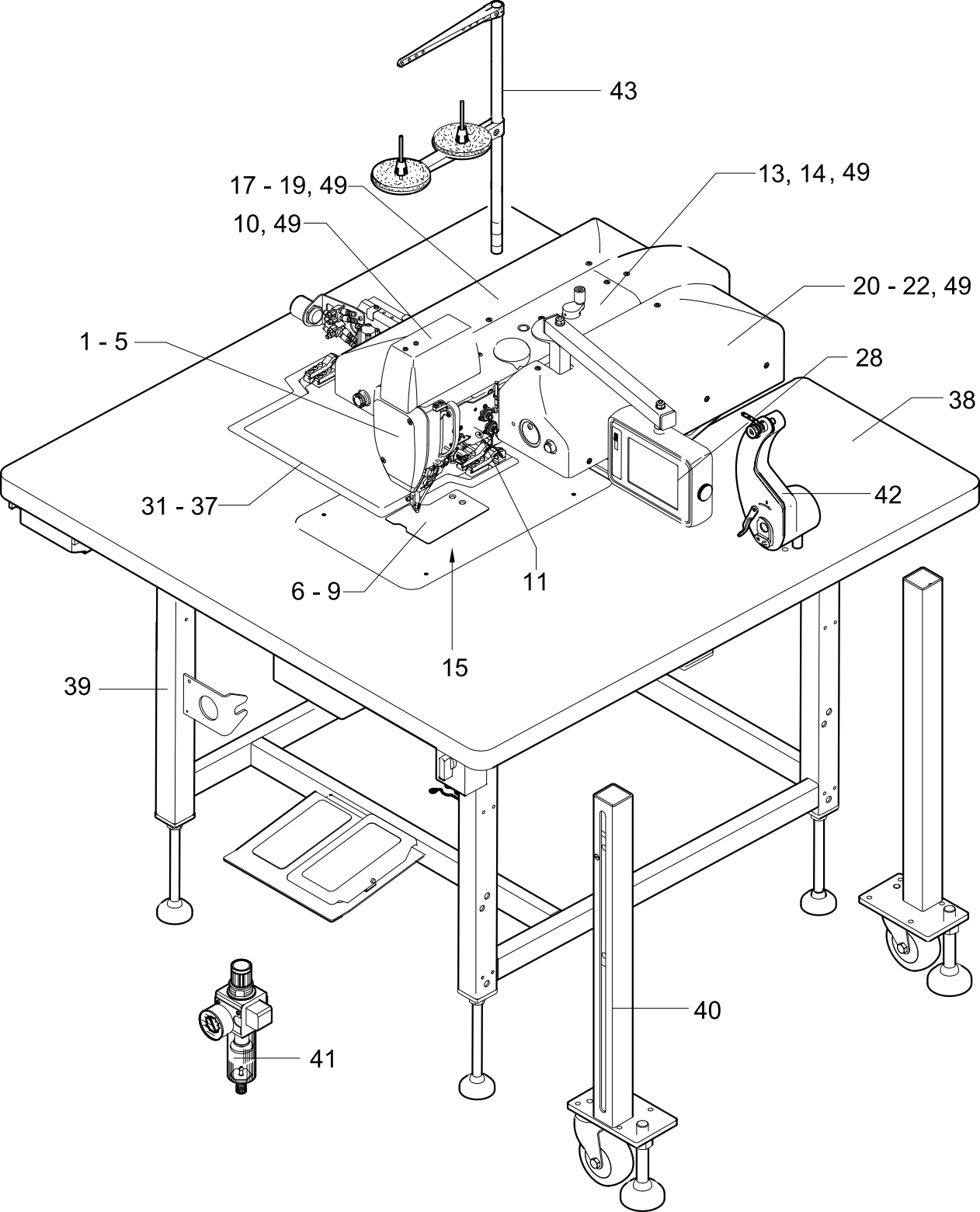
43
17 - 19, 49
13, 14 , 49
10, 49
20 - 22, 49
1 - 5
28
38
31 - 37
42
6 - 9
11
15
39
40
41

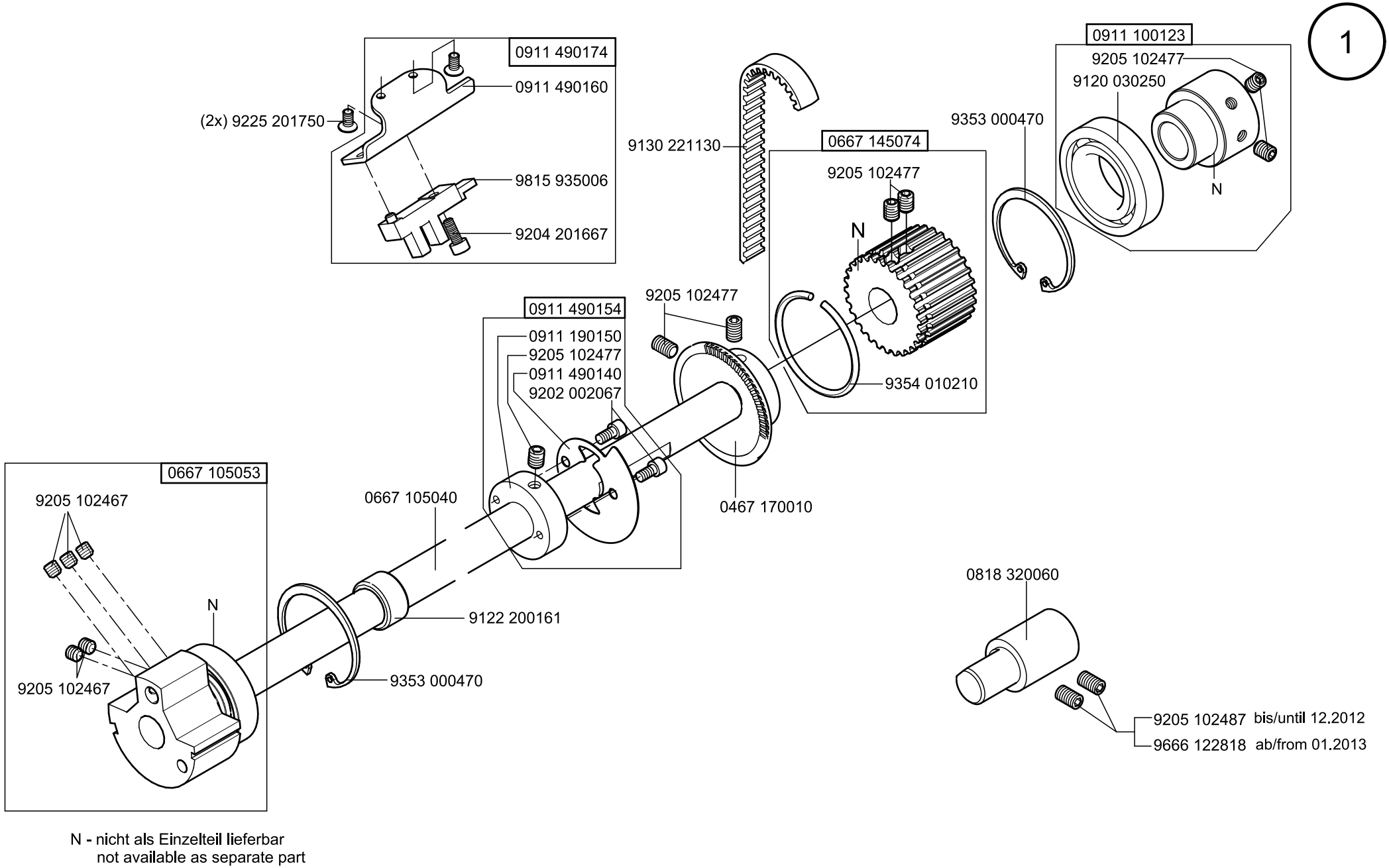
1
0911 490174
0911 490160
(2x) 9225 201750
9815 935006
9204 201667
0911 100123
9205 102477
9120 030250
N
9353 000470
9130 221130
0667 145074
9205 102477
N
9354 010210
0911 490154
9205 102477
0911 190150
9205 102477
0911 490140
9202 002067
0667 105040
0467 170010
0667 105053
9205 102467
N
9205 102467
9122 200161
9353 000470
0818 320060
9205 102487 bis/until 12.2012
9666 122818 ab/from 01.2013
N - nicht als Einzelteil lieferbar
not available as separate part

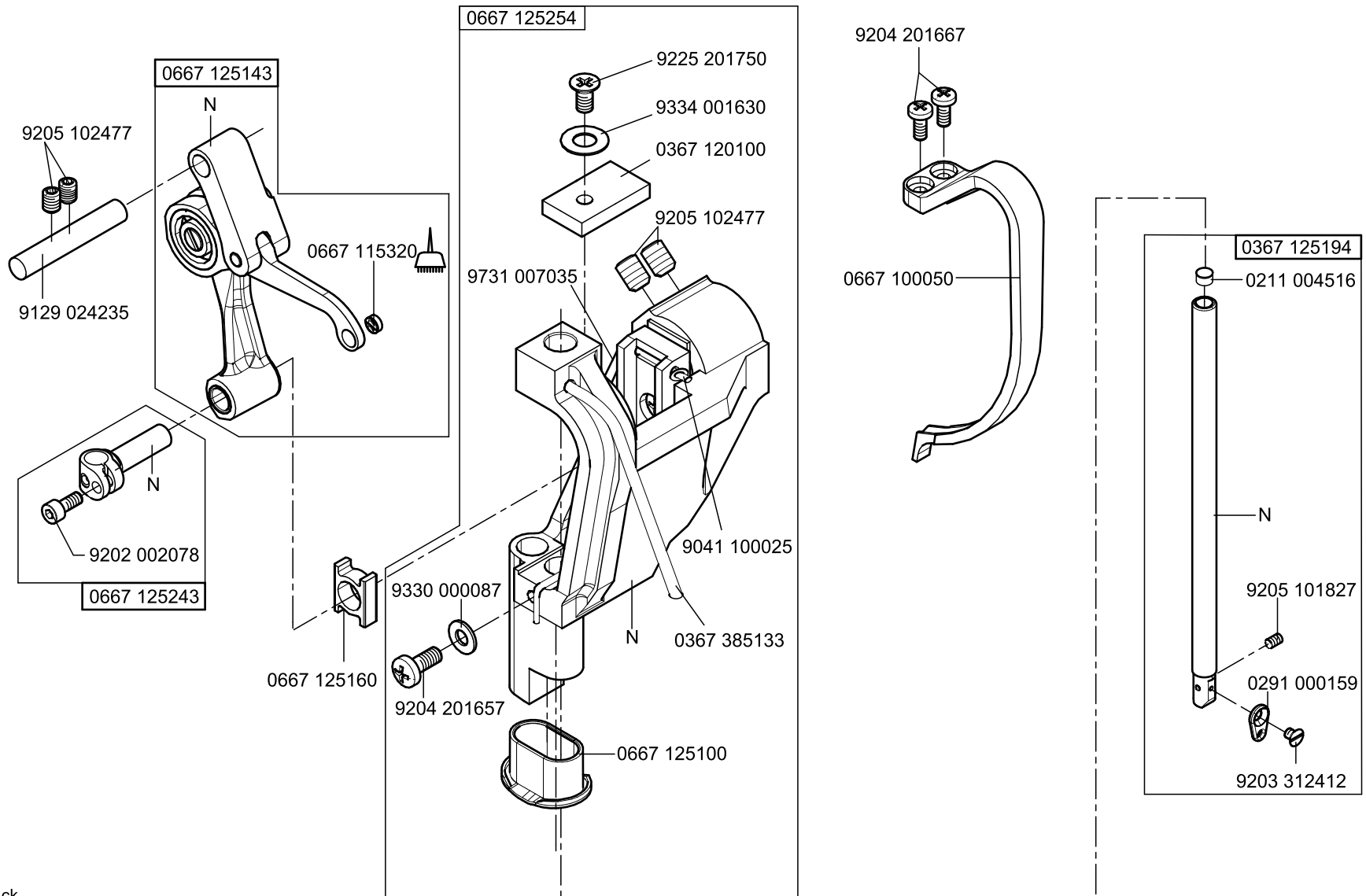

-kleben -stick

N - nicht als Einzelteil lieferbar
not available as separate part

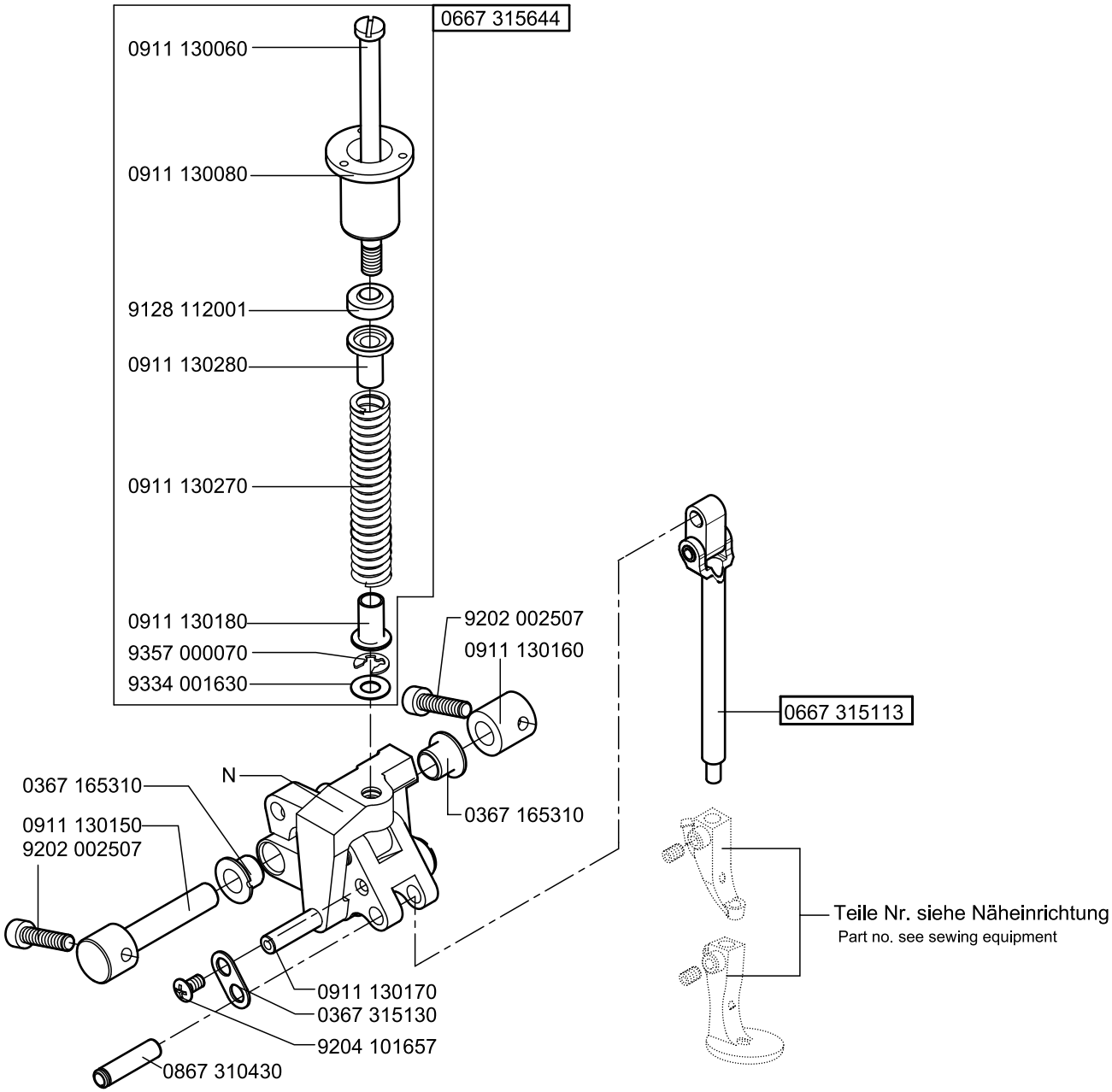

N- nicht als Einzelteil lieferbar
not available as separate part

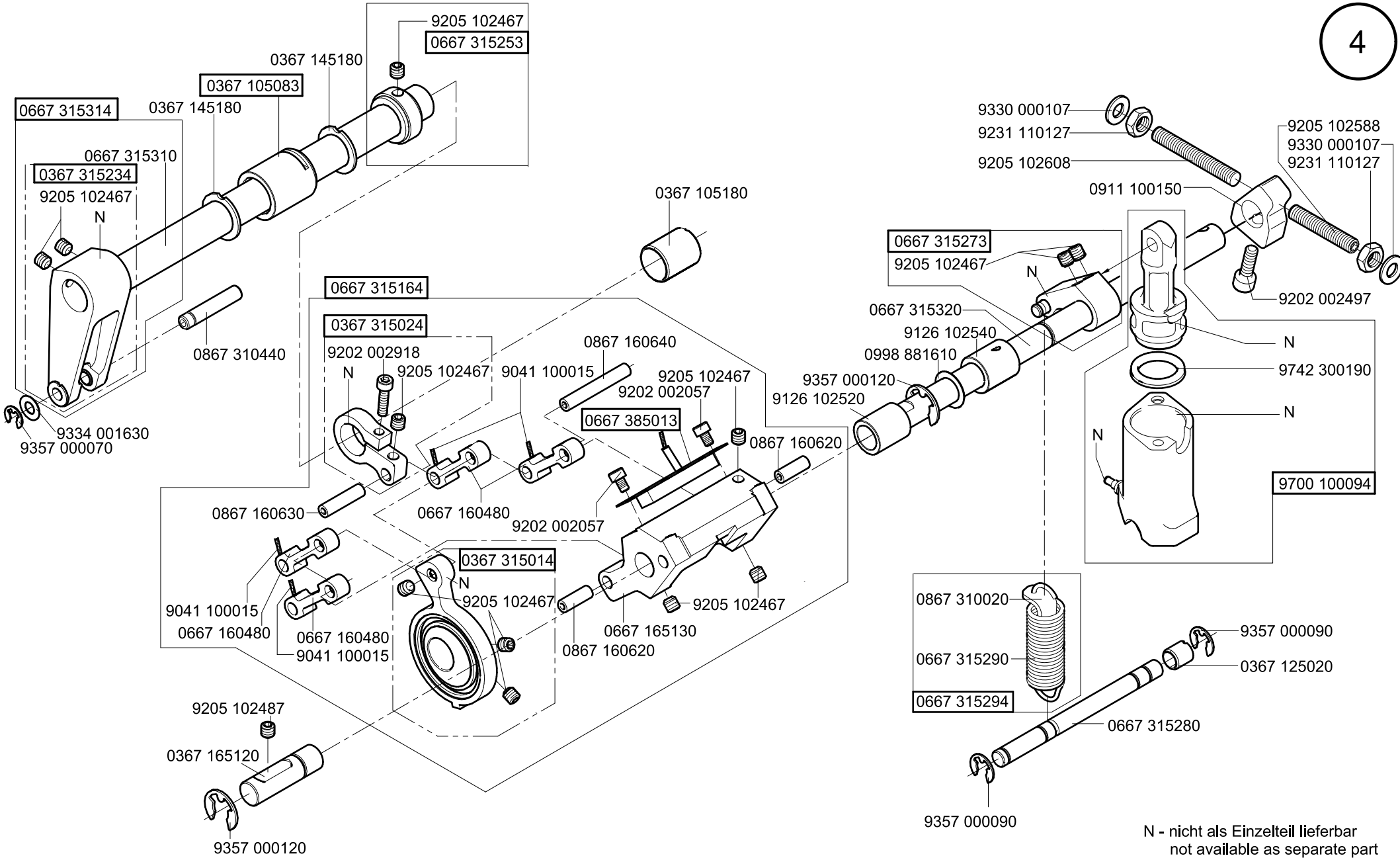

N - nicht als Einzelteil lieferbar
not available as separate part

Ausgabe/Edition 01.2012

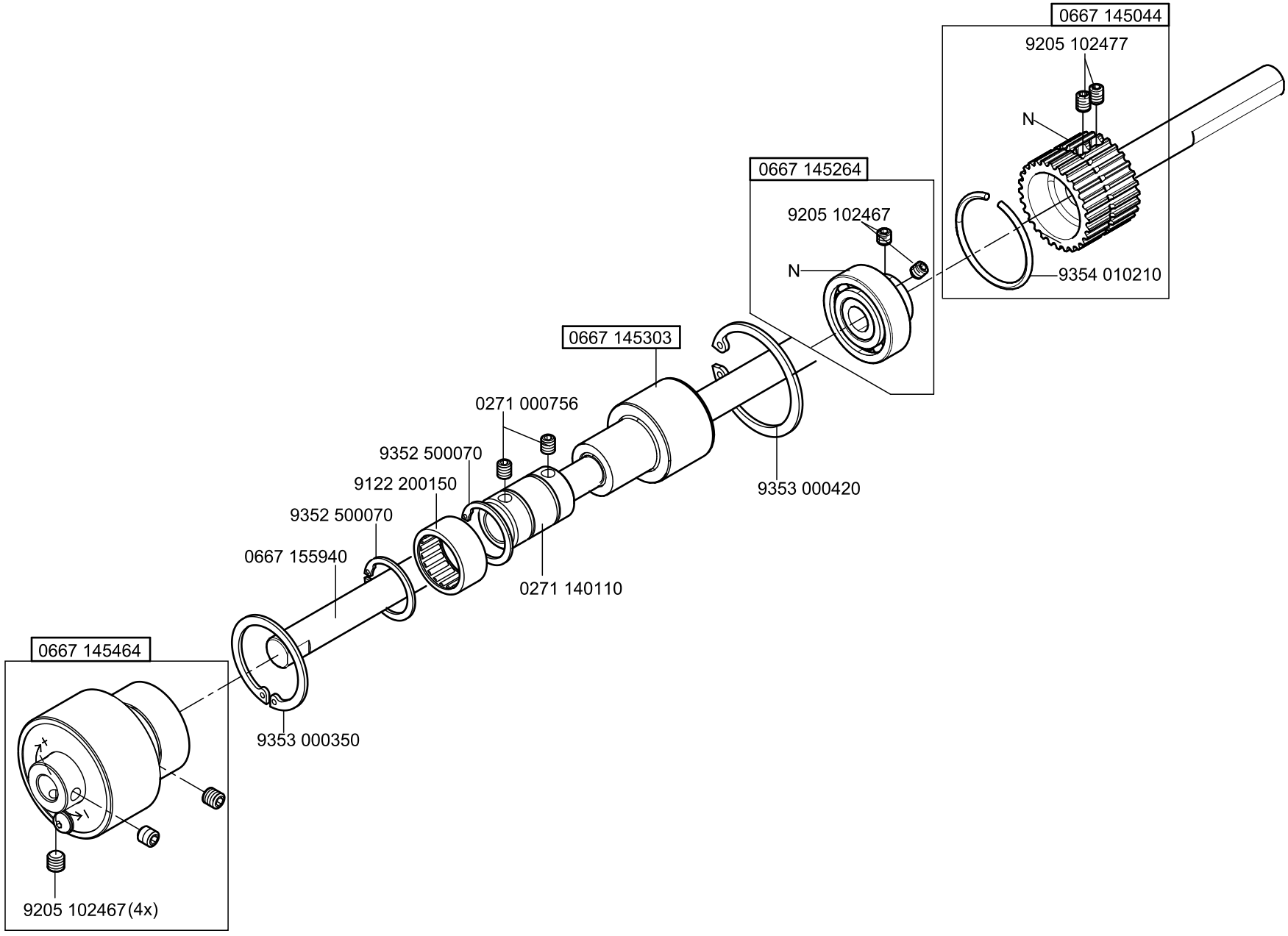
0667 145044
9205 102477
N
0667 145264
9205 102467
N
9354 010210
0667 145303
0271 000756
9352 500070
9122 200150
9352 500070
0667 155940
0271 140110
9353 000420
0667 145464
9353 000350
9205 102467(4x)

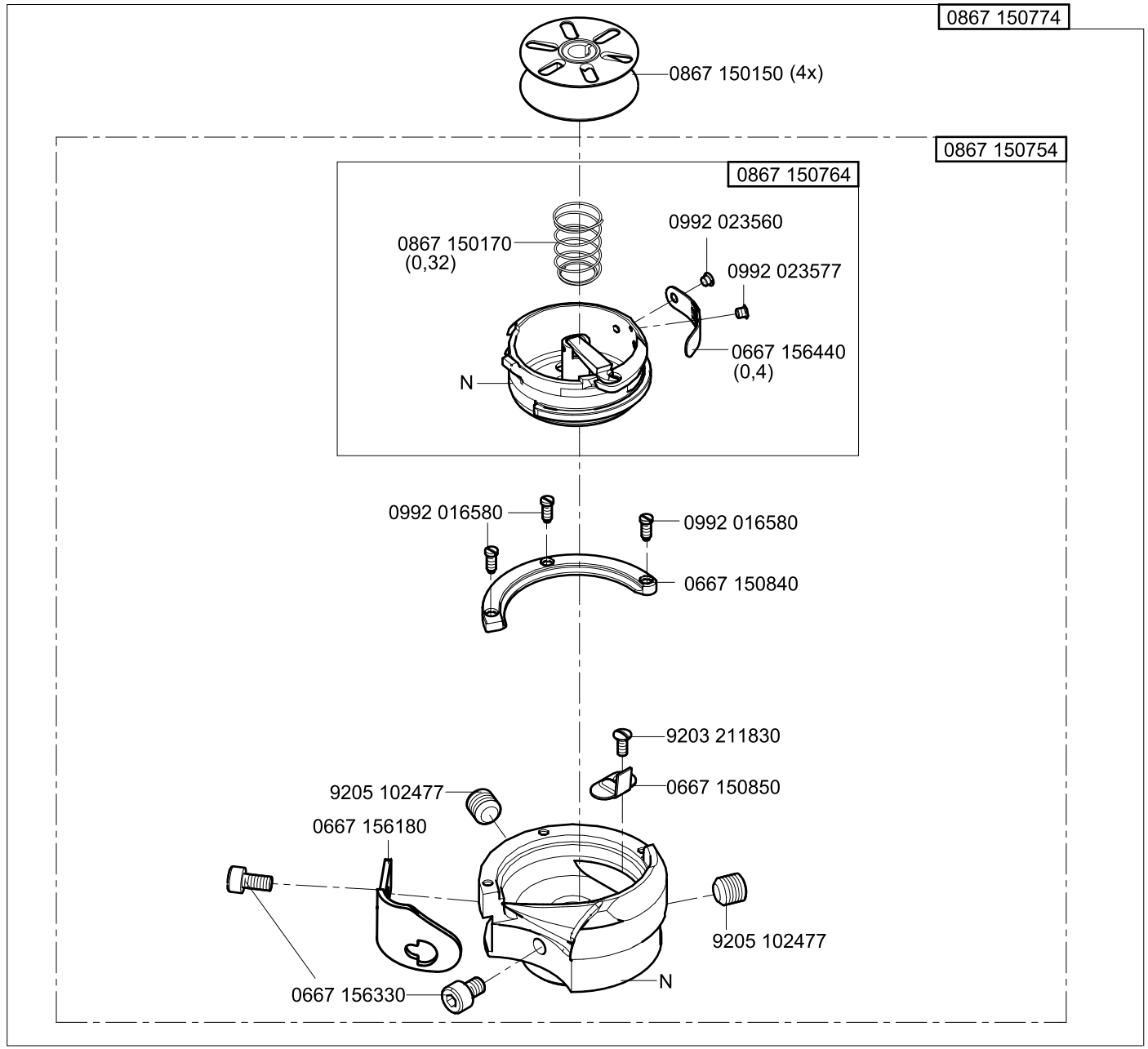

N - nicht als Einzelteil lieferbar
not available as separate part

Ausgabe/Edition 04.2011

7

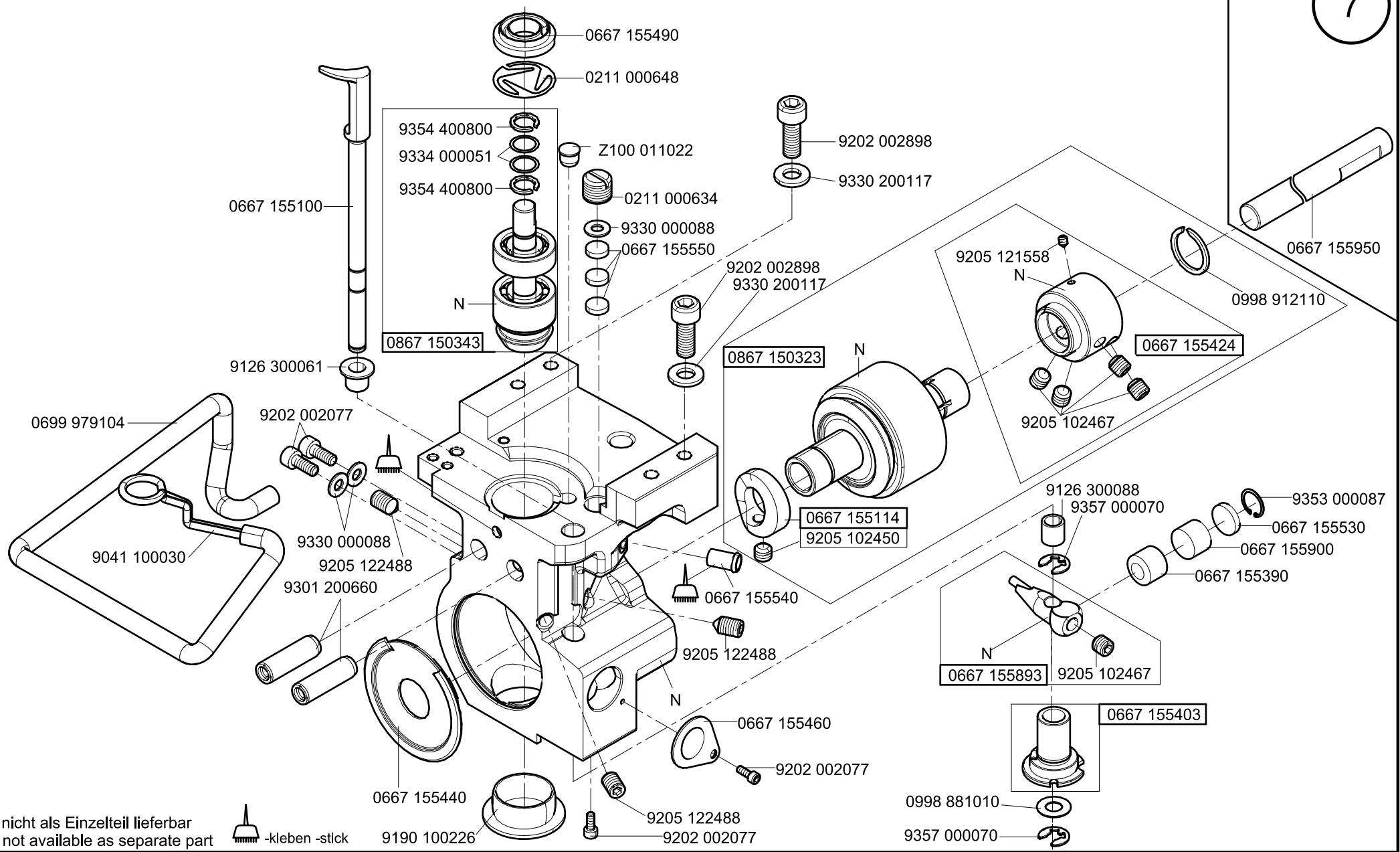

N - nicht als Einzelteil lieferbar
not available as separate part

-kleben -stick

Ausgabe/Edition 01.2012

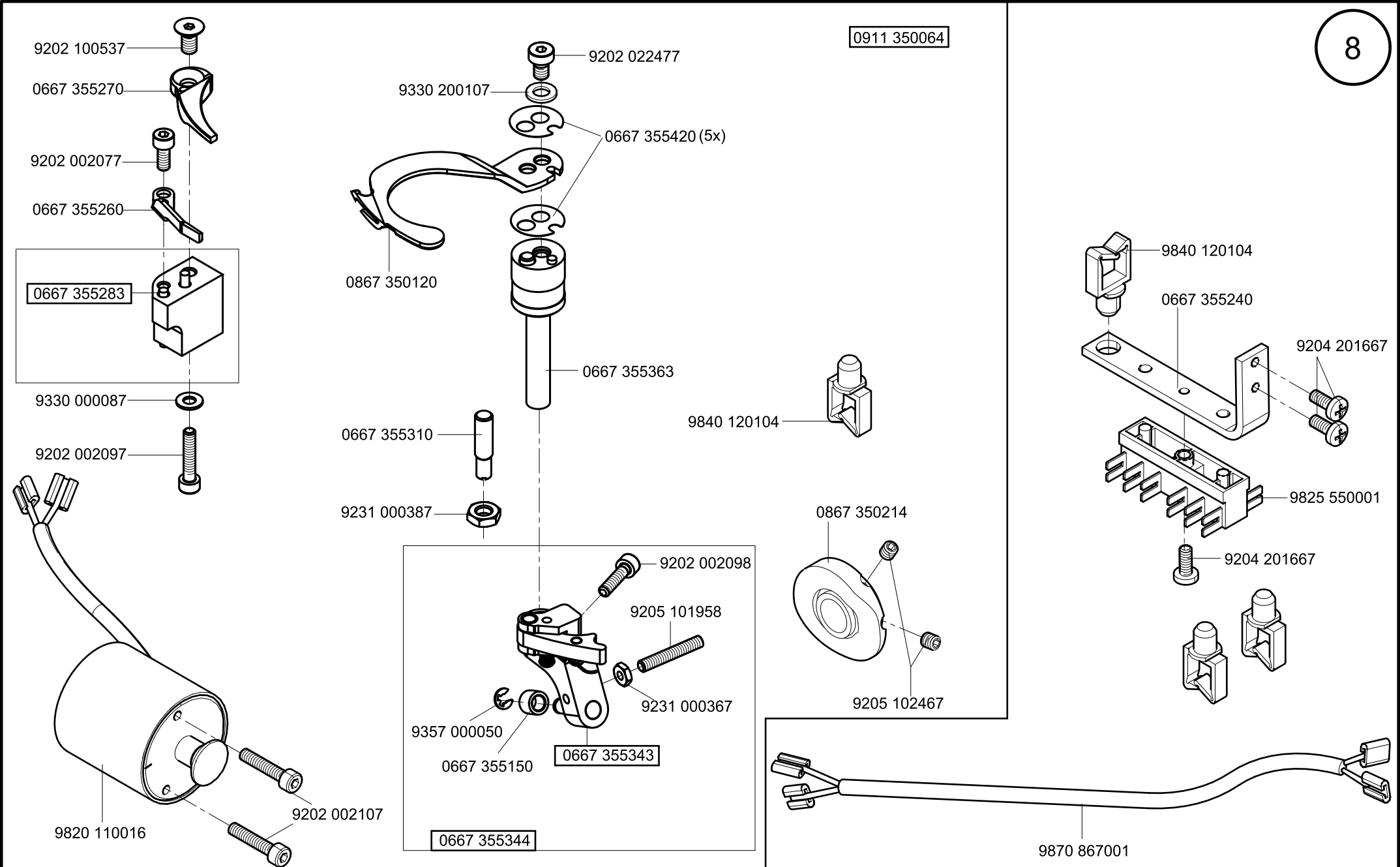
9202 100537
0667 355270
9202 002077
0667 355260
0667 355283
9330 000087
9202 002097
9820 110016
9202 002107
9202 022477
9330 200107
0667 355420 (5x)
0867 350120
0667 355363
0667 355310
9231 000387
0667 355344
9202 002098
9205 101958
9231 000367
9357 000050
0667 355150
0667 355343
0911 350064
9840 120104
0867 350214
9205 102467
8
9840 120104
0667 355240
9204 201667
9825 550001
9204 201667
9870 867001

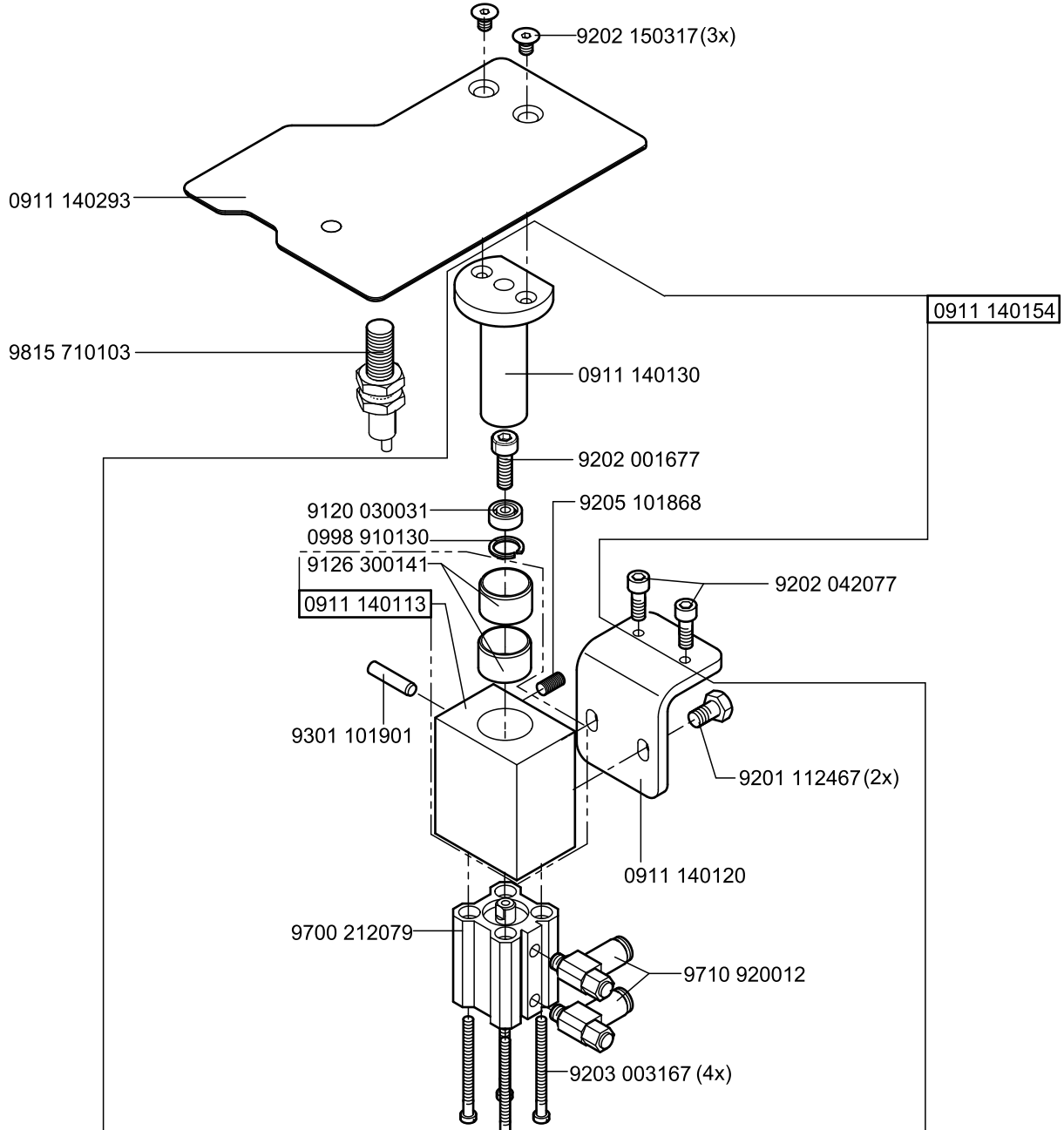
9202 150317(3x)
0911 140293
0911 140154
9815 710103
0911 140130
9202 001677
9120 030031
9205 101868
0998 910130
9126 300141
9202 042077
0911 140113
9301 101901
9201 112467(2x)
0911 140120
9700 212079
9710 920012
9203 003167 (4x)

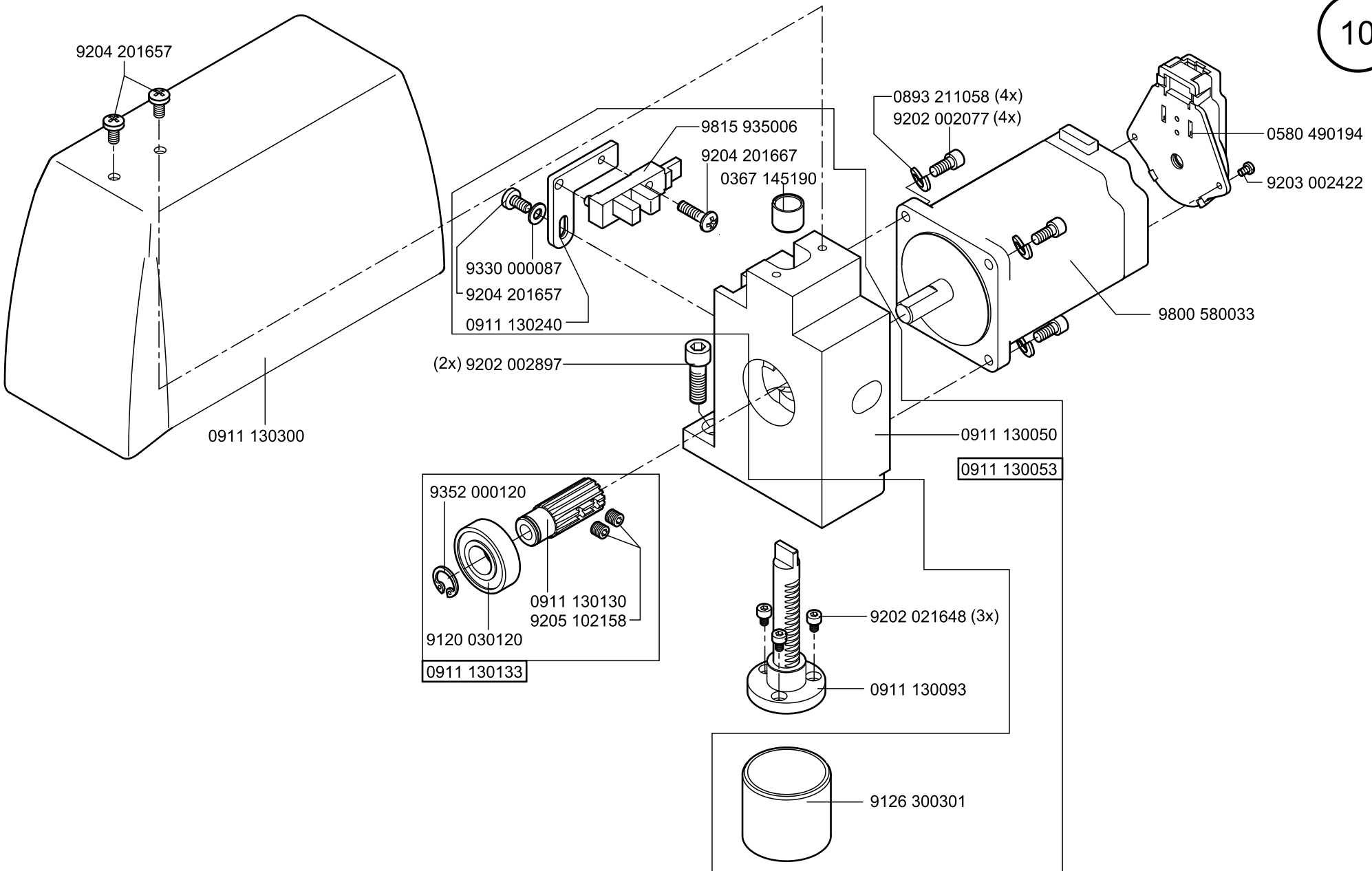
9204 201657
0911 130300
9815 935006
9204 201667
0367 145190
9330 000087
9204 201657
0911 130240
(2x) 9202 002897
0893 211058 (4x)
9202 002077 (4x)
0580 490194
9203 002422
9800 580033
0911 130050
0911 130053
9352 000120
0911 130130
9205 102158
9120 030120
0911 130133
9202 021648 (3x)
0911 130093
9126 300301

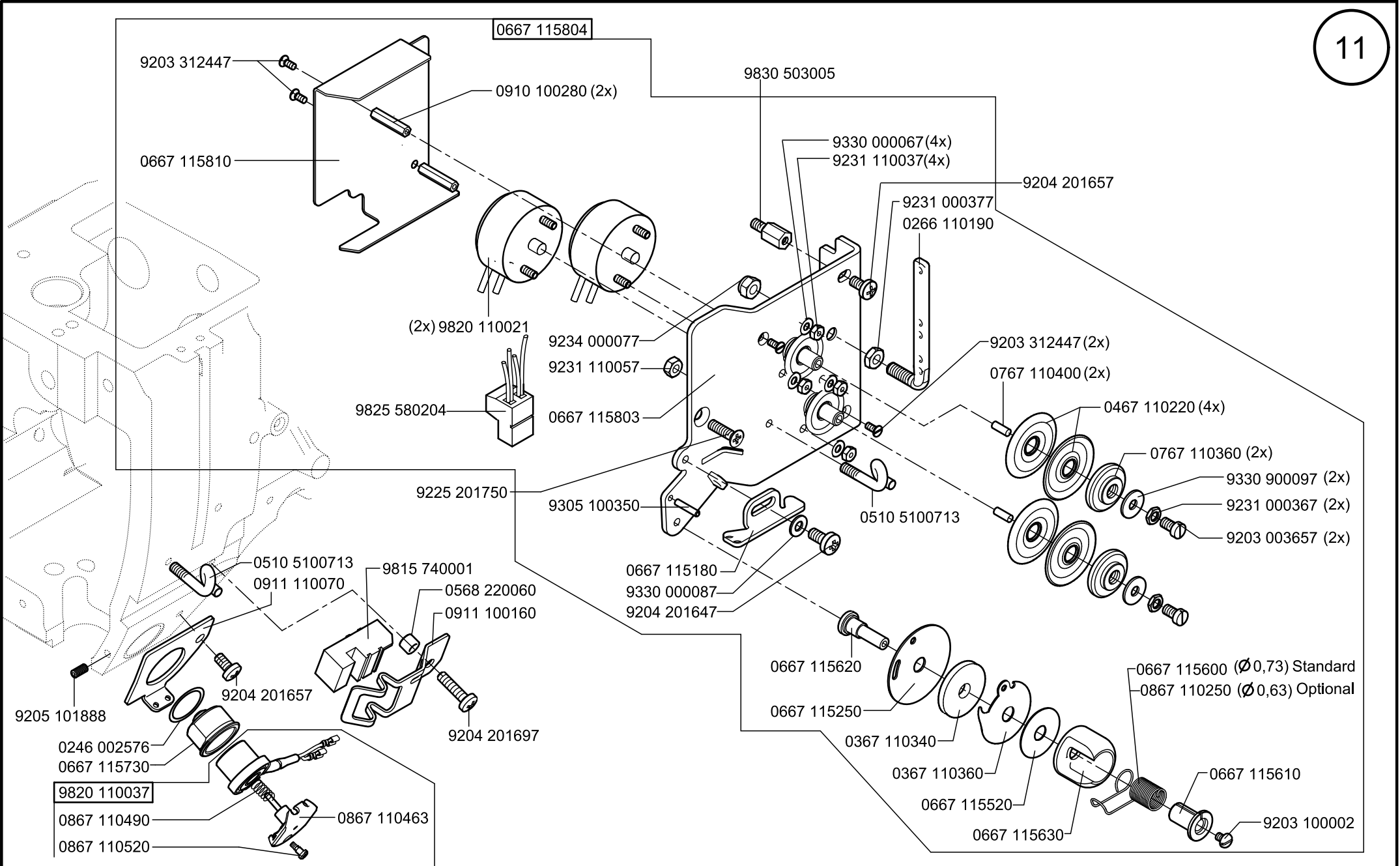
11
0667 115804
9203 312447
0910 100280 (2x)
0667 115810
9830 503005
9330 000067 (4x)
9231 110037 (4x)
9204 201657
9231 000377
0266 110190
(2x) 9820 110021
9234 000077
9231 110057
9825 580204
0667 115803
9203 312447 (2x)
0767 110400 (2x)
0467 110220 (4x)
0767 110360 (2x)
9330 900097 (2x)
9231 000367 (2x)
9203 003657 (2x)
9225 201750
9305 100350
0510 5100713
0667 115180
9330 000087
9204 201647
0510 5100713
0911 110070
9815 740001
0568 220060
0911 100160
9204 201657
9205 101888
9204 201697
0667 115620
0667 115600 (Ø 0,73) Standard
0867 110250 (Ø 0,63) Optional
0667 115250
0367 110340
0367 110360
0667 115520
0667 115630
0667 115610
9203 100002
0246 002576
0667 115730
9820 110037
0867 110490
0867 110520
0867 110463

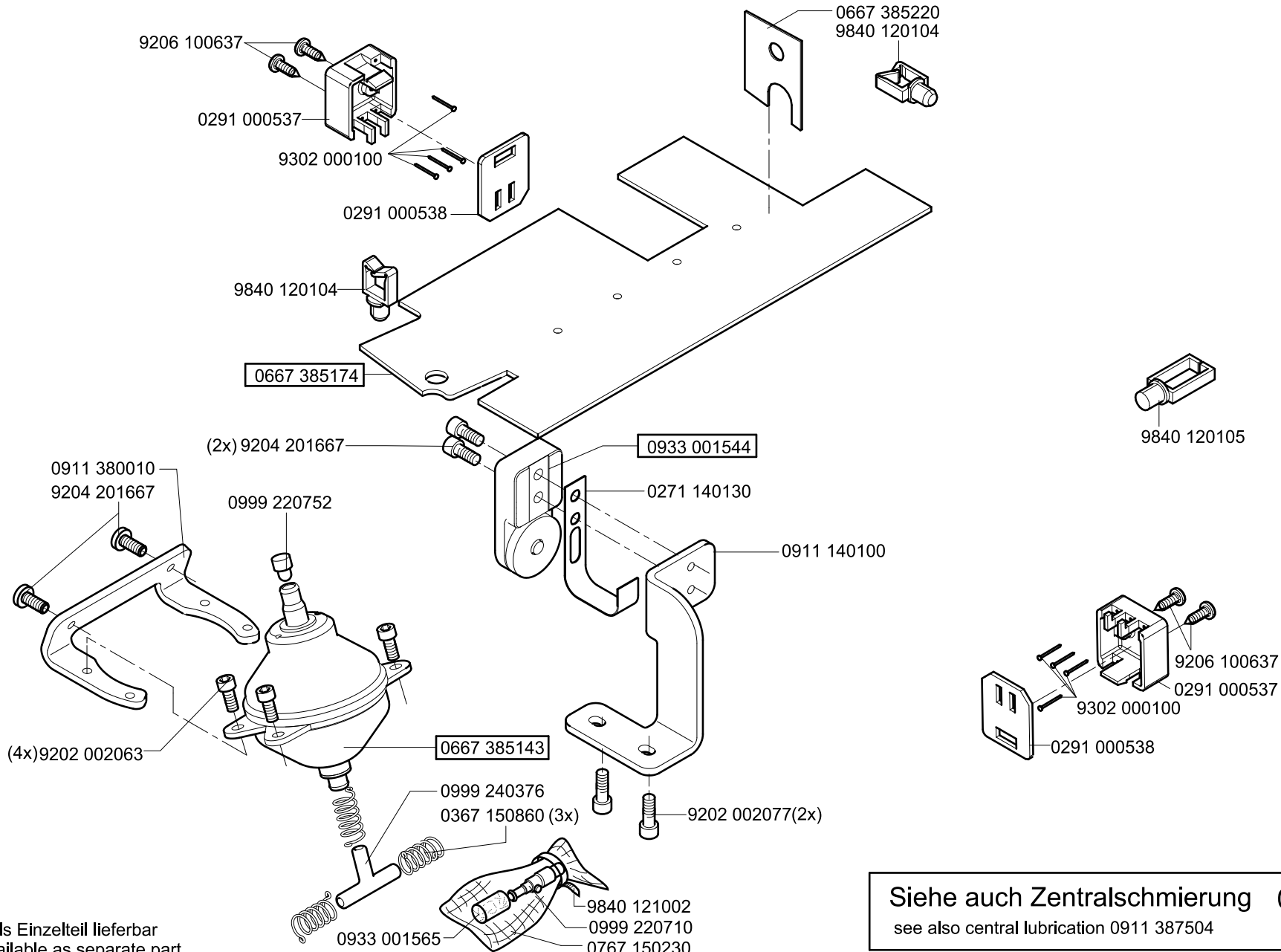

Siehe auch Zentralschmierung 0911 387504
see also central lubrication 0911 387504

N - nicht als Einzelteil lieferbar
not available as separate part

Ausgabe/Edition 04. 2011

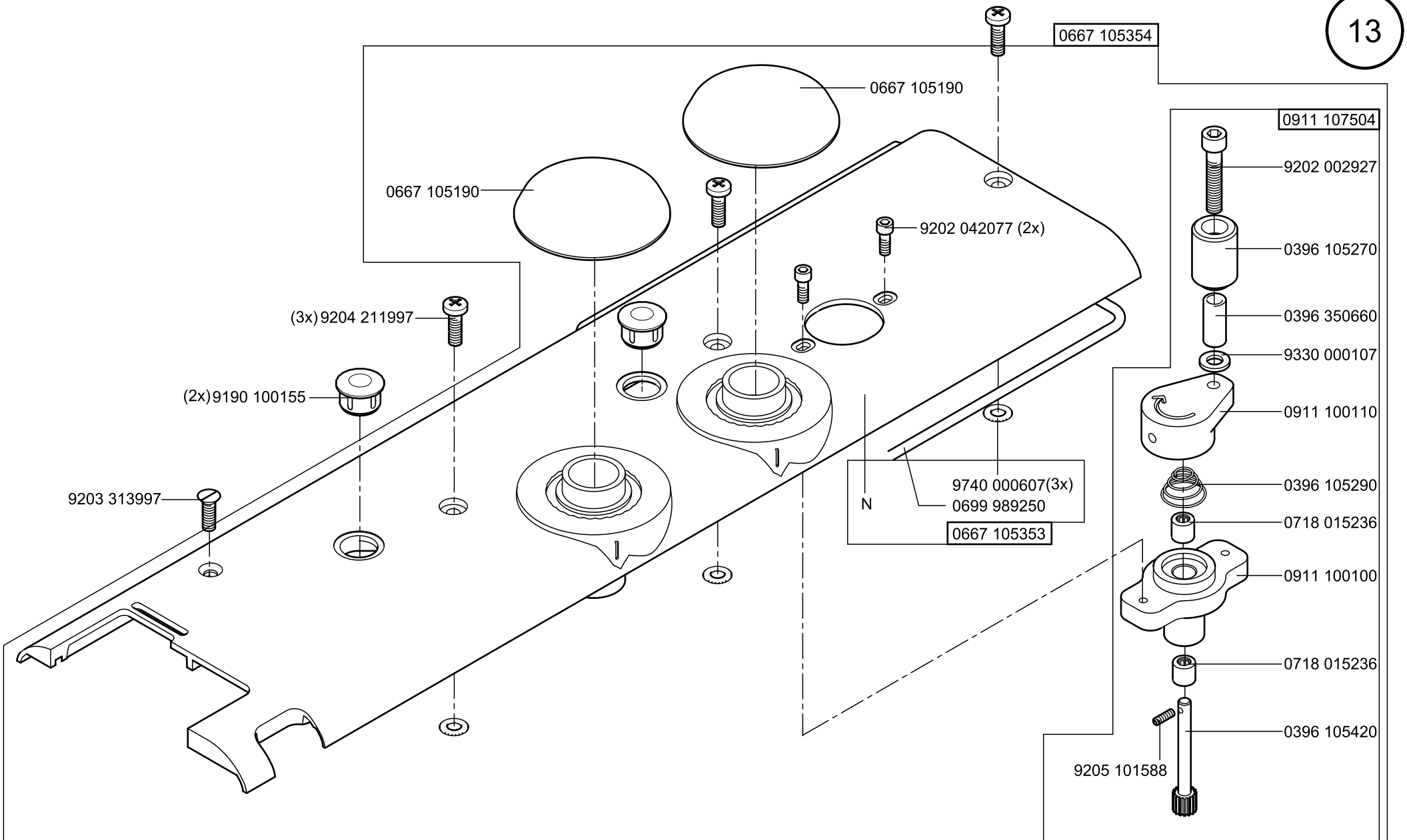
0667 105354
0667 105190
0667 105190
9202 042077 (2x)
(3x) 9204 211997
(2x) 9190 100155
9203 313997
N
9740 000607(3x)
0699 989250
0667 105353
0911 107504
9202 002927
0396 105270
0396 350660
9330 000107
0911 100110
0396 105290
0718 015236
0911 100100
0718 015236
0396 105420
9205 101588

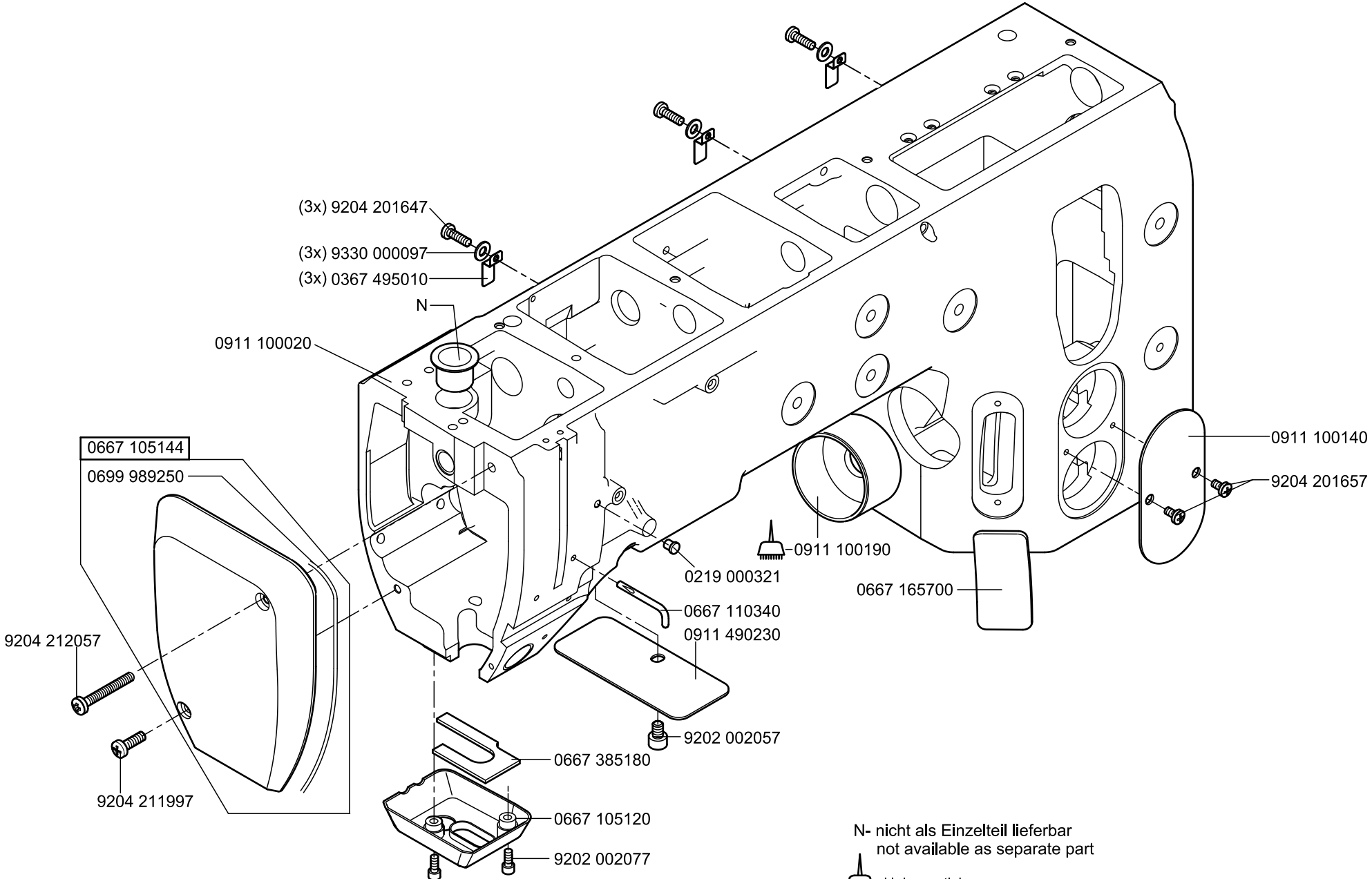
(3x) 9204 201647
(3x) 9330 000097
(3x) 0367 495010
N
0911 100020
0667 105144
0699 989250
9204 212057
9204 211997
0911 100140
9204 201657
0911 100190
0219 000321
0667 165700
0667 110340
0911 490230
9202 002057
0667 385180
0667 105120
9202 002077
N- nicht als Einzelteil lieferbar
not available as separate part
-kleben -stick

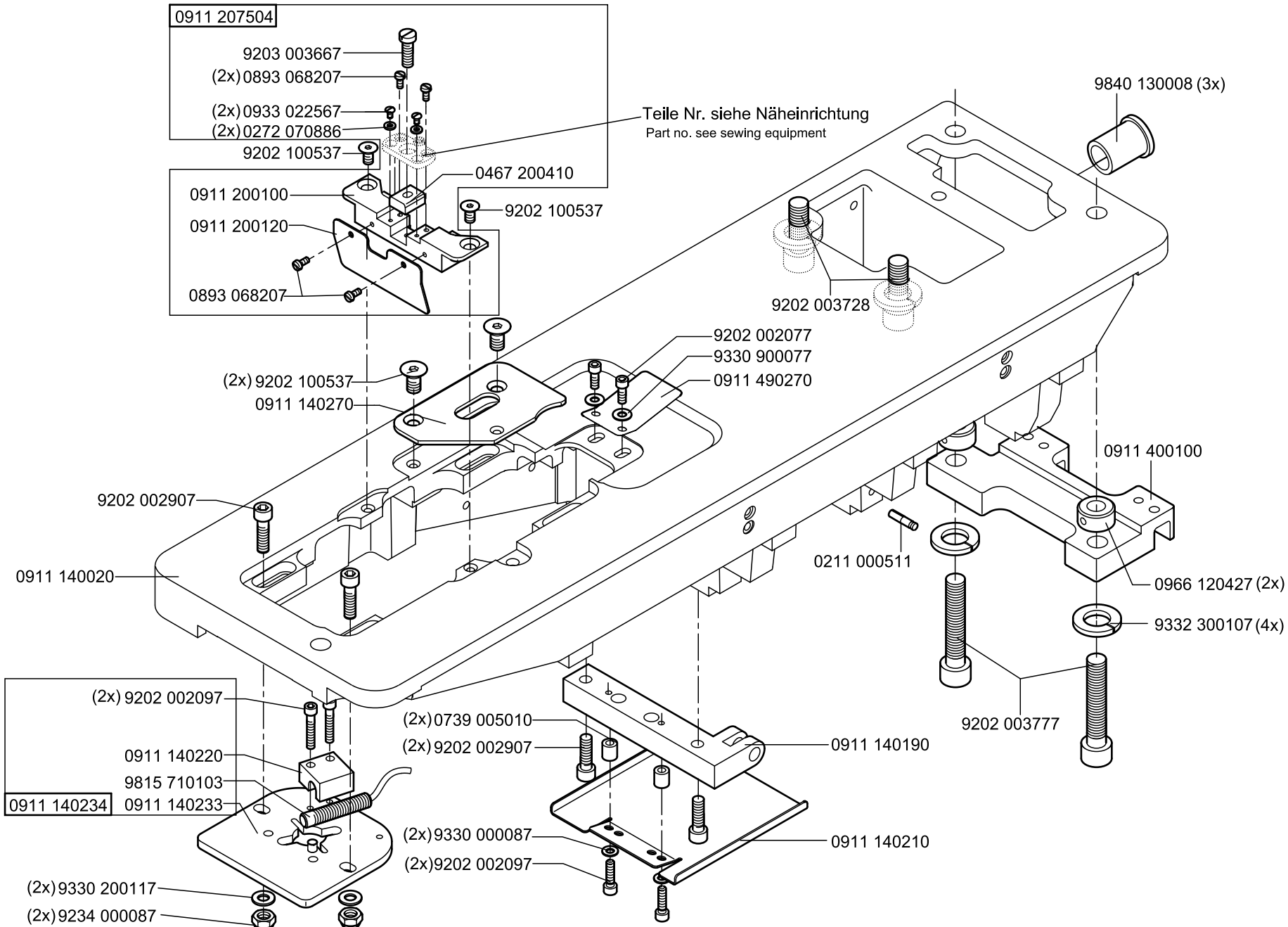
0911 207504
9203 003667
(2x) 0893 068207
(2x) 0933 022567
(2x) 0272 070886
9202 100537
Teile Nr. siehe Näheinrichtung
Part no. see sewing equipment
0467 200410
0911 200100
0911 200120
9202 100537
0893 068207
9840 130008 (3x)
9202 003728
9202 002077
9330 900077
0911 490270
(2x) 9202 100537
0911 140270
9202 002907
0911 140020
0911 400100
0211 000511
0966 120427 (2x)
9332 300107 (4x)
9202 003777
(2x) 9202 002097
0911 140220
9815 710103
0911 140234
0911 140233
(2x) 0739 005010
(2x) 9202 002907
0911 140190
(2x) 9330 000087
(2x) 9202 002097
0911 140210
(2x) 9330 200117
(2x) 9234 000087

0911 497524

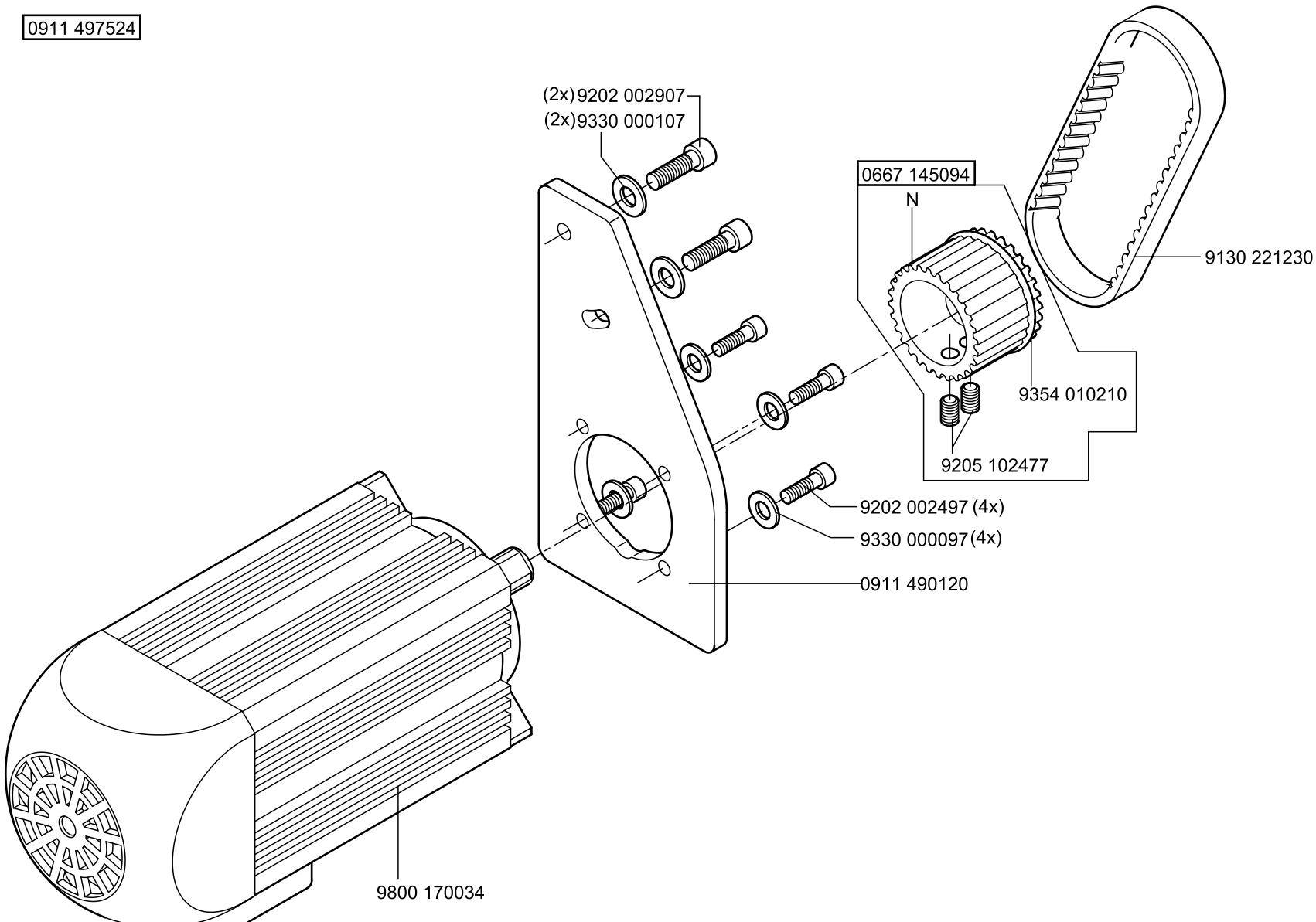
(2x) 9202 002907
(2x) 9330 000107
0667 145094
N
9130 221230
9354 010210
9205 102477
9202 002497 (4x)
9330 000097 (4x)
0911 490120
9800 170034

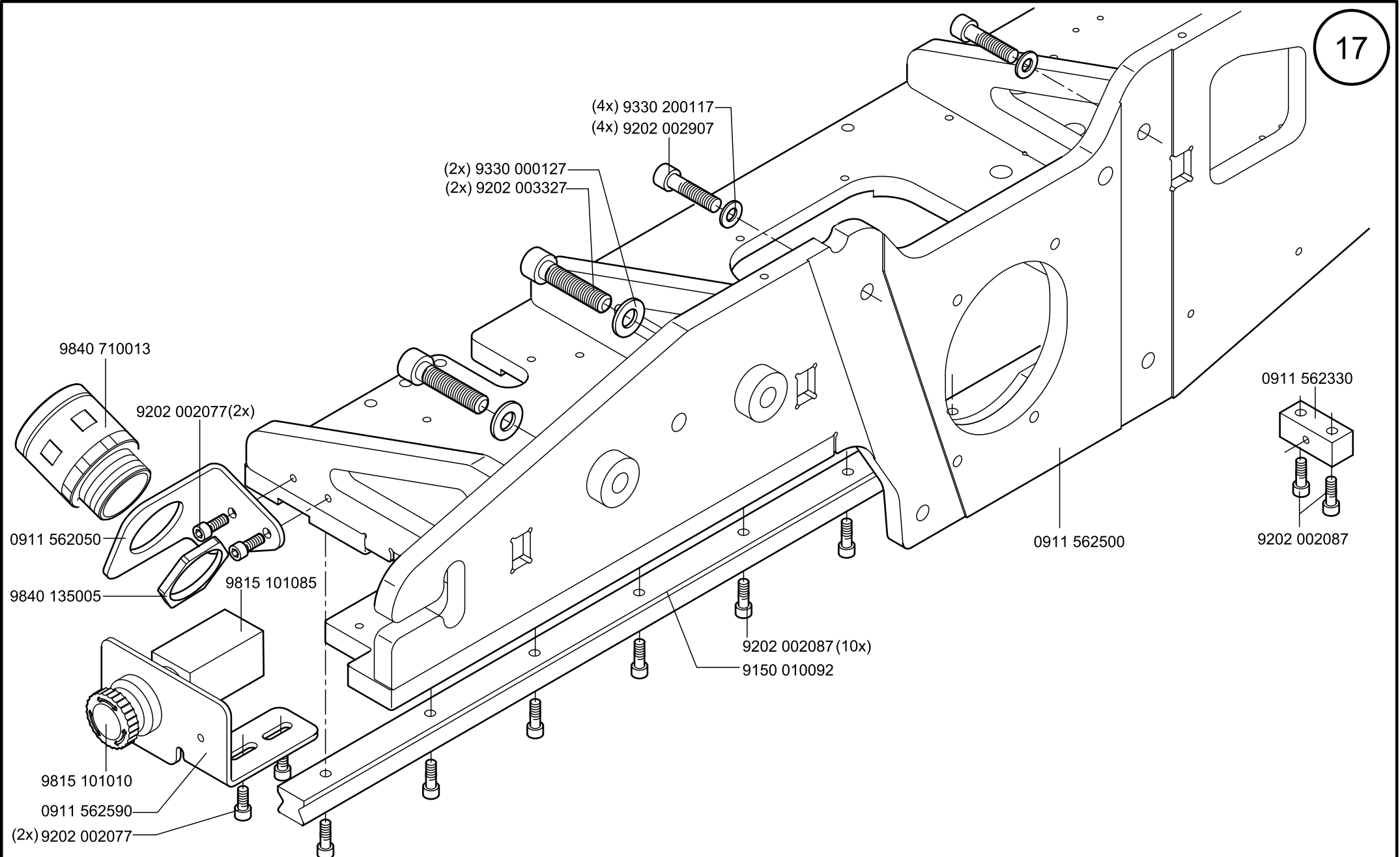
(4x) 9330 200117
(4x) 9202 002907
(2x) 9330 000127
(2x) 9202 003327
9840 710013
9202 002077(2x)
0911 562050
9840 135005
9815 101085
9815 101010
0911 562590
(2x) 9202 002077
9202 002087 (10x)
9150 010092
0911 562500
0911 562330
9202 002087

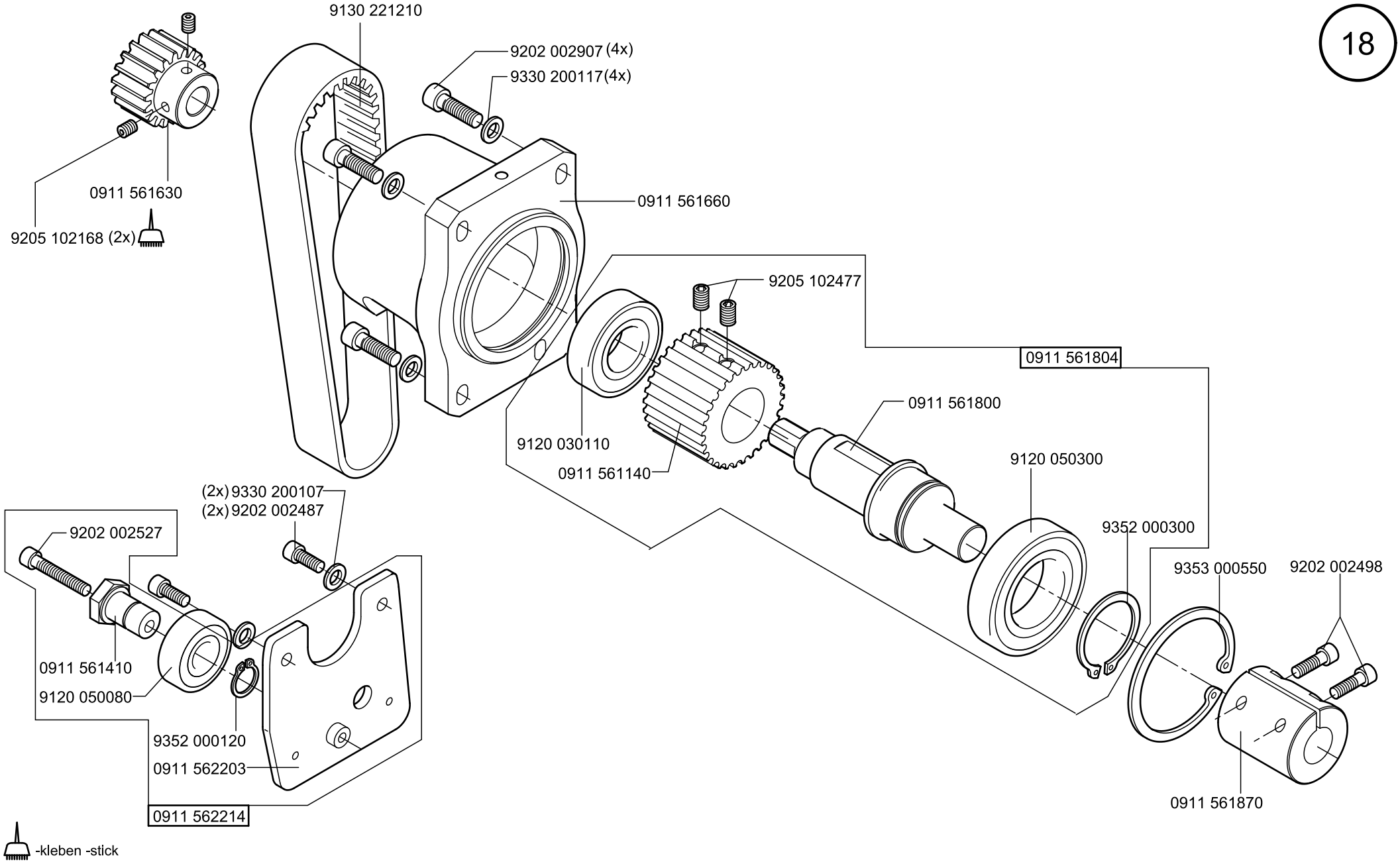
9130 221210
9202 002907 (4x)
9330 200117(4x)
0911 561630
9205 102168 (2x)
0911 561660
9205 102477
0911 561804
0911 561800
9120 030110
0911 561140
9120 050300
(2x) 9330 200107
(2x) 9202 002487
9202 002527
9352 000300
9353 000550
9202 002498
0911 561410
9120 050080
9352 000120
0911 562203
0911 562214
0911 561870
-kleben -stick

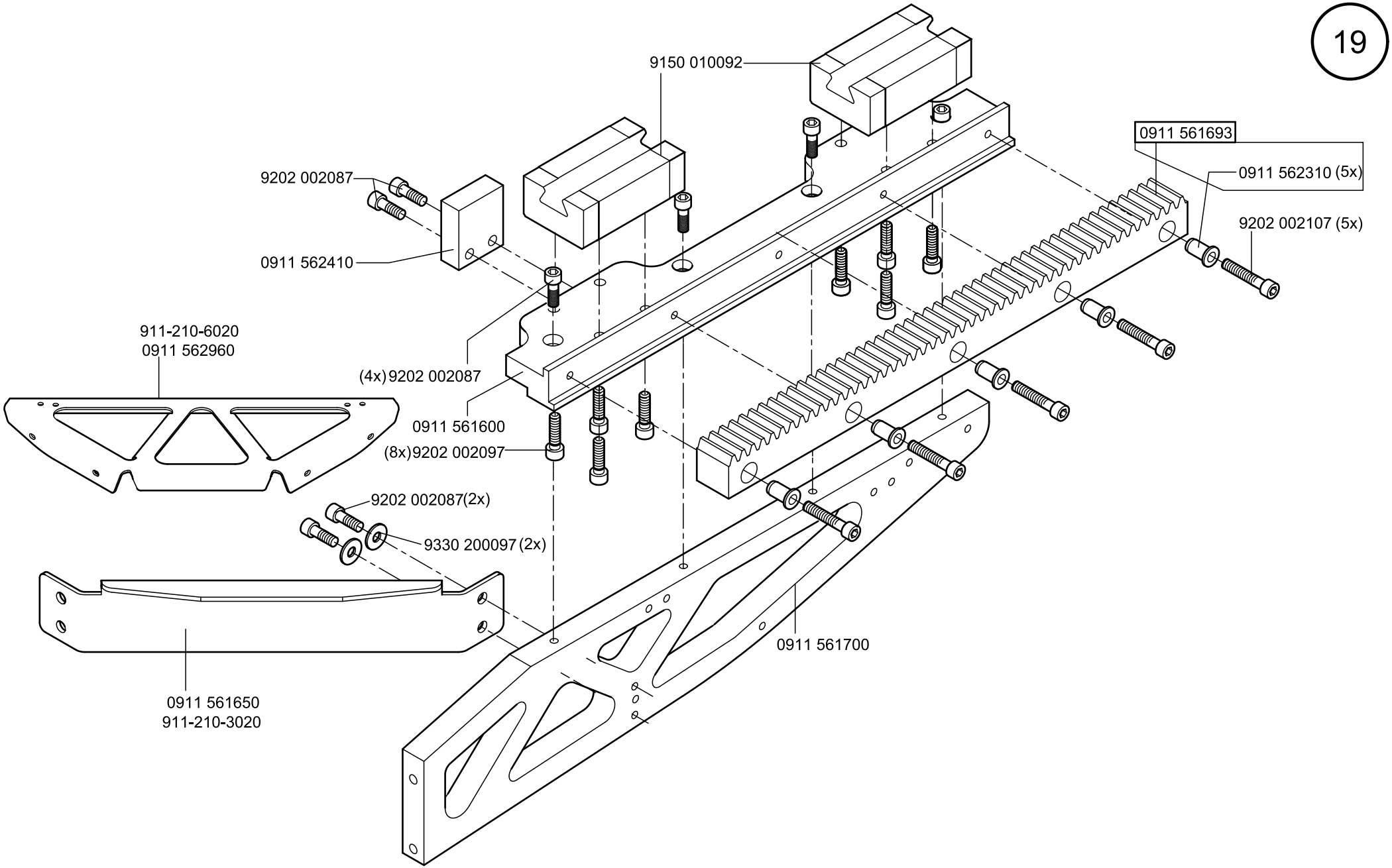
9150 010092
0911 561693
0911 562310 (5x)
9202 002107 (5x)
9202 002087
0911 562410
911-210-6020
0911 562960
(4x) 9202 002087
0911 561600
(8x) 9202 002097
9202 002087(2x)
9330 200097 (2x)
0911 561700
0911 561650
911-210-3020

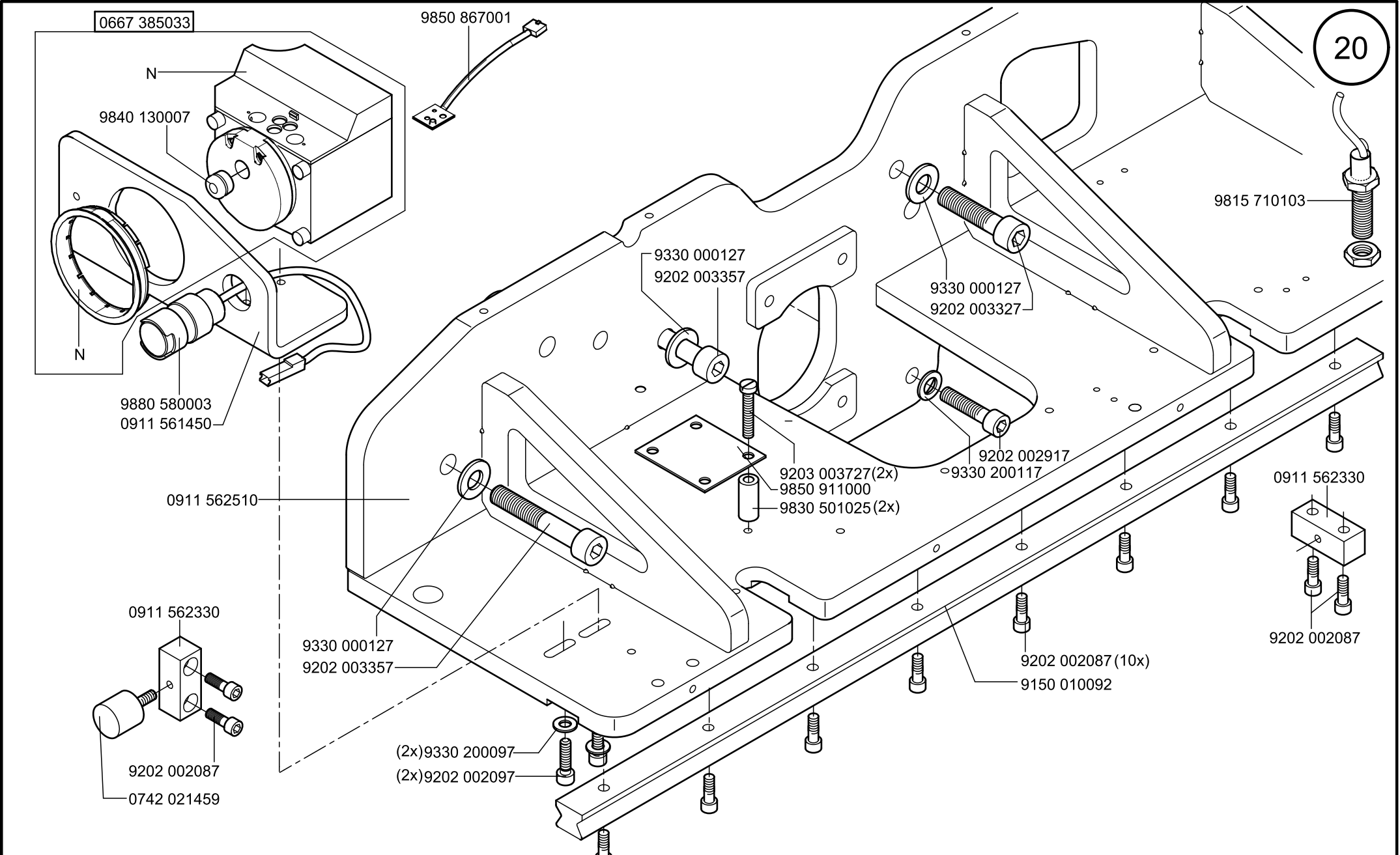
0667 385033
9850 867001
N
9840 130007
N
9880 580003
0911 561450
0911 562510
9330 000127
9202 003357
9330 000127
9202 003357
9203 003727(2x)
9850 911000
9830 501025(2x)
9330 000127
9202 003327
9202 002917
9330 200117
9815 710103
0911 562330
9202 002087
0911 562330
9202 002087
0742 021459
9330 000127
9202 003357
(2x)9330 200097
(2x)9202 002097
9202 002087(10x)
9150 010092
20

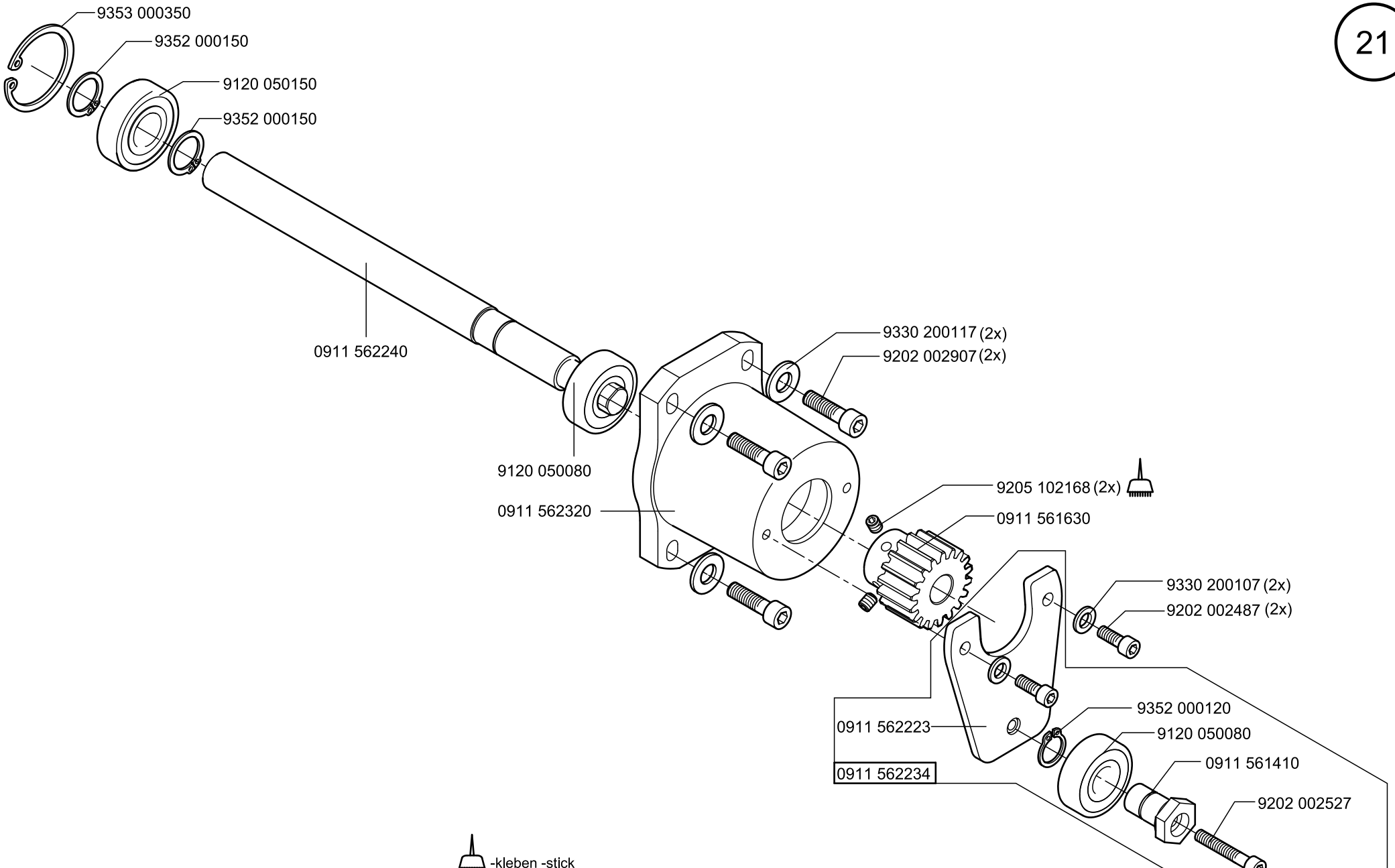
9353 000350
9352 000150
9120 050150
9352 000150
0911 562240
9120 050080
0911 562320
9330 200117 (2x)
9202 002907 (2x)
9205 102168 (2x)
0911 561630
9330 200107 (2x)
9202 002487 (2x)
0911 562223
9352 000120
9120 050080
0911 561410
0911 562234
9202 002527
-kleben -stick

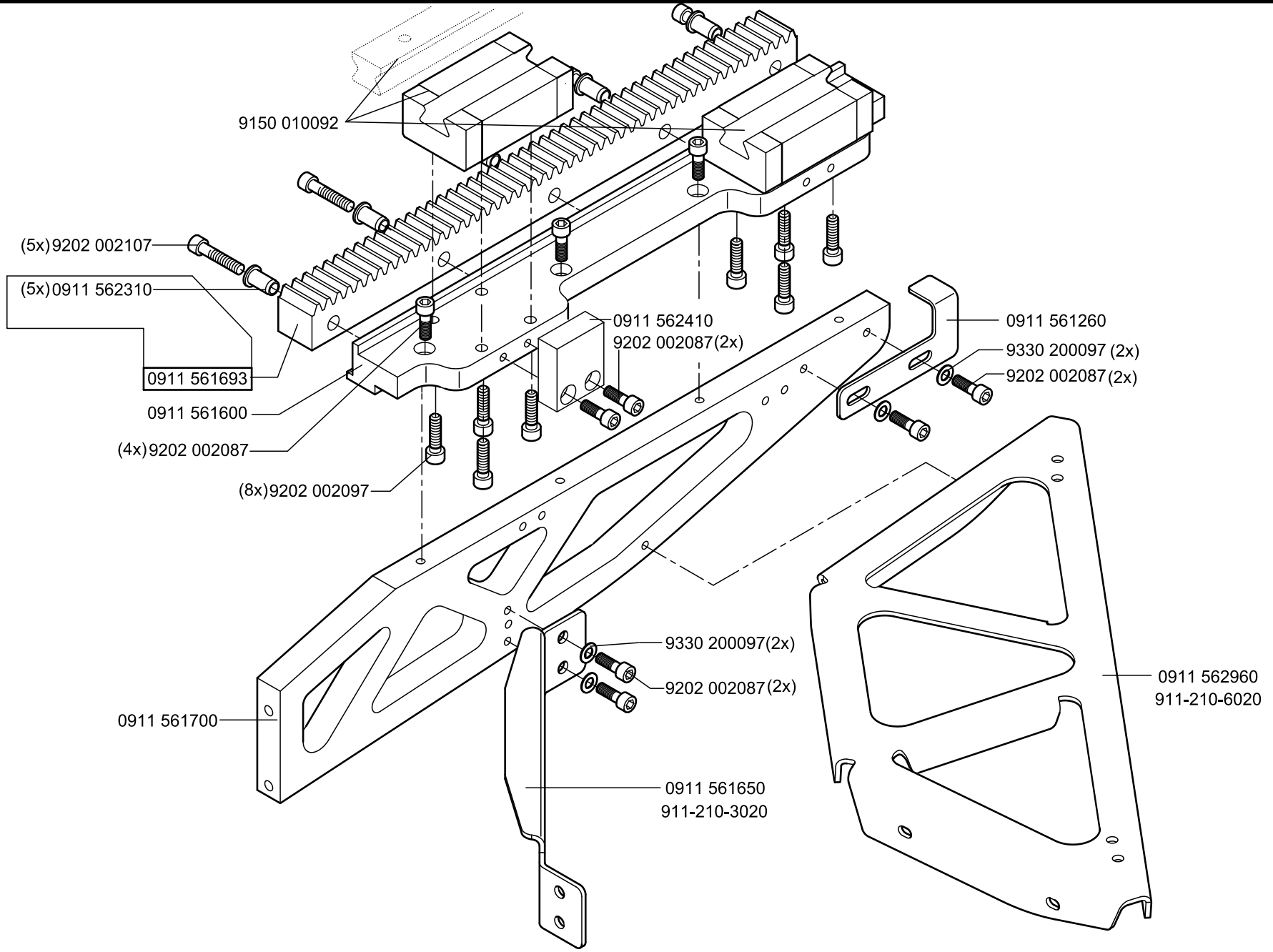
9150 010092
(5x) 9202 002107
(5x) 0911 562310
0911 561693
0911 561600
(4x) 9202 002087
(8x) 9202 002097
0911 562410
9202 002087 (2x)
0911 561260
9330 200097 (2x)
9202 002087 (2x)
9330 200097 (2x)
9202 002087 (2x)
0911 561700
0911 561650
911-210-3020
0911 562960
911-210-6020

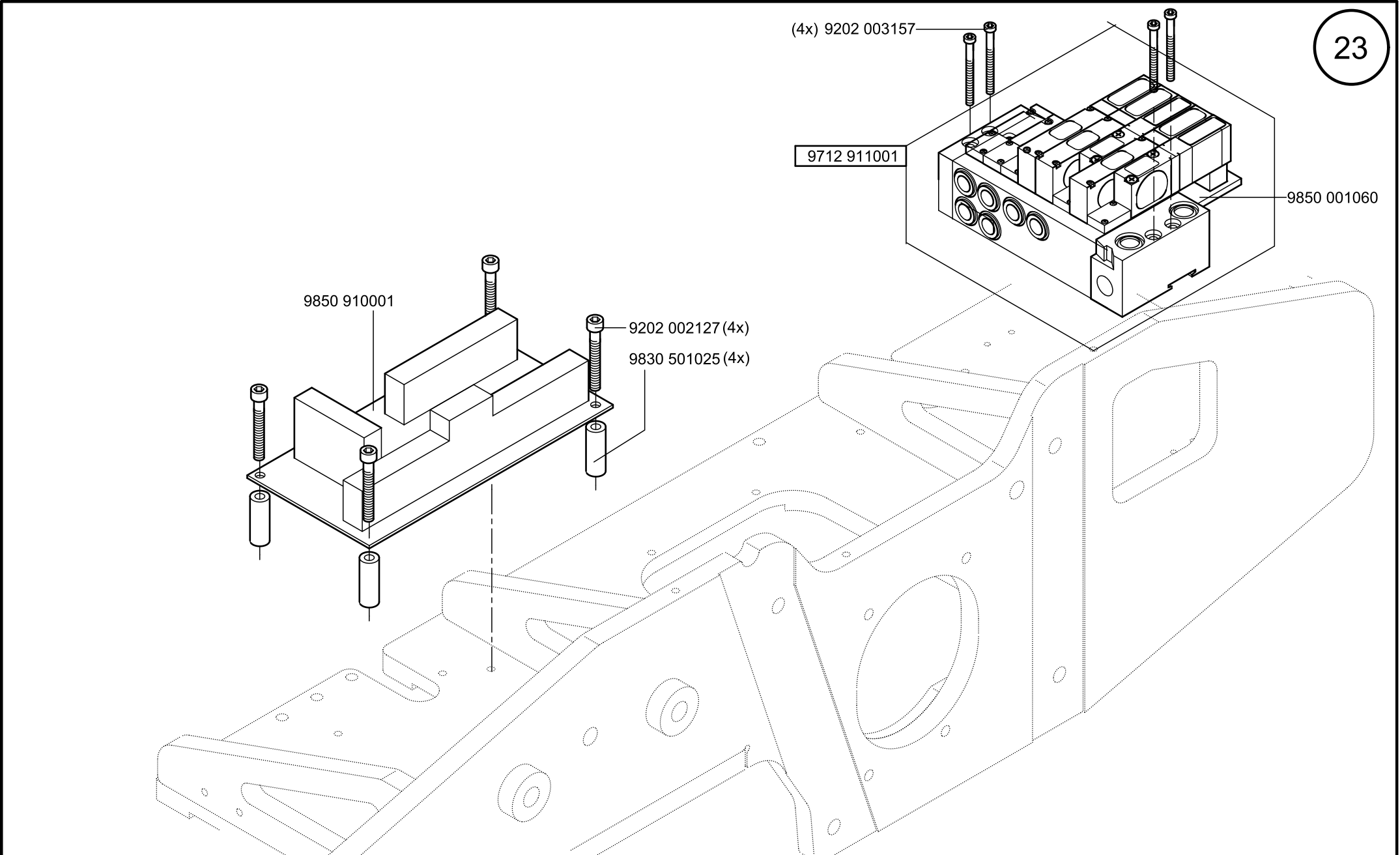
(4x) 9202 003157
9712 911001
9850 001060
9850 910001
9202 002127 (4x)
9830 501025 (4x)

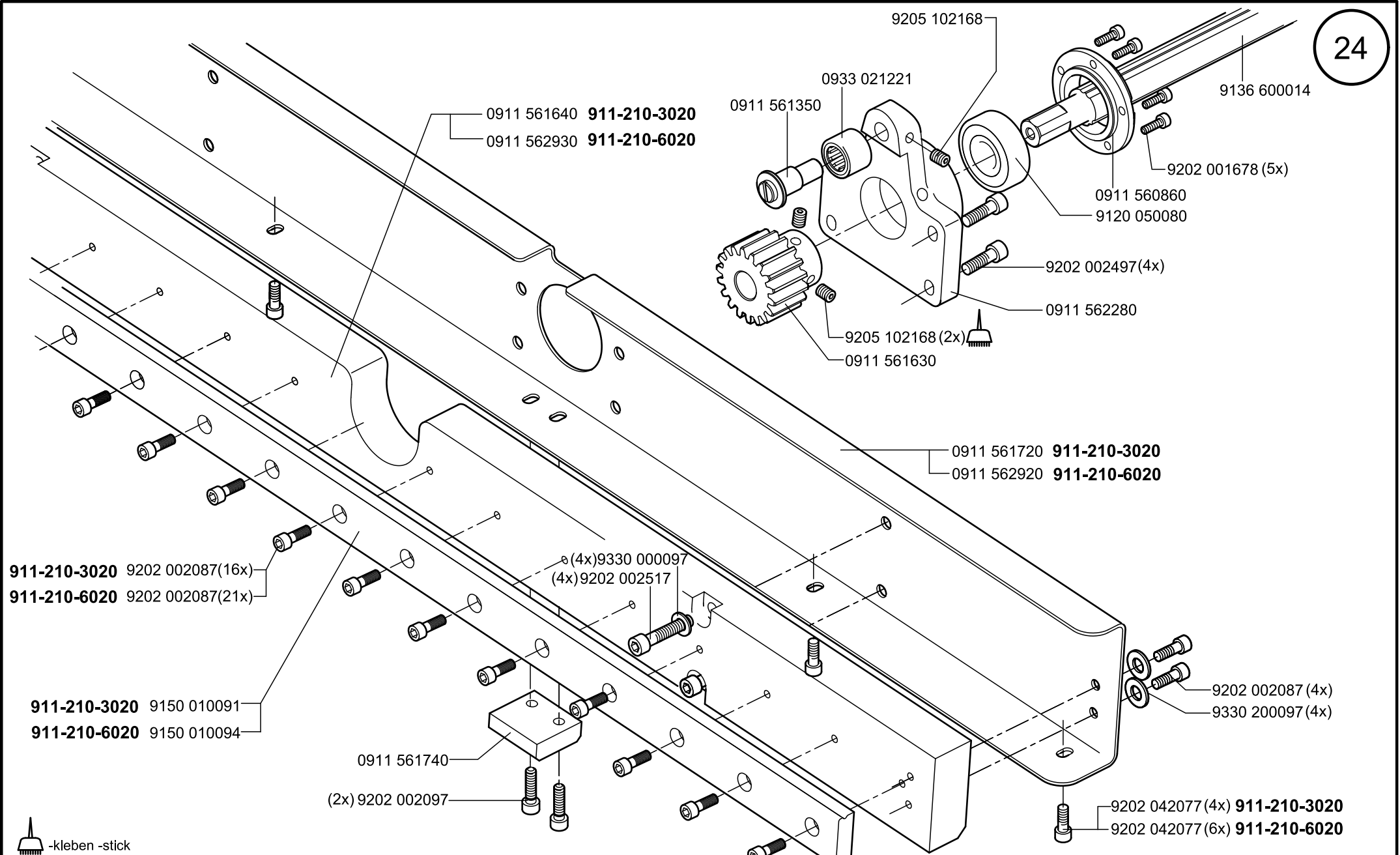
9205 102168
0933 021221
0911 561350
9136 600014
9202 001678 (5x)
0911 560860
9120 050080
0911 561640 911-210-3020
0911 562930 911-210-6020
9202 002497(4x)
0911 562280
9205 102168 (2x)
0911 561630
0911 561720 911-210-3020
0911 562920 911-210-6020
911-210-3020 9202 002087(16x)
911-210-6020 9202 002087(21x)
(4x)9330 000097
(4x) 9202 002517
911-210-3020 9150 010091
911-210-6020 9150 010094
9202 002087 (4x)
9330 200097 (4x)
0911 561740
(2x) 9202 002097
9202 042077 (4x) 911-210-3020
9202 042077 (6x) 911-210-6020
-kleben -stick

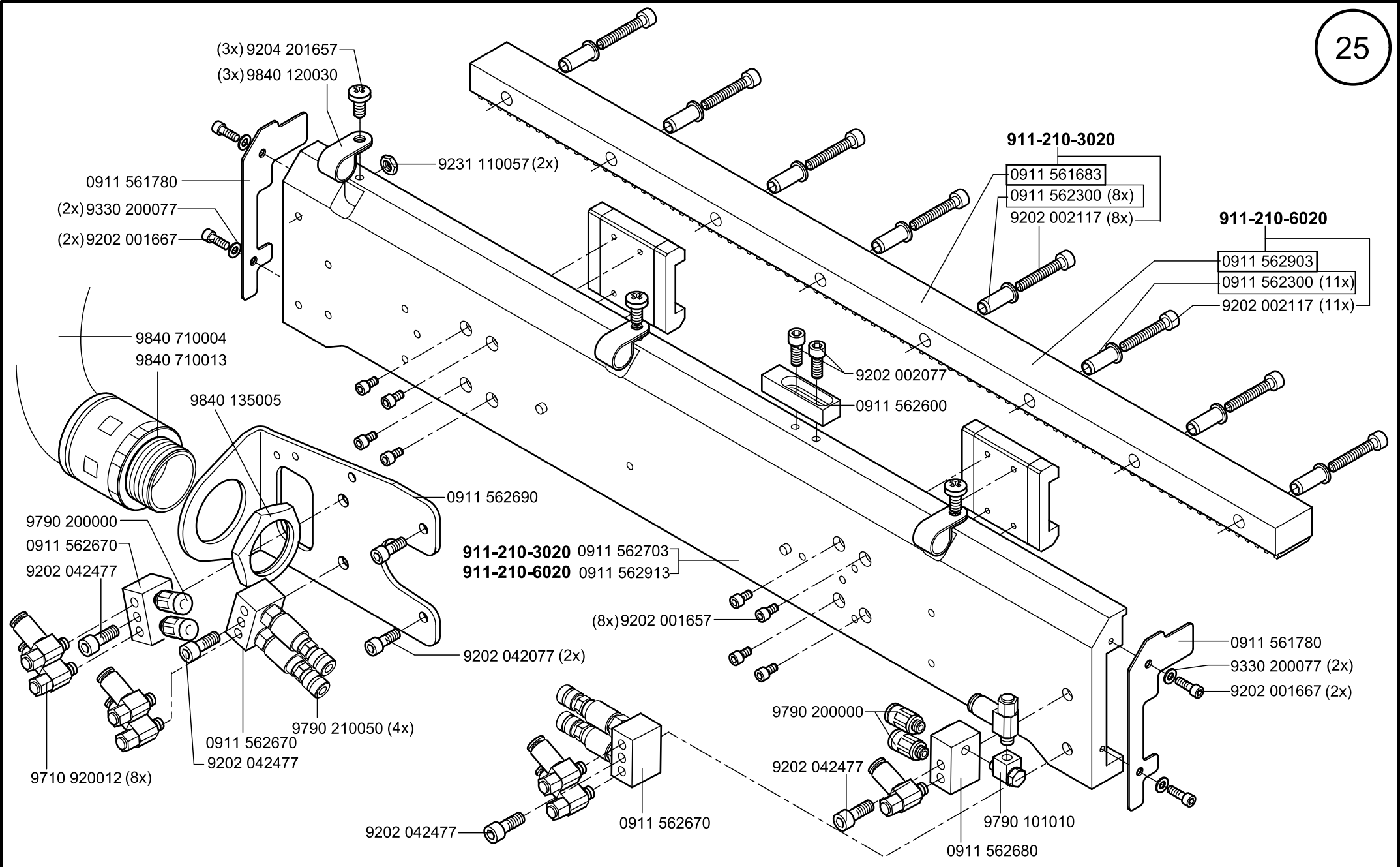
(3x) 9204 201657
(3x) 9840 120030
9231 110057 (2x)
0911 561780
(2x) 9330 200077
(2x) 9202 001667
911-210-3020
0911 561683
0911 562300 (8x)
9202 002117 (8x)
911-210-6020
0911 562903
0911 562300 (11x)
9202 002117 (11x)
9840 710004
9840 710013
9840 135005
9202 002077
0911 562600
0911 562690
9790 200000
0911 562670
9202 042477
911-210-3020 0911 562703
911-210-6020 0911 562913
(8x) 9202 001657
9202 042077 (2x)
0911 561780
9330 200077 (2x)
9202 001667 (2x)
9790 210050 (4x)
0911 562670
9202 042477
9710 920012 (8x)
9790 200000
9202 042477
9790 101010
0911 562680
9202 042477
0911 562670

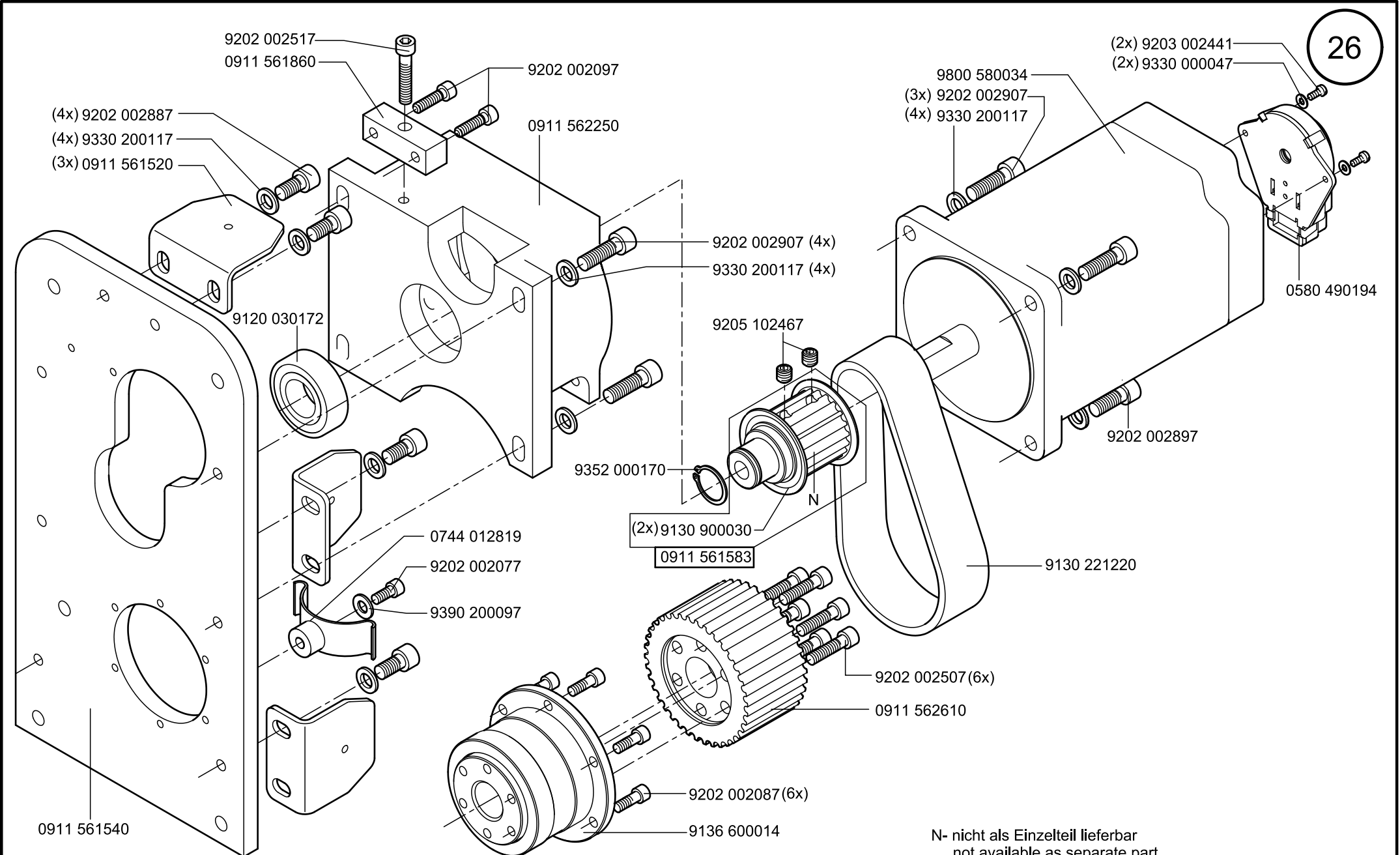

N- nicht als Einzelteil lieferbar
not available as separate part

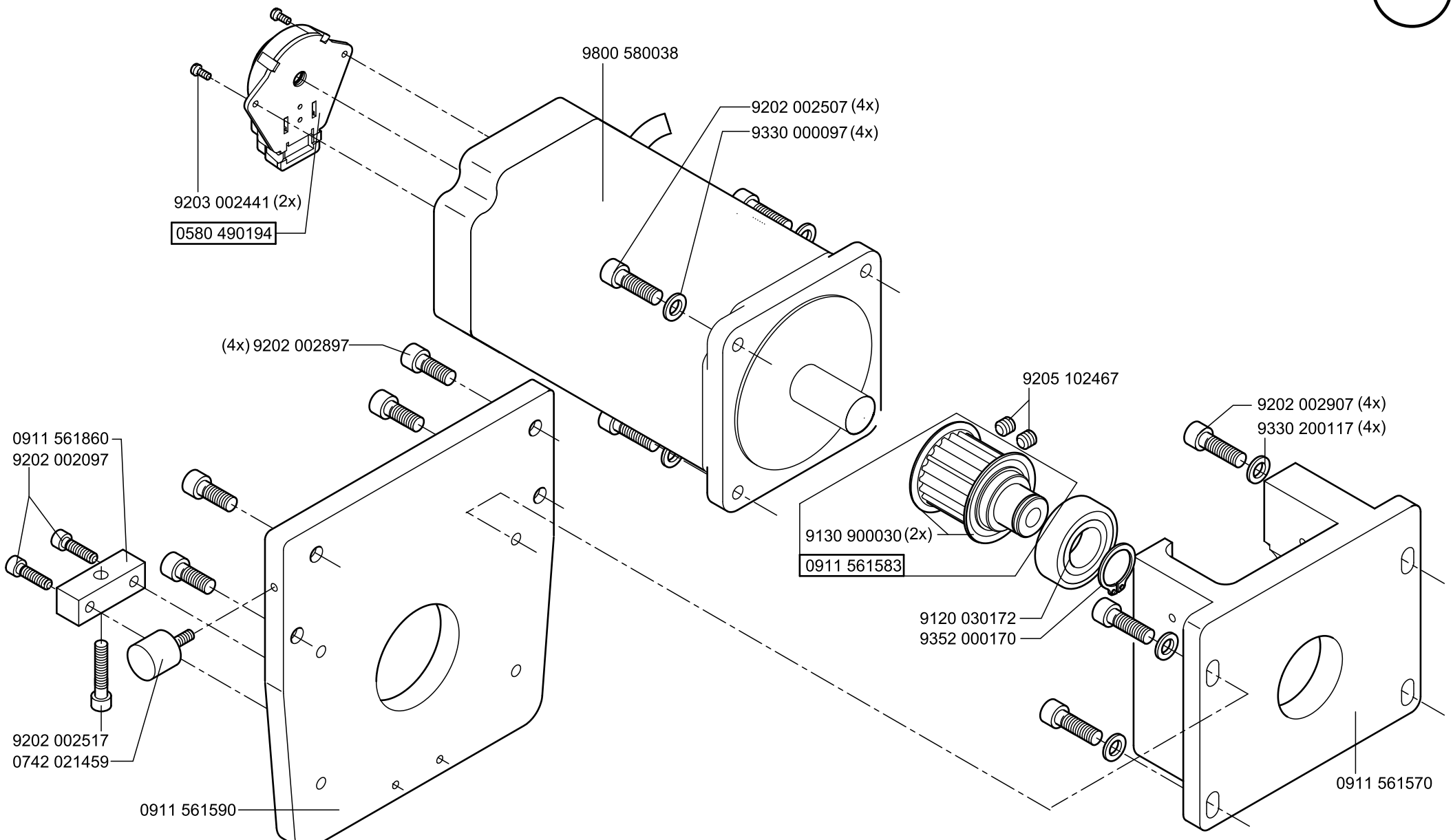
9800 580038
9202 002507 (4x)
9330 000097 (4x)
9203 002441 (2x)
0580 490194
(4x) 9202 002897
0911 561860
9202 002097
9205 102467
9202 002907 (4x)
9330 200117 (4x)
9130 900030 (2x)
0911 561583
9120 030172
9352 000170
9202 002517
0742 021459
0911 561590
0911 561570

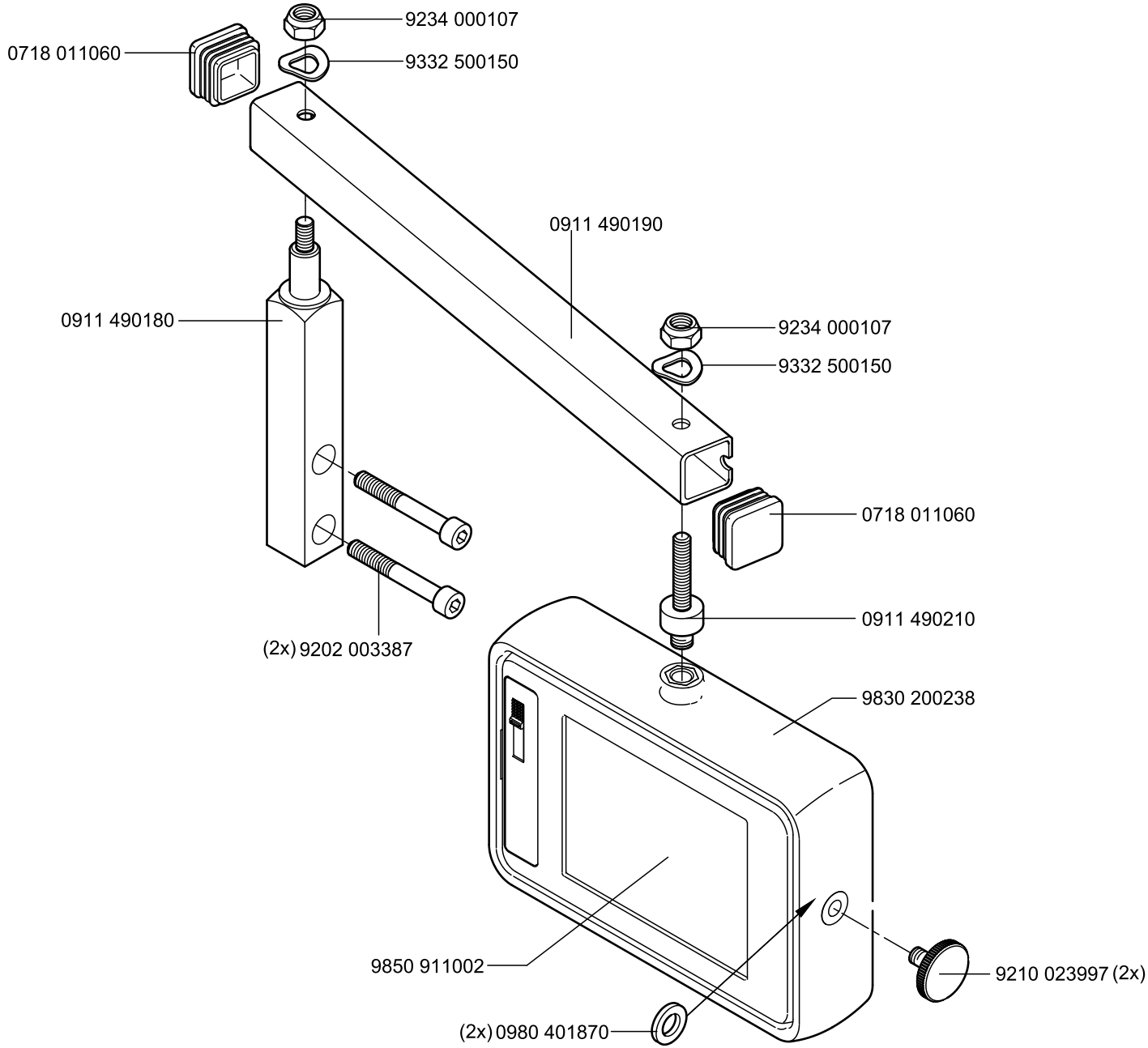
9234 000107
0718 011060
9332 500150
0911 490190
0911 490180
9234 000107
9332 500150
0718 011060
0911 490210
(2x) 9202 003387
9830 200238
9850 911002
9210 023997 (2x)
(2x) 0980 401870

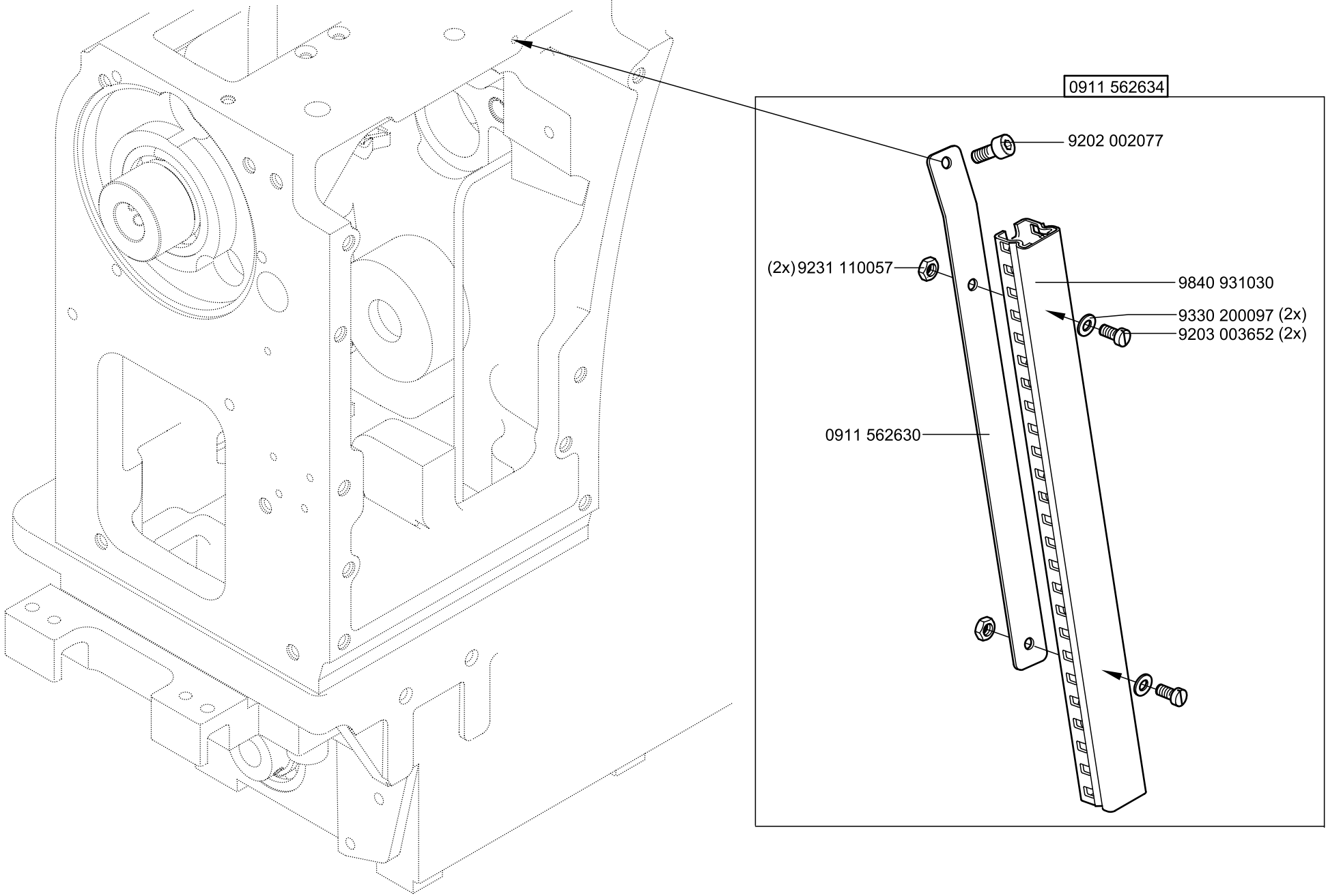
0911 562634
9202 002077
(2x) 9231 110057
9840 931030
9330 200097 (2x)
9203 003652 (2x)
0911 562630

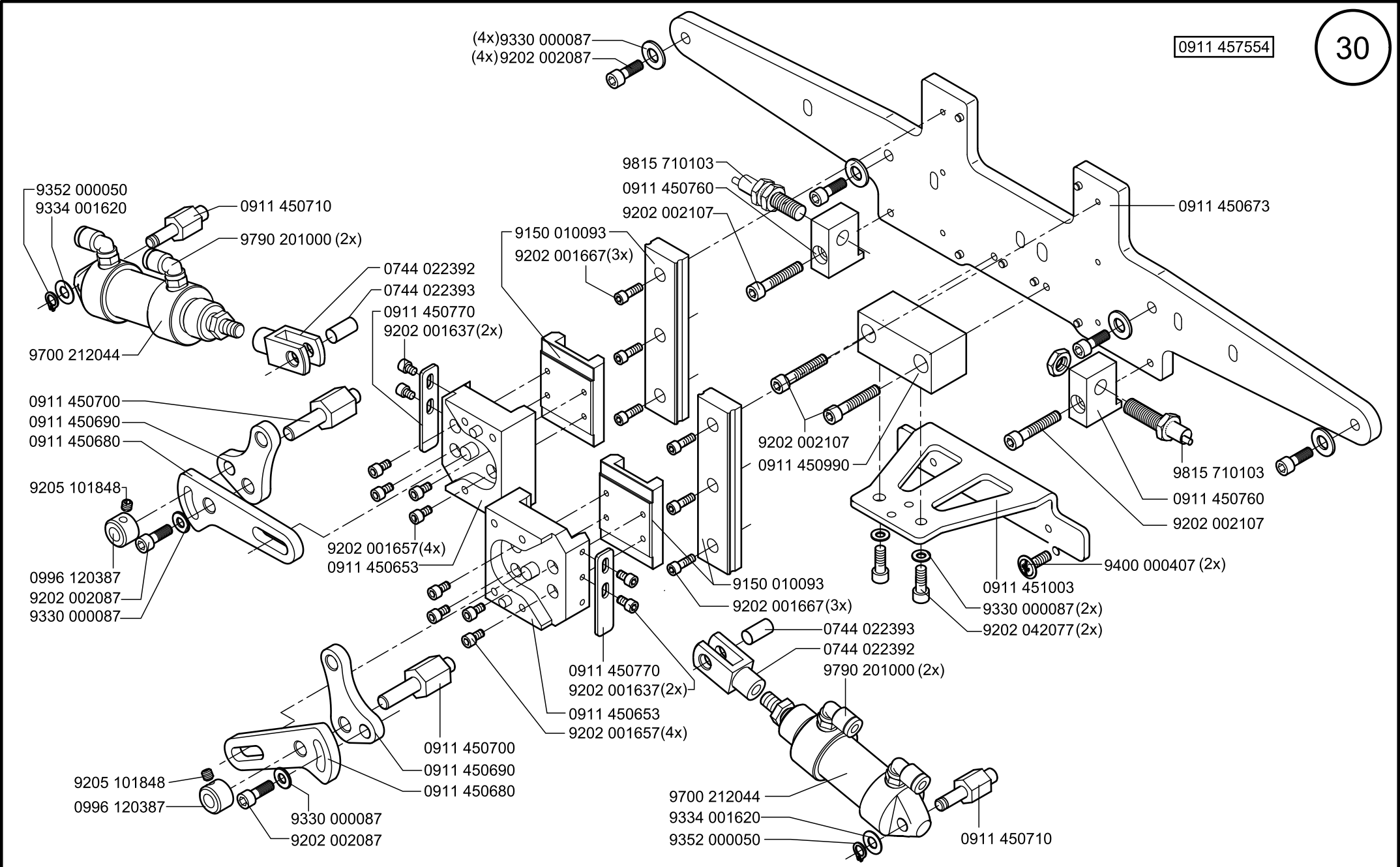
(4x)9330 000087
(4x)9202 002087
9352 000050
9334 001620
0911 450710
9790 201000 (2x)
9700 212044
0744 022392
0744 022393
0911 450770
9202 001637(2x)
9815 710103
0911 450760
9202 002107
9150 010093
9202 001667(3x)
0911 450673
0911 450700
0911 450690
0911 450680
9205 101848
0996 120387
9202 002087
9330 000087
9202 001657(4x)
0911 450653
9150 010093
9202 001667(3x)
9202 002107
0911 450990
9815 710103
0911 450760
9202 002107
9400 000407 (2x)
0911 451003
9330 000087(2x)
9202 042077(2x)
0744 022393
0744 022392
9790 201000 (2x)
0911 450770
9202 001637(2x)
0911 450653
9202 001657(4x)
0911 450700
0911 450690
0911 450680
9205 101848
0996 120387
9330 000087
9202 002087
9700 212044
9334 001620
9352 000050
0911 450710

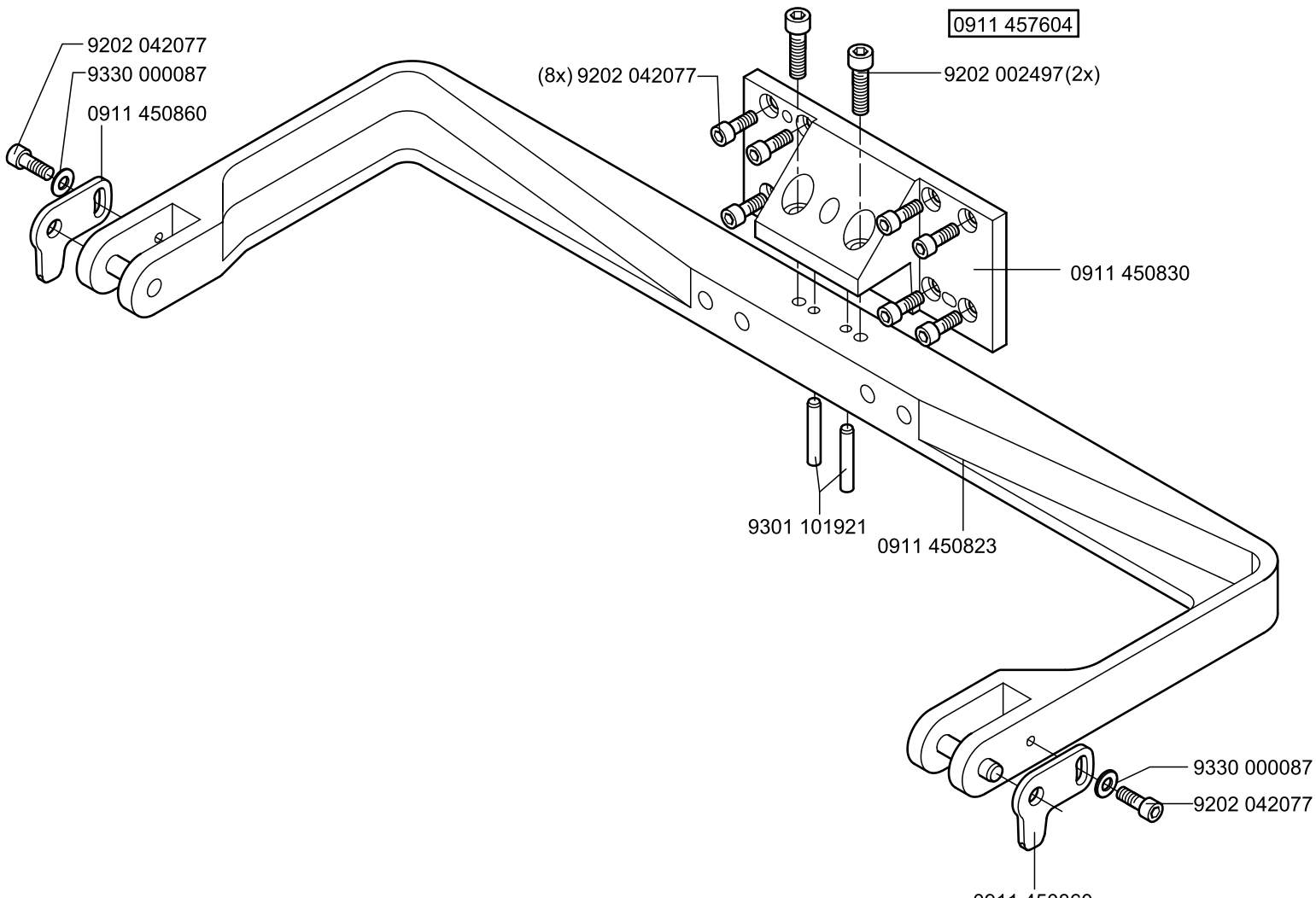
9202 042077
9330 000087
0911 450860
(8x) 9202 042077
0911 457604
9202 002497(2x)
0911 450830
9301 101921
0911 450823
9330 000087
9202 042077
0911 450860

0911 457614

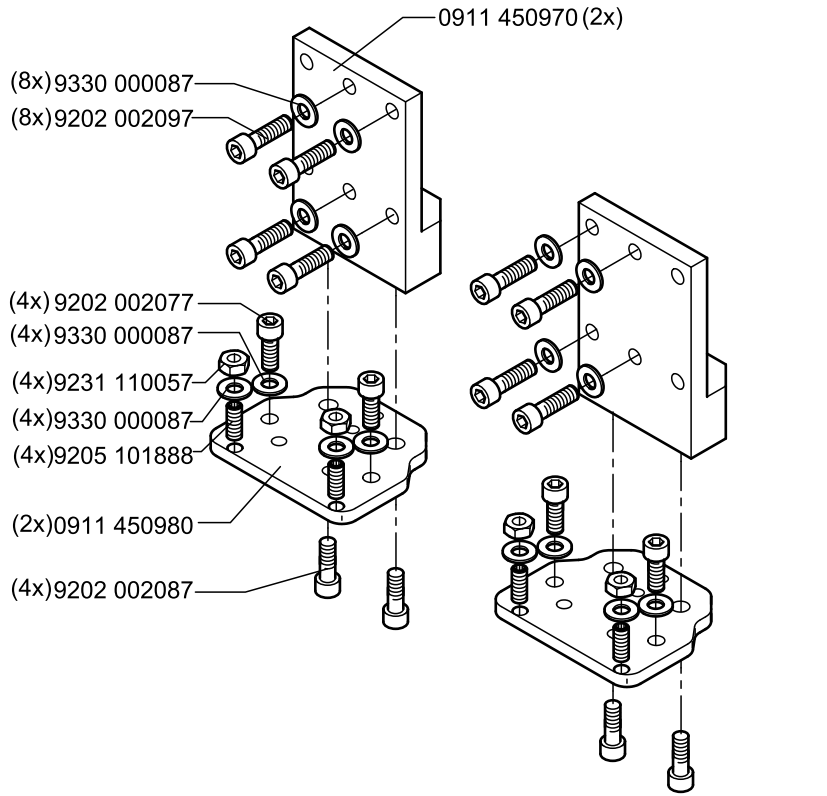
0911 450970 (2x)
(8x) 9330 000087
(8x) 9202 002097
(4x) 9202 002077
(4x) 9330 000087
(4x) 9231 110057
(4x) 9330 000087
(4x) 9205 101888
(2x) 0911 450980
(4x) 9202 002087

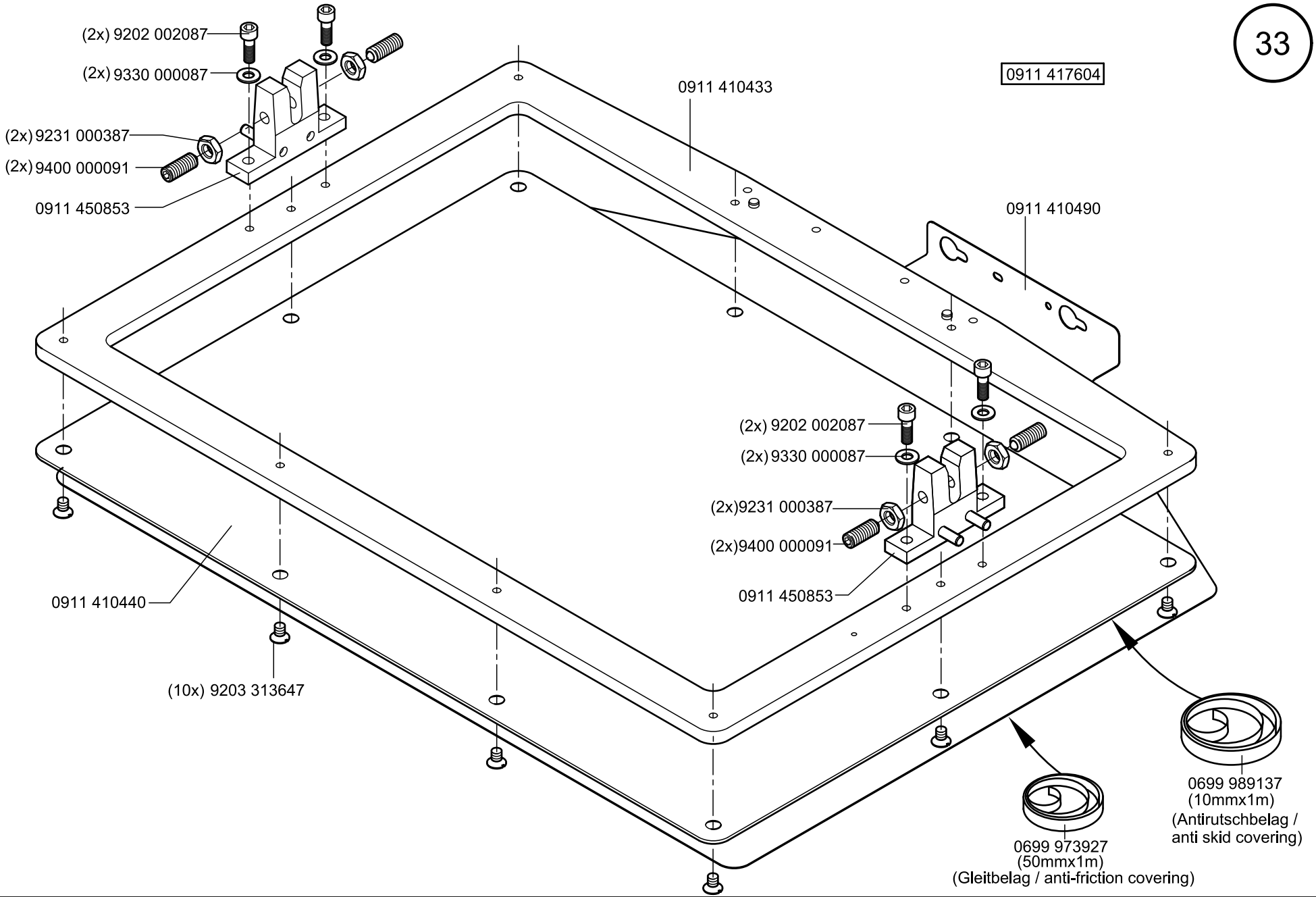

Scale 50 %

Ausgabe/Edition 02.2012

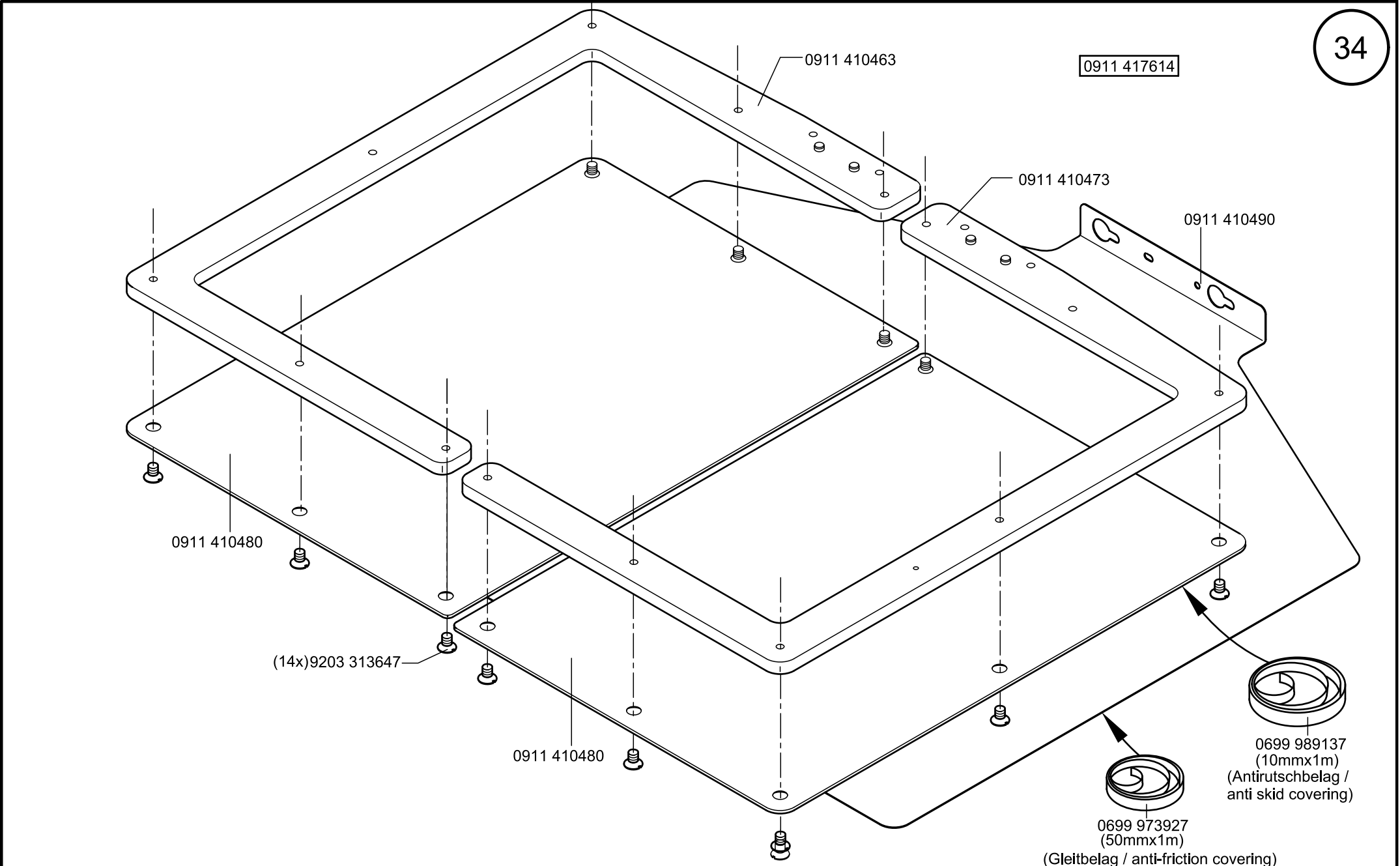
0911 410463
0911 417614
0911 410473
0911 410490
0911 410480
(14x)9203 313647
0911 410480
0699 989137
(10mmx1m)
(Antirutschbelag /
anti skid covering)
0699 973927
(50mmx1m)
(Gleitbelag / anti-friction covering)

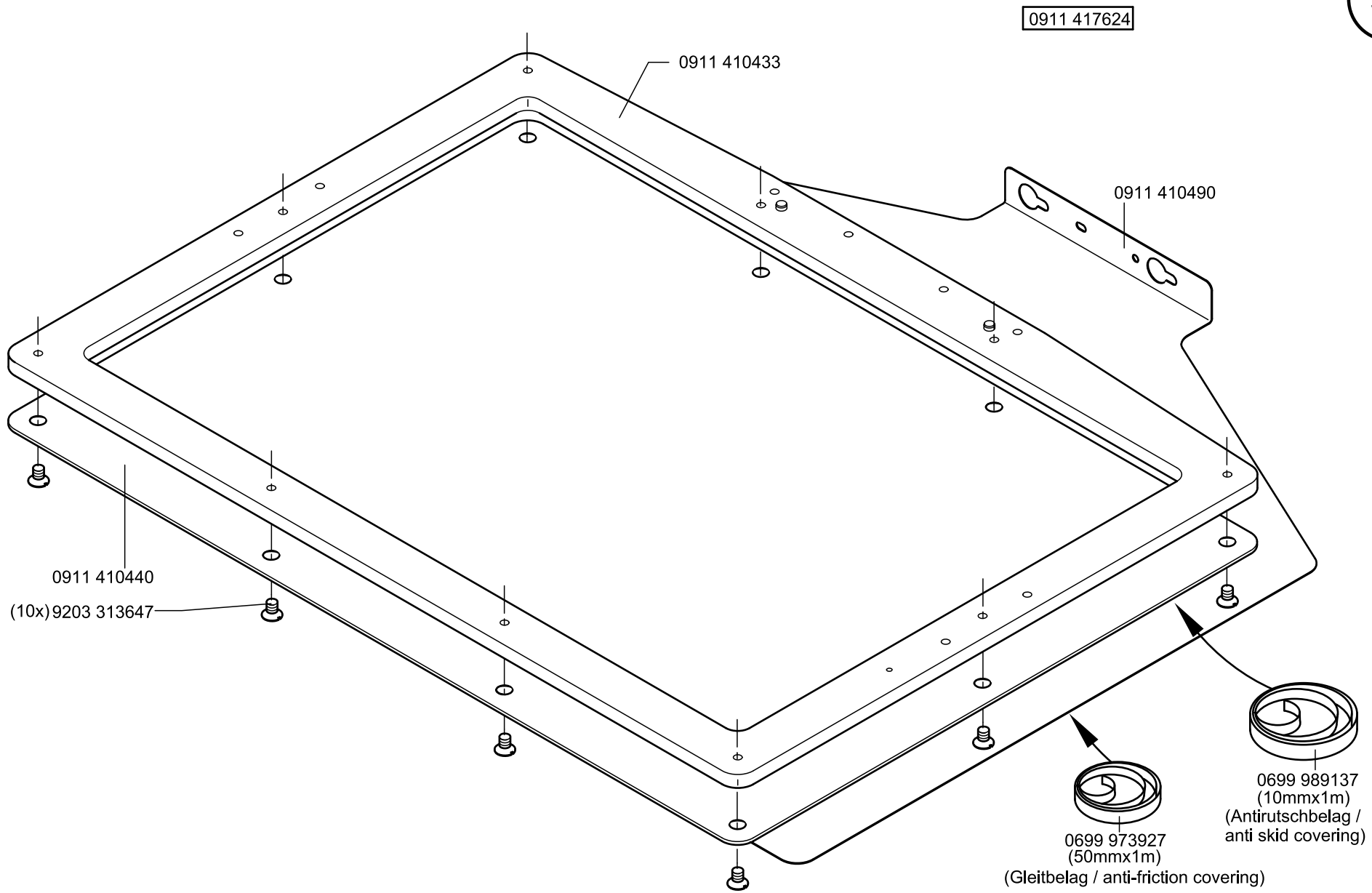
0911 417624
0911 410433
0911 410490
0911 410440
(10x) 9203 313647
0699 989137
(10mmx1m)
(Antirutschbelag /
anti skid covering)
0699 973927
(50mmx1m)
(Gleitbelag / anti-friction covering)

0911 457564

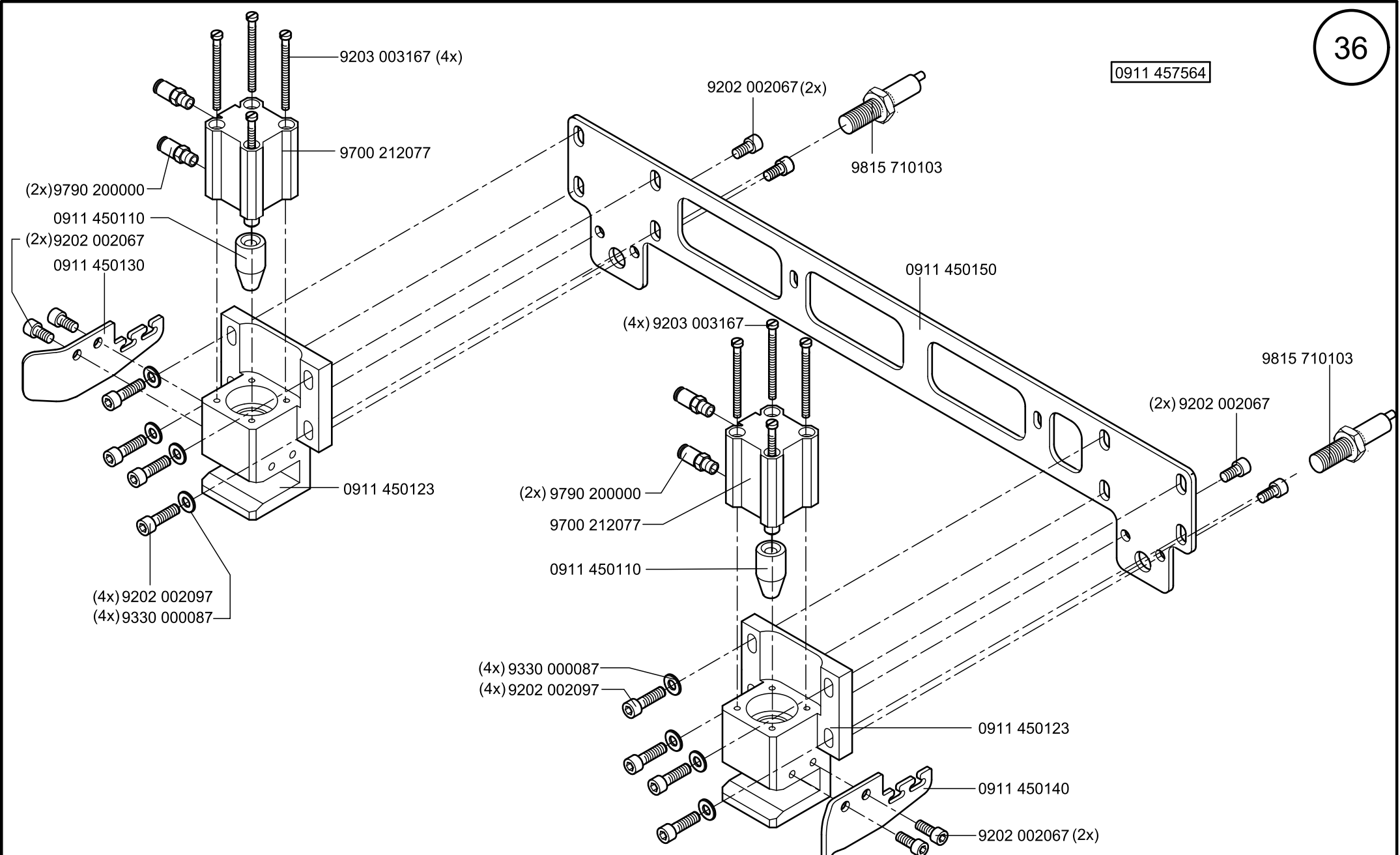
9203 003167 (4x)
9700 212077
(2x)9790 200000
0911 450110
(2x)9202 002067
0911 450130
0911 450123
(4x) 9202 002097
(4x) 9330 000087
9202 002067(2x)
9815 710103
0911 450150
(4x) 9203 003167
(2x) 9790 200000
9700 212077
0911 450110
9815 710103
(2x) 9202 002067
(4x) 9330 000087
(4x) 9202 002097
0911 450123
0911 450140
9202 002067 (2x)

0911 417524

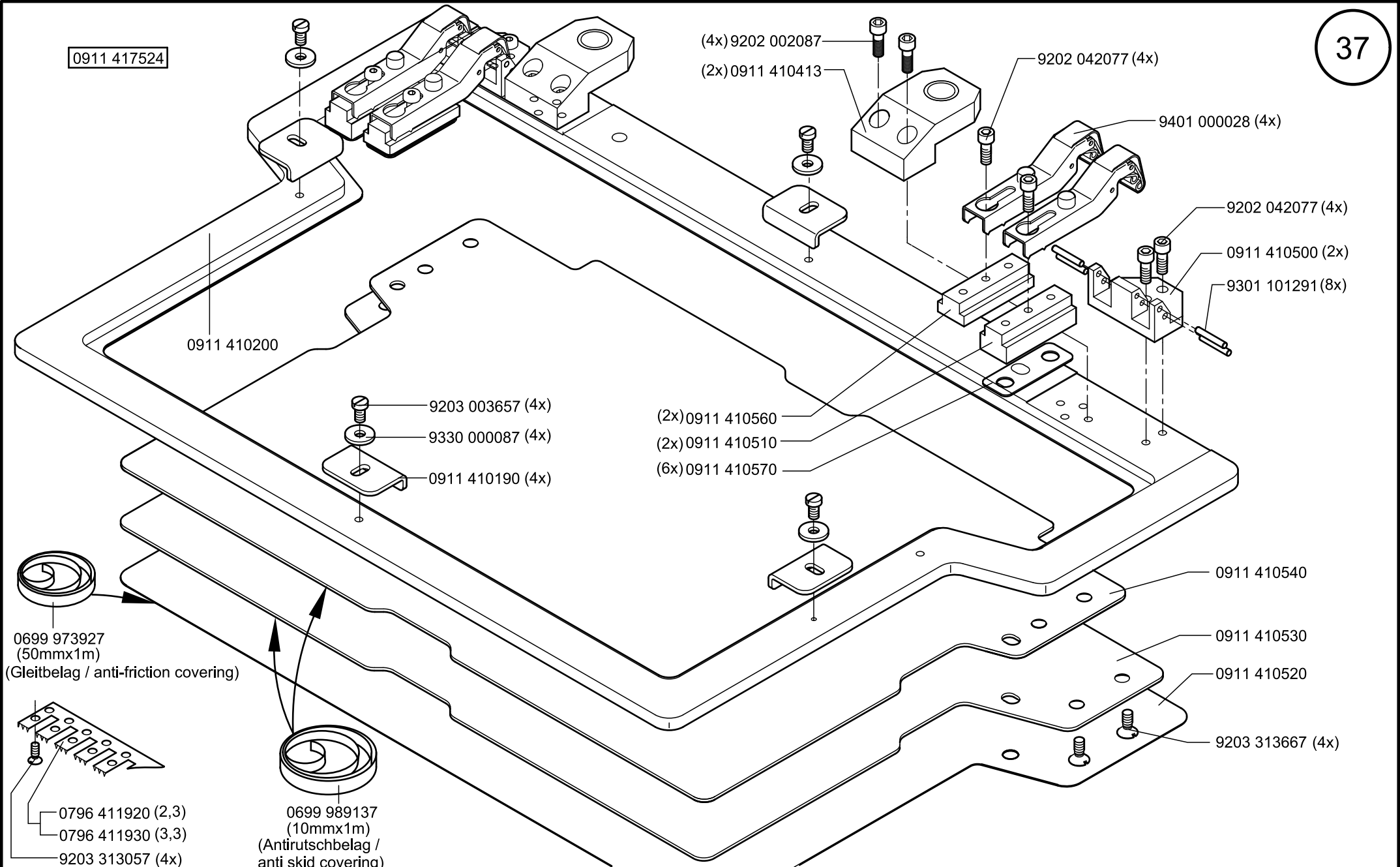
(4x) 9202 002087
(2x) 0911 410413
9202 042077 (4x)
9401 000028 (4x)
9202 042077 (4x)
0911 410500 (2x)
9301 101291 (8x)
0911 410200
9203 003657 (4x)
9330 000087 (4x)
0911 410190 (4x)
(2x) 0911 410560
(2x) 0911 410510
(6x) 0911 410570
0911 410540
0911 410530
0911 410520
9203 313667 (4x)
0699 973927
(50mmx1m)
(Gleitbelag / anti-friction covering)
0796 411920 (2,3)
0796 411930 (3,3)
9203 313057 (4x)
0699 989137
(10mmx1m)
(Antirutschbelag /
anti skid covering)

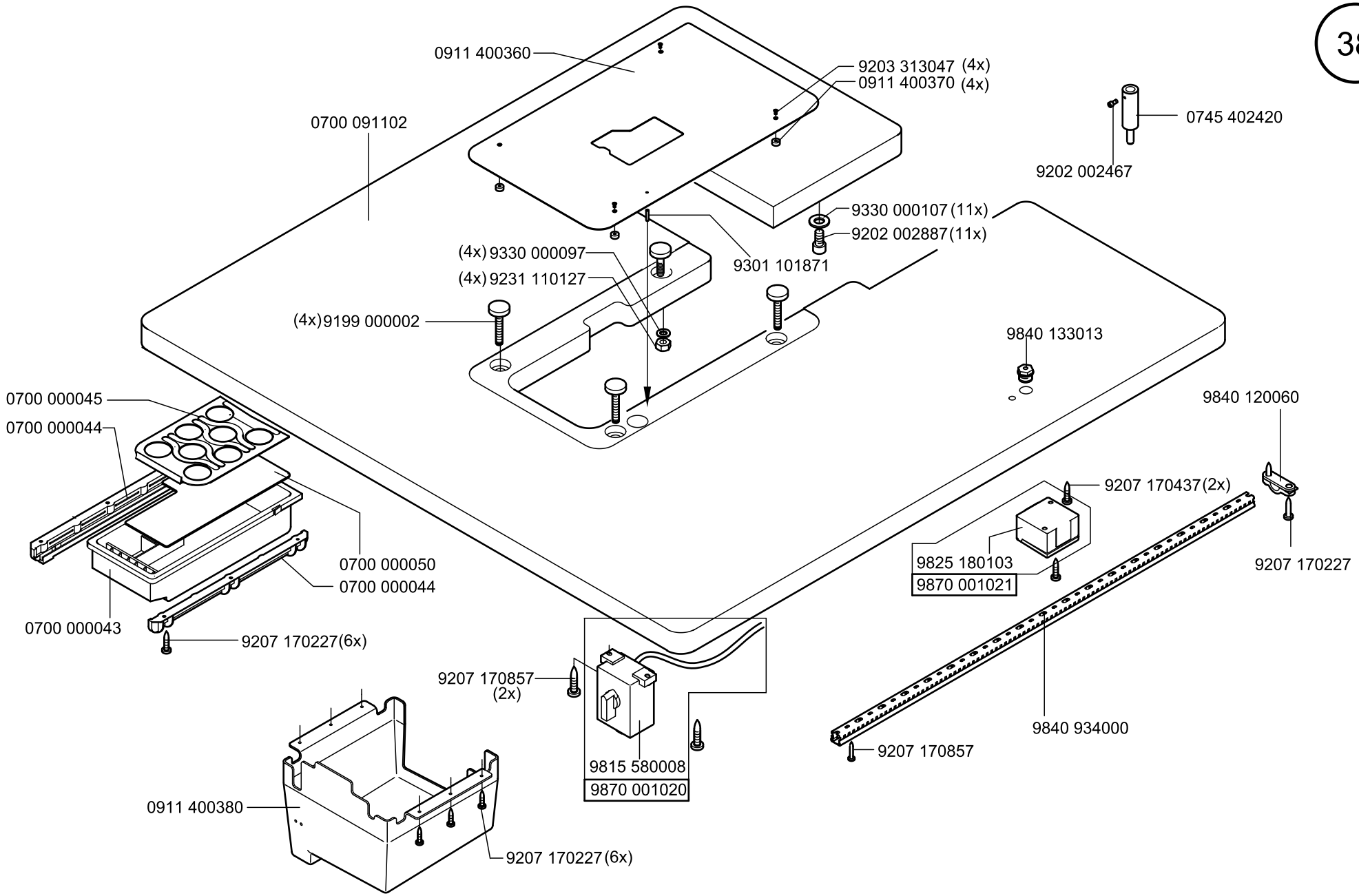
0911 400360
9203 313047 (4x)
0911 400370 (4x)
0700 091102
0745 402420
9202 002467
9330 000107 (11x)
9202 002887 (11x)
9301 101871
(4x) 9330 000097
(4x) 9231 110127
(4x) 9199 000002
9840 133013
0700 000045
0700 000044
9840 120060
9207 170437 (2x)
9825 180103
9870 001021
9207 170227
0700 000050
0700 000044
0700 000043
9207 170227 (6x)
9207 170857 (2x)
9840 934000
9207 170857
9815 580008
9870 001020
0911 400380
9207 170227 (6x)

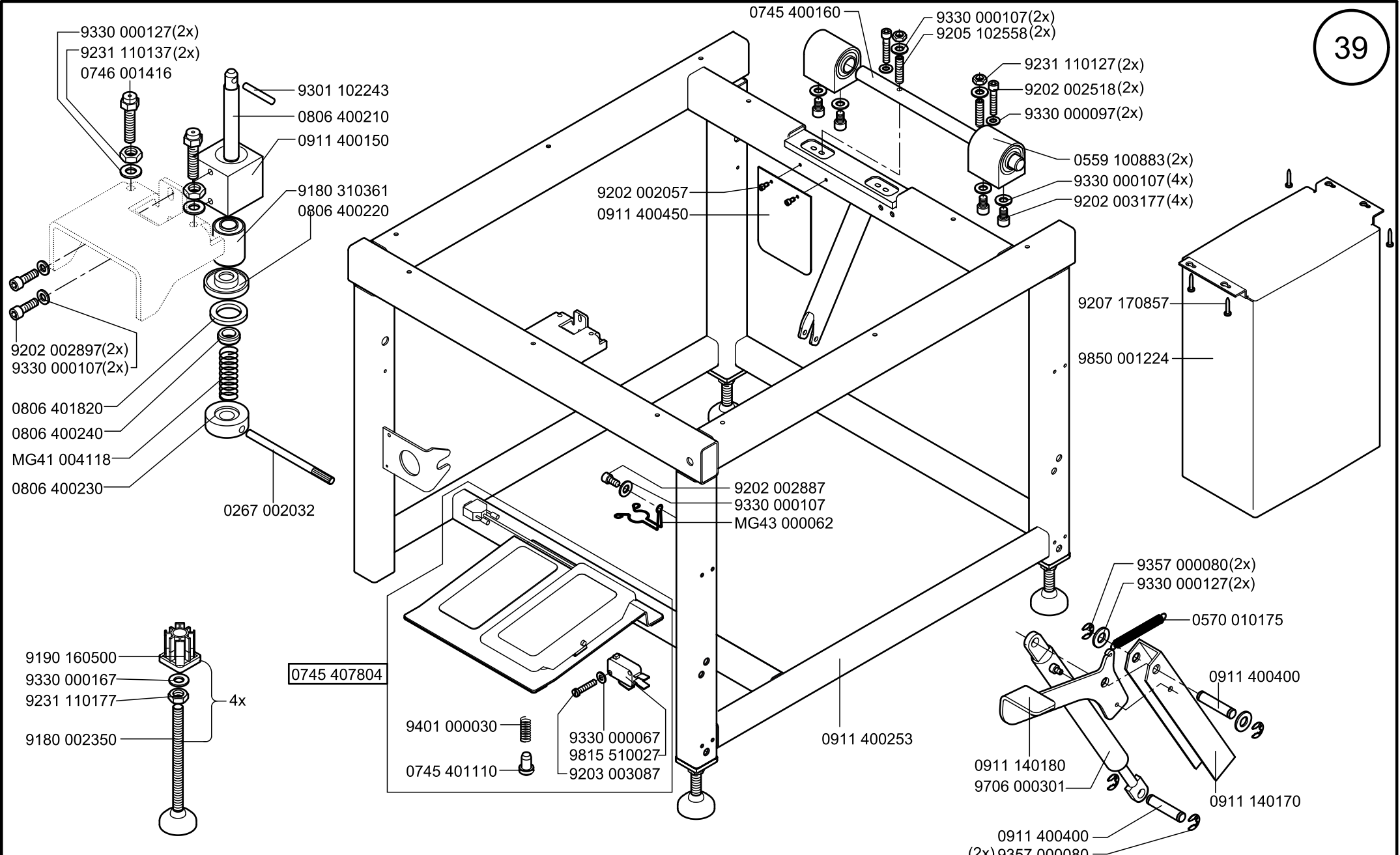

Scale 50 %

Cl. 911

Ausgabe/Edition 01.2012

0911 407524

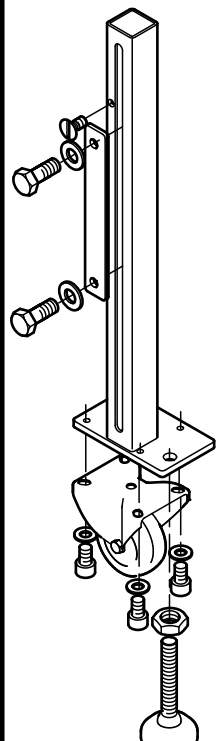

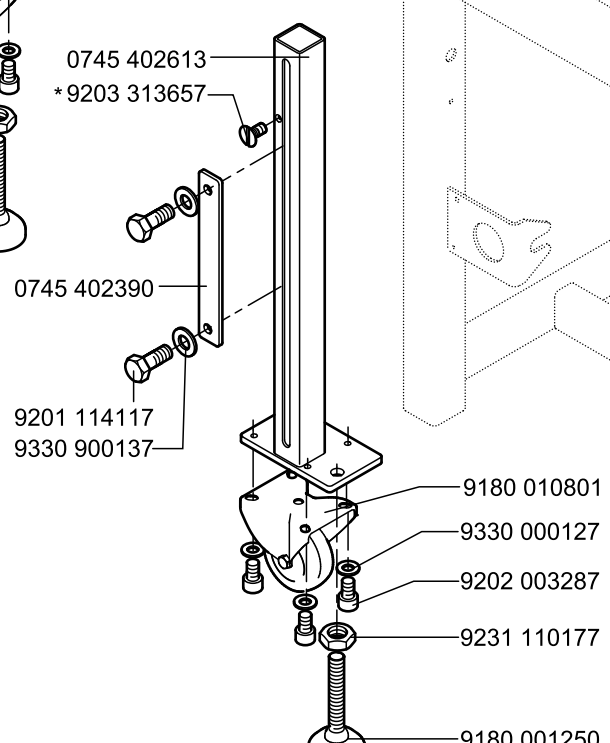

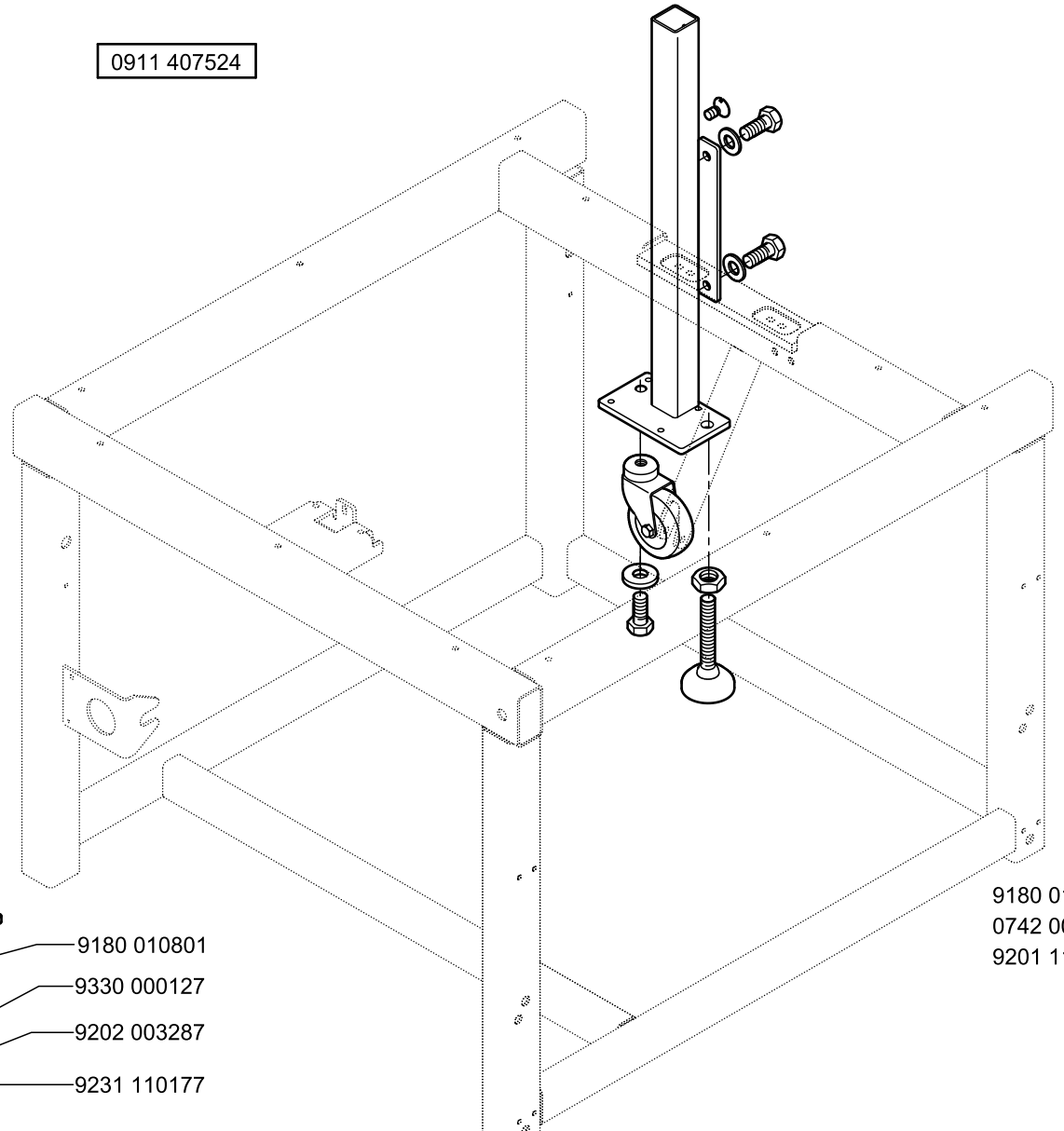

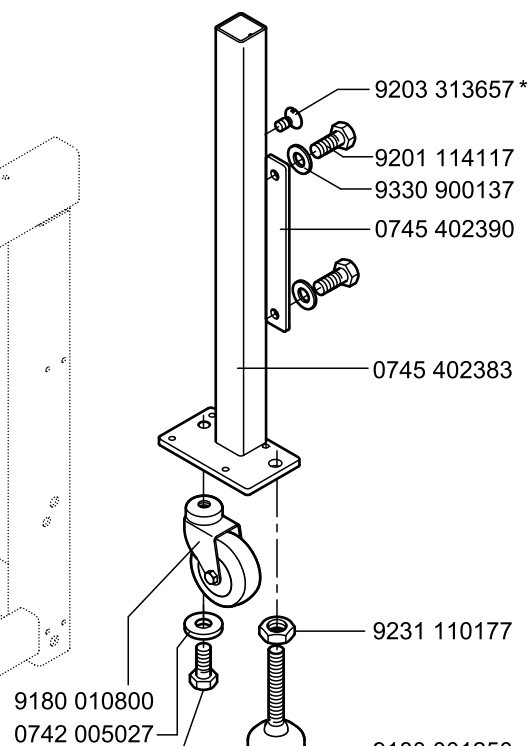

* für Transport /for transportation

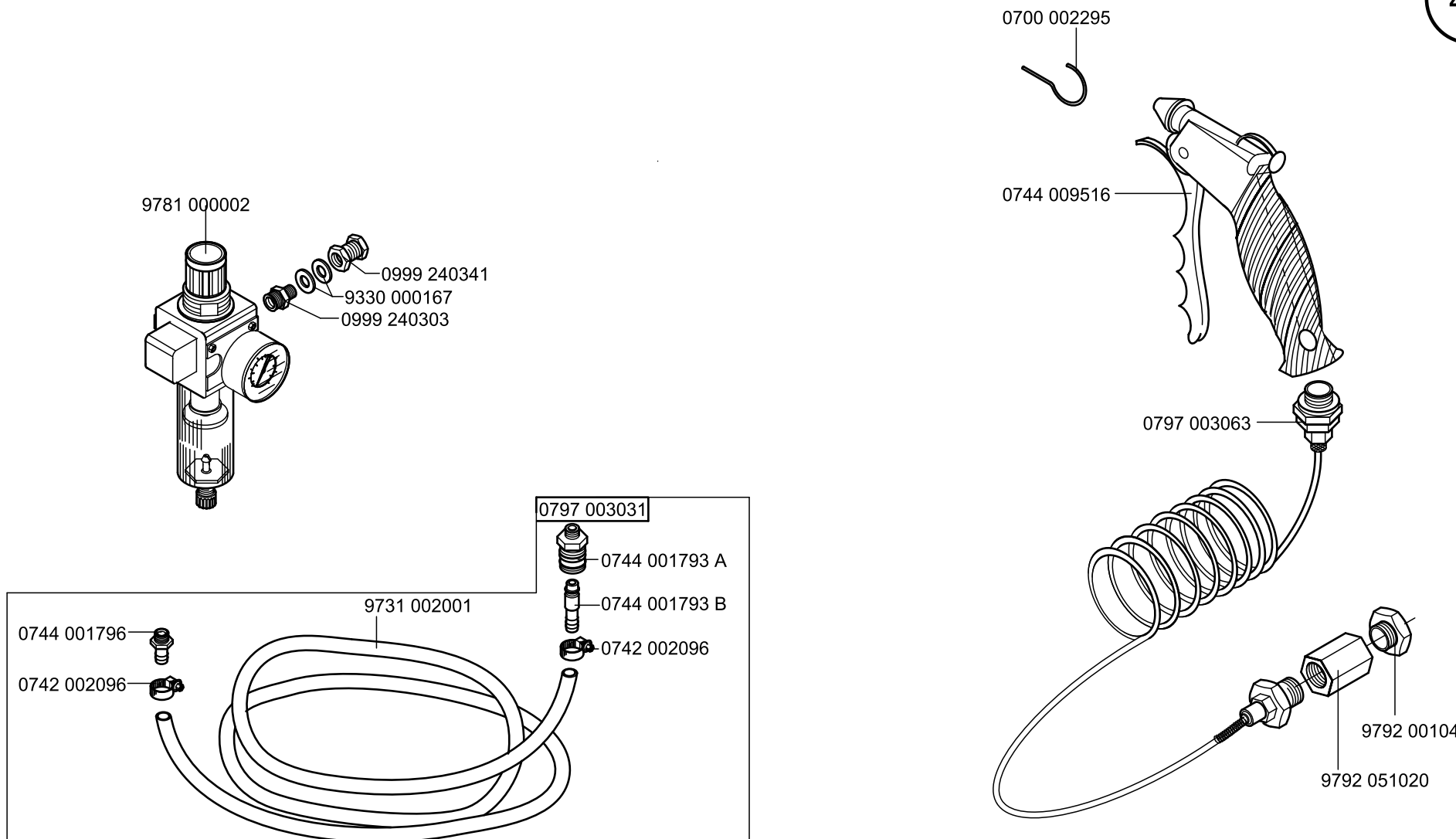
0700 002295
0744 009516
0797 003063
9792 001040
9792 051020
9781 000002
0999 240341
9330 000167
0999 240303
0797 003031
0744 001793 A
0744 001793 B
0742 002096
9731 002001
0744 001796
0742 002096

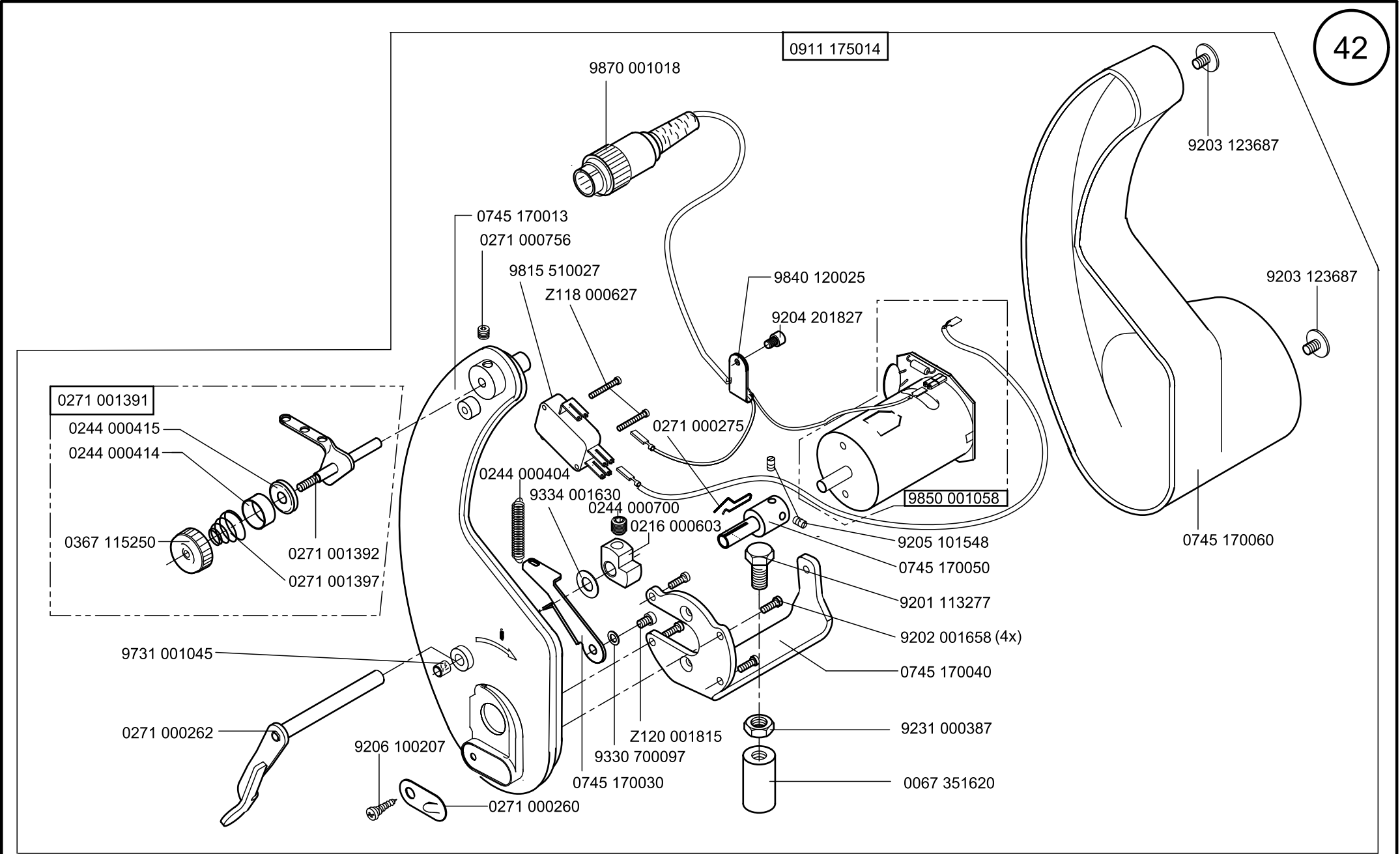
0911 175014
9870 001018
9203 123687
0745 170013
0271 000756
9815 510027
Z118 000627
9840 120025
9204 201827
9203 123687
0271 001391
0244 000415
0244 000414
0271 000275
0244 000404
9334 001630
0244 000700
0216 000603
9850 001058
0367 115250
0271 001392
0271 001397
9205 101548
0745 170050
0745 170060
9201 113277
9202 001658 (4x)
9731 001045
0745 170040
0271 000262
9231 000387
9206 100207
Z120 001815
9330 700097
0745 170030
0067 351620
0271 000260

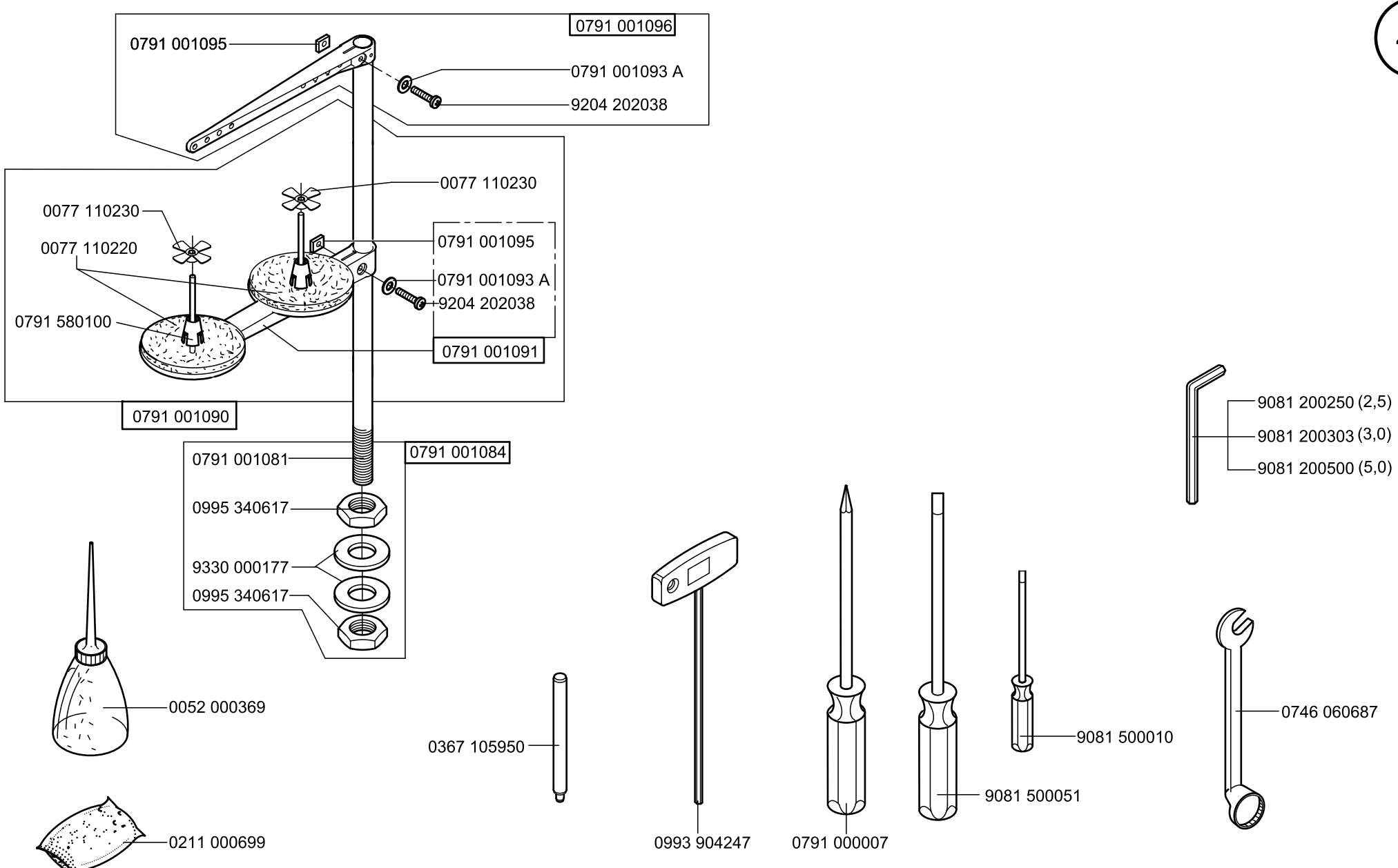
0791 001096
0791 001095
0791 001093 A
9204 202038
0077 110230
0077 110230
0077 110220
0791 001095
0791 001093 A
9204 202038
0791 580100
0791 001091
0791 001090
0791 001081
0791 001084
0995 340617
9330 000177
0995 340617
0052 000369
0211 000699
0367 105950
0993 904247
0791 000007
9081 500051
9081 500010
9081 200250 (2,5)
9081 200303 (3,0)
9081 200500 (5,0)
0746 060687

0911 597544

auf Wunsch
on request

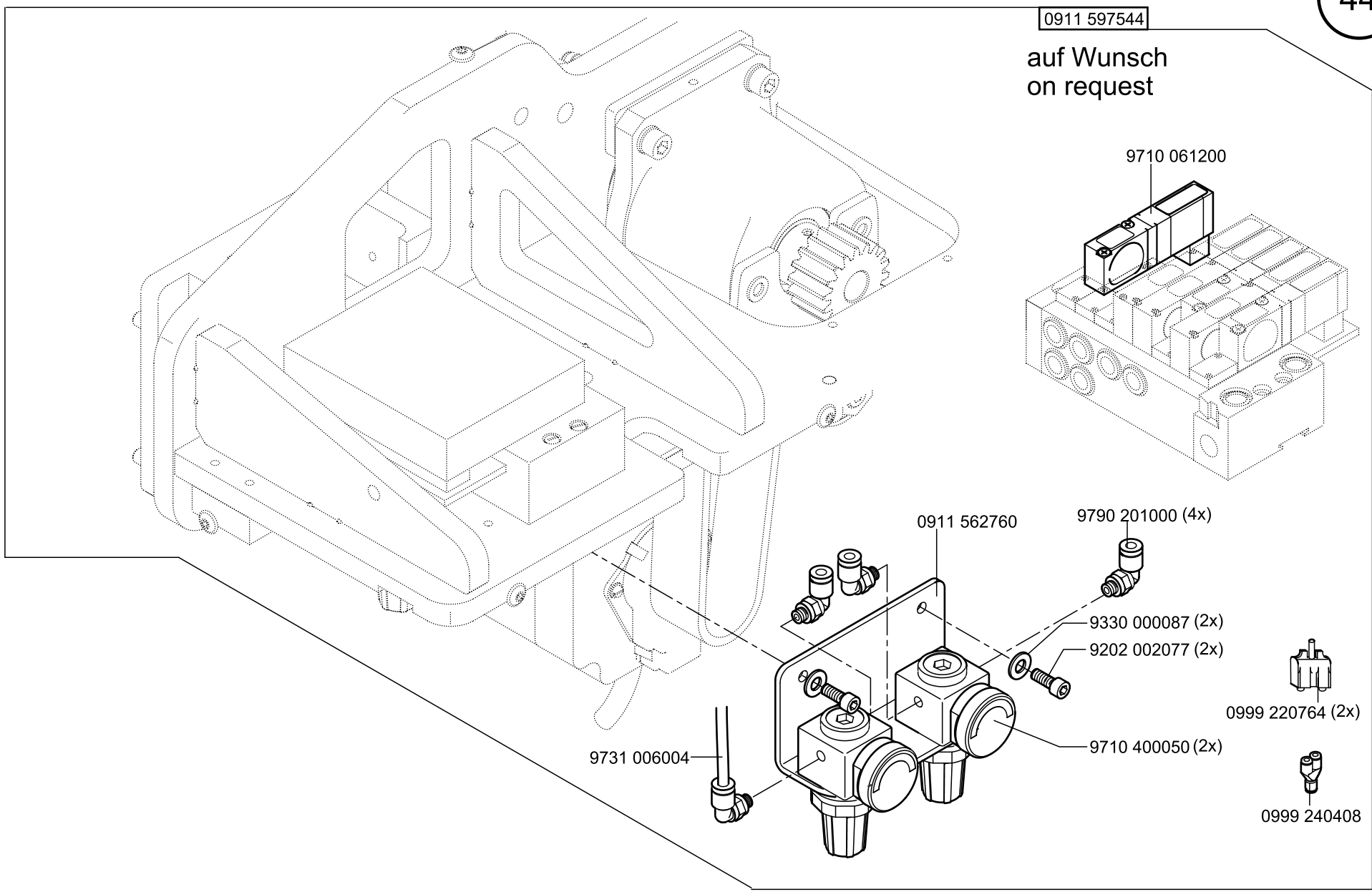

0911 597524

auf Wunsch
on request

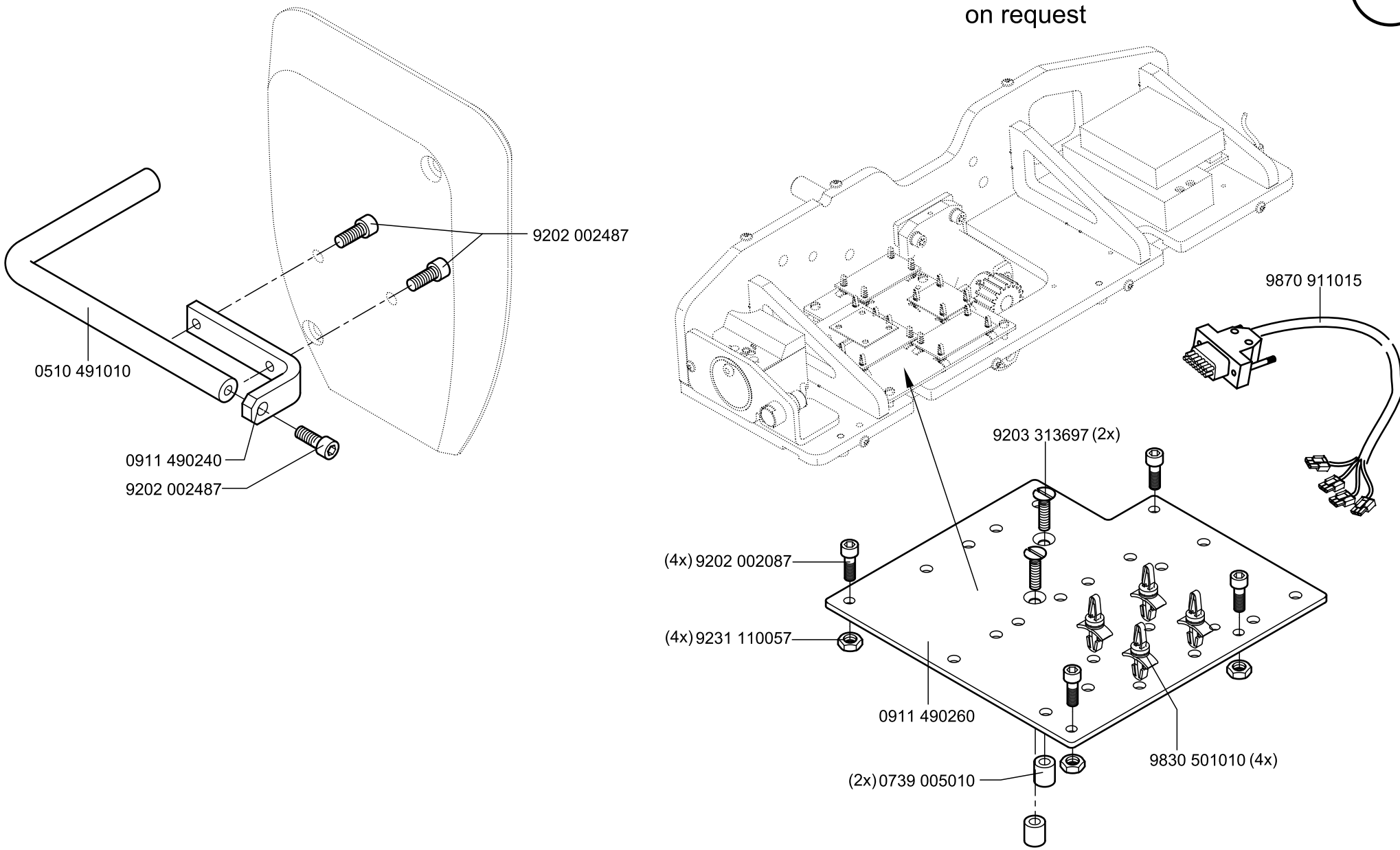

0911 597534

auf Wunsch
on request

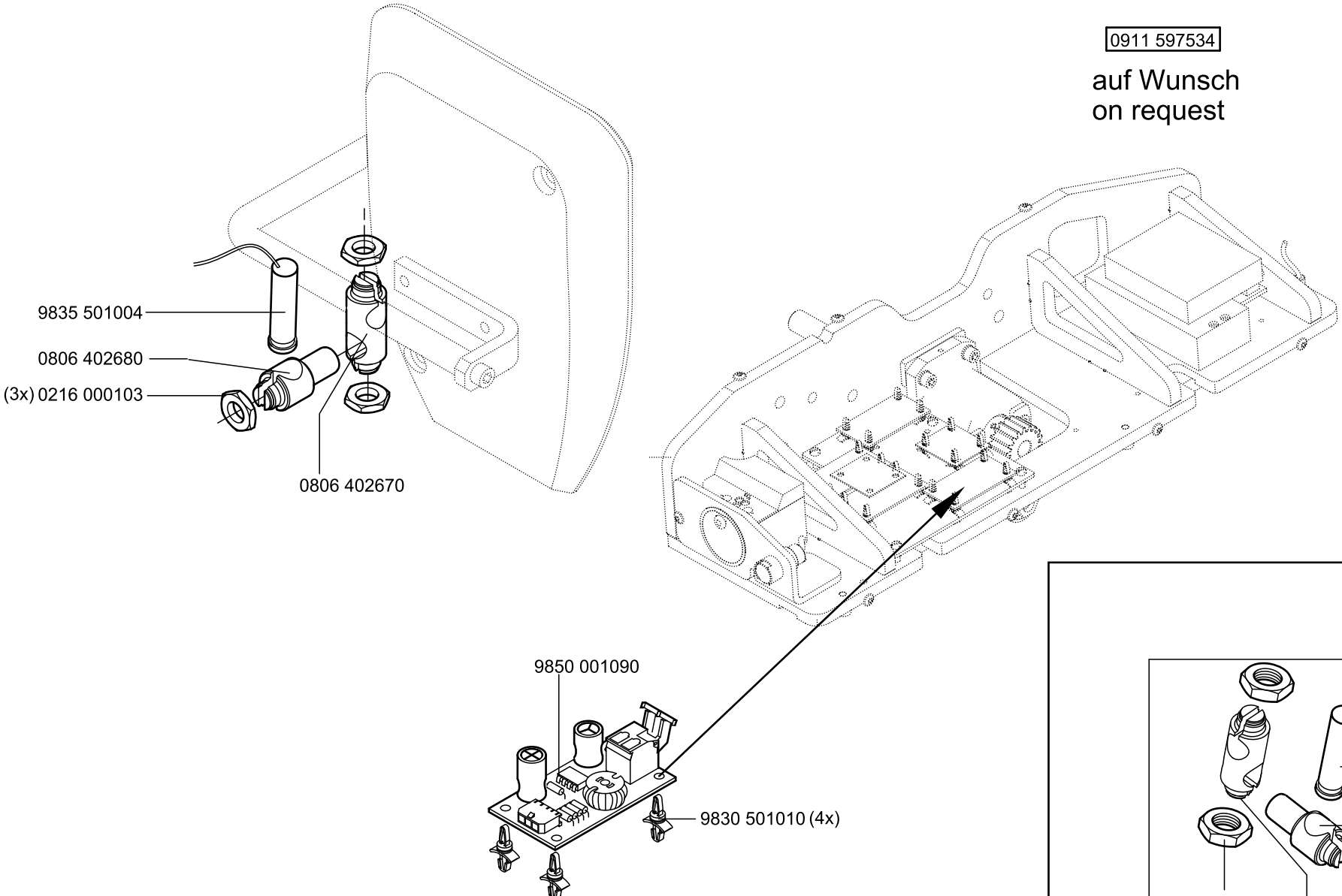

auf Wunsch
on request

0510 590034

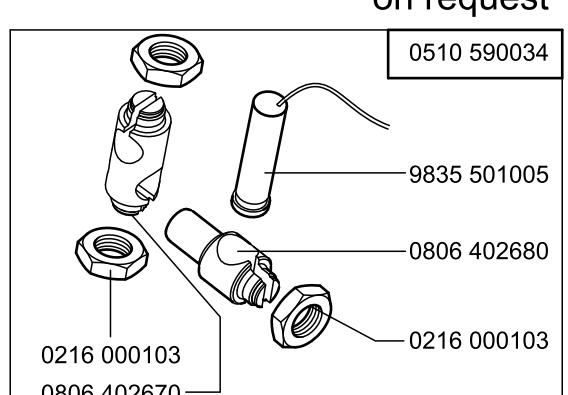

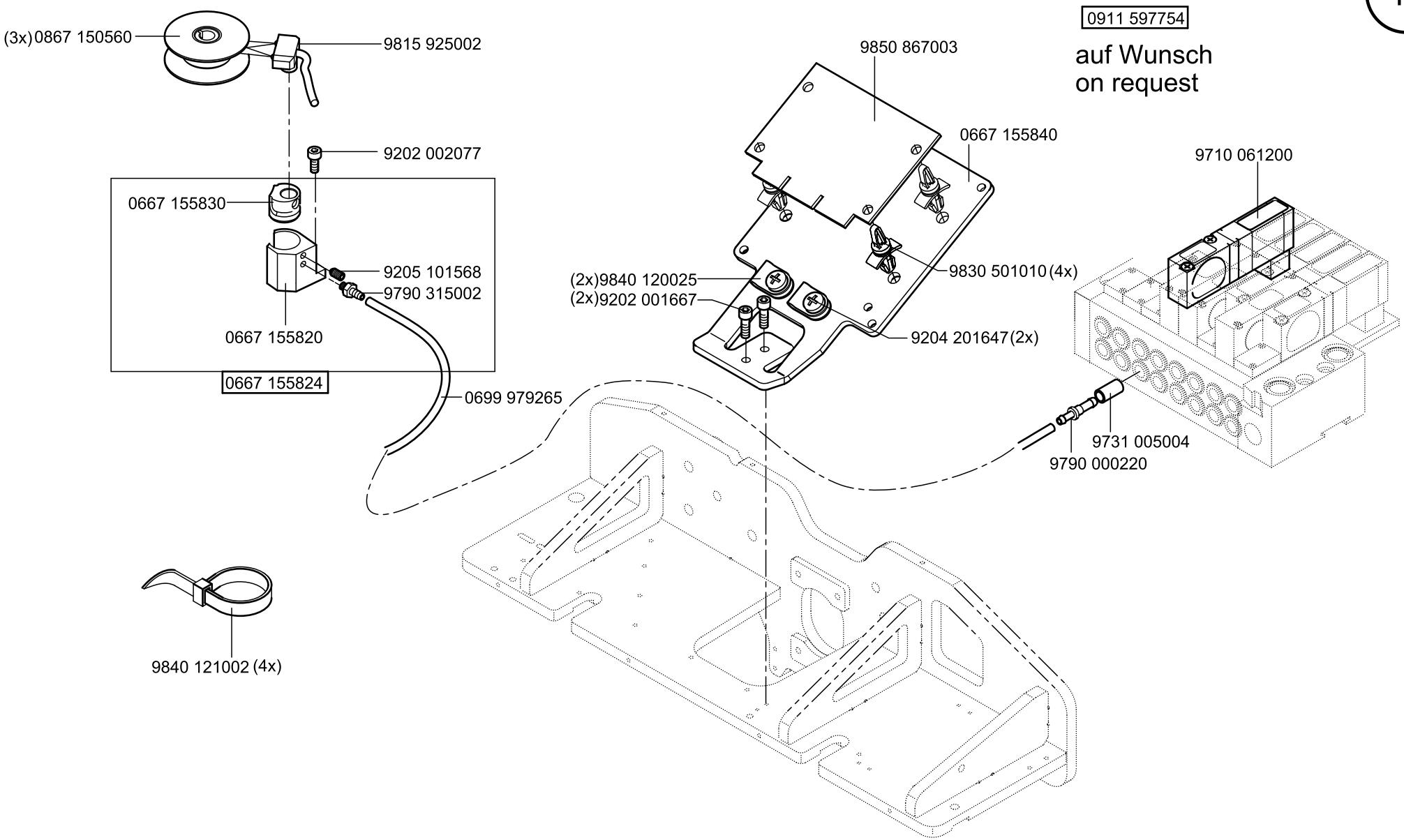
(3x)0867 150560
9815 925002
9202 002077
0667 155830
9205 101568
9790 315002
0667 155820
0667 155824
0699 979265
9840 121002 (4x)
9850 867003
0667 155840
(2x)9840 120025
(2x)9202 001667
9830 501010 (4x)
9204 201647(2x)
0911 597754
auf Wunsch
on request
9710 061200
9731 005004
9790 000220

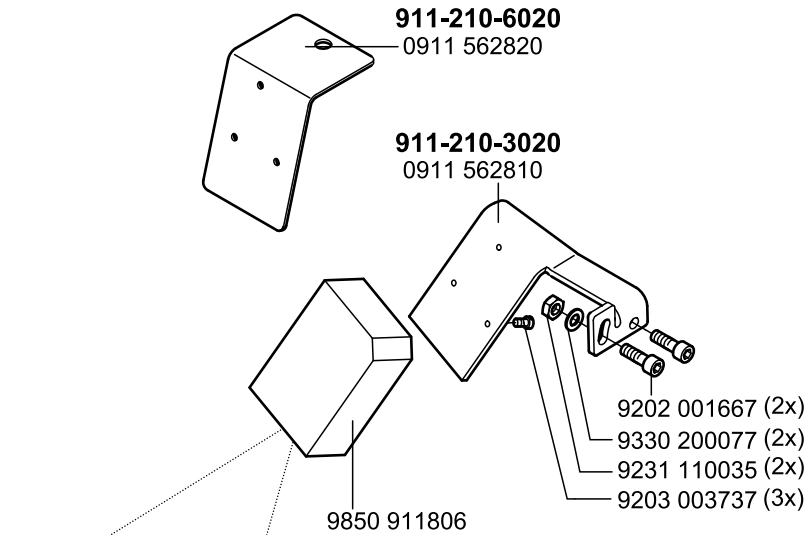

0911 597554
auf Wunsch
on request

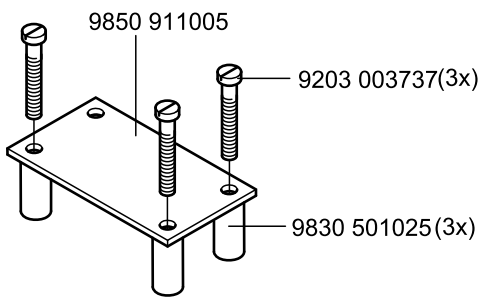

9870 911016

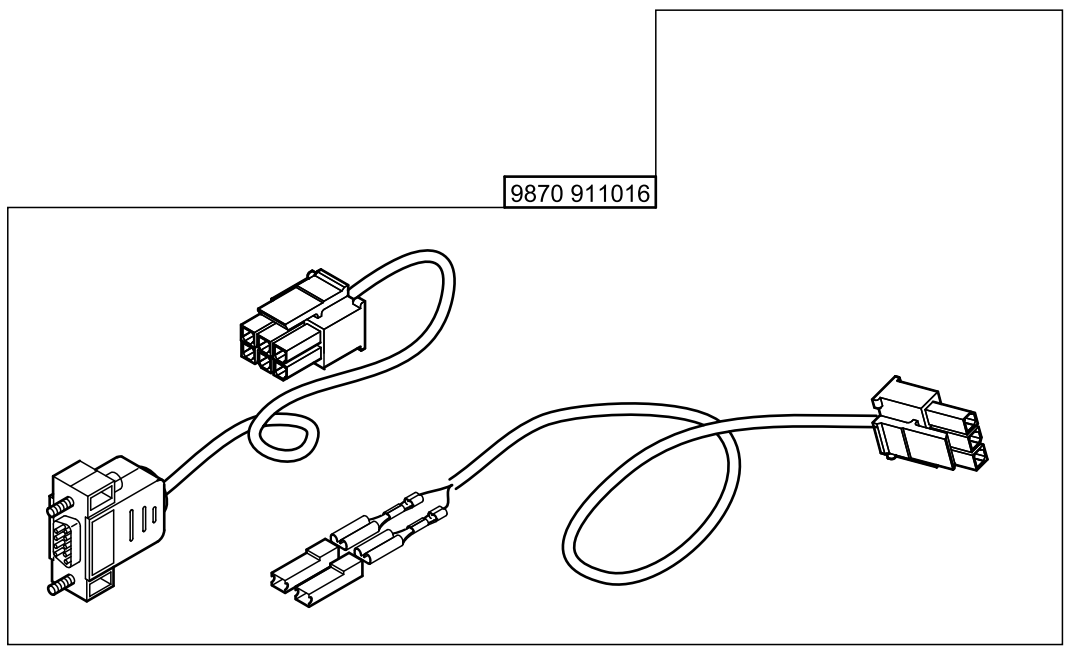

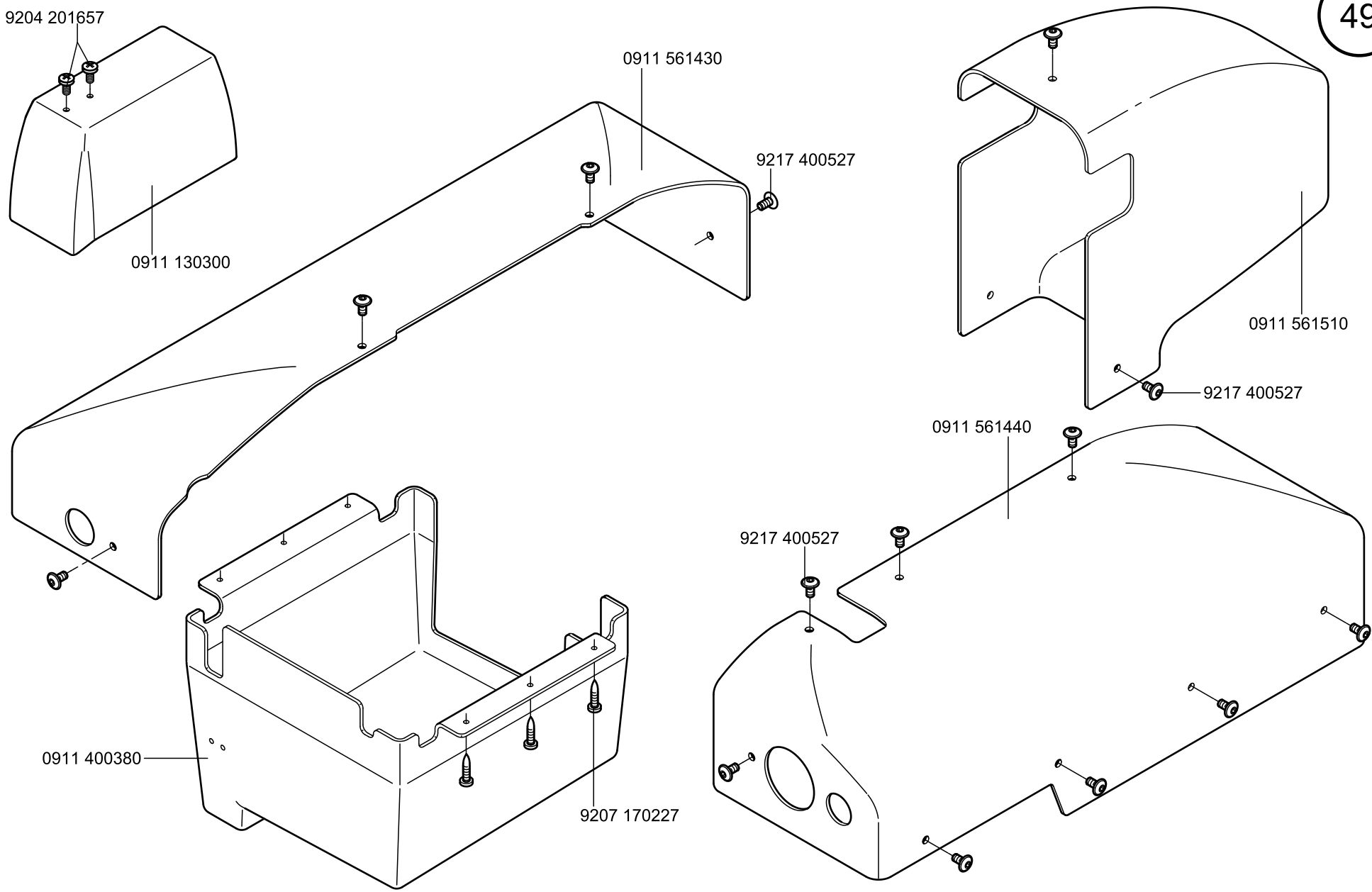
9204 201657
0911 130300
0911 561430
9217 400527
0911 561510
9217 400527
0911 561440
9217 400527
0911 400380
9207 170227

E1

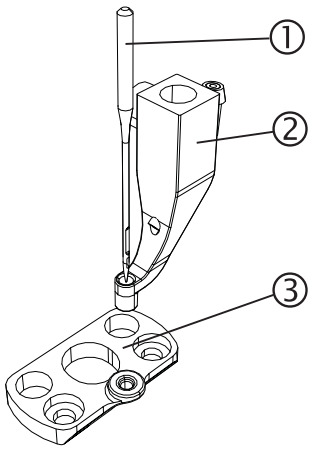

E2

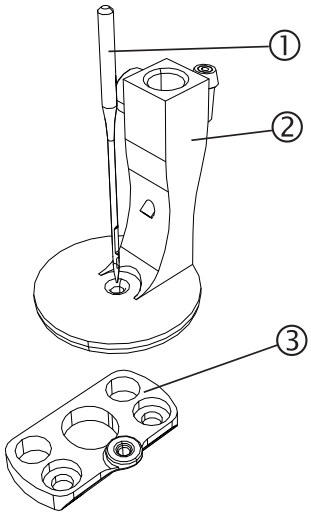

E3

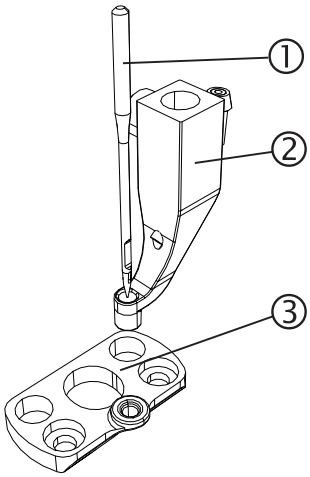

E4

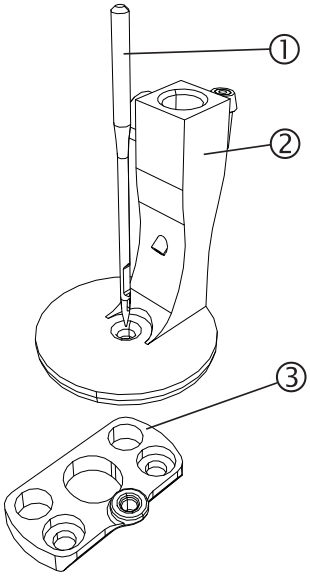

E5

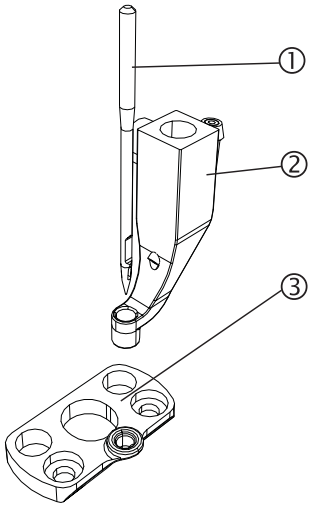

E6

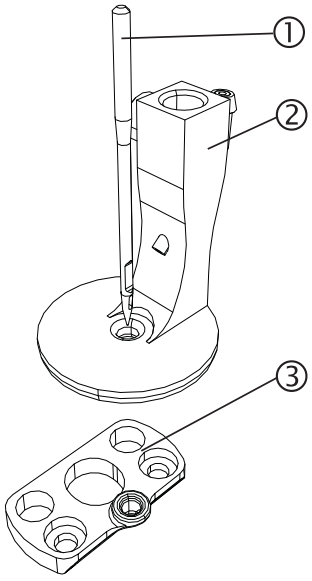

E-Nr. E-No. Abb.-Nr. Fig.No.	Für Unterklasse / For Subclass Verwendungszweck / Use	Material Nr. / Material No.	Nadelhalter Needle holder				Stichplatte ③ Throat plate									Presserfuß ② Presser foot				Greifer ① Hook		
			Nadelabstand / Needle distance mm	Nadelhalter / Needle holder	Nadelhalter links / Needle holder, left	Nadelhalter rechts / Needle holder, right	Stichlochgröße / Stitch hole size mm	Stichplatte / Throat plate	Schieber, links / Slide, left	Schieber, rechts / Slide, right	Stichlochgröße / Stitch hole size mm	Sägeverzahnt / Serrated mm	Säge-schrägverzahnt / Serrated, oblique mm	Kreuzverzahnt / Cross toothed mm	Dachverzahnt / Roof-shaped mm	Fester Fuß / Foot, rigid	Hüpferfuß / Skipping foot	Drückerfuß / Presser foot	Tandemgelenkfuß / Foot, tandem articulated	Nadelschutz / Needle clamp	Nadelsystem / Needle system	Nadel / Needle
E1	-2103020; -2106020; -2106055 Näheinrichtung für Näharbeiten mit Parallelklammer oder Wechselklammer. Stichplatte Stichloch 2,0 mm und Hüpferfuß, für Nadelstärken 80 - 100 Nm. Sewing equipment for sewing tasks with parallel clamp or change-over clamp. Throat plate with a stitch hole size of 2.0 mm and skipping foot, for needle size 80 - 100 Nm.	0911 E00001					∅ 2,0	0911 200040									0911 220083				134-35/90	9092 013419 090
E2	-2103020; -2106020; -2106055 Näheinrichtung für Näharbeiten mit Wechselklammersätzen. Stichplatte Stichloch 2,0 mm und Drückerfuß, für Nadelstärken 80 - 100 Nm. Sewing equipment for sewing tasks with clamp set change-over clamp. Throat plate with a stitch hole size of 2.0 mm and presser foot, for needle size 80 - 100 Nm.	0911 E00002					∅ 2,0	0911 200040										0911 220093			134-35/90	9092 013419 090
E3	-2103020; -2106020; -2106055 Näheinrichtung für Näharbeiten mit Parallelklammer oder Wechselklammer. Stichplatte Stichloch 2,5 mm und Hüpferfuß, für Nadelstärken 100 - 140 Nm. Sewing equipment for sewing tasks with parallel clamp or change-over clamp. Throat plate with a stitch hole size of 2.5 mm and skipping foot, for needle size 100 - 140 Nm.	0911 E00003					∅ 2,5	0911 200050									0911 220073				134-35/130	9092 013419 130
E4	-2103020; -2106020; -2106055 Näheinrichtung für Näharbeiten mit Wechselklammersätzen. Stichplatte Stichloch 2,5 mm und Drückerfuß, für Nadelstärken 100 - 140 Nm. Sewing equipment for sewing tasks with clamp set change-over clamp. Throat plate with a stitch hole size of 2.5 mm and presser foot, for needle size 100 - 140 Nm.	0911 E00004					∅ 2,5	0911 200050										0911 220053			134-35/130	9092 013419 130

= Änderung / Modification

E-Nr. E-No. Abb.-Nr. Fig.No.	Für Unterklasse / For Subclass Verwendungszweck / Use	Material Nr. / Material No.	Nadelhalter Needle holder				Stichplatte Throat plate				Haupt-Transporteur Main feed dog					Presserfuß Presser foot				Greifer Hook		
			Nadelabstand / Needle distance mm	Nadelhalter / Needle holder	Nadelhalter links / Needle holder, left	Nadelhalter rechts / Needle holder, right	Stichlochgröße / Stitch hole size mm	Stichplatte / Throat plate	Schieber, links / Slide, left	Schieber, rechts / Slide, right	Stichlochgröße / Stitch hole size mm	Sägeverzahnt / Serrated mm	Säge-schrägverzahnt / Serrated, oblique mm	Kreuzverzahnt / Cross toothed mm	Dachverzahnt / Roof-shaped mm	Fester Fuß / Foot, rigid	Hüpferfuß / Skipping foot	Drückerfuß / Presser foot	Tandemgelenkfuß / Foot, tandem articulated	Nadelschutz / Needle clamp	Nadelsystem / Needle system	Nadel / Needle
E5	-2103020; -2106020; -2106055 Näheinrichtung für Näharbeiten mit Parallelklammer oder Wechselklammer. Stichplatte Stichloch 3,0 mm und Hüpferfuß, für Nadelstärken 140 - 180 Nm. Sewing equipment for sewing tasks with parallel clamp or change-over clamp. Throat plate with a stitch hole size of 3.0 mm and skipping foot, for needle size 140 - 180 Nm.	0911 E00005					∅ 3,0	0911 200030									0911 220033				134-35/160	9092 013419 160
E6	-2103020; -2106020; -2106055 Näheinrichtung für Näharbeiten mit Wechselklammersätzen. Stichplatte Stichloch 3,0 mm und Drückerfuß, für Nadelstärken 140 - 180 Nm. Sewing equipment for sewing tasks with clamp set change-over clamp. Throat plate with a stitch hole size of 3.0 mm and presser foot, for needle size 140 - 180 Nm.	0911 E00006					∅ 3,0	0911 200030										0911 220063			134-35/160	9092 013419 160

= Änderung / Modification

Klammersysteme Kl. 911 / Clamp Systems Cl. 911

Parallel
0911 457554

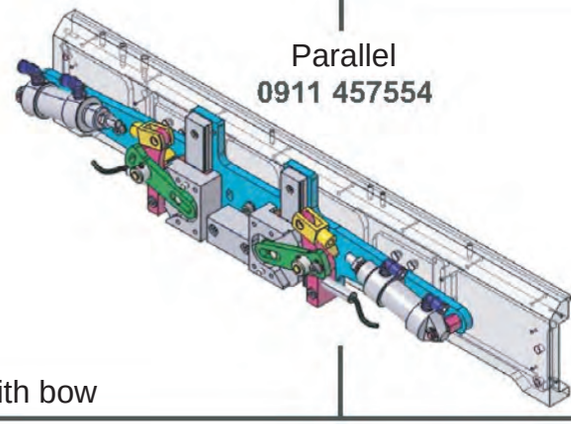

Wechsel / Change-over
0911 457564

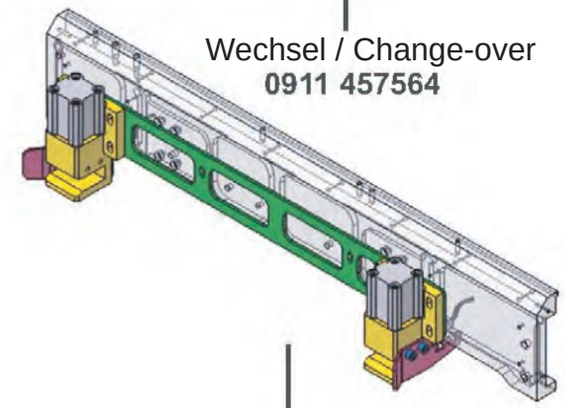

mit Bügel / with bow

0911 457604

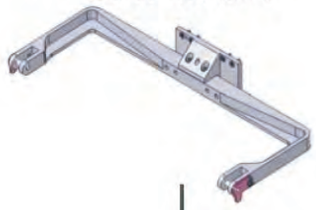

0911 417604 (HF)



geteilt / divided

0911 457614

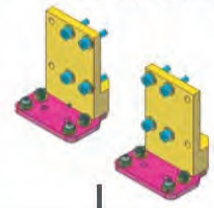

0911 417614 (HF)

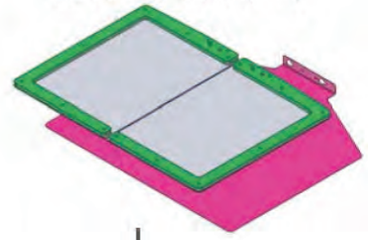

0911 417624 (HF)

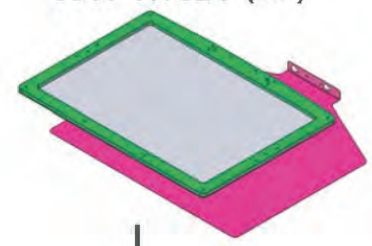

0911 417524 (HF)

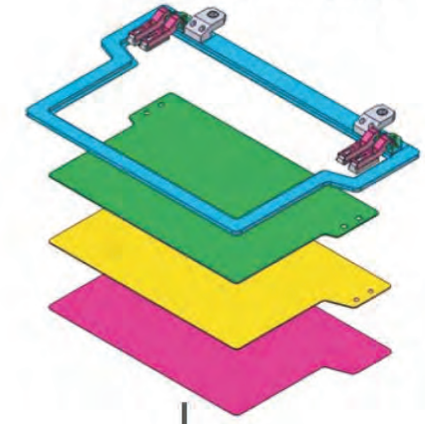

Teile-Nr./Part-No.	Tafel/Table
0052 000369	43
0067 351620	42
0077 110220	43
0077 110230	43
0211 000634	07
0211 000648	07
0211 000699	43
0211 004516	02
0216 000103	46
0216 000603	42
0219 000321	14
0244 000404	42
0244 000414	42
0244 000415	42
0244 000700	42
0246 002576	11
0266 110190	11
0267 002032	39
0271 000260	42
0271 000262	42
0271 000275	42
0271 000756	05, 42
0271 001391	42
0271 001392	42
0271 001397	42
0271 140110	05
0271 140130	12
0291 000159	02
0291 000537	12
0291 000538	12
0367 105083	04
0367 105180	04
0367 105950	43
0367 110340	11
0367 110360	11
0367 115250	42
0367 120100	02
0367 125020	04

Teile-Nr./Part-No.	Tafel/Table
0367 125194	02
0367 145180	04
0367 145190	10
0367 150860	12
0367 165120	04
0367 165310	03
0367 315014	04
0367 315024	04
0367 315130	03
0367 315234	04
0367 385133	02
0367 495010	14
0396 105270	13
0396 105290	13
0396 105420	13
0396 350660	13
0467 110220	11
0467 170010	01
0510 491010	45
0510 590034	46
0559 100883	39
0568 220060	11
0570 010175	39
0580 490194	10, 26, 27
0667 100050	02
0667 105040	01
0667 105053	01
0667 105120	14
0667 105144	14
0667 105190	13
0667 105353	13
0667 105354	13
0667 110340	14
0667 115180	11
0667 115250	11
0667 115320	02
0667 115520	11
0667 115600	11

Teile-Nr./Part-No.	Tafel/Table
0667 115610	11
0667 115620	11
0667 115630	11
0667 115730	11
0667 115803	11
0667 115804	11
0667 115810	11
0667 125100	02
0667 125143	02
0667 125160	02
0667 125243	02
0667 125254	02
0667 145044	05
0667 145074	01
0667 145094	16
0667 145264	05
0667 145303	05
0667 145464	05
0667 150840	06
0667 150850	06
0667 155100	07
0667 155114	07
0667 155390	07
0667 155403	07
0667 155424	07
0667 155440	07
0667 155460	07
0667 155474	07
0667 155490	07
0667 155530	07
0667 155540	07
0667 155550	07
0667 155820	47
0667 155824	47
0667 155830	47
0667 155840	47
0667 155893	07
0667 155900	07

Teile-Nr./Part-No.	Tafel/Table
0667 155940	05
0667 155950	07
0667 156180	06
0667 156330	06
0667 156440	06
0667 160480	04
0667 165130	04
0667 165700	14
0667 315070	03
0667 315113	03
0667 315164	04
0667 315253	04
0667 315273	04
0667 315280	04
0667 315290	04
0667 315294	04
0667 315310	04
0667 315314	04
0667 315320	04
0667 315644	03
0667 355150	08
0667 355240	08
0667 355260	08
0667 355270	08
0667 355283	08
0667 355310	08
0667 355343	08
0667 355344	08
0667 355363	08
0667 355420	08
0667 385013	04
0667 385033	20
0667 385143	12
0667 385174	12
0667 385180	14
0667 385220	12
0699 973927	33, 34, 35, 37
0699 979104	07

Teile-Nr./Part-No.	Tafel/Table
0699 979265	47
0699 989137	33, 34, 35, 37
0699 989250	13, 14
0700 000043	38
0700 000044	38
0700 000045	38
0700 000050	38
0700 002295	41
0700 091102	38
0718 011060	28
0718 015236	13
0739 005010	45
0742 002096	41
0742 005027	40
0742 021459	20, 27
0744 001793 A	41
0744 001793 B	41
0744 001796	41
0744 009516	41
0744 012819	26
0744 022392	30
0744 022393	30
0745 170013	42
0745 170030	42
0745 170040	42
0745 170050	42
0745 170060	42
0745 401110	39
0745 402383	40
0745 402390	40
0745 402420	38
0745 402613	40
0745 407744	39
0746 001416	39
0746 060687	43
0746 400160	39
0767 110360	11
0767 110400	11
0767 150230	12
0791 000007	43
0791 001081	43
0791 001084	43
0791 001090	43
0791 001091	43
0791 001093 A	43
0791 001095	43
0791 001096	43
0791 580100	43
0796 411920	37
0796 411930	37
0797 003031	41
0797 003063	41
0806 400210	39
0806 400220	39
0806 400230	39
0806 400240	39
0806 401820	39
0806 402670	46
0806 402680	46
0818 320060	01
0867 110250	11
0867 110463	11
0867 110490	11
0867 110520	11
0867 150150	06
0867 150170	06
0867 150323	07
0867 150343	07
0867 150560	47
0867 150754	06
0867 150764	06
0867 150774	06
0867 160620	04
0867 160630	04
0867 160640	04
0867 310020	04
0867 310440	04
0867 350120	08
0867 350214	08
0893 211058	10
0910 100280	11
0911 100020	14
0911 100100	13
0911 100110	13
0911 100123	01
0911 100140	14
0911 100150	04
0911 100160	11
0911 100190	14
0911 107504	13
0911 110070	11
0911 130050	10
0911 130053	10
0911 130060	03
0911 130080	03
0911 130093	10
0911 130130	10
0911 130133	10
0911 130150	03
0911 130160	03
0911 130170	03
0911 130180	03
0911 130240	10
0911 130270	03
0911 130280	03
0911 130300	10
0911 140100	12
0911 140113	09
0911 140120	09
0911 140130	09
0911 140154	09
0911 140170	39
0911 140180	39
0911 140293	09
0911 175014	42
0911 190150	01
0911 350064	08
0911 380010	12
0911 387504	12
0911 400150	39
0911 400253	39
0911 400360	38
0911 400370	38
0911 400380	38
0911 400400	39
0911 400450	39
0911 407524	40
0911 410190	37
0911 410200	37
0911 410413	37
0911 410433	33, 35
0911 410440	33, 35
0911 410463	34
0911 410473	34
0911 410480	34
0911 410490	33, 34, 35
0911 410500	37
0911 410510	37
0911 410520	37
0911 410530	37
0911 410540	37
0911 410560	37
0911 410570	37
0911 417524	37
0911 417604	33
0911 417614	34
0911 417624	35
0911 450110	36
0911 450123	36
0911 450130	36
0911 450140	36
0911 450150	36

Teile-Nr./Part-No.	Tafel/Table
0911 450653	30
0911 450673	30
0911 450680	30
0911 450690	30
0911 450700	30
0911 450710	30
0911 450760	30
0911 450770	30
0911 450823	31
0911 450830	31
0911 450853	33
0911 450860	31
0911 450970	32
0911 450980	32
0911 450990	30
0911 451003	30
0911 457554	30
0911 457564	36
0911 457604	31
0911 457614	32
0911 490120	16
0911 490140	01
0911 490154	01
0911 490160	01
0911 490174	01
0911 490180	28
0911 490190	28
0911 490210	28
0911 490230	14
0911 490240	45
0911 490260	45
0911 497524	16
0911 560860	24
0911 561140	18
0911 561260	22
0911 561350	24
0911 561410	18, 21
0911 561450	20
0911 561520	26
0911 561540	26
0911 561570	27
0911 561583	26, 27
0911 561590	27
0911 561600	19, 22
0911 561630	18, 21, 24
0911 561640	24
0911 561650	19, 22
0911 561660	18
0911 561683	25
0911 561693	19, 22
0911 561700	19, 22
0911 561720	24
0911 561740	24
0911 561780	25
0911 561800	18
0911 561804	18
0911 561860	26, 27
0911 561870	18
0911 562050	17
0911 562203	18
0911 562214	18
0911 562223	21
0911 562234	21
0911 562240	21
0911 562250	26
0911 562280	24
0911 562300	25
0911 562310	19, 22
0911 562320	21
0911 562330	17, 20
0911 562410	19, 22
0911 562500	17
0911 562510	20
0911 562590	17
0911 562600	25
0911 562610	26
0911 562630	29
0911 562634	29
0911 562670	25
0911 562680	25
0911 562690	25
0911 562703	25
0911 562760	44
0911 562810	48
0911 562820	48
0911 597524	45
0911 597534	46
0911 597544	44
0911 597554	48
0911 597754	47
0933 001544	12
0933 001565	12
0933 021221	24
0980 401870	28
0992 016580	06
0992 023560	06
0992 023577	06
0993 904247	43
0995 340617	43
0996 120387	30
0998 881010	07
0998 881610	04
0998 910130	09
0998 912110	07
0999 220710	12
0999 220752	12
0999 220764	44
0999 240303	41
0999 240341	41
0999 240376	12
0999 240408	44
9041 100015	04
9041 100025	02
9041 100030	07
9081 200250	43
9081 200303	43
9081 200500	43
9081 500010	43
9081 500051	43
9120 030031	09
9120 030110	18
9120 030120	10
9120 030172	26, 27
9120 030250	01
9120 050080	18, 21, 24
9120 050150	21
9120 050300	18
9122 200150	05
9122 200161	01
9126 102520	04
9126 102540	04
9126 300061	07
9126 300088	07
9126 300141	09
9126 300301	10
9128 112001	03
9129 024235	02
9130 221130	01
9130 221210	18
9130 221220	26
9130 221230	16
9130 900030	26, 27
9136 600014	24, 26
9150 010091	24
9150 010092	17, 19, 20, 22
9150 010093	30
9180 001250	40
9180 002350	39
9180 010800	40
9180 010801	40
9180 310361	39
9190 100155	13

Teile-Nr./Part-No.	Tafel/Table
9190 100226	07
9190 160500	39
9199 000002	38
9201 112467	09
9201 113277	42
9201 114117	40
9202 001637	30
9202 001657	25, 30
9202 001658	42
9202 001667	25, 30, 47, 48
9202 001677	09
9202 001678	24
9202 002057	04, 14, 39
9202 002063	12
9202 002067	01, 36
9202 002077	07, 08, 10, 12, 14, 17 25, 26, 29, 32, 44, 47
9202 002078	02
9202 002087	17, 19, 20, 22, 24, 26 30, 32, 33, 37, 45
9202 002097	08, 19, 20, 22, 24, 26 27, 32, 36
9202 002098	08
9202 002107	08, 19, 22, 30
9202 002117	25
9202 002127	23
9202 002467	38
9202 002487	18, 45
9202 002497	04, 16, 24, 31
9202 002498	18
9202 002507	03, 26
9202 002517	24, 26, 27
9202 002518	39
9202 002527	18, 21
9202 002887	26, 38, 39
9202 002897	10, 26, 27, 39
9202 002898	07
9202 002907	16, 17, 18, 21, 26, 27
9202 002917	20
9202 002918	04
9202 002927	13
9202 003157	23
9202 003177	39
9202 003287	40
9202 003327	17, 20
9202 003357	20
9202 003387	28
9202 021648	10
9202 022477	08
9202 042077	09, 13, 24, 25, 30, 31 37
9202 042477	25
9202 100537	08
9202 150317	09
9202 562234	21
9203 002422	10
9203 002441	26, 27
9203 003087	39
9203 003167	09, 36
9203 003652	29
9203 003657	11, 37
9203 003727	20
9203 003737	48
9203 100002	11
9203 123687	42
9203 211830	06
9203 312412	02
9203 312447	11
9203 313047	38
9203 313057	37
9203 313647	33, 34, 35
9203 313657	40
9203 313667	37
9203 313697	45
9203 313997	13
9204 101657	03
9204 201647	11, 14, 47
9204 201657	02, 10, 11, 14, 25
9204 201667	01, 02, 08, 12
9204 201697	11
9204 201827	42
9204 202038	43
9204 211997	13, 14
9204 212057	14
9205 101548	42
9205 101568	47
9205 101588	13
9205 101827	02
9205 101848	30
9205 101868	09
9205 101888	11, 32
9205 101958	08
9205 102158	10
9205 102168	18, 21, 24
9205 102450	07
9205 102467	01, 04, 05, 07, 08, 26 27
9205 102477	01, 02, 05, 06, 16, 18
9205 102487	04
9205 102558	39
9205 102588	04
9205 102608	04
9205 121558	07
9205 122488	07
9206 100207	42
9206 100637	12
9207 170227	38
9207 170437	38
9207 170857	38, 39
9210 023997	28
9225 201750	01, 02, 11
9231 000367	08, 11
9231 000377	11
9231 000387	08, 33, 42
9231 110035	48
9231 110037	11
9231 110057	11, 25, 29, 32, 45
9231 110127	04, 38, 39
9231 110137	39
9231 110177	39, 40
9234 000077	11
9234 000107	28
9301 101291	37
9301 101871	38
9301 101901	09
9301 101921	31
9301 102243	39
9301 200660	07
9302 000100	12
9305 100350	11
9330 000047	26
9330 000067	11, 39
9330 000087	02, 08, 10, 11, 30, 31 32, 33, 36, 37, 44
9330 000088	07
9330 000097	14, 16, 38, 39
9330 000107	04, 13, 16, 38, 39
9330 000127	17, 20, 39, 40
9330 000167	39, 41
9330 000177	43
9330 200077	25, 48
9330 200097	19, 20, 22, 24, 29
9330 200107	08, 18, 21
9330 200117	07, 17, 18, 20, 21, 26 27
9330 700097	42
9330 900097	11
9330 900137	40
9332 500150	28
9334 000051	07
9334 001620	30
9334 001630	02, 03, 04, 42

Teile-Nr./Part-No.	Tafel/Table
9352 000050	30
9352 000120	10, 18, 21
9352 000150	21
9352 000170	26, 27
9352 000300	18
9352 500070	05
9353 000087	07
9353 000350	05, 21
9353 000420	05
9353 000470	01
9353 000550	18
9354 010210	01, 05, 16
9354 400800	07
9357 000050	08
9357 000070	03, 04, 07
9357 000080	39
9357 000090	04
9357 000120	04
9390 200097	26
9400 000091	33
9400 000407	30
9401 000028	37
9401 000030	39
9666 122818	01
9700 100094	04
9700 212044	30
9700 212077	36
9700 212079	09
9706 000301	39
9710 061200	44, 47
9710 400050	44
9710 920012	09, 25
9712 911001	23
9731 001045	42
9731 002001	41
9731 005004	47
9731 006004	44
9731 007035	02
9740 000607	13
9742 300190	04
9781 000002	41
9790 000220	47
9790 101010	25
9790 200000	25, 36
9790 201000	30, 44
9790 210050	25
9790 315002	47
9792 001040	41
9792 051020	41
9800 170034	16
9800 580033	10
9800 580034	26
9800 580038	27
9815 101010	17
9815 101085	17
9815 510027	39, 42
9815 580008	38
9815 710103	09, 20, 30, 36
9815 740001	11
9815 925002	47
9815 935006	01, 10
9820 110016	08
9820 110021	11
9820 110037	11
9825 180103	38
9825 550001	08
9825 580204	11
9830 200238	28
9830 501010	45, 46, 47
9830 501025	20, 23, 48
9830 503005	11
9835 501004	46
9835 501005	46
9840 120025	42, 47
9840 120030	25
9840 120060	38
9840 120104	08, 12
9840 120105	12
9840 121002	12, 47
9840 130007	20
9840 133013	38
9840 135005	17, 25
9840 710004	25
9840 710013	17, 25
9840 931030	29
9840 934000	38
9850 001058	42
9850 001060	23
9850 001090	46
9850 001224	39
9850 867003	47
9850 910001	23
9850 911000	20
9850 911002	28
9850 911005	48
9850 911806	48
9870 001018	42
9870 001020	38
9870 001021	38
9870 867001	08
9870 911015	45
9870 911016	48
9880 580003	20
MG41 004118	39
MG43 000062	39
Z100 011022	07
Z118 000627	42
Z120 001815	42

Bei Änderung beachten:

9770 911001

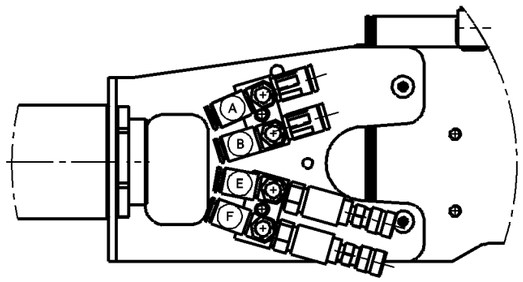

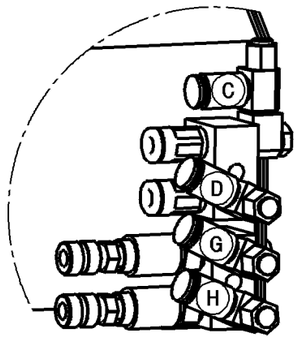

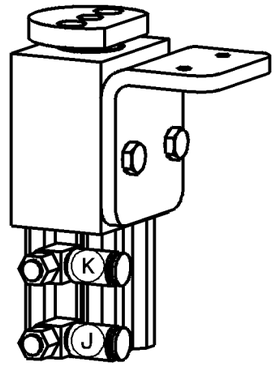

9712 911001

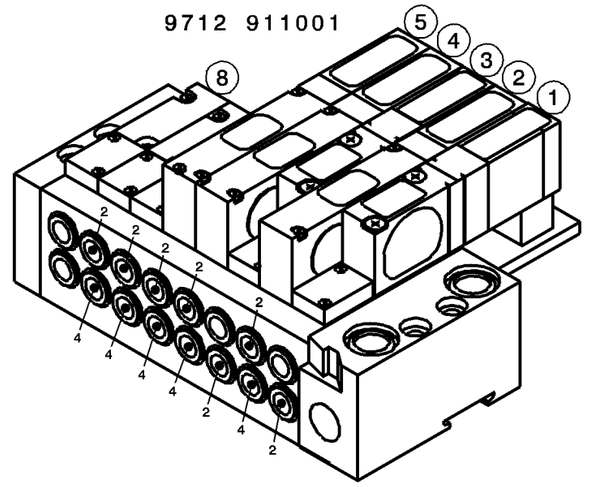

9700 212077
oder
9700 212044

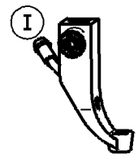

oder



9700 212079

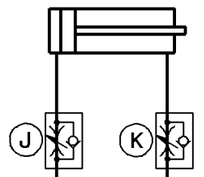

9700 100094

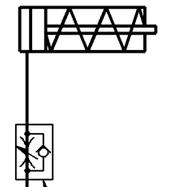

9710 920012 (11x)

9710 920011

0744 009516



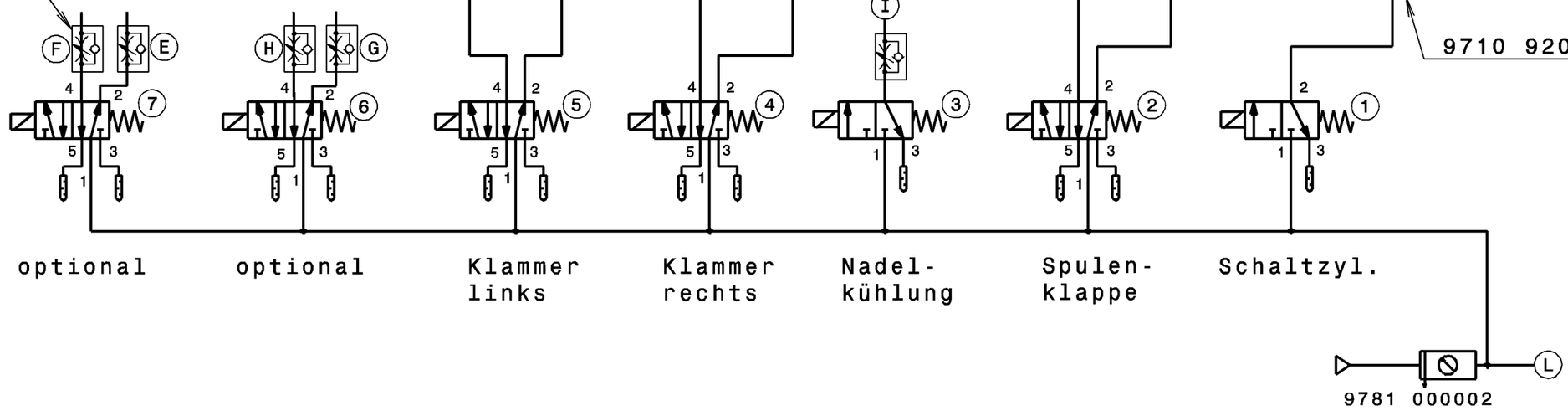

9781 000002

Maßstabsveränderung drucktechnisch bedingt

Allgemeintoleranzen für Abstände von runden Löchern untereinander und von einer Bezugskante zum Loch: ±0,2

Winkelmaße (Länge d. kürz. Schenkels, über/bis)				
bis 10	10/50	50/120	120/400	über 400
±1°	±30'	±20'	±10'	±5'

Längenmaße (über/bis)						
0,5/6	6/30	30/120	120/400	400/1000	1000/2000	
±0,10	±0,2	±0,3	±0,5	±0,8	±1,2	

Schutzvermerk ISO 16016 beachten

DIN A3

Wärmebehandlung:

A.-kennz.	Änderung	Datum	gez.	gepr.

Bemerkung:

Ka=Kante angerundet ; Kb=Kante gebrochen

Werkstoff:

Allgemeintoleranz DIN ISO 2768-mK	Form- u. Lagetol. DIN ISO 1101	Oberflächen nach DIN ISO 1302 u. OAN	Maßstab	Klassifizierung	Teilefamilie	Paßmaß	Abmaße

DÜRKOPP ADLER AG Bielefeld

Bearb.	24.02.10	Windmann
Gepr.		
Norm		

Benennung: **Pneumatikschaltplan**

Teilenummer: **9770 911001**

Blatt: 1/1

X1
L bn
N bl
PE gnge
Steckdose
wall socket
Leitung k
9870 001021
Z

Leitung k
9870 001020
230V
+10% -20%
50/60Hz
X0
L1 bn
N bl
PE gnge
Netzstecker
mains plug

Hauptschalter
mains switch
Q0
L1 T1 bn
L2 T2 bl
PE gnge

Steuerung k DAC III, 911
9850 001224
control DAC III, 911

A1

Encoder Nähmotor
encoder sewing motor
En (SD) X300b
+5V_ADSP GND SIG_3A SIG_1B SIG_1A SIG_2B SIG_2A SIG_3B NC
(9pol.) X300b
ws gn gr ge bn Schirm

Nähmotor
sewing motor
(SD) X20
W V U PE
(4pol.) X20
bn bl sw gnge Schirm
XP

Encoder X-Achse
encoder X-axis
En (X) X300t
+5V_ADSP NC SIG_X_1A SIG_X_2A IDX_X_A GND SIG_X_1B SIG_X_2B IDX_X_B
(9pol.) X300t
gn bn ge ws Schirm

Schrittmotor X-Achse
stepping motor X-axis
(X) X30
PH_X_A1 PH_X_A2 PH_X_B1 PH_X_B2 PE
(5pol.) X30
bl rt gn ge gr rs ws bn Schirm

Encoder Y-Achse
encoder Y-axis
En (Y) X301b
+5V_ADSP NC SIG_Y_1A SIG_Y_2A IDX_Y_A GND SIG_Y_1B SIG_Y_2B IDX_Y_B
(9pol.) X301b
gn bn ge ws Schirm

Schrittmotor Y-Achse
stepping motor Y-axis
(Y) X40
PH_Y_A1 PH_Y_A2 PH_Y_B1 PH_Y_B2 PE
(5pol.) X40
bl rt gn ge ws bn gr rs Schirm

Encoder Z-Achse
encoder Z-axis
En (Z) X301t
+5V_ADSP NC SIG_Z_1A SIG_Z_2A IDX_Z_A GND SIG_Z_1B SIG_Z_2B IDX_Z_B
(9pol.) X301t
gn bn ge ws Schirm

Schrittmotor Z-Achse
stepping motor Z-axis
(Z) X50
PH_Z_A1 PH_Z_A2 PH_Z_B1 PH_Z_B2 PE
(5pol.) X50
bl rt gn ge ws bn gr rs Schirm

Netz
power
F400 FF6,3A
F404 FF6,3A

M1.1
M1
Nähmotor
sewing motor

X511 ws bn gn ge
X512 rt bl rs gr ge gn bn ws
M
M2.1
Encoder X-Achse
encoder X-axis
M2
Motor X-Achse
encoder X-axis

X513 ws bn gn ge
X514 rt bl rs gr ge gn bn ws
M
M3.1
Encoder Y-Achse
encoder Y-axis
M3
Motor Y-Achse
encoder Y-axis

X515 ws bn gn ge
X516 rt bl rs gr ge gn bn ws
M
M4.1
Encoder Z-Achse
encoder Z-axis
M4
Motor Z-Achse
encoder Z-axis

Kabelbaum
9870 911003_02.0
Blatt 2
sheet

Z Zusatzeinrichtung
optional equipment

c				Datum	2010-08-02	
b				Bearb.	Cz	
a				Geprüft		
	Änd.	Datum	Name	Norm		

DÜRKOPP ADLER

Teilefamilie
Freigabe 0048/10

911 09/2010 →
Zuleitung, Steuerung, Nähantrieb, Schrittmotore
lead, control, sewing drive, stepping motors

Bauschaltplan
9890 911001 B

Blatt 1 / 23

Steuerung k DAC III, 911
9850 001224
control DAC III, 911

A1

Stepper 3-4 Signale
stepper 3-4 signals

SM 3-4 X100t (15pol.) X100t

1	+24V_1
2	SM3 DIR
3	SM3 CLK
4	SM3 REF
5	SM4 EN
6	SM4 BST
7	SM4 RDY
8	+24V_1
9	SM3 EN
10	SM3 BST
11	SM3 RDY
12	GND
13	SM4 DIR
14	SM4 CLK
15	SM4 REF

Ein-/Ausgänge (Erweiterung)
I/O (add-on)

SM 1-2 X100b (15pol.) X100b

1	+24V_1	bn
2	OUT_17	rs-gn
3	OUT_18	bl-sw
4	IN_17	rt-ge
5	OUT_19	bl-gr
6	OUT_20	rs-bn
7	IN_18	
8	+24V_1	bn
9	OUT_21	or-ws
10	OUT_22	
11	IN_19	
12	GND	
13	OUT_23	
14	OUT_24	
15	IN_20	ws-bl

Diag-Schnittstelle
test interface

Dongle X110 (9pol.) X110

1	+5V
2	MRST
3	MTST
4	CLK
5	GND
6	T4IN
7	5V Opto
8	Anode
9	GND Opto

Ein-/Ausgänge 9-16
I/O 9-16

IO 9-16 X120t (25pol.) X120t

1	+24V_1	bn
2	IN_9	ws-bn
3	IN_11	ws-gn
4	IN_13	ws
5	IN_15	ws-gr
6	U_CONST	
7	IN_ANA_2	ws-bl
8	+24V_1	bn
9	OUT_9	ws-rt
10	OUT_11	ws-sw
11	OUT_13	vi-ws
12	OUT_15	bn-gn
13	GND	sw
14	GND	sw
15	IN_10	bn-rt
16	IN_12	bn-bl
17	IN_14	gn
18	IN_16	bl-ws
19	GND	sw
20	IN_ANA_4	gn-bl
21	+24V_1	bn
22	OUT_10	gn-rt
23	OUT_12	gn-or
24	OUT_14	ge-bn
25	OUT_16	ge-rs

Blatt 5
sheet

Ein-/Ausgänge 1-8
I/O 1-8

IO 1-8 X120b (25pol.) X120b

1	+24V_1	bn
2	IN_1	ws-bn
3	IN_3	ws-gn
4	IN_5	ws-ge
5	IN_7	ws-gr
6	I_CONST	
7	IN_ANA_1	ws-rt
8	+24V_1	bn
9	OUT_1	ws-sw
10	OUT_3	vi-ws
11	OUT_5	bn-gn
12	OUT_7	bn-rt
13	GND	sw
14	GND	sw
15	IN_2	bn-bl
16	IN_4	bn-sw
17	IN_6	gn-bl
18	IN_8	gn-rt
19	GND	sw
20	IN_ANA_3	gn-or
21	+24V_1	bn
22	OUT_2	ge-bn
23	OUT_4	ge-rs
24	OUT_6	ge-bl
25	OUT_8	ge-rt

PWM
PWM

PWM X140t (8pol.) X140t

1	+24V_2	gn
2	GND	
3	PWM_1	or-sw
4	PWM_2	vi-bn
5	PWM_3	vi-gn
6	PWM_4	vi-ge
7	+24V_2	gn
8	GND	sw

Ref.-Signale
ref. signals

REF X140b (8pol.) X140b

1	+24V_1	bn
2	GND	sw
3	REF_NM	rt-bl
4	REF_X	rt-bn
5	REF_Y	sw-rs
6	REF_Z	or-rt
7	+5V_ADSP	rt
8	GND	sw

CAN-Schnittstelle
CAN interface

CAN X150t (9pol.) X150t

1	GND
2	CANL
3	GND
4	NC
5	GND
6	GND
7	CANH
8	NC
9	+24V_1

BDE-Schnittstelle
PDA-interface

Data X150b (9pol.) X150b

1	RXD TTL
2	RS485 D-
3	CTS TTL
4	RTS TTL
5	GND
6	TXD TTL
7	RS485 D+
8	+5V
9	+24V_1

Tastenleiste
keypad

Keypad X160 (15pol.) X160

1	DATAT-	
2	LOADT+	
3	DATAA-	
4	LOADA+	
5	GND	
6	DATAT+	
7	CLKT-	
8	DATAA+	
9	CLKA-	
10	GND	
11	+24V_1	
12	CLKT+	
13	LOADT-	
14	CLKA+	
15	LOADA-	

Bedienfeld
control panel

Panel X170 (15pol.) X170

1	GND	ws
2	GND	
3	BOOT	bn
4	/XSTOPBF	
5	RxDBF-	gn
6	TxDBF+	ge
7	GND	gr
8	+24V_1	rs
9	GND	
10	/RESIN_2	bl
11	/RESTERM	rt
12	RxDBF+	sw
13	TxDBF-	vi
14	GND	
15	+24V_1	Schirm

sicherer Halt
safety stop

(2pol.) X201

1	+24V_1	bn
2	IN_SH	bn-sw

Bedienfeld BFT
9850 001087
control panel
A2

(15pol.) X400

1	ws	GND
2		
3	bn	BOOT
4		
5	gn	RS422 /OUT
6	ge	RS422 IN
7	gr	GND SIG
8	rs	24V
9		
10	bl	/RES_DAC3
11	rt	/RESET IN
12	sw	RS422 OUT
13	vi	RS422 /IN
14		
15	Schirm	

Blatt 1
sheet

Kabelbaum
9870 911003_02.0

Blatt 4
sheet

Kodierung
coding

Zusatzeinrichtung
optional equipment

c				Datum	2010-08-02	
b				Bearb.	Cz	
a				Geprüft		
	Änd.	Datum	Name	Norm		

DÜRKOPP ADLER

Teilefamilie

Freigabe 0048/10

911 09/2010
I/O, PWM, Ref.-Signale, Bedienfeld
I/O, PWM, ref.-signals, control panel

Bauschaltplan
9890 911001 B

Blatt 2 / 23

1	2	3	4	5	6	7	8	9	10

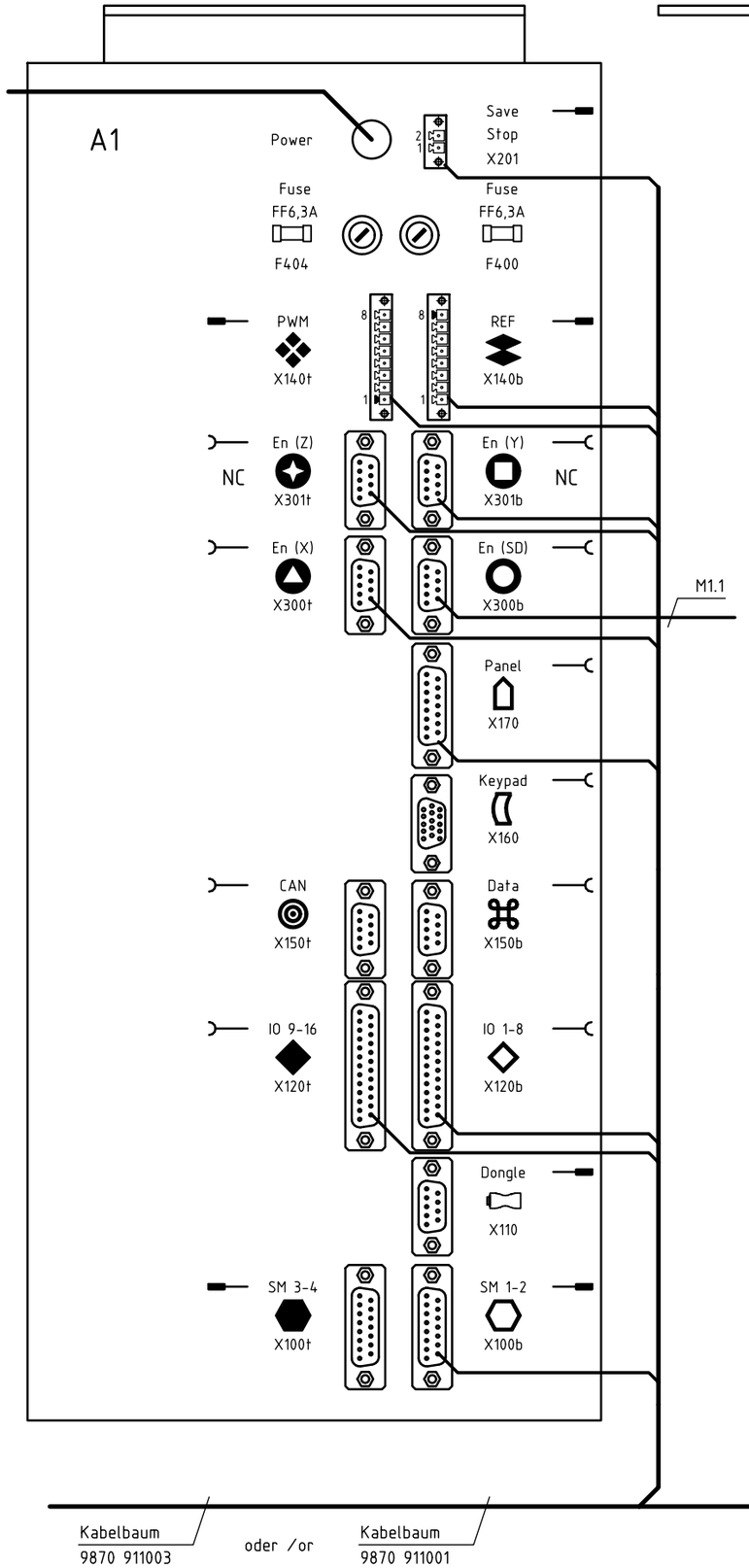

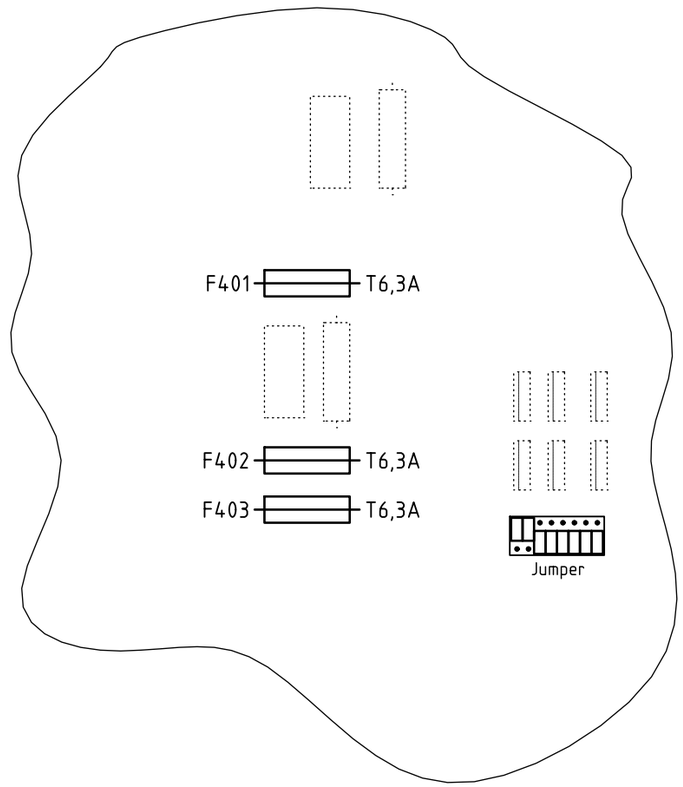

Steuerung k
DAC III
9850 001224
control
DAC III

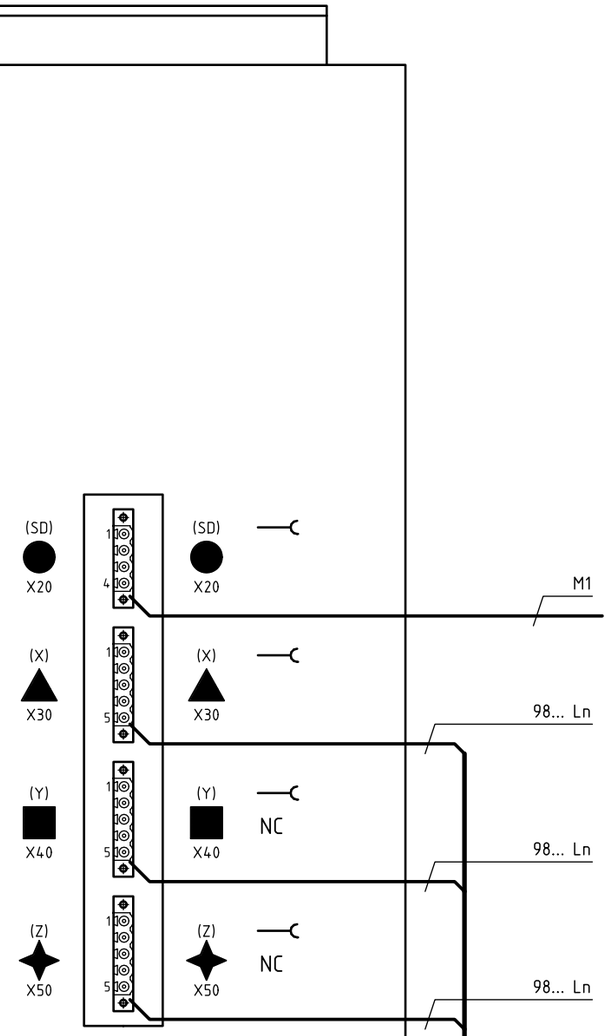

Kabelbaum
9870 911003
oder /or
Kabelbaum
9870 911001

c				Datum	2010-08-02	DÜRKOPP ADLER	Teilefamilie	911 Steuerung, Anschlußplan control, connection diagram	Bauschaltplan
b				Bearb.	Cz				9890 911001 B
a				Geprüft			Freigabe 0048/10		Blatt 3 / 23
	Änd.	Datum	Name	Norm					

Leiterplatte k 9850 910001
PCB

9850 910001

A3

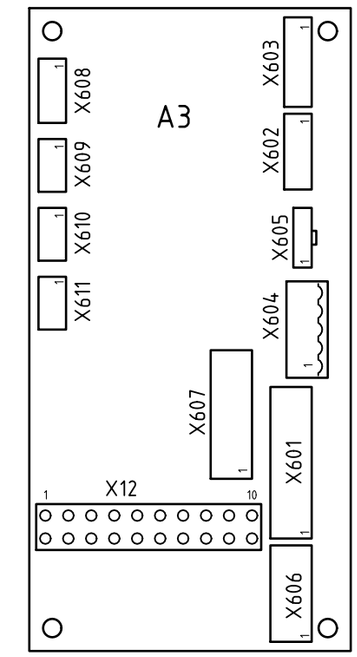

Molex 20pol.
X601 | X1

sw	1	GND
ws-bl	2	IN_20
gn-or	3	IN_ANA_3
rs-bn	4	OUT_20
rt	5	+5V
sw	6	GND
ws-bl	7	IN_ANA_2
gn-bl	8	IN_ANA_4
bn	9	+24V_1
bn	10	+24V_1
ws-rt	11	IN_ANA_1
ws-bn	12	IN_1
bn	13	+24V_1
bn-bl	14	IN_2
	15	nc
ws-gn	16	IN_3
	17	nc
bn-sw	18	IN_4
sw	19	GND
ws-ge	20	IN_5
sw	21	GND
gn-bl	22	IN_6
gn-rt	23	IN_8
ws-gr	24	IN_7

Molex C-Grid
X602 | X2

bn	1	+24V_1
sw	2	GND
ws-bn	3	IN_9
or-ws	4	OUT_21
	5	

Molex C-Grid
X603 | X3

ge	1	+24V_1
gn	2	GND
	3	(REF_NM)
	4	(REF_X)
bn	5	REF_Z
ws	6	+5V

Molex C-Grid
X604 | X4

	1	
ws	2	+24V_2
gn	3	+24V_2
ge	4	PWM_2 FS
	5	PWM_4 FK
		(FA)

X605 | X5

	1	
	2	+24V_1
	3	(IN_SH)

(20pol.)
X7 | X607

GND	1	1
GND	2	2
IN_1	3	3
+24V_1	4	4
IN_2	5	5
+24V_1	6	6
IN_3	7	7
+24V_1	8	8
IN_4	9	9
+24V_1	10	10
IN_5	11	11
+24V_1	12	12
IN_6	13	13
+24V_1	14	14
IN_7	15	15
+24V_1	16	16
IN_8	17	17
+24V_1	18	18
GND	19	19
GND	20	20

Nähfeld weiter Blatt 5
sewing field more sheet

IN_9 — +24V_1 — TTL

Molex 4pol
X8 | X608

GND	1	ws
IN_OFW	2	bn
	3	bl
+24V_1	4	rt

9870 911010 — IN_OFW1 — S9

Oberfadenwächter
upper thread monitor

(REF_NM) — +24V_1

Molex 3pol
X9 | X609

+24V_1	1
GND	2
	3

+12V — J1 — +5V

Molex 3pol
X10 | X610

VCC	1
GND	2
	3

(REF_X) — +24V_1 — +5V

REF_Z — +24V_1 — +5V

Molex 3pol
X11 | X611

+5V	1
GND	2
	3

9870 911011 — (3pol.) X621 — S103

ws	+5V	1
bn	GND	2
gn	REF_Z	3

Ref. Z-Achse
ref. z-axis

Molex 10pol
X6 | X606

	1
24V_1	2
GND	3
IN_20	4
IN_ANA_3	5
OUT_20	6
+5V	7
GND	8
IN_ANA_2	9
IN_ANA_4	10

thread tension control

IN_ANA_1 — LTSR 6-NP — +24_2

9870 911012

X12

+24V_FS	1	bn
PWM_2 FS	2	ws
+24V_2	3	bn
+24V_2	4	ws
PWM4 FK	5	
	6	(FA)
	7	(SH)
+24V_1	8	
OUT_21	9	(Y9)
GND	10	

X521

ws	1	Y102.1
bn	2	Y102.2

Fadenspannung 1
thread tension 1

Fadenspannung 2
thread tension 2

Y104

Fadenklemme
thread clamp

Blatt 2
sheet

Kabelbaum
9870 911003_02.0

Blatt 5
sheet

Konfiguration beachten !
observe the configuration !

Zusatzeinrichtung
optional equipment

c				Datum	2010-08-02	
b				Bearb.	Cz	
a				Geprüft		
	Änd.	Datum	Name	Norm		

DÜRKOPP ADLER

Teilefamilie
Freigabe 0048/10

911
Leiterplatte
PCB

09/2010

Bauschaltplan
9890 911001 B

Blatt 4 / 23

Kabelbaum
9870 911003_02.0

X550 X551

gn	+24V_2	1	1		gn
bl-gr	OUT_19	2	2		bl-gr
bn-rt	IN_10	3	3		bn-rt
bn	+24V_1	4	4		bn
rt	+5V	5	5		rt
vi-gn	PWM3	6	6		vi-gn
sw	GND	7	7		sw
ws-gn	IN_11	8	8		ws-gn
bn-bl	IN_12	9	9		bn-bl
rt-bl	Ref_NM	10	10		rt-bl

Kabelbaum
9870 911004_01.0

Nähfeldanschluß X607 Blatt 4
sewing field terminal X607 sheet

(20pol.)
X607

GND	1		
GND	2		
IN_1	3	ws	
+24V_1	4	bn	
IN_2	5	gn	
+24V_1	6	ge	
IN_3	7		
+24V_1	8		
IN_4	9		
+24V_1	10		
IN_5	11		
+24V_1	12		
IN_6	13		
+24V_1	14		
IN_7	15		
+24V_1	16		
IN_8	17		
+24V_1	18		
GND	19		
GND	20		

Leitung k
9870 911014

(2pol.)
X644

+24V_1	bn	1		bn	
IN_1	ws	2		bl	

Induktivgeber k
9815 710103
S1
IN_1
Klammer rechts
clamp right

(2pol.)
X645

+24V_1	ge	1		bn	
IN_2	gn	2		bl	

Induktivgeber k
9815 710103
S2
IN_2
Klammer links
clamp left

frei programmierbare Eingänge von X607, siehe Blatt 7
freely programmable inputs off X607, look at sheet

Fundamentplatte

X502

+24V_2	gn	1	gr		
PWM_3	vi-gn	2	gr		
OUT_19	bl-gr	3	ws	RFW_RESET	
GND	sw	4	ge	GND	
IN_12	bn-bl	5	gn	FWGR_IN	
+24V_1	bn	6	bn	+24V	

Y103
Fadenabschneider
thread cutter

9870 911017
Blatt 6
sheet
Unterfadenwächter (RFW)
bobbin thread monitor
Z

(2pol.)
X553

bn		1		bn	
bn-rt		2		bl	

Induktivgeber k
9815 710103
S10
IN_10
Spulenabdeckung
bobbin cover

(2pol.)
X554

bn		1		bn	
ws-gn		2		bl	

Induktivgeber k
9815 710103
S11
IN_11
Oberteilverriegelung
machine head latching device

(3pol.)
X517
S100

rt			+5V	rt	1
sw			GND	sw	2
rt-bl			REF_NM	rt-bl	3

Ref. Nähmotor
ref. sewing motor
9815 935006

(2pol.)
X632
S16

bn			+24V_1	bn	
bl-ws			IN_16	bl-ws	

Druckwächter
pressure monitor

(2pol.)
X518

bn		1		bn	
rt-bn		2		bl	

Induktivgeber k
9815 710103
S101
REF_X
Ref. X-Achse
ref. X-axis

(2pol.)
X519

bn		1		bn	
sw-rs		2		bl	

Induktivgeber k
9815 710103
S102
REF_Y
Ref. Y-Achse
ref. Y-axis

S17
rt-ge
bn
+24V_1
IN_17
rt-ge
bn
13
14
21
22
D
Schnellstopp
quick-stop

Schalter k 9880 580003
switch
A5
bn
IN_SH
gr
X2+
X1-
V1
S104
ws
+24V_1
gn
OUT_9

(3pol.)
X634

bn		1		ws	
bn-sw		2		bn	
ws-rt		3		gn	

Einfädelschalter
Threading switch

(9pol.)
X500

bn		1		+24V_1	
		2		+24V_1	
		3		+24V_1	
ws		4		IN_13	
		5			
		6			
		7			
gn		8		IN_14	
		9			

Blatt 2
sheet

Pedal 0745 407744
pedal
A4
9870 745131 B

S13 vorwärts
S13 forward

S14 rückwärts
S14 backward

Blatt 4
sheet

Kabelbaum
9870 911003_02.0

Blatt 6
sheet

Z Zusatzeinrichtung
optional equipment

c				Datum	2010-08-02	
b				Bearb.	Cz	
a				Geprüft		
	Änd.	Datum	Name	Norm		

DÜRKOPP ADLER

Teilefamilie
Freigabe 0048/10

911 09/2010
Eingänge; Fadenabschneider
input; thread cutter

Bauschaltplan
9890 911001 B

Blatt 5 / 23

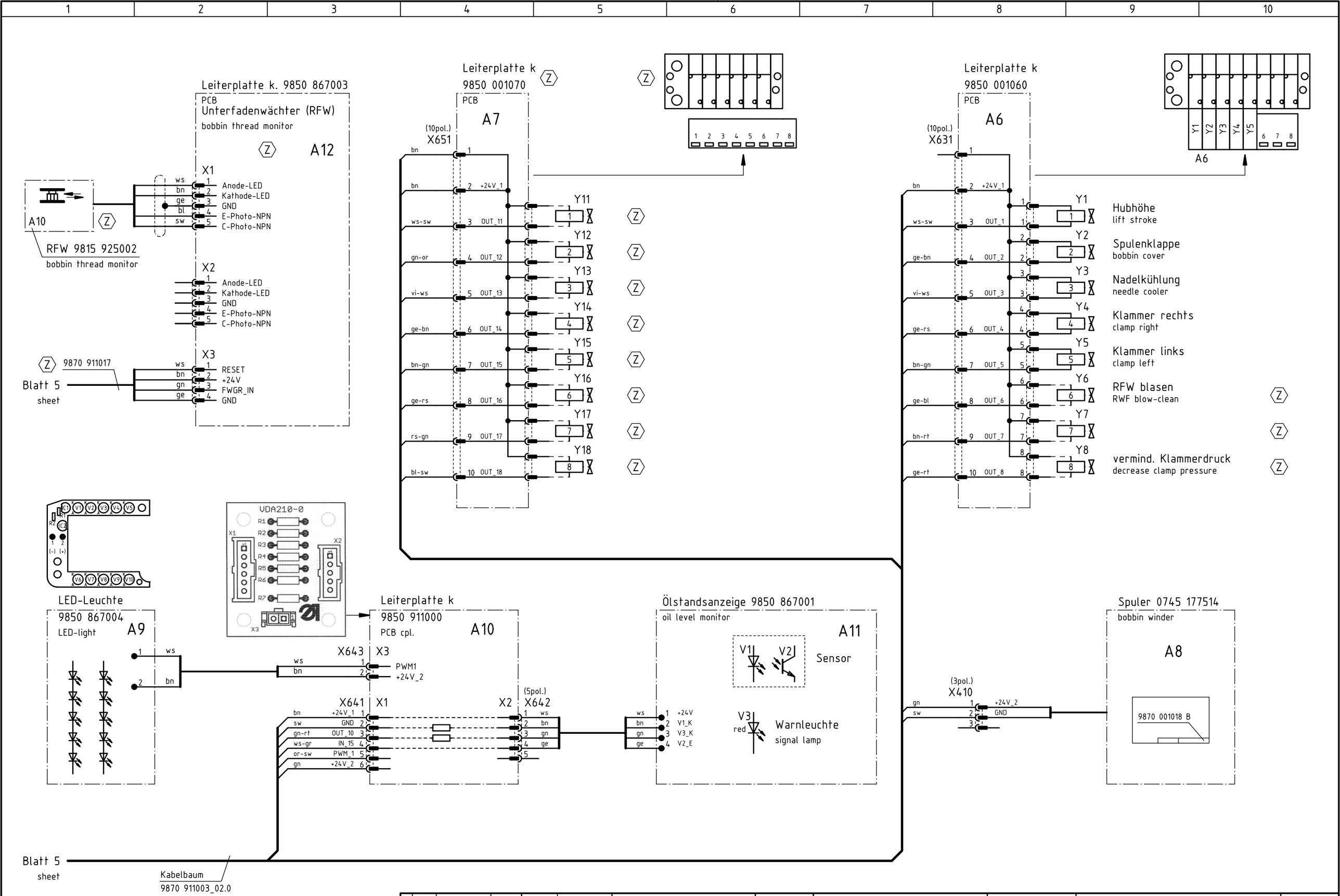

Zusatzeinrichtung
optional equipment

c				Datum	2010-08-02
b				Bearb.	Cz
a				Geprüft	
	Änd.	Datum	Name	Norm	

DÜRKOPP ADLER

Teilefamilie

Freigabe 0048/10

911 — 09/2010

Ausgänge, Ölstandsanzeige, LED-Leuchte
output, oil level monitor, LED-light

Bauschaltplan

9890 911001 B

Blatt 6 / 23

frei programmierbare Eingänge

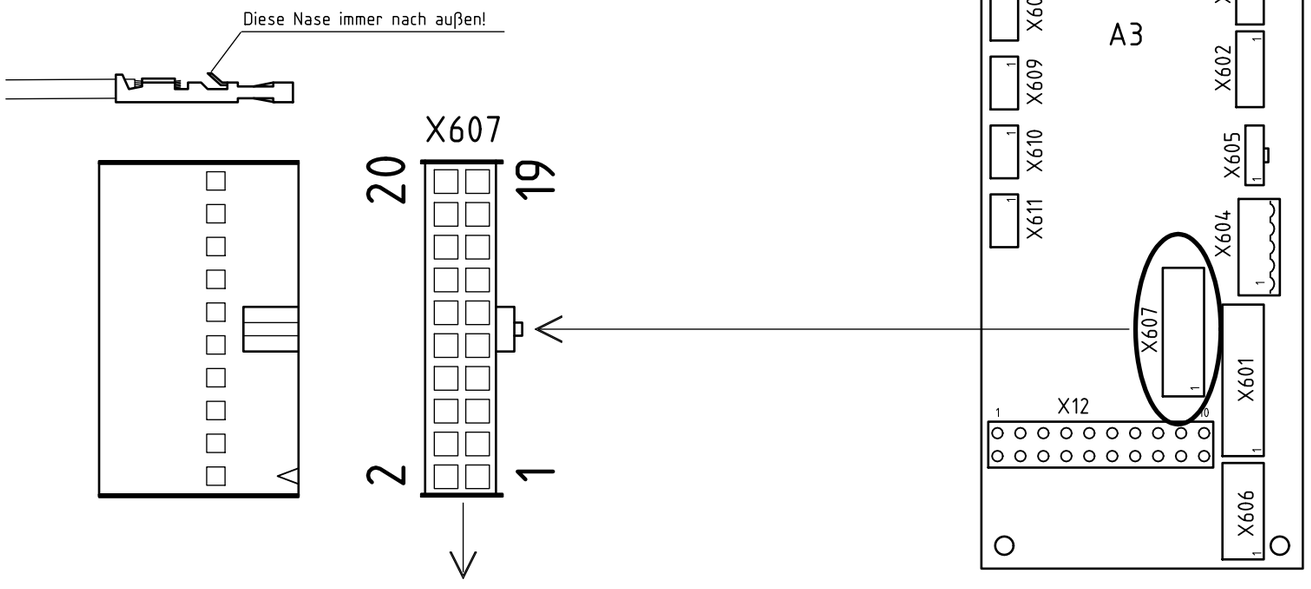

Blatt 5
sheet

X607

1	GND	GND (-0V) - zusätzlicher Anschluß für 3-Draht-Sensoren	
2	GND	(z.B. Lichtschranke)	
3	S1	Klammer rechts	(Standard)
4	+24V		
5	S2	Klammer links	(Standard)
6	+24V		
7	S3	freiprogrammierbar	
8	+24V		
9	S4	freiprogrammierbar	
10	+24V		
11	S5	freiprogrammierbar	
12	+24V		
13	S6	freiprogrammierbar	
14	+24V		
15	S7	freiprogrammierbar	
16	+24V		
17	S8	freiprogrammierbar	
18	+24V		
19	GND	GND (-0V) - zusätzlicher Anschluß für 3-Draht-Sensoren	
20	GND	(z.B. Lichtschranke)	

frei programmierbare Ausgänge

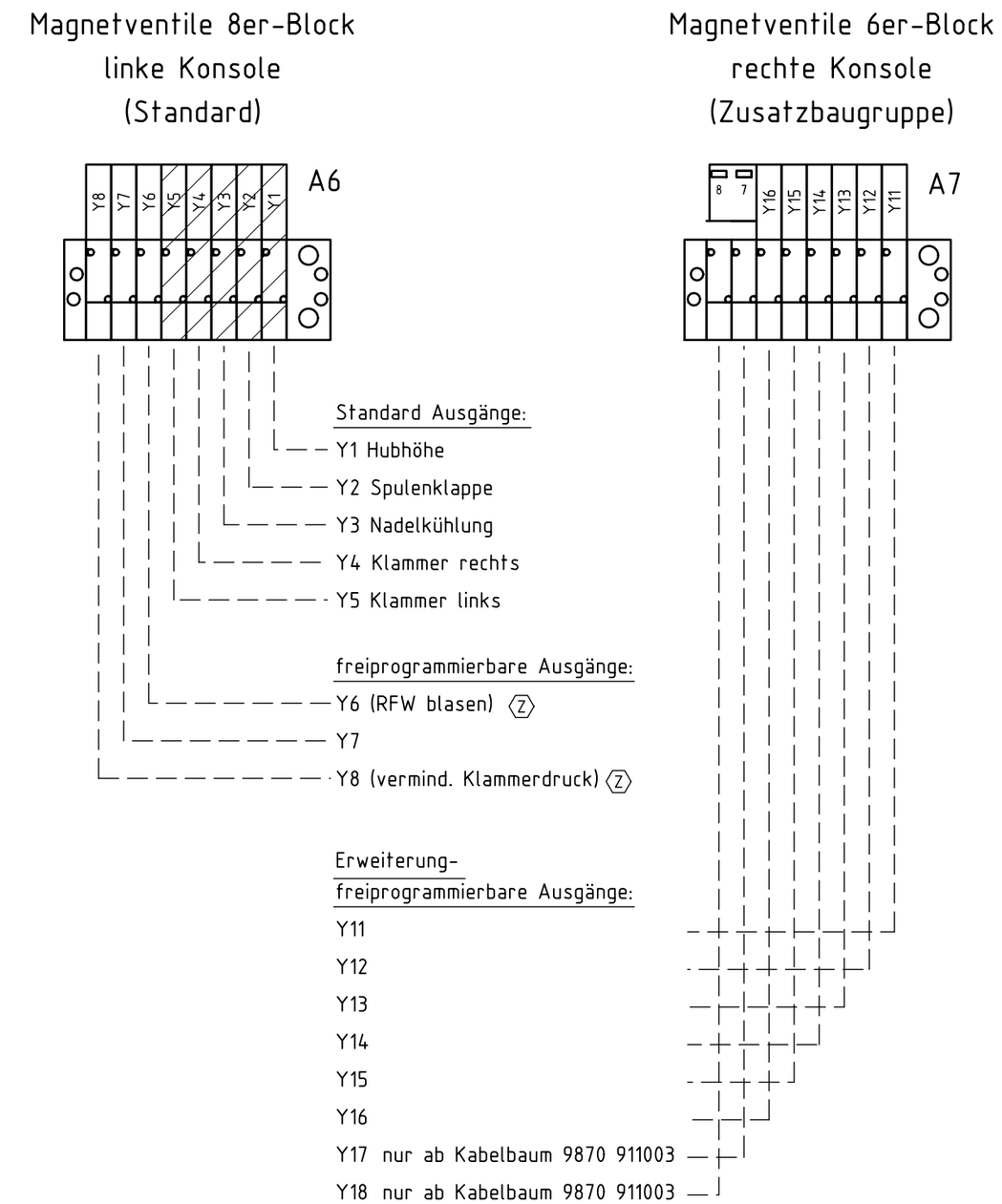

c				Datum	2010-08-02
b				Bearb.	Cz
a				Geprüft	
	Änd.	Datum	Name	Norm	

DÜRKOPP ADLER

Teilefamilie

Freigabe
0048/10

911
frei programierbare Ein-/Ausgänge
freely programmable Inputs/Outputs

Übersichtsplan
9890 911001 B

Blatt
7 / 23

Ein-/Ausgänge (Erweiterung)
I/O (add-on)

SM 3-4 X100t (15pol.) X100t

+24V_1	1	ws / ge	
OUT_25	2	bn	
OUT_26	3	gr	
IN_21	4		
OUT_27	5	rt	
OUT_28	6	grrs	
IN_22	7		
+24V_1	8	bl / vi	
OUT_29	9		
OUT_30	10	gn	
IN_23	11	rs	
GND	12	sw	
OUT_31	13	rtbl	
OUT_32	14		
IN_24	15		

Leitung k
9870 911015

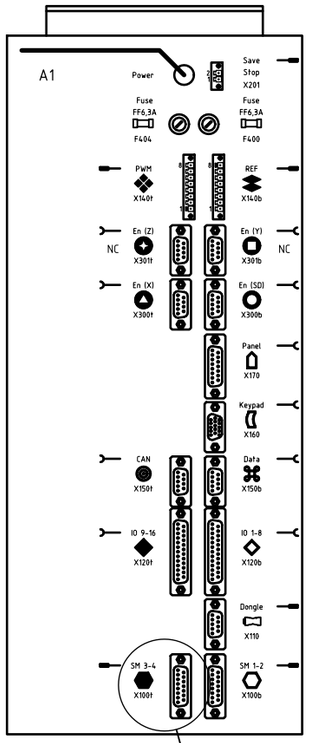

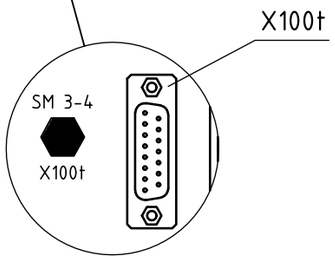

Leiterplatte k 9850 001090 (Z) — A13

PCB

(3pol.) X651 X1

ws	+24V	1	U_IN
bn	OUT_25	2	on/off
gn	GND	3	GND_IN

(2pol) X2: +VCC ws, 0V sw

ws / sw — (*1) — (2pol.) X655: ws 1, sw 2 — ws / sw — H1 Laser laser

geschaltet mit OUT_25

X241 A13 X242

Leiterplatte k 9850 001090 (Z) — A14

PCB

(3pol.) X652 X1

ge	+24V	1	U_IN
gr	OUT_26	2	on/off
rs	GND	3	GND_IN

(2pol) X2: +VCC ws, 0V sw

ws / sw — (*1) — (2pol.) X656: ws 1, sw 2 — ws / sw — H2 Laser laser

geschaltet mit OUT_26

X241 A14 X242

Leiterplatte k 9850 001090 (Z) — A15

PCB

(3pol.) X653 X1

bl	+24V	1	U_IN
rt	OUT_27	2	on/off
sw	GND	3	GND_IN

(2pol) X2: +VCC ws, 0V sw

ws / sw — (*1) — (2pol.) X657: ws 1, sw 2 — ws / sw — H3 Laser laser

geschaltet mit OUT_27

X241 A15 X242

Leiterplatte k 9850 001090 (Z) — A16

PCB

X

(3pol.) X654 X1

vi	+24V	1	U_IN
grrs	OUT_28	2	on/off
rtbl	GND	3	GND_IN

(2pol) X2: +VCC ws, 0V sw

ws / sw — (*1) — (2pol.) X658: ws 1, sw 2 — ws / sw — H4 Laser laser

geschaltet mit OUT_28

X241 A16 X242

(*1)	Laser k	laser cpl.	9835 501005
	Ersatzlaser	replacement laser	9835 501006

(Z) Zusatzeinrichtung
optional equipment

c				Datum	2010-08-02	
b				Bearb.	Cz	
a				Geprüft		
	Änd.	Datum	Name	Norm		

DÜRKOPP ADLER

Teilefamilie
Freigabe 0048/10

911
Lasermarkierungsleuchten
laser beam marker (Z)

Bauschaltplan
9890 911001 B

Blatt 8 / 23

X1
L bn
N bl
PE gnge
Steckdose
wall socket
Leitung k
9870 001021
Z

Leitung k
9870 001020
230V
+10% -20%
50/60Hz
X0
L1 bn
N bl
PE gnge
Netzstecker
mains plug

Hauptschalter
mains switch
Q0
L1 T1 bn
L2 T2 bl
PE gnge

Steuerung k DAC III, 911
9850 001224
control DAC III, 911

A1

Encoder Nähmotor
encoder sewing motor
En (SD) X300b
+5V_ADSP GND SIG_3A SIG_1B SIG_1A SIG_2B SIG_2A SIG_3B NC
(9pol.) X300b
ws gn gr ge bn Schirm

Nähmotor
sewing motor
(SD) X20
W V U PE
(4pol.) X20
bn bl sw gnge Schirm
XP

Encoder X-Achse
encoder X-axis
En (X) X300t
+5V_ADSP NC SIG_X_1A SIG_X_2A IDX_X_A GND SIG_X_1B SIG_X_2B IDX_X_B
(9pol.) X300t
ws ge rs bn gn gr Schirm

Schrittmotor X-Achse
stepping motor X-axis
(X) X30
PH_X_A1 PH_X_A2 PH_X_B1 PH_X_B2 PE
(5pol.) X30
bl rt gn ge gr rs ws bn Schirm

Encoder Y-Achse
encoder Y-axis
En (Y) X301b
+5V_ADSP NC SIG_Y_1A SIG_Y_2A IDX_Y_A GND SIG_Y_1B SIG_Y_2B IDX_Y_B
(9pol.) X301b
ws ge rs bn gn gr Schirm

Schrittmotor Y-Achse
stepping motor Y-axis
(Y) X40
PH_Y_A1 PH_Y_A2 PH_Y_B1 PH_Y_B2 PE
(5pol.) X40
bl rt gn ge ws bn gr rs Schirm

Encoder Z-Achse
encoder Z-axis
En (Z) X301t
+5V_ADSP NC SIG_Z_1A SIG_Z_2A IDX_Z_A GND SIG_Z_1B SIG_Z_2B IDX_Z_B
(9pol.) X301t
ws ge rs bn gn gr Schirm

Schrittmotor Z-Achse
stepping motor Z-axis
(Z) X50
PH_Z_A1 PH_Z_A2 PH_Z_B1 PH_Z_B2 PE
(5pol.) X50
bl rt gn ge ws bn gr rs Schirm

Netz
power
F400 FF6,3A
F404 FF6,3A

X511 ws bn gn ge gr rs
X512 rt bl rs gr ge gn bn ws
X513 ws bn gn ge gr rs
X514 rt bl rs gr ge gn bn ws
X515 ws bn gn ge gr rs
X516 rt bl rs gr ge gn bn ws

M1.1
M1
Nähmotor
sewing motor

M2.1
Encoder X-Achse
encoder X-axis
M2
Motor X-Achse
encoder X-axis
M3.1
Encoder Y-Achse
encoder Y-axis
M3
Motor Y-Achse
encoder Y-axis
M4.1
Encoder Z-Achse
encoder Z-axis
M4
Motor Z-Achse
encoder Z-axis

Kabelbaum
9870 911001

Blatt 10
sheet

Z Zusatzeinrichtung
optional equipment

c				Datum	2010-08-02	
b				Bearb.	Cz	
a				Geprüft		
	Änd.	Datum	Name	Norm		

DÜRKOPP ADLER

Teilefamilie
Freigabe 0048/10

911 — 09/2010
Zuleitung, Steuerung, Nähantrieb, Schrittmotore
lead, control, sewing drive, stepping motors

Bauschaltplan
9890 911001 B

Blatt 9 / 23

Steuerung k DAC III, 911

9850 001224

control DAC III, 911

A1

Stepper 3-4 Signale
stepper 3-4 signals

SM 3-4 X100t (15pol.) X100t

1	+24V_1
2	SM3 DIR
3	SM3 CLK
4	SM3 REF
5	SM4 EN
6	SM4 BST
7	SM4 RDY
8	+24V_1
9	SM3 EN
10	SM3 BST
11	SM3 RDY
12	GND
13	SM4 DIR
14	SM4 CLK
15	SM4 REF

Ein-/Ausgänge (Erweiterung)
I/O (add-on)

SM 1-2 X100b (15pol.) X100b

1	+24V_1	
2	OUT_17	
3	OUT_18	
4	IN_17	rt-ge
5	OUT_19	
6	OUT_20	
7	IN_18	
8	+24V_1	bn
9	OUT_21	
10	OUT_22	
11	IN_19	
12	GND	
13	OUT_23	
14	OUT_24	
15	IN_20	

Diag-Schnittstelle
test interface

Dongle X110 (9pol.) X110

1	+5V
2	MRST
3	MTST
4	CLK
5	GND
6	T4IN
7	5V Opto Anode
8	GND Opto

Ein-/Ausgänge 9-16
I/O 9-16

IO 9-16 X120t (25pol.) X120t

1	+24V_1	bn
2	IN_9	ws-bn
3	IN_11	ws-gn
4	IN_13	ws
5	IN_15	ws-gr
6	U_CONST	rs-bn
7	IN_ANA_2	ws-bl
8	+24V_1	bn
9	OUT_9	ws-rt
10	OUT_11	ws-sw
11	OUT_13	vi-ws
12	OUT_15	bn-gn
13	GND	sw
14	GND	sw
15	IN_10	bn-rt
16	IN_12	bn-bl
17	IN_14	gn
18	IN_16	bl-ws
19	GND	sw
20	IN_ANA_4	gn-bl
21	+24V_1	bn
22	OUT_10	gn-rt
23	OUT_12	gn-or
24	OUT_14	ge-bn
25	OUT_16	ge-rs

Blatt 12
sheet

< Analog 2

vi
rs-gn
bl-sw

Ein-/Ausgänge 1-8
I/O 1-8

IO 1-8 X120b (25pol.) X120b

1	+24V_1	bn
2	IN_1	ws-bn
3	IN_3	ws-gn
4	IN_5	ws-ge
5	IN_7	ws-gr
6	I_CONST	ws-bl
7	IN_ANA_1	ws-rt
8	+24V_1	bn
9	OUT_1	ws-sw
10	OUT_3	vi-ws
11	OUT_5	bn-gn
12	OUT_7	bn-rt
13	GND	sw
14	GND	sw
15	IN_2	bn-bl
16	IN_4	bn-sw
17	IN_6	gn-bl
18	IN_8	gn-rt
19	GND	sw
20	IN_ANA_3	gn-or
21	+24V_1	bn
22	OUT_2	ge-bn
23	OUT_4	ge-rs
24	OUT_6	ge-bl
25	OUT_8	ge-rt

gr-bn
gr-gn
vi

< Analog 2

PWM
PWM

PWM X140t (8pol.) X140t

1	+24V_2	gn
2	GND	
3	PWM_1	vi-ws
		or-sw
4	PWM_2	vi-bn
5	PWM_3	vi-gn
6	PWM_4	vi-ge
7	+24V_2	gn
8	GND	sw

Ref.-Signale
ref. signals

REF X140b (8pol.) X140b

1	+24V_1	bn
2	GND	sw
3	REF_NM	rt-bl
4	REF_X	rt-bn
5	REF_Y	sw-rs
6	REF_Z	or-rt
7	+5V_ADSP	rt
8	GND	sw

CAN-Schnittstelle
CAN interface

CAN X150t (9pol.) X150t

1	GND
2	CANL
3	GND
4	NC
5	GND
6	GND
7	CANH
8	NC
9	+24V_1

BDE-Schnittstelle
PDA-interface

Data X150b (9pol.) X150b

1	RXD TTL
2	RS485 D-
3	CTS TTL
4	RTS TTL
5	GND
6	TXD TTL
7	RS485 D+
8	+5V
9	+24V_1

Tastenleiste
keypad

Keypad X160 (15pol.) X160

1	DATAT-
2	LOADT+
3	DATAA-
4	LOADA+
5	GND
6	DATAT+
7	CLKT-
8	DATAA+
9	CLKA-
10	GND
11	+24V_1
12	CLKT+
13	LOADT-
14	CLKA+
15	LOADA-

Bedienfeld
control panel

Panel X170 (15pol.) X170

1	GND	ws
2	GND	
3	BOOT	bn
4	/XSTOPBF	
5	RxDBF-	gn
6	TxDBF+	ge
7	GND	gr
8	+24V_1	rs
9	GND	
10	/RESIN_2	bl
11	/RESTERM	rt
12	RxDBF+	sw
13	TxDBF-	vi
14	GND	
15	+24V_1	Schirm

sicherer Halt
safety stop

(2pol.) X201

1	+24V_1	bn
2	IN_SH	bn-sw

Bedienfeld BFT
9850 001087

control panel
A2

(15pol.) X400

1	ws	GND
2		
3	bn	BOOT
4		
5	gn	RS422 /OUT
6	ge	RS422 IN
7	gr	GND SIG
8	rs	24V
9		
10	bl	/RES_DAC3
11	rt	/RESET IN
12	sw	RS422 OUT
13	vi	RS422 /IN
14		
15	Schirm	

Blatt 9
sheet

Kabelbaum
9870 911001

Blatt 11
sheet

Kodierung
coding

Zusatzeinrichtung
optional equipment

c				Datum	2010-08-02	
b				Bearb.	Cz	
a				Geprüft		
	Änd.	Datum	Name	Norm		

DÜRKOPP ADLER

Teilefamilie

Freigabe 0048/10

911 — 09/2010

I/O, PWM, Ref.-Signale, Bedienfeld
I/O, PWM, ref.-signals, control panel

Bauschaltplan

9890 911001 B

Blatt 10 / 23

1	2	3	4	5	6	7	8	9	10

Leiterplatte k 9850 910001
PCB

9850 910001

A3

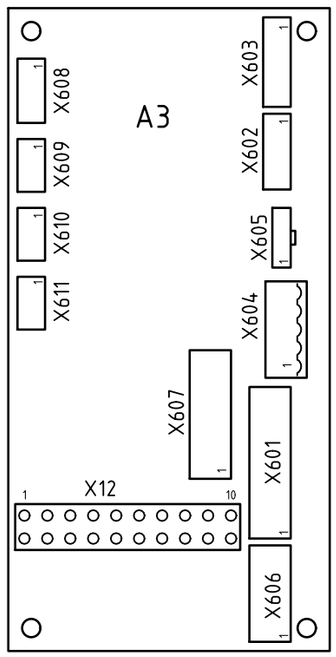

Molex 20pol.
X601 | X1

sw	1	GND	
ws-bl	2	I_Const	
gn-or	3	S3 analog	
rs-bn	4	U_Const	
rt	5	+5V	
sw	6	GND	
gr-bn	7	~~Reserve~~	IN_ANA_2
gr-gn	8	Reserve	
bn	9	+24V_1	
bn	10	+24V_1	
ws-rt	11	IN_ANA_1	
ws-bn	12	IN_1	
bn	13	+24V_1	
bn-bl	14	IN_2	
	15	nc	
ws-gn	16	IN_3	
	17	nc	
bn-sw	18	IN_4	
sw	19	GND	
ws-ge	20	IN_5	
sw	21	GND	
gn-bl	22	IN_6	
gn-rt	23	IN_8	
ws-gr	24	IN_7	
rs-gn		X120t_n.c.	
bl-sw		X120t_n.c.	

Molex C-Grid
X602 | X2

bn	1	+24V_1
sw	2	GND
ws-bn	3	IN_9
ws-rt	4	OUT_9
	5	

Molex C-Grid
X603 | X3

ge	1	+24V_1
gn	2	GND
	3	REF_NM
	4	REF_X
bn	5	REF_Z
ws	6	+5V

Molex C-Grid
X604 | X4

	1	
ws	2	+24V_2
gn	3	+24V_2
ge	4	PWM_2
bn	5	PWM_4
		PWM_1

X605 | X5

ws	1	
bn	2	+24V_1
	3	IN_SH

(20pol.)
X7 | X607

GND	1	1
GND	2	2
IN_1	3	3
+24V_1	4	4
IN_2	5	5
+24V_1	6	6
IN_3	7	7
+24V_1	8	8
IN_4	9	9
+24V_1	10	10
IN_5	11	11
+24V_1	12	12
IN_6	13	13
+24V_1	14	14
IN_7	15	15
+24V_1	16	16
IN_8	17	17
+24V_1	18	18
GND	19	19
GND	20	20

Nähfeld weiter Blatt 12
sewing field more sheet

Blatt 10
sheet

Kabelbaum
9870 911001

Blatt 12
sheet

IN_9 — +24V_1 — TTL

Molex 4pol
X8 | X608

GND	1	ws	
IN_OFW	2	bn	9870 911010
	3	bl	
+24V_1	4	rt	

S9 — IN_OFW1

Oberfadenwächter
upper thread monitor

REF_NM — +24V_1

Molex 3pol
X9 | X609

+24V_1	1
GND	2
	3

+12V — J1 — +5V

REF_X — +24V_1 — +5V

Molex 3pol
X10 | X610

VCC	1
GND	2
	3

REF_Z — +24V_1 — +5V

Molex 3pol
X11 | X611

+5V	1	ws	9870 911011
GND	2	bn	
	3	gn	

(3pol.)
X621 | S103

ws	+5V	1
bn	GND	2
gn	REF_Z	3

Ref. Z-Achse
ref. z-axis

thread tension control

IN_ANA_1 — LTSR 6-NP — +24_2

Molex 10pol
X6 | X606

	1	
	2	
24V_1	3	
GND	4	
I_Const	5	
S3 analog	6	
U_Const	7	
+5V	8	
GND	9	
~~Reserve~~	10	IN_ANA_2
Reserve		

X12

+24V_FS	1	bn	9870 911012
PWM_2 (FS)	2	ws	
+24V_2	3	bn	
+24V_2	4	ws	
PWM4 (FK)	5		
PWM1 (Reserve)	6		
SH	7	bn	
+24V_1	8	ws	
OUT_9	9	gn	
GND	10		

X521

ws	1	Y102.1
bn	2	Y102.2

Fadenspannung 1
thread tension 1

Fadenspannung 2
thread tension 2

Y104

Fadenklemme
thread clamp

Schalter k 9880 910001
verdrahtet wie 9880 580003

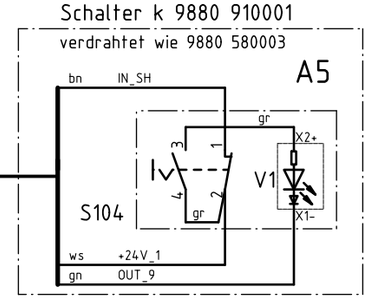

sicherer Halt
safety stop

Konfiguration beachten !
observe the configuration !

Zusatzeinrichtung
optional equipment

c				Datum	2010-08-02
b				Bearb.	Cz
a				Geprüft	
	Änd.	Datum	Name	Norm	

DÜRKOPP ADLER

Teilefamilie
Freigabe 0048/10

911
Leiterplatte
PCB

09/2010

Bauschaltplan
9890 911001 B

Blatt 11 / 23

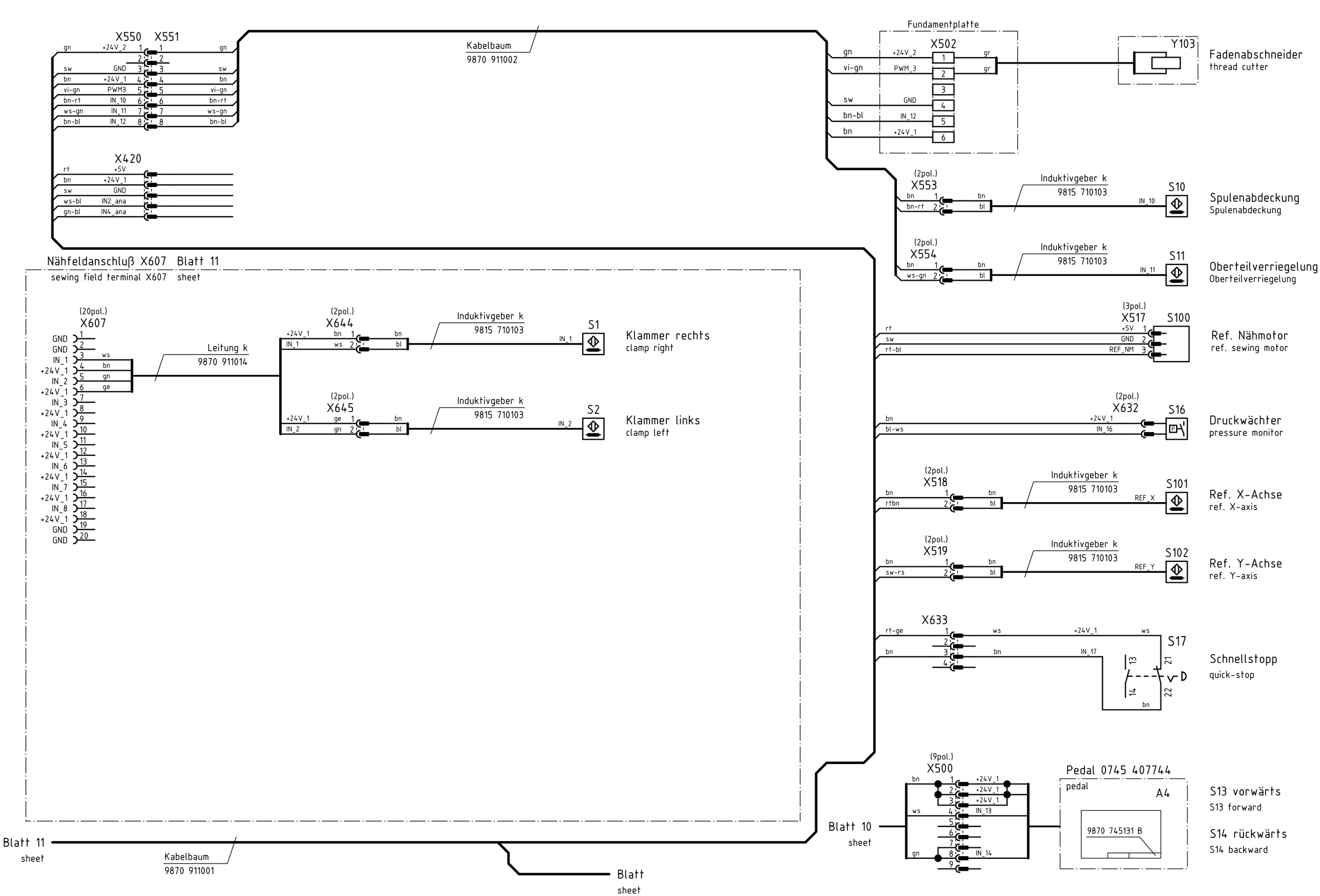

Zusatzeinrichtung
optional equipment

c				Datum	2010-08-02	
b				Bearb.	Cz	
a				Geprüft		
	Änd.	Datum	Name	Norm		

DÜRKOPP ADLER

Teilefamilie

Freigabe 0048/10

911 — 09/2010

Eingänge; Fadenabschneider
input; thread cutter

Bauschaltplan

9890 911001 B

Blatt 12 / 23

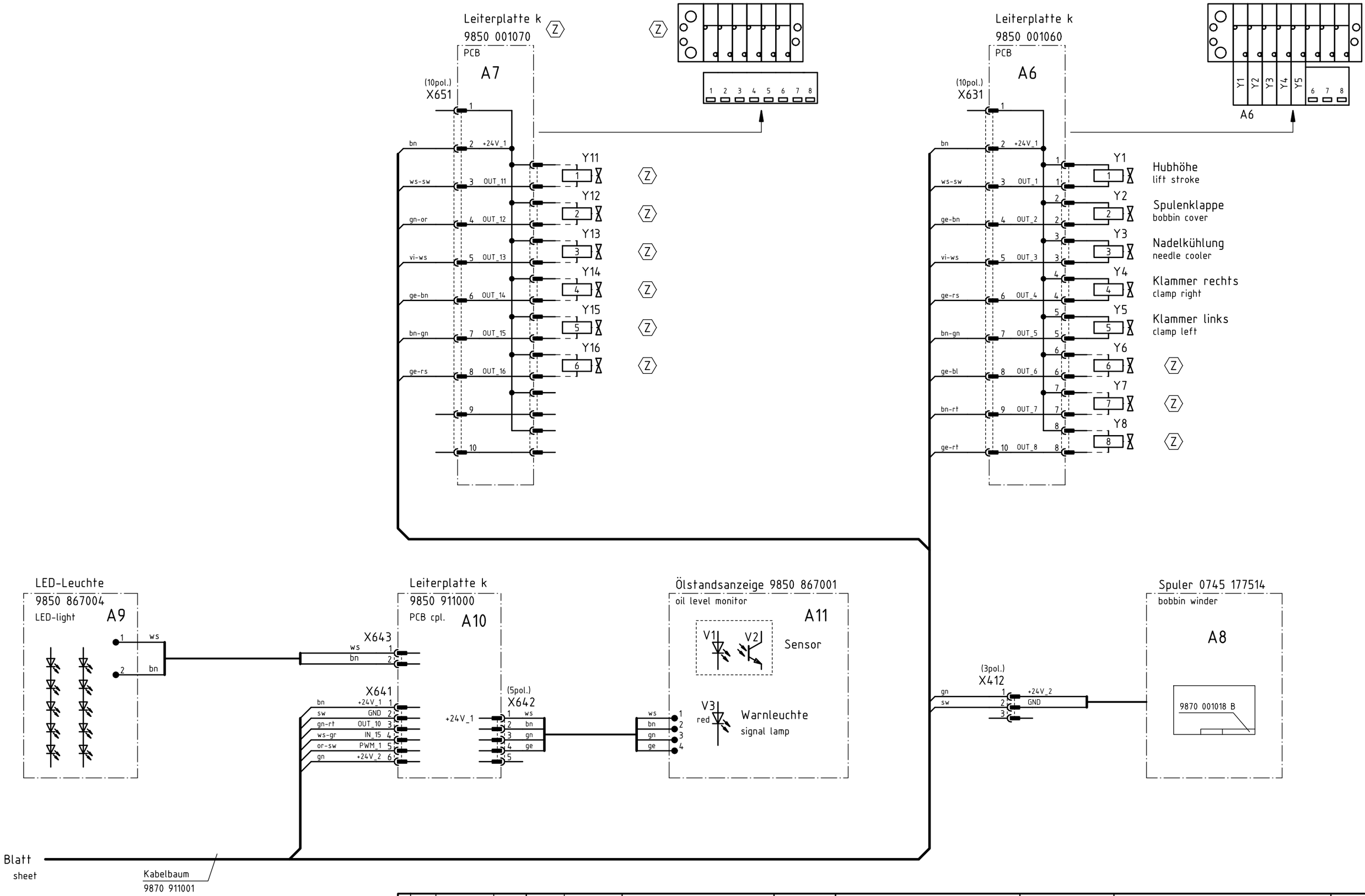

Z Zusatzeinrichtung
optional equipment

c				Datum	2010-08-02
b				Bearb.	Cz
a				Geprüft	
	Änd.	Datum	Name	Norm	

DÜRKOPP ADLER

Teilefamilie

Freigabe 0048/10

911 → 09/2010

Ausgänge, Ölstandsanzeige, LED-Leuchte
output, oil level monitor, LED-light

Bauschaltplan

9890 911001 B

Blatt 13 / 23

09/2010 →

X100b
Blatt 17
sheet
ws-bl
rs-bn

X120t
Blatt 15
sheet
ws-bl
gn-bl

X140b
Blatt 16
sheet
rt

SUBD25pol
X120b

+24V_1	1	bn
		bn
S1	2	ws-bn
S3	3	ws-gn
S5	4	ws-ge
S7	5	ws-gr
I_Const	6	
S1 analog	7	ws-rt
+24V_1	8	bn
Y1	9	ws-sw
Y3	10	vi-ws
Y5	11	bn-gn
Y7	12	bn-rt
GND	13	sw
		sw
GND	14	sw
S2	15	bn-bl
S4	16	bn-sw
S6	17	gn-bl
S8	18	gn-rt
Gnd	19	sw
S3 analog	20	gn-or
+24V_1	21	bn
Y2	22	ge-bn
Y4	23	ge-rs
Y6	24	ge-bl
Y8	25	ge-rt

Molex 20pol
X601

sw	1	GND
ws-bl	2	IN_20
gn-or	3	S3 analog
rs-bn	4	OUT_20
rt	5	+5V
sw	6	GND
ws-bl	7	S2 analog
gn-bl	8	S4 analog
bn	9	+24V_1
bn	10	+24V_1
ws-rt	11	S1 analog
ws-bn	12	S1
bn	13	+24V_1
bn-bl	14	S2
	15	
ws-gn	16	S3
	17	
bn-sw	18	S4
sw	19	GND
ws-ge	20	S5
sw	21	GND
gn-bl	22	S6
gn-rt	23	S8
ws-gr	24	S7

Molex 10pol.
X631

	1	
bn	2	+24V_1
ws-sw	3	Y1
ge-bn	4	Y2
vi-ws	5	Y3
ge-rs	6	Y4
bn-gn	7	Y5
ge-bl	8	Y6
bn-rt	9	Y7
ge-rt	10	Y8

→ 09/2010

X601 - X120t
Blatt 20
sheet
rs-gn
bl-sw
rs-bn

+5V/X140b
Blatt 21
sheet
rt

SUBD25pol
X120b

+24V_1	1	bn
		bn
S1	2	ws-bn
S3	3	ws-gn
S5	4	ws-ge
S7	5	ws-gr
I_Const	6	ws-bl
S1 analog	7	ws-rt
+24V_1	8	bn
Y1	9	ws-sw
Y3	10	vi-ws
Y5	11	bn-gn
Y7	12	bn-rt
GND	13	sw
		sw
GND	14	sw
S2	15	bn-bl
S4	16	bn-sw
S6	17	gn-bl
S8	18	gn-rt
Gnd	19	sw
S3 analog	20	gn-or
+24V_1	21	bn
Y2	22	ge-bn
Y4	23	ge-rs
Y6	24	ge-bl
Y8	25	ge-rt
		gr-bn
		gr-gn
		vi

vi → nach X120t
Blatt 20
sheet

Molex 20pol
X601

rs-gn		nc
bl-sw		nc
sw	1	GND
ws-bl	2	I_Const
gn-or	3	S3 analog
rs-bn	4	U_Const
rt	5	+5V
sw	6	GND
gr-bn	7	Reserve
gr-gn	8	Reserve
bn	9	+24V_1
bn	10	+24V_1
ws-rt	11	S1 analog
ws-bn	12	S1
bn	13	+24V_1
bn-bl	14	S2
	15	
ws-gn	16	S3
	17	
bn-sw	18	S4
sw	19	GND
ws-ge	20	S5
sw	21	GND
gn-bl	22	S6
gn-rt	23	S8
ws-gr	24	S7

Molex 10pol.
X631

	1	
bn	2	+24V_1
ws-sw	3	Y1
ge-bn	4	Y2
vi-ws	5	Y3
ge-rs	6	Y4
bn-gn	7	Y5
ge-bl	8	Y6
bn-rt	9	Y7
ge-rt	10	Y8

c				Datum	2010-08-02
b				Bearb.	Cz
a				Geprüft	
	Änd.	Datum	Name	Norm	

DÜRKOPP ADLER

Teilefamilie

Freigabe 0048/10

911
Verdrahtungsplan
wiring diagram

Kabelbaum
9890 911001 B

Blatt 14 / 23

1	2	3	4	5	6	7	8	9	10

09/2010 →

(25pol.)
X120t

+24V_1	1	bn	
S9	2	ws-bn	
S11	3	ws-gn	
S13	4		ws
S15	5	ws-gr	
U_Const	6		
S2 analog	7	ws-bl	
+24V_1	8		bn
Y9	9	ws-rt	
Y11	10	ws-sw	
Y13	11	vi-ws	
Y15	12	bn-gn	
GND	13	sw	
GND	14	sw	
S10	15	bn-rt	
S12	16	bn-bl	
S14	17		gn
S16	18	bl-ws	
Gnd	19	sw	
S4 analog	20	gn-bl	
+24V_1	21	bn	
Y10	22	gn-rt	
Y12	23	gn-or	
Y14	24	ge-bn	
Y16	25	ge-rs	

LIY-Y 3x0.25

Sub D 9pol.
X500

1	bn	+24V_1	
2			
3			
4	ws	S13	
5			
6			
7			
8	gn	S14	
9			

Molex 5pol.
X602

+24V_1	bn	1
GND	sw	2
S9	ws-bn	3
Y21	or-sw	4
		5

Y21 — or-sw → X100b, Blatt 17, sheet

S2 analog — ws-bl → X601, Blatt 14, sheet

S4 analog — gn-bl → X601, Blatt 14, sheet

Y9 — ws-rt → X634.3 (Y9), Blatt 17, sheet

X632

+24V_1	bn	FH6,3
bl-ws		FH6,3

Molex MiniFit 10pol.
X550

+24V_1	bn	4
S10	bn-rt	3
S11	ws-gn	8
S12	bn-bl	9
GND	sw	7

Blatt 16, sheet

GND → X140b.8, Blatt 16, sheet

Molex 10pol.
X651

+24V_1	bn	1
+24V_1	bn	2
Y11	ws-sw	3
Y12	gn-or	4
Y13	vi-ws	5
Y14	ge-bn	6
Y15	bn-gn	7
Y16	ge-rs	8
Y17	rs-gn	9
Y18	bl-sw	10

X100b, Blatt 17, sheet

bn	+24V_1
rs-gn	Y17
bl-sw	Y18

Molex 6pol.
X641

+24V_1	bn	1
GND	sw	2
Y10	gn-rt	3
S15	ws-gr	4
PWM1	or-sw	5
+24V_2	gn	6

LED-Anschluß - X140t, Blatt 16, sheet

or-sw	
gn	

c				Datum	2010-08-02
b				Bearb.	Cz
a				Geprüft	
	Änd.	Datum	Name	Norm	

DÜRKOPP ADLER

Teilefamilie

Freigabe 0048/10

911 — Verdrahtungsplan / wiring diagram — 09/2010 →

Kabelbaum

9890 911001 B

Blatt 15 / 23

1	2	3	4	5	6	7	8	9	10

09/2010 →

+5V/X601
Blatt 14
sheet

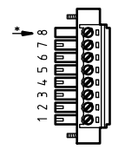

* Codiernase entfernen

Mini Combicon 8pol
X140_b

+24V_1	1	bn	
Gnd	2	sw	
Ref_NM	3	rt-bl	
Ref_x-Achse	4	rt-bn	
Ref_y-Achse	5	sw-rs	
Ref_z-Achse	6	or-rt	
+5V	7	rt	
Gnd	8	sw	

GND X550.7
Blatt 15
sheet

sw

+5V rt

MicroFit 2pol.
X518

+24V_2	bn	1	
	rt-bn	2	

MicroFit 2pol.
X519

+24V_2	bn	1	
	sw-rs	2	

Molex 6pol
X603

+24V_2	bn	1	
	sw	2	
		3	
		4	
	or-rt	5	
+5V	rt	6	

OUT_19 X100b.5
Blatt 17
sheet

bl-gr

Phoenix crimp 5pol.
X604

		1	
+24V_2	gn	2	
PWM2	vi-bn	3	
PWM4	vi-ge	4	
		5	

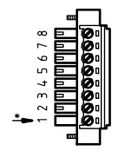

* Codiernase entfernen

Mini Combicon 8pol.
X140t

+24V_2	1	gn	0,5mm²	
		gn	0,25mm²	
GND	2			
PWM_1	3	or-sw	0,25mm²	
PWM_2	4	vi-bn	0,5mm²	
PWM_3	5	vi-gn	0,5mm²	
PWM_4	6	vi-ge	0,5mm²	
+24V_2	7	gn	0,5mm²	
GND	8	sw	0,5mm²	

Molex MiniFit 10pol.
X550

+5V	rt	5	
Ref_NM	rt-bl	10	
OUT_19	bl-gr	2	
PWM3	vi-gn	6	
+24V_2	gn	1	

Blatt 15
sheet

LED-Anschluß - X641
Blatt 15
sheet

PWM1	or-sw	0,25mm²
+24V_2	gn	0,25mm²

Hirschmann Kuppl. 3pol.
X410

+24VP	gn	1
GndP	sw	2
		3

c				Datum	2010-08-02	DÜRKOPP ADLER	Teilefamilie	911	09/2010 →	Kabelbaum	
b				Bearb.	Cz			Verdrahtungsplan			
a				Geprüft			Freigabe 0048/10	wiring diagram		9890 911001 B	Blatt 16 / 23
	Änd.	Datum	Name	Norm							

1	2	3	4	5	6	7	8	9	10

09/2010

Buchsenleiste
9825 580206

Phoenix Minicombicon 2pol.
X201

+24V_1 IN_SH

bn
bn-sw

Molex Micro-Fit 3pol.
X634

bn
bn-sw
ws-rt

+24V_1 IN_SH OUT_9

Buchsenleiste 3pol.
9825 350305

Bestückungsseite

X120t.9 (Y9)
Blatt 15
sheet

ws-rt OUT_9

X601
Blatt 14
sheet

ws-bl
rs-bn

X602
Blatt 15
sheet

or-sw

X550.2
Blatt 16
sheet

bl-gr OUT_19

Magnetventilinsel 2
Blatt 15
sheet

bl-sw OUT_18
rs-gn OUT_17
bn +24V_1

SM 1-2 X100b

X100b

1	+24V_1	bn
2	OUT_17	rs-gn
3	OUT_18	bl-sw
4	IN_17	rt-ge
5	OUT_19	bl-gr
6	OUT_20	rs-bn
7	IN_18	
8	+24V_1	bn
9	OUT_21	or-sw
10	OUT_22	
11	IN_19	
12	GND	
13	OUT_23	
14	OUT_24	
15	IN_20	ws-bl

Gehäuse 15pol.
9825 171511

Buchsenleiste 15pol.
9825 171501

Flachsteckhülse 2.8mm + Schutzkappe
X633

rt-ge FH2,8
bn FH2,8

Gehäuse 15pol.
9825 171511

Stiftleiste 15pol.
9825 171500

SUBD 15pol.
X170

GND	1	ws
	2	
Boot	3	bn
	4	
RxDBF-	5	gn
TxDBF+	6	ge
GND_SIG	7	gr
+24V_1	8	rs
	9	
RES_DAC3	10	bl
RES_BF	11	rt
RxDBF+	12	sw
TxDBF-	13	vi
	14	
	15	
Gehäuse		

10x0,25 geschirmt

SUBD 15pol.
X400

ws	1	GND
	2	
bn	3	Boot
	4	
gn	5	Tx-
ge	6	Rx+
gr	7	GND_SIG
rs	8	+24V_1
	9	
bl	10	RES_DAC3
rt	11	RES_BF
sw	12	Tx+
vi	13	Rx-
	14	
	15	Metallkragen

Buchsenleiste 15pol.
9825 171501

c				Datum	2010-08-02	DÜRKOPP ADLER	Teilefamilie	911	09/2010	Kabelbaum	
b				Bearb.	Cz			Verdrahtungsplan			
a				Geprüft			Freigabe 0048/10	wiring diagram		9890 911001 B	Blatt 17 / 23
	Änd.	Datum	Name	Norm							

09/2010

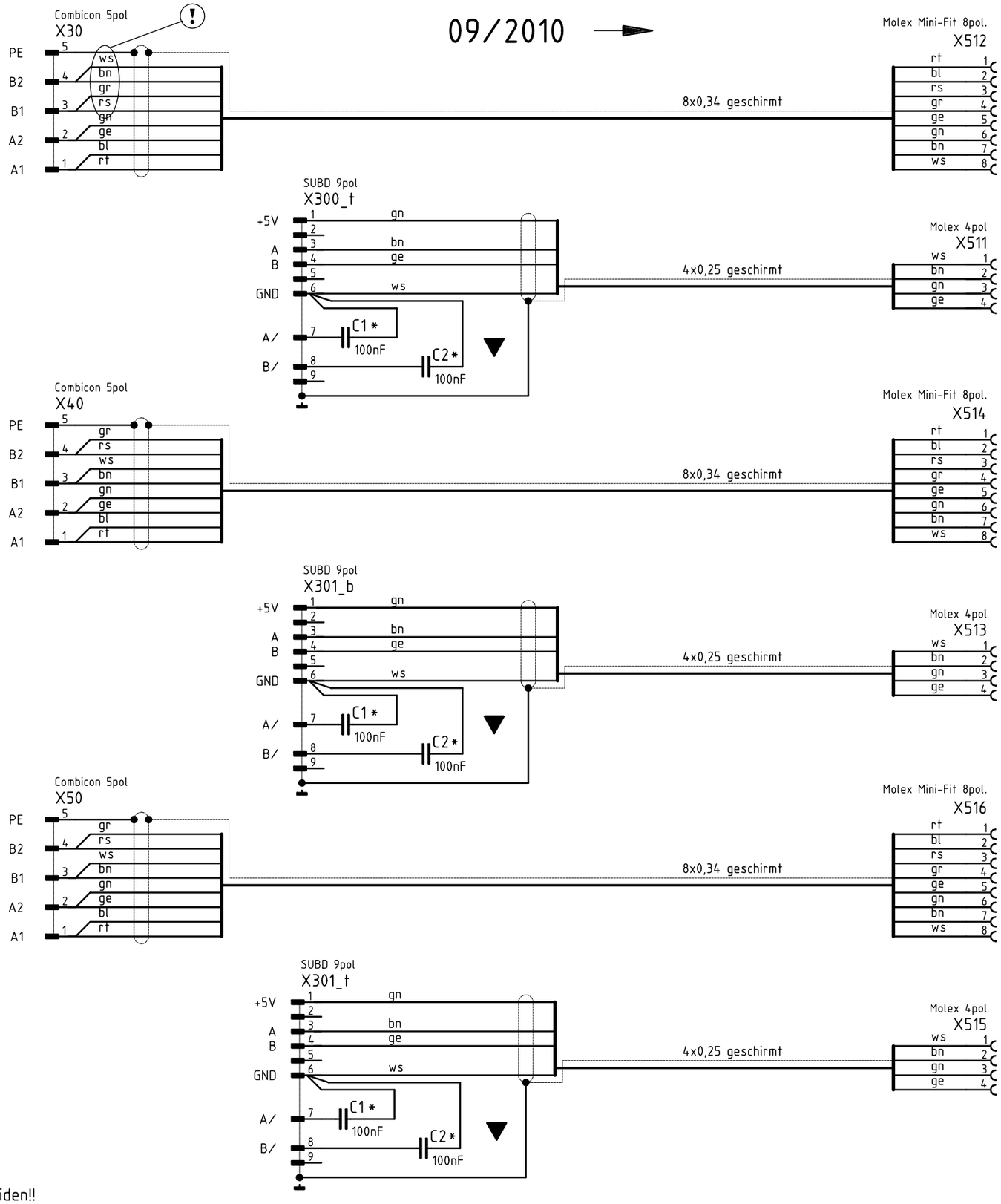

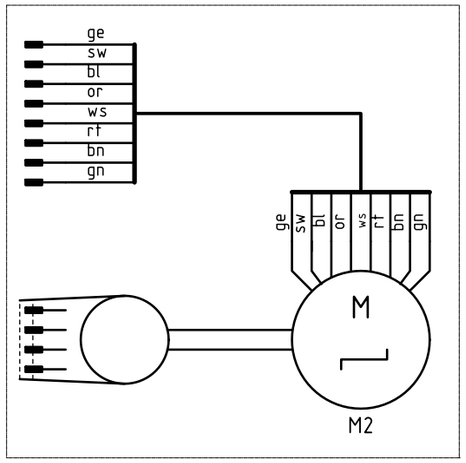

X-Achse

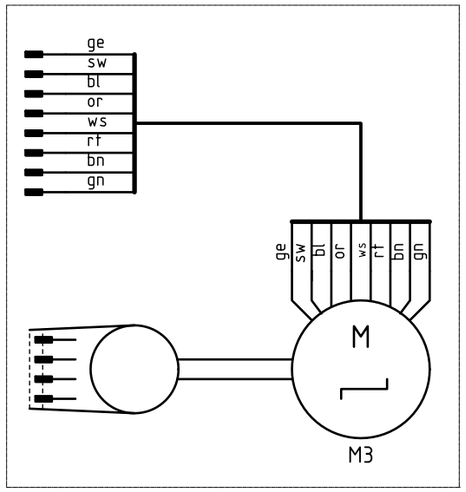

Y-Achse

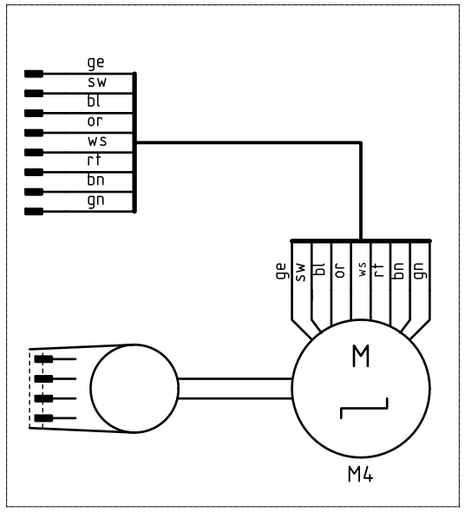

Z-Achse

▼ * Kurzschlüsse vermeiden!!
d.h. Kondensatoranschlüsse untereinander,
zum Steckergehäuse und zum Schirmgeflecht!!
(evtl. besondere Isolierung einbringen)

c				Datum	2010-08-02	DÜRKOPP ADLER
b				Bearb.	Cz	
a				Geprüft		
	Änd.	Datum	Name	Norm		

Teilefamilie

Freigabe 0048/10

911 — 09/2010 →
Verdrahtungsplan
wiring diagram

Kabelbaum

9890 911001 B

Blatt 18 / 23

1	2	3	4	5	6	7	8	9	10

09/2010 →

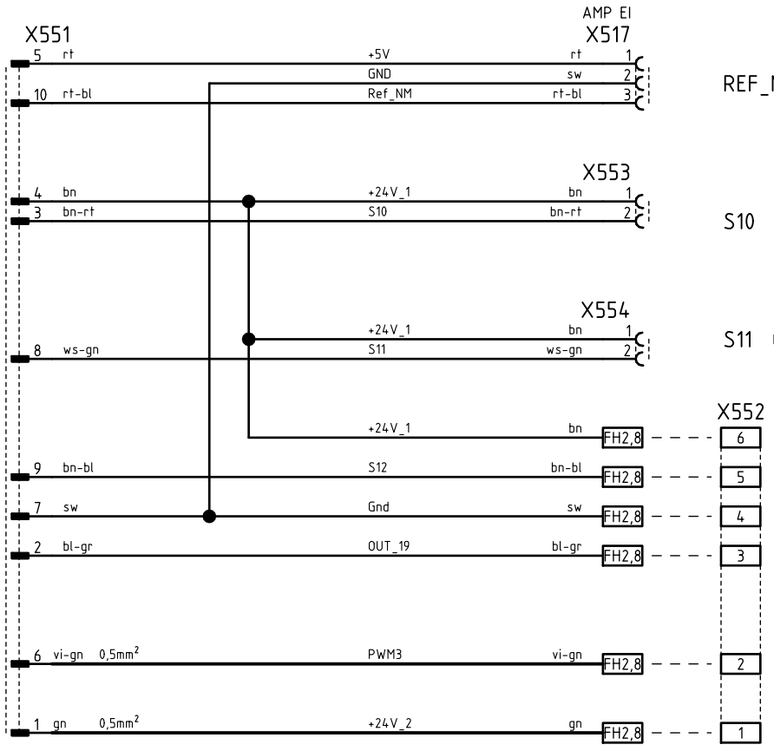

REF_NM

S10 Spulenabdeckung

S11 Oberteilverriegelung

Klemmleiste 6pol.
Fundamentplatte

09/2010 →

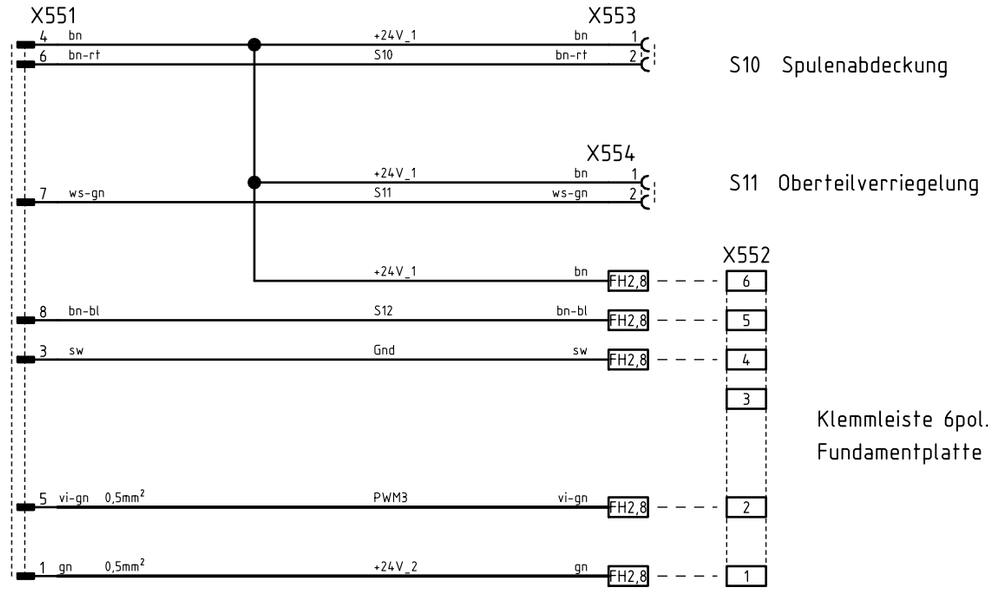

S10 Spulenabdeckung

S11 Oberteilverriegelung

Klemmleiste 6pol.
Fundamentplatte

c				Datum	2010-08-02	DÜRKOPP ADLER	Teilefamilie	911 Verdrahtungsplan wiring diagram	Kabelbaum
b				Bearb.	Cz				9890 911001 B
a				Geprüft			Freigabe 0048/10		Blatt 19 / 23
	Änd.	Datum	Name	Norm					

1	2	3	4	5	6	7	8	9	10

09/2010

+5V
Blatt 21
sheet

(25pol.)
X120t

+24V_1 1 bn
S9 2 ws-bn
S11 3 ws-gn
S13 4 ws
S15 5 ws-gr
U_Const 6 rs-bn
S2 analog 7 ws-bl
+24V_1 8 bn
Y9 9 ws-rt
Y11 10 ws-sw
Y13 11 vi-ws
Y15 12 bn-gn
GND 13 sw
GND 14 sw
S10 15 bn-rt
S12 16 bn-bl
S14 17 gn
S16 18 bl-ws
Gnd 19 sw
S4 analog 20 gn-bl
+24V_1 21 bn
Y10 22 gn-rt
Y12 23 gn-or
Y14 24 ge-bn
Y16 25 ge-rs
nc rs-gn
nc bl-sw
vi

LiY-Y 3x0,25

Sub D 9pol.
X500
1 bn +24V_1
2
3
4 ws S13
5
6
7
8 gn S14
9

X420
+5V rt
+24V_1 bn
GND sw
S2 analog ws-bl
S4 analog gn-bl

Molex 5pol.
X602
+24V_1 bn 1
GND sw 2
S9 ws-bn 3
Y9 ws-rt 4
5

rs-bn
rs-gn
bl-sw
X120t - X601
Blatt 14
sheet

vi
nach X120b
Blatt 14
sheet

X632
+24V_1 bn FH6,3
bl-ws FH6,3

X550
bn 4
bn-rt 6
ws-gn 7
bn-bl 8
sw 3

Blatt 21
sheet

Molex 10pol.
X651
1
+24V_1 bn 2
Y11 ws-sw 3
Y12 gn-or 4
Y13 vi-ws 5
Y14 ge-bn 6
Y15 bn-gn 7
Y16 ge-rs 8
9
10

Molex 6pol.
X641
+24V_1 bn 1
GND sw 2
Y10 gn-rt 3
S15 ws-gr 4
PWM1 or-sw 5
+24V_2 gn 6

LED-Anschluß - X140t
Blatt 21
sheet
or-sw
gn

c				Datum	2010-08-02	DÜRKOPP ADLER	Teilefamilie	911 09/2010	Kabelbaum
b				Bearb.	Cz			Verdrahtungsplan wiring diagram	9890 911001 B
a				Geprüft			Freigabe 0048/10		Blatt 20 / 23
	Änd.	Datum	Name	Norm					

1	2	3	4	5	6	7	8	9	10

09/2010

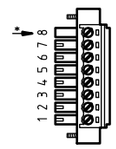

* Codiernase entfernen

Mini Combicon 8pol
X140_b

+24V_1	1	bn	
		bn	
		bn	
Gnd	2	sw	
Ref_NM	3	rt-bl	
Ref_x-Achse	4	rt-bn	
Ref_y-Achse	5	sw-rs	
Ref_z-Achse	6	or-rt	
+5V	7	rt	
Gnd	8	sw	

+5V rt

+5V .
Blatt 14 + Blatt 20
sheet sheet

AMP EI
X517

rt	1	
sw	2	
rt-bl	3	

MicroFit 2pol.
X518

bn	1	
rt-bn	2	

MicroFit 2pol.
X519

bn	1	
sw-rs	2	

Molex 6pol
X603

bn	1	
sw	2	
	3	
	4	
or-rt	5	
rt	6	

Phoenix crimp 5pol.
X604

	1		
+24V_2	2	gn	
PWM2	3	vi-bn	
PWM4	4	vi-ge	
PWM1	5	vi-ws	

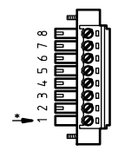

* Codiernase entfernen

Mini Combicon 8pol.
X140t

gn	+24V_2	1	gn	0,5mm²
	GND	2		
vi-ws	PWM_1	3	vi-ws	0,5mm²
			or-sw	
vi-bn	PWM_2	4	vi-bn	0,5mm²
vi-gn	PWM_3	5	vi-gn	0,5mm²
vi-ge	PWM_4	6	vi-ge	0,5mm²
gn	+24V_2	7	gn	0,5mm²
sw	GND	8	sw	0,5mm²

vi-gn 5

X550

gn 1

Blatt 20
sheet

LED-Anschluß - X641
Blatt 20
sheet

PWM1	or-sw	0,25mm²
+24V_2	gn	0,25mm²

Hirschmann Kuppl. 3pol.
X410

+24VP	gn	1
GndP	sw	2
		3

c				Datum	2010-08-02	DÜRKOPP ADLER	Teilefamilie
b				Bearb.	Cz		
a				Geprüft			Freigabe 0048/10
	Änd.	Datum	Name	Norm			

911 — 09/2010
Verdrahtungsplan
wiring diagram

Kabelbaum
9890 911001 B

Blatt 21 / 23

09/2010

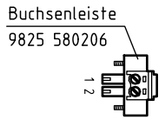

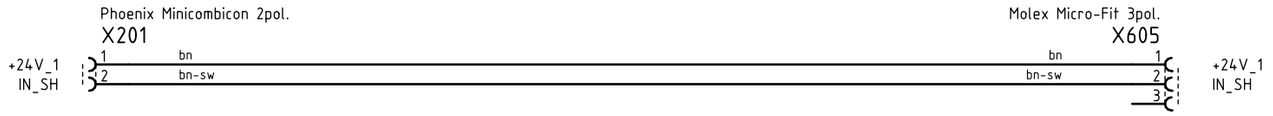

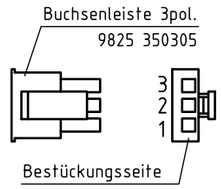

Sich.-Halt-Schalter

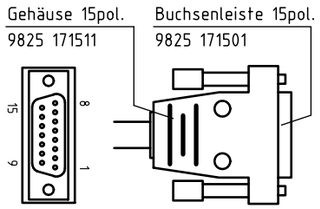

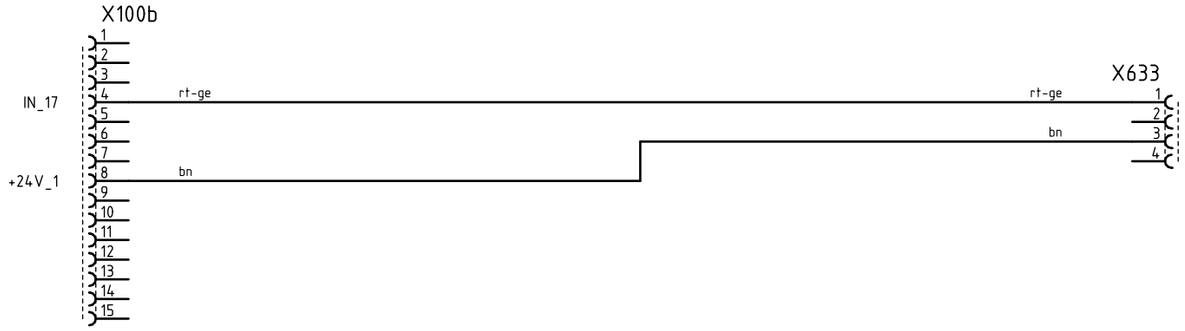

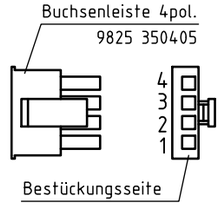

Schnellstopp

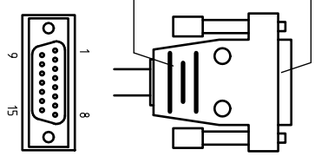

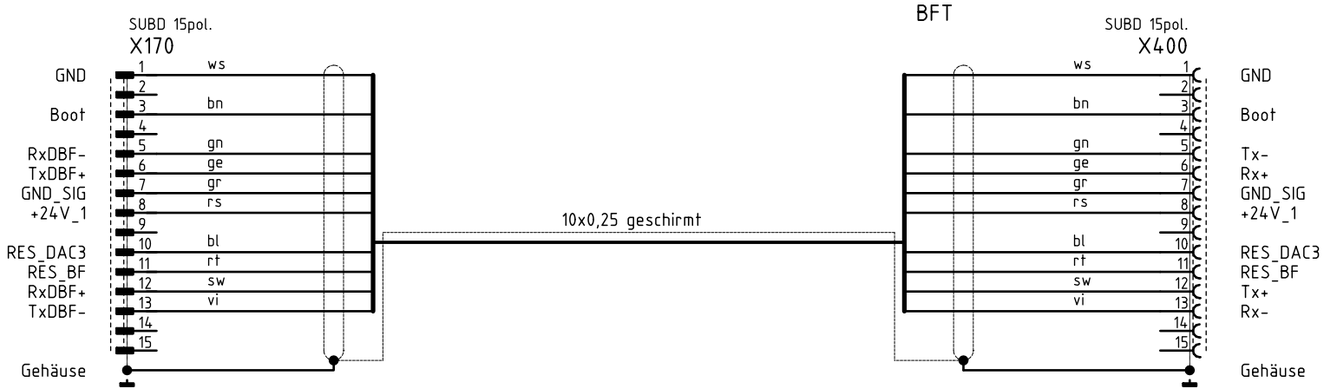

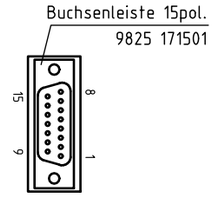

c				Datum	2010-08-02	DÜRKOPP ADLER	Teilefamilie	911 Verdrahtungsplan wiring diagram	09/2010
b				Bearb.	Cz				
a				Geprüft			Freigabe 0048/10		
	Änd.	Datum	Name	Norm					

Kabelbaum

9890 911001 B

Blatt 22 / 23

1	2	3	4	5	6	7	8	9	10

→ 09/2010

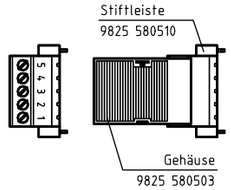

Combicon 5pol
X30

PE	5	ws
B2	4	bn
		gr
B1	3	rs
		gn
A2	2	ge
		bl
A1	1	rt

8x0,34 geschirmt

Molex Mini-Fit 8pol.
X512

rt	1	ge
bl	2	sw
rs	3	bl
gr	4	or
ge	5	ws
gn	6	rt
bn	7	bn
ws	8	gn

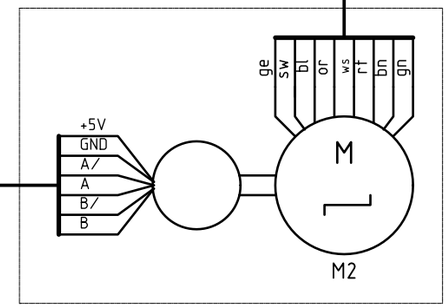

X-Achse

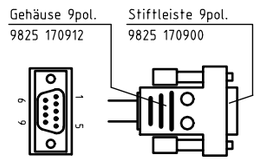

SUBD 9pol
X300_t

+5V	1	ws
	2	
A	3	ge
B	4	rs
	5	
GND	6	bn
A/	7	gn
B/	8	gr
	9	

6x0,25 geschirmt

Molex 10pol.
X511

ws	2	+5V
bn	3	GND
gn	5	A/
ge	6	A
gr	7	B/
rs	8	B

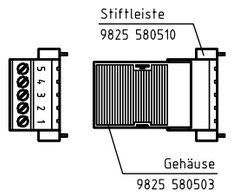

Combicon 5pol
X40

PE	5	gr
B2	4	rs
		ws
B1	3	bn
		gn
A2	2	ge
		bl
A1	1	rt

8x0,34 geschirmt

Molex Mini-Fit 8pol.
X514

rt	1	sw
bl	2	ws-or
rs	3	rt
gr	4	ws-ge
ge	5	or
gn	6	ws-sw
bn	7	ge
ws	8	ws-rt

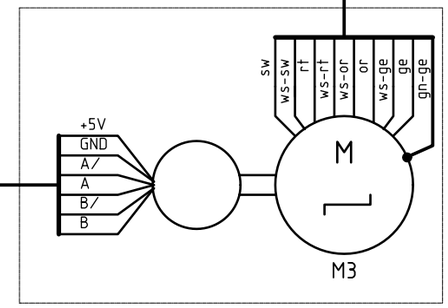

Y-Achse

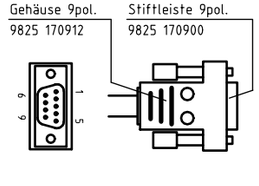

SUBD 9pol
X301_b

+5V	1	ws
	2	
A	3	ge
B	4	rs
	5	
GND	6	bn
A/	7	gn
B/	8	gr
	9	

6x0,25geschirmt

Molex 10pol.
X513

ws	2	+5V
bn	3	GND
gn	5	A/
ge	6	A
gr	7	B/
rs	8	B

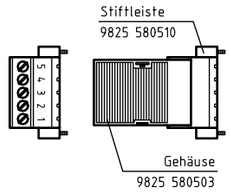

Combicon 5pol
X50

PE	5	gr
B2	4	rs
		ws
B1	3	bn
		gn
A2	2	ge
		bl
A1	1	rt

8x0,34 geschirmt

Molex Mini-Fit 8pol.
X516

rt	1	ge
bl	2	sw
rs	3	bl
gr	4	or
ge	5	ws
gn	6	rt
bn	7	bn
ws	8	gn

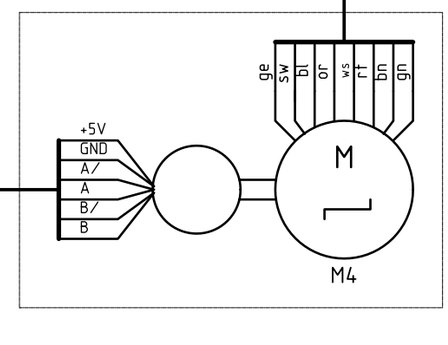

Z-Achse

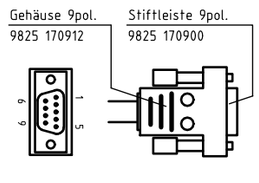

SUBD 9pol
X301_t

+5V	1	ws
	2	
A	3	ge
B	4	rs
	5	
GND	6	bn
A/	7	gn
B/	8	gr
	9	

6x0,25 geschirmt

Molex 10pol.
X515

ws	2	+5V
bn	3	GND
gn	5	A/
ge	6	A
gr	7	B/
rs	8	B

c				Datum	2010-08-02	DÜRKOPP ADLER	Teilefamilie	911 → 09/2010	Kabelbaum
b				Bearb.	Cz			Verdrahtungsplan	9890 911001 B
a				Geprüft			Freigabe 0048/10	wiring diagram	Blatt 23 / 23
	Änd.	Datum	Name	Norm					