PARTS LIST

DVK SERIES

Industrial Sewing Machines

DVK1702B
DVK1702P,PMD
B2000C (DVK1702BK)
B2000PC (DVK1702PBK)
DVK1701EHD
DVK1702EHD
DVK1702MLH

2007年 7月 第10版 発行

Tenth edition : July 2007

No. 070083

KANSAI SPECIAL®

パーツブック御利用に際して

■このパーツブックは、2007年7月製造中のDVKシリーズのデーターに基づいて作成されたものです。

■各機構別に収録され、左側のページに分解イラスト図，右側のページに部品番号，名称，及び数量が記載されています。

■この本の最後に部品番号インデックスを記載しています。部品番号からの図解，名称の検索に御利用下さい。

■部品は、予告なく変更される場合がありますので、あらかじめ御了承下さい。

INTRODUCTION

■This parts book is based on data current JULY 2007.

■Each mechanism is arranged on facing pages. You will find listed for parts number, names, and quantities.

■A parts number index is attached to the back of this book for convenience.

■Parts are subject to change without notice.

DVKシリーズ 表示方法

DVK SERIES INFORMATION

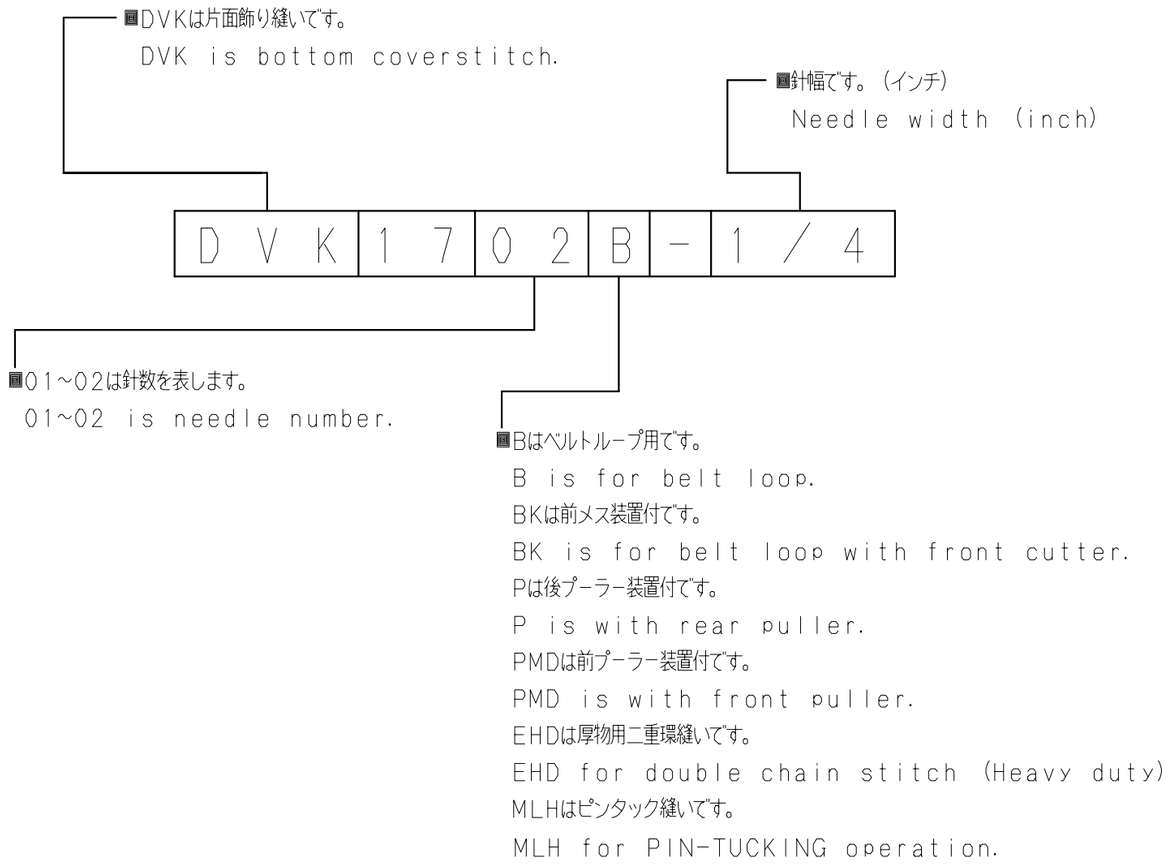

目次 CONTENTS

1. フレーム関係(1)	FRAME ASSEMBLY(1)	1- 2
2. フレーム関係(2)	FRAME ASSEMBLY(2)	3- 4
3. 糸調子機構	THREAD TENSION MECHANISM	5- 6
4. ブッシュ機構	BUSHING	7- 8
5. 針棒，弓機構	NEEDLE BAR&LEVER MECHANISM	9-10
6. 下軸機構	CRANKSHAFT MECHANISM	11-12
7. 送り機構	FEED MECHANISM	13-14
8. ルーパー機構	LOOPER MECHANISM	15-16
9. 押え上げ機構	PRESSER FOOT MECHANISM	17-18
10. 給油機構	LUBRICATION MECHANISM	19-20
11. 後プーラー機構(P, PMD)	REAR PULLER MECHANISM(P, PMD)	21-22
12. 後プーラー機構(P, PMD)	REAR PULLER MECHANISM(P, PMD)	23-24
13. 前プーラー機構	METERING DEVICE MECHANISM	25-26
14. BK専用部品(1)	MODEL BK EXCLUSIVE PARTS	27-28
15. BK専用部品(2)	MODEL BK EXCLUSIVE PARTS	29-30
16. EHD専用部品	MODEL EHD EXCLUSIVE PARTS	31-32
17. 糸調子機構(1701EHD)	THREAD TENSION MECHANISM(1701EHD)	33-34
18. 1701EHD専用部品	MODEL 1701EHD EXCLUSIVE PARTS	35-36
19. 糸調子機構(1702EHD)	THREAD TENSION MECHANISM(1702EHD)	37-38
20. 1702EHD専用部品	MODEL 1701EHD EXCLUSIVE PARTS	39-40
21. 糸立て及びテーブル	THREAD STAND AND TABLE	41-42
22. アクセサリー	ACCESSORIES	43-44
23. ゲージパーツ	GAUGE PARTS	45-46
24. ゲージパーツ	GAUGE PARTS	47-48
25. ゲージパーツ	GAUGE PARTS	49-50
26. ゲージ部品一覧表	GAUGE PARTS TABLE(2)	51

1. フレーム関係 (1)　FRAME ASSEMBLY (1)

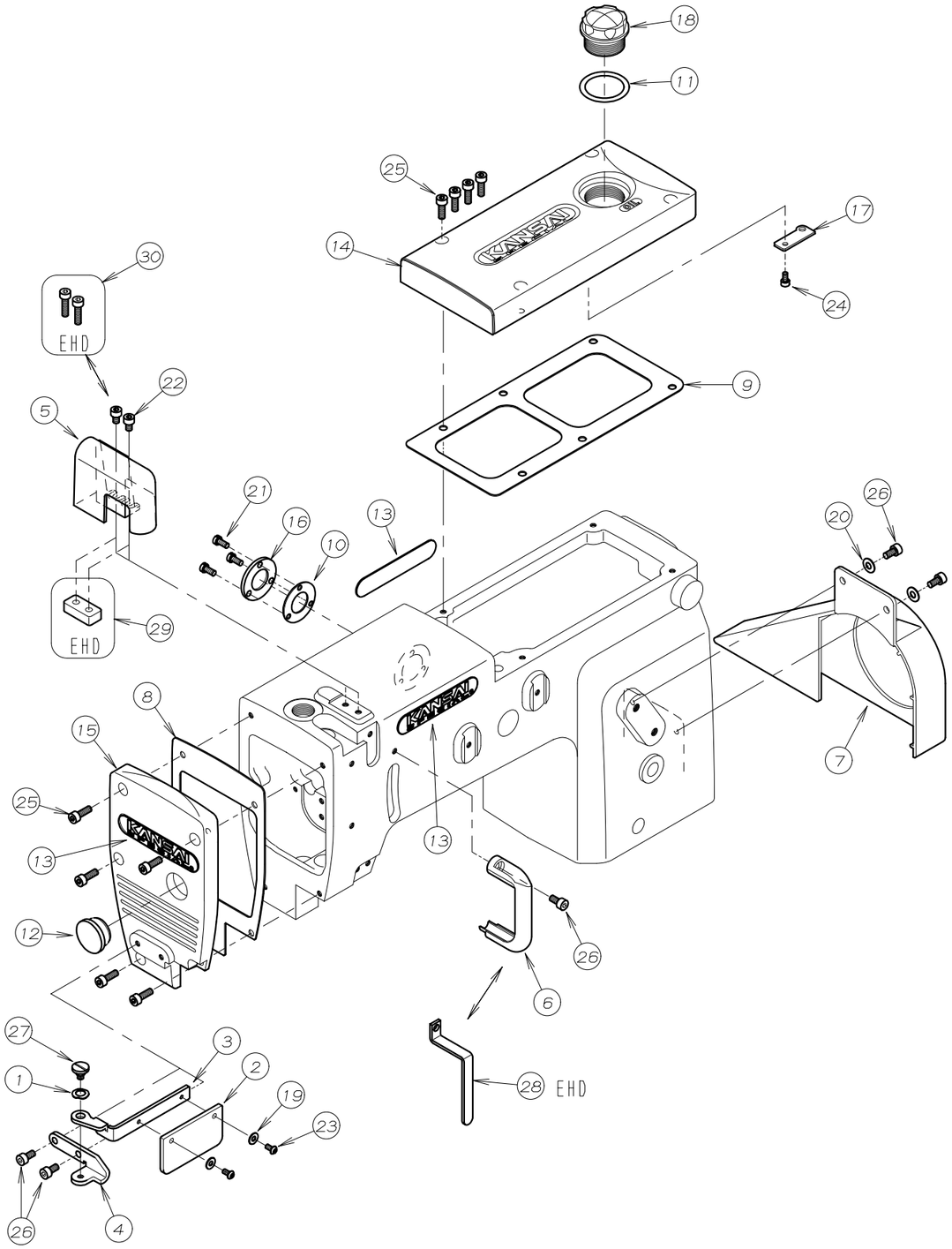

REF.NO.	PART NO.	品　名	DESCRIPTION	Q'TY
01-01	02-119	波座金	WASHER	1
01-02	21-273	保護カバー	EYE GUARD	1
01-03	21-275	保護カバー取り付板	BRACKET	1
01-04	21-276	保護カバーブラケット	BRACKET	1
01-05	21-934	針糸道カバー	COVER	1
01-06	21-935	弓糸道カバー	COVER	1
01-07	21-972	プーリーカバー	PULLEY COVER	1
01-08	23-157	パッキン	GASKET	1
01-09	23-206	パッキン F	GASKET	1
01-10	23-263	パッキン C	GASKET C	1
01-11	23-285	Oーリング	O RING	1
01-12	23-427	ゴム栓	PLUG	1
01-13	24-052	銘板	BRAND NAME PLATE	3
01-14	27-017	立ロットカバー	TOP COVER	1
01-15	27-018	面板	HEAD COVER	1
01-16	39-108	油止め板 B	COVER	1
01-17	39-137	パイプサポート	PIPE SUPPORT	1
01-18	39-234	オイルポット	OIL POT	1
01-19	75-224	ワッシャ	WASHER	2
01-20	75-455	ワッシャ	WASHER	2
01-21	87-010	ネジ	SCREW	3
01-22	87-092	六角穴付きボルト	BOLT	2
01-23	87-099	ネジ	SCREW	2
01-24	87-123	六角穴付きボルト	BOLT	1
01-25	87-129	六角穴付きボルト	BOLT	9
01-26	87-177	六角穴付きボルト	BOLT	5
01-27	87-264	段ネジ	SCREW	1
01-28	21-712	弓糸道保護バー	SAFETY PLATE	1
01-29	21-800	スペーサー	プレート	1
01-30	87-299	六角穴付きボルト	BOLT	2

2. フレーム関係 (2)　FRAME ASSEMBLY (2)

P, PMD TYPE

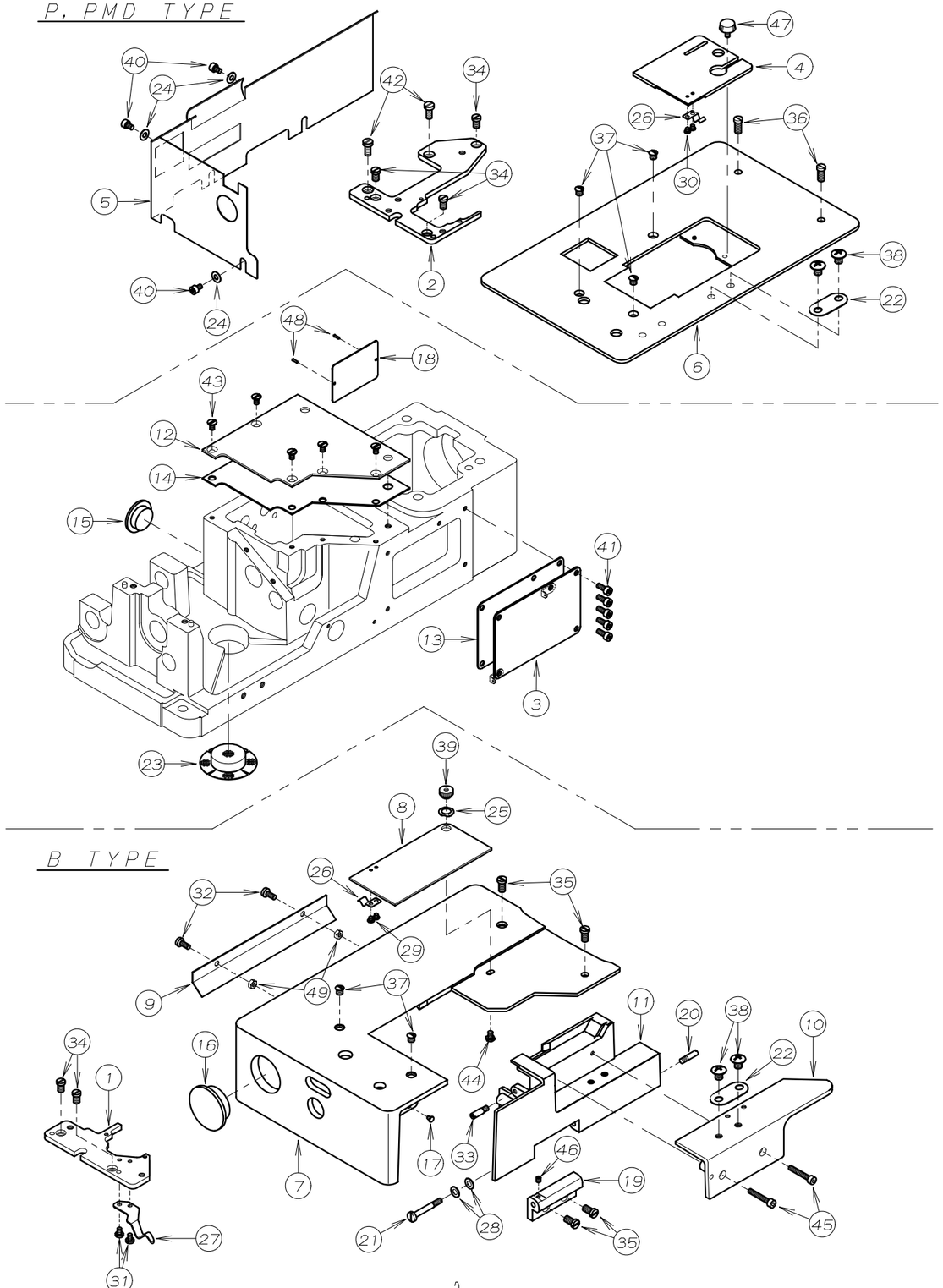

REF.NO.	PART NO.	品　名	DESCRIPTION	Q'TY
02-01	14-030	針板土台	NEEDLE PLATE SUPPORT BRACKET	1
02-02	14-160	針板土台	NEEDLE SUPPORT BRACKET	1
02-03	21-137	前油カバー	FRONT COVER	1
02-04	21-227	差板	SLIDE COVER	1
02-05	21-366	横板カバー B	COVER B	1
02-06	21-395	上ヘ゛ースカバー	UPPER COVER	1
02-07	21-781	上ヘ゛ースカバー	UPPER COVER	1
02-08	21-782	前ヘ゛ースカバー	FRONT BASE COVER	1
02-09	21-783	上ヘ゛ース補助カバー	COVER	1
02-10	21-784	定規板	FRONT COVER PLATE	1
02-11	21-785	前カバー	FRONT COVER	1
02-12	21-897	上油カバー	COVER	1
02-13	23-137	パッキン	GASKET	1
02-14	23-229	上油カバーパッキン	GASKET	1
02-15	23-296	コム栓	PLUG	1
02-16	23-504	コム栓	PLUG	1
02-17	23-512	クッションコム	CUSHION RUBBER	1
02-18	24-053	モデルステッカー	TYPE PLATE	1
02-19	25-226	前カバーヒンシ゛	HINGE	1
02-20	25-503	カバーヒンシ゛ネシ゛	SCREW	1
02-21	25-517	ヒンシ゛ネシ゛	SCREW	1
02-22	26-712	取付金具	WASHER	2
02-23	31-438	ヘ゛ットフィルター	FILTER	1
02-24	75-455	ワッシャ	WASHER	3
02-25	75-528	波座金	WASHER	1
02-26	79-801	バネ	SPRING	1
02-27	79-802	前カバー止めバネ	SPRING	1
02-28	79-922	皿バネ	SPRING	2
02-29	84-117	ネシ゛	SCREW	2
02-30	84-163	ネシ゛	SCREW	2
02-31	84-361	ネシ゛	SCREW	2
02-32	87-209	ネシ゛	SCREW	2
02-33	84-706	段ネシ゛	SCREW	1
02-34	84-761	ネシ゛	SCREW	2～3
02-35	84-762	ネシ゛	SCREW	4
02-36	84-763	ネシ゛	SCREW	2
02-37	84-862	ネシ゛	SCREW	2～3
02-38	85-181	ネシ゛	SCREW	4
02-39	86-266	ナット	NUT	1
02-40	87-092	ネシ゛	SCREW	3
02-41	87-113	六角穴付きボルト	BOLT	5
02-42	87-278	ネジ	SCREW	2
02-43	05-061	ネシ゛	SCREW	5
02-44	87-266	ネシ゛	SCREW	1
02-45	87-285	六角穴付きボルト	BOLT	2
02-46	87-286	ネシ゛	SCREW	1
02-47	87-292	調節ネシ゛	SCREW	1
02-48	93-701	ピン	PIN	2
02-49	88-146	ナット	NUT	2

3. 糸調子機構（1702） THREAD TENSION MECHANISM

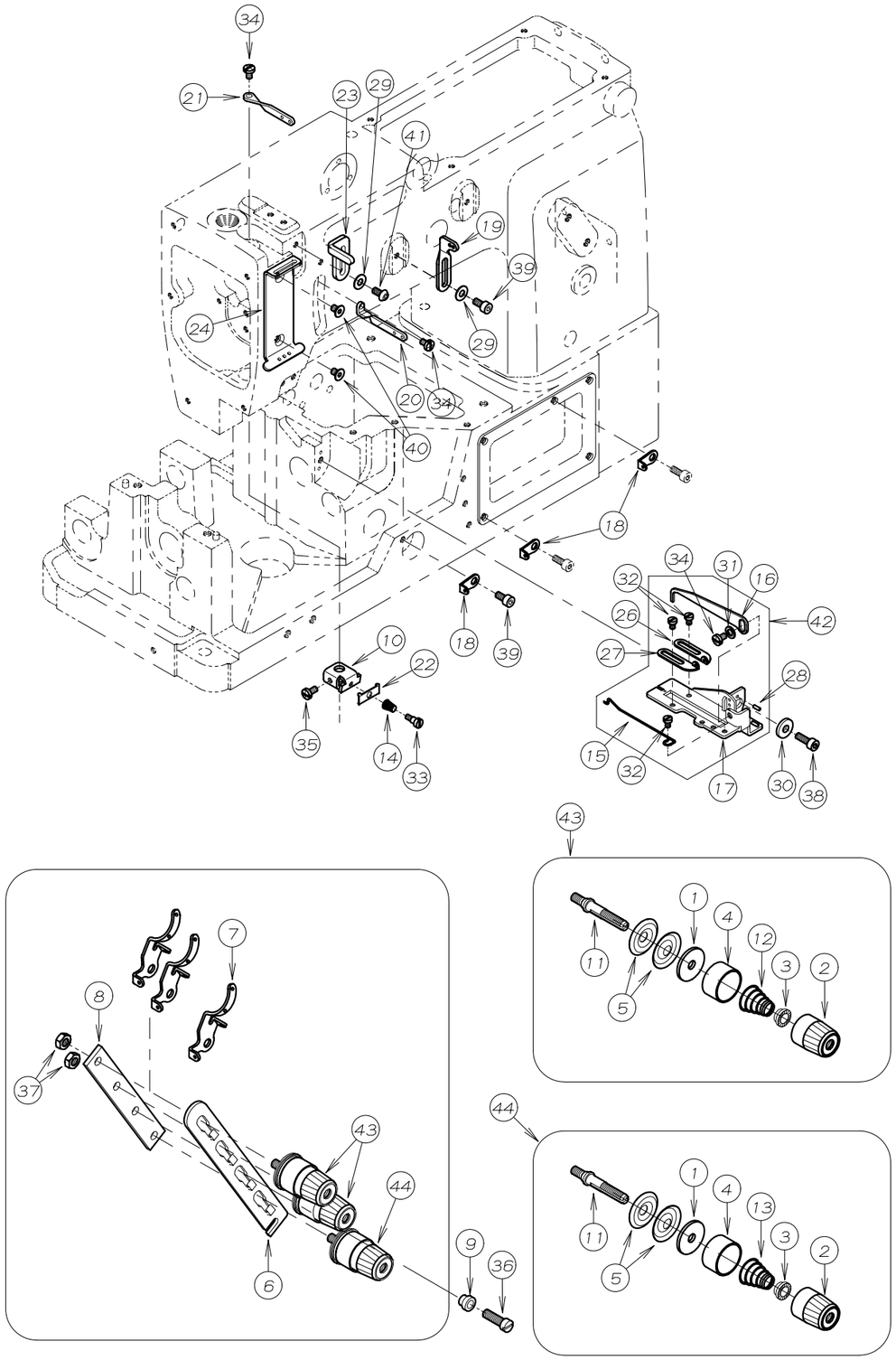

REF.NO.	PART NO.	品　名	DESCRIPTION	Q'TY
03-01	23-324	フェルト	FELT	3
03-02	41-101	チャンポン皿小ケース	THREAD TENSION NUT	3
03-03	41-105	チャンポン皿ラチェット	SPRING POST	3
03-04	41-107	大ケース	SPRING CUP	3
03-05	41-110	チャンポン皿	TENSION DISC	6
03-06	41-113	チャンポン皿調子板	TENSION POST SUPPORT	1
03-07	41-120	チャンポン皿糸道	THREAD EYELET	3
03-08	41-121	チャンポン調節元板	TENSION POST HOLDER	1
03-09	41-132	カラー　B	COLLAR	1
03-10	41-312	針棒糸道台	BRACKET	1
03-11	41-510	調子棒	SCREW STUD	3
03-12	41-701	チャンポン調子バネ（強）	SPRING(HEAVY)	2
03-13	41-702	チャンポン調子バネ（弱）	SPRING(LIGHT)	1
03-14	41-721	バネ	SPRING	1
03-15	43-335	下糸捌き下ピン	LOOPER THREAD RETAINER WIRE	1
03-16	43-344	下糸捌き（上）	THREAD GUIDE	1
03-17	43-346	下糸サバキ板	BRACKET	1
03-18	43-519	糸道	THREAD EYELET	3
03-19	45-101	糸道	THREAD EYELET	1
03-20	45-121	糸道	THREAD EYELET	1
03-21	45-131	糸道	THREAD EYELET	1
03-22	45-142	糸道	THREAD EYELET	1
03-23	45-429	上糸受け	THREAD TAKE-UP PLATE	1
03-24	45-441	上糸ガイド	THREAD EYELET	1
03-25				
03-26	47-131	糸道（左）	THREAD EYELET	1
03-27	47-132	糸道（右）	THREAD EYELET	1
03-28	71-191	ピン	PIN	2
03-29	75-455	ワッシャ	WASHER	2
03-30	75-456	ワッシャ	WASHER	1
03-31	75-468	ワッシャ	WASHER	1
03-32	84-161	ネジ"	SCREW	3
03-33	84-171	段ネジ"	SCREW	1
03-34	84-361	ネジ"	SCREW	3
03-35	84-374	ネジ"	SCREW	1
03-36	84-764	ネジ"	SCREW	1
03-37	86-411	ナット	NUT	2
03-38	87-129	六角穴付きボルト	BOLT	1
03-39	87-177	六角穴付きボルト	BOLT	2
03-40	87-293	ネジ"	SCREW	2
03-41	87-272	ネジ"	SCREW	1
03-42	40-3810	下糸捌きセット	LOOPER THREAD EYELET ASS'Y	1
03-43	40-7370	チャンポン強セット	TENSION ASS'Y (HEAVY)	2
03-44	40-7380	チャンポン弱セット	TENSION ASS'Y (LIGHT)	1

4. ブッシュ機構 BUSHING

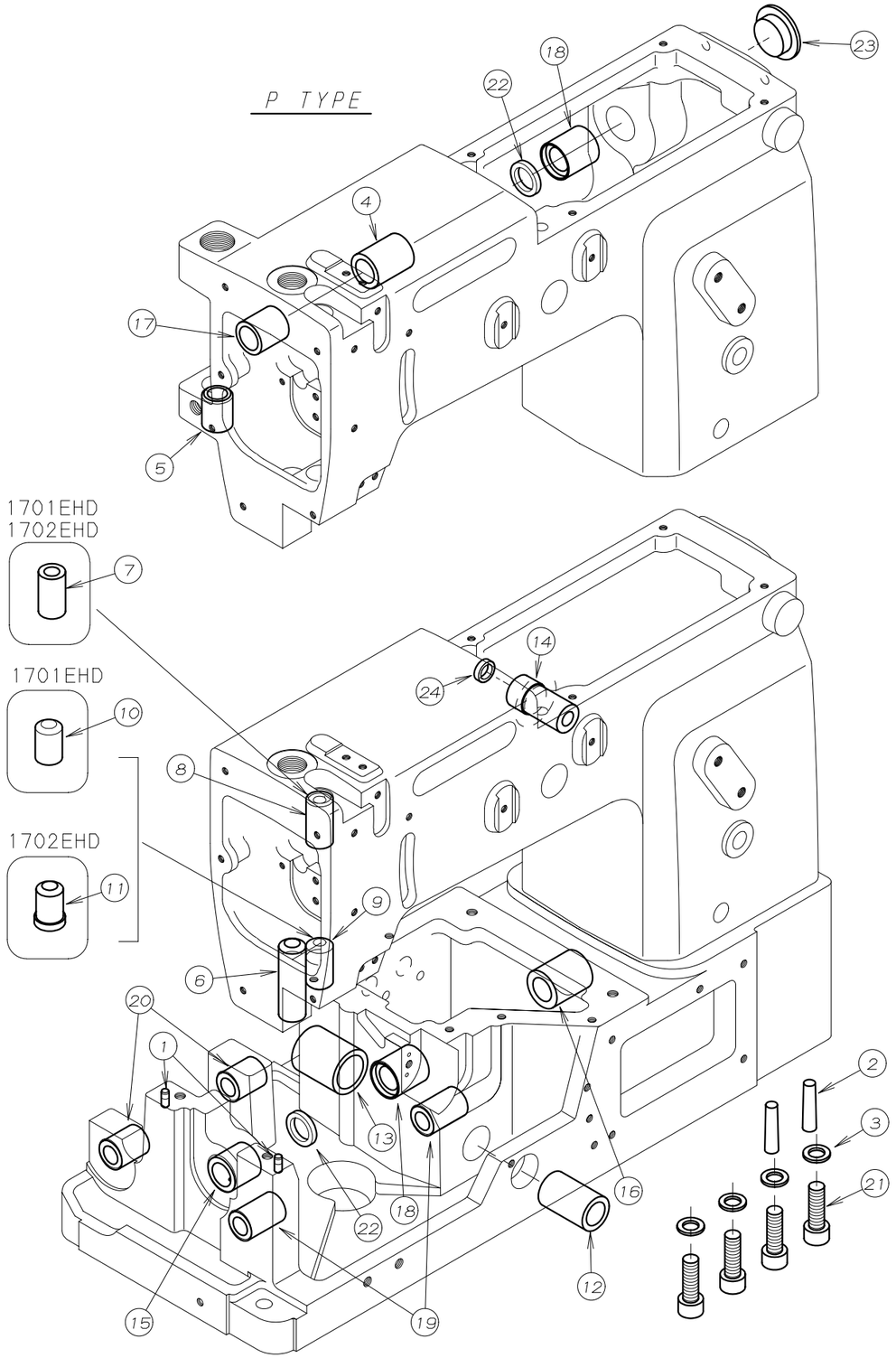

REF.NO.	PART NO.	品　名	DESCRIPTION	Q'TY
04-01	71-255	ノックピン	PIN	2
04-02	71-262	テーパーピン	PIN	2
04-03	75-436	ワッシャ	WASHER	4
04-04	81-109	ブッシュ	BUSHING	1
04-05	81-133	ブッシュ	BUSHING	1
04-06	81-153	ブッシュ	BUSHING	1
04-07	81-181	ブッシュ	BUSHING	1
04-08	81-183	針棒ブッシュ上	BUSHING	1
04-09	81-184	針棒ブッシュ下	BUSHING	1
04-10	81-202	針棒フ゛ッシュ下	BUSHING	1
04-11	81-203	針棒フ゛ッシュ（下）	BUSHING	1
04-12	81-236	ブッシュ	BUSHING	1
04-13	81-237	ブッシュ	BUSHING	1
04-14	81-256	ブッシュ	BUSHING	1
04-15	81-723	下シャフトフ゛ッシュ（前）	BUSHING	1
04-16	81-717	下シャフトフ゛ッシュ（後）	BUSHING	1
04-17	81-718	上シャフトフ゛ッシュ	BUSHING	1
04-18	81-720	ブッシュ	BUSHING	2
04-19	81-735	ブッシュ	BUSHING	2
04-20	81-753	ブッシュ	BUSHING	2
04-21	87-661	六角穴付きボルト	BOLT	4
04-22	94-214	オイルシール	OIL SEAL	2
04-23	23-296	ゴ゛ム栓	PLUG	1
04-24	94-231	オイルシール	OIL SEAL	1

5. 針棒，弓機構 NEEDLE BAR MECHANISM

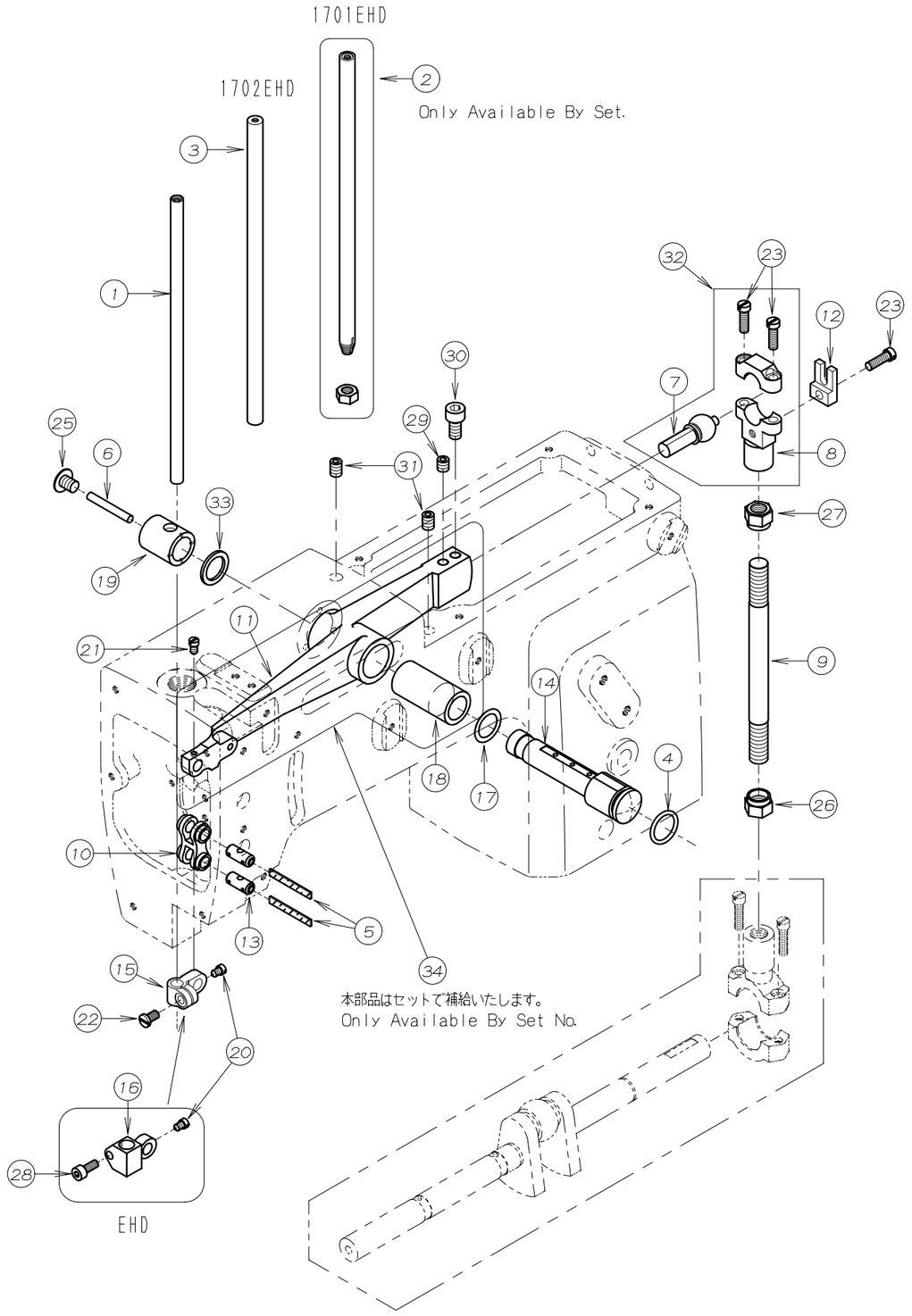

REF.NO.	PART NO.	品　名	DESCRIPTION	Q'TY
05-01	11-704	針棒	NEEDLE BAR	1
05-02	11-713	針棒	NEEDLE BAR	1
05-03	11-720	針棒	NEEDLE BAR	1
05-04	23-195	O-リング"	O-RING	1
05-05	23-341	フェルト	FELT	2
05-06	23-383	フェルト	FELT	1
05-07	61-711	立ロット玉	CONNECTING ROD BALL	1
05-08	63-713	立ロット（小）	BALL JOINT	1
05-09	65-302	上シャフト連結棒	CONNECTING BAR	1
05-10	66-111	連結メカ" ネ	CONNECTING LINK	1
05-11	69-105	弓 E	NEEDLE LEVER E	1
05-12	69-120	ロット" 振れ止め	GUIDE	1
05-13	71-432	メカ" ネヒ°ン	FEED ROCKER LINK PIN	2
05-14	71-933	弓ヒ°ン C	NEEDL LEVER STUD	1
05-15	73-113	針棒クランフ°	NEEDLE BAR CLAMP	1
05-16	73-115	針棒クランフ°	NEEDLE BAR CLAMP	1
05-17	75-674	ワッシャ	WASHER	1
05-18	81-113	ブッシュ	BUSHING	1
05-19	81-412	ブッシュ	BUSHING	1
05-20	84-365	ネシ"	SCREW	1
05-21	84-366	ネシ"	SCREW	1
05-22	84-564	ネシ"	SCREW	1
05-23	84-567	ネシ"	SCREW	3
05-24				
05-25	85-181	ネシ"	SCREW	1
05-26	86-741	ナット	NUT	1
05-27	86-742	ナット	NUT	1
05-28	87-113	六角穴付きボルト	BOLT	1
05-29	87-172	ネシ"	SCREW	1
05-30	87-225	六角穴付きボルト	BOLT	1
05-31	87-242	ネシ"	SCREW	2
05-32	60-3700	立ロット（小）セット	CONNECTING ROD ASS'Y	1
05-33	75-332	ワッシャ	WASHER	1
05-34	69-1050-2	弓（フ" ッシュ付）	NEEDLE LEVER (WITH BUSHING)	1

6. 下軸機構 CRANKSHAFT MECHANISM

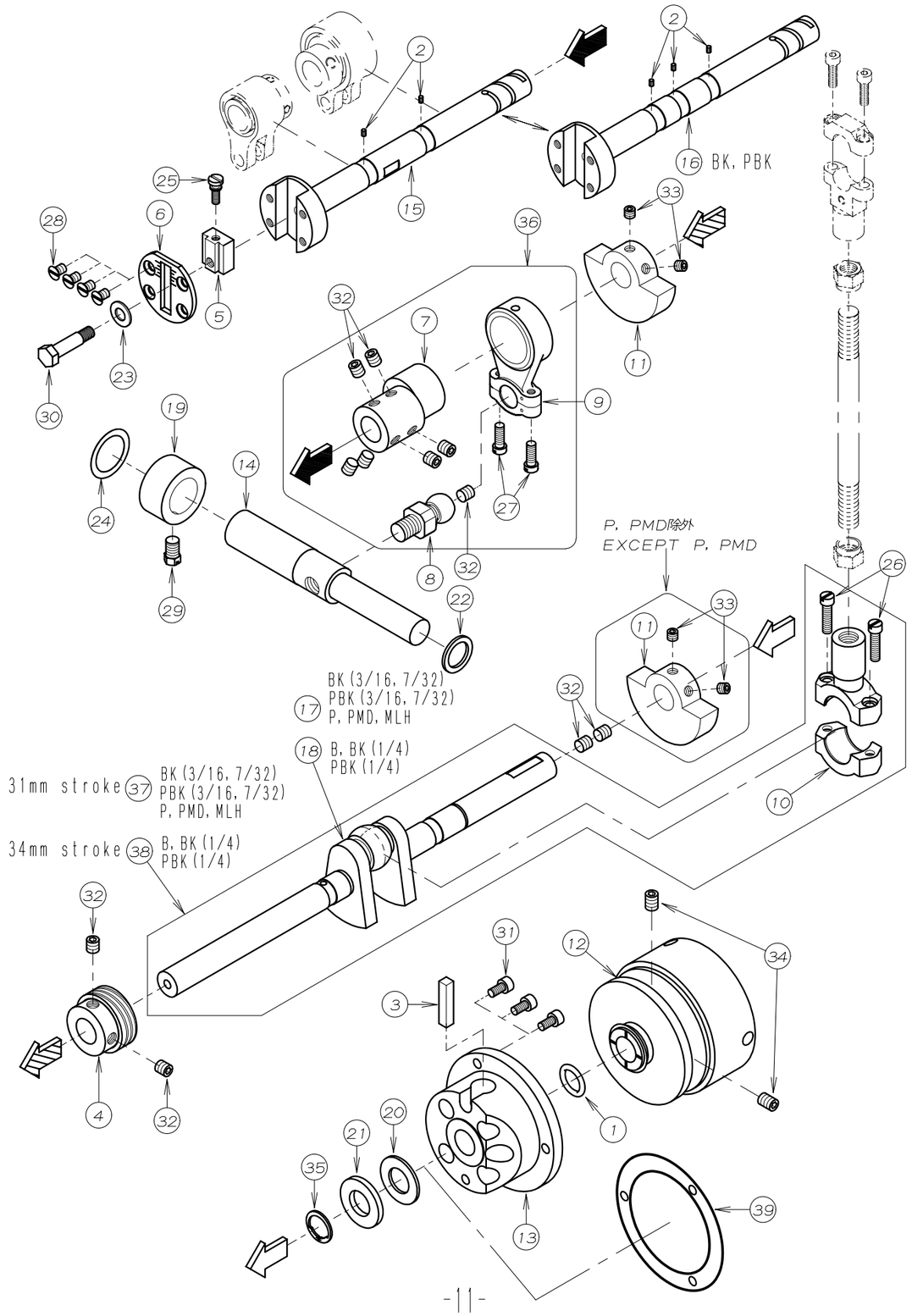

REF. NO.	PART NO.	品　名	DESCRIPTION	Q'TY
06-01	23-197	O-リング	O-RING	1
06-02	23-554	フェルト	FELT	2～3
06-03	23-384	フェルト	FELT	1
06-04	31-155	ポンプ駆動キア	OIL PUMP DRIVING WARM	1
06-05	51-017	送り調節ブロック	ADJUSTING BLOCK	1
06-06	51-031	メインシャフトヘットプレート	PLATE	1
06-07	61-535	ルーパー振元ロットエキセン	LOOPER ECCENTRIC	1
06-08	61-723	ルーパー振元ロット玉	LOOPER DRIVING ECCENTRIC	1
06-09	63-517	ルーパー振元ロット	CONNECTING ROD	1
06-10	63-621	立ロット（大）	BALL JOINT	1
06-11	69-141	クランクモーション	BALANCE WEIGHT	2
06-12	69-216	プーリー	PULLEY	1
06-13	69-305	フレンジ	FLANGE	1
06-14	71-612	ルーパー振元シャフト	LOOPER DRIVING SHAFT	1
06-15	71-794	前下シャフト	MAIN SHAFT	1
06-16	71-795	前下シャフト	MAIN SHAFT	1
06-17	71-894	クランクシャフト（31）	CRANK SHAFT(31)	1
06-18	71-895	クランクシャフト（34）	CRANK SHAFT(34)	1
06-19	75-107	カラー	COLLAR	1
06-20	75-327	ワッシャ	WASHER	1
06-21	75-329	ワッシャ	WASHER	1
06-22	75-332	ワッシャ	WASHER	1
06-23	75-452	ワッシャ	WASHER	1
06-24	75-673	ワッシャ	WASHER	1
06-25	84-383	調節ネジ	SCREW	1
06-26	84-568	ネジ	SCREW	2
06-27	84-635	ネジ	SCREW	2
06-28	84-661	ネジ	SCREW	4
06-29	85-212	ボルト	BOLT	1
06-30	87-017	送り調節ブロック止めボルト	BOLT	1
06-31	87-177	六角穴付きボルト	BOLT	3
06-32	87-172	ネジ	SCREW	11
06-33	87-254	ネジ	SCREW	4
06-34	87-242	ネジ	SCREW	2
06-35	93-264	止め輪	RING	1
06-36	60-3761	ルーパー振元ロットセット	CONNECTING ROD ASS'Y	1
06-37	70-0370	クランクシャフトセット（31）	CRANK SHAFT ASS'Y(31)	1
06-38	70-0270	クランクシャフトセット（34）	CRANK SHAFT ASS'Y(34)	1
06-39	23-663	パッキン	GASKET	1

7. 送り機構 FEED MECHANISM

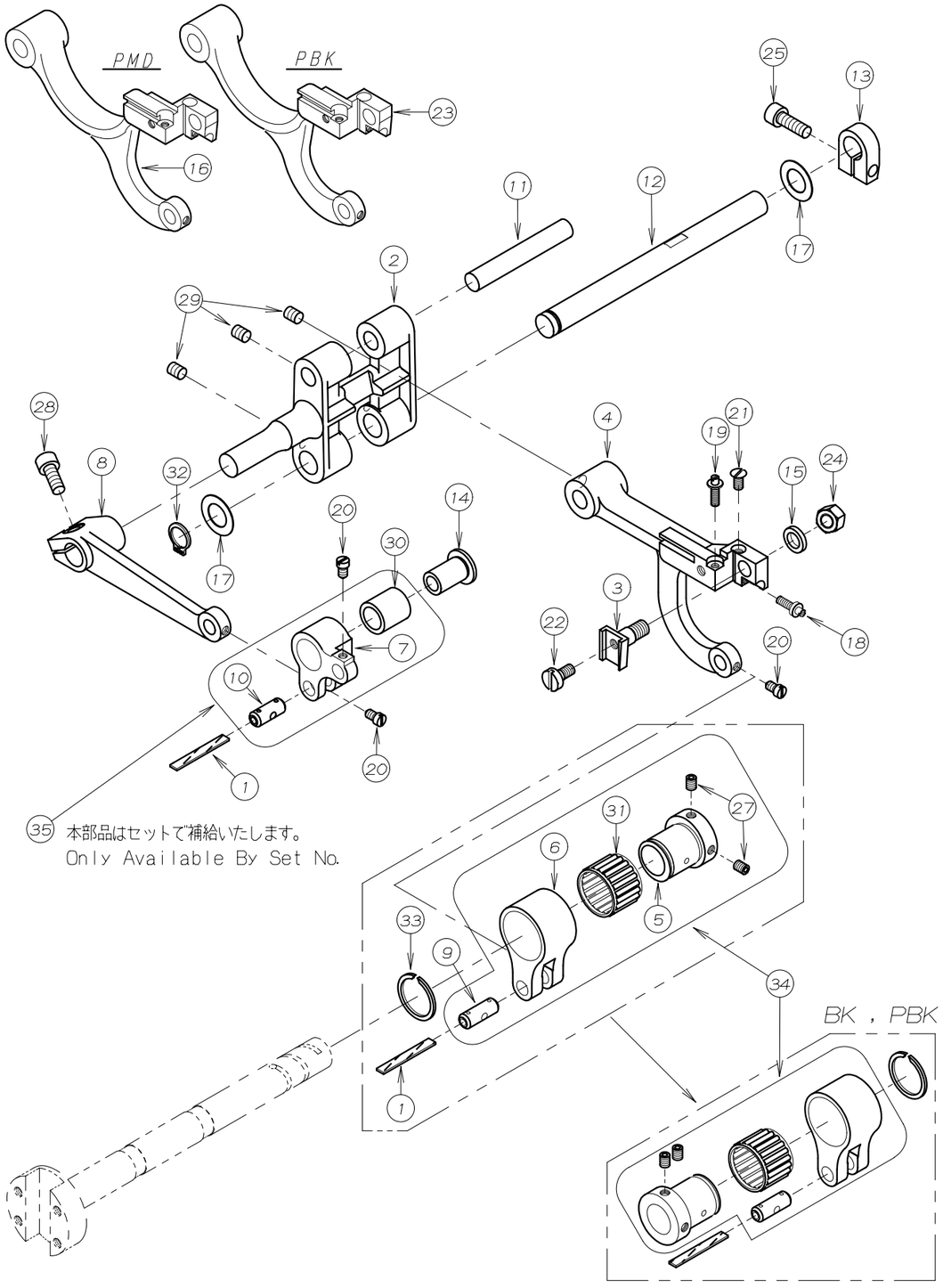

REF.NO.	PART NO.	品　名	DESCRIPTION	Q'TY
07-01	23-341	フェルト	FELT	2
07-02	55-041	1枚送り元台	SINGLE FEED ROCKER ARM	1
07-03	55-051	送り歯取付台	FEED DOG HOLDER	1
07-04	55-176	送り土台	FEED ROCKER	1
07-05	61-322	針返しエキセン玉	FEED ECCENTRIC	1
07-06	63-232	エキセンﾀﾞﾙマ	ECCENTRIC LINK	1
07-07	63-353	送りﾀﾞﾙマ	FEED ROCKER LINK	1
07-08	67-311	送り連結レﾊﾞｰA	FEED ROCKER ARM	1
07-09	71-431	ﾋﾟﾝ	PIN	1
07-10	71-432	ﾒｶﾞﾈﾋﾟﾝ	FEED ROCKER LINK PIN	1
07-11	71-531	後送り歯取付シャフト	SHAFT	1
07-12	71-642	送り元台シャフト	FEED ROCKER ARM SHAFT	1
07-13	75-139	カラー	COLLAR	1
07-14	75-235	送りﾀﾞﾙマローラー	ROLLER	1
07-15	75-381	ワッシャ	WASHER	1
07-16	55-155	送り土台	FEED ROCKER	1
07-17	75-675	ワッシャ	WASHER	2
07-18	84-176	調節ネジ"	SCREW	1
07-19	84-177	調節ネジ"	SCREW	1
07-20	84-366	ネジ"	SCREW	3
07-21	84-464	ネジ"	SCREW	1
07-22	84-588	ネジ"	SCREW	1
07-23	55-156	送り土台	FEED ROCKER	1
07-24	86-501	ナット	NUT	1
07-25	87-245	六角穴付きボルト	BOLT	1
07-26				
07-27	87-181	ネジ"	SCREW	2
07-28	87-252	六角穴付きボルト	BOLT	1
07-29	87-254	ネジ"	SCREW	3
07-30	91-270	ニート"ルヘ"アリク"	BEARING	1
07-31	91-406	ヘ"アリング"	BEARING	1
07-32	93-261	Cリング	C-RING	1
07-33	93-406	ストップ"リング"	C-RING	1
07-34	60-0900	0.9エキセンﾀﾞﾙマセット	ECCENTRIC LINK ASS'Y	1
07-35	63-3530-2	送りﾀﾞﾙマセット	FEED ROCKER LINK ASS'Y	1

8. ルーパー機構 LOOPER MECHANISM (1)

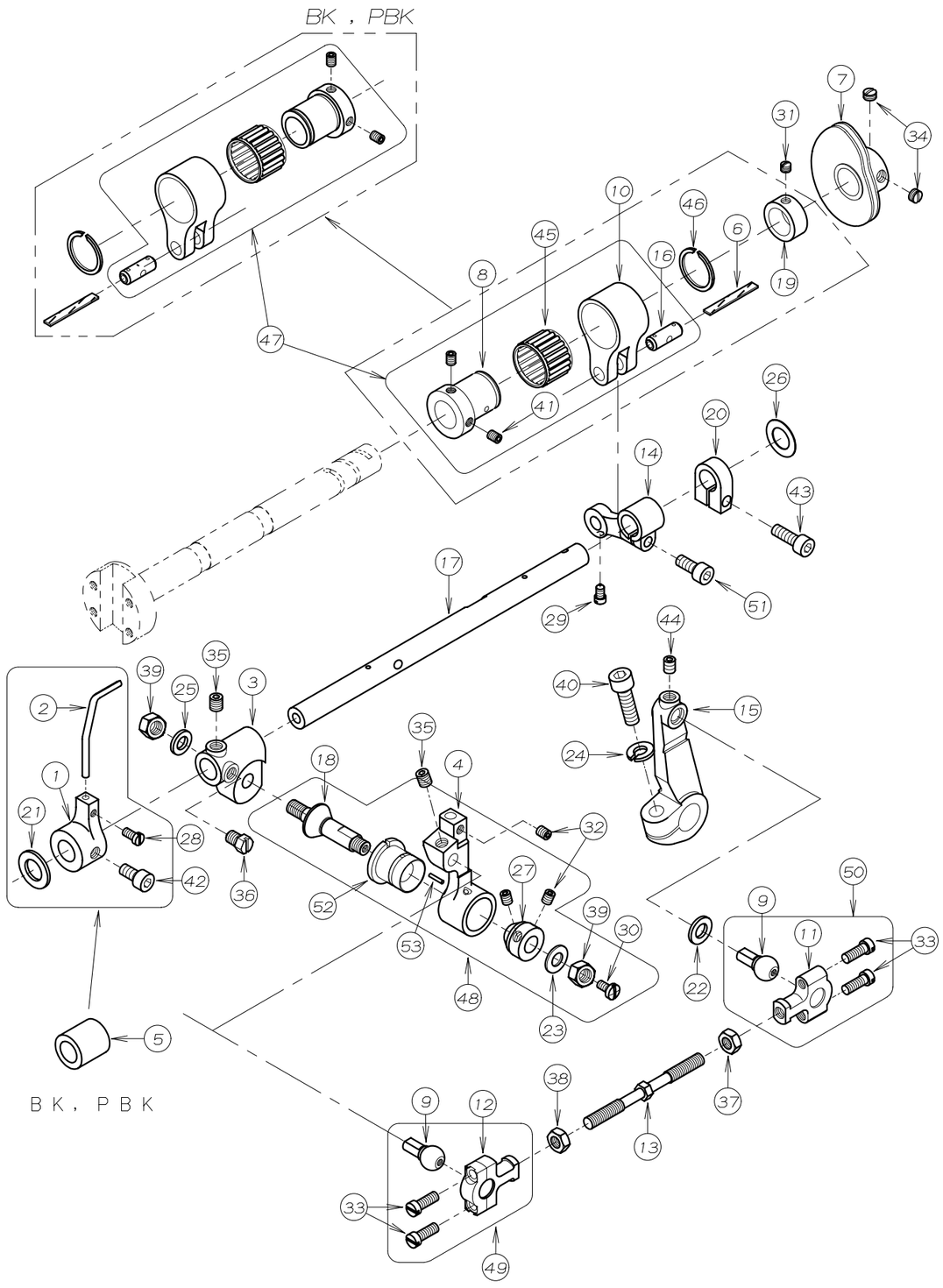

REF. NO.	PART NO.	品　名	DESCRIPTION	Q'TY
08-01	18-722	針カ゛イト゛フ゛ラケット	NEEDLE GUIDE BRACKET	1
08-02	18-725	針カ゛イト゛	NEEDLE GUIDE	1
08-03	19-289	ルーハ゜ー元台	LOOPER ROCKER	1
08-04	19-589	ルーハ゜ー台	LOOPER HOLDER	1
08-05	19-292	スヘ゜ースカラー	COLLAR	1
08-06	23-341	フェルト	FELT	1
08-07	49-139	ハマグリ	LOORER THREAD TAKE-UP CAM	1
08-08	61-312	針返しエキセン玉	LOOPER AVOID ECCENTRIC	1
08-09	61-513	ルーハ゜ー振元ロット玉	CONNECTING BALL	2
08-10	63-232	エキセンタ゛ルマ	ECCENTRIC LINK	1
08-11	63-811	連結ロット右	BALL JOINT	1
08-12	63-812	連結ロット左	BALL JOINT	1
08-13	65-435	連結棒	CONNECTING BAR	1
08-14	67-132	針返しタ゛ルマレハ゛ー	LOOPER AVOID LEVER	1
08-15	67-229	ルーハ゜ー振元レハ゛ー	LOOPER DRIVING LEVER	1
08-16	71-431	ヒ゜ン	PIN	1
08-17	71-561	ルーハ゜ー台シャフト	LOOPER HOLDER SHAFT	1
08-18	71-901	ルーハ゜ー台テーハ゜ーヒ゜ン	TAPERD PIN	1
08-19	75-114	カラー	COLLAR	1
08-20	75-139	カラー	COLLAR	1
08-21	75-372	ワッシャ	WASHER	1
08-22	75-401	振止めワッシャ	WASHER	1
08-23	75-452	ワッシャ	WASHER	1
08-24	75-527	スフ゜リング゛　ワッシャ	SPRING WASHER	1
08-25	75-552	ワッシャ	WASHER	1
08-26	75-675	ワッシャ	WASHER	1
08-27	81-401	ブッシュ	BUSHING	1
08-28	84-362	ネシ゛	SCREW	1
08-29	84-366	ネシ゛	SCREW	1
08-30	84-374	ネシ゛	SCREW	1
08-31	84-511	ネシ゛	SCREW	1
08-32	84-521	ネシ゛	SCREW	3
08-33	84-635	ネシ゛	SCREW	4
08-34	84-711	ネシ゛	SCREW	2
08-35	84-718	ネシ゛	SCREW	2
08-36	84-767	ネシ゛	SCREW	1
08-37	86-411	ナット	NUT	1
08-38	86-412	ナット	NUT	1
08-39	86-501	ナット	NUT	2
08-40	87-173	六角穴付きボルト	BOLT	1
08-41	87-181	ネシ゛	SCREW	2
08-42	87-213	六角穴付きボルト	BOLT	1
08-43	87-245	六角穴付きボルト	BOLT	1
08-44	87-254	ネシ゛	SCREW	1
08-45	91-406	ヘ゛アリング゛	BEARING	1
08-46	93-406	ストップ゜リング゛	C-RING	1
08-47	60-0800	0.8エキセンタ゛ルマセット	ECCENTRIC LINK ASS'Y	1
08-48	10-9300	ルーハ゜ー台セット	LOOPER HOLDER ASS'Y	1
08-49	60-3920	ルーハ゜ー連結ロットセット(左)	CONNECTING ROD ASS'Y (LEFT)	1
08-50	60-3910	ルーハ゜ー連結ロットセット(右)	CONNECTING ROD ASS'Y (RIGHT)	1
08-51	87-252	六角穴付きホ゛ルト	BOLT	1
08-52	19-587	ルーパー台ブッシュ	LOOPER HOLDER BUSHING	1
08-53	91-106	ルーパー台用ニードルローラー	PIN	1

9 押え上げ機構 PRESSER FOOT MECHANISM

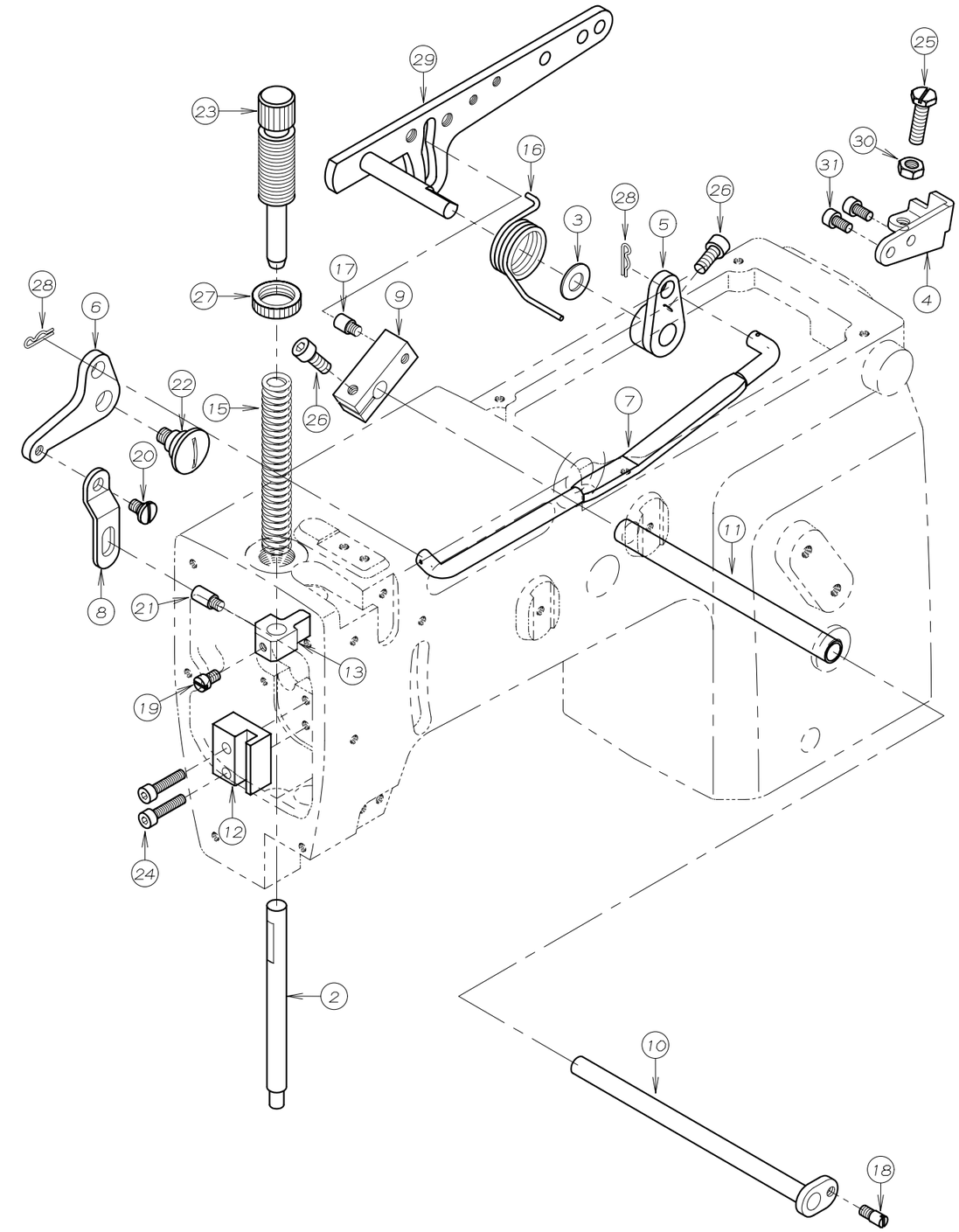

REF. NO.	PART NO.	品　名	DESCRIPTION	Q'TY
09-01				
09-02	71-542	押え棒（小）	PRESSER BAR (SMALL)	1
09-03	75-180	ワッシャ	WASHER	1
09-04	77-509	ブラケット	BRACKET	1
09-05	77-107	押え揚げ連結板	CONNECTING PLATE	1
09-06	77-109	巻ハ゛ネ止め板	LIFTER LEVER SPRING SUPPORTER	1
09-07	77-116	押え揚げ連結竿	LIFTER LEVER CONNECTING BAR	1
09-08	77-131	押え棒抱き連結板	PLATE	1
09-09	77-163	調子心棒止め具	BRACKET	1
09-10	77-164	押え揚げクランクシャフト	SHAFT	1
09-11	77-165	ハ゜イプ゜	PIPE	1
09-12	77-516	押え棒ガイド゛	GUIDE	1
09-13	77-517	押え棒抱き	PRESSER BAR GUIDE	1
09-14				
09-15	79-121	押え調節ハ゛ネ	PRESSER BAR SPRING	1
09-16	79-550	巻ハ゛ネ	SPRING	1
09-17	84-561	ネシ゛	SCREW	1
09-18	84-562	段ネシ゛	SCREW	1
09-19	84-563	ネシ゛	SCREW	1
09-20	84-581	段ネシ゛	SCREW	1
09-21	84-551	ネシ゛	SCREW	1
09-22	85-201	段ネシ゛	SCREW	1
09-23	87-004	押え棒筒ネシ゛	SCREW	1
09-24	87-112	六角穴付きボルト	BOLT	2
09-25	84-813	ネシ゛	SCREW	1
09-26	87-252	六角穴付きボルト	BOLT	2
09-27	88-003	筒ネシ゛ナット	NUT	1
09-28	93-611	スナップ゜ヒ゜ン	PIN	2
09-29	77-818	押え揚げコントロールレハ゛ー	PRESSER FOOT LIFTER LEVER	1
09-30	86-411	ナット	NUT	1
09-31	87-177	六角穴付きボルト	BOLT	2

10. 給油機構 LUBRICATION MECHANISM

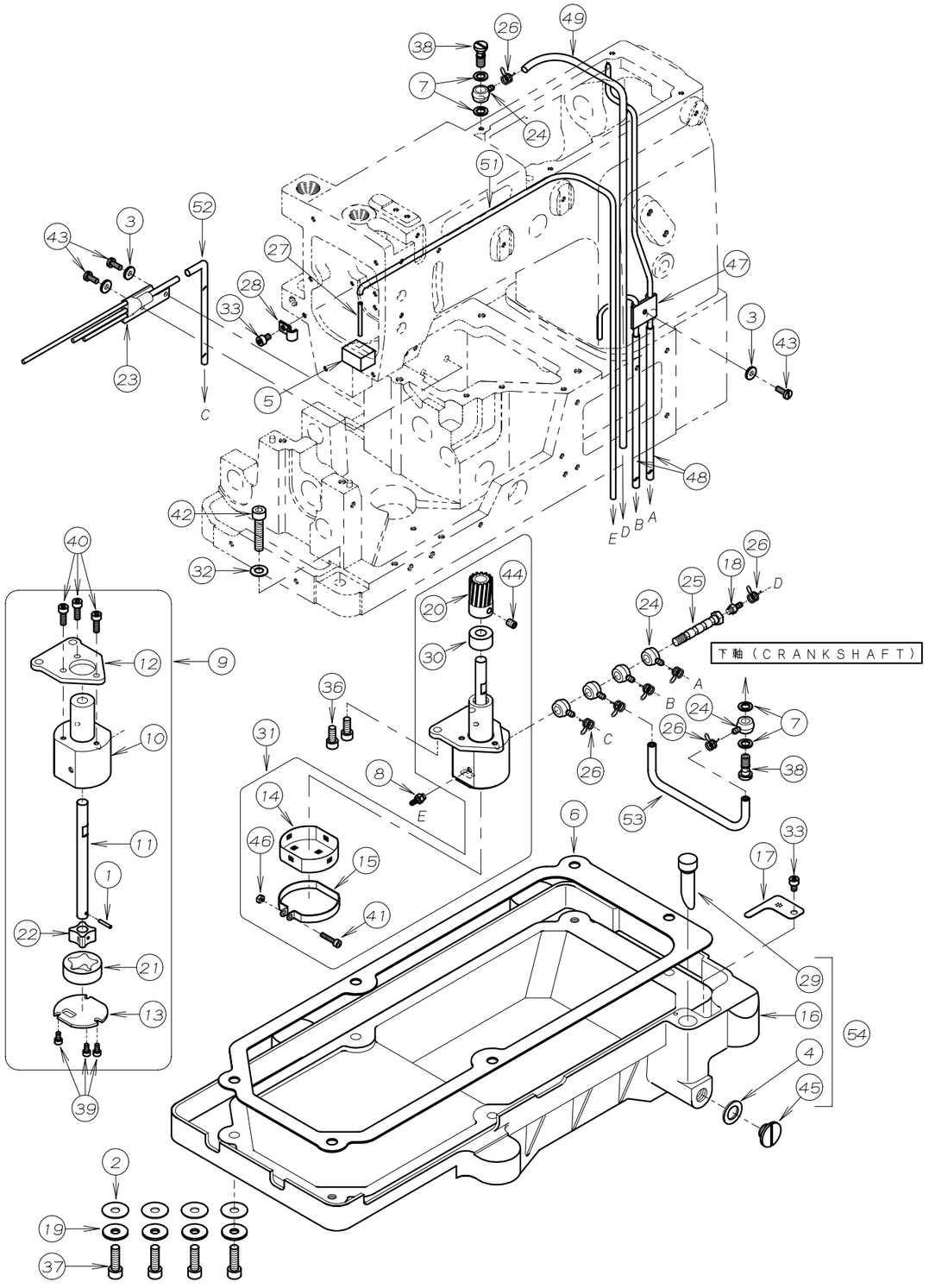

REF.NO.	PART NO.	品　名	DESCRIPTION	Q'TY
10-01	17-8010-G	ピン	PIN	1
10-02	23-120	オイルタンクパッキン	GASKET	4
10-03	23-160	配管油止メシール	SEAL WASHER	3
10-04	23-304	シール	SEAL	1
10-05	23-363	フェルト	FELT	1
10-06	23-451	パッキン	GASKET	1
10-07	23-514	ジョイントシール	JOINT SEAL	4
10-08	31-364	パイプ継手	JOINT	1
10-09	30-0120	ポンプセット	PUMP ASS'Y	1
10-10	31-151	トロコイドポンプハウジング	PUMP HOUSING	1
10-11	31-152	ポンプ軸	PUMP SHAFT	1
10-12	31-153	ポンプ取付板	PLATE	1
10-13	31-154	ポンプ裏板	PUMP REAR PLATE	1
10-14	31-156	ポンプメッシュ	PUMP MESH	1
10-15	31-157	ポンプメッシュ止メ金具	CLAMP	1
10-16	31-270	オイルタンク	OIL TANK	1
10-17	31-271	濾過網	OIL FILTER SCREEN	1
10-18	31-314	継手	JOINT	1
10-19	75-536	ワッシャ	WASHER	4
10-20	31-702	ポンプギア-	PUMP GEAR	1
10-21	31-705	アウターローター	OUTER ROTER	1
10-22	31-707	インナーローター	INNER ROTER	1
10-23	35-122	セパレート配管	PIPE	1
10-24	35-361	片口管継手（小）	JOINT	6
10-25	35-362	管継手ボルト	JOINT SCREW	1
10-26	35-413	止め金具	CLAMP	7
10-27	35-257	パイプ　A	PIPE A	1
10-28	39-133	パイプサポート　C	PIPE SUPPORT C	1
10-29	39-216	オイルゲージ	OIL GAUGE	1
10-30	75-185	スペースカラー	COLLAR	1
10-31	30-0121	ポンプセット	PUMP ASS'Y	1
10-32	75-452	ワッシャ	WASHER	2
10-33	87-092	六角穴付きボルト	BOLT	2
10-34				
10-35	87-287	六角穴付きボルト	BOLT	1
10-36	87-252	六角穴付きボルト	BOLT	2
10-37	87-173	六角穴付きボルト	BOLT	4
10-38	35-528	管継手ボルト	BOLT	2
10-39	87-123	六角穴付きボルト	BOLT	3
10-40	87-129	六角穴付きボルト	BOLT	3
10-41	87-140	六角穴付きボルト	BOLT	1
10-42	87-183	六角穴付きボルト	BOLT	2
10-43	84-363	ネジ	SCREW	3
10-44	87-254	ネジ	SCREW	1
10-45	87-311	フタネジ	SCREW	1
10-46	88-137	ナット	NUT	1
10-47	35-246	立ロット用配管	PIPING	1
10-48	35-317	ビニールチューブ	TUBE	2
10-49	35-318	ビニールチューブ	TUBE	1
10-50				
10-51	35-322	ビニールチューブ	TUBE	1
10-52	35-315	ビニールチューブ	TUBE	1
10-53	35-343	ビニールチューブ	TUBE	1
10-54	31-2700-2	オイルタンクセット	OIL TANK ASS'Y	1

11 後プーラー機構（P，PMD） REAR PULLER MECHANISM

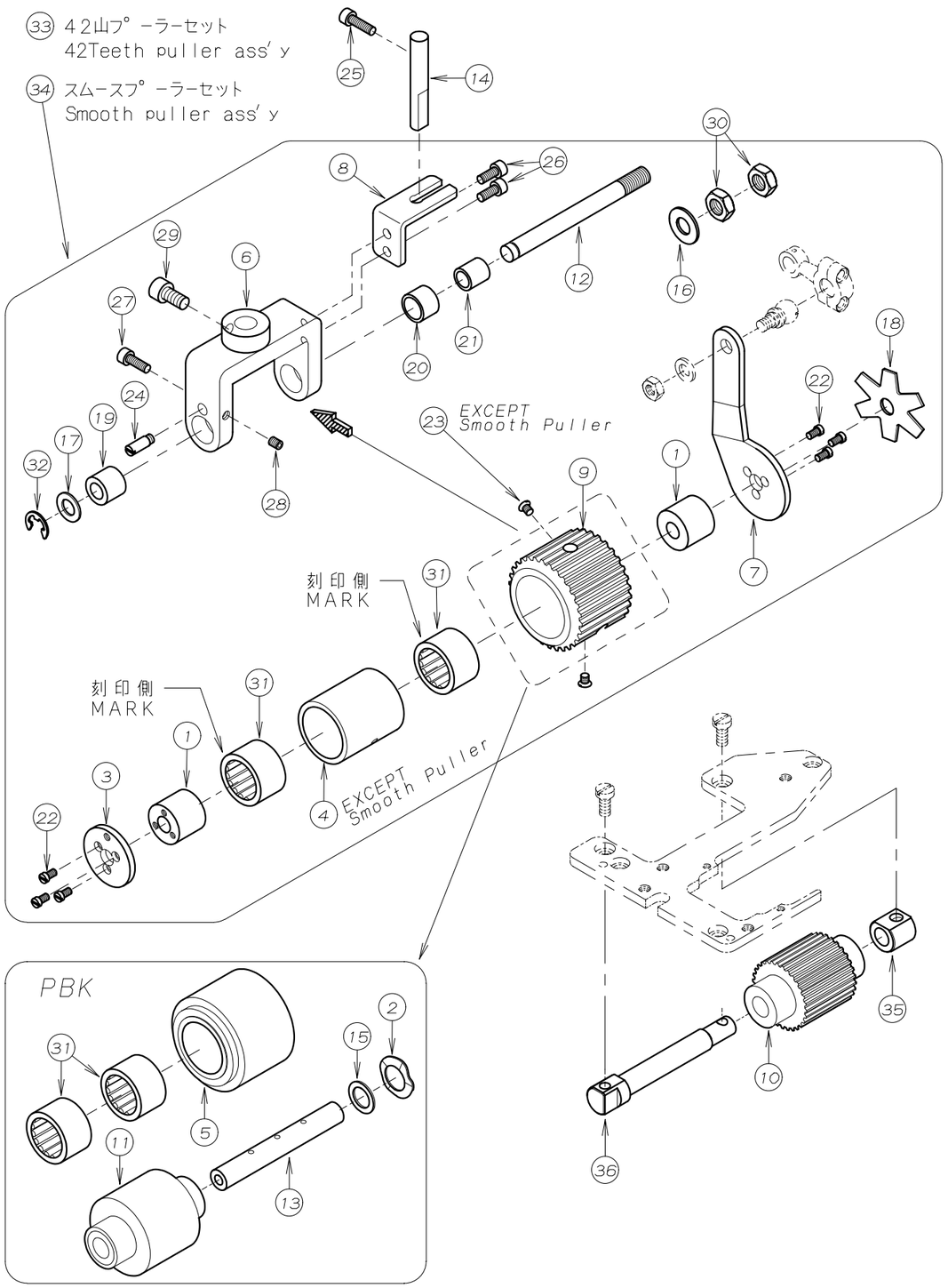

REF.NO.	PART NO.	品　名	DESCRIPTION	Q'TY
11-01	01-103	連結板側スリーブ	SLEEVE	2
11-02	02-116	波ワッシャ	WAVE WASHER	1
11-03	02-117	後プーラーパイプフタ	PLATE	1
11-04	02-122	ワンウェイクラッチ用ハウジング（小）	HOUSING	1
11-05	02-189	後プーラー上（コーム）	REAR PULLER(SMOOTH)	1
11-06	02-251	後プーラー台小	REAR PULLER BRACKET	1
11-07	02-263	連結板	CONNECTING PLATE	1
11-08	02-266	後プーラー台回り止メ	PLATE	1
11-09	02-488	後プーラー上ナイロンギア-42山	REAR PULLER GEAR	1
11-10	02-489	後プーラー下キヤー30山	REAR PULLER GEAR	1
11-11	02-301	後プーラー下ゴム	REAR PULLER	1
11-12	71-443	後プーラー台シャフト（小）	SHAFT	1
11-13	71-651	後プーラー下シャフト	REAR PULLER SHAFT(LOWER)	1
11-14	71-921	プーラー回り止め棒	PULLER GUIDE PIN	1
11-15	75-380	ワッシャ	WASHER	1
11-16	75-451	ワッシャ	WASHER	1
11-17	75-519	ワッシャ	WASHER	1
11-18	79-551	プーラー板バネ	PULLER PLATE SPRING	1
11-19	81-321	ブッシュ	BUSHING	1
11-20	81-322	ブッシュ	BUSHING	1
11-21	81-323	ブッシュ	BUSHING	1
11-22	84-162	ネジ	SCREW	6
11-23	84-465	ネジ	SCREW	2
11-24	84-573	段ネジ	SCREW	1
11-25	87-214	六角穴付きボルト	BOLT	1
11-26	87-113	六角穴付きボルト	BOLT	2
11-27	87-129	六角穴付きボルト	BOLT	1
11-28	87-181	ネジ	SCREW	1
11-29	87-225	六角穴付きボルト	BOLT	1
11-30	88-179	ナット	NUT	2
11-31	91-405	ワンウェイクラッチ	BEARING	2
11-32	93-221	ストップリング	E-RING	1
11-33	00-0421	42山プーラーセット	42TEETH PULLER ASS'Y	1
11-34	00-2002	スムースプーラーセット	SMOOTH PULLER ASS'Y	1
11-35	02-278	カラーB	COLLAR	1
11-36	71-439	後プーラー下シャフト（短）	REAR PULLER SHAFT(S)	1

12. 後プーラー機構 REAR PULLER MECHANISM

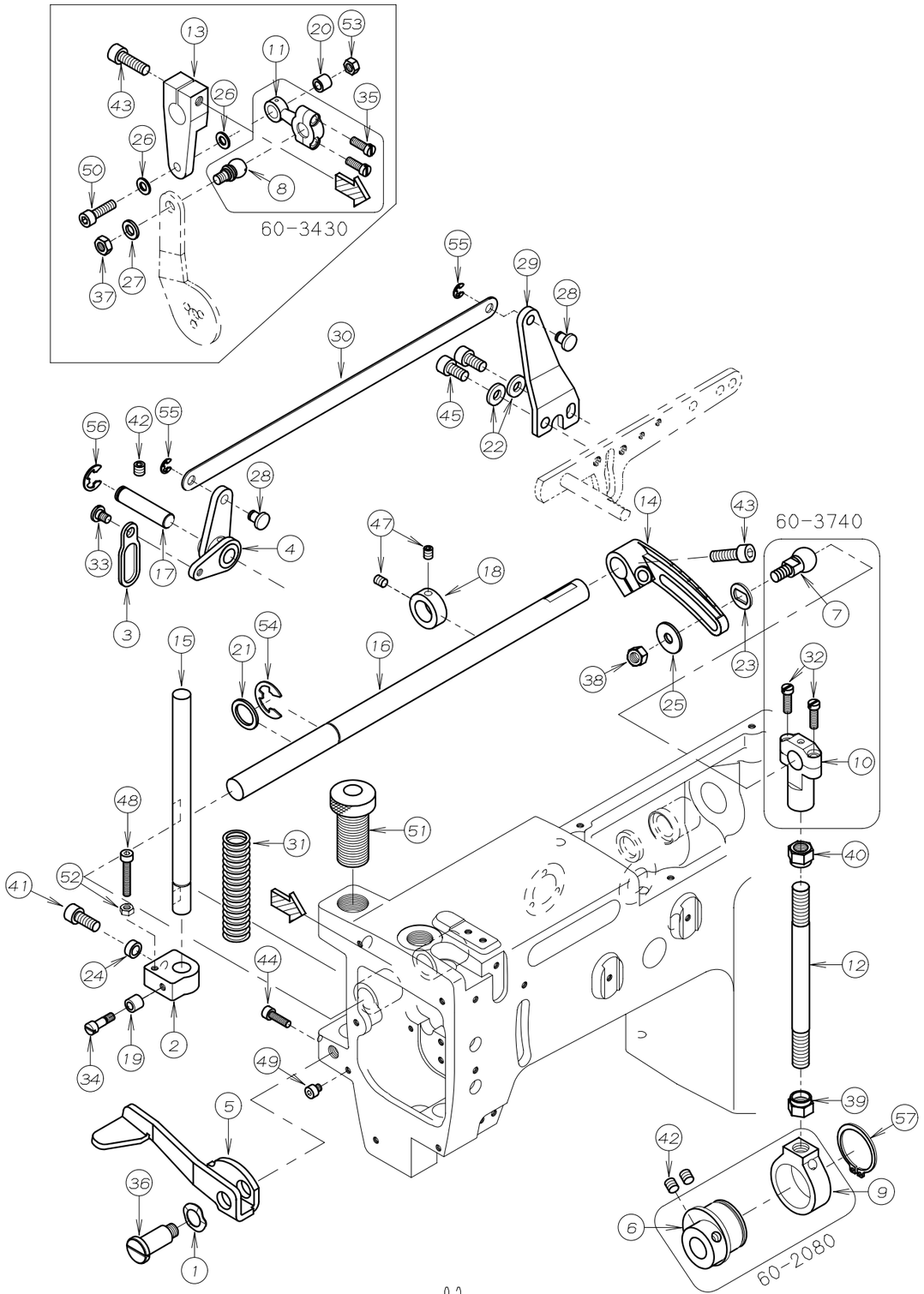

REF.NO.	PART NO.	品　名	DESCRIPTION	Q'TY
12-01	02-112	波ワッシャー	WASHER	1
12-02	02-204	後プーラー立シャフト抱き	BRACKET	1
12-03	02-205	連結プレート	PLATE	1
12-04	02-219	後プ゜ーラー揚げレバ゛ー	LEVER	1
12-05	02-408	手揚げ用金具	LEVER	1
12-06	61-208	上シャフト連結エキセン玉	PULLER DRIVING ECCENTRIC	1
12-07	61-714	上シャフト連結ロット玉	CONNECTING ROD BALL	1
12-08	61-810	プ゜ーラー連結ロット゛玉	CONNECTING ROD BALL	1
12-09	63-208	上シャフト連結タ゛ルマ	CONNECTING LINK	1
12-10	63-711	立ロット（小）	BALL JOINT	1
12-11	63-810	プ゜ーラー連結ロット	BALL JOINT	1
12-12	65-302	上シャフト連結棒	CONNECTING BAR	1
12-13	67-171	上シャフト連結レバ゛ー前	PULLER DRIVING LEVER (FRONT)	2
12-14	67-172	上シャフト連結レバ゛ー後	PULLER DRIVING LEVER(REAR)	1
12-15	71-450	後プーラー立シャフト	SHAFT	1
12-16	71-691	プ゜ーラー上シャフト	PULLER DRIVING SHAFT	1
12-17	71-726	シャフト	SHAFT	1
12-18	75-112	カラー	COLLAR	1
12-19	75-211	カラー	COLLAR	1
12-20	75-247	連結メカ゛ネローラー	ROLLER	1
12-21	75-332	ワッシャ	WASHER	1
12-22	75-458	ワッシャ	WASHER	2
12-23	75-491	ワッシャ	WASHER	1
12-24	75-493	カラー	COLLAR	1
12-25	75-515	ワッシャ	WASHER	1
12-26	75-520	ワッシャ	WASHER	2
12-27	75-552	ワッシャ	WASHER	1
12-28	77-419	押え揚げ連結ピン	PIN	2
12-29	77-420	押え揚げ連結板	PLATE	1
12-30	77-425	押え揚げ連結板	PLATE	1
12-31	79-425	プーラー圧縮バネ	SPRING	1
12-32	84-567	ネシ゛	SCREW	2
12-33	84-581	段ネシ゛	SCREW	1
12-34	84-582	段ネシ゛	SCREW	1
12-35	84-635	ネシ゛	SCREW	2
12-36	85-671	段ネシ゛	SCREW	1
12-37	86-411	ナット	NUT	1
12-38	86-501	ナット	NUT	1
12-39	86-741	ナット	NUT	1
12-40	86-742	ナット	NUT	1
12-41	87-171	六角穴付きボルト	BOLT	1
12-42	87-172	ネシ゛	SCREW	3
12-43	87-173	六角穴付きボルト	BOLT	2
12-44	87-214	六角穴付きボルト	BOLT	1
12-45	87-225	六角穴付きボルト	BOLT	2
12-46				
12-47	87-254	ネシ゛	SCREW	2
12-48	87-285	六角穴付きボルト	BOLT	1
12-49	87-287	六角穴付きボルト	BOLT	1
12-50	87-291	六角穴付きボルト	BOLT	1
12-51	87-754	プ゜ーラー筒ネシ゛	SCREW	1
12-52	88-146	ナット	NUT	1
12-53	88-157	ナット	NUT	1
12-54	93-203	E型止め輪	E-RING	1
12-55	93-205	E-リング゛	E-RING	2
12-56	93-222	Eリング	E-RING	1
12-57	93-258	軸用止め輪	SNAP RING	1

13. 前プーラー機構 METERING DEVICE MECHANISM

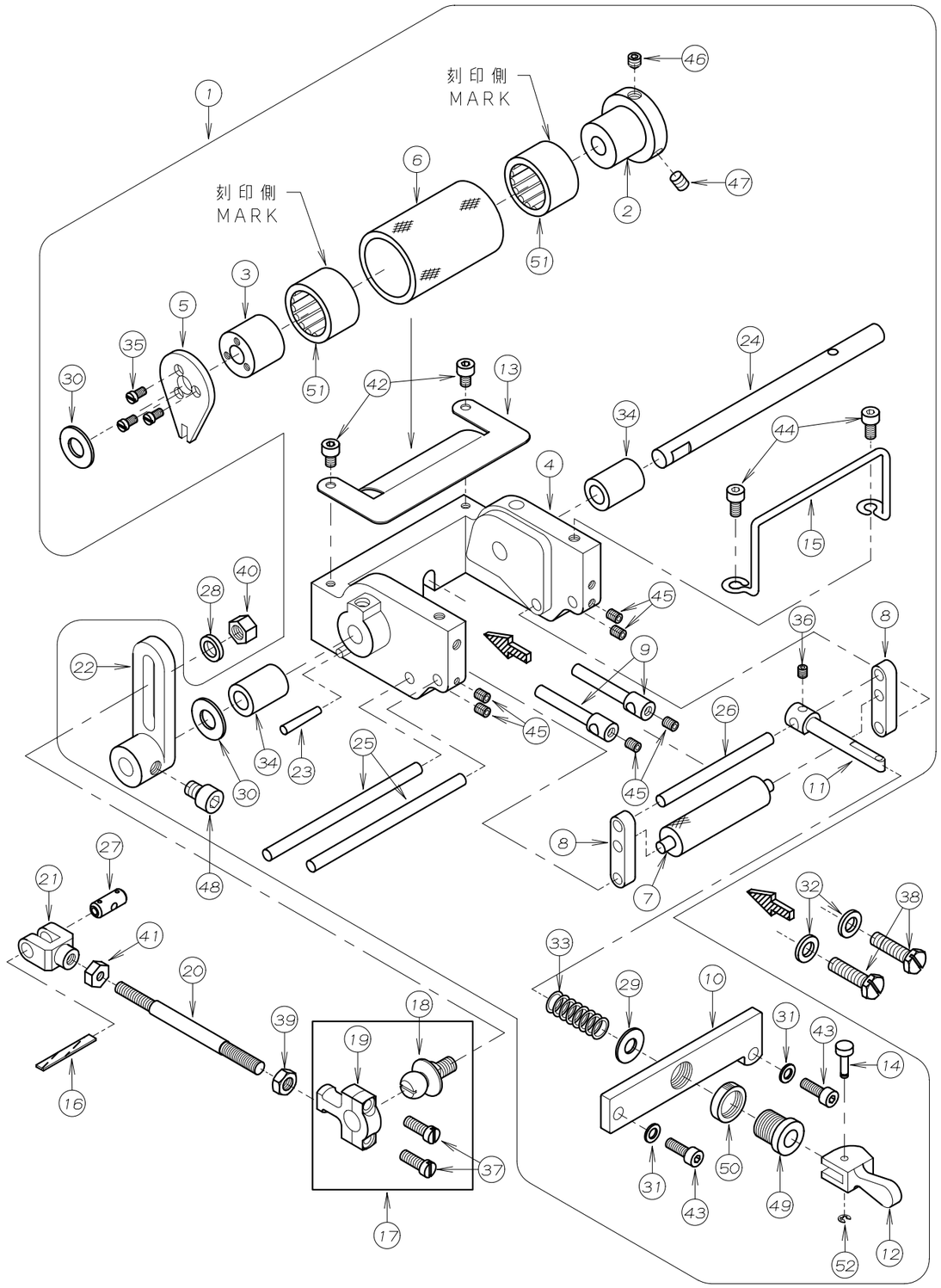

REF.NO.	PART NO.	品　名	DESCRIPTION	Q'TY
13-01	00-1401	PMD装置（組）	METERING DEVICE ASS'Y	1
13-02	01-102	フタ側スリーブ"	SLEEVE	1
13-03	01-103	連結板側スリーブ"	SLEEVE	1
13-04	01-111	前プ°ーラー土台	BRACKET	1
13-05	01-116	前プ°ーラー回り止め蓋	PLATE	1
13-06	01-132	前プーラーローレット	PULLER	1
13-07	01-134	前プ°ーラー小ローラー	LOWER ROLLER	1
13-08	01-136	前プ°ーラー小ローラー取り付金具	ROLLER HOLDER	2
13-09	01-138	前プ°ーラーコ"ム案内金具	PIVOT SHAFT HOLDER	2
13-10	01-141	前プ°ーラー締め金具	RUBBER TIGHTENER	1
13-11	01-143	小ローラー締め金具	ROLLER CONTROLER	1
13-12	01-145	ワンタッチ　レバ"ー	LEVER	1
13-13	01-146	前プ°ーラーカバ"ー	COVER	1
13-14	01-147	レバ"ー連結ピ°ン	PIN	1
13-15	01-152	カ"イト"	GUIDE	1
13-16	23-341	フェルト	FELT	1
13-17	60-8271	連結ロットセット	CONNECTING ROD ASS'Y	1
13-18	61-821	ロット"玉	CONNECTING ROD BALL	1
13-19	63-812	連結ロット左	BALL JOINT	1
13-20	65-334	前プ°ーラー連結棒	PULLER CONNECTING BAR	1
13-21	66-131	連結片メカ"ネ	CONNECTING LINK	1
13-22	67-180	前プ°ーラー連結レバ"ー	PULLER CONNECTING LEVER	1
13-23	71-227	テーパ°ーピ°ン	PIN	1
13-24	71-350	前プ°ーラー土台シャフト	SHAFT	1
13-25	71-361	案内棒大	PIVOT SHAFT(LARGE)	2
13-26	71-362	案内棒小	PIVOT SHAFT(SMALL)	1
13-27	71-432	メカ"ネピ°ン	FEED ROCKER LINK PIN	1
13-28	75-381	ワッシャ	WASHER	1
13-29	75-446	ワッシャ	WASHER	1
13-30	75-451	ワッシャ	WASHER	2
13-31	75-468	ワッシャ	WASHER	2
13-32	75-552	ワッシャ	WASHER	2
13-33	79-171	圧縮ハ"ネ	SPRING	1
13-34	81-125	ブッシュ	BUSHING	2
13-35	84-162	ネシ"	SCREW	3
13-36	84-314	ネシ"	SCREW	1
13-37	84-635	ネシ"	SCREW	2
13-38	84-813	ネシ"	SCREW	2
13-39	86-412	ナット	NUT	1
13-40	86-501	ナット	NUT	1
13-41	86-701	ナット	NUT	1
13-42	87-092	六角穴付きボルト	BOLT	2
13-43	87-129	六角穴付きボルト	BOLT	2
13-44	87-177	六角穴付きボルト	BOLT	2
13-45	87-181	ネシ"	SCREW	6
13-46	87-253	ネシ"	SCREW	1
13-47	87-254	ネシ"	SCREW	1
13-48	87-255	六角穴付きボルト	BOLT	1
13-49	87-456	調節ネシ"	SCREW	1
13-50	88-456	ナット	NUT	1
13-51	91-405	ワンウェイクラッチ	BEARING	2
13-52	93-200	ストップ°リング"	E-RING	1

14. BK専用部品(1) MODEL BK EXCLUSIVE PARTS(1)

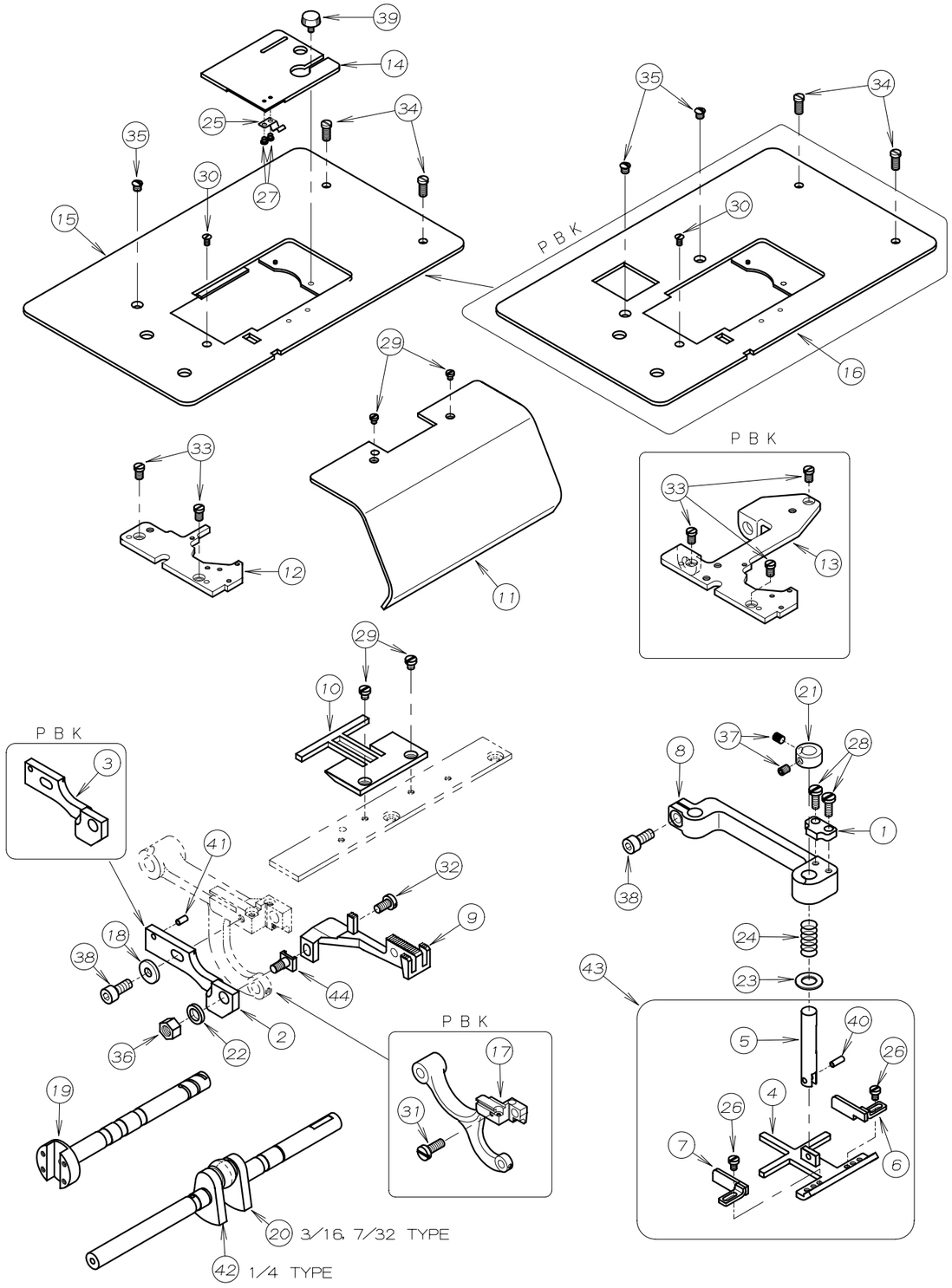

REF.NO.	PART NO.	品　名	DESCRIPTION	Q'TY
14-01	07-295	ｶﾞｲﾄﾞﾌﾟﾚｰﾄ	GUIDE PLATE	1
14-02	07-388	補助送歯ﾌﾞﾗｹｯﾄ	BRACKET	1
14-03	07-389	補助送歯ﾌﾞﾗｹｯﾄ	BRACKET	1
14-04	07-3950-A	補助押え足	PRESSER FOOT BOTTOM	1
14-05	07-3950-D	ｶﾞｲﾄﾞﾋﾟﾝ	PIN	1
14-06	07-3950-B	補助足(右)	GUIDE(R)	1
14-07	07-3950-C	補助足(左)	GUIDE(L)	1
14-08	07-722	補助押えﾌﾞﾗｹｯﾄ	SUPPORT BRACKET	1
14-09	07-726	補助送歯	FEED DOG	1
14-10	07-728	補助送り板	PLATE	1
14-11	07-750	生地案内板	GUIDE COVER	1
14-12	14-066	針板土台	NEEDLE PLATE SUPPORT BRACKET	1
14-13	14-067	針板土台	NEEDLE PLATE SUPPORT BRACKET	1
14-14	21-227	差板	SLIDE COVER	1
14-15	21-393	上ﾍﾞｰｽｶﾊﾞｰ	UPPER COVER	1
14-16	21-394	上ﾍﾞｰｽｶﾊﾞｰ	UPPER COVER	1
14-17	55-156	送り土台	FEED ROCKER	1
14-18	75-456	ワッシャ	WASHER	1
14-19	71-795	前下シャフト	MAIN SHAFT	1
14-20	71-894	クランクシャフト	CRANK SHAFT	1
14-21	75-152	カラー	COLLAR	1
14-22	75-381	ワッシャ	WASHER	1
14-23	75-519	ワッシャ	WASHER	1
14-24	79-142	ﾊﾞﾈ	SPRING	1
14-25	79-801	ﾊﾞﾈ	SPRING	1
14-26	84-161	ﾈｼﾞ	SCREW	2
14-27	84-163	ﾈｼﾞ	SCREW	2
14-28	84-363	ﾈｼﾞ	SCREW	2
14-29	84-364	ﾈｼﾞ	SCREW	4
14-30	84-464	ﾈｼﾞ	SCREW	1
14-31	84-566	ﾈｼﾞ	SCREW	1
14-32	84-571	ﾈｼﾞ	SCREW	1
14-33	84-761	ﾈｼﾞ	SCREW	5
14-34	84-763	ﾈｼﾞ	SCREW	2
14-35	84-862	ﾈｼﾞ	SCREW	1～2
14-36	86-501	ナット	NUT	1
14-37	87-181	ﾈｼﾞ	SCREW	2
14-38	87-252	六角穴付きボルト	BOLT	2
14-39	87-292	調節ﾈｼﾞ	SCREW	1
14-40	93-720	ｽﾌﾟﾘﾝｸﾞﾋﾟﾝ	PIN	1
14-41	93-727	ｽﾌﾟﾘﾝｸﾞﾋﾟﾝ	PIN	1
14-42	71-895	クランクシャフト	CRANK SHAFT	1
14-43	07-3950-2	補助押えセット	PRESSER FOOT ASS'Y	1
14-44	55-053	送り歯取付台	FEED DOG HOLDER	1

15. BK専用部品(2) MODEL BK EXCLUSIVE PARTS(2)

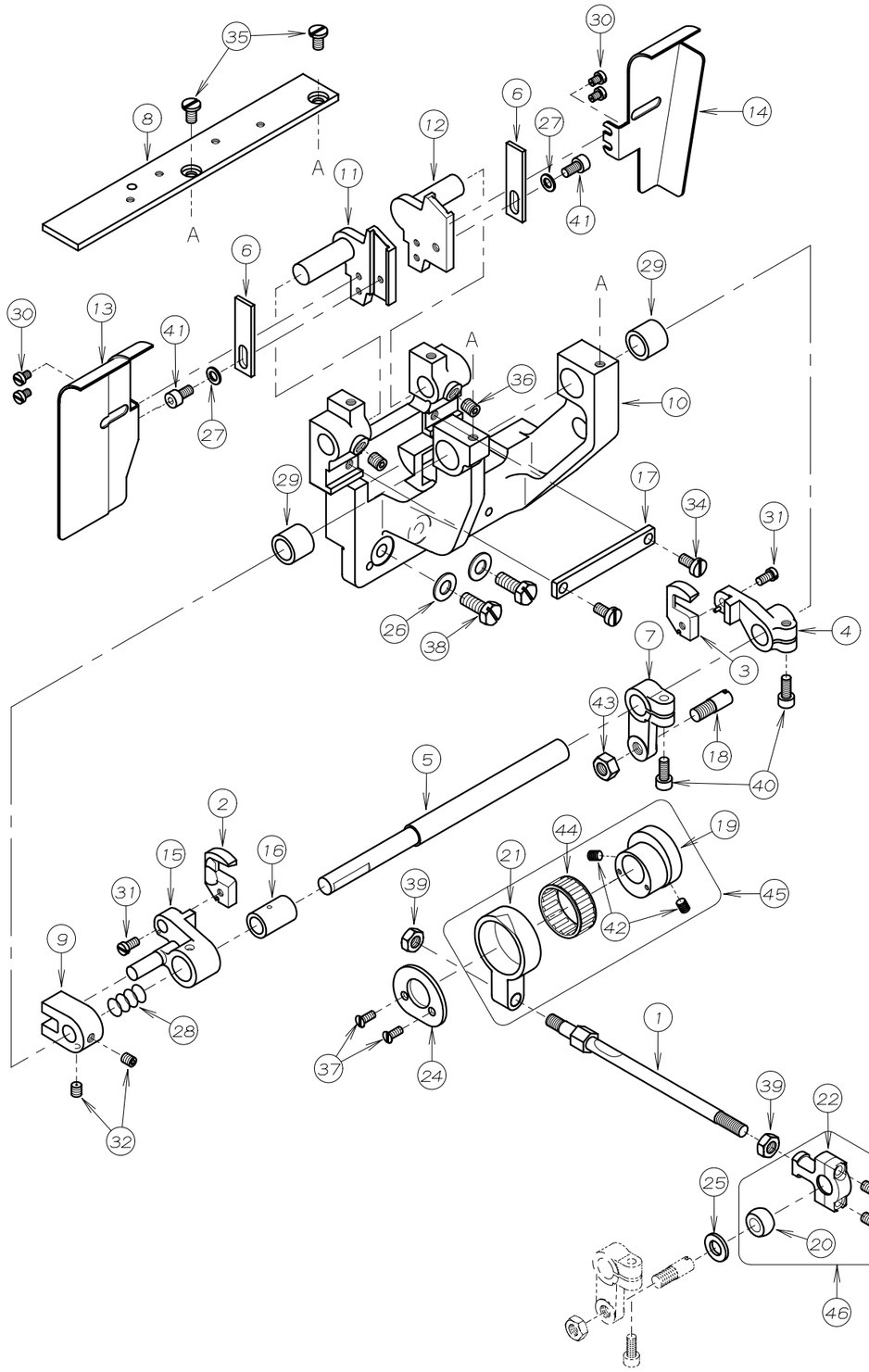

REF.NO.	PART NO.	品　名	DESCRIPTION	Q'TY
15-01	07-701	前メス連結ﾊﾞｰ	CONNECTING BAR	1
15-02	07-702	上メス(左)	UPPER KNIFE(L)	1
15-03	07-703	上メス(右)	UPPER KNIFE(R)	1
15-04	07-705	上メスﾌﾞﾗケット(右)	UPPER KNIFE BRACKET(R)	1
15-05	07-706	上メス連動シャフト	SHAFT	1
15-06	07-707	下メス	LOWER KNIFE	2
15-07	07-721	上メス駆動レバ゛ー	LEVER	1
15-08	07-733	取り付補助板	PLATE	1
15-09	07-739	上メスジ゛ョイントフ゛ラケット	JOINT BRACKET	1
15-10	07-742	ﾍﾞｰスフ゛ラケット	BASE BRACKET	1
15-11	07-743	下メス取り付台(左)	LOWER KNIFE HOLDER(L)	1
15-12	07-744	下メス取り付台(右)	LOWER KNIFE HOLDER(R)	1
15-13	07-746	切りくずカ゛イド゛カバ゛ー(左)	CHIP GUIDE COVER(L)	1
15-14	07-747	切りくずカ゛イド゛カバ゛ー(右)	CHIP GUIDE COVER(R)	1
15-15	07-748	上メスフ゛ラケット(左)	UPPER KNIFE BRACKET(L)	1
15-16	07-749	フ゛ッシュ	BUSHING	1
15-17	07-751	カ゛イド゛フ゜レート	GUIDE PLATE	1
15-18	07-752	連結ロットピ゜ン	PIN	1
15-19	61-255	前メスエキセン	ECCENTRIC	1
15-20	61-841	前メスジ゛ョイントホ゛ール	JOINT BALL	1
15-21	63-211	前メス連結タ゛ルマ	ECCENTRIC LINK	1
15-22	63-811	連結ロット右	BALL JOINT	1
15-23				
15-24	75-254	エキセン止め板	PLATE	1
15-25	75-401	振止めワッシャ	WASHER	1
15-26	75-452	ワッシャ	WASHER	2
15-27	75-468	ワッシャ	WASHER	2
15-28	79-148	ハ゛ネ	SPRING	1
15-29	81-704	フ゛ッシュ	BUSHING	2
15-30	84-161	ネジ"	SCREW	4
15-31	84-362	ネジ"	SCREW	2
15-32	84-521	ネジ"	SCREW	2
15-33	84-635	ネジ"	SCREW	2
15-34	84-571	ネジ"	SCREW	2
15-35	84-574	ネジ"	SCREW	2
15-36	84-718	ネジ"	SCREW	2
15-37	84-192	ネジ"	SCREW	2
15-38	84-812	ネジ"	SCREW	2
15-39	86-411	ナット	NUT	2
15-40	87-113	六角穴付きボルト	BOLT	2
15-41	87-177	六角穴付きボルト	BOLT	2
15-42	87-181	ネジ"	SCREW	2
15-43	88-166	ナット	NUT	1
15-44	91-411	前メスへ゛アリンク"	BEARING	1
15-45	60-1330	前メスエキセンタ゛ルマセット	ECCENTRIC LINK ASS'Y	1
15-46	60-3830	前メス連結ロットセット	CONNECTING ROD ASS'Y	1

16. EHD専用部品 MODEL EHD EXCLUSIVE PARTS

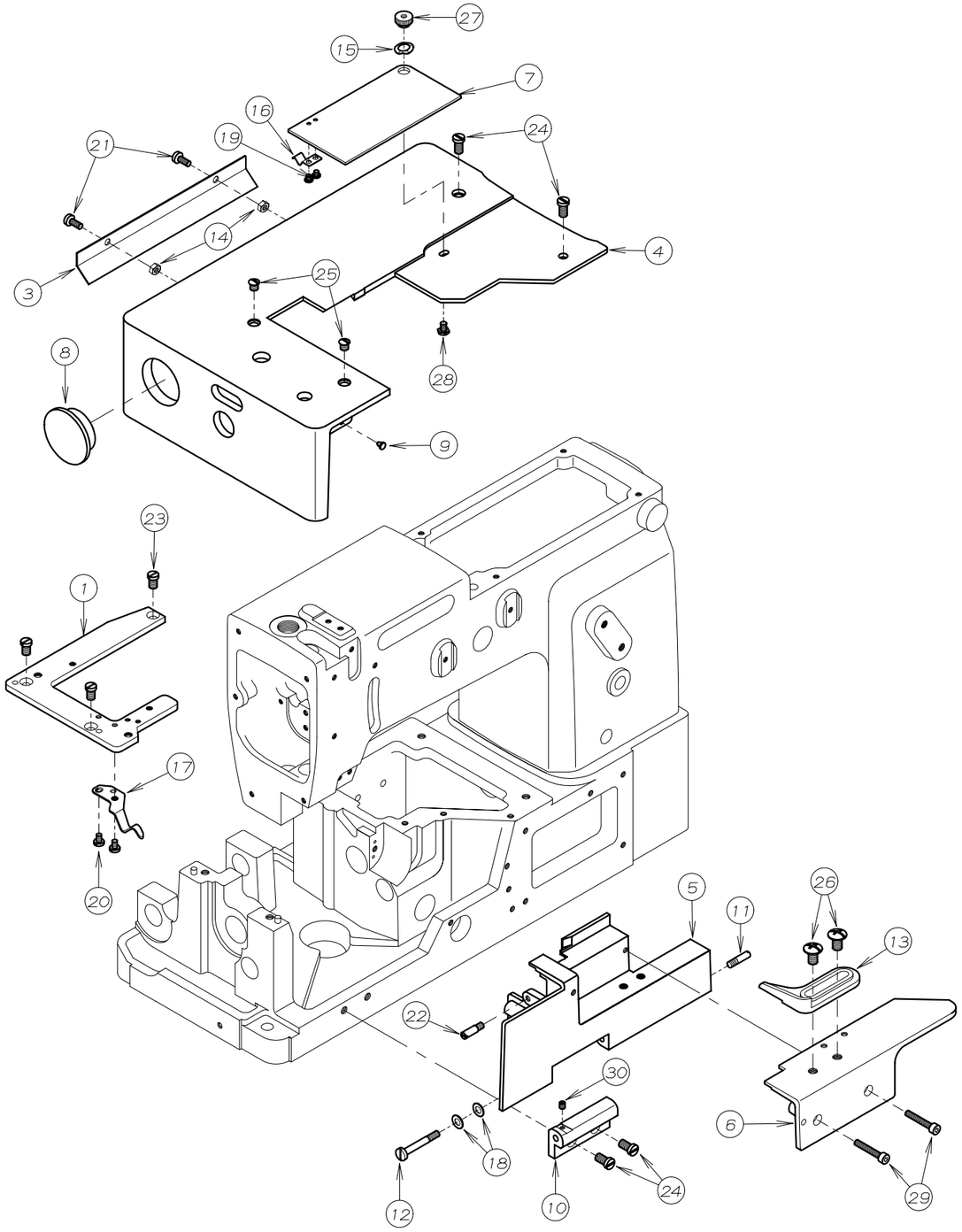

REF.NO.	PART NO.	品　名	DESCRIPTION	Q'TY
16-01	14-065	針板土台	NEEDLE PLATE SUPPORT BRACKET	1
16-02				
16-03	21-783	上ヘ゛ース補助カハ゛ー	COVER	1
16-04	21-837	上ヘ゛ースカハ゛ー	CLOTH PLATE	1
16-05	21-838	前カハ゛ー	FRONT COVER	1
16-06	21-839	定規板	RULER PLATE	1
16-07	21-840	前ヘ゛ースカハ゛ー	FRONT BASE COVER	1
16-08	23-504	コ゛ム栓	PLUG	1
16-09	23-512	クッションコ゛ム	CUSHION RUBBER	1
16-10	25-226	前カハ゛ーヒンシ゛	HINGE	1
16-11	25-503	カハ゛ーヒンシ゛ネシ゛	SCREW	1
16-12	25-517	ヒンシ゛ネシ゛	SCREW	1
16-13	26-553	カ゛イト゛定規	GUIDE	1
16-14	88-146	ナット	NUT	2
16-15	75-528	波座金	WASHER	1
16-16	79-801	ハ゛ネ	SPRING	1
16-17	79-803	前カハ゛ー止メハ゛ネ	SPRING	1
16-18	79-922	皿ハ゛ネ	SPRING	2
16-19	84-117	ネシ゛	SCREW	2
16-20	84-361	ネシ゛	SCREW	2
16-21	87-209	ネシ゛	SCREW	2
16-22	84-706	段ネシ゛	SCREW	1
16-23	84-761	ネシ゛	SCREW	3
16-24	84-762	ネシ゛	SCREW	4
16-25	84-862	ネシ゛	SCREW	2
16-26	85-182	ネシ゛	SCREW	2
16-27	86-266	ナット	NUT	1
16-28	87-266	ネシ゛	SCREW	1
16-29	87-285	六角穴付きボルト	BOLT	2
16-30	87-286	ネシ゛	SCREW	1

17. 糸調子機構（1701EHD）THREAD TENSION MECHANISM

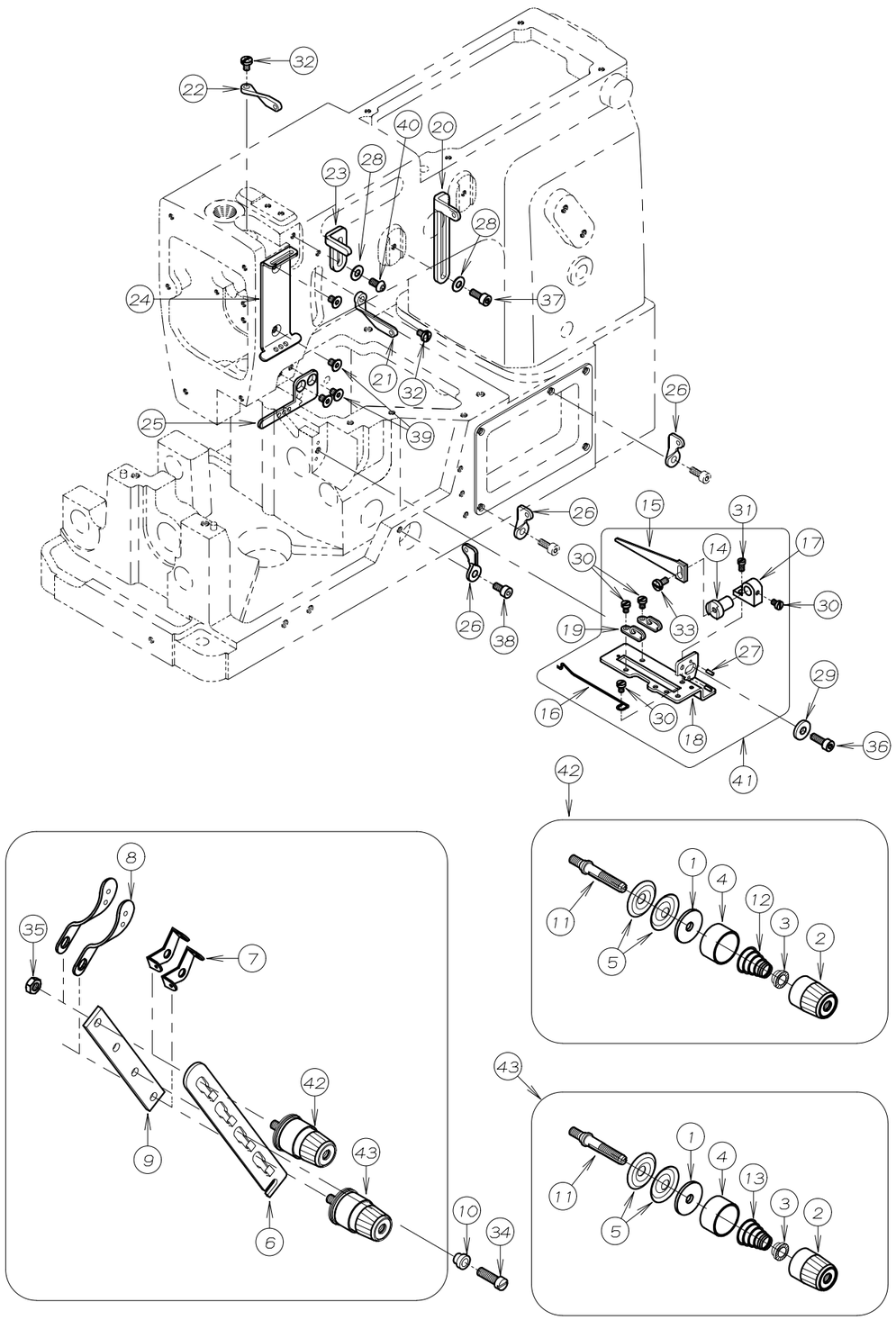

REF.NO.	PART NO.	品　名	DESCRIPTION	Q'TY
17-01	23-324	フェルト	FELT	2
17-02	41-101	チャンポン皿小ケース	THREAD TENSION NUT	2
17-03	41-105	チャンポン皿ラチェット	SPRING POST	2
17-04	41-107	大ケース	SPRING CUP	2
17-05	41-110	チャンポ゜ン皿	TENSION DISC	4
17-06	41-113	チャンポ゜ン皿調子板	TENSION POST SUPPORT	1
17-07	41-118	糸道	THREAD EYELET	2
17-08	41-119	糸道	THREAD EYELET	2
17-09	41-121	チャンポ゜ン調節元板	TENSION POST HOLDER	1
17-10	41-132	カラー　B	COLLAR	1
17-11	41-510	調子棒	SCREW STUD	2
17-12	41-701	チャンポン調子バネ（強）	SPRING(HEAVY)	1
17-13	41-702	チャンポン調子バネ（弱）	SPRING(LIGHT)	1
17-14	43-112	取付ピ゜ン	PIN	1
17-15	43-333	下糸捌き上	THREAD GUIDE	1
17-16	43-335	下糸捌き下ピ゜ン	LOOPER THREAD RETAINER WIRE	1
17-17	43-339	下糸捌き上取付台	BRACKET	1
17-18	43-341	下糸捌き板	GUIDE PLATE	1
17-19	43-437	下糸案内糸道	THREAD EYELET	2
17-20	45-109	上糸糸道	THREAD EYELET	1
17-21	45-129	弓糸道	THREAD EYELET	1
17-22	45-139	針棒糸道	THREAD EYELET	1
17-23	45-429	上糸受け	THREAD TAKE-UP PLATE	1
17-24	45-439	上糸ガイド゛	THREAD EYELET	1
17-25	45-440	上糸糸道（下）	THREAD EYELET	1
17-26	47-171	糸道	THREAD EYELET	3
17-27	71-191	ピ゜ン	PIN	2
17-28	75-455	ワッシャ	WASHER	2
17-29	75-456	ワッシャ	WASHER	1
17-30	84-161	ネシ゛	SCREW	4
17-31	84-162	ネシ゛	SCREW	1
17-32	84-361	ネシ゛	SCREW	2
17-33	84-374	ネシ゛	SCREW	1
17-34	84-764	ネシ゛	SCREW	1
17-35	86-411	ナット	NUT	1
17-36	87-129	六角穴付きボルト	BOLT	1
17-37	87-113	六角穴付きボルト	BOLT	1
17-38	87-177	六角穴付きボルト	BOLT	1
17-39	87-293	ネシ゛	SCREW	4
17-40	87-272	ネシ゛	SCREW	1
17-41	40-3700	下糸捌きセット	LOOPER THREAD EYELET ASS'Y	1
17-42	40-7370	チャンポ゜ン強セット	TENSION ASS'Y (HEAVY)	1
17-43	40-7380	チャンポ゜ン弱セット	TENSION ASS'Y (LIGHT)	1

18. 1701EHD専用部品 MODEL 1701EHD EXCLUSIVE PARTS

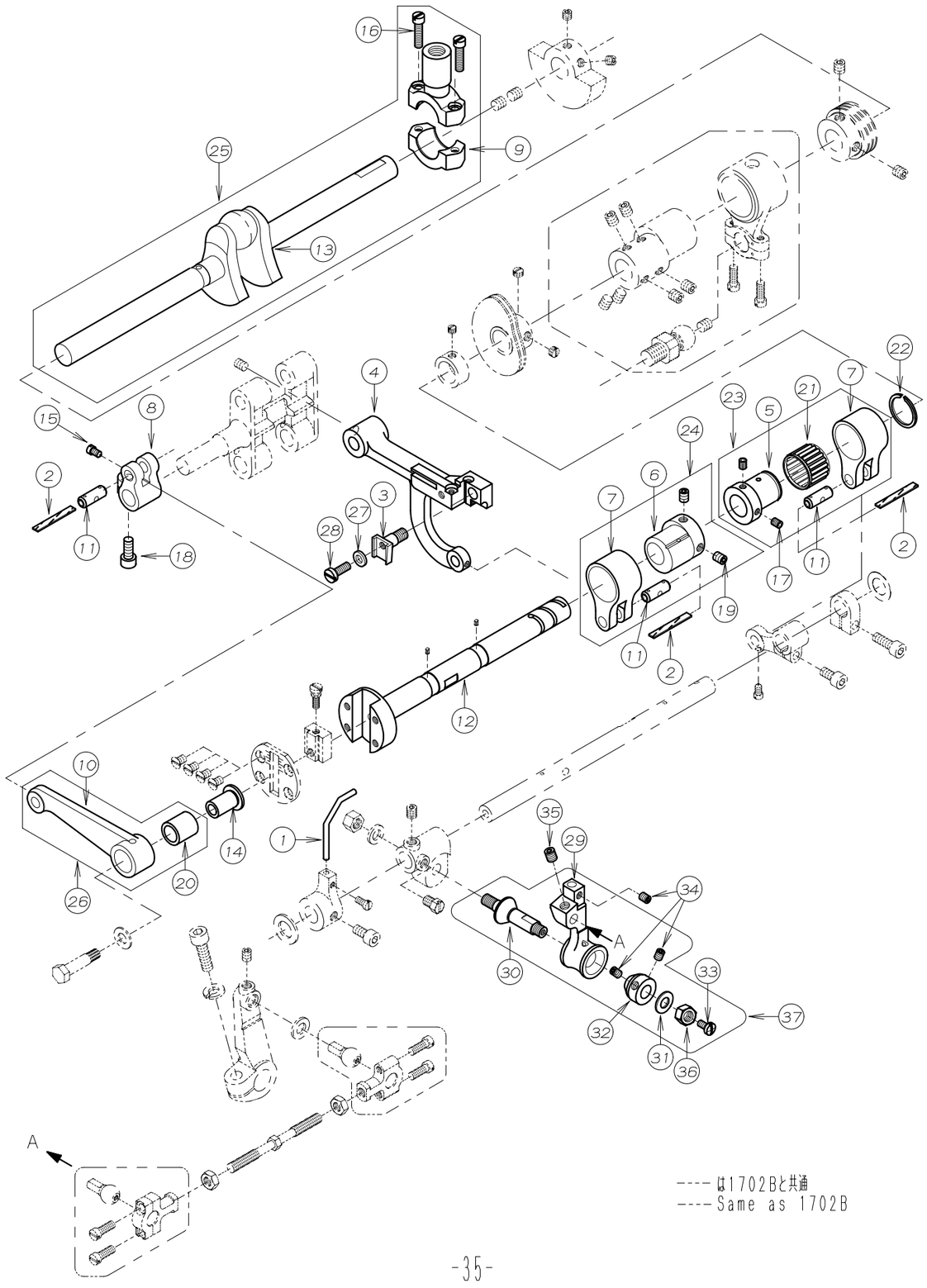

----は1702Bと共通
----Same as 1702B

REF.NO.	PART NO.	品　名	DESCRIPTION	Q'TY
18-01	18-726	針ｶﾞｲﾄﾞ	NEEDLE GUIDE	1
18-02	23-341	フェルト	FELT	3
18-03	55-055	送り歯取付け台	FEED DOG HOLDER	1
18-04	55-175	送り土台	FEED ROCKER	1
18-05	61-313	針返しエキセン玉	LOOPER AVOID ECCENTRIC	1
18-06	61-325	送りエキセン玉	FEED ECCENTRIC	1
18-07	63-232	エキセンﾀﾞﾙマ	ECCENTRIC LINK	2
18-08	63-352	送りﾀﾞﾙマ	FEED ROCKER LINK	1
18-09	63-621	立ロット（大）	BALL JOINT	1
18-10	67-312	送り連結レﾊﾞｰ	FEED ROCKER ARM	1
18-11	71-431	ﾋﾟﾝ	PIN	3
18-12	71-774	前下シャフト	MAIN SHAFT	1
18-13	71-878	クランクシャフト	CRANK SHAFT	1
18-14	75-235	送りﾀﾞﾙマローラー	ROLLER	1
18-15	84-366	ネジ"	SCREW	1
18-16	84-568	ネジ"	SCREW	2
18-17	87-181	ネジ"	SCREW	2
18-18	87-252	六角穴付きボルト	BOLT	1
18-19	87-254	ネジ"	SCREW	2
18-20	91-270	ニートﾞルﾍﾞアリク"	BEARING	1
18-21	91-406	ﾍﾞアリンク"	BEARING	1
18-22	93-406	ストップﾟリンク"	C-RING	1
18-23	60-1120	針返しエキセンﾀﾞﾙマセット	ECCENTRIC LINK ASS'Y	1
18-24	60-1230	送りエキセンﾀﾞﾙマセット	ECCENTRIC LINK ASS'Y	1
18-25	70-0190	クランクシャフトセット	CRANK SHAFT ASS'Y	1
18-26	60-7200	送り連結レﾊﾞｰセット	FEED ROCKER ARM SET	1
18-27	75-388	平座金	WASHER	1
18-28	84-566	ネジ"	SCREW	1
18-29	19-290	ルーﾊﾟｰ台	LOOPER HOLDER	1
18-30	71-901	ルーﾊﾟｰ台テーﾊﾟｰﾋﾟﾝ	TAPERD PIN	1
18-31	75-452	ワッシャ	WASHER	1
18-32	81-401	ブッシュ	BUSHING	1
18-33	84-374	ネジ"	SCREW	1
18-34	84-521	ネジ"	SCREW	3
18-35	84-718	ネジ"	SCREW	1
18-36	86-501	ナット	NUT	1
18-37	10-9280	ルーパー台セット	LOOPER HOLDER ASS'Y	1

19. 糸調子機構（1702EHD）THREAD TENSION MECHANISM

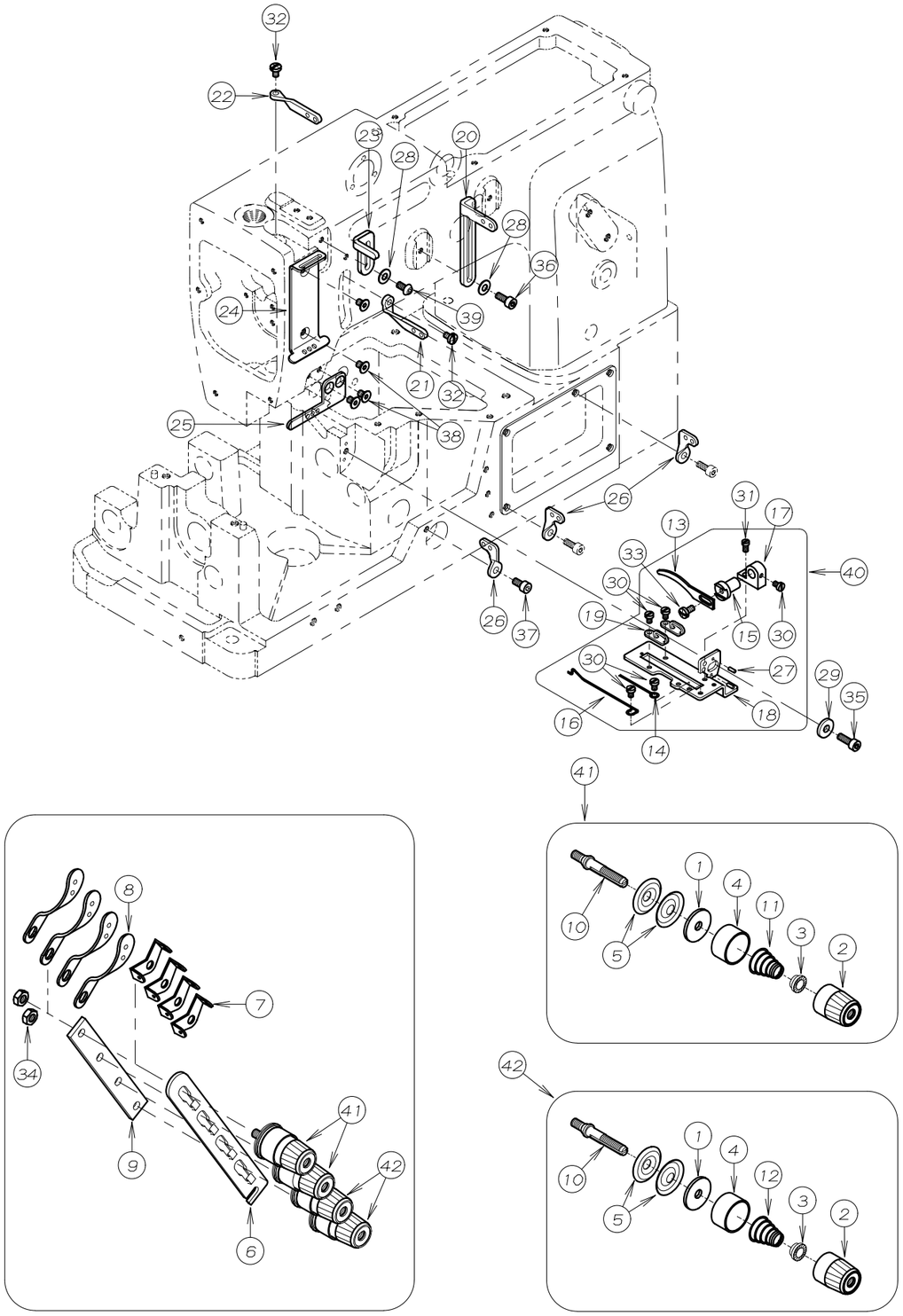

REF.NO.	PART NO.	品　名	DESCRIPTION	Q'TY
19-01	23-324	フェルト	FELT	4
19-02	41-101	チャンポン皿小ケース	THREAD TENSION NUT	4
19-03	41-105	チャンポン皿ラチェット	SPRING POST	4
19-04	41-107	大ケース	SPRING CUP	4
19-05	41-110	チャンポン皿	TENSION DISC	8
19-06	41-113	チャンポン皿調子板	TENSION POST SUPPORT	1
19-07	41-118	糸道	THREAD EYELET	4
19-08	41-119	糸道	THREAD EYELET	4
19-09	41-121	チャンポン調節元板	TENSION POST HOLDER	1
19-10	41-510	調子棒	SCREW STUD	4
19-11	41-701	チャンポン調子バネ（強）	SPRING(HEAVY)	2
19-12	41-702	チャンポン調子バネ（弱）	SPRING(LIGHT)	2
19-13	43-104	下糸捌き上　A	RETAINER UPPER	1
19-14	43-105	下糸捌きピン	GUIDE WIRE	1
19-15	43-112	取付ピン	PIN	1
19-16	43-335	下糸捌き下ピン	LOOPER THREAD RETAINER WIRE	1
19-17	43-339	下糸捌き上取付台	BRACKET	1
19-18	43-345	下糸捌き板	GUIDE PLATE	1
19-19	43-437	下糸案内糸道	THREAD EYELET	2
19-20	45-099	糸道	THREAD EYELET	1
19-21	45-114	弓糸道	THREAD EYELET	1
19-22	45-172	針棒糸道	THREAD EYELET	1
19-23	45-429	上糸受け	THREAD TAKE-UP PLATE	1
19-24	45-439	上糸ガイド	THREAD EYELET	1
19-25	45-440	上糸糸道（下）	THREAD EYELET	1
19-26	47-172	糸道	THREAD EYELET	3
19-27	71-191	ピン	PIN	2
19-28	75-455	ワッシャ	WASHER	2
19-29	75-456	ワッシャ	WASHER	1
19-30	84-161	ネジ	SCREW	5
19-31	84-162	ネジ	SCREW	1
19-32	84-361	ネジ	SCREW	2
19-33	84-374	ネジ	SCREW	1
19-34	86-411	ナット	NUT	2
19-35	87-129	六角穴付きボルト	BOLT	1
19-36	87-113	六角穴付きボルト	BOLT	1
19-37	87-177	六角穴付きボルト	BOLT	1
19-38	87-293	ネジ	SCREW	4
19-39	87-272	ネジ	SCREW	1
19-40	40-3710	下糸捌きセット	LOOPER THREAD EYELET ASS'Y	1
19-41	40-7370	チャンポン強セット	TENSION ASS'Y (HEAVY)	2
19-42	40-7380	チャンポン弱セット	TENSION ASS'Y (LIGHT)	2

20. 1702EHD専用部品 MODEL 1702EHD EXCLUSIVE PARTS

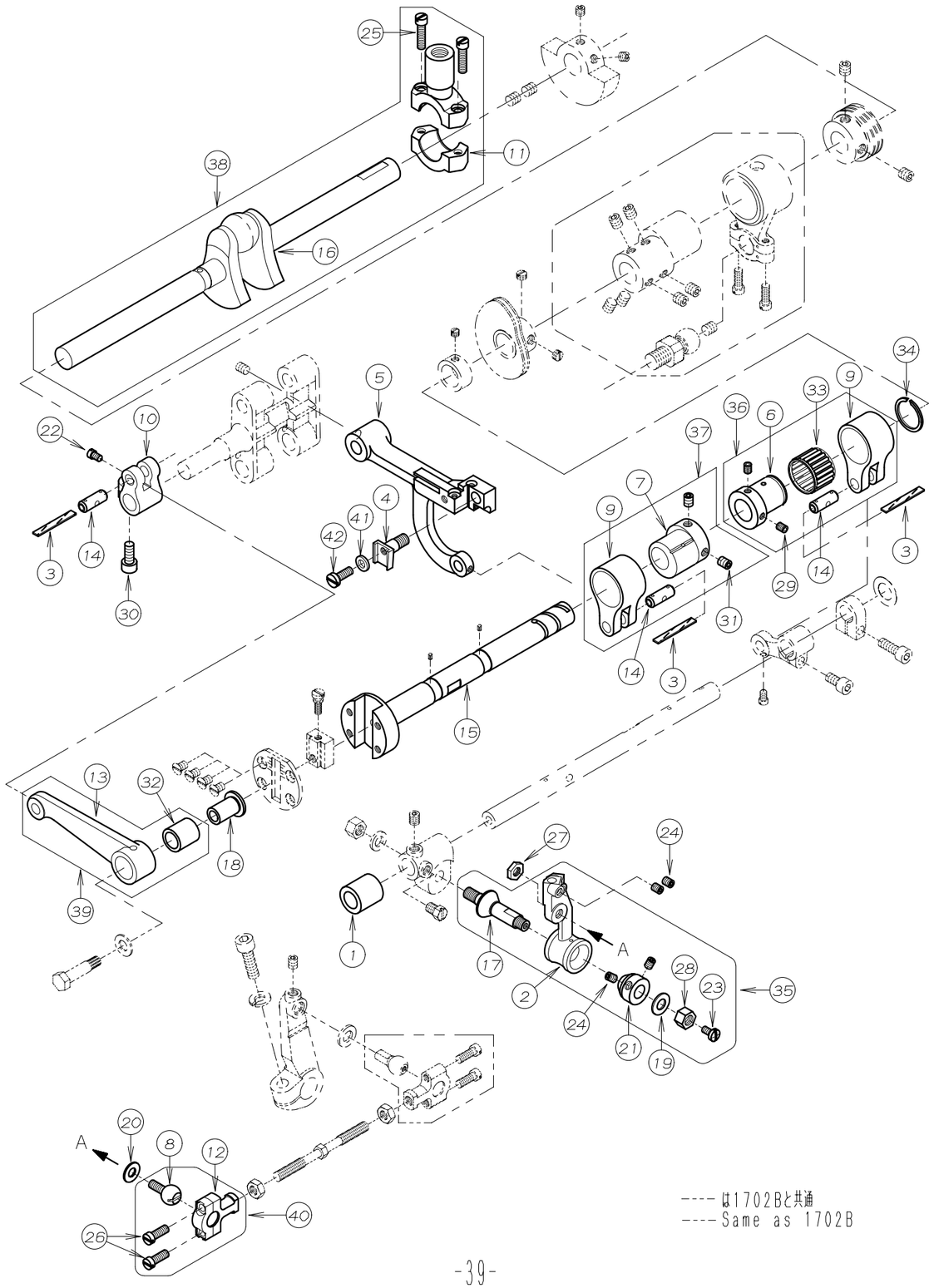

----は1702Bと共通
----Same as 1702B

REF.NO.	PART NO.	品　名	DESCRIPTION	Q'TY
20-01	19-292	スペーサカラー	COLLAR	1
20-02	19-318	ルーパー台	LOOPER HOLDER	1
20-03	23-341	フェルト	FELT	3
20-04	55-055	送り歯取付け台	FEED DOG HOLDER	1
20-05	55-175	送り土台	FEED ROCKER	1
20-06	61-313	針返しエキセン玉	LOOPER AVOID ECCENTRIC	1
20-07	61-325	送りエキセン玉	FEED ECCENTRIC	1
20-08	61-823	ルーパー連結ロッド玉	CONNECTING BALL	1
20-09	63-232	エキセンタルマ	ECCENTRIC LINK	2
20-10	63-352	送りタルマ	FEED ROCKER LINK	1
20-11	63-621	立ロット（大）	BALL JOINT	1
20-12	63-812	連結ロット左	BALL JOINT	1
20-13	67-312	送り連結レハー	FEED ROCKER ARM	1
20-14	71-431	ピン	PIN	3
20-15	71-774	前下シャフト	MAIN SHAFT	1
20-16	71-878	クランクシャフト	CRANK SHAFT	1
20-17	71-901	ルーパー台テーパーピン	TAPERD PIN	1
20-18	75-235	送りタルマローラー	ROLLER	1
20-19	75-452	ワッシャ	WASHER	1
20-20	75-453	ワッシャ	WASHER	1
20-21	81-401	ブッシュ	BUSHING	1
20-22	84-366	ネジ	SCREW	1
20-23	84-374	ネジ	SCREW	1
20-24	84-521	ネジ	SCREW	4
20-25	84-568	ネジ	SCREW	2
20-26	84-635	ネジ	SCREW	2
20-27	86-413	ナット	NUT	1
20-28	86-501	ナット	NUT	1
20-29	87-181	ネジ	SCREW	2
20-30	87-252	六角穴付きボルト	BOLT	1
20-31	87-254	ネジ	SCREW	2
20-32	91-270	ニートルヘアリク	BEARING	1
20-33	91-406	ヘアリング	BEARING	1
20-34	93-406	ストップリング	C-RING	1
20-35	10-9180	ルーパー台セット	LOOPER HOLDER ASS'Y	1
20-36	60-1120	針返しエキセンタルマセット	ECCENTRIC LINK ASS'Y	1
20-37	60-1230	送りエキセンタルマセット	ECCENTRIC LINK ASS'Y	1
20-38	70-0190	クランクシャフトセット	CRANK SHAFT ASS'Y	1
20-39	60-7200	送り連結レハーセット	FEED ROCKER ARM SET	1
20-40	60-3720	ルーパー連結ロットセット（左）	CONNECTING ROD ASS'Y (LEFT)	1
20-41	75-388	平座金	WASHER	1
20-42	84-566	ネジ	SCREW	1

21. 糸立て及びテーブル THREAD STAND AND TABLE

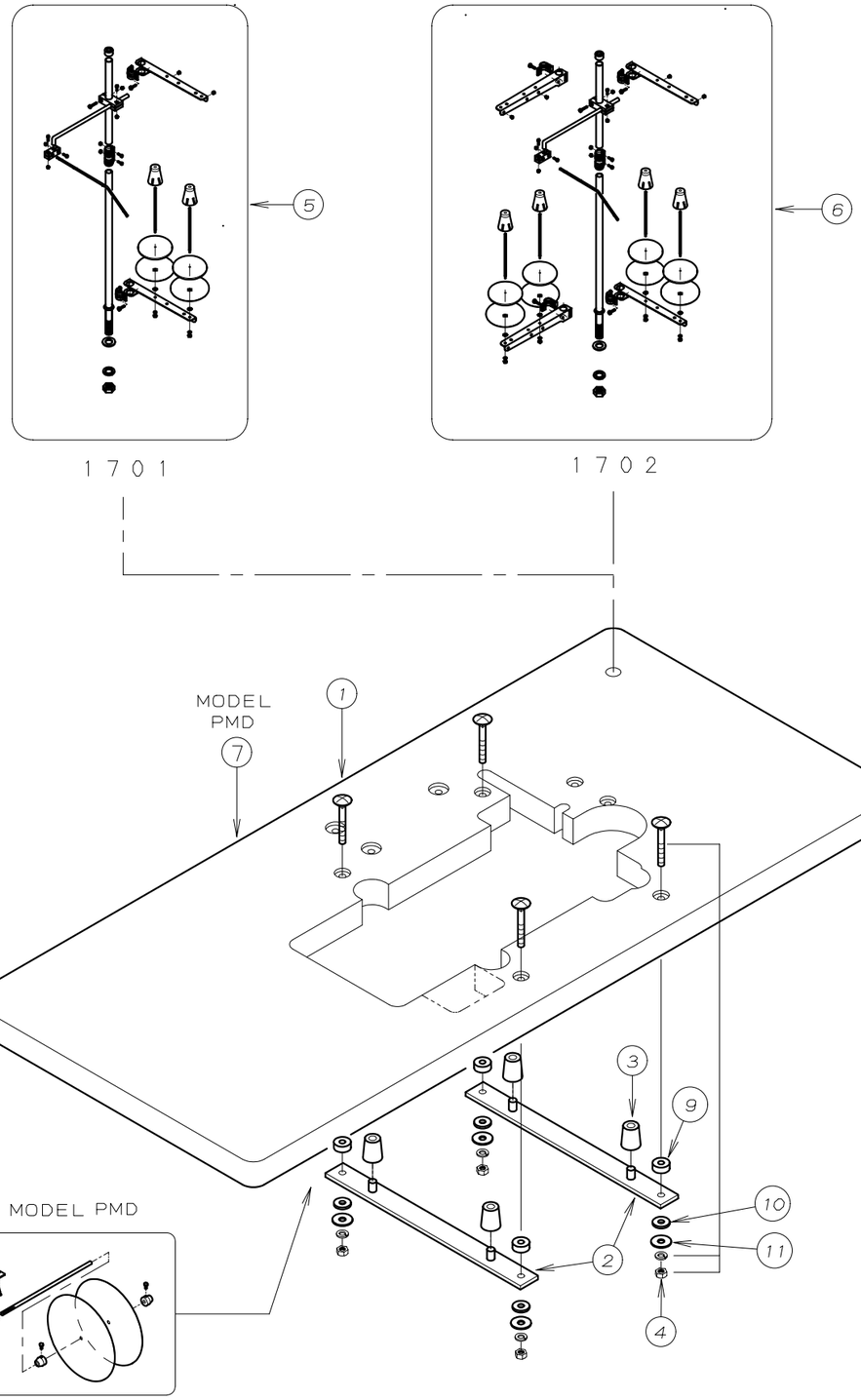

REF. NO.	PART NO.	品　名	DESCRIPTION	Q'TY
21-01	21-045	テーブル	TABLE	1
21-02	25-140	タンク取付金具	SUPPORTING BOARD	2
21-03	31-163	クッションゴム	CUSHION RUBBER	4
21-04	80-751	根角ボルト	BOLT	4
21-05	42-002	2本糸立て	THREAD STAND ASSEMBLY FOR 2	1
21-06	42-704	4本糸立て	THREAD STAND ASSEMBLY FOR 4	1
21-07	21-0450-1	PMD用テーブル	TABLE	1
21-08	20-6030-0	テープ立て	TAPE STANDS	1
21-09	23-121	テーブル取付ゴムA	CUSHION RUBBER	4
21-10	23-122	テーブル取付ゴムB	CUSHION RUBBER	4
21-11	75-535	ワッシャ	WASHER	4

22. アクセサリー　ACCESSORIES

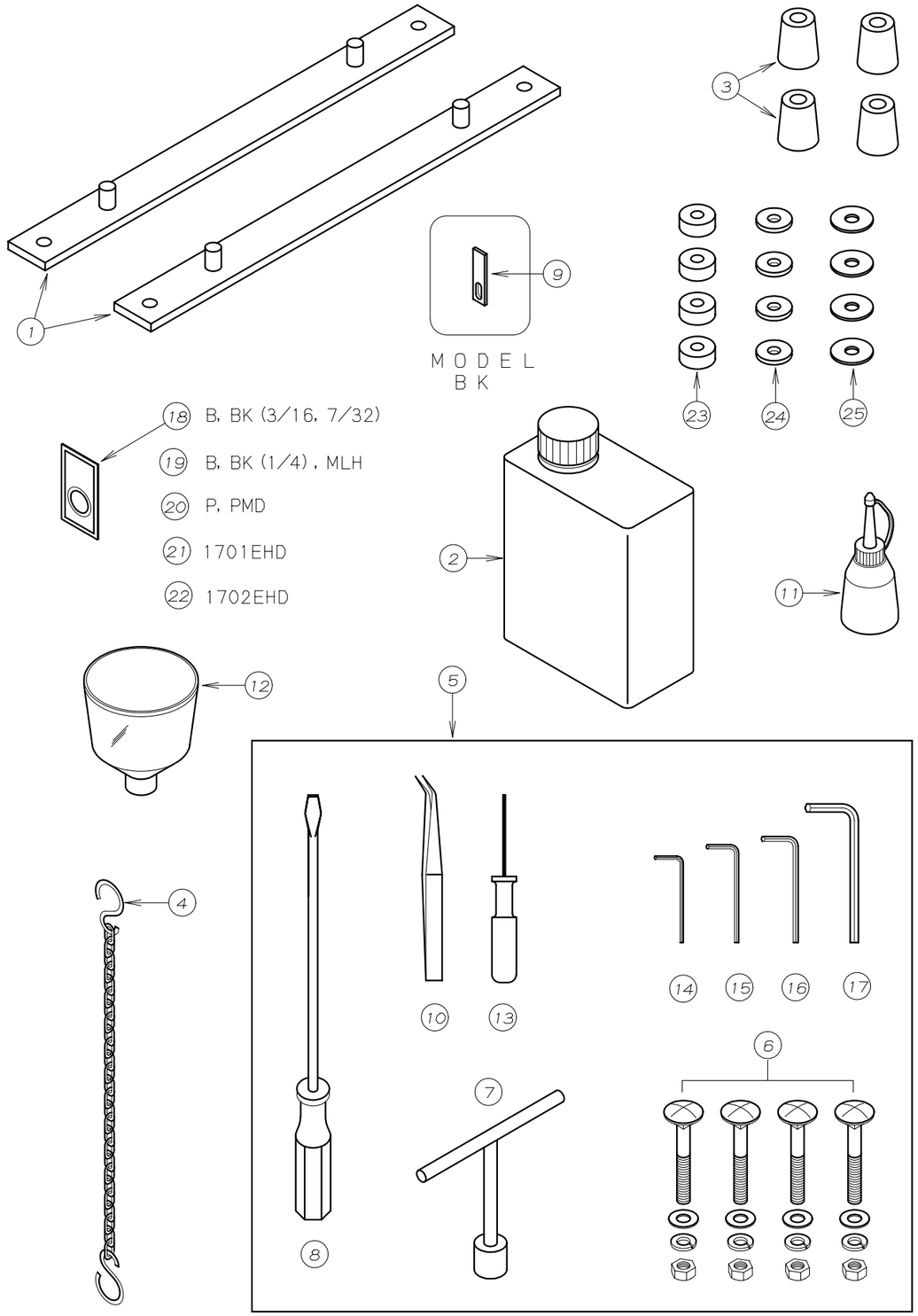

REF. NO.	PART NO.	品　　名	DESCRIPTION	Qty
22-01	25-140	タンク取付金具	MACHINE MONUT BRACKET	2
22-02	28-611	ミシン潤滑油	OIL	1
22-03	31-163	クッションゴム	CUSHION RUBBER	4
22-04	28-920	チェーン	CHAIN	1
22-05	20-0020	附属部品ケース	ACCESSORIES	1
22-06	80-751	根角ボルト	SCREW	4
22-07	28-464	T型レンチ　10mm	T-WRENCH	1
22-08	28-452	ドライバー(大)	DRIVER(L)	1
22-09	07-707	下メス	LOWER KNIFE	1
22-10	28-011	ピンセット	TWEZERS	1
22-11	28-614	油差し	OILER	1
22-12	28-615	ジョウゴ	OIL FUNNEL	1
22-13	28-317	グリップ付六角レンチ 1.5mm	ALLEN KEY(1.5mm)	1
22-14	28-311	六角レンチ 2mm	ALLEN KEY(2mm)	1
22-15	28-312	六角レンチ 2.5mm	ALLEN KEY(2.5mm)	1
22-16	28-313	六角レンチ 3mm	ALLEN KEY(3mm)	1
22-17	28-314	六角レンチ 5mm	ALLEN KEY(5mm)	1
22-18	13-0140-6	針 UY×128GAS#14	NEEDLE UY×128GAS#14	1
22-19	13-0160-6	針 UY×128GAS#16	NEEDLE UY×128GAS#16	1
22-20	13-0110-6	針 UY×128GAS#11	NEEDLE UY×128GAS#11	1
22-21	13-2750-5	針 DR-2#25	NEEDLE DR-2#25	1
22-22	13-2800-6	針 UY×143GS#25	NEEDLE UY×143GS#25	1
22-23	23-121	テーブル取付ゴムA	CUSHION RUBBER	4
22-24	23-122	テーブル取付ゴムB	CUSHION RUBBER	4
22-25	75-535	ワッシャ	WASHER	4

23. ゲージパーツ GAUGE PARTS

1702B, BK, PBK

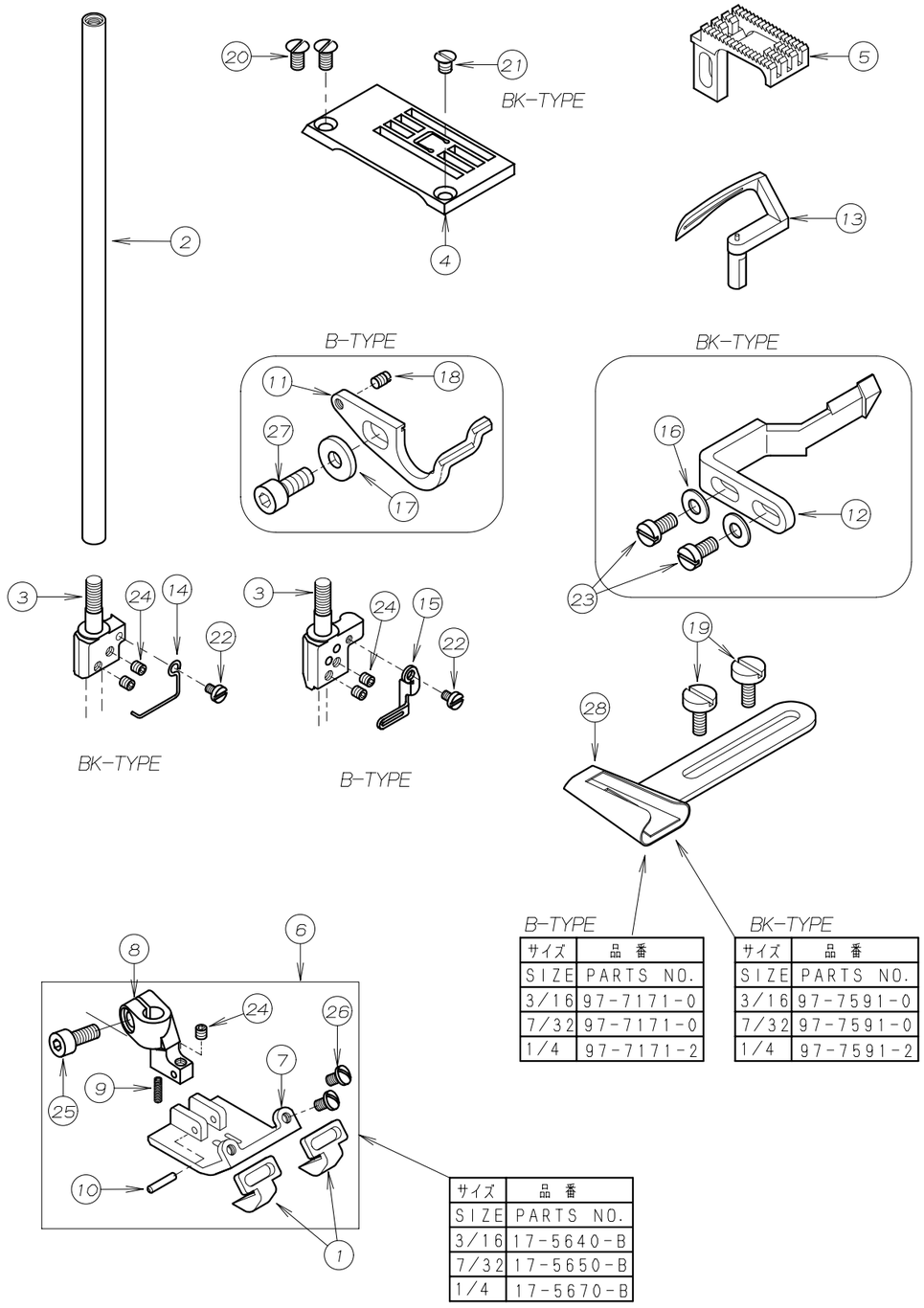

サイズ	品番
SIZE	PARTS NO.
3/16	97-7171-0
7/32	97-7171-0
1/4	97-7171-2

サイズ	品番
SIZE	PARTS NO.
3/16	97-7591-0
7/32	97-7591-0
1/4	97-7591-2

サイズ	品番
SIZE	PARTS NO.
3/16	17-5640-B
7/32	17-5650-B
1/4	17-5670-B

REF.NO.	PART NO.	品名	DESCRIPTION	Q'TY
23-01	07-410	生地カ゛イド゛	BELT LOOP GUIDE	2
23-02	11-704	針棒	NEEDLE BAR	1
23-03	※	針株	NEEDLE HOLDER	1
23-04	※	針板	NEEDLE PLATE	1
23-05	15-704	送り歯	FEED DOG	1
23-06	※	押えセット	PRESSER FOOT ASS'Y	1
23-07	※	押え足	BOTTOM	1
23-08	17-8190-A	押え足ホ゛ス	SHANK	1
23-09	17-8190-F	ハ゛ネ	SPRING	1
23-10	17-8190-G	ヒ゜ン	PIN	1
23-11	18-702	針受け	NEEDLE GUARD	1
23-12	18-705	針受け	NEEDLE GUARD	1
23-13	19-712	ルーパ゜ー	LOOPER	1
23-14	45-255	針株糸カ゛イド゛	THREAD GUIDE	1
23-15	45-549	針株糸道	THREAD EYELET	1
23-16	75-455	ワッシャ	WASHER	2
23-17	75-456	ワッシャ	WASHER	1
23-18	84-113	ネジ゛	SCREW	1
23-19	84-368	ネジ゛	SCREW	2
23-20	84-464	ネジ゛	SCREW	1～2
23-21	84-465	ネジ゛	SCREW	1
23-22	85-618	ネジ゛	SCREW	1
23-23	87-096	ネジ゛	SCREW	2
23-24	87-104	ネジ゛	SCREW	3
23-25	87-113	六角穴付きボルト	BOLT	1
23-26	87-166	ネジ	SCREW	2
23-27	87-252	六角穴付きボルト	BOLT	1
23-28	※	ラッハ゜	HOLDER	1

24. ゲージパーツ GAUGE PARTS

1702P, PMD

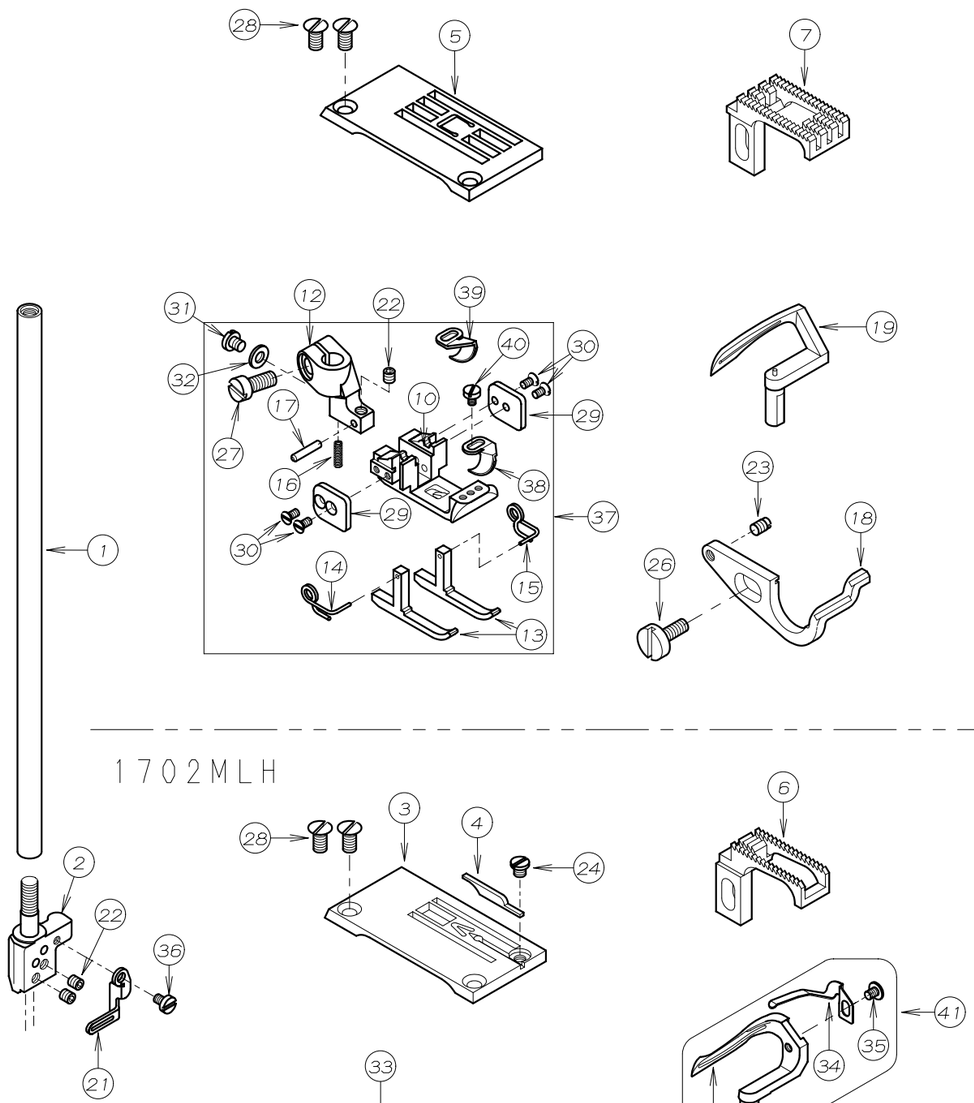

1702MLH

REF.NO.	PART NO.	品　名	DESCRIPTION	Q'TY
24-01	11-704	針棒	NEEDLE BAR	1
24-02	※	針株	NEEDLE CLAMP	1
24-03	※	針板	NEEDLE PLATE	1
24-04	14-7210-A	針板爪	NAIL	1
24-05	※	針板	NEEDLE PLATE	1
24-06	15-321	送り歯	FEED DOG	1
24-07	※	送り歯	FEED DOG	1
24-08	17-4430-A	押えホ゛ス	SHANK	1
24-09	17-4430-C	ヒンジ゛ネジ゛	SCREW	1
24-10	※	押え足	BOTTOM	1
24-11	17-7210-B	押エ足	BOTTOM	1
24-12	17-7680-A	押えホ゛ス	SHANK	1
24-13	17-7680-B	補助押え足	GUIDE BRACKET	2
24-14	17-8190-D	補助押え足ハ゛ネ(左)	SPRING(LEFT)	1
24-15	17-8190-E	補助押え足ハ゛ネ(右)	SPRING(RIGHT)	1
24-16	17-8190-F	ハ゛ネ	SPRING	1
24-17	17-8190-G	ヒ゜ン	PIN	1
24-18	18-702	針受け	NEEDLE GUARD	1
24-19	19-712	ルーハ゜ー	LOOPER	1
24-20	19-363	ルーパー	LOOPER	1
24-21	45-549	針株糸カ゛イト゛	THREAD GUIDE	1
24-22	87-104	ネジ゛	SCREW	3
24-23	84-113	ネジ゛	SCREW	1
24-24	84-163	ネジ゛	SCREW	1
24-25	75-456	ワッシャ	WASHER	1
24-26	87-252	六角穴付きホ゛ルト	BOLT	1
24-27	87-034	ネジ゛	SCREW	1
24-28	84-464	ネジ゛	SCREW	2
24-29	17-8190-J	補助押エ足カ゛イト゛プ゜レート	GUIDE PLATE	2
24-30	87-107	ネジ゛	SCREW	4
24-31	87-083	ネジ゛	SCREW	1
24-32	75-228	ワッシャ	WASHER	1
24-33	※	押えセット(MLH)	PRESSER FOOT ASS'Y	1
24-34	79-579	ルーハ゜ー裏ハ゛ネ大	THREAD RETAINING SPRING	1
24-35	85-611	ネジ゛	SCREW	1
24-36	85-618	ネジ゛	SCREW	1
24-37	※	押えセット(P, PMD)	PRESSER FOOT ASS'Y	1
24-38	17-7680-K	生地ガイド゛	GUIDE	1
24-39	17-7680-L	生地ガイド゛	GUIDE	1
24-40	87-035	ネジ゛	SCREW	1
24-41	19-3630-2	後ルーハ゜ーセット	REAR LOOPER ASS'Y	1

25. ゲージパーツ GAUGE PARTS

1701EHD

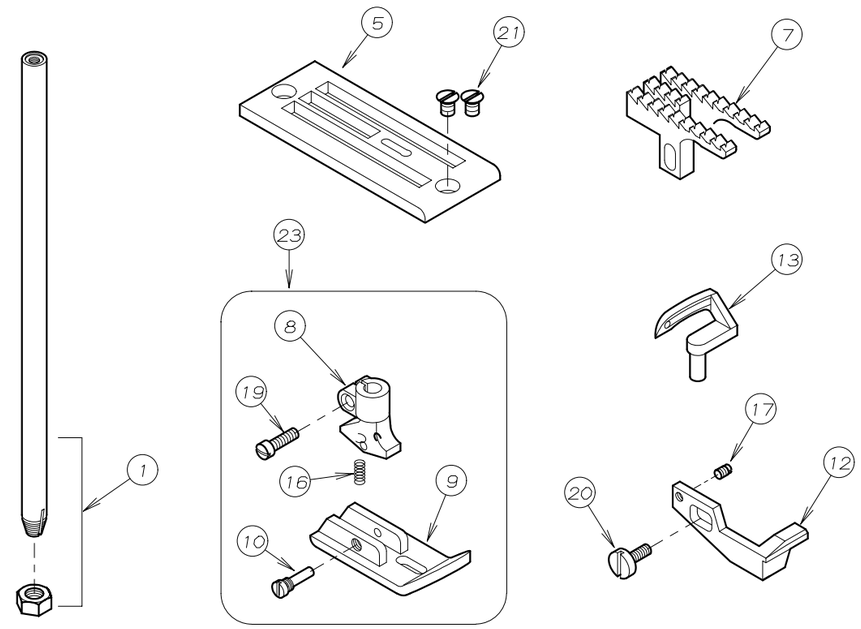

1702EHD

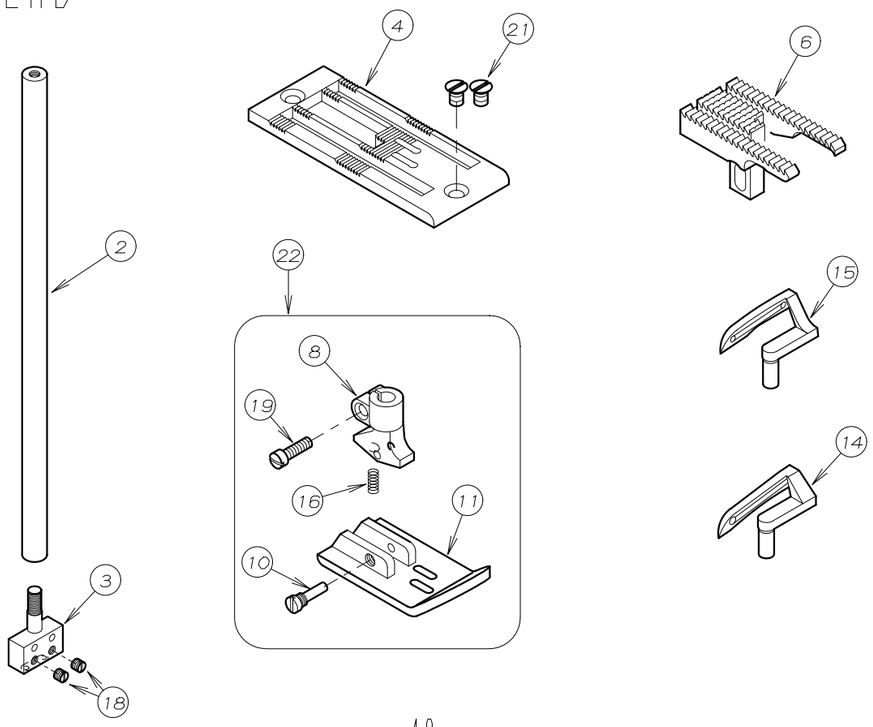

REF.NO.	PART NO.	品　名	DESCRIPTION	Q'TY
25-01	11-713	針棒	NEEDLE BAR	1
25-02	11-720	針棒	NEEDLE BAR	1
25-03	12-718	針株	NEEDLE CLAMP	1
25-04	14-717	針板	NEEDLE PLATE	1
25-05	14-718	針板	NEEDLE PLATE	1
25-06	15-710	送り歯	FEED DOG	1
25-07	15-718	送り歯	FEED DOG	1
25-08	17-7150-A	押エホ゛ス	SHANK	1
25-09	17-7180-B	押エ足	BOTTOM	1
25-10	17-7180-C	取付ピ゜ン	PIN	1
25-11	17-7190-B	押エ足	BOTTOM	1
25-12	18-731	針受け	NEEDLE GUARD	1
25-13	19-703	ルーハ゜ー	LOOPER	1
25-14	19-720	ルーハ゜ー	LOOPER	1
25-15	19-721	ルーハ゜ー	LOOPER	1
25-16	79-191	ハ゛ネ	SPRING	1
25-17	84-113	ネシ゛	SCREW	1
25-18	84-311	ネシ゛	SCREW	2
25-19	84-367	ネシ゛	SCREW	1
25-20	84-368	ネシ゛	SCREW	1
25-21	84-661	ネシ゛	SCREW	2
25-22	17-7190-1	押えセット（1702EHD）	PRESSER FOOT ASS'Y	1
25-23	17-7180-1	押えセット（1701EHD）	PRESSER FOOT ASS'Y	1

26. ゲージ部品一覧表　GAUGE PARTS TABLE

モデル MODEL	ゲージサイズ GAUGE SIZE (インチ) (INCH) 	針棒 NEEDLE BAR 	針株 NEEDLE HOLDER 	押え組 PRESSER FOOT ASSEMBLY 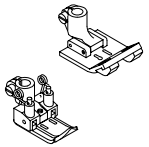	針板 NEEDLE PLATE 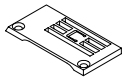	送歯 FEED DOG 	ルーパー台 LOOPER HOLDER 	針受 NEEDLE GUARD 	ルーパー LOOPER 	
									A	B
1702B	3/16	11-704	12-2170-1	17-5640-1	14-743	15-704	19-315	18-702	19-712	
	7/32		12-2280-1	17-5650-1	14-753					
	1/4		12-2290-1	17-5670-1	14-763					
1702BK	3/16		12-2180-1	17-5640-1	14-743			18-705		
	7/32		12-2190-1	17-5650-1	14-753					
	1/4		12-2200-1	17-5670-1	14-763					
1702P 1702PMD	1/8		12-2150-1	17-0940-1	14-724	15-703		18-702		
	5/32		12-2160-1	17-0950-1	14-734					
	3/16		12-2170-1	17-0960-1	14-744	15-704				
	7/32		12-2280-1	17-0970-1	14-754					
	1/4		12-2290-1	17-0980-1	14-764					
1702MLH	1/8		12-2150-1	17-7210-1	14-721	15-321			19-363	
1701EHD		11-713		17-7180-1	14-718	15-718		18-731	19-703	
1702EHD	1/4	11-720	12-7180-1	17-7190-1	14-717	15-710	19-318		19-720	19-721