BL500·600

Machine models

BL500 Series EX5200 Series
EXT5200 Series

BL600 Series EX5400 Series

Parts Catalog

PEGASUS®

パーツカタログの見方

■このパーツカタログは、2000年10月製造中のBL装置とEX5200・EXT5200・EX5400シリーズミシンの専用部品を次の要領で編集しています。

■2～53頁には部品を機構別に収録し、左頁が部品の分解図、右頁がパーツリストになっています。また、部品分解図に付されている番号は、パーツリストのREF.NO.（参照番号）を示しています。

■パーツリストの部品番号の表記がXXXXXXの部品は、特定の形式（サブクラス）にのみ使用されているゲージパーツ部品で、形式によって変わります。形式ごとの部品番号はゲージパーツ表（54～56頁）に一括して記載しています。

■巻末には部品番号インデックスを記載し、部品番号だけで、その図解・名称などが容易に引き出せます。

■部品を御注文いただく時は、部品番号を明示してください。なお、このパーツカタログの記載事項は改良により、予告なく変更されることがありますので、あらかじめ了承ください。

INTRODUCTION

■This parts catalog covers the BL device components and the specific parts of the EX5200, EXT5200 and EX5400 which are being manufactured in October, 2000.

■The component parts are arranged according to the mechanism on pages 2-53. The illustrations are on left pages and the part numbers on right pages. The illustrated part and its part number are assigned the same reference number.

■"XXXXXX" indicates gauge part numbers which vary depending on subclasses. Please refer to the gauge part list (pages 54-56).

■The index of part numbers are listed at the back of this book for quick reference.

■To place an order for any part, please specify the part number. Note that the contents of this book are subject to change without notice.

掲載機種 (Models covered)

EX5200 (BL500) Series

- **EX5204-82B/233 (K)**
- **EX5214-82B/323 (K)**
- **EX5214-83B/333 (K)**
- **EX5214-84B/433 (K)**

EXT5200 (BL500) Series

- **EXT5204-82B/233 (K)**
- **EXT5214-83B/333 (K)**
- **EXT5214-84B/433 (K)**
- **EXT5214H-85B/535 (K)**

EX5400 (BL600) Series

- **EX5404-82B/233 (K)**
- **EX5414-82B/323 (K)**
- **EX5414-83B/333 (K)**
- **EX5414-84B/433 (K)**

目　次

頁

電源・操作ボックス …… 2〜3
中継コード BL512,513,514,515,524,525 BL614,615,624,625 … 4〜6
中継コード BL528,529 …… 6〜7
フィルタレギュレータ(組)・電磁弁(組)
BL512,513,514,515,524,525 BL614,615,624,625 …… 8〜9
マルチソケット
BL512,513,514,515,522,523,524,525 BL614,615,624,625 …… 10〜11
エアーシリンダ(コンデンスステッチ) BL600 Series … 12〜13
フィルタレギュレータ(組)・電磁弁(組) BL528,529 … 14〜15
マルチソケット BL528,529 …… 16〜17
リントコレクタ BL512,514,522,524 BL614,624 …… 18〜19
ダストドラム BL513,515,523,525 BL615,625 …… 20〜21
リントコレクタ BL528 …… 22〜23
ダストドラム BL529 …… 24〜25
テーブル・モータ …… 26〜27
ペダル・スイッチ …… 28〜29
マルチプラグ …… 30〜31
マルチプラグ EXT5214H:極厚物用 …… 32〜33
爪駆動機構 …… 34〜35
1本針カラ環押ェ機構 …… 36〜37
2本針カラ環押ェ機構 …… 38〜39
1本針糸調子機構 …… 40〜41
2本針糸調子機構 …… 42〜43
センサーセット …… 44〜45
吹付管・エア関係 …… 46〜47
エアーシリンダ …… 48〜49
チェーンカッター …… 50〜51
専用部品 …… 52〜53
ゲージパーツ表 …… 54〜56
インデックス …… 58〜59

TABLE OF CONTENTS

page

POWER AND CONTROL BOX …… 2〜3
RELAY CORD BL512,513,514,515,524,525 BL614,615,624,625 … 4〜5
RELAY CORD BL528,529 …… 6〜7
FILTER REGULATOR & SOLENOID VALVE
BL512,513,514,515,524,525 BL614,615,624,625 …… 8〜9
MULTI SOCKET
BL512,513,514,515,522,523,524,525 BL614,615,624,625 …… 10〜11
AIR CYLINDER (CONDENSED STITCH) BL600 Series …… 12〜13
FILTER REGULATOR & SOLENOID VALVE BL528,529 … 14〜15
MULTI SOCKET BL528,529 …… 16〜17
WASTE RECEPTACLE BL512,514,522,524 BL614,624 …… 18〜19
DUST DRUM BL513,515,523,525 BL615,625 …… 20〜21
WASTE RECEPTACLE BL528 …… 22〜23
DUST DRUM BL529 …… 24〜25
TABLE & MOTOR …… 26〜27
TREADLE & SWITCH …… 28〜29
MULTI PLUG …… 30〜31
MULTI PLUG EXT5214H:Heavy weight fabric …… 32〜33
FINGER DRIVE MECHANISM …… 34〜35
THREAD CHAIN CLAMP MECHANISM (1-NEEDLE) …… 36〜37
THREAD CHAIN CLAMP MECHANISM (2-NEEDLE) …… 38〜39
THREAD TENSION MECHANISM (1-NEEDLE) …… 40〜41
THREAD TENSION MECHANISM (2-NEEDLE) …… 42〜43
SENSOR SET …… 44〜45
AIR BLOWER & RELATED PARTS …… 46〜47
AIR CYLINDER …… 48〜49
CHAIN CUTTER …… 50〜51
SPECIFIC PARTS …… 52〜53
GAUGE PARTS LIST …… 54〜56
INDEX …… 58〜59

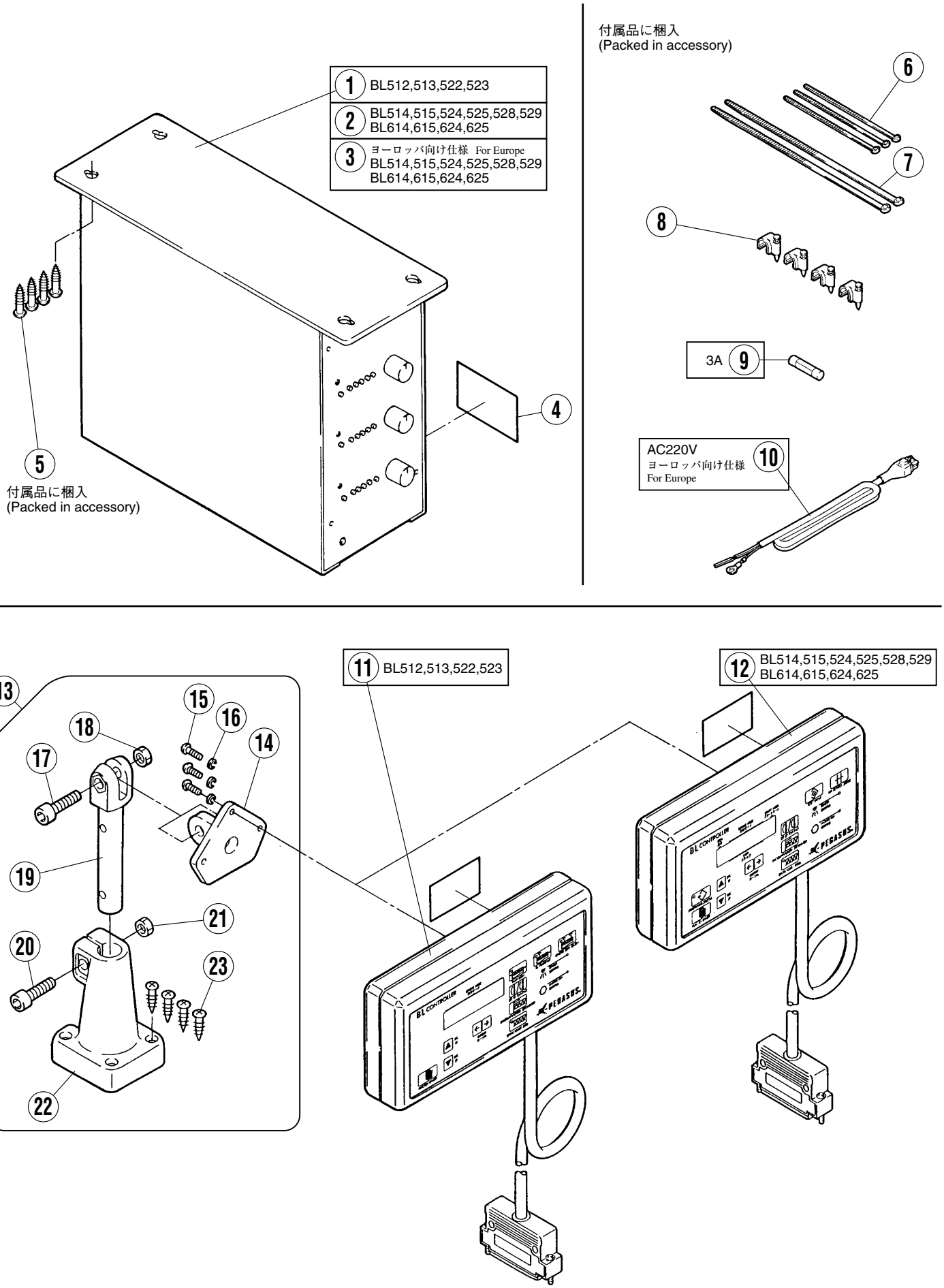
1 BL512,513,522,523
2 BL514,515,524,525,528,529
BL614,615,624,625
3 ヨーロッパ向け仕様 For Europe
BL514,515,524,525,528,529
BL614,615,624,625
4
5
付属品に梱入
(Packed in accessory)
付属品に梱入
(Packed in accessory)
6
7
8
3A 9
AC220V
ヨーロッパ向け仕様
For Europe
10
11 BL512,513,522,523
12 BL514,515,524,525,528,529
BL614,615,624,625
13
14
15
16
17
18
19
20
21
22
23

電源・操作ボックス　　**POWER AND CONTROL BOX**

REF.NO.	PART NO.	部品名称	DESCRIPTION	QT.
1	760287M9U	電源ボックス	POWER BOX	1
2	760287N9U	電源ボックス	POWER BOX	1
3	760287R9U	電源ボックス	POWER BOX	1
4	9A3068	感電注意ラベル	ELECTRIC CAUTION LABEL	1
5	004905	木ネジ（平）／４．５	SCREW	4
6	748002	束線バンド	BAND	3
7	748015	束線バンド	BAND	2
8	748045	ケーブルストッパー	CABLE CLAMP	4
9	771004	ヒューズ（３Ａ）	FUSE (3A)	1
10	742257B91	電源コード（AC220V）	POWER CORD (AC220V)	1
11	760288G9U	操作ボックス	CONTROL PANEL	1
12	760288H9U	操作ボックス	CONTROL PANEL	1
13	351333-9S	ブラケット（組）	BRACKET ASSEMBLY	1
14	351334-SA	ブラケット	BRACKET	1
15	004101	止ネジ／Ｍ３×１２	SCREW	3
16	204586	バネ座金	SPRING WASHER	3
17	004507	六角穴ボルト／Ｍ８×３０	BOLT	1
18	004809	六角ナット／Ｍ８	NUT	1
19	351335-SA	ブラケット	BRACKET	1
20	004507	六角穴ボルト／Ｍ８×３０	BOLT	1
21	004809	六角ナット／Ｍ８	NUT	1
22	350700-SA	ブラケット	BRACKET	1
23	004905	木ネジ（平）／４．５	SCREW	4

BL512, 513, 514, 515, 524, 525, BL614, 615, 624, 625

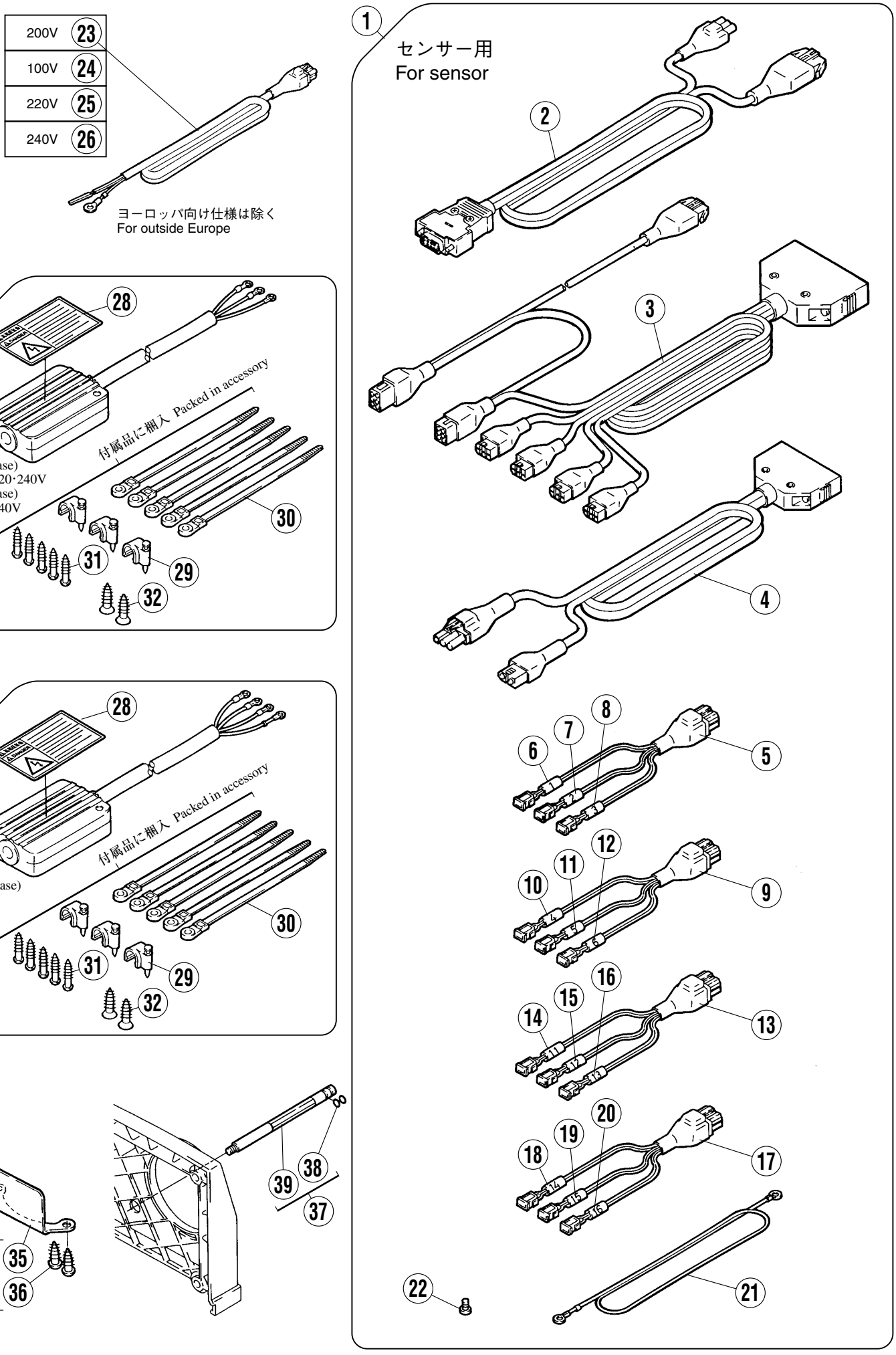

中継コード　　RELAY CORD

REF.NO.	PART NO.	部品名称	DESCRIPTION	QT.
1	742541-91	中継コードセット	RELAY CORD SET	1
2	742491-91	中継コード	RELAY CORD	1
3	742533-91	中継コード	RELAY CORD	1
4	742534-91	中継コード	RELAY CORD	1
5	742535-91	中継コード	RELAY CORD	1
6	755016	マークチューブ	NUMBERED TUBE	1
7	755017	マークチューブ	NUMBERED TUBE	1
8	755018	マークチューブ	NUMBERED TUBE	1
9	742536-91	中継コード	RELAY CORD	1
10	755019	マークチューブ	NUMBERED TUBE	1
11	755020	マークチューブ	NUMBERED TUBE	1
12	755021	マークチューブ	NUMBERED TUBE	1
13	742537-91	中継コード	RELAY CORD	1
14	755026	マークチューブ	NUMBERED TUBE	1
15	755054	マークチューブ	NUMBERED TUBE	1
16	755055	マークチューブ	NUMBERED TUBE	1
17	742538-91	中継コード	RELAY CORD	1
18	755071	マークチューブ	NUMBERED TUBE	1
19	755027	マークチューブ	NUMBERED TUBE	1
20	755028	マークチューブ	NUMBERED TUBE	1
21	742208	アース線	EARTH WIRE	1
22	007017A	平ネジ／M 4 × 5	SCREW	1
23	742257-91	電源コード（AC200V）	POWER CORD (AC200V)	1
24	742257A91	電源コード（AC100V）	POWER CORD (AC100V)	1
25	742257B91	電源コード（AC220V）	POWER CORD (AC220V)	1
26	742257C91	電源コード（AC240V）	POWER CORD (AC240V)	1
27	750006B91	電源中継ボックス（組）	POWER EXTENSION BOX ASSEMBLY	1
28	9A3068	感電注意ラベル	ELECTRIC CAUTION LABEL	1
29	748045	ケーブルストッパー	CABLE CLAMP	3
30	748042	束線バンド	BAND	5
31	004920	木ネジ（平）／3．1	SCREW	5
32	004916	木ネジ（皿）／4．1	SCREW	2
33	750006A91	電源中継ボックス（組）	POWER EXTENSION BOX ASSEMBLY	1
34	308549-91	カバー(組)	COVER ASSEMBLY	1
35	308550	カバー	COVER	1
36	004911	木ネジ（平）／4．1	SCREW	2
37	308243-91	段付ピン(組)	PIN ASSEMBLY	1
38	208949	Ｏリング	O RING	2
39	308244	段付ピン	PIN	1

BL528, 529

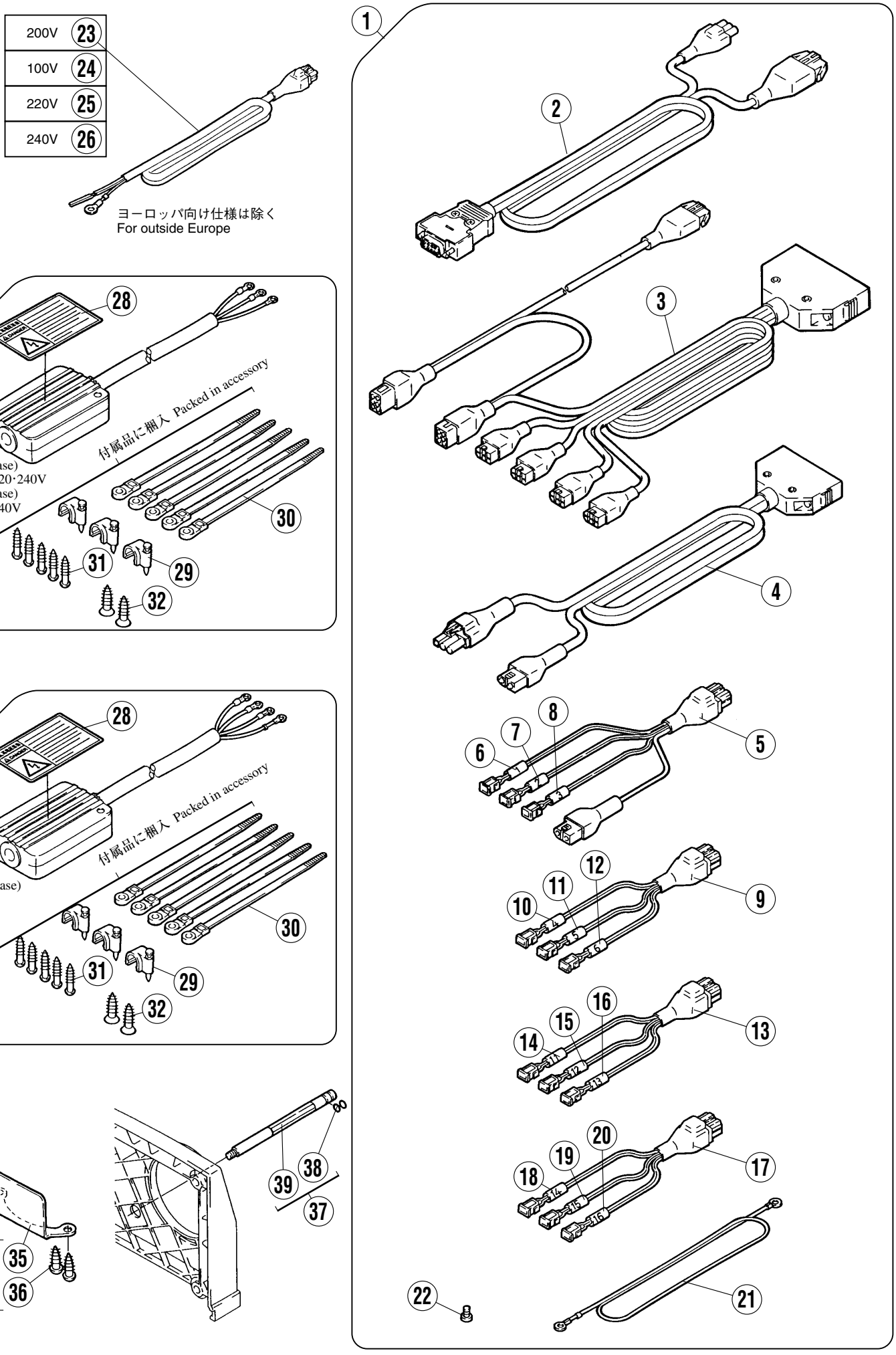
200V 23
100V 24
220V 25
240V 26
ヨーロッパ向け仕様は除く
For outside Europe
1
2
3
4
5
6
7
8
9
10
11
12
13
14
15
16
17
18
19
20
21
22
27
28
付属品に梱入 Packed in accessory
単相(1-phase)
100･200･220･240V
三相(3-phase)
380･415･440V
29
30
31
32
33
三相(3-phase)
200･220V
34
35
36
37
38
39

中継コード　　RELAY CORD

REF.NO.	PART NO.	部品名称	DESCRIPTION	QT.
1	742544-91	中継コードセット	RELAY CORD SET	1
2	742491-91	中継コード	RELAY CORD	1
3	742533-91	中継コード	RELAY CORD	1
4	742534-91	中継コード	RELAY CORD	1
5	742543-91	中継コード	RELAY CORD	1
6	755016	マークチューブ	NUMBERED TUBE	1
7	755017	マークチューブ	NUMBERED TUBE	1
8	755018	マークチューブ	NUMBERED TUBE	1
9	742536-91	中継コード	RELAY CORD	1
10	755019	マークチューブ	NUMBERED TUBE	1
11	755020	マークチューブ	NUMBERED TUBE	1
12	755021	マークチューブ	NUMBERED TUBE	1
13	742537-91	中継コード	RELAY CORD	1
14	755026	マークチューブ	NUMBERED TUBE	1
15	755054	マークチューブ	NUMBERED TUBE	1
16	755055	マークチューブ	NUMBERED TUBE	1
17	742538-91	中継コード	RELAY CORD	1
18	755071	マークチューブ	NUMBERED TUBE	1
19	755027	マークチューブ	NUMBERED TUBE	1
20	755028	マークチューブ	NUMBERED TUBE	1
21	742208	アース線	EARTH WIRE	1
22	007017A	平ネジ／M 4 × 5	SCREW	1
23	742257-91	電源コード（AC200V）	POWER CORD (AC200V)	1
24	742257A91	電源コード（AC100V）	POWER CORD (AC100V)	1
25	742257B91	電源コード（AC220V）	POWER CORD (AC220V)	1
26	742257C91	電源コード（AC240V）	POWER CORD (AC240V)	1
27	750006B91	電源中継ボックス（組）	POWER EXTENSION BOX ASSEMBLY	1
28	9A3068	感電注意ラベル	ELECTRIC CAUTION LABEL	1
29	748045	ケーブルストッパー	CABLE CLAMP	3
30	748042	束線バンド	BAND	5
31	004920	木ネジ（平）／3．1	SCREW	5
32	004916	木ネジ（皿）／4．1	SCREW	2
33	750006A91	電源中継ボックス（組）	POWER EXTENSION BOX ASSEMBLY	1
34	308549-91	カバー(組)	COVER ASSEMBLY	1
35	308550	カバー	COVER	1
36	004911	木ネジ（平）／4．1	SCREW	2
37	308243-91	段付ピン(組)	PIN ASSEMBLY	1
38	208949	Ｏリング	O RING	2
39	308244	段付ピン	PIN	1

BL512, 513, 514, 515, 522, 523, 524, 525, 614, 615, 624, 625

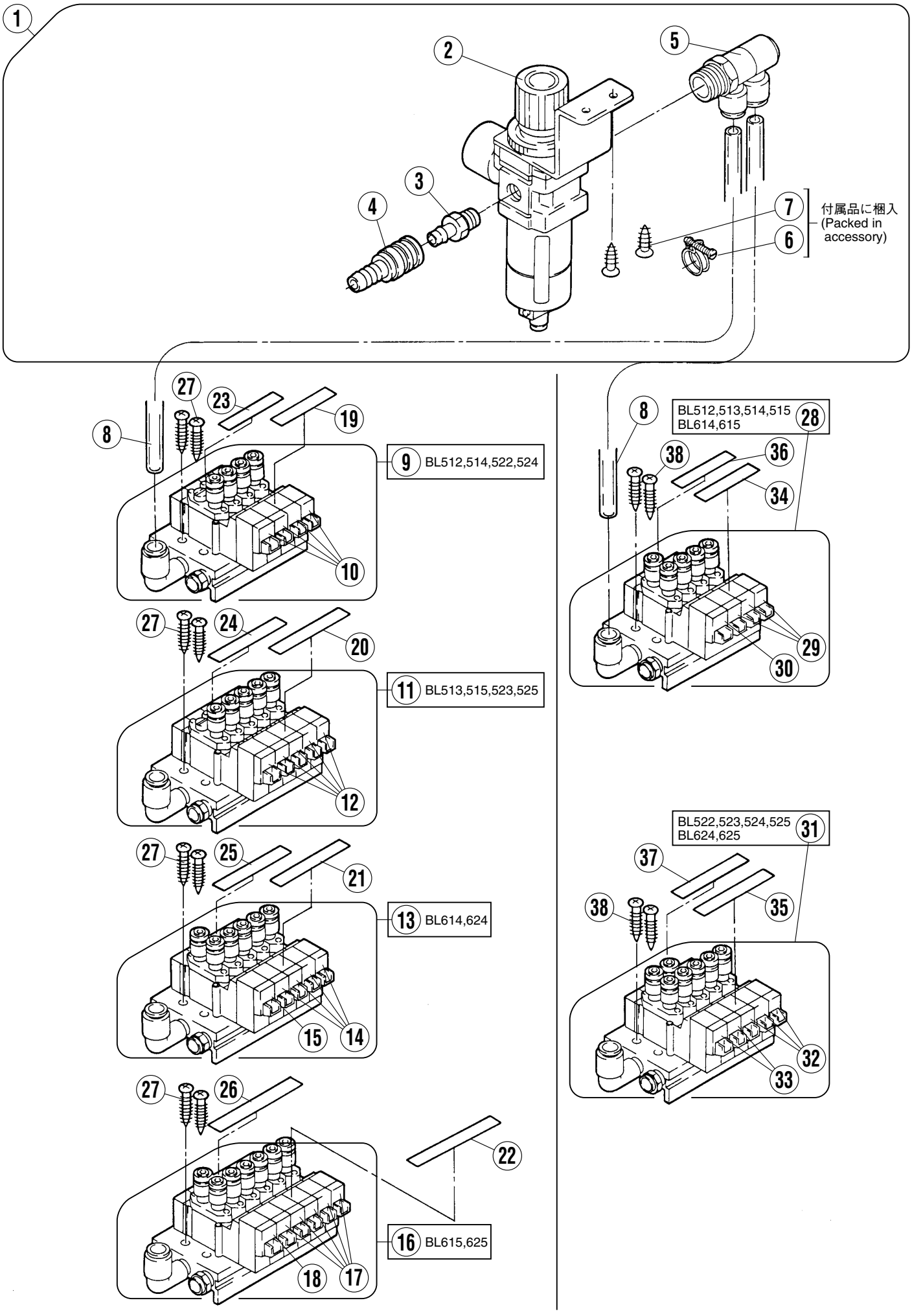

フィルタレギュレータ(組)・電磁弁(組)　　**FILTER REGULATOR & SOLENOID VALVE**

REF.NO.	PART NO.	部品名称	DESCRIPTION	QT.
1	522029-91	フィルタレギュレータ(組)	FILTER REGULATOR ASSEMBLY	1
2	522030	フィルタレギュレータ	FILTER REGULATOR	1
3	601081	カプラプラグ	COUPLER PLUG	1
4	601035	カプラソケット	COUPLER SOCKET	1
5	601205	継手	JOINT	1
6	608002	ホースクリップ	HOSE CLIP	1
7	004910	丸木ネジ	SCREW	2
8	600058A	チューブ	TUBE	2
9	561053-91	電磁弁(組)	SOLENOID VALVE ASSEMBLY	1
10	561052	電磁弁	SOLENOID VALVE	4
11	561054-91	電磁弁(組)	SOLENOID VALVE ASSEMBLY	1
12	561052	電磁弁	SOLENOID VALVE	5
13	562081-91	電磁弁(組)	SOLENOID VALVE ASSEMBLY	1
14	561052	電磁弁	SOLENOID VALVE	4
15	562079	電磁弁	SOLENOID VALVE	1
16	562083-91	電磁弁(組)	SOLENOID VALVE ASSEMBLY	1
17	561052	電磁弁	SOLENOID VALVE	5
18	562079	電磁弁	SOLENOID VALVE	1
19	9A3086	ラベル	LABEL	1
20	9A3087	ラベル	LABEL	1
21	9A3088	ラベル	LABEL	1
22	9A3089	ラベル	LABEL	1
23	9A3093	ラベル	LABEL	1
24	9A3094	ラベル	LABEL	1
25	9A3095	ラベル	LABEL	1
26	9A3096	ラベル	LABEL	1
27	004922	木ネジ	SCREW	2
28	562080-91	電磁弁(組)	SOLENOID VALVE ASSEMBLY	1
29	561052	電磁弁	SOLENOID VALVE	3
30	562079	電磁弁	SOLENOID VALVE	1
31	562082-91	電磁弁(組)	SOLENOID VALVE ASSEMBLY	1
32	561052	電磁弁	SOLENOID VALVE	3
33	562077	電磁弁	SOLENOID VALVE	2
34	9A3090	ラベル	LABEL	1
35	9A3091	ラベル	LABEL	1
36	9A3097	ラベル	LABEL	1
37	9A3098	ラベル	LABEL	1
38	004922	木ネジ	SCREW	2

BL512, 513, 514, 515, 614, 615

1本針 1-needle

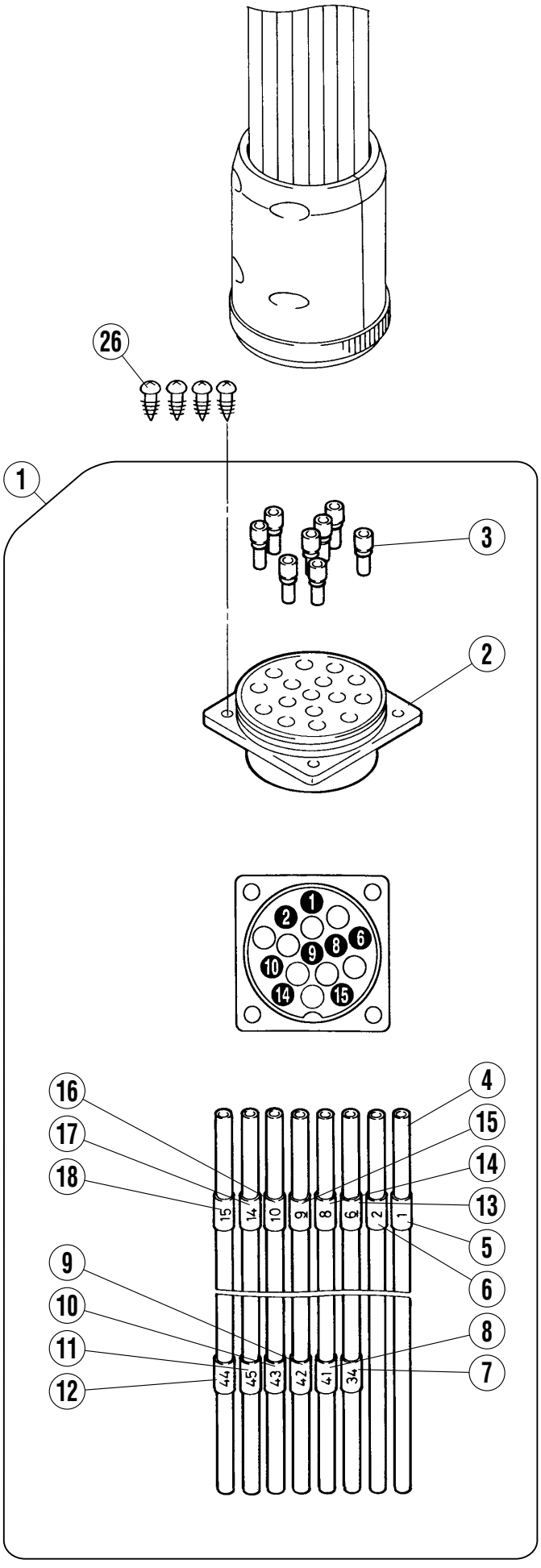

BL522, 523, 524, 525, 624, 625

2本針 2-needle

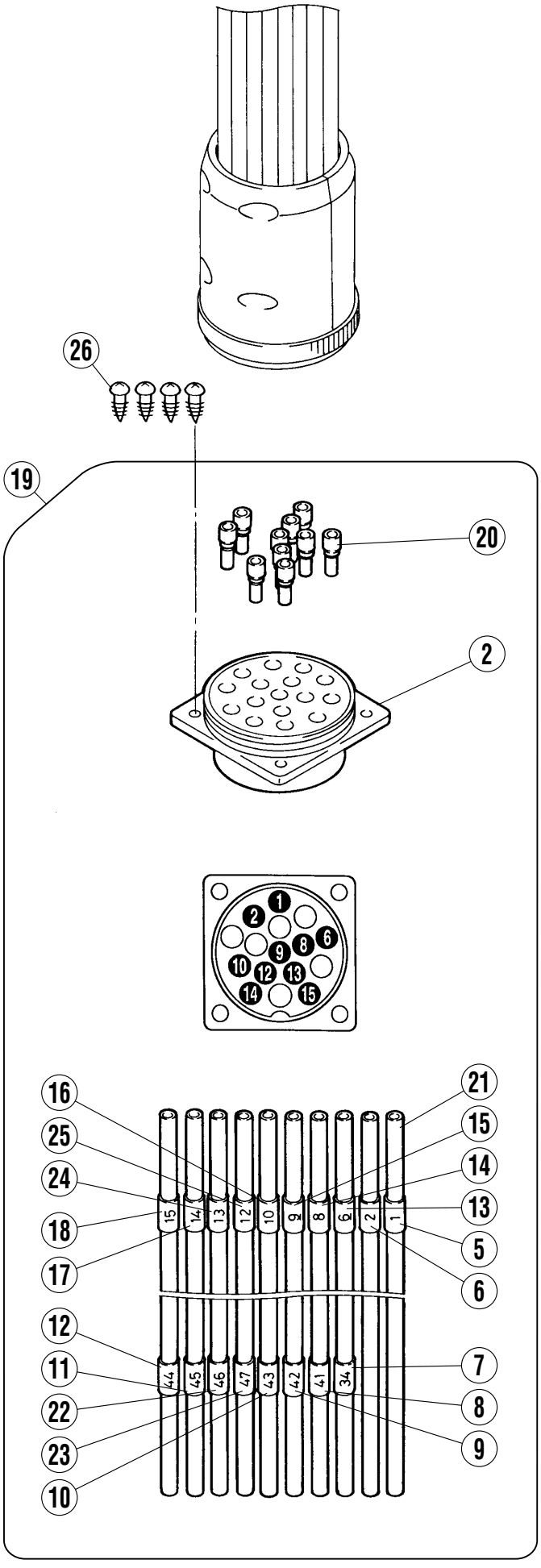

マルチソケット

MULTI SOCKET

REF.NO.	PART NO.	部品名称	DESCRIPTION	QT.
1	601206-91	マルチソケット(組)	MULTI SOCKET ASSEMBLY	1
2	601142	マルチソケット	MULTI SOCKET	1
3	601103	継手	JOINT	8
4	600062	チューブ	TUBE	8
5	755061	マークチューブ	NUMBERED TUBE	1
6	755062	マークチューブ	NUMBERED TUBE	1
7	755109	マークチューブ	NUMBERED TUBE	1
8	755203	マークチューブ	NUMBERED TUBE	1
9	755204	マークチューブ	NUMBERED TUBE	1
10	755205	マークチューブ	NUMBERED TUBE	1
11	755120	マークチューブ	NUMBERED TUBE	1
12	755206	マークチューブ	NUMBERED TUBE	1
13	755063	マークチューブ	NUMBERED TUBE	1
14	755068	マークチューブ	NUMBERED TUBE	1
15	755069	マークチューブ	NUMBERED TUBE	1
16	755070	マークチューブ	NUMBERED TUBE	1
17	755031	マークチューブ	NUMBERED TUBE	1
18	755076	マークチューブ	NUMBERED TUBE	1
19	601207-91	マルチソケット(組)	MULTI SOCKET ASSEMBLY	1
20	601103	継手	JOINT	10
21	600062	チューブ	TUBE	10
22	755121	マークチューブ	NUMBERED TUBE	1
23	755122	マークチューブ	NUMBERED TUBE	1
24	755030	マークチューブ	NUMBERED TUBE	1
25	755029	マークチューブ	NUMBERED TUBE	1
26	004911	ネジ	SCREW	4

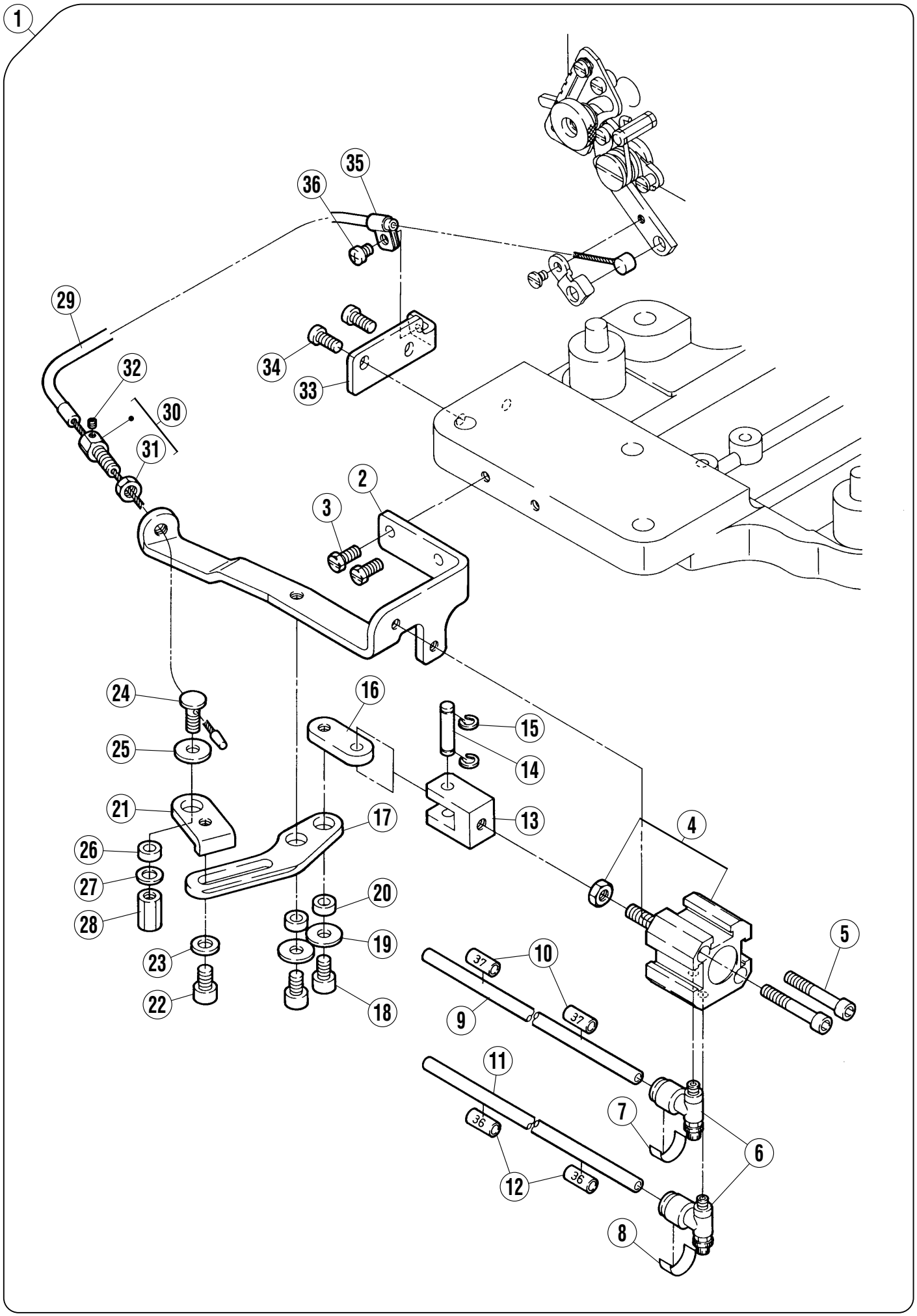
1
35
36
29
32
30
31
34
33
2
3
24
25
21
26
27
28
23
22
16
15
14
13
17
20
19
18
4
5
10
37
9
37
11
36
12
36
7
6
8

エアーシリンダ(コンデンスステッチ)　　**AIR CYLINDER (CONDENSED STITCH)**

REF.NO.	PART NO.	部品名称	DESCRIPTION	QT.
1	513129-91	エアーシリンダ(組)	AIR CYLINDER ASSEMBLY	1
2	308181	ブラケット	BRACKET	1
3	004580	六角ボルト	BOLT	2
4	513068	エアーシリンダ	AIR CYLINDER	1
5	004570	六角穴ボルト／M５×３５	BOLT	2
6	527002	スピードコントローラ	SPEED CONTROLLER	2
7	755131	マークシール	NUMBERED LABEL	1
8	755130	マークシール	NUMBERED LABEL	1
9	600131	チューブ	TUBE	1
10	755202	マークチューブ	NUMBERED TUBE	2
11	600131	チューブ	TUBE	1
12	755150	マークチューブ	NUMBERED TUBE	2
13	302832	ナックル	KNUCKLE	1
14	306587	ピン	PIN	1
15	303097	止メ輪	RING	2
16	300386	リンク	LINK	1
17	308182	レバー	LEVER	1
18	004518	六角穴ボルト／M６×１０	BOLT	2
19	204023	座金	WASHER	2
20	306676	座金	WASHER	2
21	308183	ラッチ	LATCH	1
22	004518	六角穴ボルト／M６×１０	BOLT	1
23	303335	座金	WASHER	1
24	007223	ボルト	BOLT	1
25	204023	座金	WASHER	1
26	306676	座金	WASHER	1
27	202433	座金	WASHER	1
28	007224	六角ナット	NUT	1
29	212435B	ケーブル	CABLE	1
30	212436A	ケーブル受ケ	CABLE SUPPORT	1
31	004806	六角ナット／M６	NUT	1
32	004554	止ネジ／M３×３	SCREW	1
33	308184	ブラケット	BRACKET	1
34	007029	平ネジ／M５×１２	SCREW	2
35	240360	ブラケット	BRACKET	1
36	007018A	平ネジ／M４×６	SCREW	1

BL528, 529

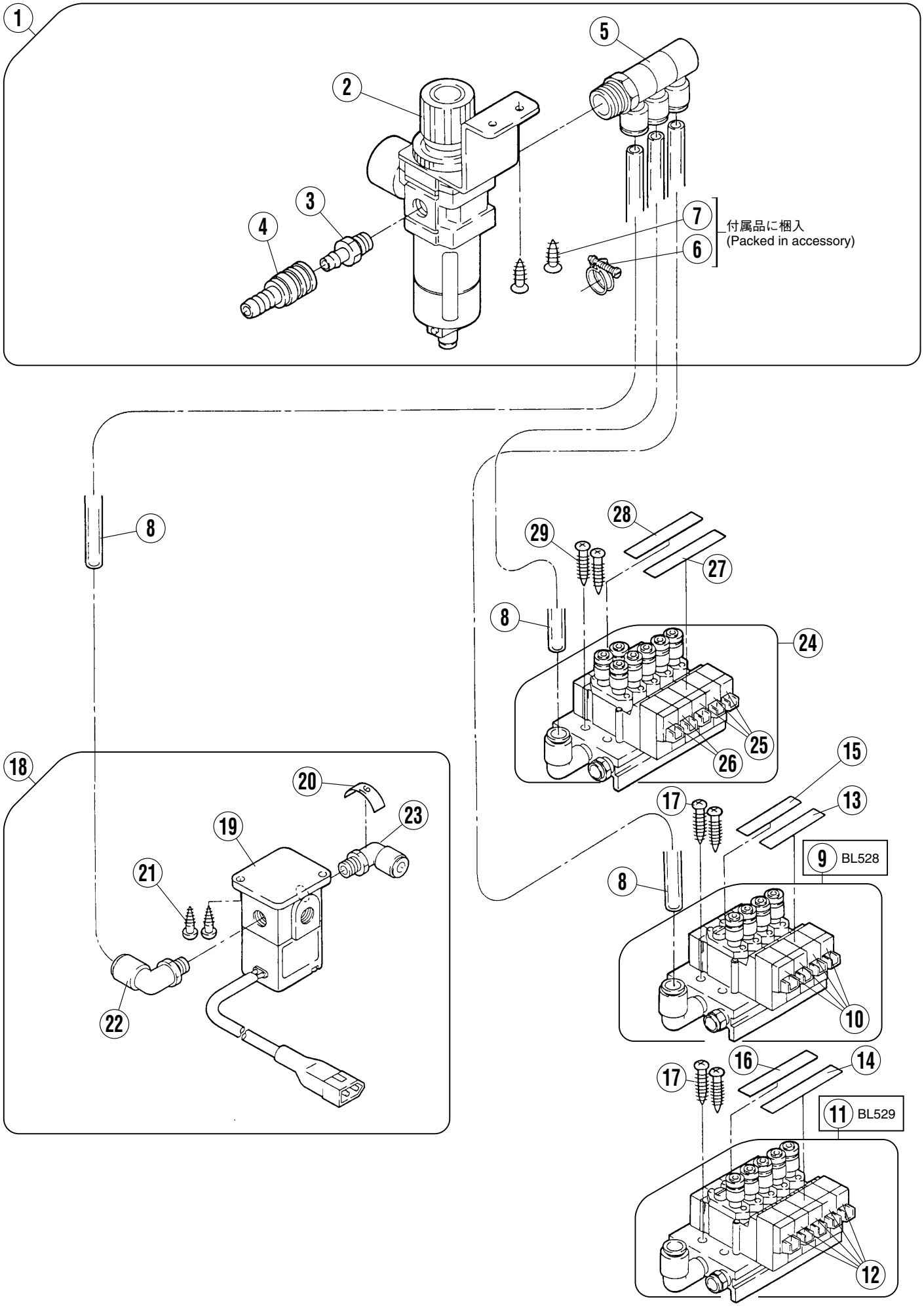
1
2
3
4
5
6
7
付属品に梱入
(Packed in accessory)
8
9 BL528
10
11 BL529
12
13
14
15
16
17
18
19
20
21
22
23
24
25
26
27
28
29

フィルタレギュレータ(組)・電磁弁(組)　　**FILTER REGULATOR & SOLENOID VALVE**

REF.NO.	PART NO.	部品名称	DESCRIPTION	QT.
1	522029A91	フィルタレギュレータ(組)	FILTER REGULATOR ASSEMBLY	1
2	522030	フィルタレギュレータ	FILTER REGULATOR	1
3	601081	カプラプラグ	COUPLER PLUG	1
4	601035	カプラソケット	COUPLER SOCKET	1
5	601214	継手	JOINT	1
6	608002	ホースクリップ	HOSE CLIP	1
7	004910	丸木ネジ	SCREW	2
8	600058A	チューブ	TUBE	3
9	561053-91	電磁弁(組)	SOLENOID VALVE ASSEMBLY	1
10	561052	電磁弁	SOLENOID VALVE	4
11	561054-91	電磁弁(組)	SOLENOID VALVE ASSEMBLY	1
12	561052	電磁弁	SOLENOID VALVE	5
13	9A3086	ラベル	LABEL	1
14	9A3087	ラベル	LABEL	1
15	9A3093	ラベル	LABEL	1
16	9A3094	ラベル	LABEL	1
17	004922	木ネジ	SCREW	2
18	561057-91	電磁弁(組)	SOLENOID VALVE ASSEMBLY	1
19	561010A91	電磁弁	SOLENOID VALVE	1
20	755047	マークシール	NUMBERED LABEL	1
21	004911	木ネジ（平）／4．1	SCREW	2
22	601200	継ぎ手	JOINT	1
23	601068	継ぎ手	JOINT	1
24	562082-91	電磁弁(組)	SOLENOID VALVE ASSEMBLY	1
25	561052	電磁弁	SOLENOID VALVE	3
26	562079	電磁弁	SOLENOID VALVE	2
27	9A3091	ラベル	LABEL	1
28	9A3098	ラベル	LABEL	1
29	004922	木ネジ	SCREW	2

2本針 2-needle

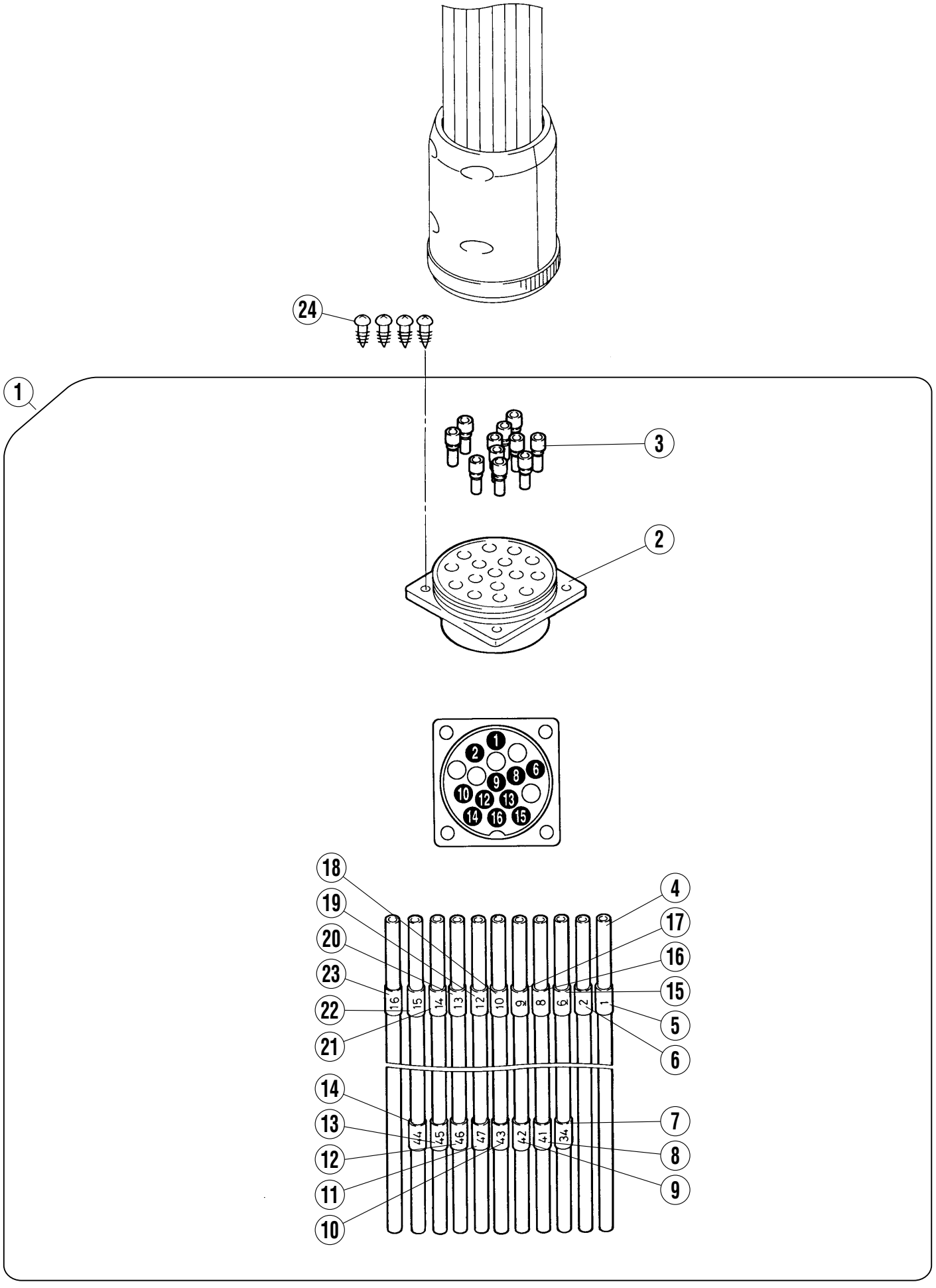
24
1
3
2
1
2
9
8
6
10
12
13
14
16
15
18
19
20
23
22
21
14
13
12
11
10
4
17
16
15
5
6
7
8
9
16
15
14
13
12
10
9
8
6
2
1
44
45
46
47
43
42
41
34

マルチソケット　　**MULTI SOCKET**

REF.NO.	PART NO.	部品名称	DESCRIPTION	QT.
1	601215-91	マルチソケット(組)	MULTI SOCKET ASSEMBLY	1
2	601142	マルチソケット	MULTI SOCKET	1
3	601103	継手	JOINT	11
4	600062	チューブ	TUBE	11
5	755061	マークチューブ	NUMBERED TUBE	1
6	755062	マークチューブ	NUMBERED TUBE	1
7	755109	マークチューブ	NUMBERED TUBE	1
8	755203	マークチューブ	NUMBERED TUBE	1
9	755204	マークチューブ	NUMBERED TUBE	1
10	755205	マークチューブ	NUMBERED TUBE	1
11	755122	マークチューブ	NUMBERED TUBE	1
12	755121	マークチューブ	NUMBERED TUBE	1
13	755120	マークチューブ	NUMBERED TUBE	1
14	755206	マークチューブ	NUMBERED TUBE	1
15	755063	マークチューブ	NUMBERED TUBE	1
16	755068	マークチューブ	NUMBERED TUBE	1
17	755069	マークチューブ	NUMBERED TUBE	1
18	755070	マークチューブ	NUMBERED TUBE	1
19	755029	マークチューブ	NUMBERED TUBE	1
20	755030	マークチューブ	NUMBERED TUBE	1
21	755031	マークチューブ	NUMBERED TUBE	1
22	755076	マークチューブ	NUMBERED TUBE	1
23	755077	マークチューブ	NUMBERED TUBE	1
24	004911	止ネジ	SCREW	4

BL512, 514, 522, 524, 614, 624

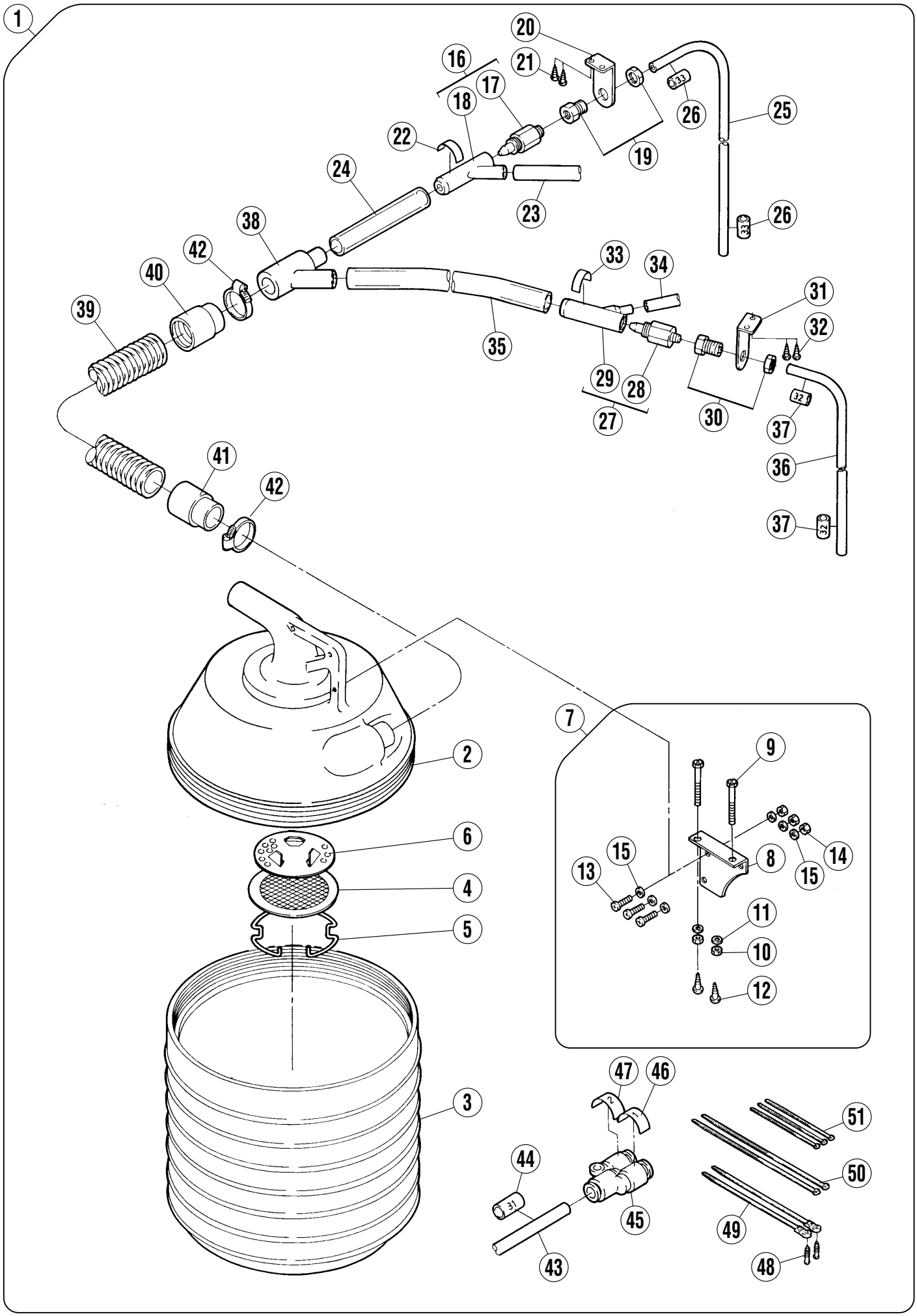

リントコレクタ　　**WASTE RECEPTACLE**

REF.NO.	PART NO.	部品名称	DESCRIPTION	QT.
1	606002-91	リントコレクタ(組)	WASTE RECEPTACLE ASSEMBLY	1
2	300105	リントコレクタ(上)	WASTE RECEPTACLE (UPPER)	1
3	300106	リントコレクタ(下)	WASTE RECEPTACLE (LOWER)	1
4	300107A	フィルタ	FILTER	1
5	300108	止メ輪	RING	1
6	300365	フィルタ受ケ	FILTER SUPPORT	1
7	300110	ブラケット（Ｂ）（組）	BRACKET ASSEMBLY	1
8	300109	ブラケット（Ｂ）	BRACKET	1
9	004300	六角ネジ／Ｍ５×５０	SCREW	2
10	004805	六角ナット／Ｍ５	NUT	2
11	204585	座金	WASHER	2
12	004910	丸木ネジ	SCREW	2
13	004113	平ネジ／Ｍ４×２０	SCREW	3
14	004803	六角ナット／Ｍ３	NUT	3
15	303448	座金	WASHER	6
16	300033E	ベンチュリ（組）	VENTURI ASSEMBLY	1
17	300377	ノズル	NOZZLE	1
18	300376	ディフューザ	DIFFUSER	1
19	601104	継手	JOINT	1
20	302750	ブラケット	BRACKET	1
21	004911	木ネジ（平）／４．１	SCREW	2
22	755127	マークシール	NUMBERED LABEL	1
23	600117	ホース	HOSE	1
24	600118	ホース	HOSE	1
25	600125	チューブ	TUBE	1
26	755108	マークチューブ	NUMBERED TUBE	2
27	300521-91	ベンチュリ（組）	VENTURI ASSEMBLY	1
28	300523	ノズル	NOZZLE	1
29	300522	ディフューザ	DIFFUSER	1
30	601104	継手	JOINT	1
31	302750	ブラケット	BRACKET	1
32	004911	木ネジ（平）／４．１	SCREW	2
33	755126	マークシール	NUMBERED LABEL	1
34	600121	ホース	HOSE	1
35	600135	ホース	HOSE	1
36	600115	チューブ	TUBE	1
37	755155	マークチューブ	NUMBERED TUBE	2
38	302749	継手	JOINT	1
39	600136	ホース	HOSE	1
40	601046	ゴムカウス	RUBBER CUFF	1
41	601047	ゴムカウス	RUBBER CUFF	1
42	608000	ホースバンド	HOSE BAND	2
43	600086	チューブ	TUBE	1
44	755106	マークチューブ	NUMBERED TUBE	1
45	601102	継手	JOINT	1
46	755032	マークシール	NUMBERED LABEL	1
47	755033	マークシール	NUMBERED LABEL	1
48	004920	木ネジ（平）／３．１	SCREW	2
49	748060	束線バンド	BAND	2
50	748015	束線バンド	BAND	2
51	748002	束線バンド	BAND	3

BL513, 515, 523, 525, 615, 625

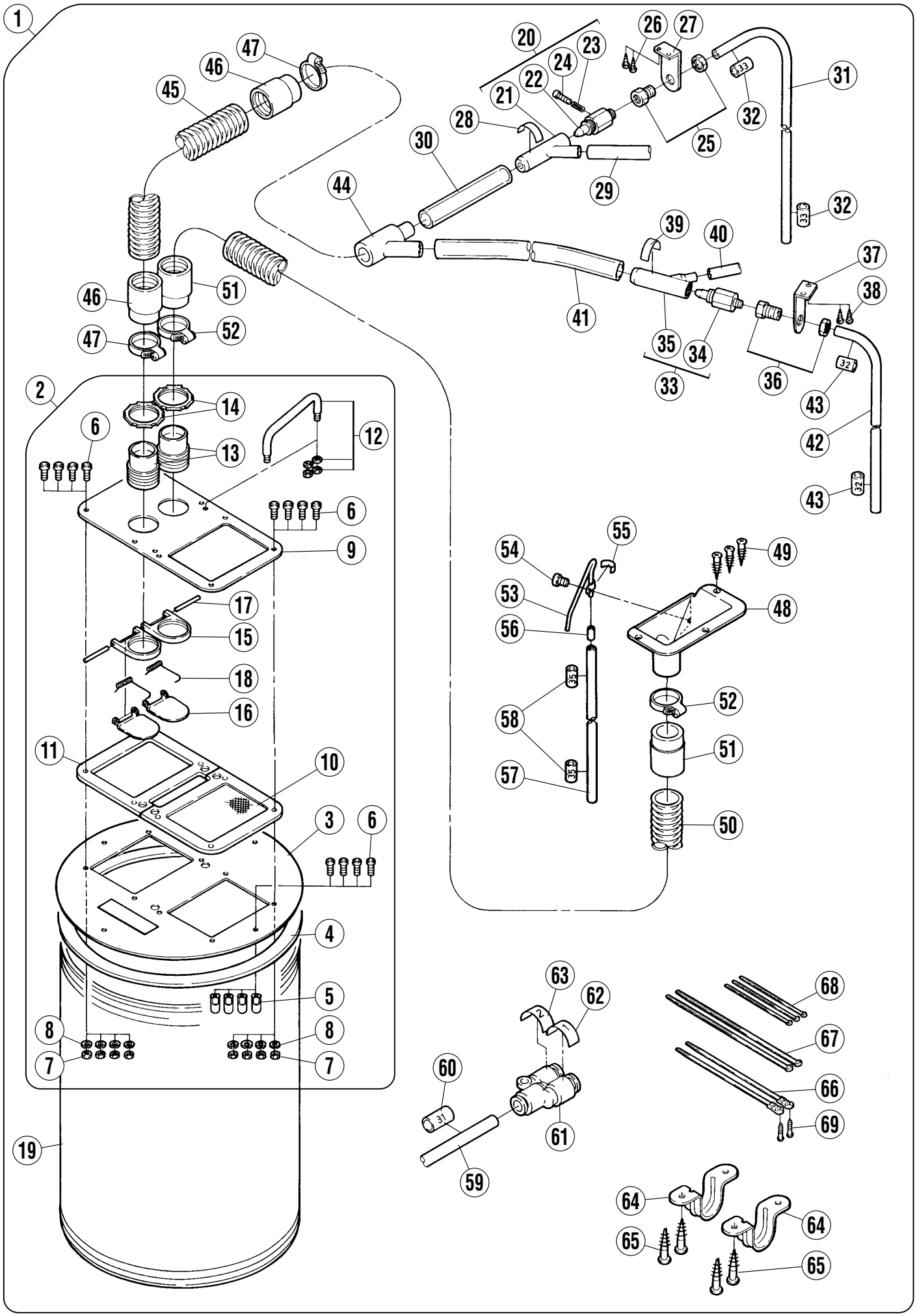

ダストドラム　　**DUST DRUM**

REF.NO.	PART NO.	部品名称	DESCRIPTION	QT.
1	606001-9U	ダストドラム(組)	DUST DRUM ASSEMBLY	1
2	300415A9U	上蓋（組）	COVER ASSEMBLY	1
3	300390-UA	蓋本体	COVER	1
4	300392	ガスケット	GASKET	1
5	300391	ガイドピン	GUIDE PIN	4
6	004202	平ネジ／Ｍ５×１６	SCREW	12
7	004805	六角ナット／Ｍ５	NUT	8
8	303067	バネ座金	SPRING WASHER	8
9	300416-UA	カバー	COVER	1
10	300407-91	フィルタ	FILTER	1
11	300404	ガスケット	GASKET	1
12	300409	把手	HANDLE	1
13	300400	継手	JOINT	2
14	300401	ロックナット	NUT	2
15	300418	継手土台	JOINT SEAT	2
16	300419	逆流弁	VALVE	2
17	300420	ピン	PIN	2
18	300421	ネジリバネ	TORSION SPRING	2
19	300411	ファイバードラム	FIBER DRUM	1
20	300033F	ベンチュリ	VENTURI	1
21	300376	ディフューザ	DIFFUSER	1
22	300377A	ノズル	NOZZLE	1
23	300381	圧縮バネ	SPRING	1
24	004516	六角穴ボルト／Ｍ５×２０	BOLT	1
25	601104	継手	JOINT	1
26	004911	木ネジ（平）／４．１	SCREW	2
27	302750	ブラケット	BRACKET	1
28	755127	マークシール	NUMBERED LABEL	1
29	600117	ホース	HOSE	1
30	600118	ホース	HOSE	1
31	600125	チューブ	TUBE	1
32	755108	マークチューブ	NUMBERED TUBE	2
33	300521-91	ベンチュリ（組）	VENTURI ASSEMBLY	1
34	300523	ノズル	NOZZLE	1
35	300522	ディフューザ	DIFFUSER	1
36	601104	継手	JOINT	1
37	302750	ブラケット	BRACKET	1
38	004911	木ネジ（平）／４．１	SCREW	2
39	755126	マークシール	NUMBERED LABEL	1
40	600121	ホース	HOSE	1
41	600135	ホース	HOSE	1
42	600115	チューブ	TUBE	1
43	755155	マークチューブ	NUMBERED TUBE	2
44	302749	継手	JOINT	1
45	600119	ホース	HOSE	1
46	601046	ゴムカウス	RUBBER CUFF	2
47	608000	ホースバンド	HOSE BAND	2
48	308080AUA	切屑受	WASTE CHUTE	1
49	004904	木ネジ（皿）／３．５	SCREW	3
50	600120	ホース	HOSE	1
51	601046	ゴムカウス	RUBBER CUFF	2
52	608000	ホースバンド	HOSE BAND	2
53	308078-91	吹付管	AIR BLOWER	1
54	004110	平ネジ／Ｍ４×８	SCREW	1
55	755129	マークシール	NUMBERED LABEL	1
56	600092	チューブ	TUBE	1
57	600062	チューブ	TUBE	1
58	755180	マークチューブ	NUMBERED TUBE	2
59	600086	チューブ	TUBE	1
60	755106	マークチューブ	NUMBERED TUBE	1
61	601102	継手	JOINT	1
62	755032	マークシール	NUMBERED LABEL	1
63	755033	マークシール	NUMBERED LABEL	1
64	300413	パイプサドル	SADDLE	2
65	004911	木ネジ（平）／４．１	SCREW	4
66	748060	束線バンド	BAND	2
67	748015	束線バンド	BAND	2
68	748002	束線バンド	BAND	3
69	004920	木ネジ（平）／３．１	SCREW	2

BL528

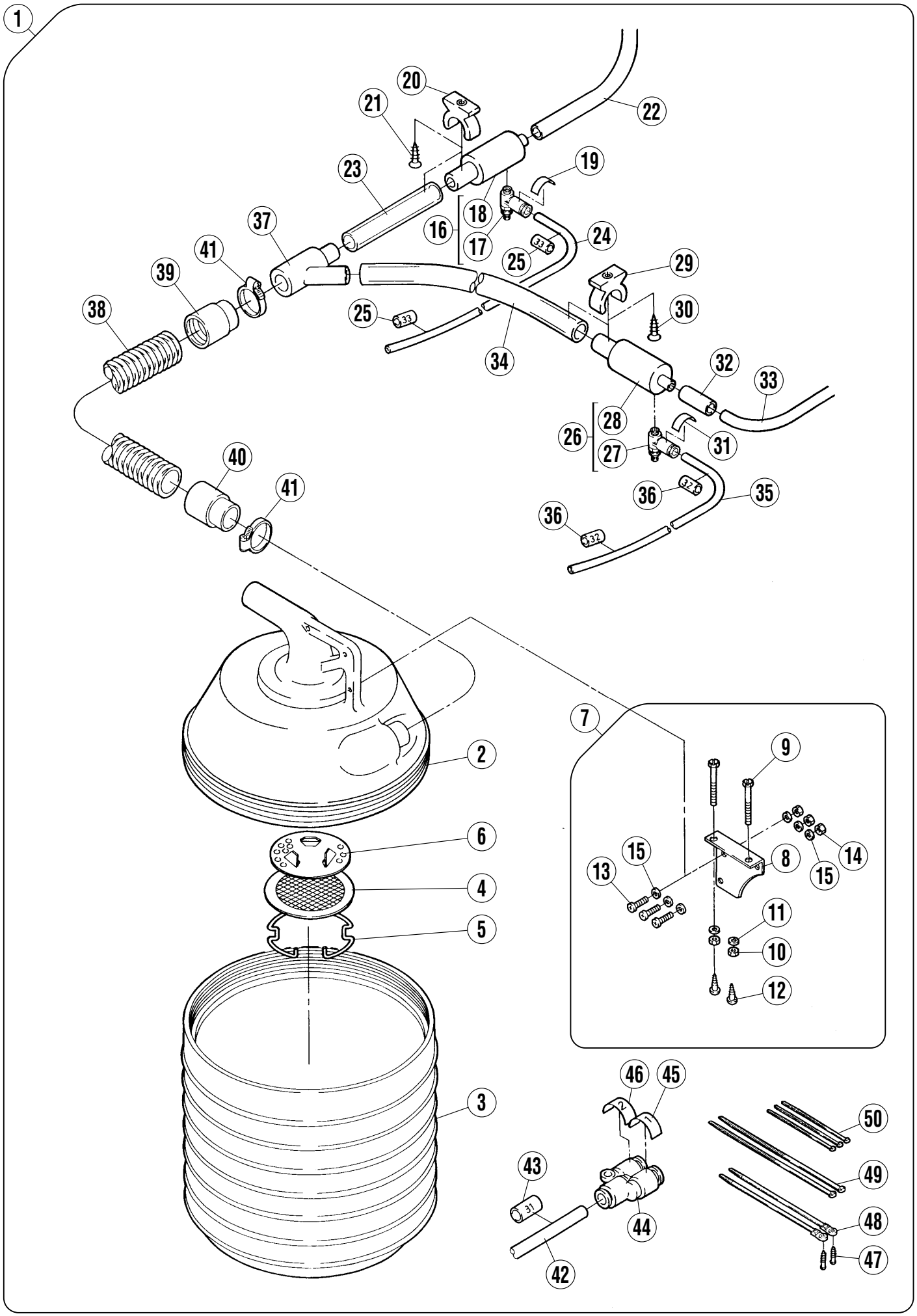
1
20
21
22
23
19
18
16
17
24
25
37
41
39
38
29
30
25
34
32
33
28
26
27
31
40
41
36
35
36
2
7
9
6
15
13
8
14
15
4
11
5
10
12
3
46
45
50
43
49
44
48
42
47

リントコレクタ　　**WASTE RECEPTACLE**

REF.NO.	PART NO.	部品名称	DESCRIPTION	QT.
1	606004-91	リントコレクタ(組)	WASTE RECEPTACLE ASSEMBLY	1
2	300105	リントコレクタ(上)	WASTE RECEPTACLE (UPPER)	1
3	300106	リントコレクタ(下)	WASTE RECEPTACLE (LOWER)	1
4	300107A	フィルタ	FILTER	1
5	300108	止メ輪	RING	1
6	300365	フィルタ受ケ	FILTER SUPPORT	1
7	300110	ブラケット（Ｂ）（組）	BRACKET ASSEMBLY	1
8	300109	ブラケット（Ｂ）	BRACKET	1
9	004300	六角ネジ／Ｍ５×５０	SCREW	2
10	004805	六角ナット／Ｍ５	NUT	2
11	204585	座金	WASHER	2
12	004910	丸木ネジ	SCREW	2
13	004113	平ネジ／Ｍ４×２０	SCREW	3
14	004803	六角ナット／Ｍ３	NUT	3
15	303448	座金	WASHER	6
16	300742-91	ベンチュリ(組)	VENTURI ASSEMBLY	1
17	526012	絞り弁	VALVE	1
18	300015	ベンチュリ	VENTURI	1
19	755127	マークシール	NUMBERED LABEL	1
20	604005	ホースクリップ	HOSE CLIP	1
21	004908	木ネジ（皿）／４．５	SCREW	1
22	600117	ホース	HOSE	1
23	600118	ホース	HOSE	1
24	600125	チューブ	TUBE	1
25	755108	マークチューブ	NUMBERED TUBE	2
26	300742-91	ベンチュリ(組)	VENTURI ASSEMBLY	1
27	526012	絞り弁	VALVE	1
28	300015	ベンチュリ	VENTURI	1
29	604005	チューブクリップ	CLIP	1
30	004908	木ネジ（皿）／４．５	SCREW	1
31	755126	マークシール	NUMBERED LABEL	1
32	600122	ホース	HOSE	1
33	600121	ホース	HOSE	1
34	600135	ホース	HOSE	1
35	600115	チューブ	TUBE	1
36	755155	マークチューブ	NUMBERED TUBE	2
37	302749	継手	JOINT	1
38	600136	ホース	HOSE	1
39	601046	ゴムカウス	RUBBER CUFF	1
40	601047	ゴムカウス	RUBBER CUFF	1
41	608000	ホースバンド	HOSE BAND	2
42	600086	チューブ	TUBE	1
43	755106	マークチューブ	NUMBERED TUBE	1
44	601102	継手	JOINT	1
45	755032	マークシール	NUMBERED LABEL	1
46	755033	マークシール	NUMBERED LABEL	1
47	004920	木ネジ（平）／３．１	SCREW	2
48	748060	束線バンド	BAND	2
49	748015	束線バンド	BAND	2
50	748002	束線バンド	BAND	3

BL529

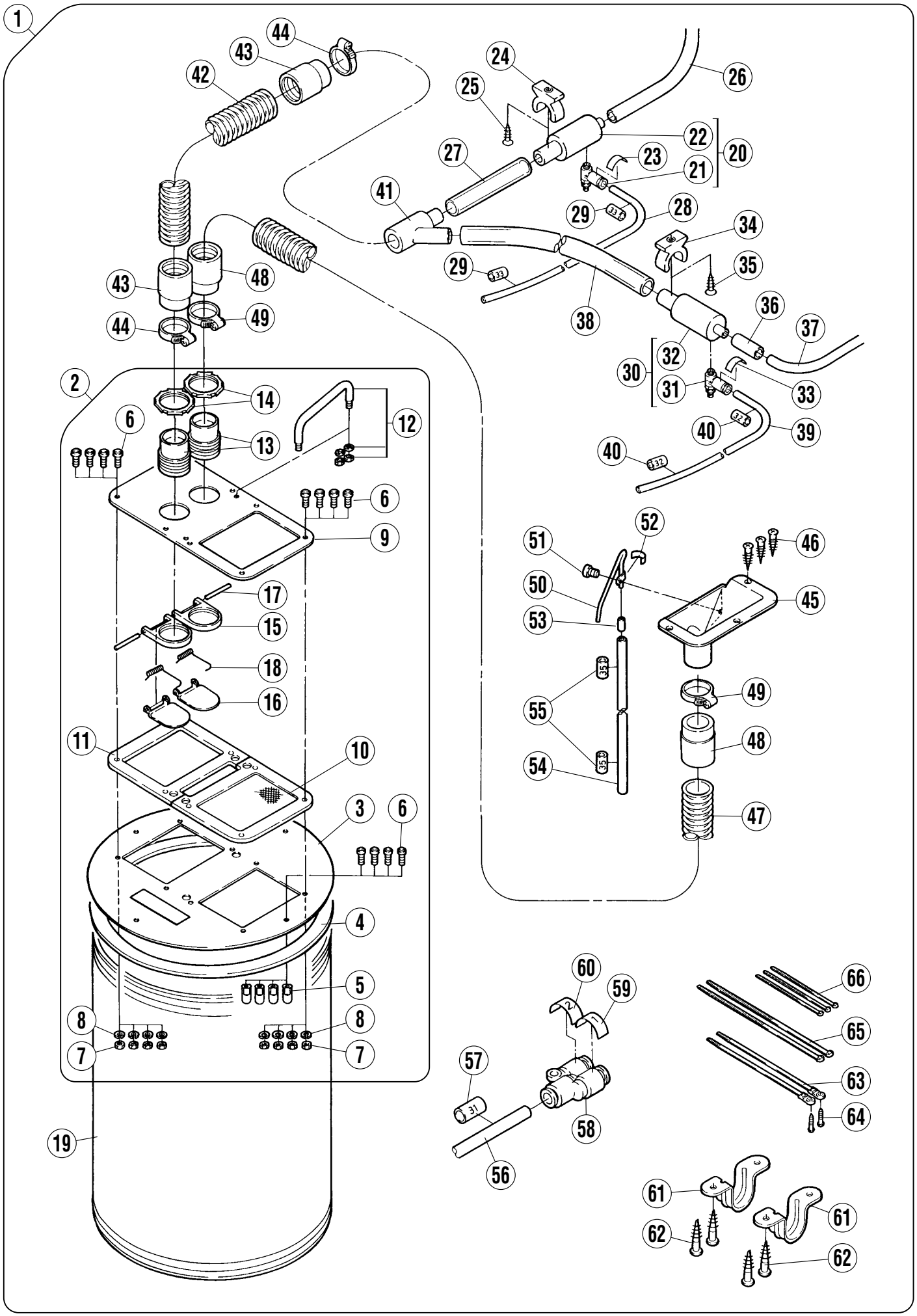
1
2
3
4
5
6
7
8
9
10
11
12
13
14
15
16
17
18
19
20
21
22
23
24
25
26
27
28
29
30
31
32
33
34
35
36
37
38
39
40
41
42
43
44
45
46
47
48
49
50
51
52
53
54
55
56
57
58
59
60
61
62
63
64
65
66

ダストドラム　　**DUST DRUM**

REF.NO.	PART NO.	部品名称	DESCRIPTION	QT.
1	606003-9U	ダストドラム(組)	DUST DRUM ASSEMBLY	1
2	300415A9U	上蓋（組）	COVER ASSEMBLY	1
3	300390-UA	蓋本体	COVER	1
4	300392	ガスケット	GASKET	1
5	300391	ガイドピン	GUIDE PIN	4
6	004202	平ネジ／Ｍ５×１６	SCREW	12
7	004805	六角ナット／Ｍ５	NUT	8
8	303067	バネ座金	SPRING WASHER	8
9	300416-UA	カバー	COVER	1
10	300407-91	フィルタ	FILTER	1
11	300404	ガスケット	GASKET	1
12	300409	把手	HANDLE	1
13	300400	継手	JOINT	2
14	300401	ロックナット	NUT	2
15	300418	継手土台	JOINT SEAT	2
16	300419	逆流弁	VALVE	2
17	300420	ピン	PIN	2
18	300421	ネジリバネ	SPRING	2
19	300411	ファイバードラム	FIBER DRUM	1
20	300742-91	ベンチュリ(組)	VENTURI ASSEMBLY	1
21	526008	絞り弁	VALVE	1
22	300015	ベンチュリ	VENTURI	1
23	755127	マークシール	NUMBERED LABEL	1
24	604005	ホースクリップ	HOSE CLIP	1
25	004908	木ネジ（皿）／４．５	SCREW	1
26	600117	ホース	HOSE	1
27	600118	ホース	HOSE	1
28	600125	チューブ	TUBE	1
29	755108	マークチューブ	NUMBERED TUBE	2
30	300742-91	ベンチュリ(組)	VENTURI ASSEMBLY	1
31	526008	絞り弁	VALVE	1
32	300015	ベンチュリ	VENTURI	1
33	755126	マークシール	NUMBERED LABEL	1
34	604005	ホースクリップ	HOSE CLIP	1
35	004908	木ネジ（皿）／４．５	SCREW	1
36	600122	ホース	HOSE	1
37	600121	ホース	HOSE	1
38	600135	ホース	HOSE	1
39	600115	チューブ	TUBE	1
40	755155	マークチューブ	NUMBERED TUBE	2
41	302749	継手	JOINT	1
42	600119	ホース	HOSE	1
43	601046	ゴムカウス	RUBBER CUFF	2
44	608000	ホースバンド	HOSE BAND	2
45	308080AUA	切屑受	WASTE CHUTE	1
46	004904	木ネジ（皿）／３．５	SCREW	3
47	600120	ホース	HOSE	1
48	601046	ゴムカウス	RUBBER CUFF	2
49	608000	ホースバンド	HOSE BAND	2
50	308078-91	吹付管	AIR BLOWER	1
51	004110	平ネジ／Ｍ４×８	SCREW	1
52	755129	マークシール	NUMBERED LABEL	1
53	600092	チューブ	TUBE	1
54	600062	チューブ	TUBE	1
55	755180	マークチューブ	NUMBERED TUBE	2
56	600086	チューブ	TUBE	1
57	755106	マークチューブ	NUMBERED TUBE	1
58	601102	継手	JOINT	1
59	755032	マークシール	NUMBERED LABEL	1
60	755033	マークシール	NUMBERED LABEL	1
61	300413	パイプサドル	SADDLE	2
62	004911	木ネジ（平）／４．１	SCREW	4
63	748060	束線バンド	BAND	2
64	004920	木ネジ（平）／３．１	SCREW	2
65	748015	束線バンド	BAND	2
66	748002	束線バンド	BAND	3

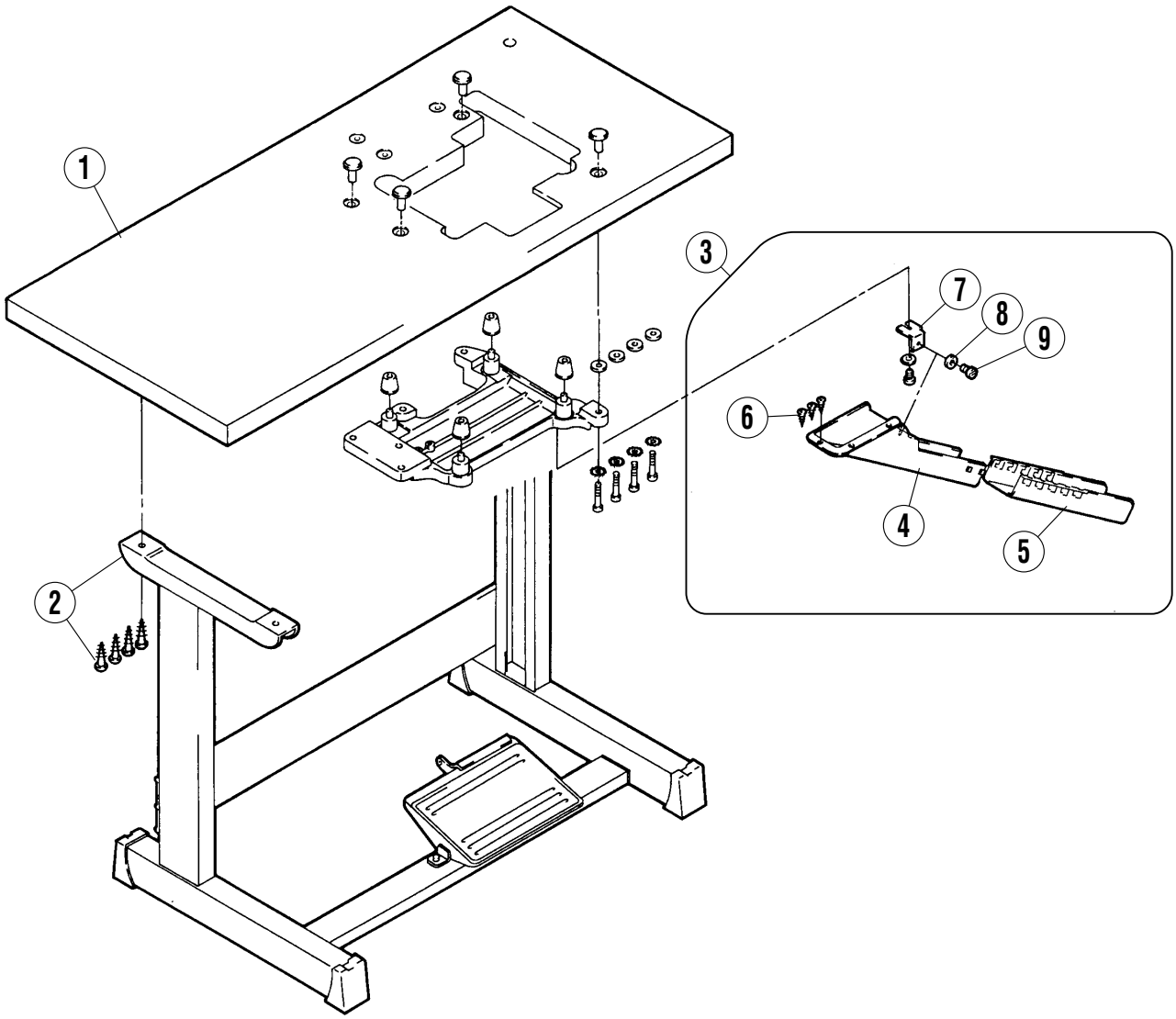
1
2
3
4
5
6
7
8
9

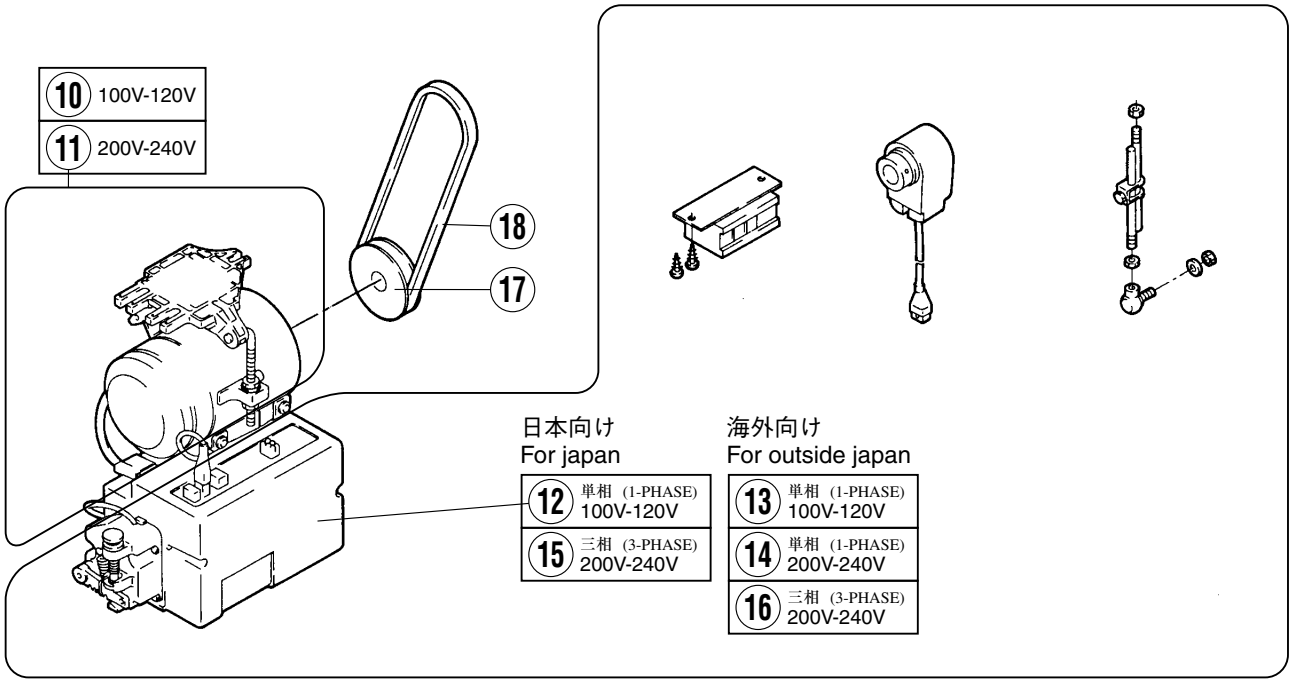
10 100V-120V
11 200V-240V
17
18
日本向け
For japan
12 単相 (1-PHASE) 100V-120V
15 三相 (3-PHASE) 200V-240V
海外向け
For outside japan
13 単相 (1-PHASE) 100V-120V
14 単相 (1-PHASE) 200V-240V
16 三相 (3-PHASE) 200V-240V

テーブル・モータ　　**TABLE & MOTOR**

REF.NO.	PART NO.	部品名称	DESCRIPTION	QT.
1	308491	テーブル	TABLE	1
2	304135	金脚（組）T型	TABLE LEGS ASSEMBLY (T TYPE)	1
3	308177-91	切屑受（組）	WASTE CHUTE SET	1
4	276002AUA	シューター（上）	WASTE CHUTE (TOP)	1
5	276003-UA	シューター（下）	WASTE CHUTE (EXTENSION)	1
6	004904	木ネジ（皿）／3．5	SCREW	3
7	276004	取付板	BRACKET	1
8	004109	平ネジ／M4×10	SCREW	2
9	240104	座金	WASHER	2
10	802140A	モータ	MOTOR	1
11	802141A	モータ	MOTOR	1
12	802308	制御盤	CONTROL BOX	1
13	802309	制御盤	CONTROL BOX	1
14	802310	制御盤	CONTROL BOX	1
15	802311	制御盤	CONTROL BOX	1
16	802312	制御盤	CONTROL BOX	1
17	000531	モータプーリ	MOTOR PULLEY	1
18	000418	Vベルト	V BELT	1

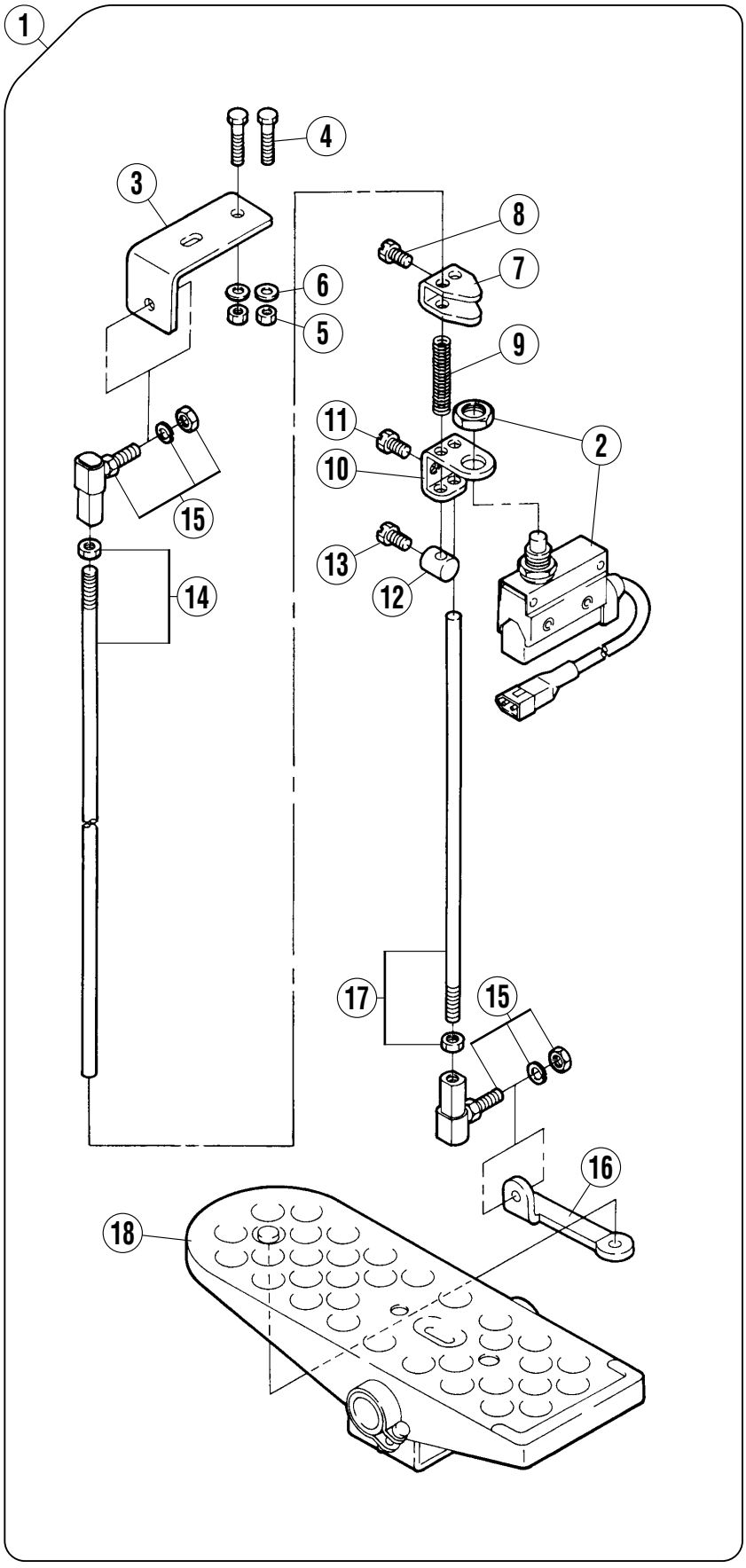
1
4
3
8
7
6
5
9
11
2
10
15
13
14
12
17
15
16
18

ペダル・スイッチ　　**TREADLE & SWITCH**

REF.NO.	PART NO.	部品名称	DESCRIPTION	QT.
1	706015-91	スイッチ（組）	SWITCH ASSEMBLY	1
2	706014-91	スイッチ	SWITCH	1
3	302469	ブラケット	BRACKET	1
4	004301	六角ネジ／Ｍ５×２５	SCREW	2
5	004805	六角ナット／Ｍ５	NUT	2
6	204585	座金	WASHER	2
7	300468	アクチュエータ	ACTUATOR	1
8	004320	六角ボルト／Ｍ６×１０	BOLT	1
9	204894	圧縮バネ	COMPRESSION SPRING	1
10	307091	ブラケット	BRACKET	1
11	004320	六角ボルト／Ｍ６×１０	BOLT	1
12	300469	カラー	COLLAR	1
13	004320	六角ボルト／Ｍ６×１０	BOLT	1
14	306733	ピットマンロッド	PITMAN ROD	1
15	303991	ボールジョイント	BALL JOINT	2
16	302470	ブラケット	BRACKET	1
17	306733A	ピットマンロッド	PITMAN ROD	1
18	000480	ペダル	TREADLE	1

1本針 1-needle

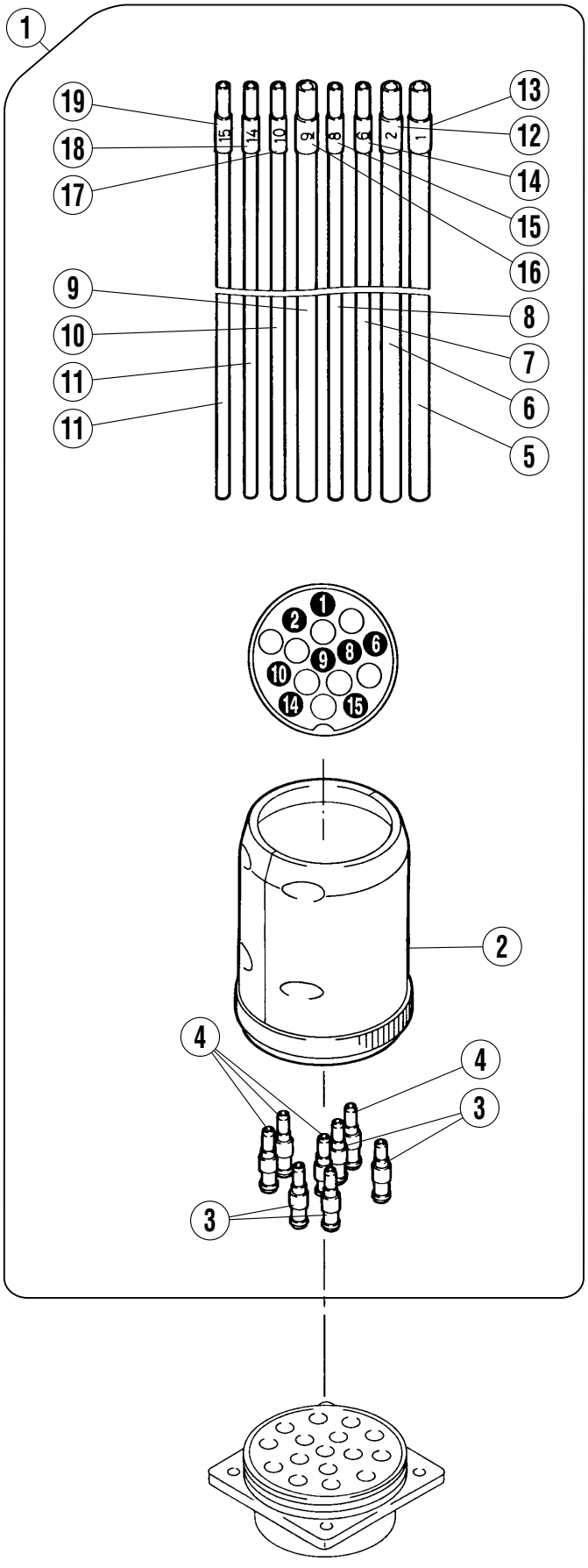

2本針 2-needle

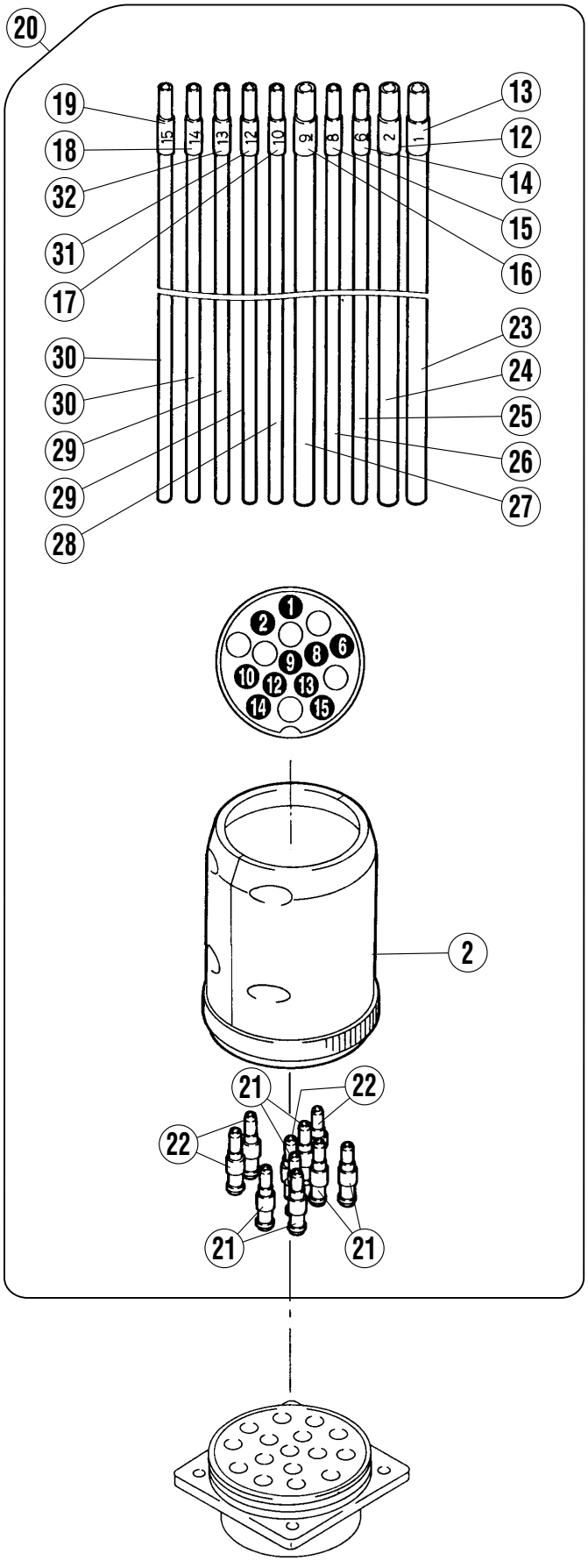

マルチプラグ　　**MULTI PLUG**

REF.NO.	PART NO.	部品名称	DESCRIPTION	QT.
1	601212-91	マルチプラグ(組)	MULTI PLUG ASSEMBLY	1
2	601141	マルチプラグ	MULTI PLUG	1
3	601100	継手	JOINT	4
4	601101	継手	JOINT	4
5	600127	チューブ	TUBE	1
6	600128	チューブ	TUBE	1
7	600130	チューブ	TUBE	1
8	600134	チューブ	TUBE	1
9	600066	チューブ	TUBE	1
10	600080A	チューブ	TUBE	1
11	600111	チューブ	TUBE	2
12	755062	マークチューブ	NUMBERED TUBE	1
13	755061	マークチューブ	NUMBERED TUBE	1
14	755063	マークチューブ	NUMBERED TUBE	1
15	755023	マークチューブ	NUMBERED TUBE	1
16	755069	マークチューブ	NUMBERED TUBE	1
17	755025	マークチューブ	NUMBERED TUBE	1
18	755071	マークチューブ	NUMBERED TUBE	1
19	755027	マークチューブ	NUMBERED TUBE	1
20	601213-91	マルチプラグ(組)	MULTI PLUG ASSEMBLY	1
21	601100	継手	JOINT	6
22	601101	継手	JOINT	4
23	600127	チューブ	TUBE	1
24	600128	チューブ	TUBE	1
25	600130	チューブ	TUBE	1
26	600134	チューブ	TUBE	1
27	600066	チューブ	TUBE	1
28	600080A	チューブ	TUBE	1
29	600144	チューブ	TUBE	2
30	600111	チューブ	TUBE	2
31	755054	マークチューブ	NUMBERED TUBE	1
32	755055	マークチューブ	NUMBERED TUBE	1

極厚物 Heavy weight fabric
2本針用 2-needle

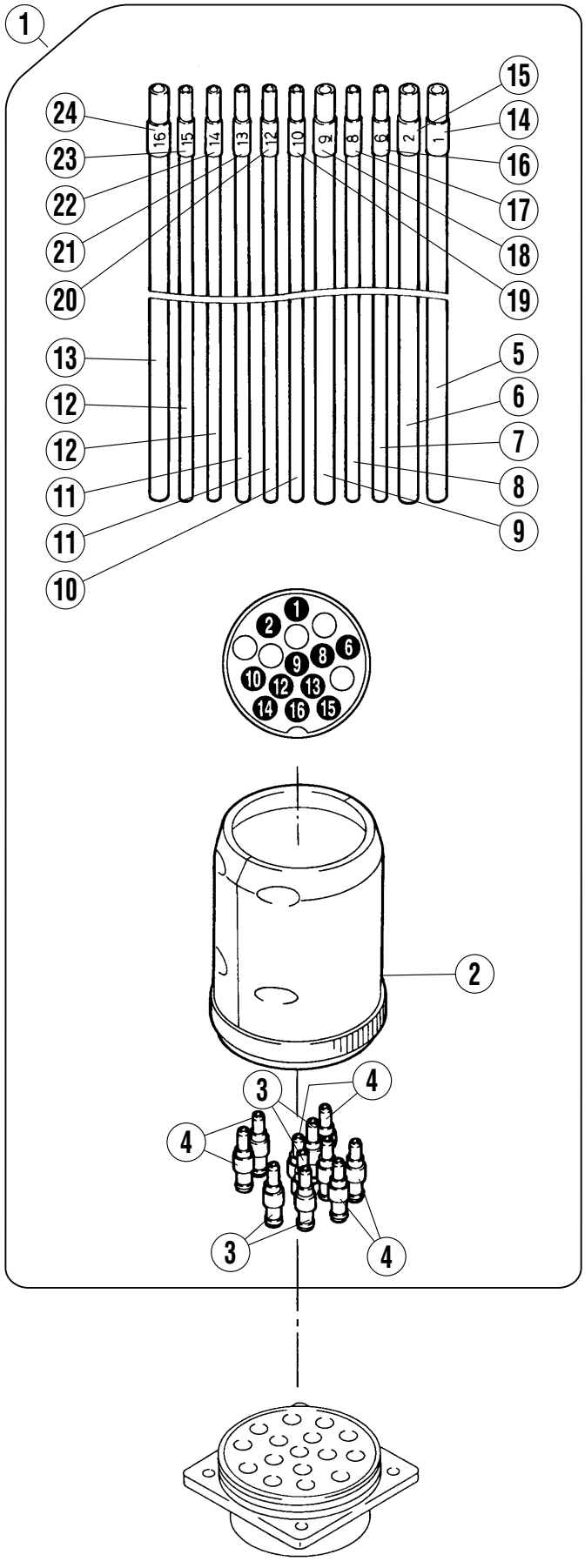

マルチプラグ　　**MULTI PLUG**

REF.NO.	PART NO.	部品名称	DESCRIPTION	QT.
1	601213A91	マルチプラグ(組)	MULTI PLUG ASSEMBLY	1
2	601141	マルチプラグ	MULTI PLUG	1
3	601100	継手	JOINT	4
4	601101	継手	JOINT	6
5	600127	チューブ	TUBE	1
6	600128	チューブ	TUBE	1
7	600130	チューブ	TUBE	1
8	600134	チューブ	TUBE	1
9	600066	チューブ	TUBE	1
10	600080A	チューブ	TUBE	1
11	600144	チューブ	TUBE	2
12	600111	チューブ	TUBE	2
13	600066	チューブ	TUBE	1
14	755061	マークチューブ	NUMBERED TUBE	1
15	755062	マークチューブ	NUMBERED TUBE	1
16	755063	マークチューブ	NUMBERED TUBE	1
17	755023	マークチューブ	NUMBERED TUBE	1
18	755069	マークチューブ	NUMBERED TUBE	1
19	755025	マークチューブ	NUMBERED TUBE	1
20	755054	マークチューブ	NUMBERED TUBE	1
21	755055	マークチューブ	NUMBERED TUBE	1
22	755071	マークチューブ	NUMBERED TUBE	1
23	755027	マークチューブ	NUMBERED TUBE	1
24	755077	マークチューブ	NUMBERED TUBE	1

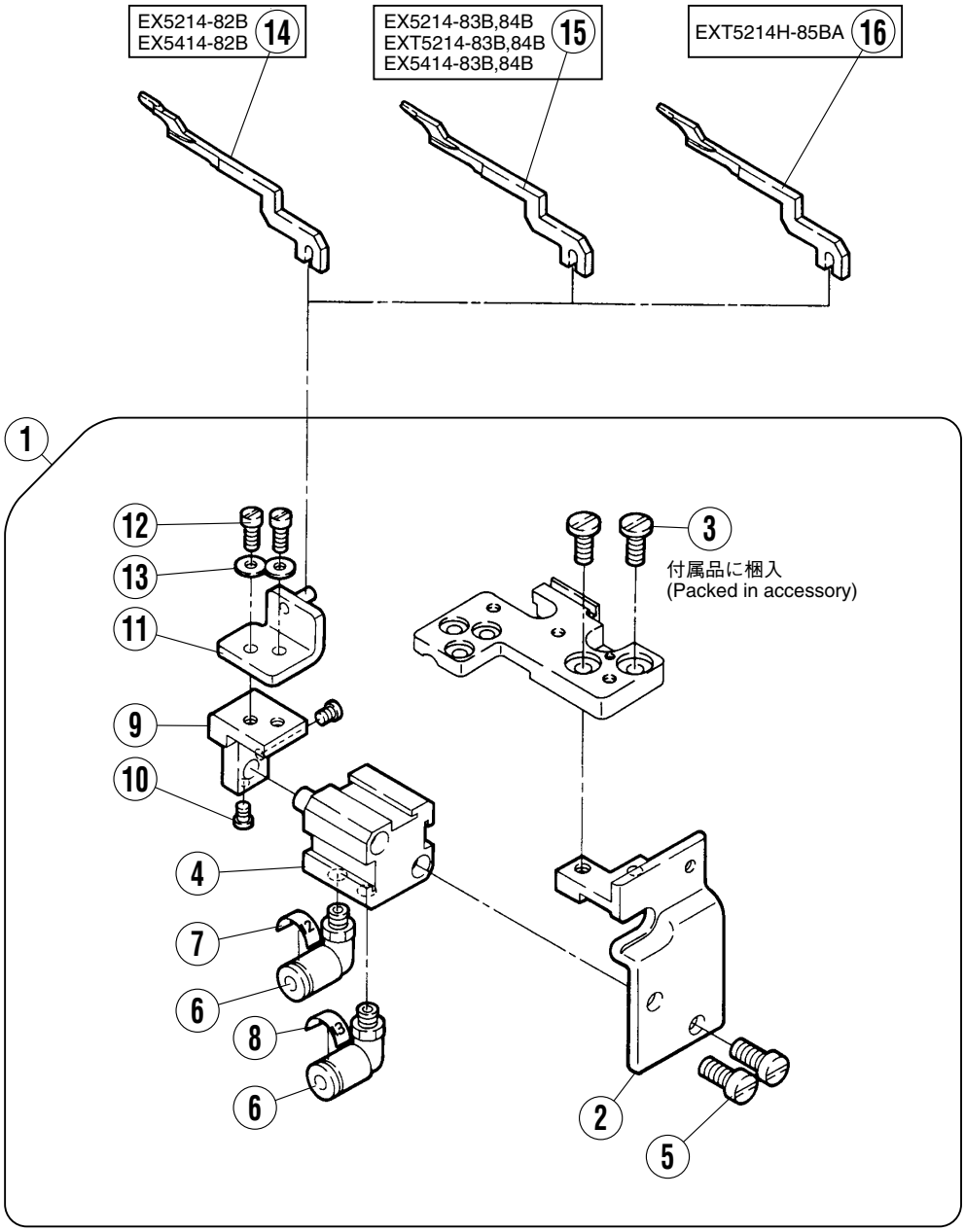
EX5214-82B
EX5414-82B
14
EX5214-83B,84B
EXT5214-83B,84B
EX5414-83B,84B
15
EXT5214H-85BA
16
1
12
13
11
9
10
4
7
6
8
6
3
付属品に梱入
(Packed in accessory)
2
5

爪駆動機構

FINGER DRIVE MECHANISM

REF.NO.	PART NO.	部品名称	DESCRIPTION	QT.
1	302906-9U	爪駆動（組）	FINGER DRIVE ASSEMBLY	1
2	302901-UD	ブラケット	BRACKET	1
3	005345	平ネジ／Ｃ５×１１	SCREW	2
4	513076	エアーシリンダ	AIR CYLINDER	1
5	007029	平ネジ／Ｍ５×１２	SCREW	2
6	601097A	継手	JOINT	2
7	755043	マークシール	NUMBERED LABEL	1
8	755044	マークシール	NUMBERED LABEL	1
9	302902	レバー	LEVER	1
10	001222	平ネジ／Ｃ３×4	SCREW	2
11	302903-91	レバー	LEVER	1
12	002918	平ネジ／Ｃ３×８．５	SCREW	2
13	202875	座金	WASHER	2
14	308179	可動爪	RETRACTABLE FINGER	1
15	308173	可動爪	RETRACTABLE FINGER	1
16	308501-D	可動爪	RETRACTABLE FINGER	1

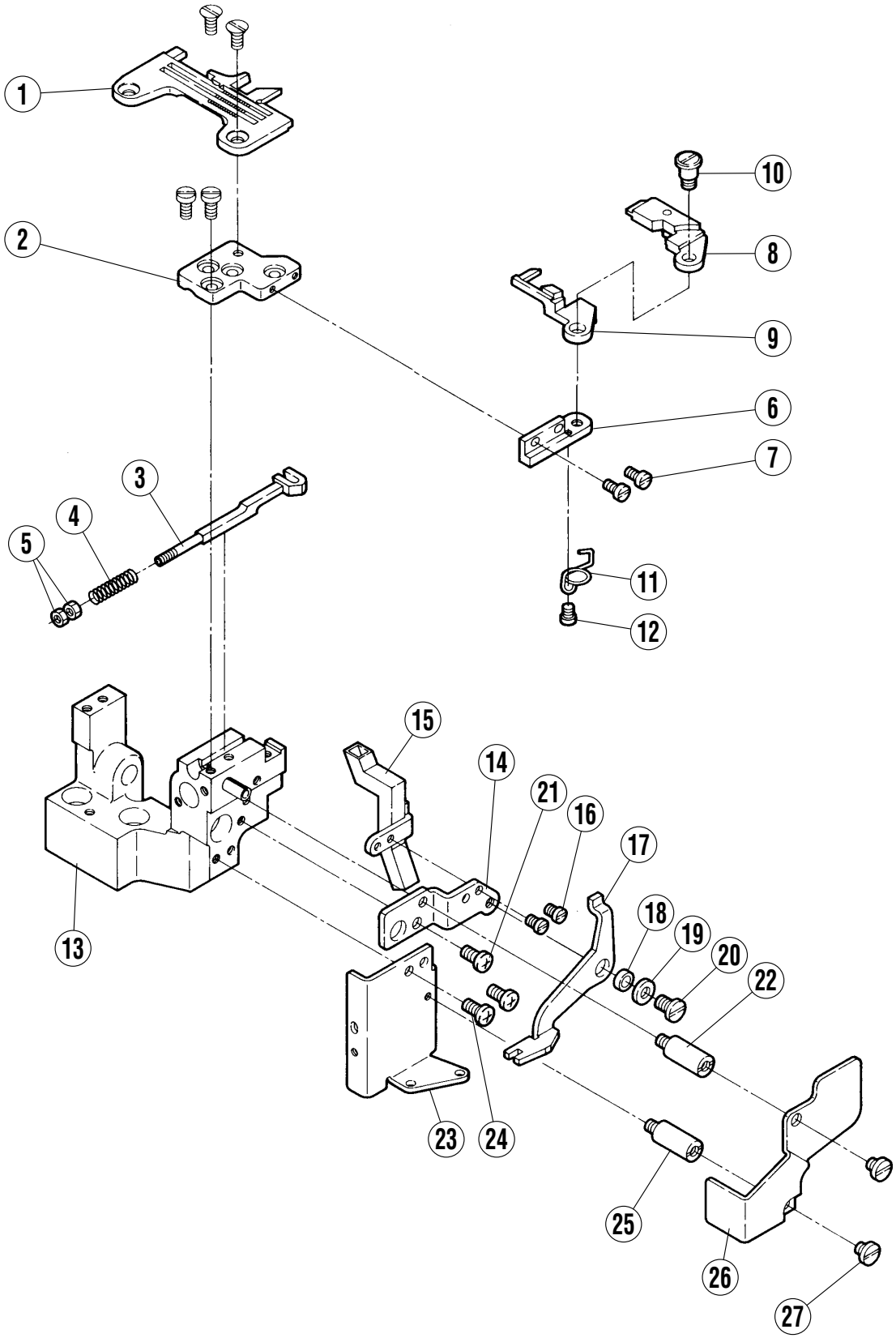
1
2
3
4
5
6
7
8
9
10
11
12
13
14
15
16
17
18
19
20
21
22
23
24
25
26
27

1本針カラ環押工機構

THREAD CHAIN CLAMP MECHANISM (1-NEEDLE)

REF.NO.	PART NO.	部品名称	DESCRIPTION	QT.
1	XXXXXX	針板	NEEDLE PLATE	1
2	308165	取付板	BRACKET	1
3	308164	軸	SHAFT	1
4	303979	圧縮バネ	COMPRESSION SPRING	1
5	004819	六角ナット／M 3	NUT	2
6	308166	ブラケット	BRACKET	1
7	007010	平ネジ／M 3 × 6	SCREW	2
8	308167-91	空環押エ（右）	THREAD CHAIN CLAMP (RIGHT)	1
9	308169A	空環押エ(左)	THREAD CHAIN CLAMP (LEFT)	1
10	007211	段付ネジ	SCREW	1
11	302673	ネジリバネ	TORSION SPRING	1
12	007007	平ネジ／M 3 × 3	SCREW	1
13	308160-91	ブラケット（組）	BRACKET ASSEMBLY	1
14	308161	ブラケット	BRACKET	1
15	302729-91	吸込パイプ	SUCTION PIPE	1
16	005012	平ネジ／C 3 × 5．5	SCREW	2
17	302680	レバー	LEVER	1
18	302733	ブッシュ	BUSHING	1
19	201185	座金	WASHER	1
20	005453	平ネジ／C 5 × 6．5	SCREW	1
21	007019A	平ネジ／M 4 × 8	SCREW	1
22	005643	ピン付ネジ／C 4	SCREW	1
23	308162	当板	PLATE	1
24	007019A	平ネジ／M 4 × 8	SCREW	2
25	005643	ピン付ネジ／C 4	SCREW	1
26	308163	カバー	COVER	1
27	005506	平ネジ／C 5 × 7	SCREW	2

●XXXXXXはゲージパーツです。
部品番号は54～56頁のゲージパーツ表を
参照してください。

●"XXXXXX" represents the gauge part.
Please refer to the gauge part list (page 54-56).

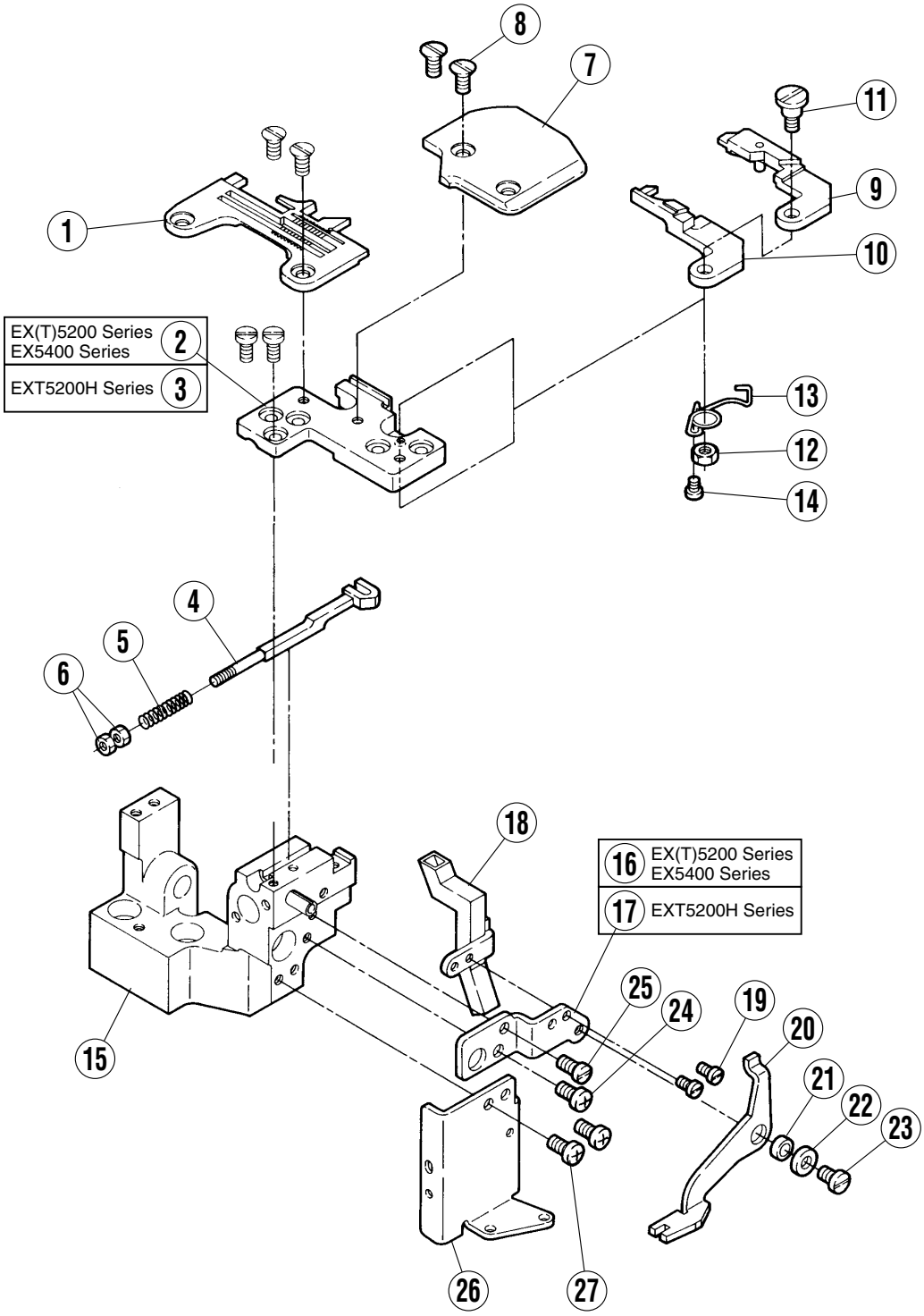
8
7
11
1
9
10
EX(T)5200 Series
EX5400 Series
2
EXT5200H Series
3
13
12
14
4
5
6
18
16
EX(T)5200 Series
EX5400 Series
17
EXT5200H Series
25
24
19
20
21
22
23
15
26
27

2本針カラ環押工機構

THREAD CHAIN CLAMP MECHANISM (2-NEEDLE)

REF.NO.	PART NO.	部品名称	DESCRIPTION	QT.
1	XXXXXX	針板	NEEDLE PLATE	1
2	308172	取付板	BRACKET	1
3	308172A	取付板	BRACKET	1
4	308164	軸	SHAFT	1
5	303979	圧縮バネ	COMPRESSION SPRING	1
6	004819	六角ナット／M 3	NUT	2
7	308174	カバー	COVER	1
8	007170	平ネジ／M 4 ×7. 5	SCREW	2
9	302894-91	空環押エ（右）	THREAD CHAIN CLAMP (RIGHT)	1
10	302895	空環押エ（左）	THREAD CHAIN CLAMP (LEFT)	1
11	005644	段付ネジ／C 5	SHOULDER SCREW	1
12	003044	六角ナット／C 5	NUT	1
13	302787	ネジリバネ	SPRING	1
14	007007	平ネジ／M 3 ×3	SCREW	1
15	308160-91	ブラケット（組）	BRACKET ASSEMBLY	1
16	308161	ブラケット	BRACKET	1
17	308161A	ブラケット	BRACKET	1
18	302729A91	吸込パイプ	SUCTION PIPE	1
19	005012	平ネジ／C 3 ×5．5	SCREW	2
20	302680	レバー	LEVER	1
21	302733	ブッシュ	BUSHING	1
22	201185	座金	WASHER	1
23	005453	平ネジ／C 5 ×6．5	SCREW	1
24	007019A	平ネジ／M 4 ×8	SCREW	1
25	001202	平ネジ／C 4 ×7	SCREW	1
26	308162	当板	PLATE	1
27	007019A	平ネジ／M 4 ×8	SCREW	2

●XXXXXXはゲージパーツです。
部品番号は54～56頁のゲージパーツ表を
参照してください。

●"XXXXXX" represents the gauge part.
Please refer to the gauge part list (page 54-56).

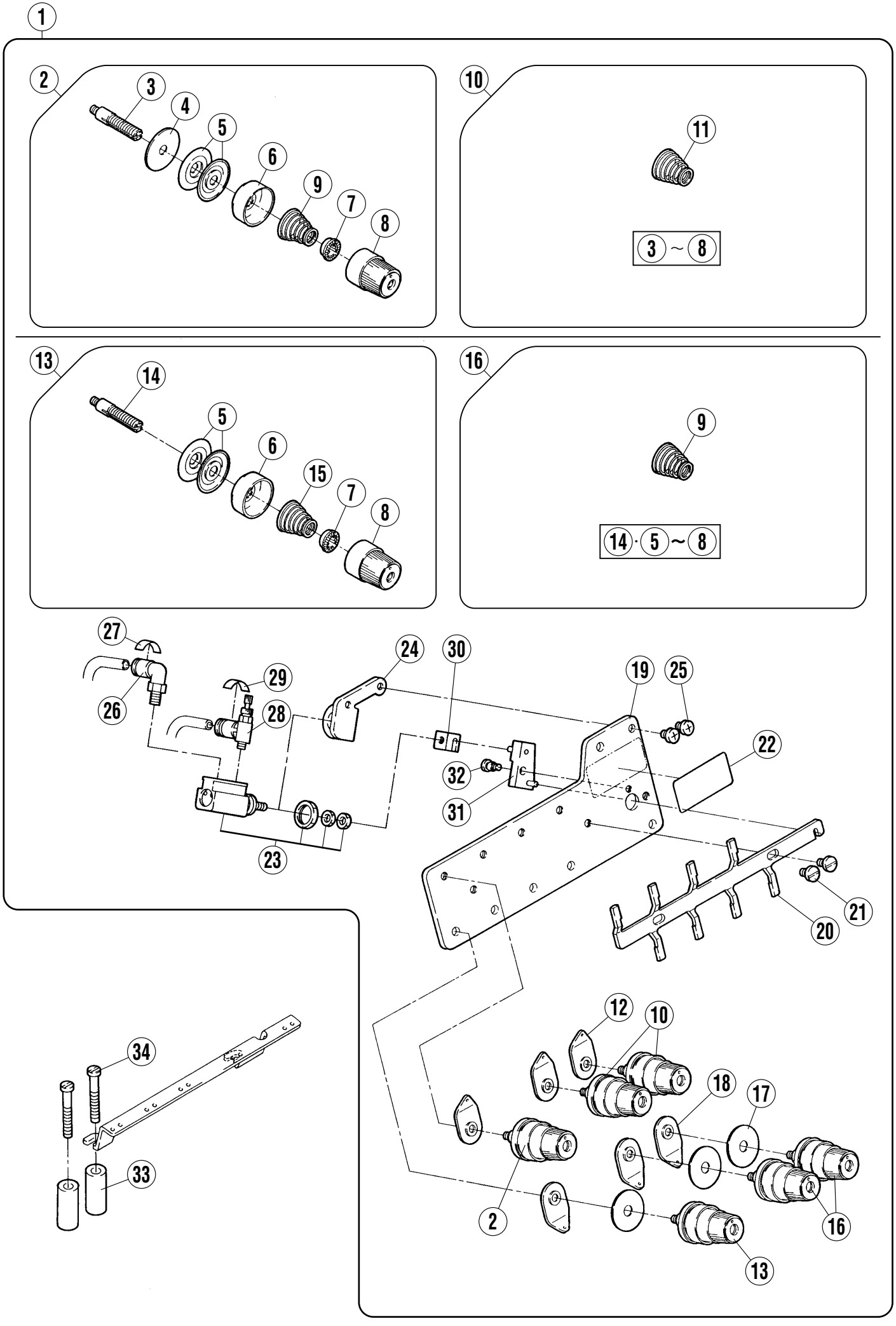
1
2
3
4
5
6
9
7
8
10
11
3 ~ 8
13
14
5
6
15
7
8
16
9
14 · 5 ~ 8
27
26
29
28
24
30
19
25
22
32
31
23
21
20
12
10
18
17
2
16
13
34
33

1本針糸調子機構

THREAD TENSION MECHANISM (1-NEEDLE)

REF.NO.	PART NO.	部品名称	DESCRIPTION	QT.
1	308484-9U	糸調子器(組)	TENSIONER ASSEMBLY	1
2	210529-9U	糸調子（組）	TENSION SPRING ASSEMBLY	1
3	005082A	調子棒／C 5	SCREW STUD	1
4	208449	フェルト	FELT	1
5	210319	調子皿	TENSION DISC	2
6	208450-UA	受皿	CUP	1
7	208448	ラチェット	RATCHET	1
8	208447-UA	調子ナット	NUT	1
9	201037	圧縮バネ（強）	COMPRESSION SPRING (HEAVY)	1
10	210530-9U	糸調子（組）	TENSION SPRING ASSEMBLY	2
11	201086	圧縮バネ（中）	COMPRESSION SPRING (MEDIUM)	1
12	202849	調子台	TENSION GUIDE	3
13	254010C9U	糸調子（組）	TENSION SPRING ASSEMBLY	1
14	001817-2A	調子棒	SCREW STUD	1
15	201068	圧縮バネ（弱）	COMPRESSION SPRING (LIGHT)	1
16	254010A9U	糸調子（組）	TENSION SPRING ASSEMBLY	2
17	208449	フェルト	FELT	3
18	202849	調子台	TENSION GUIDE	3
19	302848A91	プレート（組）	PLATE ASSEMBLY	1
20	302849	糸弛メ板	TENSION RELEASE PLATE	1
21	007149	段付ネジ／M 4	SHOULDER SCREW	2
22	308521	糸調子ラベル	LABEL	1
23	513126	エアーシリンダ	AIR CYLINDER	1
24	308485	ブラケット	BRACKET	1
25	007018A	平ネジ／M 4 × 6	SCREW	2
26	601097A	継手	JOINT	1
27	755046	マークシール	NUMBERED LABEL	1
28	527006	スピードコントローラ	SPEED CONTROLLER	1
29	755045	マークシール	NUMBERED LABEL	1
30	308486	ナックル	KNUCKLE	1
31	308487-91	レバー	LEVER	1
32	005548	段付ネジ／C 4	SHOULDER SCREW	1
33	350188A	スペーサ	SPACER	2
34	007072	平ネジ／M 4 × 3 5	SCREW	2

1 EX(T) Series	2 EXT5200H Series

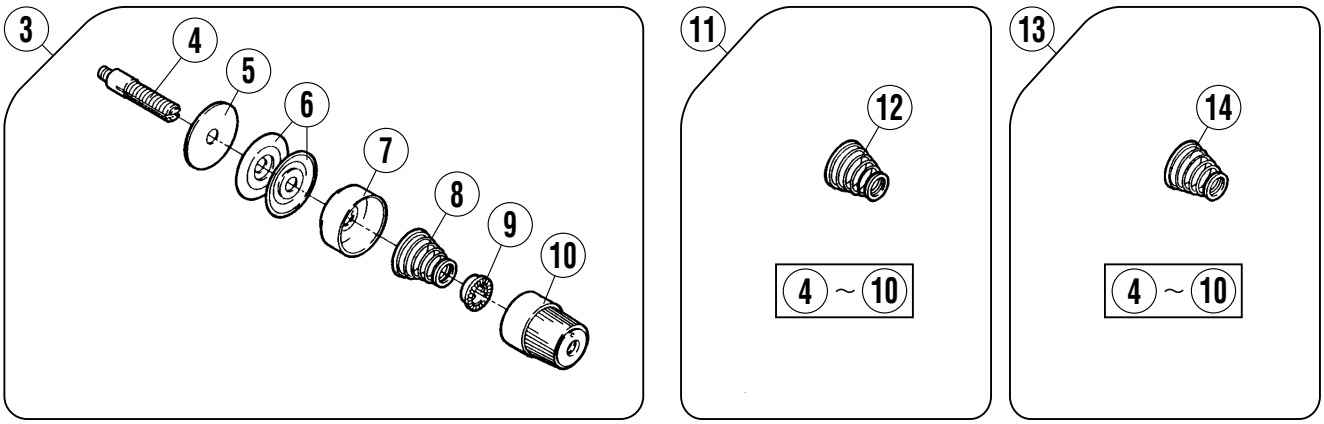

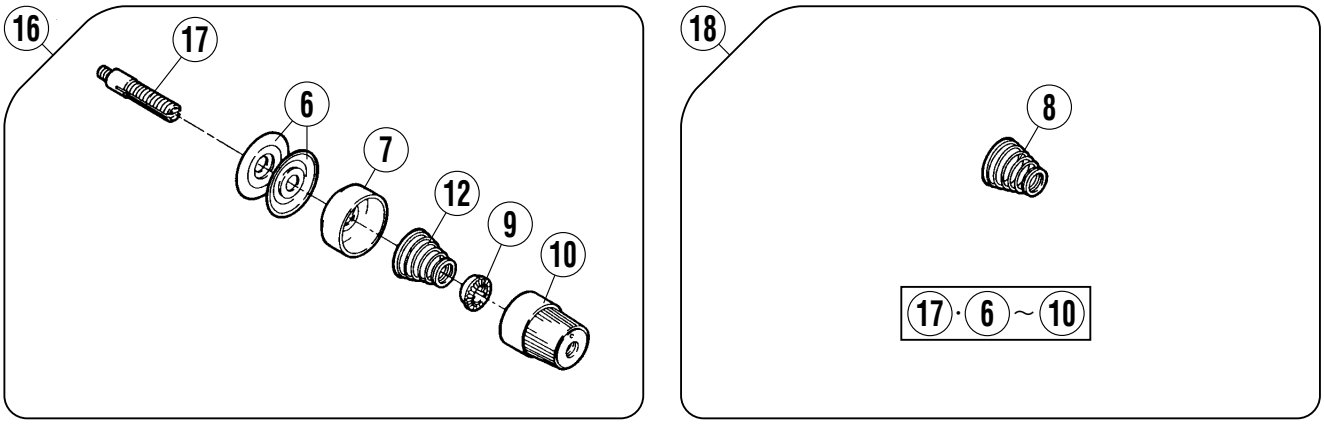

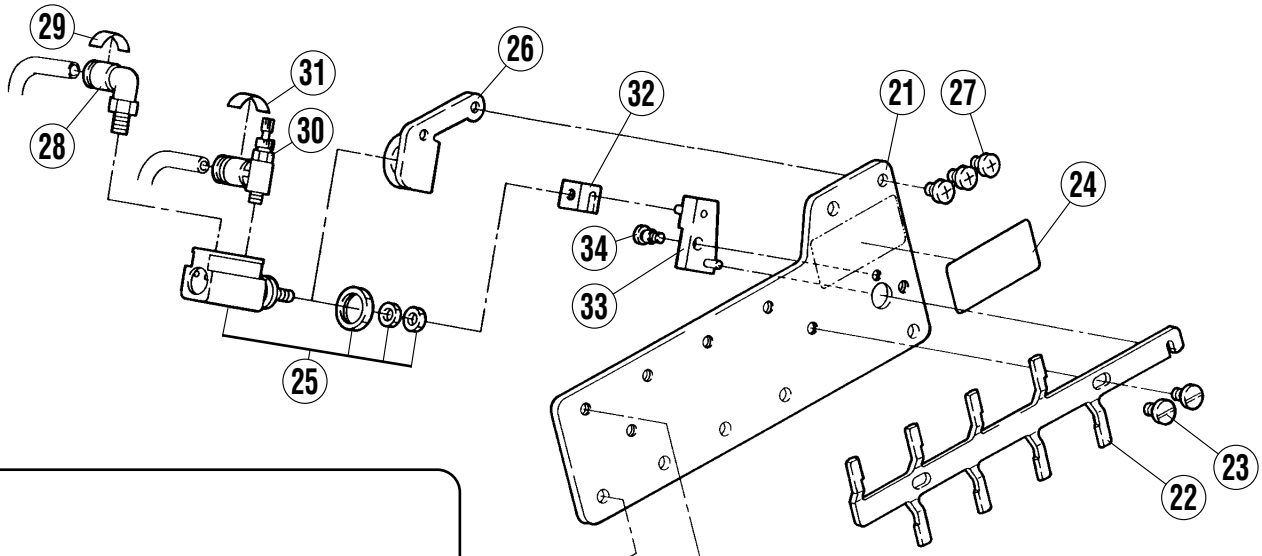

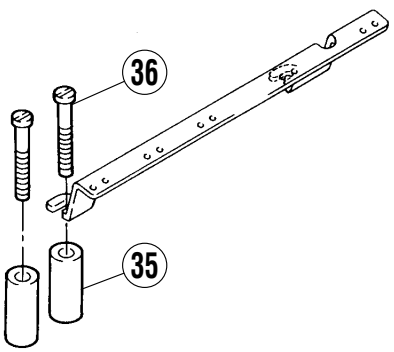

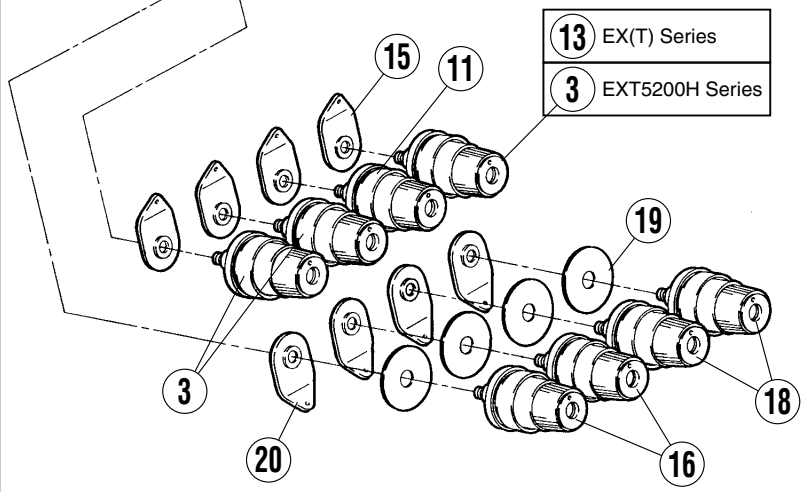

2本針糸調子機構

THREAD TENSION MECHANISM (2-NEEDLE)

REF.NO.	PART NO.	部品名称	DESCRIPTION	QT.
1	308484A9U	糸調子器(組)	TENSIONER ASSEMBLY	1
2	308484B9U	糸調子器(組)	TENSIONER ASSEMBLY	1
3	210529-9U	糸調子（組）	TENSION SPRING ASSEMBLY	2
4	005082A	調子棒／C 5	SCREW STUD	1
5	208449	フェルト	FELT	1
6	210319	調子皿	TENSION DISC	2
7	208450-UA	受皿	CUP	1
8	201037	圧縮バネ（強）	COMPRESSION SPRING (HEAVY)	1
9	208448	ラチェット	RATCHET	1
10	208447-UA	調子ナット	NUT	1
11	210531-9U	糸調子（組）	TENSION SPRING ASSEMBLY	1
12	201068	圧縮バネ（弱）	COMPRESSION SPRING (LIGHT)	1
13	210530A91	糸調子(組)	TENSION SPRING ASSEMBLY	1
14	201086A	圧縮バネ（中）	COMPRESSION SPRING (MEDIUM)	1
15	202849	調子台	TENSION GUIDE	4
16	254010C9U	糸調子（組）	TENSION SPRING ASSEMBLY	2
17	001817-2A	調子棒	SCREW STUD	1
18	254010A9U	糸調子（組）	TENSION SPRING ASSEMBLY	2
19	208449	フェルト	FELT	4
20	202849	調子台	TENSION GUIDE	4
21	302848A91	プレート（組）	PLATE ASSEMBLY	1
22	302849	糸弛メ板	TENSION RELEASE PLATE	1
23	007149	段付ネジ／M 4	SHOULDER SCREW	2
24	308521	糸調子ラベル	LABEL	1
25	513126	エアーシリンダ	AIR CYLINDER	1
26	308485	ブラケット	BRACKET	1
27	007018A	平ネジ／M 4 × 6	SCREW	3
28	601097A	継手	JOINT	1
29	755046	マークシール	NUMBERED LABEL	1
30	527006	スピードコントローラ	SPEED CONTROLLER	1
31	755045	マークシール	NUMBERED LABEL	1
32	308486	ナックル	KNUCKLE	1
33	308487-91	レバー	LEVER	1
34	005548	段付ネジ／C 4	SHOULDER SCREW	1
35	350188A	スペーサ	SPACER	2
36	007072	平ネジ／M 4 × 3 5	SCREW	2

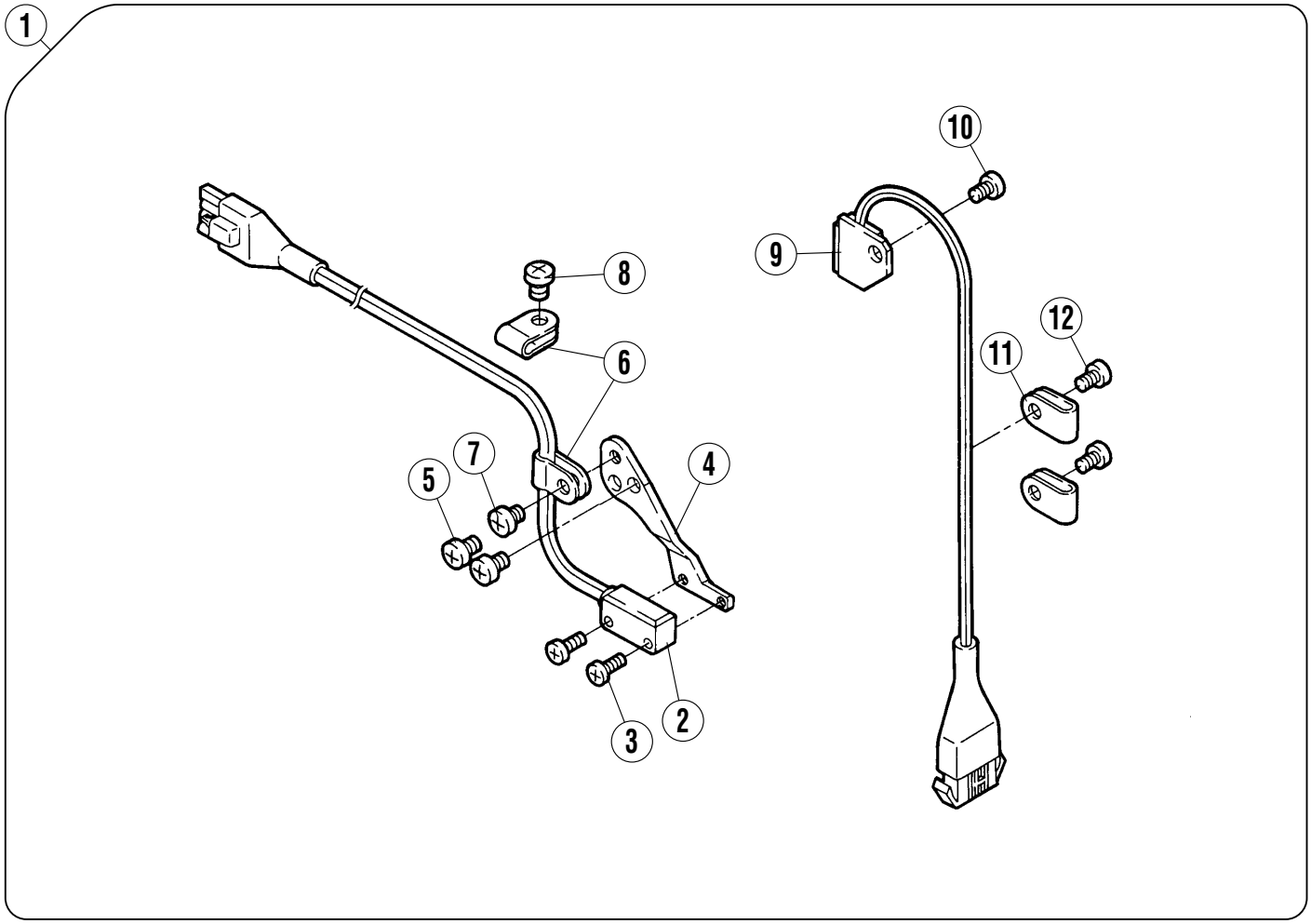
1
10
9
8
12
11
6
7
5
4
3
2

センサーセット

SENSOR SET

REF.NO.	PART NO.	部品名称	DESCRIPTION	QT.
1	308170-91	センサーセット	SENSOR SET	1
2	712013-91	生地端センサー	CLOTH EDGE DETECTING SENSOR	1
3	004104	平ネジ／M３×１０	SCREW	2
4	308180	ブラケット	BRACKET	1
5	007018A	平ネジ／M４×６	SCREW	2
6	748005	ナイロングリップ	NYLON GRIP	2
7	007017A	平ネジ／M４×５	SCREW	1
8	007018A	平ネジ／M４×６	SCREW	1
9	716007	回転検出器	ROTATION DETECTOR	1
10	007018A	平ネジ／M４×６	SCREW	1
11	748005	ナイロングリップ	NYLON GRIP	2
12	007018A	平ネジ／M４×６	SCREW	2

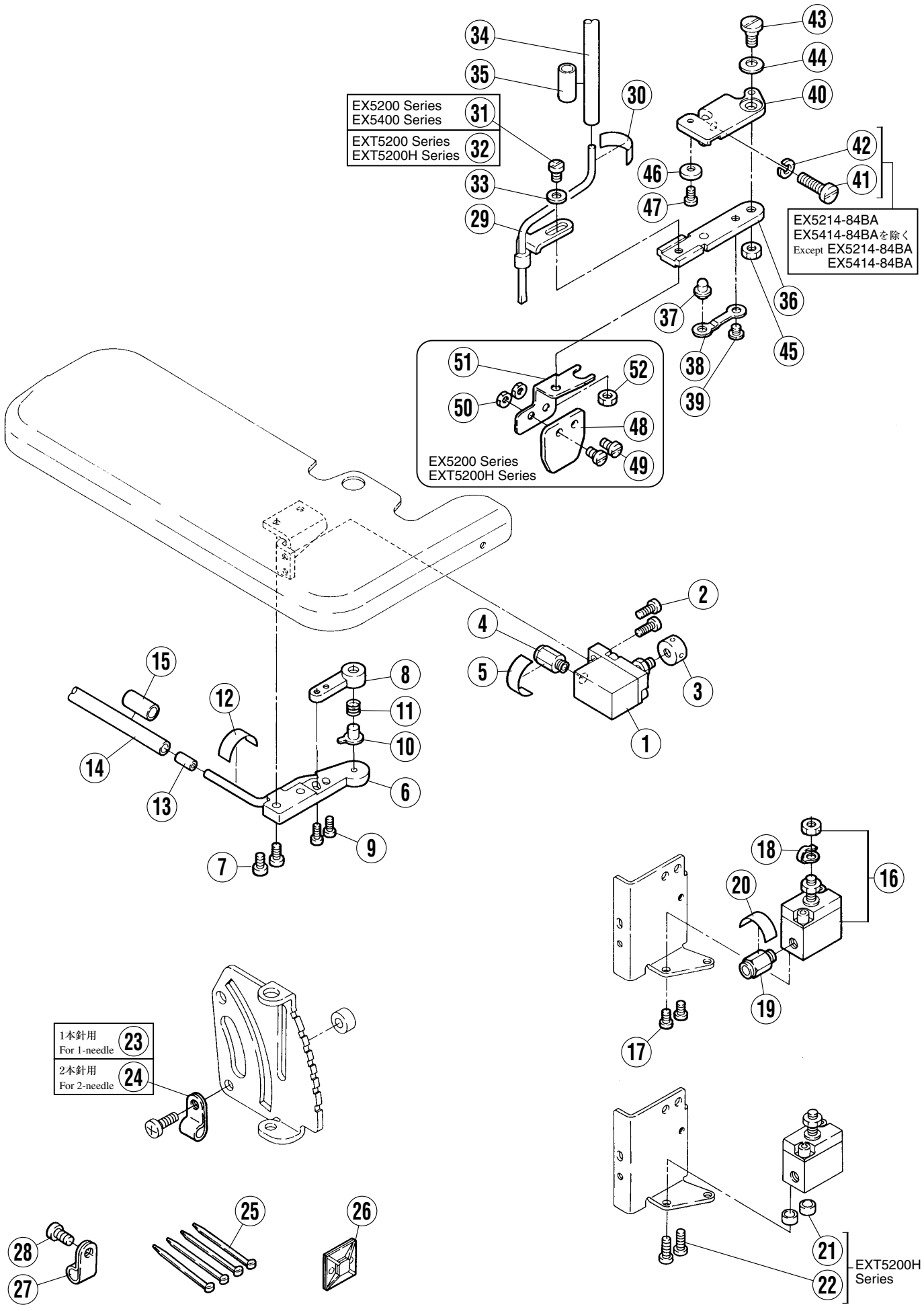
EX5200 Series
EX5400 Series
EXT5200 Series
EXT5200H Series
EX5214-84BA
EX5414-84BAを除く
Except EX5214-84BA
EX5414-84BA
EX5200 Series
EXT5200H Series
1本針用
For 1-needle
2本針用
For 2-needle
EXT5200H
Series

吹付管・エア関係

AIR BLOWER & RELATED PARTS

REF.NO.	PART NO.	部品名称	DESCRIPTION	QT.
1	511021	エアーシリンダ	AIR CYLINDER	1
2	004104	平ネジ／Ｍ３×１０	SCREW	2
3	302679	カラー	COLLAR	1
4	601107	継手	JOINT	1
5	755039	マークシール	NUMBERED LABEL	1
6	308150-91	吹付パイプ	AIR BLOWER PIPE	1
7	007011	平ネジ／Ｍ３×８	SCREW	2
8	308153	ブラケット	BRACKET	1
9	007032	平ネジ／Ｍ２．５×６	SCREW	2
10	308154	吹付管	AIR BLOWER	1
11	308155	圧縮バネ	COMPRESSION SPRING	1
12	755032	マークシール	NUMBERED LABEL	1
13	600173	チューブ	TUBE	1
14	600129	チューブ	TUBE	1
15	755061	マークチューブ	NUMBERED TUBE	1
16	511014	エアーシリンダ	AIR CYLINDER	1
17	007062	平ネジ／Ｍ３×６	SCREW	2
18	302732	板バネ	FLAT SPRING	1
19	601107	継手	JOINT	1
20	755041	マークシール	NUMBERED LABEL	1
21	210944	座金	WASHER	2
22	004104	平ネジ／Ｍ３×１０	SCREW	2
23	748005	ナイロングリップ	NYLON GRIP	1
24	748001	ナイロングリップ	NYLON GRIP	1
25	748002	束線バンド	BAND	4
26	748031	バンド固定金具	BAND CLAMP	1
27	748001	ナイロングリップ	NYLON GRIP	1
28	007019A	平ネジ／Ｍ４×８	SCREW	1
29	302755	吹付管（上）	AIR BLOWER (UPPER)	1
30	755037	マークシール	NUMBERED LABEL	1
31	001202	平ネジ／Ｃ４×７	SCREW	1
32	001175-3	平ネジ／Ｃ４×１０	SCREW	1
33	167066	座金	WASHER	1
34	600110	チューブ	TUBE	1
35	755021	マークチューブ	NUMBERED TUBE	1
36	302752	ブラケット	BRACKET	1
37	210683	段付ピン	PIN	1
38	210684	板バネ	FLAT SPRING	1
39	002906	平ネジ／Ｃ４×２．６	SCREW	1
40	302751	取付台ブラケット	BRACKET	1
41	007020A	平ネジ／Ｍ４×１０	SCREW	1
42	201252	バネ座金	SPRING WASHER	1
43	005184	段付ネジ／Ｃ５	SHOULDER SCREW	1
44	201191	バネ座金	SPRING WASHER	1
45	003044	六角ナット／Ｃ５	NUT	1
46	210682	ストッパー	STOPPER	1
47	005053	平ネジ／Ｃ４×４．８	SCREW	1
48	308557	フィンガーガード	FINGER GUARD	1
49	007010	平ネジ／Ｍ３×６	SCREW	2
50	004801	六角ナット／Ｍ３	NUT	2
51	308558	ブラケット	BRACKET	1
52	003091	六角ナット／Ｃ４	NUT	1

EX Series
EXT Series

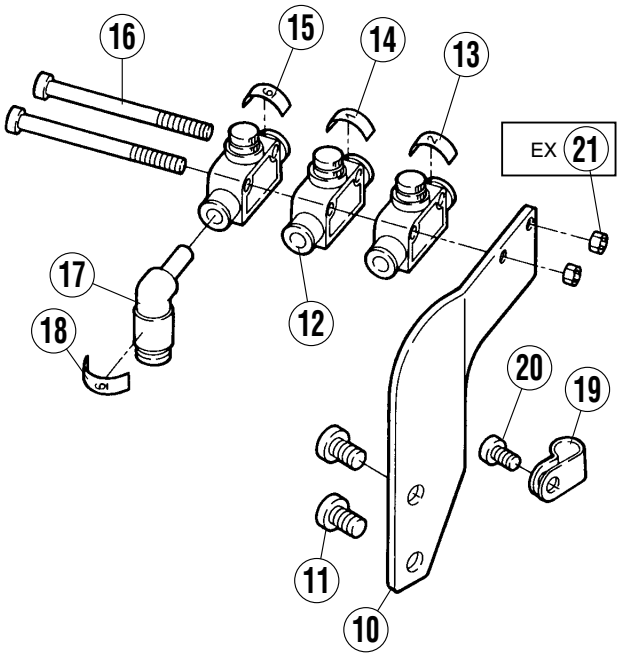

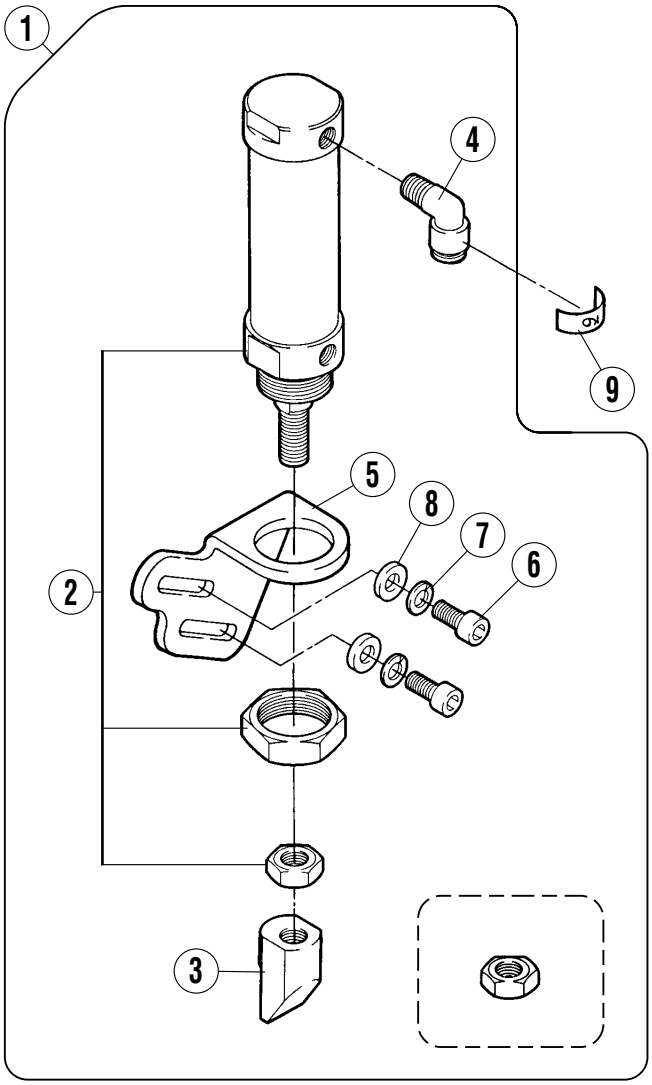

EXT5200H Series

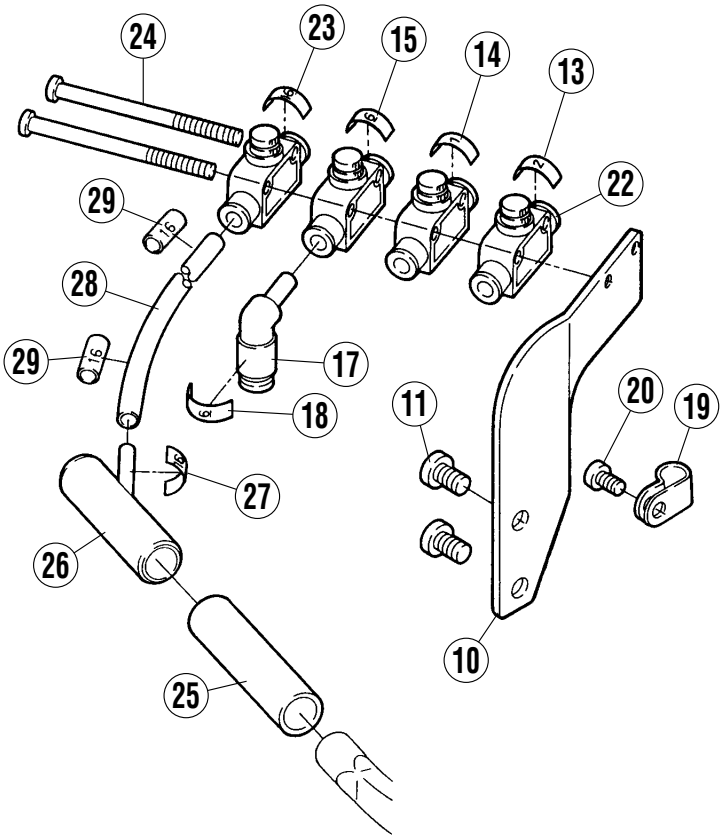

エアーシリンダ　　**AIR CYLINDER**

REF.NO.	PART NO.	部品名称	DESCRIPTION	QT.
1	511017-91	エアーシリンダ（組）	AIR CYLINDER ASSEMBLY	1
2	511001	エアーシリンダ	AIR CYLINDER	1
3	308037	ナックル	KNUCKLE	1
4	601068	継手	JOINT	1
5	301497	ブラケット	BRACKET	1
6	004515	六角穴ボルト／M６×１４	BOLT	2
7	204293	バネ座金	SPRING WASHER	2
8	200728	座金	WASHER	2
9	755040	マークシール	NUMBERED LABEL	1
10	308171	ブラケット	BRACKET	1
11	007052	平ネジ／M６×１０	SCREW	2
12	526009	絞リ弁	VALVE	3
13	755033	マークシール	NUMBERED LABEL	1
14	755032	マークシール	NUMBERED LABEL	1
15	755037	マークシール	NUMBERED LABEL	1
16	004571	平ネジ／M４×５５	SCREW	2
17	601114	継手	JOINT	1
18	755037	マークシール	NUMBERED LABEL	1
19	748001	ナイロングリップ	NYLON GRIP	1
20	007019A	平ネジ／M４×８	SCREW	1
21	004803	六角ナット／M３	NUT	2
22	526009	絞リ弁	VALVE	4
23	755047	マークシール	NUMBERED LABEL	1
24	004602-HU	ネジ／M４×６５	SCREW	2
25	600122	ホース	HOSE	1
26	302734	継手	JOINT	1
27	755047	マークシール	NUMBERED LABEL	1
28	600066	チューブ	TUBE	1
29	755077	マークチューブ	NUMBERED TUBE	2

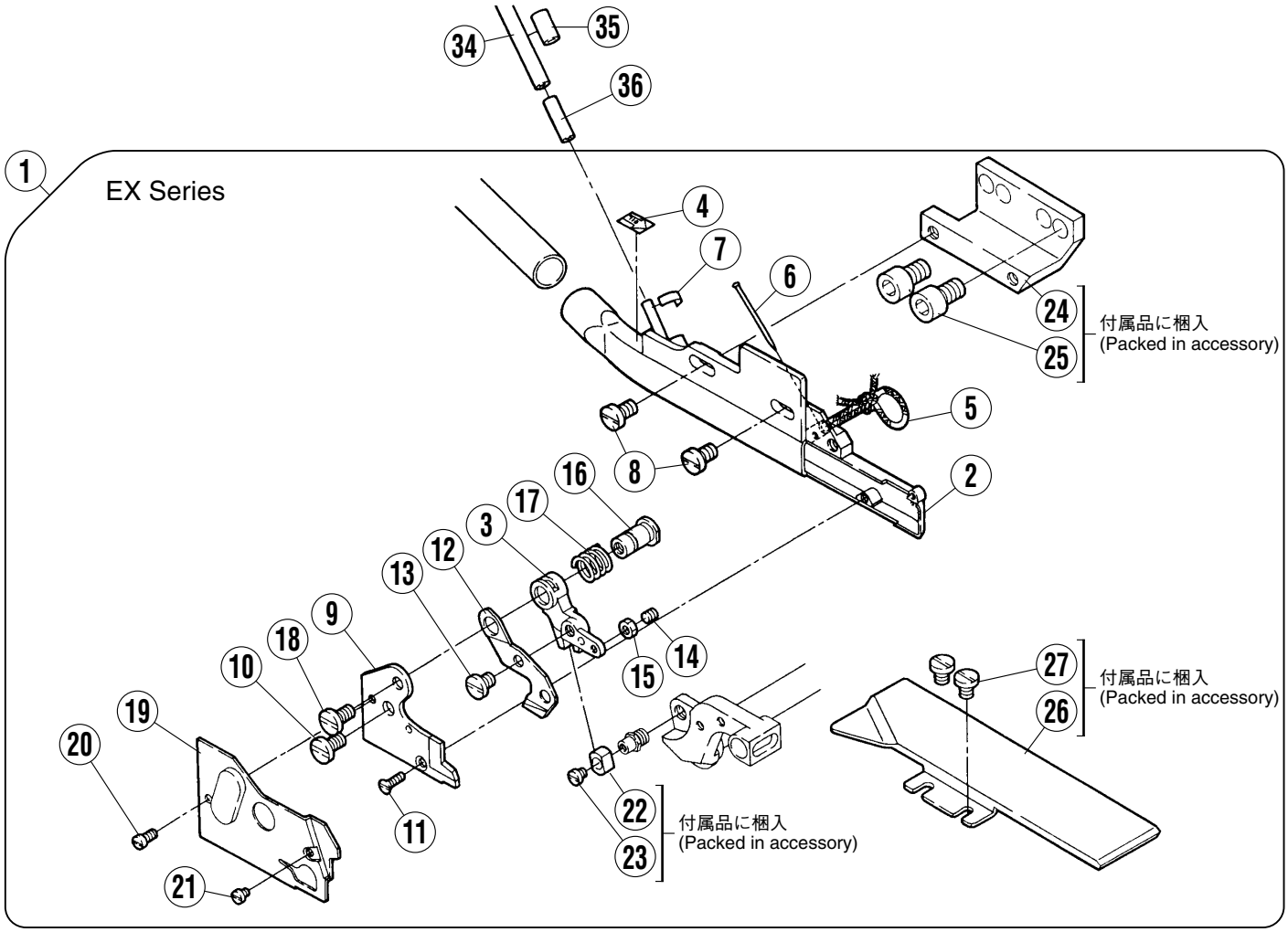
1
EX Series
34
35
36
4
7
6
24
25
付属品に梱入
(Packed in accessory)
5
8
2
16
17
3
12
13
9
18
10
15
14
19
20
11
22
23
付属品に梱入
(Packed in accessory)
27
26
付属品に梱入
(Packed in accessory)
21

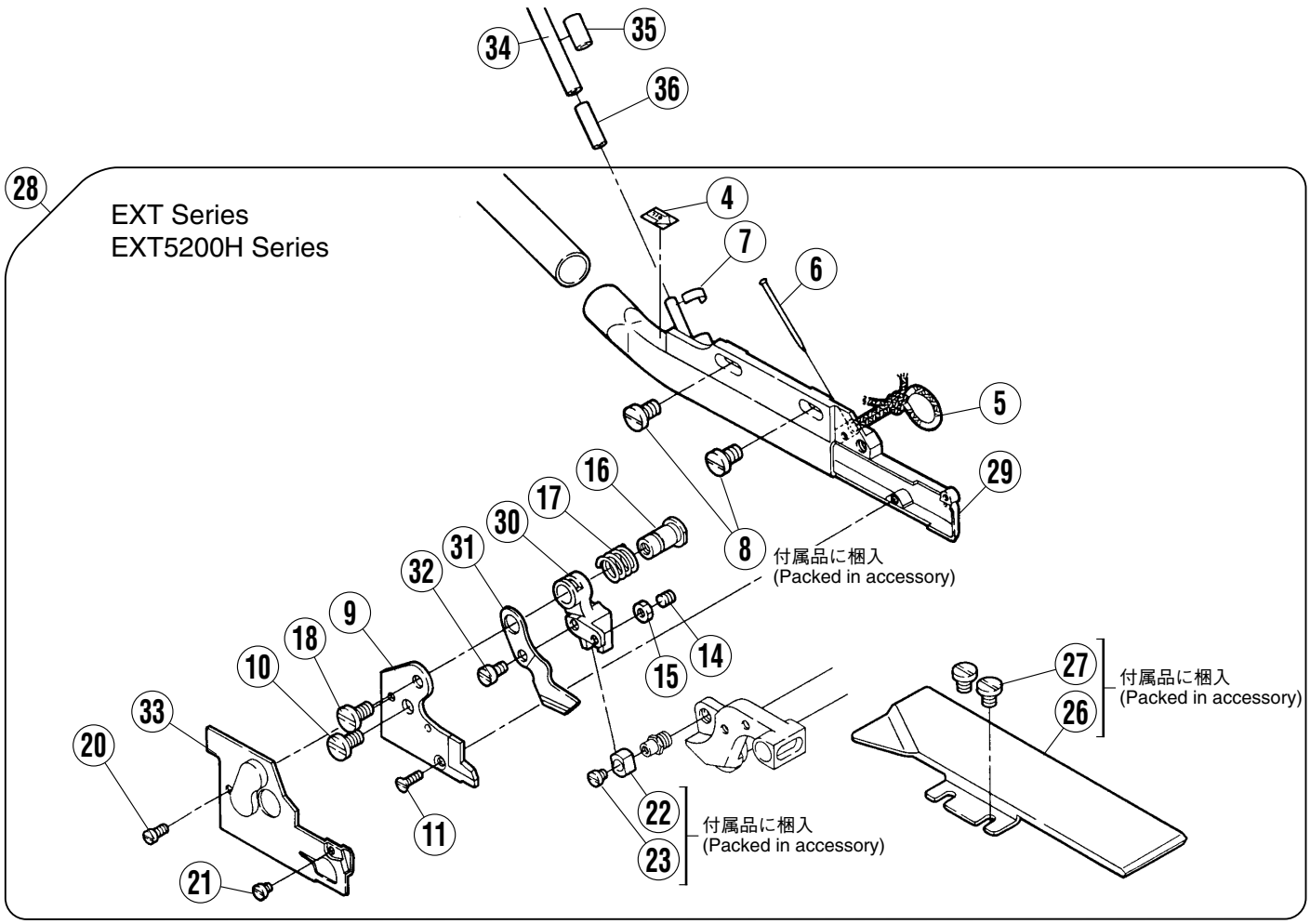
28
EXT Series
EXT5200H Series
34
35
36
4
7
6
5
29
16
17
30
31
32
8
付属品に梱入
(Packed in accessory)
9
18
10
15
14
33
20
11
22
23
付属品に梱入
(Packed in accessory)
27
26
付属品に梱入
(Packed in accessory)
21

チェーンカッター　　CHAIN CUTTER

REF.NO.	PART NO.	部品名称	DESCRIPTION	QT.
1	308157-91	チェーンカッター（組）	CHAIN CUTTER ASSEMBLY	1
2	308158-91	フレームパイプ	FRAME PIPE	1
3	308055	レバー	LEVER	1
4	008421	オイルマーク	OIL LABEL	1
5	202180	給油紐	OIL WICK	1
6	210766	止ピン	PIN	1
7	755033	マークシール	NUMBERED LABEL	1
8	007063	平ネジ／Ｍ４．５×８	SCREW	2
9	179458-05	下刃（静止刃）	STATIONARY BLADE	1
10	007063	平ネジ／Ｍ４．５×８	SCREW	1
11	007039	皿ネジ／Ｍ２．５×６	SCREW	1
12	308308	移動刃	MOVABLE BLADE	1
13	007143	平ネジ／Ｍ４×５．５	SCREW	1
14	004535	止ネジ／Ｍ３×４	SCREW	1
15	004819	六角ナット／Ｍ３	NUT	1
16	179460-25	ブッシュ	BUSHING	1
17	240053	圧縮バネ	COMPRESSION SPRING	1
18	007063	平ネジ／Ｍ４．５×８	SCREW	1
19	308058	布案内	FABRIC GUARD	1
20	007032	平ネジ／Ｍ２．５×６	SCREW	1
21	007120	平ネジ／Ｍ２×３	SCREW	1
22	304085	角駒	BLOCK	1
23	007078	平ネジ／Ｍ２．５×３	SCREW	1
24	308035	ブラケット	BRACKET	1
25	004518	六角穴ボルト／Ｍ６×１０	BOLT	2
26	308060	補助板	AUXILIARY PLATE	1
27	007143	平ネジ／Ｍ４×５．５	SCREW	2
28	308185-91	チェーンカッター（組）	CHAIN CUTTER ASSEMBLY	1
29	308186-91	フレームパイプ	FRAME PIPE	1
30	308119	レバー	LEVER	1
31	308118A	移動刃	MOVABLE BLADE	1
32	007012	平小ネジ／Ｍ３．５×６	SCREW	1
33	308121	布案内	FABRIC GUIDE	1
34	600086	チューブ	TUBE	1
35	755062	マークチューブ	NUMBERED TUBE	1
36	600173	チューブ	TUBE	1

1本針 (1-needle)

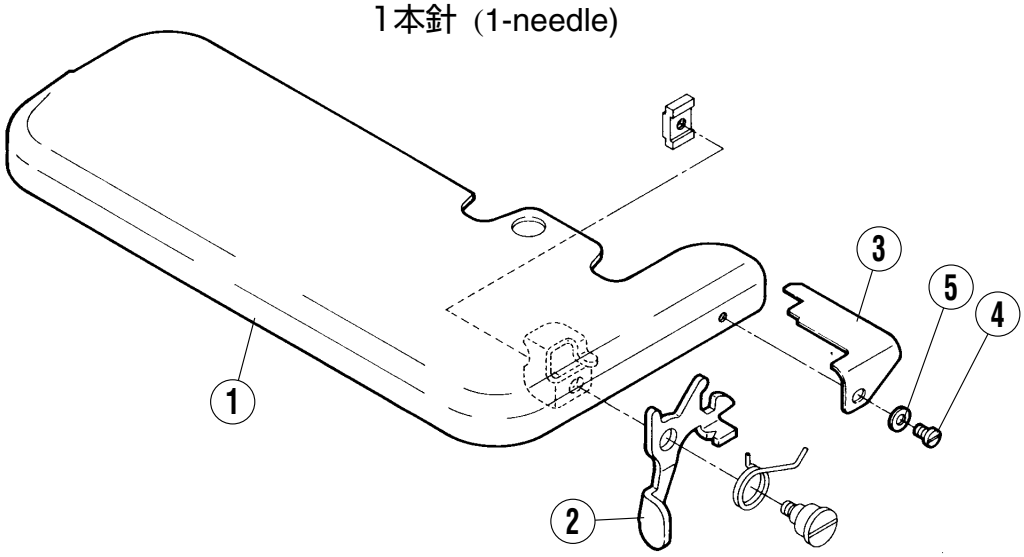

2本針 (2-needle)

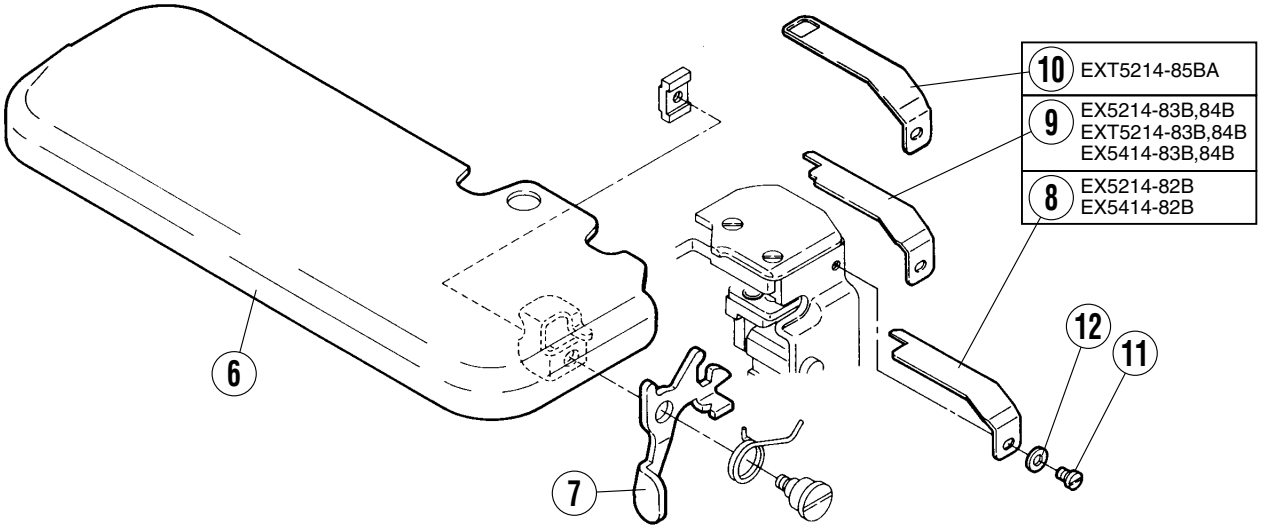

10	EXT5214-85BA
9	EX5214-83B,84B EXT5214-83B,84B EX5414-83B,84B
8	EX5214-82B EX5414-82B

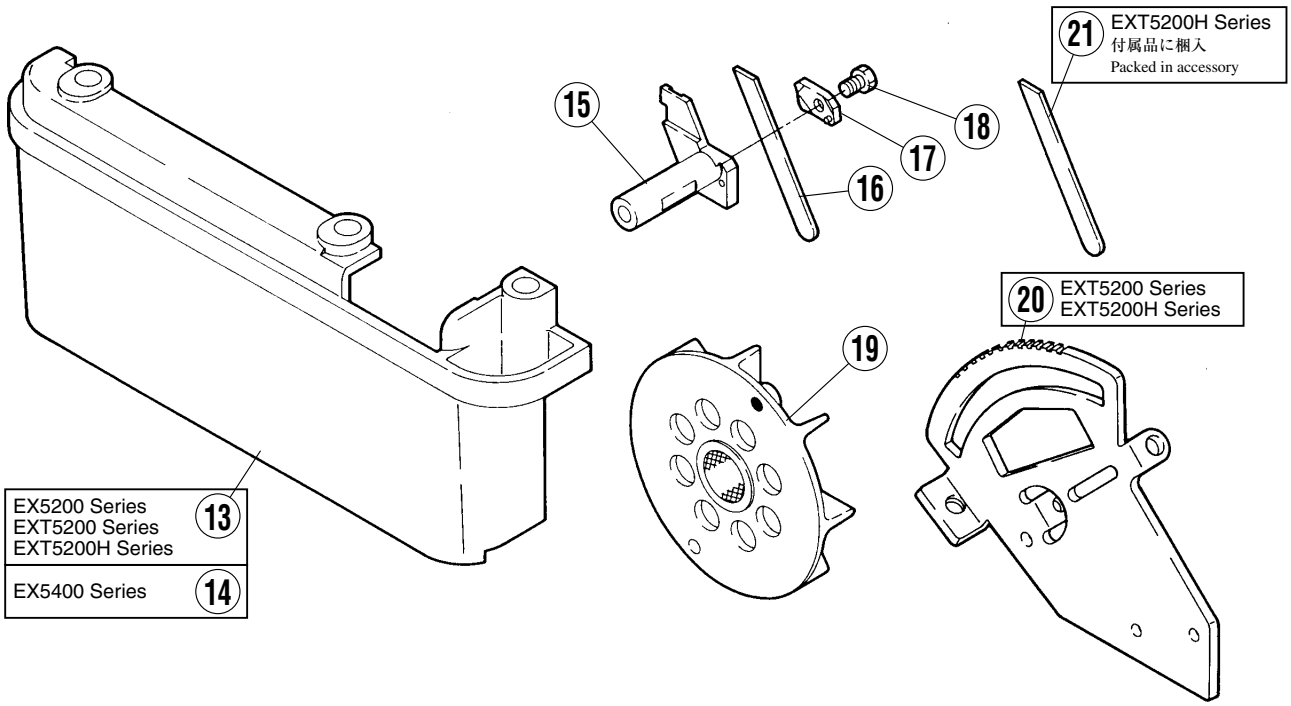

EX5200 Series EXT5200 Series EXT5200H Series	13
EX5400 Series	14

21	EXT5200H Series 付属品に梱入 Packed in accessory

20	EXT5200 Series EXT5200H Series

専用部品

SPECIFIC PARTS

REF.NO.	PART NO.	部品名称	DESCRIPTION	QT.
1	270035C91	クロスプレート	CLOTH PLATE	1
2	308149	レバー	LEVER	1
3	308156	滑リ板	SLIDE PLATE	1
4	007180	平ネジ／M３．５×４．５	SCREW	1
5	200821	座金	WASHER	1
6	270035D91	クロスプレート	CLOTH PLATE	1
7	308149	レバー	LEVER	1
8	304160	滑リ板	SLIDE PLATE	1
9	304160A	滑リ板	SLIDE PLATE	1
10	308561	滑り板	SLIDE PLATE	1
11	007180	平ネジ／M３．５×４．５	SCREW	1
12	200821	座金	WASHER	1
13	270030AUB	横カバー	SIDE COVER	1
14	270030CUB	横カバー	SIDE COVER	1
15	273008H	下メス台	LOWER KNIFE HOLDER	1
16	XXXXXX	下メス	LOWER KNIFE	1
17	302696-91	下メス押エ	LOWER KNIFE SUPPORT	1
18	002193	六角ネジ／C５×８．５	SCREW	1
19	270505A	ファン（組）	FAN ASSEMBLY	1
20	276525	調節板	BLADE GUIDE	1
21	XXXXXX	下メス	LOWER KNIFE	1

●XXXXXXはゲージパーツです。
部品番号は54～56頁のゲージパーツ表を
参照してください。

●"XXXXXX" represents the gauge part.
Please refer to the gauge part list (page 54-56).



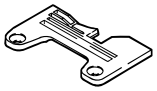
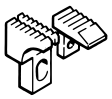







ミシン形式	ゲージ		針板	主送り歯(組)	主送り歯本体	補助送り歯	差動送り歯	押ェ	押ェ爪	上ルーパー	下ルーパー	
MACHINE TYPE /SPEC	GAUGE		NEEDLE PLATE	MAIN FEED DOG ASSM.	MAIN FEED DOG	AUX. FEED DOG	DIFF. FEED DOG	PRESSER FOOT	PRESSER FOOT FINGER	UPPER LOOPER	LOWER LOOPER	
	NG	SW										
EX5204-82B/223(K)	—	3	277534R30	277347-16F	(277304A16F)	(277348-16F)	277305A16F	277114	201155C	277010 #2	277015	
		4	277534R40									
		5	277534R50									
EX5214-82B/323(K)	2	3	277536-30	277350-16F	(277341-16F)	(277348-16F)	277342-16F	277114	210503	277010A #5	277015	
		4	277536-40						210374			
EX5214-83B/333(K)	2	3	277535-30	277350-16F	(277341-16F)	(277348-16F)	277349-16F	277114	210503	277010A #5	277015	
		4	277535-40						210374			
EX5214-84B/433(K)	2	3	277535-30	277350-16F	(277341-16F)	(277348-16F)	277346-16F	277114	210503	277011 #3	277015	
		4	277535-40						210374			












ミシン形式	ゲージ		上メス		下メス	針受け		針留	針留糸道	針		
			平メス	角メス		前	後					
MACHINE TYPE /SPEC	GAUGE		UPPER KNIFE		LOWER KNIFE	NEEDLE GUARD		NEEDLE HOLDER	THREAD GUIDE (NDL HOLDER)	NEEDLE		
	NG	SW	FLAT KNIFE	ANGLED KNIFE		FRONT	REAR					
EX5204-82B/233(K)	—	3	201121A	210755	201127	277005	277004	179630-92	275019A	DC×27 #9		
		4			202295							
		5										
EX5214-82B/323(K)	2	3	201121A	210755	201127	277005	277004	277022-92	275019B	DC×27 #9		
		4			202295							
EX5214-83B/333(K)	2	3	201121A	210755	201127	277005A	277004	277022-92	275019B	DC×27 #9		
		4			202295							
EX5214-84B/433(K)	2	3	201121A	210755	201127	277005A	277004	277022-92	275019B	DC×27 #11		
		4			202295							



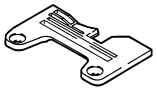
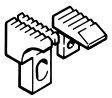








ミシン形式	ゲージ		針板	主送り歯(組)	主送り歯本体	補助送り歯	差動送り歯	上送り歯	押ェ(組)	上ルーパー	下ルーパー	
MACHINE TYPE /SPEC	GAUGE		NEEDLE PLATE	MAIN FEED DOG ASSM.	MAIN FEED DOG	AUX. FEED DOG	DIFF. FEED DOG	TOP FEED DOG	PRESSER FOOT ASSM.	UPPER LOOPER	LOWER LOOPER	
	NG	SW										
EXT5204-82B/233(K)	—	4	277534R40	277347-16F	(277304A16F)	(277348-16F)	277305A16F	277344	277149-40	277010 #2	277015	
		5	277534R50						277149-50			
EXT5214-83B/333(K)	2	3	277535-30	277350-16F	(277341-16F)	(277348-16F)	277349-16F	277345	277151-30	277010A #5	277015	
		4	277535-40						277151-40			
EXT5214-84B/433(K)	2	3	277535-30	277350-16F	(277341-16F)	(277348-16F)	277346-16F	277345	277151-30	277011 #3	277015	
		4	277535-40						277151-40			
EXT5214H-85B/535(K)	2.5	4.5	277551-45	277416-25F	(277322-25F)	(277348A16F)	277370-25F	277345-20	277184-45	277019 #12	277016A	












ミシン形式	ゲージ		上メス		下メス	針受け		針留	針留糸道	針		
			平メス	角メス		前	後					
MACHINE TYPE /SPEC	GAUGE		UPPER KNIFE		LOWER KNIFE	NEEDLE GUARD		NEEDLE	THREAD GUIDE (NDL HOLDER)	NEEDLE		
	NG	SW	FLAT KNIFE	ANGLED KNIFE		FRONT	REAR					
EXT5204-82B/233(K)	—	4	201121A	210755	202295	277005	277004	179630-92	275019A	DC×27 #9		
		5										
EXT5214-83B/333(K)	2	3	201121A	210755	201127	277005A	277004	277022-92	275019B	DC×27 #9		
		4			202295							
EXT5214-84B/433(K)	2	3	201121A	210755	201127	277005A	277004	277022-92	275019B	DC×27 #11		
		4			202295							
EXT5214H-85B/535(K)	2.5	4.5	277000	210755	201127	277005A	277004	277023-92	275019C	DO×5 #14		



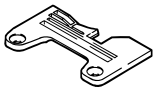
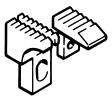








ミシン形式	ゲージ		針板	主送り歯(組)	主送り歯本体	補助送り歯	差動送り歯	押ェ(組)	押ェ爪	上ルーパー	下ルーパー	
MACHINE TYPE /SPEC	GAUGE		NEEDLE PLATE	MAIN FEED DOG ASSM.	MAIN FEED DOG	AUX. FEED DOG	DIFF. FEED DOG	PRESSER FOOT ASSM.	PRESSER FOOT FINGER	UPPER LOOPER	LOWER LOOPER	
	NG	SW										
EX5404-82B/233(K)	—	3	277534R30	277347-16F	(277304A16F)	(277348-16F)	277305A16F	277114	201155C	277010 #2	277015	
		4	277534R40									
		5	277534R50									
EX5414-82B/323(K)	2	3	277536-30	277350-16F	(277341-16F)	(277348-16F)	277342-16F	277114	210503	277010A #5	277015	
		4	277536-40						210374			
EX5414-83B/333(K)	2	3	277535-30	277350-16F	(277341-16F)	(277348-16F)	277349-16F	277114	210503	277010A #5	277015	
		4	277535-40						210374			
EX5414-84B/433(K)	2	3	277535-30	277350-16F	(277341-16F)	(277348-16F)	277346-16F	277114	210503	277011 #3	277015	
		4	277535-40						210374			












ミシン形式	ゲージ		上メス		下メス	針受け		針留	針留糸道	針		
			平メス	角メス		前	後					
MACHINE TYPE /SPEC	GAUGE		UPPER KNIFE		LOWER KNIFE	NEEDLE GUARD		NEEDLE HOLDER	THREAD GUIDE (NDL HOLDER)	NEEDLE		
	NG	SW	FLAT KNIFE	ANGLED KNIFE		FRONT	REAR					
EX5404-82B/233(K)	—	3	201121A	210755	201127	277005	277004	179630-92	275019A	DC×27 #9		
		4			202295							
		5										
EX5414-82B/323(K)	2	3	201121A	210755	201127	277005	277004	277022-92	275019B	DC×27 #9		
		4			202295							
EX5414-83B/333(K)	2	3	201121A	210755	201127	277005A	277004	277022-92	275019B	DC×27 #9		
		4			202295							
EX5414-84B/433(K)	2	3	201121A	210755	201127	277005A	277004	277022-92	275019B	DC×27 #11		
		4			202295							

PART NO.	PAGE	REF. NO.
000418	27	18
000480	29	18
000531	27	17
001175-3	47	32
001202	39	25
001202	47	31
001222	35	10
001817-2A	41	14
001817-2A	43	17
002193	53	18
002906	47	39
002918	35	12
003044	39	12
003044	47	45
003091	47	52
004101	3	15
004104	45	3
004104	47	2
004104	47	22
004109	27	8
004110	21	54
004110	25	51
004113	19	13
004113	23	13
004202	21	6
004202	25	6
004300	19	9
004300	23	9
004301	29	4
004320	29	8
004320	29	11
004320	29	13
004507	3	17
004507	3	20
004515	49	6
004516	21	24
004518	13	18
004518	13	22
004518	51	25
004535	51	14
004554	13	32
004570	13	5
004571	49	16
004580	13	3
004602-HU	49	24
004801	47	50
004803	19	14
004803	23	14
004803	49	21
004805	19	10
004805	21	7
004805	23	10
004805	25	7
004805	29	5
004806	13	31
004809	3	18
004809	3	21
004819	37	5
004819	39	6
004819	51	15
004904	21	49
004904	25	46
004904	27	6
004905	3	5
004905	3	23
004908	23	21
004908	23	30
004908	25	25
004908	25	35
004910	9	7
004910	15	7
004910	19	12
004910	23	12
004911	5	36
004911	7	36
004911	11	26
004911	15	21
004911	17	24
004911	19	21
004911	19	32
004911	21	26
004911	21	38
004911	21	65
004911	25	62
004916	5	32
004916	7	32
004920	5	31
004920	7	31
004920	19	48
004920	21	69
004920	23	47
004920	25	64
004922	9	27
004922	9	38
004922	15	17
004922	15	29
005012	37	16
005012	39	19
005053	47	47
005082A	41	3
005082A	43	4
005184	47	43
005345	35	3
005453	37	20
005453	39	23
005506	37	27
005548	41	32
005548	43	34
005643	37	22
005643	37	25
005644	39	11
007007	37	12
007007	39	14
007010	37	7
007010	47	49
007011	47	7
007012	51	32
007017A	5	22
007017A	7	22
007017A	45	7
007018A	13	36
007018A	41	25
007018A	43	27
007018A	45	5
007018A	45	8
007018A	45	10
007018A	45	12
007019A	37	21
007019A	37	24
007019A	39	24
007019A	39	27
007019A	47	28
007019A	49	20
007020A	47	41
007029	13	34
007029	35	5
007032	47	9
007032	51	20
007039	51	11
007052	49	11
007062	47	17
007063	51	8
007063	51	10
007063	51	18
007072	41	34
007072	43	36
007078	51	23
007120	51	21
007143	51	13
007143	51	27
007149	41	21
007149	43	23
007170	39	8
007180	53	4
007180	53	11
007211	37	10
007223	13	24
007224	13	28
008421	51	4
167066	47	33
179458-05	51	9
179460-25	51	16
200728	49	8
200821	53	5
200821	53	12
201037	41	9
201037	43	8
201068	41	15
201068	43	12
201086	41	11
201086A	43	14
201185	37	19
201185	39	22
201191	47	44
201252	47	42
202180	51	5
202433	13	27
202849	41	12
202849	41	18
202849	43	15
202849	43	20
202875	35	13
204023	13	19
204023	13	25
204293	49	7
204585	19	11
204585	23	11
204585	29	6
204586	3	16
204894	29	9
208447-UA	41	8
208447-UA	43	10
208448	41	7
208448	43	9
208449	41	4
208449	41	17
208449	43	5
208449	43	19
208450-UA	41	6
208450-UA	43	7
208949	5	38
208949	7	38
210319	41	5
210319	43	6
210529-9U	41	2
210529-9U	43	3
210530-9U	41	10
210530A91	43	13
210531-9U	43	11
210682	47	46
210683	47	37
210684	47	38
210766	51	6
210944	47	21
212435B	13	29
212436A	13	30
240053	51	17
240104	27	9
240360	13	35
254010A9U	41	16
254010A9U	43	18
254010C9U	41	13
254010C9U	43	16
270030AUB	53	13
270030CUB	53	14
270035C91	53	1
270035D91	53	6
270505A	53	19
273008H	53	15
276002AUA	27	4
276003-UA	27	5
276004	27	7
276525	53	20
300015	23	18
300015	23	28
300015	25	22
300015	25	32
300033E	19	16
300033F	21	20
300105	23	2
300105	19	2
300106	23	3
300106	19	3
300107A	19	4
300107A	23	4
300108	19	5
300108	23	5
300109	19	8
300109	23	8
300110	19	7
300110	23	7
300365	19	6
300365	23	6
300376	19	18
300376	21	21
300377	19	17
300377A	21	22
300381	21	23
300386	13	16
300390-UA	21	3
300390-UA	25	3
300391	21	5
300391	25	5
300392	21	4
300392	25	4
300400	21	13
300400	25	13
300401	21	14
300401	25	14
300404	21	11
300404	25	11
300407-91	21	10
300407-91	25	10
300409	21	12
300409	25	12
300411	21	19
300411	25	19
300413	21	64
300413	25	61
300415A9U	21	2
300415A9U	25	2
300416-UA	21	9
300416-UA	25	9
300418	21	15
300418	25	15
300419	21	16
300419	25	16
300420	21	17
300420	25	17
300421	21	18
300421	25	18
300468	29	7
300469	29	12
300521-91	19	27
300521-91	21	33
300522	19	29
300522	21	35
300523	19	28
300523	21	34
300742-91	23	16
300742-91	23	26
300742-91	25	20
300742-91	25	30
301497	49	5
302469	29	3
302470	29	16
302673	37	11
302679	47	3
302680	37	17
302680	39	20
302696-91	53	17
302729-91	37	15
302729A91	39	18
302732	47	18
302733	37	18
302733	39	21
302734	49	26
302749	19	38
302749	23	37
302749	21	44
302749	25	41
302750	19	20
302750	19	31
302750	21	27
302750	21	37
302751	47	40
302752	47	36
302755	47	29
302787	39	13
302832	13	13
302848A91	41	19
302848A91	43	21
302849	41	20
302849	43	22
302894-91	39	9
302895	39	10
302901-UD	35	2
302902	35	9
302903-91	35	11
302906-9U	35	1
303067	21	8
303067	25	8
303097	13	15
303335	13	23
303448	19	15
303448	23	15
303979	37	4
303979	39	5
303991	29	15
304085	51	22
304135	27	2
304160	53	8
304160A	53	9
306587	13	14
306676	13	20
306676	13	26
306733	29	14
306733A	29	17
307091	29	10
308035	51	24
308037	49	3
308055	51	3
308058	51	19
308060	51	26
308078-91	21	53
308078-91	25	50
308080AUA	21	48
308080AUA	25	45
308118A	51	31
308119	51	30
308121	51	33
308149	53	2
308149	53	7
308150-91	47	6
308153	47	8
308154	47	10
308155	47	11
308156	53	3
308157-91	51	1
308158-91	51	2
308160-91	37	13
308160-91	39	15
308161	37	14
308161	39	16
308161A	39	17
308162	37	23
308162	39	26
308163	37	26
308164	37	3
308164	39	4
308165	37	2
308166	37	6
308167-91	37	8
308169A	37	9
308170-91	45	1
308171	49	10
308172	39	2
308172A	39	3
308173	35	15
308174	39	7
308177-91	27	3
308179	35	14
308180	45	4
308181	13	2
308182	13	17
308183	13	21
308184	13	33
308185-91	51	28
308186-91	51	29
308243-91	5	37
308243-91	7	37
308244	5	39
308244	7	39
308308	51	12
308484-9U	41	1
308484A9U	43	1
308484B9U	43	2
308485	41	24
308485	43	26
308486	41	30
308486	43	32
308487-91	41	31
308487-91	43	33
308491	27	1
308501-D	35	16
308521	41	22
308521	43	24
308549-91	5	34
308549-91	7	34
308550	5	35
308550	7	35
308557	47	48
308558	47	51
308561	53	10
350188A	41	33
350188A	43	35
350700-SA	3	22
351333-9S	3	13
351334-SA	3	14
351335-SA	3	19
511001	49	2
511014	47	16
511017-91	49	1
511021	47	1
513068	13	4
513076	35	4
513126	41	23
513126	43	25
513129-91	13	1
522029-91	9	1

PART NO.	PAGE	REF. NO.
522029A91	15	1
522030	9	2
522030	15	2
526008	25	21
526008	25	31
526009	49	12
526009	49	22
526012	23	17
526012	23	27
527002	13	6
527006	41	28
527006	43	30
561010A91	15	19
561052	9	10
561052	9	12
561052	9	14
561052	9	17
561052	9	29
561052	9	32
561052	15	10
561052	15	12
561052	15	25
561053-91	9	9
561053-91	15	9
561054-91	9	11
561054-91	15	11
561057-91	15	18
562077	9	33
562079	9	15
562079	9	18
562079	9	30
562079	15	26
562080-91	9	28
562081-91	9	13
562082-91	9	31
562082-91	15	24
562083-91	9	16
600058A	9	8
600058A	15	8
600062	11	4
600062	11	21
600062	17	4
600062	21	57
600062	25	54
600066	31	9
600066	31	27
600066	33	9
600066	33	13
600066	49	28
600080A	31	10
600080A	31	28
600080A	33	10
600086	19	43
600086	21	59
600086	23	42
600086	25	56
600086	51	34
600092	21	56
600092	25	53
600110	47	34
600111	31	11
600111	31	30
600111	33	12
600115	19	36
600115	21	42
600115	23	35
600115	25	39
600117	19	23
600117	21	29
600117	23	22
600117	25	26
600118	19	24
600118	21	30
600118	23	23
600118	25	27
600119	21	45
600119	25	42
600120	21	50
600120	25	47
600121	19	34
600121	21	40
600121	23	33
600121	25	37
600122	23	32
600122	25	36
600122	49	25
600125	19	25
600125	21	31
600125	23	24
600125	25	28
600127	31	5
600127	31	23
600127	33	5
600128	31	6
600128	31	24
600128	33	6
600129	47	14
600130	31	7
600130	31	25
600130	33	7
600131	13	9
600131	13	11
600134	31	8
600134	31	26
600134	33	8
600135	19	35
600135	21	41
600135	23	34
600135	25	38
600136	19	39
600136	23	38
600144	31	29
600144	33	11
600173	47	13
600173	51	36
601035	9	4
601035	15	4
601046	19	40
601046	21	46
601046	21	51
601046	23	39
601046	25	43
601046	25	48
601047	19	41
601047	23	40
601068	15	23
601068	49	4
601081	9	3
601081	15	3
601097A	35	6
601097A	41	26
601097A	43	28
601100	31	3
601100	31	21
601100	33	3
601101	31	4
601101	31	22
601101	33	4
601102	19	45
601102	21	61
601102	23	44
601102	25	58
601103	11	3
601103	11	20
601103	17	3
601104	19	19
601104	19	30
601104	21	25
601104	21	36
601107	47	4
601107	47	19
601114	49	17
601141	31	2
601141	33	2
601142	11	2
601142	17	2
601200	15	22
601205	9	5
601206-91	11	1
601207-91	11	19
601212-91	31	1
601213-91	31	20
601213A91	33	1
601214	15	5
601215-91	17	1
604005	23	20
604005	23	29
604005	25	24
604005	25	34
606001-9U	21	1
606002-91	19	1
606003-9U	25	1
606004-91	23	1
608000	19	42
608000	21	47
608000	21	52
608000	23	41
608000	25	44
608000	25	49
608002	9	6
608002	15	6
706014-91	29	2
706015-91	29	1
712013-91	45	2
716007	45	9
742208	5	21
742208	7	21
742257-91	5	23
742257-91	7	23
742257A91	5	24
742257A91	7	24
742257B91	3	10
742257B91	5	25
742257B91	7	25
742257C91	5	26
742257C91	7	26
742491-91	5	2
742491-91	7	2
742533-91	5	3
742533-91	7	3
742534-91	5	4
742534-91	7	4
742535-91	5	5
742536-91	5	9
742536-91	7	9
742537-91	5	13
742537-91	7	13
742538-91	5	17
742538-91	7	17
742541-91	5	1
742543-91	7	5
742544-91	7	1
748001	47	24
748001	47	27
748001	49	19
748002	3	6
748002	19	51
748002	21	68
748002	23	50
748002	25	66
748002	47	25
748005	45	6
748005	45	11
748005	47	23
748015	3	7
748015	19	50
748015	21	67
748015	23	49
748015	25	65
748031	47	26
748042	5	30
748042	7	30
748045	3	8
748045	5	29
748045	7	29
748060	19	49
748060	21	66
748060	23	48
748060	25	63
750006A91	5	33
750006A91	7	33
750006B91	5	27
750006B91	7	27
755016	5	6
755016	7	6
755017	5	7
755017	7	7
755018	5	8
755018	7	8
755019	5	10
755019	7	10
755020	5	11
755020	7	11
755021	5	12
755021	7	12
755021	47	35
755023	31	15
755023	33	17
755025	31	17
755025	33	19
755026	5	14
755026	7	14
755027	5	19
755027	7	19
755027	31	19
755027	33	23
755028	5	20
755028	7	20
755029	11	25
755029	17	19
755030	11	24
755030	17	20
755031	11	17
755031	17	21
755032	19	46
755032	21	62
755032	23	45
755032	25	59
755032	47	12
755032	49	14
755033	19	47
755033	21	63
755033	23	46
755033	25	60
755033	49	13
755033	51	7
755037	47	30
755037	49	15
755037	49	18
755039	47	5
755040	49	9
755041	47	20
755043	35	7
755044	35	8
755045	41	29
755045	43	31
755046	41	27
755046	43	29
755047	15	20
755047	49	23
755047	49	27
755054	5	15
755054	7	15
755054	31	31
755054	33	20
755055	5	16
755055	7	16
755055	31	32
755055	33	21
755061	11	5
755061	17	5
755061	31	13
755061	33	14
755061	47	15
755062	11	6
755062	17	6
755062	31	12
755062	33	15
755062	51	35
755063	11	13
755063	17	15
755063	31	14
755063	33	16
755068	11	14
755068	17	16
755069	11	15
755069	17	17
755069	31	16
755069	33	18
755070	11	16
755070	17	18
755071	5	18
755071	7	18
755071	31	18
755071	33	22
755076	11	18
755076	17	22
755077	17	23
755077	33	24
755077	49	29
755106	19	44
755106	21	60
755106	23	43
755106	25	57
755108	19	26
755108	21	32
755108	23	25
755108	25	29
755109	11	7
755109	17	7
755120	11	11
755120	17	13
755121	11	22
755121	17	12
755122	17	11
755122	11	23
755126	19	33
755126	21	39
755126	23	31
755126	25	33
755127	19	22
755127	21	28
755127	23	19
755127	25	23
755129	21	55
755129	25	52
755130	13	8
755131	13	7
755150	13	12
755155	19	37
755155	21	43
755155	23	36
755155	25	40
755180	21	58
755180	25	55
755202	13	10
755203	11	8
755203	17	8
755204	11	9
755204	17	9
755205	11	10
755205	17	10
755206	11	12
755206	17	14
760287M9U	3	1
760287N9U	3	2
760287R9U	3	3
760288G9U	3	11
760288H9U	3	12
771004	3	9
802140A	27	10
802141A	27	11
802308	27	12
802309	27	13
802310	27	14
802311	27	15
802312	27	16
9A3068	3	4
9A3068	5	28
9A3068	7	28
9A3086	9	19
9A3086	15	13
9A3087	9	20
9A3087	15	14
9A3088	9	21
9A3089	9	22
9A3090	9	34
9A3091	9	35
9A3091	15	27
9A3093	9	23
9A3093	15	15
9A3094	9	24
9A3094	15	16
9A3095	9	25
9A3096	9	26
9A3097	9	36
9A3098	9	37
9A3098	15	28

ペガサスミシン製造株式会社

本社　〒553-0002 大阪市福島区鷺州 5-7-2　TEL (06) 6458-4739
FAX (06) 6454-8785

PEGASUS SEWING MACHINE MFG. CO., LTD.
5-7-2, Sagisu, Fukushima-ku, Osaka 553-0002, Japan.　Phone :(06)6458-4739
Telefax:(06)6458-8785

Cat. No. 9621⚠　ⓒOctober 2000　Printed in Japan

このパーツカタログに記載されている内容は、改良のため予告なく変更することがあります。
The description in this PARTS CATALOG is subject to change without notice.