PARTS CATALOG

Cat. No.9544 ④ August, 1992

FW600 (両面飾リ With cover thread)

FW400 (片面飾リ Without cover thread)

高速筒型2・3本針ミシン

High speed, 2- or 3-needle interlock machines

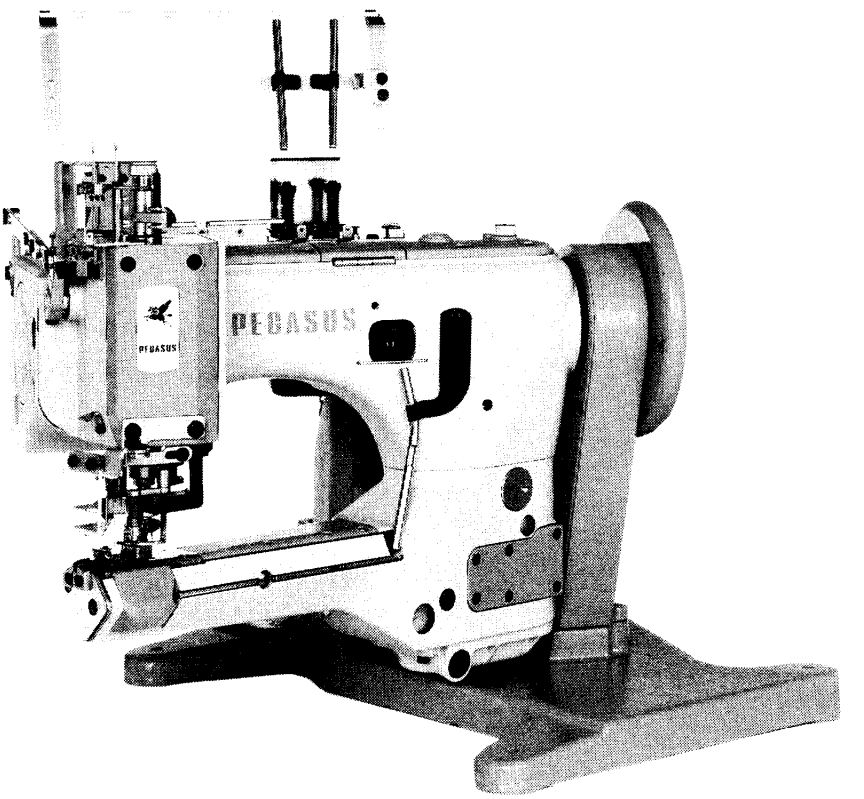

PEGASUS®

パーツカタログの見方

■このパーツカタログは、1992年8月製造中のFWのミシンを次の要領で編集しています。

■2～31頁には部品を機構別に収録し、左頁が部品の分解図、右頁がパーツリストになっています。
また、部品分解図に付されている番号は、パーツリストのREF. NO.（参照番号）を示しています。

■ゲージパーツ系列構成図・ゲージパーツ表（32～37頁）これらの部品は、特定の形式にのみ使用されている部品で、系列構成図は32～34頁に、ゲージパーツ表は36～37頁に一括して記載しています。

■38～39頁には部品番号インデックスを記載し、部品番号だけで、その図解、名称などが容易に引き出せます。

■部品をご注文いただくときは、必ず部品番号だけを明示してください。
なお、このパーツカタログの記載事項は改良により、予告なく変更されることがありますので、あらかじめご了承ください。

INTRODUCTION

■This parts catalog covers the FW machine manufactured from august. 1992

■On pages2～31, each mechanism is arranged on facing pages, the first page containing illustrations and the second page containing the data of the individual parts.
The number given to each illustration is the REF. NO. on the parts list.

■Gauge parts construction charts/gauge parts lists.
Gauge parts are used in some machine typesand sewing gauges only. Pages32～34 contain the gauge parts construction charts in order to know the illustrations and the combinations of the parts, and pages36～37 contain the gauge parts lists to obtain the data at a glance.

■A parts number index is attached to the back of this catalog for convenience.

■When placing orders for parts from this catalog, use ONLY THE PART NUMBER.

■This parts catalog is applicable to your machine and is subject to change without notification.

目　次

TABLE OF CONTENTS

アームベッド機構	2－3	MACHINE BED FRAME	2－3
カバー機構 (1)	4－5	COVERS (1)	4－5
カバー機構 (2)	6－7	COVERS (2)	6－7
クランクシャフト機構	8－9	CRANKSHAFT MECHANISM	8－9
針棒機構	10－11	NEEDLE DRIVE MECHANISM	10－11
飾り振り機構	12－13	SPREADER MECHANISM	12－13
ルーパー機構	14－15	LOOPER DRIVE MECHANISM	14－15
送り機構 (1)	16－17	FEED MECHANISM (1)	16－17
送り機構 (2)	18－19	FEED MECHANISM (2)	18－19
押エ機構	20－21	PRESSER FOOT MECHANISM	20－21
糸調子機構	22－23	THREAD TENSION MECHANISM	22－23
給油機構	24－25	LUBRICATING MECHANISM	24－25
付属品	26－27	ACCESSORIES	26－27
糸立台	28－29	THREAD STAND	28－29
専用部品 FW603EB	30－31	SPECIFIC PARTS FOR FW603EB	30－31
ゲージパーツ系列構成図	32－34	GAUGE PARTS CONSTRUCTION CHART	32－34
FW603•403 ゲージパーツ表	36－37	FW603•403 GAUGE PARTS LIST	36－37
インデックス	38－39	PARTS NUMBER INDEX	38－39

アームベッド機構
MACHINE BED FRAME

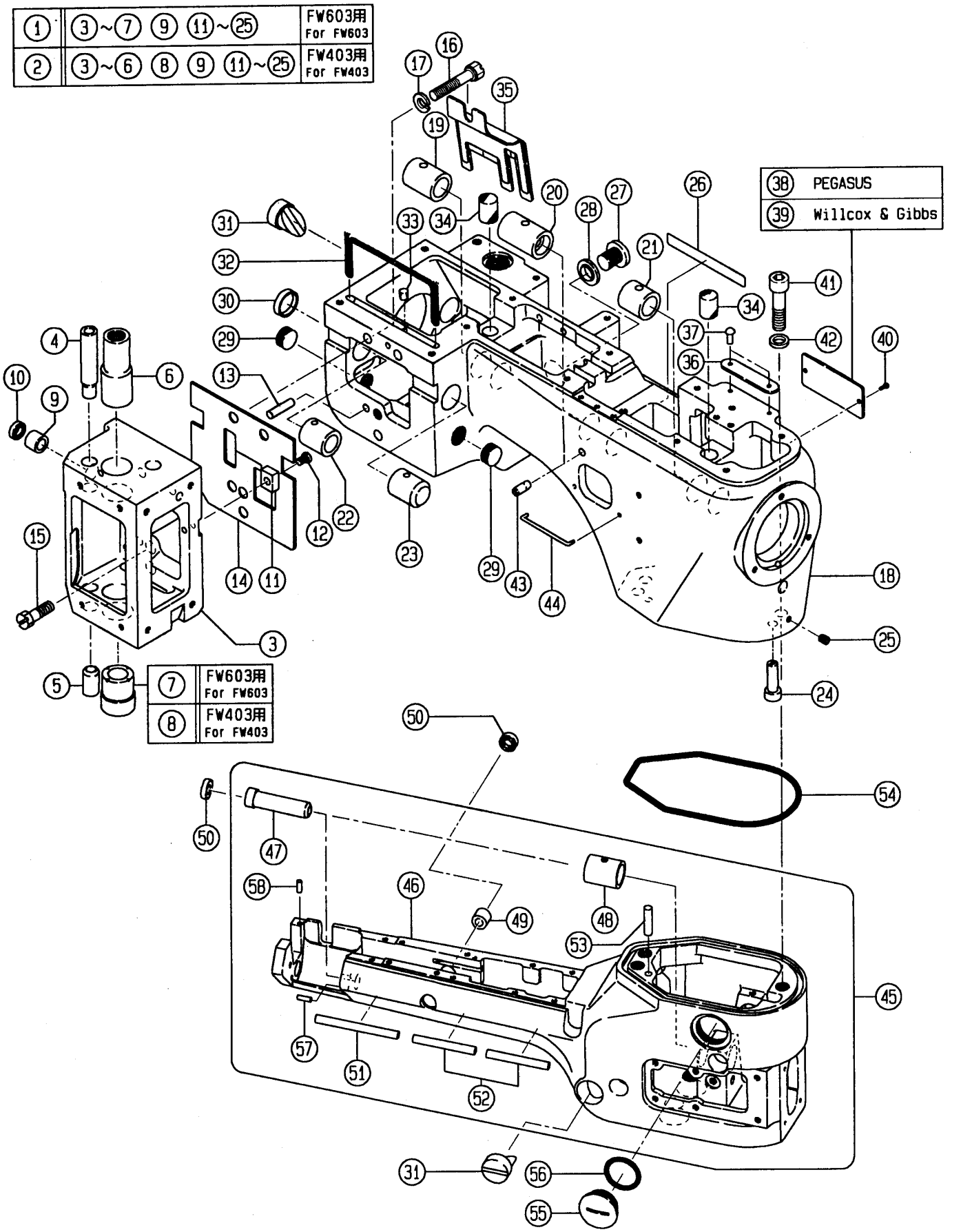

アームベッド機構(1)

MACHINE BED FRAME (1)

REF. NO.	PART NO. 部品番号	名称	NAME	QT.
1	230048-SD	ベッド（組）	MACHINE BED COMPLETE	1
2	230048ASD	ベッド（組）	MACHINE BED COMPLETE	1
3	230050-SD	ヘッド	HEAD	1
4	230053	ブッシュ	BUSHING	1
5	230003	ブッシュ	BUSHING	1
6	230004	ブッシュ	BUSHING	1
7	230054	ブッシュ	BUSHING	1
8	230062	ブッシュ	BUSHING	1
9	230055	ブッシュ	BUSHING	1
10	206942	オイルシール	OIL SEAL	1
11	230018	キー	KEY	2
12	5091	平ネジ／Ｃ５×７．５	SCREW	2
13	206215	平行ピン	PIN	1
14	230058	スペーサー	SPACER	1
15	5616	六角ネジ／Ｃ１１×２０	SCREW	1
16	5555	六角ネジ／Ｃ１１×３３	SCREW	2
17	202045	バネ座金	SPRING WASHER	2
18	230051-SD	ベッド	MACHINE BED	1
19	230056	ブッシュ	BUSHING	1
20	230013	ブッシュ	BUSHING	1
21	230014	ブッシュ	BUSHING	1
22	230057	ブッシュ	BUSHING	1
23	230016	ブッシュ	BUSHING	1
24	230028	エキセンピン	ECCENTRIC PIN	1
25	5461	止ネジ／Ｃ５×５	SCREW	1
26	202526	記銘板	NAME PLATE	1
27	5138B	平ネジ／Ｈ１１×１２	SCREW	1
28	202287A	座金	WASHER	1
29	5556	止ネジ／Ｍ１４×５	SCREW	2
30	206705	栓	PLUG	1
31	230553	オイルゲージ	OIL SIGHT GAUGE	2
32	202179	給油紐	OIL WICK	1
33	202047	給油フェルト	OIL FELT	1
34	230021	給油フェルト	OIL FELT	2
35	230059-91	オイルフェンス（組）	OIL GUARD ASSEMBLY	1
36	230047A	機番板	SERIAL NUMBER PLATE	1
37	210679	止ピン	PIN	2
38	212279A	形式板	TYPE PLATE	1
39	212280A	形式板	TYPE PLATE	1
40	210679	止ピン	PIN	2
41	5557	平ネジ／Ｃ１２×３１	SCREW	3
42	230030	座金	WASHER	3
43	234515	糸道パイプ	THREAD GUIDE	1
44	234514	糸受	THREAD GUIDE	1
45	230073-SD	シリンダー（組）	CYLINDER	1
46	230074-SD	シリンダー	CYLINDER	1
47	230045	ブッシュ	BUSHING	1
48	230026	ブッシュ	BUSHING	1
49	230027	ブッシュ	BUSHING	1
50	233036	オイルシール	OIL SEAL	2
51	234594	糸道パイプ	THREAD TUBE	1
52	234595	糸道パイプ	THREAD TUBE	2
53	206215	平行ピン	PIN	1
54	230042	Ｏリング	O RING	1
55	5584	平ネジ／Ｍ２２×６．５	SCREW	1
56	230043	Ｏリング	O RING	1
57	202405	平行ピン	PIN	1
58	236603	平行ピン	PIN	1

カバー機構（１）
COVER(1)

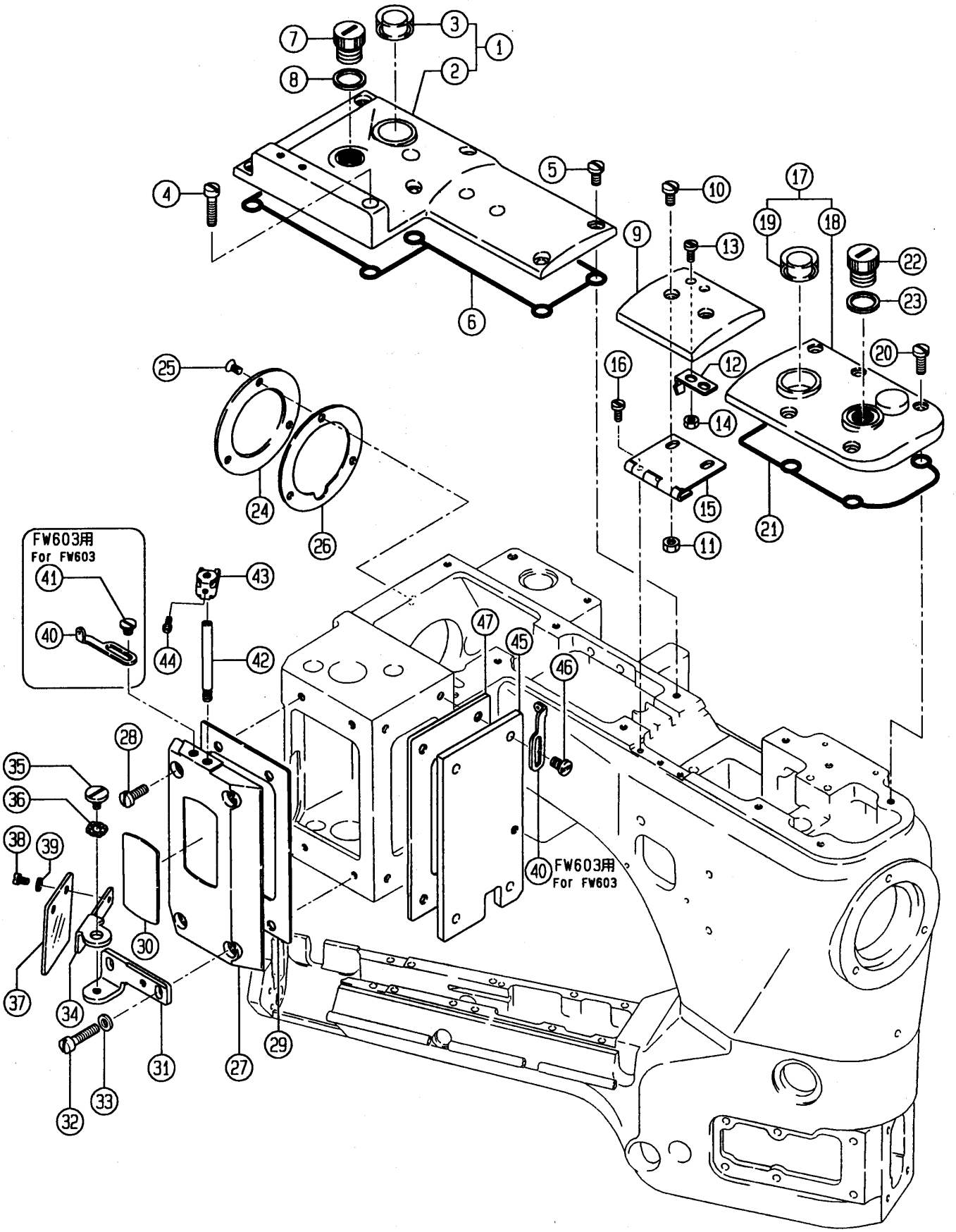

カバー機構 (1)

COVER (1)

REF. NO.	PART NO. 部品番号	名　称	NAME	QT.
1	230559-9U	上カバー前（組）	TOP COVER (FRONT) ASSEMBLY	1
2	230560-UD	上カバー（前）	TOP COVER (FRONT)	1
3	230503	オイル窓	OIL SIGHT WINDOW	1
4	5095	平ネジ／C５×１９	SCREW	1
5	5117	平ネジ／C５×８．５	SCREW	7
6	230561	Ｏリング	O RING	1
7	5591	平ネジ／C１４×８．５	SCREW	1
8	202240	ガスケット	GASKET	1
9	230546-UD	上カバー（中）	TOP COVER (CENTER)	1
10	5117	平ネジ／C５×８．５	SCREW	2
11	3044	六角ナット／C５	NUT	2
12	230510	板バネ	FLAT SPRING	1
13	5142	平ネジ／C４×７	SCREW	2
14	3091	六角ナット／C４	NUT	2
15	230511	ヒンジ（組）	HINGE COMPLETE	1
16	1998-2	平ネジ／C４×６	SCREW	3
17	230547-9U	上カバー後（組）	TOP COVER (REAR) ASSEMBLY	1
18	230548-UD	上カバー（後）	TOP COVER (REAR)	1
19	230503	オイル窓	OIL SIGHT WINDOW	1
20	5118	平ネジ／C５×１２	SCREW	5
21	230549	Ｏリング	O RING	1
22	5591	平ネジ／C１４×８．５	SCREW	1
23	202240	ガスケット	GASKET	1
24	230562-SD	蓋	CAP	1
25	5107	皿ネジ／C５×７．３	SCREW	3
26	230563	ガスケット	GASKET	1
27	230564-UD	ヘッドカバー（横）	SIDE COVER	1
28	5118	平ネジ／C５×１２	SCREW	2
29	230565	ガスケット	GASKET	1
30	208724	銘板	NAME PLATE	1
31	230607	ブラケット	BRACKET	1
32	5095	平ネジ／C５×１９	SCREW	2
33	201185	座金	WASHER	2
34	230606	ブラケット	BRACKET	1
35	5494	段付ネジ／C５	SCREW	1
36	210307	波板座金	WASHER	1
37	230605	アイガード	EYE GUARD	1
38	5157	平ネジ／C３×４．５	SCREW	2
39	202875	座金	WASHER	2
40	204905	糸道／上ルーバー	THREAD GUIDE	2
41	2905	平ネジ／C５×４．５	SCREW	1
42	234586	ピン付ネジ	SCREW	1
43	234585	糸道	THREAD GUIDE	1
44	5029	平ネジ／C３×７．５	SCREW	1
45	230566-SD	ヘッドカバー（後）	REAR COVER	1
46	5345	平ネジ／C５×１１	SCREW	4
47	230567	ガスケット	GASKET	1

カバー機構(2)
COVER(2)

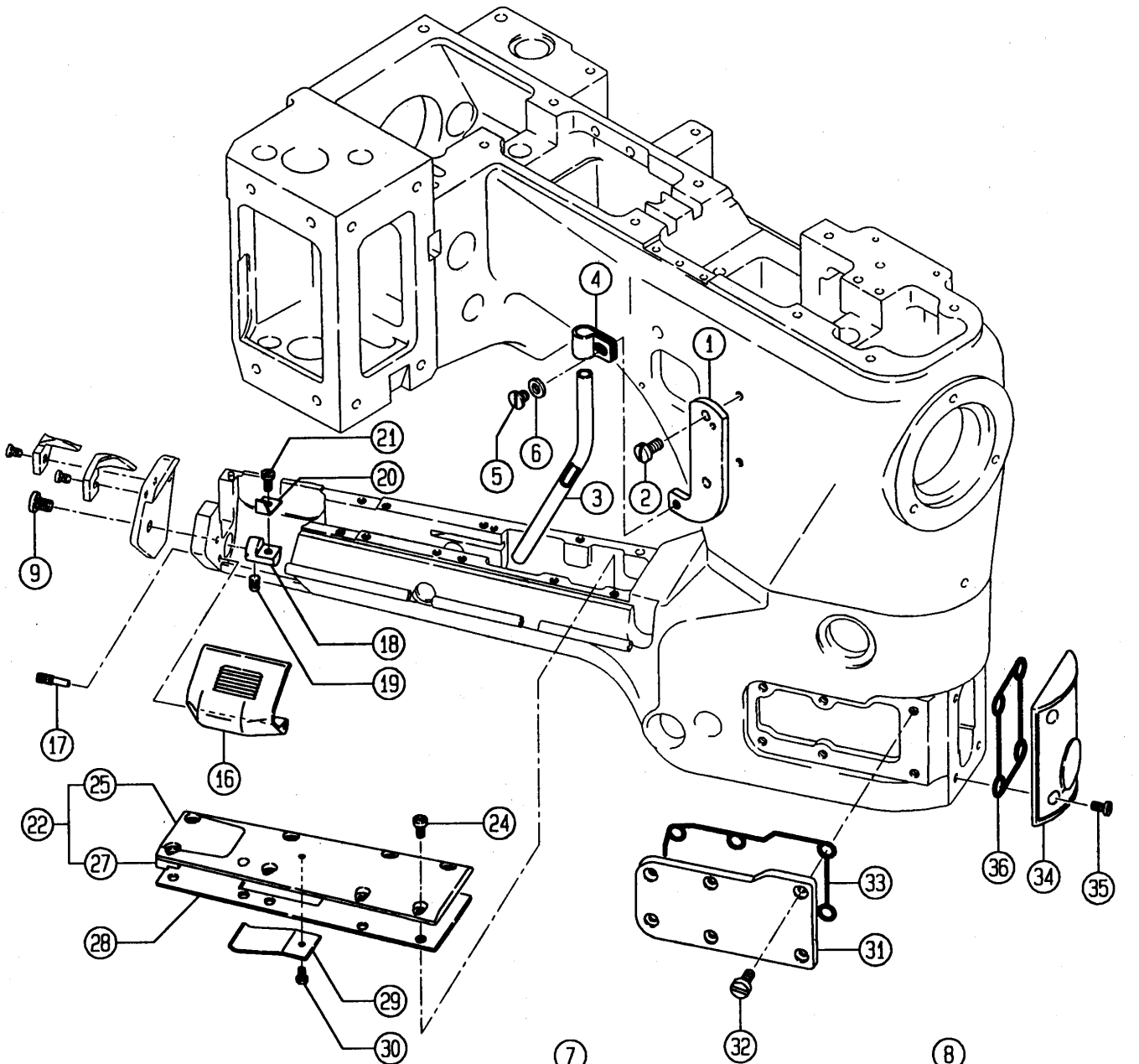

㉓	FW603E/Z020
㉖	FW603E/Z020

FW603F
FW403F

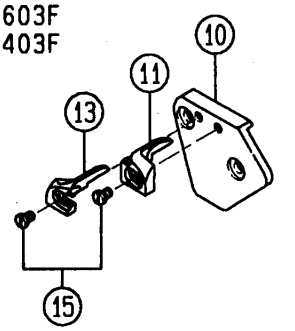

カバーリング用
中厚生地用：ツブシ縫い

For covering operations.
For medium to heavy weight fabric:
To flatten out overlock seams.

FW603G
FW403G

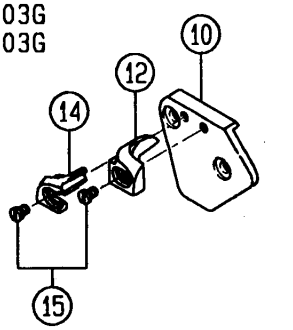

カバーリング用
薄生地用：タオシ縫い

For covering operations.
For light weight fabric:
To fold overlock seams to one side.

カバー機構 (2)

COVER (2)

REF. NO.	PART NO. 部品番号	名称	NAME	QT.
1	234596	ブラケット	BRACKET	1
2	5117	平ネジ／Ｃ５×８．５	SCREW	2
3	204099	パイプ	PIPE	1
4	206115	ホルダー	HOLDER	1
5	2905	平ネジ／Ｃ５×４．５	SCREW	1
6	201185	座金	WASHER	1
7	236110-91	布案内（組）	FINGER GUARD ASSEMBLY	1
8	236111-91	布案内（組）	FINGER GUARD ASSEMBLY	1
9	5453	平ネジ／Ｃ５×６．５	SCREW	2
10	230604	ブラケット	BRACKET	1
11	257559A	布案内（右）	CLOTH GUIDE (RIGHT)	1
12	236112	布案内（右）	CLOTH GUIDE (RIGHT)	1
13	257558A	布案内（左）	CLOTH GUIDE(LEFT)	1
14	236113	布案内（左）	CLOTH GUIDE(LEFT)	1
15	5346	平ネジ／Ｃ３×４．２	SCREW	2
16	230570-UD	ルーパーカバー	LOOPER COVER	1
17	5613	ピン付ネジ／Ｃ４	SCREW	1
18	230531	ブラケット	BRACKET	1
19	5427	止ネジ／Ｃ３×５．５	SCREW	1
20	230530	板バネ	SPRING	1
21	1206	平ネジ／Ｃ４×５．３	SCREW	1
22	230590-9U	シリンダーカバー（上）	CYLINDER COVER (TOP)	1
23	230590A9U	シリンダーカバー（上）	CYLINDER COVER (TOP)	1
24	5328-HC	平ネジ／Ｃ４×６．３	SCREW	8
25	230526AUD	シリンダーカバー（上）	CYLINDER COVER (TOP)	1
26	230526CUD	シリンダーカバー	CYLINDER COVER	1
27	230591	油除ケ	OIL GUARD	1
28	230527A	ガスケット	GASKET	1
29	230528	板バネ	FLAT SPRING	1
30	1231	平ネジ／Ｃ１×３．４	SCREW	1
31	230554-UD	シリンダーカバー（横）	CYLINDER SIDE COVER	1
32	5373	皿ネジ／Ｃ４×８．７	SCREW	6
33	230555	Ｏリング	O RING	1
34	230551AUD	シリンダーカバー後（組）	CYLINDER COVER (REAR) COM.	1
35	5328	平ネジ／Ｃ４×６．３	SCREW	4
36	230552	Ｏリング	O RING	1

クランクシャフト機構
CRANKSHAFT MECHANISM

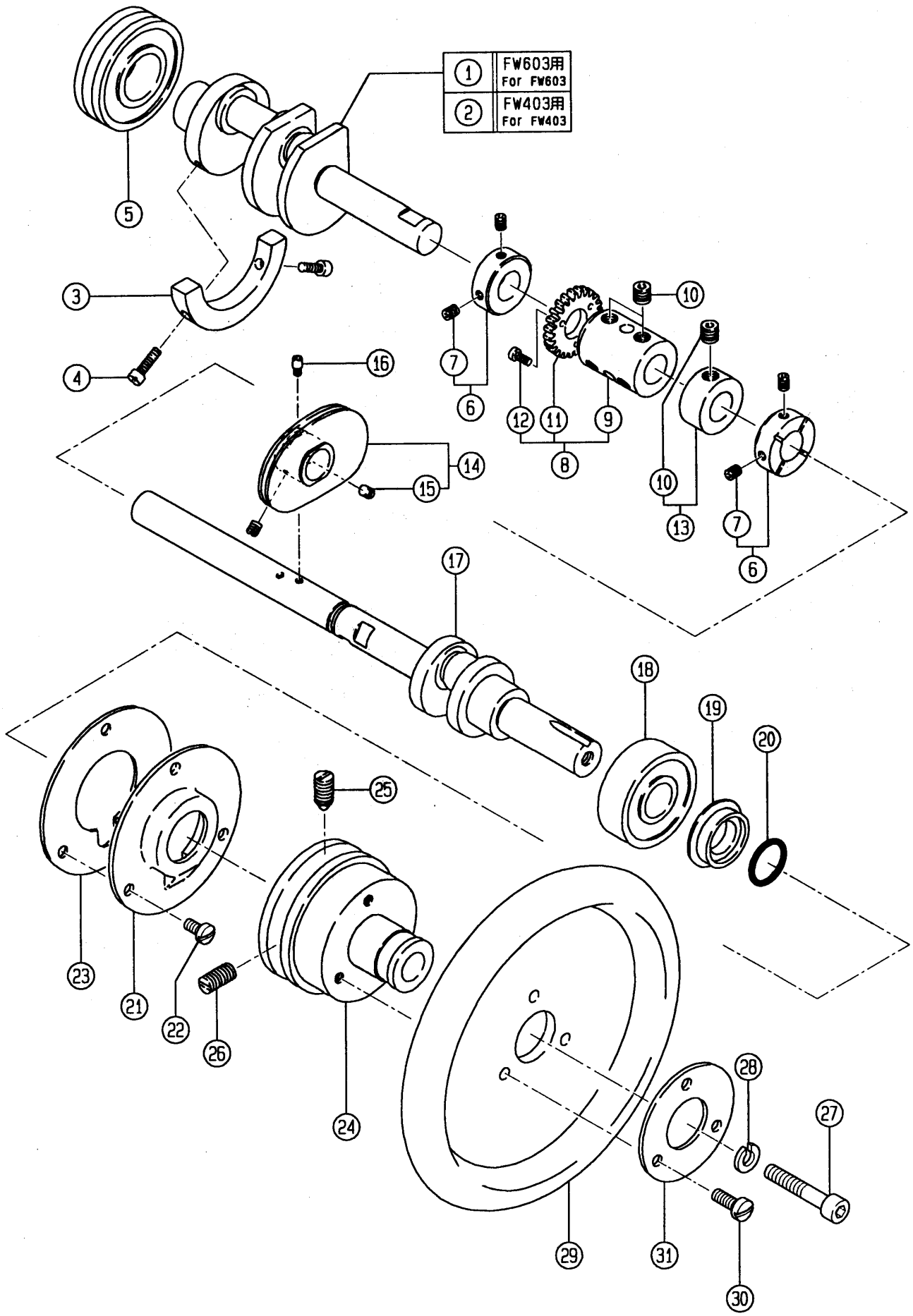

REF. NO.	PART NO. 部品番号	名称	NAME	QT.
1	231019	クランク軸	CRANKSHAFT	1
2	231019A	クランク軸	CRANKSHAFT	1
3	231020	バランスウエイト	BALANCE WEIGHT	1
4	1170-1	平ネジ／Ｃ４×１０	SCREW	2
5	240091	ボールベアリング	BALL BEARING	1
6	231008	カラー	COLLAR	2
7	5461	止ネジ／Ｃ５×５	SCREW	2
8	231032-91	継手（組）／上軸	COUPLING COMPLETE	1
9	231033	継手／上軸	COUPLING	1
10	5385	止ネジ／Ｃ１０×６．３５	SCREW	7
11	231007	ギヤー（大）	GEAR (LARGE)	1
12	5336	平ネジ／Ｃ１×６	SCREW	3
13	240161	カラー	COLLAR	1
14	234591-91	糸繰リ	THREAD TAKEUP	1
15	1457	止ネジ／Ｃ５×４	SCREW	2
16	5105	平ネジ／Ｃ３×３	SCREW	1
17	231021	クランク軸	CRANKSHAFT	1
18	240140	ボールベアリング	BALL BEARING	1
19	231022	油切リ	OIL SEAL	1
20	206837	Ｏリング	O RING	1
21	231023	蓋	COVER	1
22	5117	平ネジ／Ｃ５×８．５	SCREW	3
23	231024	ガスケット	GASKET	1
24	231025	プーリー	MACHINE PULLEY	1
25	5080	止ネジ／Ｃ９×１５	SCREW	1
26	5081	止ネジ／Ｃ９×１３．５	SCREW	1
27	5522	平ネジ／Ｃ９×３３．５	SCREW	1
28	204293	バネ座金	SPRING WASHER	1
29	231026-UA	ハンドホイール	HANDWHEEL	1
30	2903	平ネジ／Ｃ７×１３	SCREW	3
31	231027	座金	WASHER	1

針 桿 機 構
NEEDLE DRVIE MECHANISM

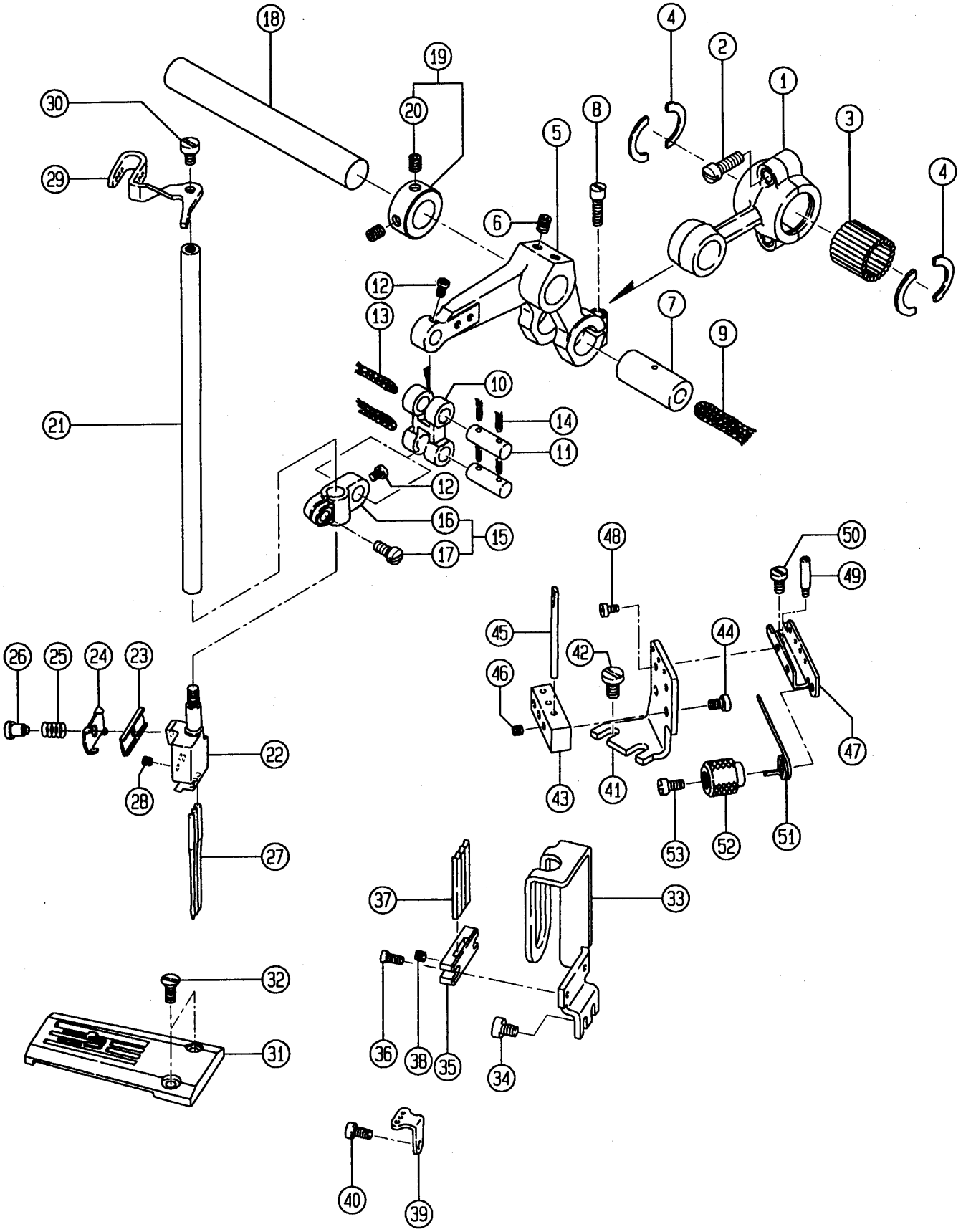

REF. NO.	PART NO. 部品番号	名称	NAME	QT.
1	231500	ロッド	ROD	1
2	2213-1	平ネジ／C 5 × 1 2 . 5	SCREW	2
3	231501	平行ピン	PIN	23
4	231502	抜止メ片	STOPPER	4
5	231503	レバー	LEVER	1
6	5461	止ネジ／C 5 × 5	SCREW	2
7	231504	平行ピン	PIN	1
8	1170	平ネジ／C 4 × 1 2	SCREW	2
9	202177	給油紐	OIL WICK	1
10	231507	リンク	LINK	1
11	200654	平行ピン	PIN	2
12	1222	平ネジ／C 3 × 4	SCREW	2
13	202175	給油紐	OIL WICK	2
14	202174	給油紐	OIL WICK	4
15	231512-92	針棒抱キ（組）	NEEDLE BAR CLAMP ASSEMBLY	1
16	231512	針棒抱キ	NEEDLE BAR CLAMP	1
17	1175-2	平ネジ／C 4 × 8	SCREW	1
18	231513	軸	SHAFT	1
19	231506	カラー	COLLAR	1
20	5461	止ネジ／C 5 × 5	SCREW	2
21	231509A	針棒	NEEDLE BAR	1
22	XXXXXX	針留	NEEDLE HOLDER	1
23	234561	糸案内	THREAD GUIDE	1
24	253593	小調子皿	TENSION DISC	1
25	200205	圧縮バネ	SPRING	1
26	9070-2	段付ネジ／W 5	SCREW	1
27	UY128GAS	針	NEEDLE	
28	5292	止ネジ／C 3 × 2 . 7	SCREW	
29	234583	針棒糸道	NEEDLE BAR THREAD GUIDE	1
30	1216	平ネジ／C 4 × 5 . 5	SCREW	1
31	XXXXXX	針板	NEEDLE PLATE	1
32	5373-HC	皿ネジ／C 4 × 8 . 7	SCREW	2
33	230598-UD	針棒カバー	NEEDLE BAR COVER	1
34	1216	平ネジ／C 4 × 5 . 5	SCREW	2
35	234526	ブラケット	BRACKET	1
36	5336	平ネジ／C 1 × 6	SCREW	2
37	234525A	糸受	THREAD SUPPORT	3
38	5292	止ネジ／C 3 × 2 . 7	SCREW	3
39	192064	糸道	THREAD GUIDE	1
40	1196	平ネジ／C 3 × 6 . 5	SCREW	1
41	234562	糸道	THREAD GUIDE	1
42	4009-1	平ネジ／C 5 × 7 . 5	SCREW	2
43	234563	ブラケット	BRACKET	1
44	1229	平ネジ／C 3 × 4 . 5	SCREW	2
45	234521A	糸道	THREAD GUIDE	3
46	5292	止ネジ／C 3 × 2 . 7	SCREW	3
47	234522	ブラケット	BRACKET	1
48	1231	平ネジ／C 1 × 3 . 4	SCREW	2
49	5563	ピン付ネジ／C 1	SCREW	1
50	5359	平ネジ／C 3 × 6 . 5	SCREW	1
51	234523	ネジリバネ	SPRING	1
52	234524	ホルダー	HOLDER	1
53	5366	平ネジ／C 3 × 6 . 2	SCREW	1

「××××××」は、36～37頁のゲージパーツ表参照。
See Pages 36～37 For「××××××」。

飾り振り機構
SPREADER MECHANISM

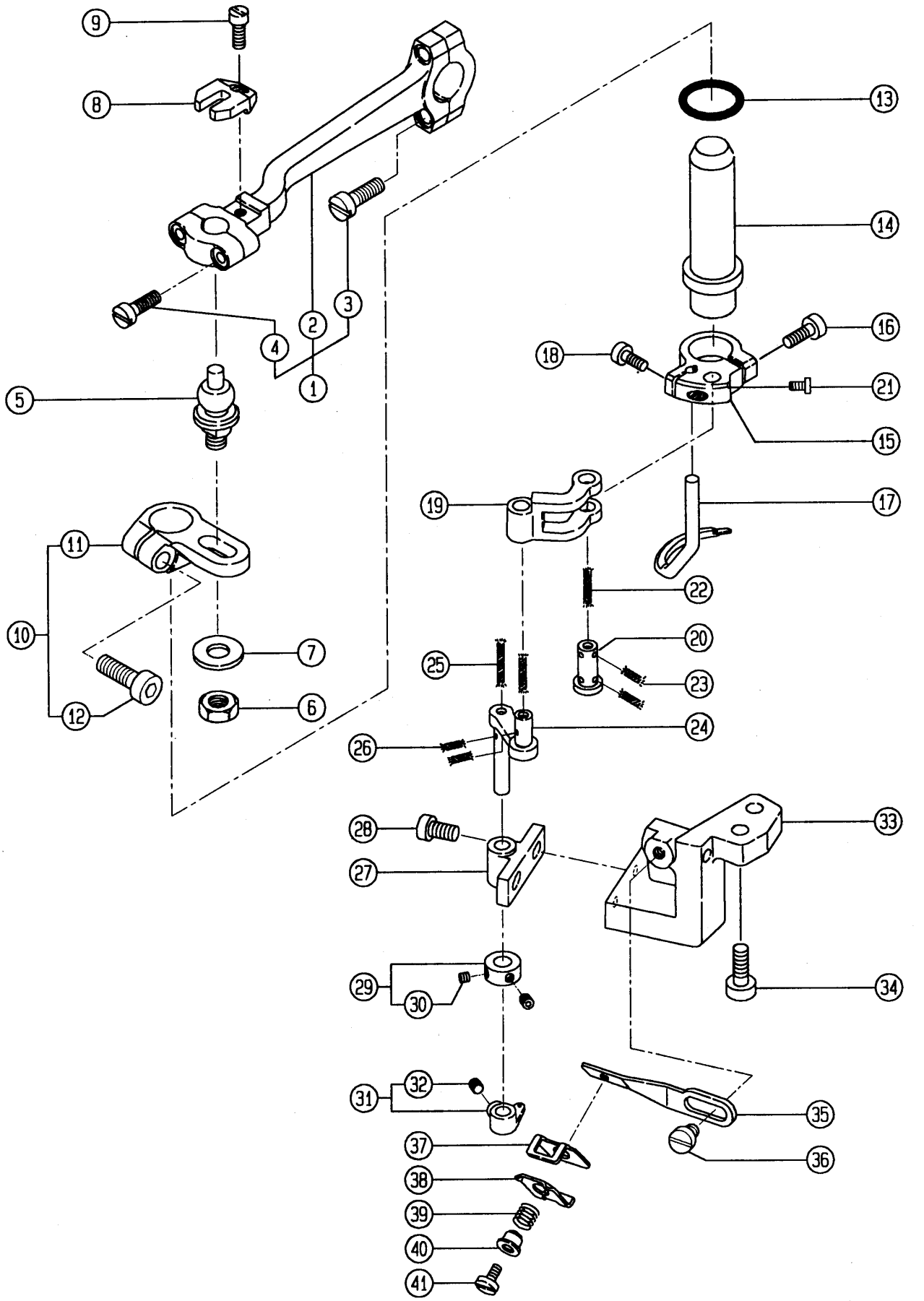

飾り振り機構

SPREADER MECHANISM

REF. NO.	PART NO. 部品番号	名称	NAME	QT.
1	232027-92	ロッド（組）	CONNECTION ASSEMBLY	1
2	232027	ロッド	CONNECTION	1
3	2213-1	平ネジ／C5×12.5	SCREW	2
4	1170	平ネジ／C4×12	SCREW	2
5	232028	ロッド球	BALL STUD	1
6	3018	六角ナット／C9	NUT	1
7	204520	座金	WASHER	1
8	232513	振レ止メ	GUIDE	1
9	1170-3	平ネジ／C4×9	SCREW	1
10	232029-92	クランク（組）	CRANK ASSEMBLY	1
11	232029	クランク	CRANK	1
12	5594	平ネジ／C7×13.5	SCREW	1
13	206162	Oリング	O RING	1
14	232030	軸	SHAFT	1
15	207937	飾リ振リ台	BRACKET	1
16	1170-1	平ネジ／C4×10	SCREW	1
17	207936A	飾リ振リ	SPREADER	1
18	5328	平ネジ／C4×6.3	SCREW	1
19	207938	リンク	LINK	1
20	207939	段付ピン	PIN	1
21	5012	平ネジ／C3×5.5	SCREW	1
22	202175	給油紐	OIL WICK	1
23	202174	給油紐	OIL WICK	2
24	207940A	クランク軸	CRANKSHAFT	1
25	202175	給油紐	OIL WICK	2
26	202174	給油紐	OIL WICK	2
27	232032	ブラケット	BRACKET	1
28	1206	平ネジ／C4×5.3	SCREW	2
29	207942	カラー	COLLAR	1
30	5292	止ネジ／C3×2.7	SCREW	2
31	207943	糸道	THREAD GUIDE	1
32	5292	止ネジ／C3×2.7	SCREW	1
33	232031	ブラケット	BRACKET	1
34	5579	平ネジ／C7×9.5	SCREW	2
35	234616	糸道	THREAD GUIDE	1
36	2905	平ネジ／C5×4.5	SCREW	1
37	212503	小調子台	BRACKET	1
38	212504	小調子皿	TENSION DISC	1
39	210751	圧縮バネ	SPRING	1
40	234617	ライナー	LINER	1
41	5227	平ネジ／C3×7	SCREW	1

ルーパー機構
LOOPER DRIVE MECHANISM

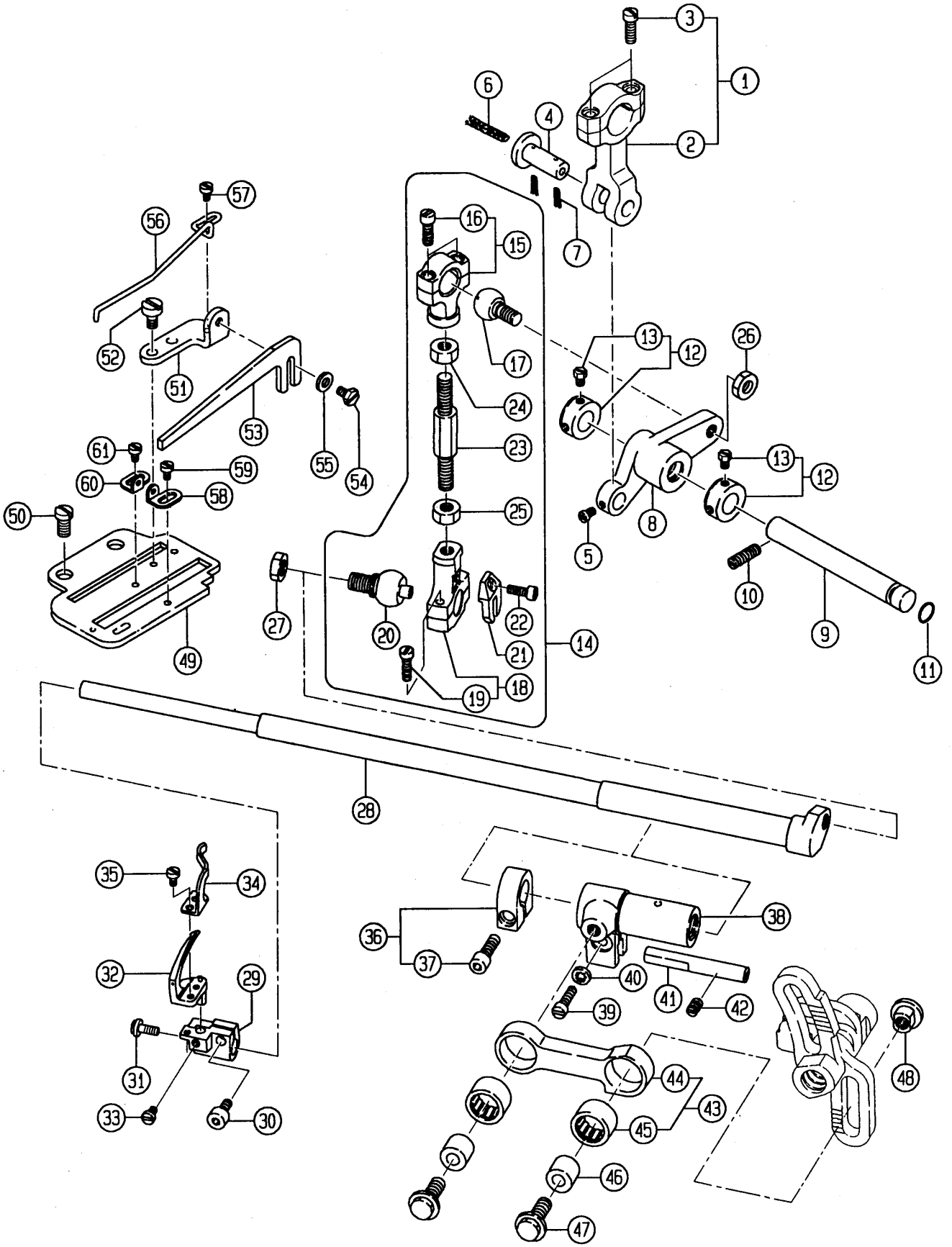

REF. NO.	PART NO. 部品番号	名称	NAME	QT.
1	232523-92	ロッド（組）	CONNECTION ASSEMBLY	1
2	232523	ロッド	CONNECTION	1
3	2213-1	平ネジ／C5×12.5	SCREW	2
4	232504	段付ピン	PIN	1
5	1222	平ネジ／C3×4	SCREW	1
6	202175	給油紐	OIL WICK	1
7	202174	給油紐	OIL WICK	2
8	232505A	レバー	LEVER	1
9	232506	軸	SHAFT	1
10	1435	止ネジ／C5×12.7	SCREW	1
11	240165	Oリング	O RING	1
12	232508	カラー	COLLAR	2
13	5220	六角ネジ／C4×4.5	SCREW	2
14	232509A	ロッド（組）	CONNECTION ASSEMBLY	1
15	232510	ロッド	CONNECTION	1
16	1170-1	平ネジ／C4×10	SCREW	2
17	232009A	ロッド球	BALL STUD	1
18	232511	ロッド	ROD	1
19	1170-1	平ネジ／C4×10	SCREW	2
20	232512	ロッド球	BALL STUD	1
21	232513	振レ止メ	GUIDE	1
22	2918	平ネジ／C3×8.5	SCREW	1
23	232010	連結棒	ROD	1
24	89-1	六角ナット／W1	NUT	1
25	28-1	六角ナット／W1	NUT	1
26	5020	六角ナット／C10	NUT	1
27	5020	六角ナット／C10	NUT	1
28	232520	ルーパー軸	LOOPER SHAFT	1
29	232522	ルーパー台	LOOPER HOLDER	1
30	5569	平ネジ／C4×8	SCREW	1
31	5590	段付ネジ／C4	SCREW	1
32	236501A	ルーパー	LOOPER	1
33	5053A	平ネジ／C4×4.8	SCREW	1
34	236624	ルーパー補助器	LOOPER GUARD	1
35	1231	平ネジ／C1×3.4	SCREW	1
36	232521	カラー	COLLAR	1
37	5568	平ネジ／C5×13.5	SCREW	1
38	232517	スリーブ	SLEEVE	1
39	1170	平ネジ／C4×12	SCREW	1
40	232518	歯付座金	WASHER	1
41	232519	平行ピン	PIN	1
42	1458	止ネジ／C5×6	SCREW	1
43	232514	リンク（組）	LINK COMPLETE	1
44	232515	リンク	LINK	1
45	232502	ニードルベアリング	NEEDLE BEARING	2
46	232516	ブッシュ	BUSHING	2
47	5567	段付ネジ／C8	SCREW	2
48	233033B	丸ナット	NUT	1
49	234542B	ブラケット	BRACKET	1
50	5186	平ネジ／C8×10	SCREW	2
51	234588	ブラケット	BRACKET	1
52	5600	平ネジ／C3×5	SCREW	2
53	234589	糸案内	THREAD GUIDE	1
54	5364	六角ネジ／C4×6.3	SCREW	1
55	137906	座金	WASHER	1
56	234590	糸受	THREAD SUPPORT	1
57	5141	平ネジ／C1×5	SCREW	1
58	234544	糸道	THREAD GUIDE	1
59	1231	平ネジ／C1×3.4	SCREW	1
60	234545	糸道	THREAD GUIDE	1
61	1231	平ネジ／C1×3.4	SCREW	1

送り機構（１）
FEED MECHANISM(1)

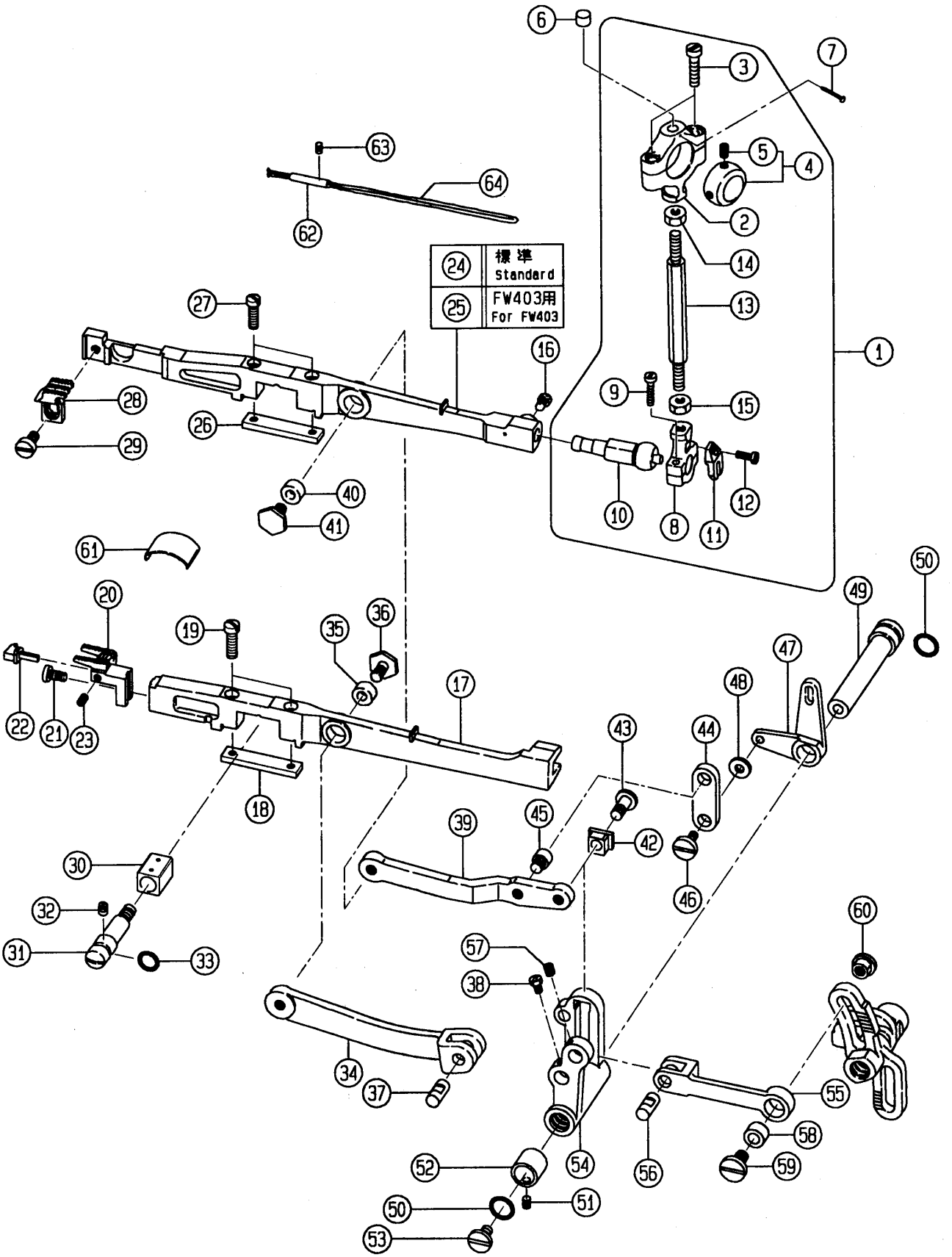

送り機構(1)

FEED MECHANISM (1)

REF. NO.	PART NO. 部品番号	名称	NAME	QT.
1	233000	ロッド(組)	CONNECTION ASSEMBLY	1
2	233001	ロッド	ROD	1
3	5233	平ネジ／C7×18.5	SCREW	2
4	233002-92	エキセン	ECCENTRIC	1
5	5461	止ネジ／C5×5	SCREW	2
6	233035	フェルト	FELT	1
7	210766	止ピン	PIN	1
8	232511	ロッド	ROD	1
9	1170-1	平ネジ／C4×10	SCREW	2
10	233004	ロッド球	BALL STUD	1
11	232513	振レ止メ	GUIDE	1
12	2918	平ネジ／C3×8.5	SCREW	1
13	233003	連結棒	CONNECTING BAR	1
14	89-1	六角ナット／W1	NUT	1
15	28-1	六角ナット／W1	NUT	1
16	5461	止ネジ／C5×5	SCREW	1
17	233007A	主送リ台	MAIN FEED BAR	1
18	233006	補助板	AUXILIARY PLATE	1
19	2928	平ネジ／C4×16	SCREW	2
20	XXXXXX	主送リ歯	MAIN FEED DOG	1
21	5116	平ネジ／C7×9	SCREW	1
22	236628	針受	NEEDLE GUARD	1
23	5408	止ネジ／C3×4.5	SCREW	1
24	233005	差動送リ台	DIFFERENTIAL FEED BAR	1
25	233005A	差動送リ台	DIFFERENTIAL FEED BAR	1
26	233006	補助板	AUXILIARY PLATE	1
27	2928	平ネジ／C4×16	SCREW	2
28	XXXXXX	差動送リ歯	DIFFERENTIAL FEED DOG	1
29	5614	平ネジ／C7	SCREW	1
30	233008	角駒／送リ上下	BLOCK/FEED BAR LIFT	1
31	233009	エキセンピン／送リ上下	ECCENTRIC PIN	1
32	5461	止ネジ／C5×5	SCREW	1
33	204185	Oリング	O RING	1
34	233039	リンク	LINK	1
35	233011	ブッシュ	BUSHING	1
36	5571	六角ネジ／C8×11	SCREW	1
37	233012	平行ピン	PIN	1
38	5220	六角ネジ／C4×4.5	SCREW	1
39	233040	リンク	LINK	1
40	233011	ブッシュ	BUSHING	1
41	5571	六角ネジ／C8×11	SCREW	1
42	233014	角駒	BLOCK	1
43	5572	段付ネジ／C8	SCREW	1
44	233015	リンク／差動連結	LINK	1
45	5573	平ネジ／C8×4.8	SCREW	1
46	5574	段付ネジ／C5	SCREW	1
47	233041-91	レバー	LEVER	1
48	208245	座金	WASHER	1
49	233037A	軸	SHAFT	1
50	233020	Oリング	O RING	2
51	5461	止ネジ／C5×5	SCREW	2
52	233019	ブッシュ	BUSHING	1
53	5147	平ネジ／C5×6	SCREW	1
54	233042	クランク	CRANK	1
55	233032	リンク	LINK	1
56	233012	平行ピン	PIN	1
57	5146	止ネジ／C4×4	SCREW	1
58	233011	ブッシュ	BUSHING	1
59	5361	平ネジ／C8×11	SCREW	1
60	233033A	丸ナット	NUT	1
61	233034	板バネ	FLAT SPRING	1
62	234066	パイプ	PIPE	1
63	5408	止ネジ／C3×4.5	SCREW	1
64	202174	給油紐	OIL WICK	1

「××××××」は、36~37頁のゲージパーツ表参照。
See Pages 36~37 For「××××××」。

送り機構(2)
FEED MECHANISM(2)

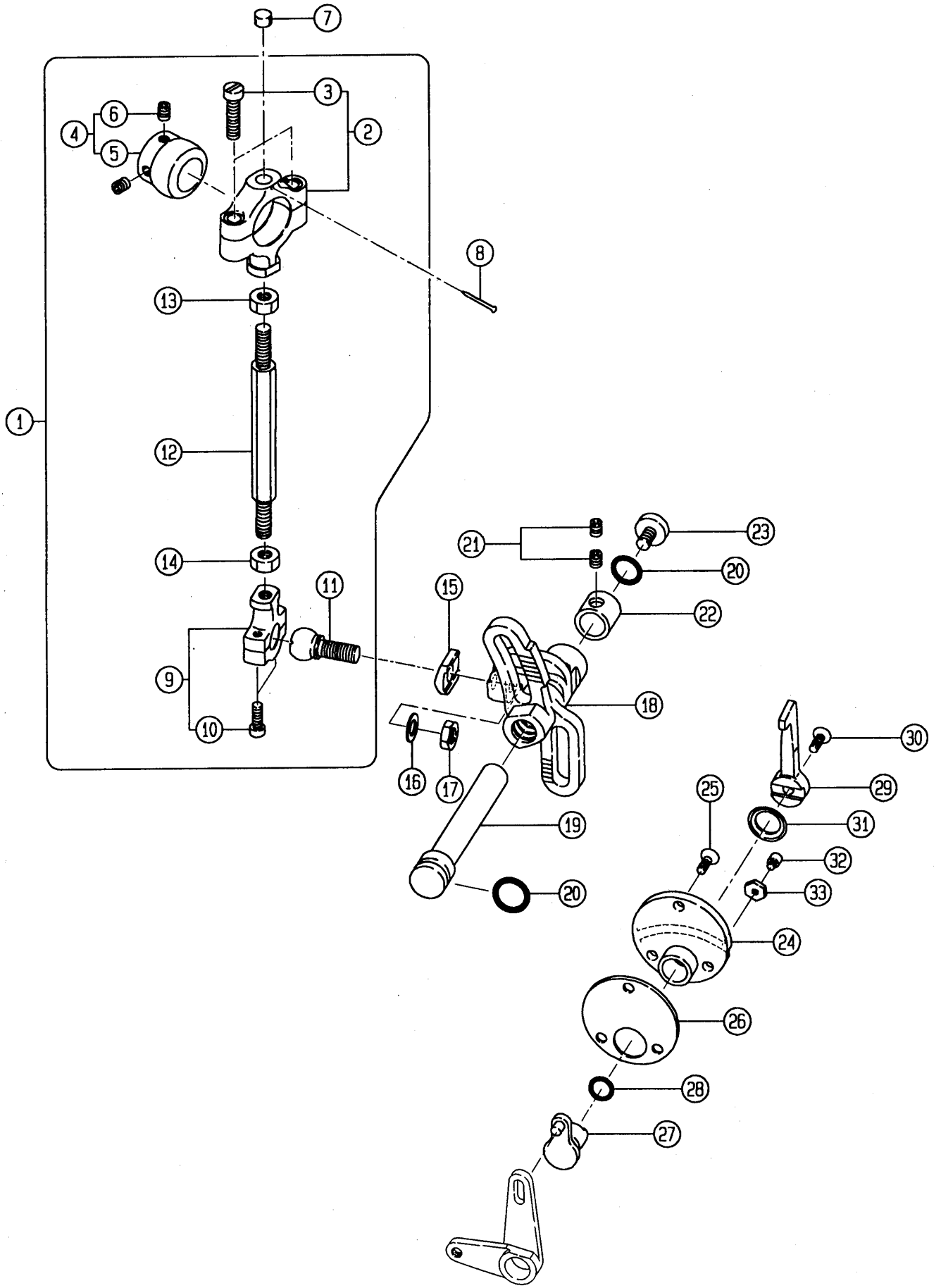

送り機構(2)

FEED MECHANISM (2)

REF. NO.	PART NO. 部品番号	名　称	NAME	QT.
1	233043-91	ロッド（組）	CONNECTION ASSEMBLY	1
2	233001	ロッド	ROD	1
3	5233	平ネジ／C 7 × 1 8．5	SCREW	2
4	233044-92	エキセン（組）	ECCENTRIC ASSEMBLY	1
5	233044	エキセン	ECCENTRIC	1
6	5461	止ネジ／C 5 × 5	SCREW	2
7	233035	フェルト	FELT	1
8	210766	止ピン	PIN	1
9	233028	ロッド	ROD	1
10	1170-1	平ネジ／C 4 × 1 0	SCREW	2
11	233029	ロッド球	BALL STUD	1
12	233003	連結棒	CONNECTING BAR	1
13	89-1	六角ナット／W 1	NUT	1
14	28-1	六角ナット／W 1	NUT	1
15	233030	振レ止メ	GUIDE	1
16	202433	座金	WASHER	1
17	5181	六角ナット／C 1 0 × 5	NUT	1
18	233045	クランク	CRANK	1
19	233037	軸	SHAFT	1
20	233020	Oリング	O RING	2
21	5461	止ネジ／C 5 × 5	SCREW	2
22	233019	ブッシュ	BUSHING	1
23	5147	平ネジ／C 5 × 6	SCREW	1
24	233021	表示板／差動調節	INDICATION PLATE	1
25	5373	皿ネジ／C 4 × 8．7	SCREW	3
26	233022	ガスケット	GASKET	1
27	233038	レバー	LEVER	1
28	204185	Oリング	O RING	1
29	233024	レバー	LEVER	1
30	5373	皿ネジ／C 4 × 8．7	SCREW	1
31	233025	バネ座金	SPRING WASHER	1
32	5575	平ネジ／C 3 × 2．5	SCREW	2
33	3152	六角ナット／C 3	NUT	2

押 工 機 構
PRESSER FOOT MECHANISM

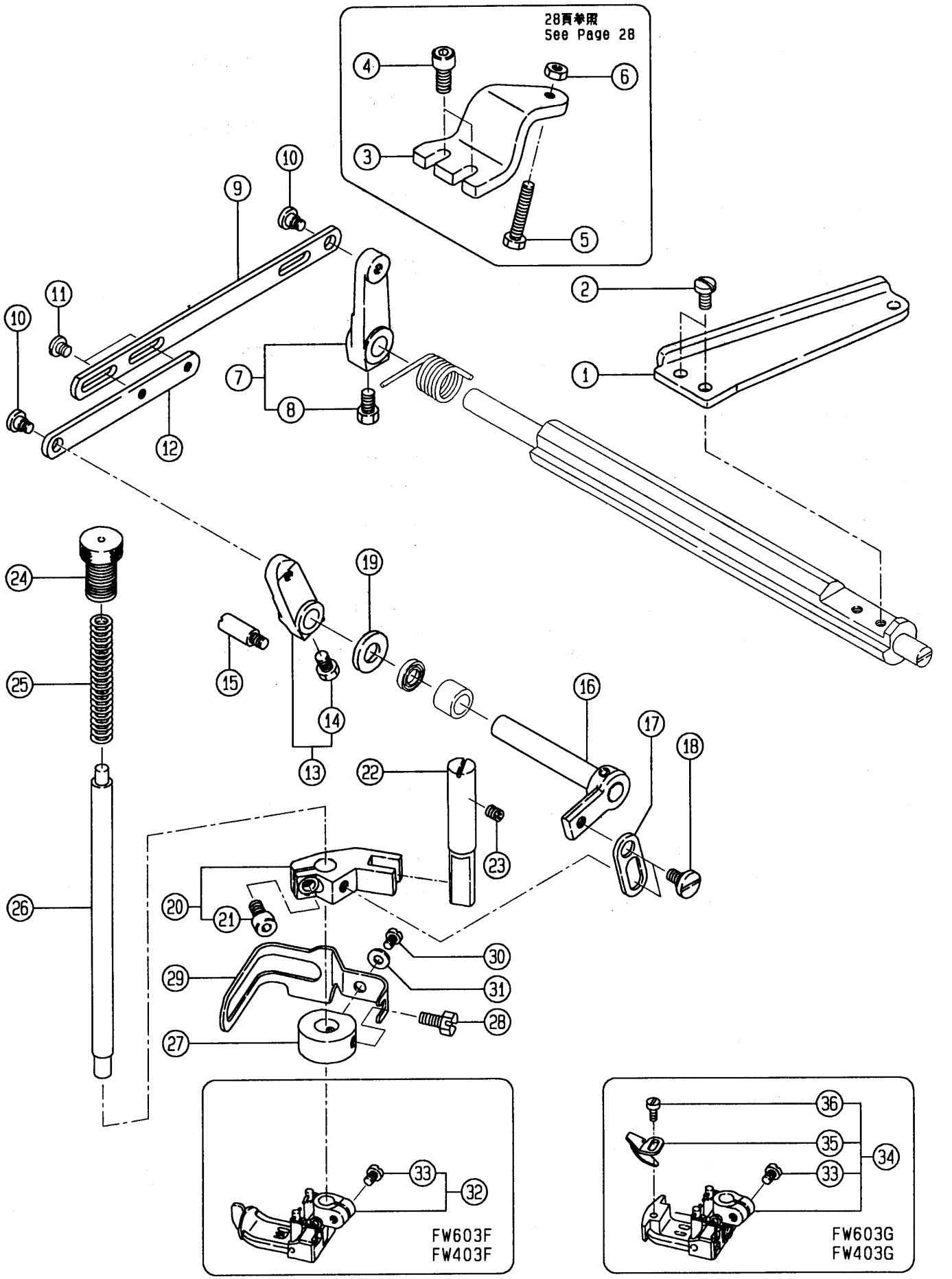

押工機構

PRESSER FOOT MECHANISM

REF. NO.	PART NO. 部品番号	名称	NAME	QT.
1	233527	レバー	LEVER	1
2	5117	平ネジ／C 5 × 8．5	SCREW	2
3	233528	ブラケット	BRACKET	1
4	4531	六角穴ボルト／M 5 × 1 2	BOLT	2
5	5503	六角ネジ／C 5 × 2 2．5	SCREW	1
6	3044	六角ナット／C 5	NUT	1
7	233526	レバー	LEVER	1
8	5048	六角ネジ／C 8 × 7	SCREW	1
9	233511	リンク（長）	LINK (LONG)	1
10	5494	段付ネジ／C 5	SCREW	2
11	2905	平ネジ／C 5 × 4．5	SCREW	2
12	233512	リンク（短）	LINK (SHORT)	1
13	233514	レバー	LEVER	1
14	5048	六角ネジ／C 8 × 7	SCREW	1
15	5654	段付ネジ／C 1 0	SCREW	1
16	233523-91	レバー	LEVER	1
17	233522	リンク	LINK	1
18	5386	段付ネジ／C 7	SCREW	2
19	206055	座金	WASHER	1
20	233520-92	案内	GUIDE	1
21	5579	平ネジ／C 7 × 9．5	SCREW	1
22	233521	軸	SHAFT	1
23	5461	止ネジ／C 5 × 5	SCREW	1
24	233503	調節ネジ	SCREW	1
25	233504	圧縮バネ	SPRING	1
26	233519	押工棒	PRESSER BAR	1
27	233545	カラー	COLLAR	1
28	2193	六角ネジ／C 5 × 8．5	SCREW	1
29	233544	フィンガーガード	FINGER GUARD	1
30	1229	平ネジ／C 3 × 4．5	SCREW	1
31	202875	座金	WASHER	1
32	XXXXXX	押工（組）	PRESSER FOOT COMPLETE	1
33	1170-3	平ネジ／C 4 × 9	SCREW	2
34	XXXXXX	押工（組）	PRESSER FOOT COMPLETE	1
35	257718	案内	GUIDE	1
36	7120	平ネジ／M 2 × 3	SCREW	1

「××××××」は、36~37頁のゲージパーツ表参照。
See Pages 36~37 For「××××××」。

糸調子機構
THREAD TENSION MECHANISM

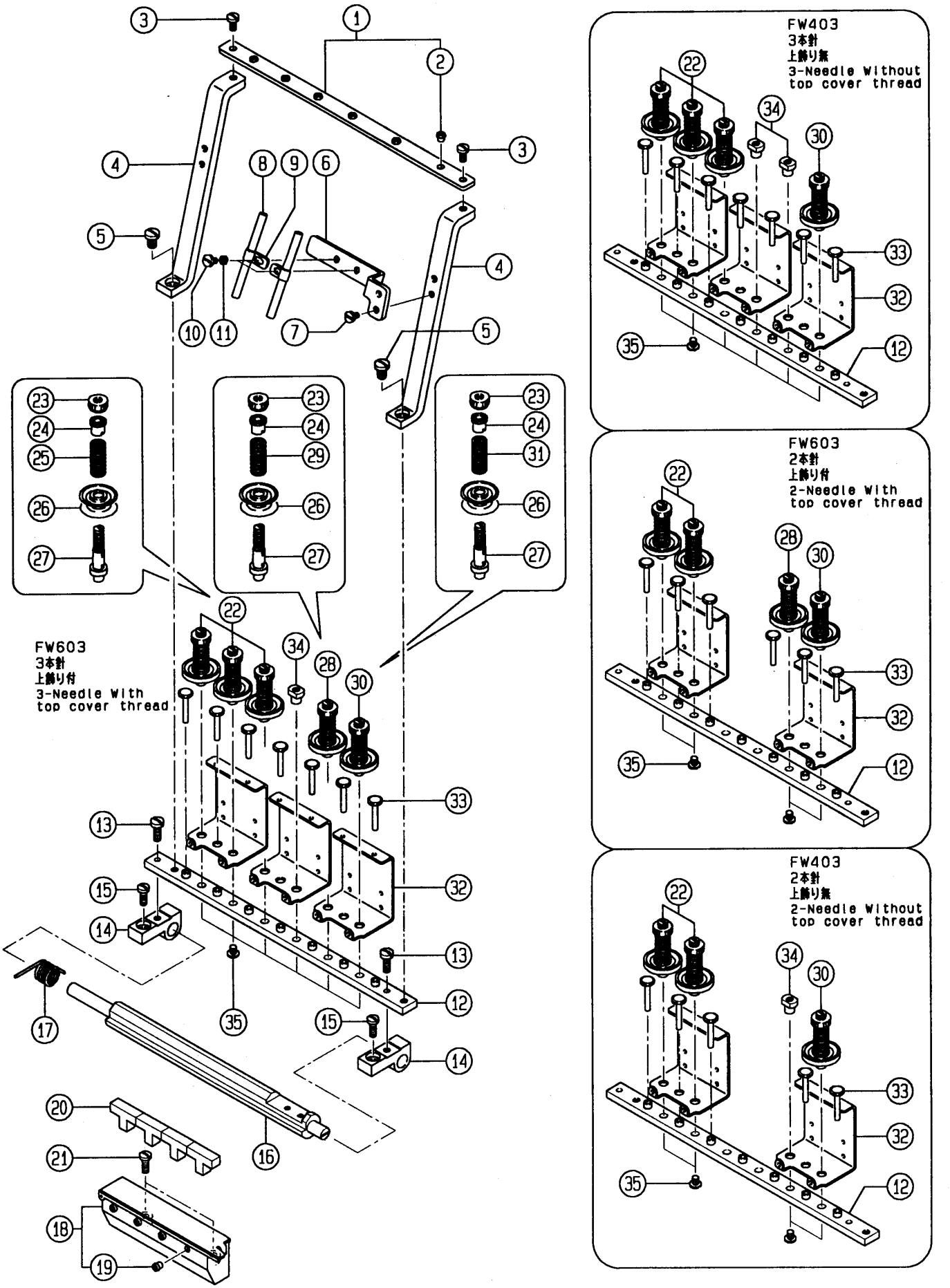

REF. NO.	PART NO. 部品番号	名称	NAME	QT.
1	234555	糸道（組）	THREAD GUIDE PLATE COMPLETE	1
2	506	糸道	THREAD GUIDE	6
3	5117	平ネジ／Ｃ５×８．５	SCREW	2
4	234512	ブラケット	BRACKET	2
5	5357	平ネジ／Ｃ９×１１	SCREW	2
6	234513	ブラケット	BRACKET	1
7	5117	平ネジ／Ｃ５×８．５	SCREW	2
8	192120	パイプ	PIPE	2
9	206115	ホルダー	HOLDER	2
10	2905	平ネジ／Ｃ５×４．５	SCREW	2
11	201185	座金	WASHER	2
12	234598-91	糸道台	THREAD GUIDE BRACKET	1
13	2903	平ネジ／Ｃ７×１３	SCREW	1
14	234501	ブラケット	BRACKET	2
15	5186	平ネジ／Ｃ８×１０	SCREW	2
16	234502A	軸	SHAFT	1
17	234503	ネジリバネ	SPRING	1
18	234551-9S	シリコンタンク（組）	SILICONE OIL RESERVOIR COM.	1
19	198205	糸道	THREAD EYELET	8
20	234554	給油フェルト	OIL FELT	4
21	5118	平ネジ／Ｃ５×１２	SCREW	2
22	234604-91	糸調子（組）	THREAD TENSION COMPLETE	
23	3056	調子ナット	NUT	1
24	101113	止メパイプ	TENSION SPRING BUSHING	1
25	234507	圧縮バネ	SPRING	1
26	210319	調子皿	TENSION DISC	2
27	234602	糸調子棒	THREAD GUIDE BAR	1
28	234605-91	糸調子（組）	THREAD TENSION COMPLETE	
29	234509	圧縮バネ	SPRING	1
30	234606-91	糸調子（組）	THREAD TENSION COMPLETE	1
31	234511	圧縮バネ	SPRING	1
32	234603	糸道	THREAD GUIDE	
33	234601	糸弛メピン	THREAD RELEASER PIN	
34	234607	ナット	NUT	
35	5535	平ネジ／Ｃ５×５．３	SCREW	

給 油 機 構
LUBRICATING MECHANISM

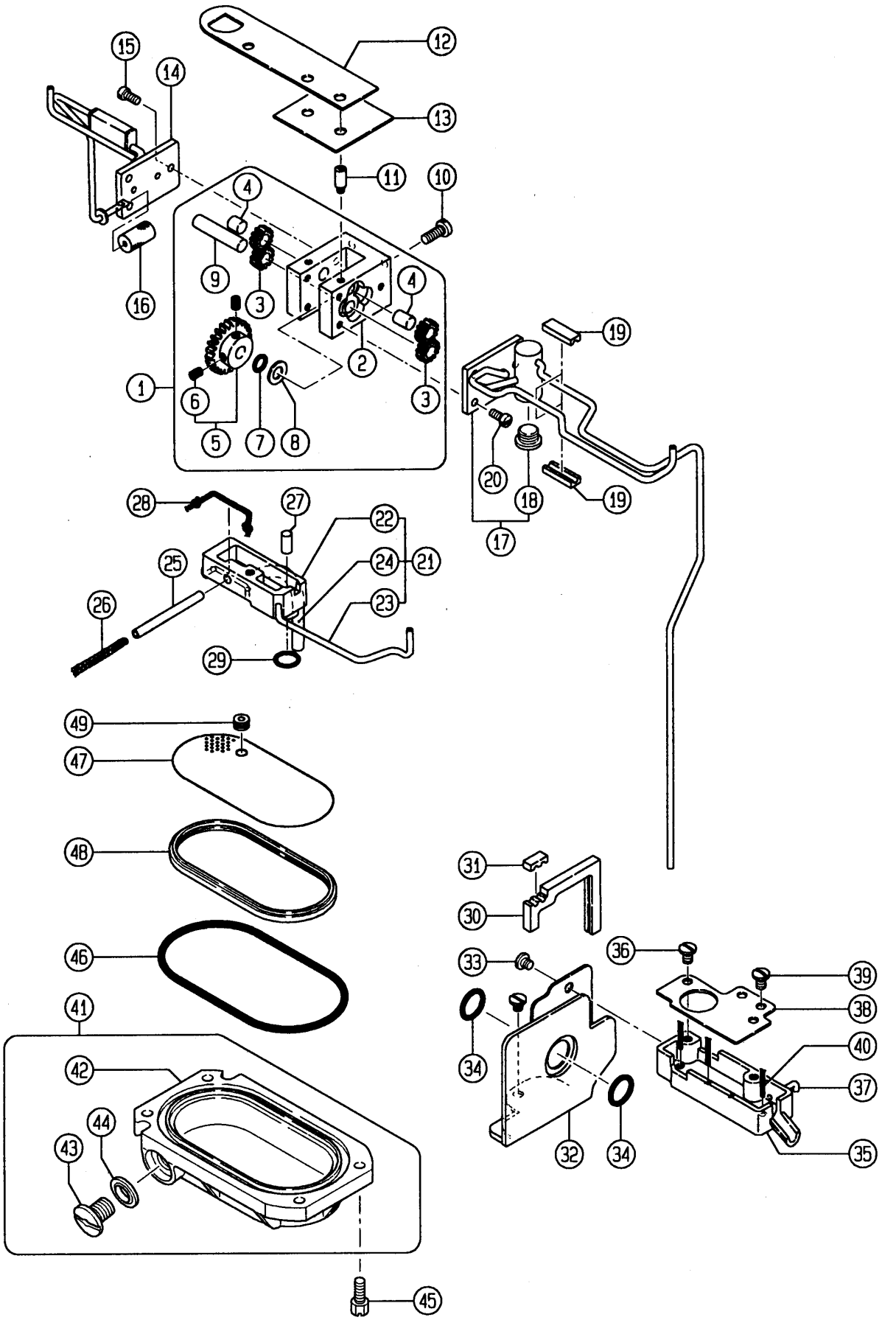

REF. NO.	PART NO. 部品番号	名称	NAME	QT.
1	234000	ポンプ（組）	PUMP ASSEMBLY	1
2	234001	ポンプベース	PUMP BASE	1
3	234002	ギヤー（小）	GEAR (SMALL)	4
4	234003	平行ピン	PIN	2
5	234004	ギヤー（大）	GEAR (LARGE)	1
6	5461	止ネジ／Ｃ５×５	SCREW	2
7	200020	Ｏリング	O RING	1
8	234005	座金	WASHER	1
9	234006	平行ピン	PIN	1
10	5118	平ネジ／Ｃ５×１２	SCREW	2
11	5580	ピン付ネジ／Ｃ４	SCREW	2
12	234062A	ガスケット	GASKET	1
13	234042	ガスケット	GASKET	1
14	234007A91	給油パイプ（組）	OIL PIPE ASSEMBLY	1
15	1175-2	平ネジ／Ｃ４×８	SCREW	3
16	234012	フィルター	FILTER	1
17	234084-91	給油パイプ（後）（組）	OIL PIPE (REAR) ASSEMBLY	1
18	5242	平ネジ／Ｈ１１×５	SCREW	1
19	234059	パイプ案内ゴム	PIPE GUIDE RUBBER	4
20	1175-2	平ネジ／Ｃ４×８	SCREW	3
21	234015A91	油受（前）（組）	OIL GUARD (FRONT) ASSEMBLY	1
22	234016A	油受（前）	OIL GUARD (FRONT)	1
23	234017A	パイプ	PIPE	1
24	234018	パイプ	PIPE	1
25	234019	パイプ	PIPE	1
26	202175	給油紐	OIL WICK	1
27	234068	給油フェルト	OIL FELT	1
28	202176	給油紐	OIL WICK	1
29	200030	Ｏリング	O RING	1
30	234060	オイルフェンスゴム	OIL GUARD RUBBER	1
31	234061	パイプ案内ゴム	PIPE GUIDE RUBBER	1
32	234054	オイルフェンス（組）	OIL GUARD ASSEMBLY	1
33	5453	平ネジ／Ｃ５×６．５	SCREW	2
34	208272	Ｏリング	O RING	2
35	234057	油受ケ（前）	OIL CUP (FRONT)	1
36	2905	平ネジ／Ｃ５×４．５	SCREW	2
37	234032	パイプ	PIPE	1
38	234058	ブラケット	BRACKET	1
39	2905	平ネジ／Ｃ５×４．５	SCREW	2
40	202175	給油紐	OIL WICK	3
41	234079-9S	オイルパン（組）	OIL RESERVOIR ASSEMBLY	1
42	234087-SD	オイルパン	OIL RESERVOIR	1
43	5138B	平ネジ／Ｈ１１×１２	SCREW	1
44	202287A	座金	WASHER	1
45	5001	六角ネジ／Ｃ７	SCREW	1
46	234080	Ｏリング	O RING	1
47	234081	フィルター	FILTER	1
48	234082	フィルター受ケ	FILTER SUPPORT	1
49	234083	パイプ案内	PIPE GUIDE	1

付 属 品
ACCESSORIES

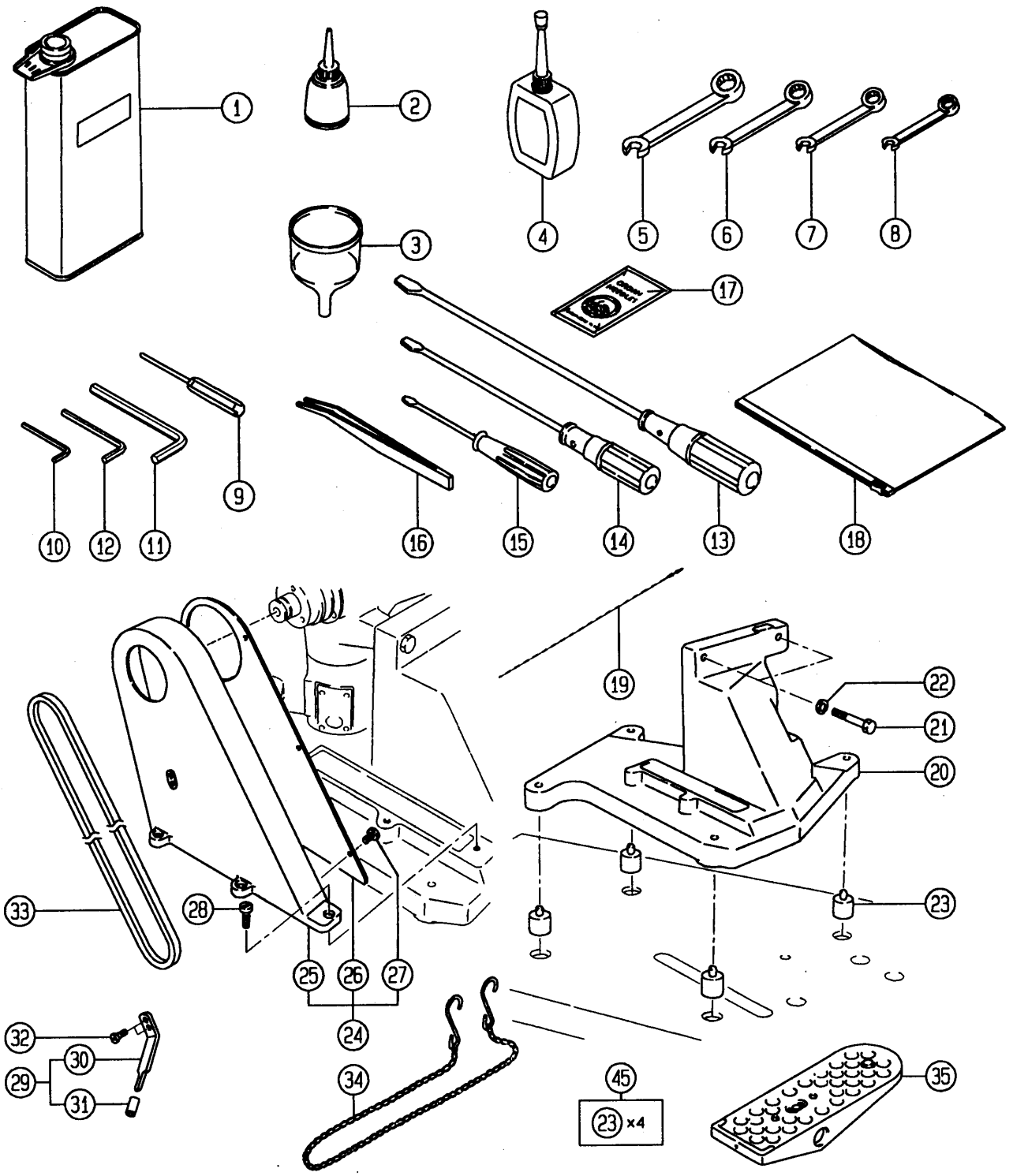

付 属 品

ACCESSORIES

REF. NO.	PART NO. 部品番号	名 称	NAME	QT.
1	412	油缶／５００ＣＣ	OIL CONTAINER/500CC	1
2	485	油差シ	OILER	1
3	484	ジョウゴ	OIL FUNNEL	1
4	178	シリコンオイル／５０ＣＣ	CONTAINER - SILICONE	1
5	286	スパナ／９．５ＭＭ	WRENCH/9.5MM	1
6	285	スパナ／８ＭＭ	WRENCH/8MM	1
7	284	スパナ／７ＭＭ	WRENCH/7MM	1
8	283	スパナ／６ＭＭ	WRENCH/6MM	1
9	179	キーレンチドライバー	ALLEN KEY DRIVER	1
10	322	キーレンチ／２．３８ＭＭ	ALLEN KEY/2.38MM	1
11	200	キーレンチ／４．７６ＭＭ	ALLEN KEY/4.76MM	1
12	182	キーレンチ／３．１９ＭＭ	ALLEN KEY	1
13	127	ドライバー（大）	SCREWDRIVER (LARGE)	1
14	128	ドライバー（中）	SCREWDRIVER (MEDIUM)	1
15	129	ドライバー（小）	SCREWDRIVER (SMALL)	1
16	131	ピンセット	TWEEZERS	1
17	UY128GAS	針	NEEDLE	1
18	482	アクセサリーバッグ	ACCESSORY BAG	1
19	153	糸通シ具	THREADING WIRE	1
20	235083-UD	ミシン取付台	MACHINE REST BOARD	1
21	5585	六角ボルト／ＷＷ	BOLT	2
22	235009	歯付座金	WASHER	2
23	205473	防振ゴム	CUSHION RUBBER	4
24	235084-UD	ベルトカバー本体	BELT COVER	1
25	235085	ベルトカバー	BELT COVER	1
26	235086	側板	SIDE PLATE	1
27	4009-1	平ネジ／Ｃ５×７．５	SCREW	5
28	7029	平ネジ／Ｍ５×１２	SCREW	3
29	235088-92	ストッパー（組）	STOPPER COMPLETE	1
30	235088	ストッパー	STOPPER	1
31	107723-05	ストッパー	STOPPER	1
32	5117	平ネジ／Ｃ５×８．５	SCREW	2
33	481	Ｖベルト	V BELT	1
34	392A	鎖	CHAIN	1
35	478	ペダル	PEDAL	1
36	207351	滑車（組）	PULLEY ASSEMBLY	1
37	207352	ブラケット	BRACKET	1
38	4908	木ネジ（皿）／４．５	SCREW	2
39	207353	滑車	PULLEY	1
40	207354	ピン付ネジ／Ｍ８	SCREW	1
41	202577	止メ輪	RING	1
42	202924	座金	WASHER	1
43	202922	座金	WASHER	1
44	4809	六角ナット／Ｍ８	NUT	1
45	9020	防振ゴム（セット）	CUSHION RUBBER (SET)	1
46	9060	ミシン取付台（セット）	MACHINE REST BOARD (SET)	1

糸立台
THREAD STAND

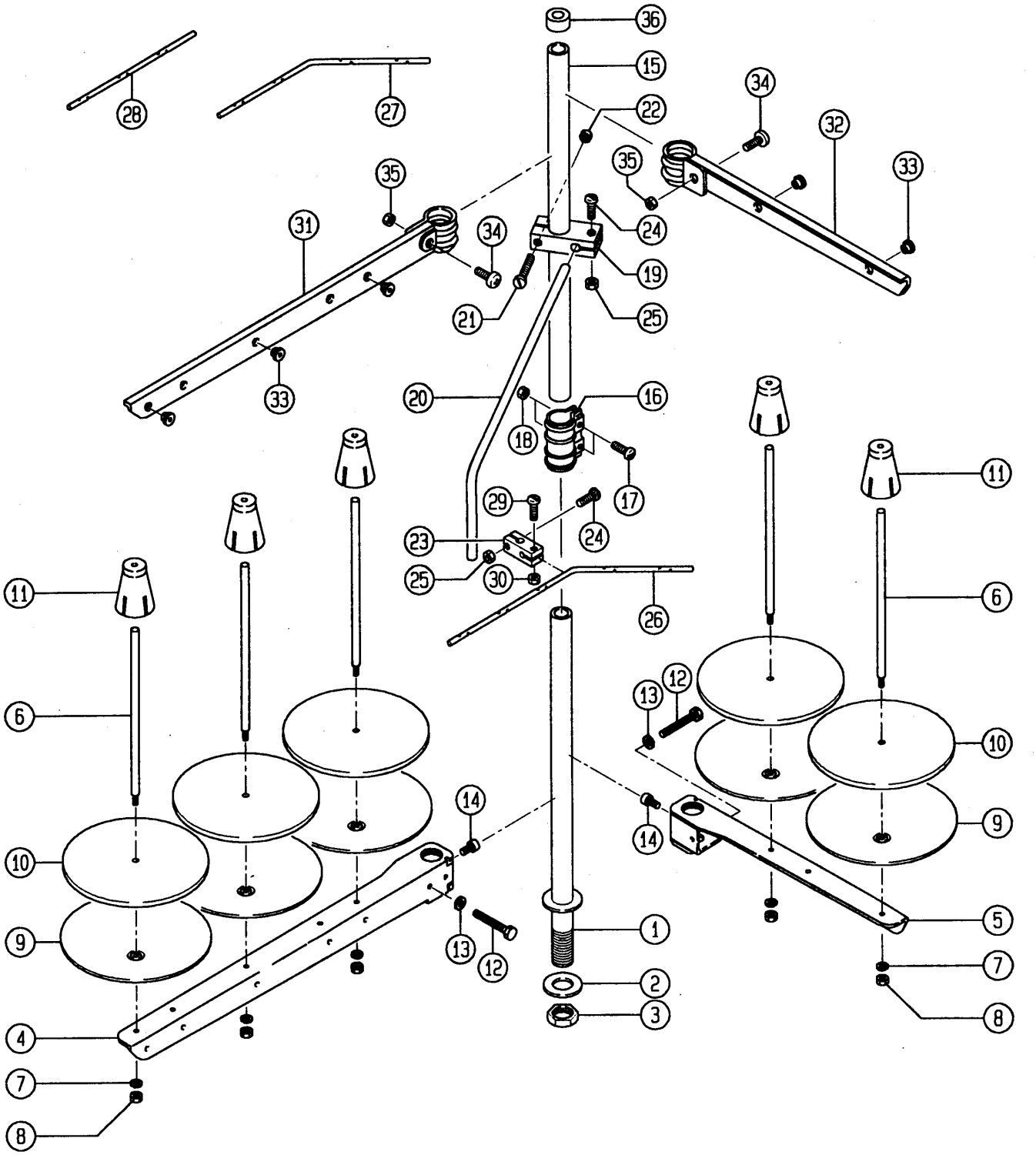

糸立台

THREAD STAND

REF. NO.	PART NO. 部品番号	名称	NAME	QT.	QT.	QT.
	486A9S	糸立（組）（５本立）	THREAD STAND ASS. (5-SPOOLS)			1
	486B9S	糸立（組）（４本立）	THREAD STAND ASS. (4-SPOOLS)		1	
	486C9S	糸立（組）（３本立）	THREAD STAND ASS. (3-SPOOLS)	1		
1	503-SA	スタンド棒（下）	THREAD STAND ROD (LOWER)	1	1	1
2	509	座金	WASHER	1	1	1
3	5476	六角ナット	NUT	1	1	1
4	505-SA	ブラケット（３本立）	BRACKET	1		1
5	505ASA	ブラケット（２本立）	BRACKET		2	1
6	380A	糸立棒	SPOOL PIN	3	4	1
7	201252	バネ座金	SPRING WASHER	3	4	5
8	4803	六角ナット／Ｍ４	NUT	3	4	5
9	381-SA	受皿	SPOOL TRAY	3	4	5
10	507	ウレタン	CUSHION	3	4	5
11	382-SA	ユレ止メ	SPOOL RETAINING FIN	3	4	5
12	7102	六角ネジ／Ｍ６×３２	SCREW	1	2	2
13	512	座金	WASHER	1	2	2
14	4022	平ネジ／Ｍ６×１０	SCREW	1	2	2
15	502-SA	スタンド棒（上）	THREAD STAND ROD (UPPER)	1		1
16	504-SA	ジョイント	JOINT	1	1	1
17	4021	平ネジ／Ｍ５×１６	SCREW	2	2	2
18	4805	六角ナット／Ｍ５	NUT	2	2	2
19	383-SA	ブラケット	BRACKET	1	1	1
20	384	糸道棒腕	THREAD GUIDE BAR ROD	1	1	1
21	4014	平ネジ／Ｍ４×２５	SCREW	1	1	1
22	4803	六角ナット／Ｍ４	NUT	1	1	1
23	233-SA	ホルダー	HOLDER	1	1	1
24	4012	平ネジ／Ｍ４×１２	SCREW	2	2	2
25	4803	六角ナット／Ｍ４	NUT	2	2	2
26	293A	糸道棒（５本立）	THREAD GUIDE BAR (5-SPOOLS)			1
27	293B	糸道棒（４本立）	THREAD GUIDE BAR (4-SPOOLS)		1	
28	293C	糸道棒（３本立）	THREAD GUIDE BAR (3-SPOOLS)	1		
29	4012	平ネジ／Ｍ４×１２	SCREW	1	1	1
30	4803	六角ナット／Ｍ４	NUT	1	1	1
31	527-SA	ブラケット（３本立）	BRACKET	1		1
32	527ASA	ブラケット（２本立）	BRACKET		2	1
33	506	糸道	THREAD GUIDE	2	4	5
34	4117	止ネジ／Ｍ５×１２	SCREW	1	2	2
35	4805	六角ナット／Ｍ５	NUT	1	2	2
36	386	キャップ	ROD CAP	1	1	1

専用部品 FW603EB
SPECIAL PARTS FOR FW603EB

FW603EB/Z020

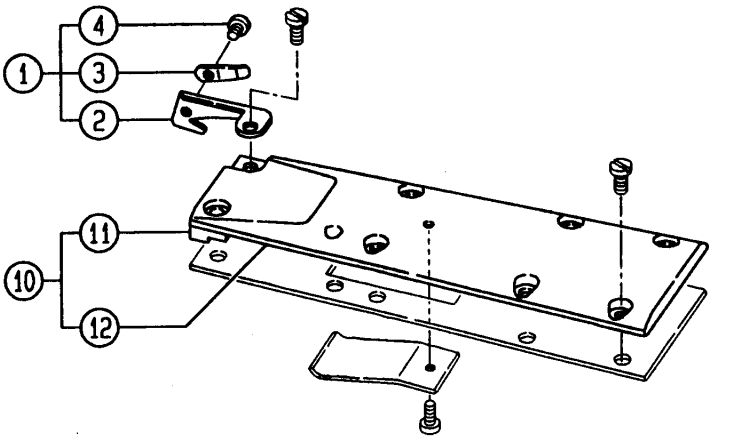

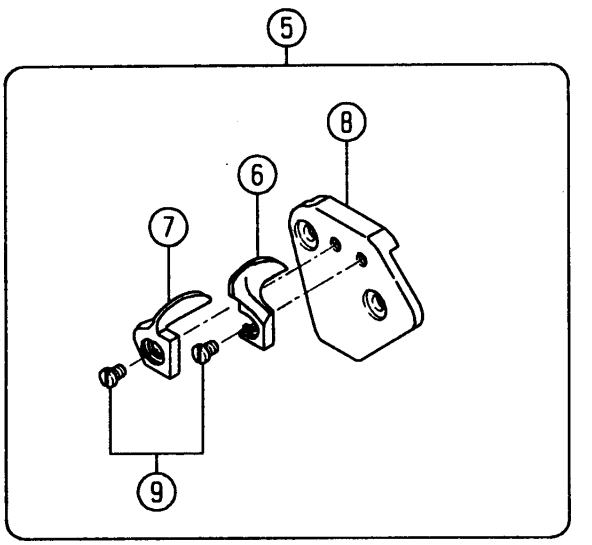

FW603EB/Z020

カバーリング用
中厚生地用：ツブシ縫い
チェーンカッター付

For covering operations.
For medium to heavy weight fabric:
To flatten out overlock seams.
Equipped with chain cutter.

REF. NO.	PART NO. 部品番号	名　称	NAME	QT.
1	230600-91	チェーンカッター（組）	CHAIN CUTTER (COMP)	1
2	230601	チェーンカッター	CHAIN CUTTER	1
3	230602	板バネ	FLAT SPRING	1
4	5428	平ネジ／C 1 × 1．2	SCREW	1
5	236107-91	布案内（組）	FABRIC GUIDE ASSEMBLY	1
6	236108	布案内（右）	CLOTH GUIDE (RIGHT)	1
7	236109	布案内（左）	CLOTH GUIDE(LEFT)	1
8	230604	ブラケット	BRACKET	1
9	5346	平ネジ／C 3 × 4．2	SCREW	2
10	230590A9U	シリンダーカバー（上）	CYLINDER COVER (TOP)	1
11	230526CUD	シリンダーカバー	CYLINDER COVER	1
12	230591	油除ケ	OIL GUARD	1

FW603FC
FW403FC

FW603FB
FW403FB

248 236627-48

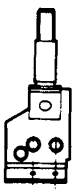

256 236627-56

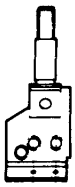

356 236631-56
364 236631-64

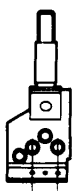

236033B(C)48

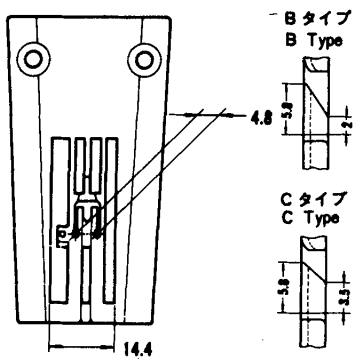

236034B(C)56

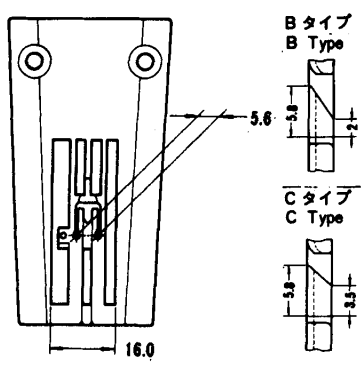

236035B 56
236035B 64

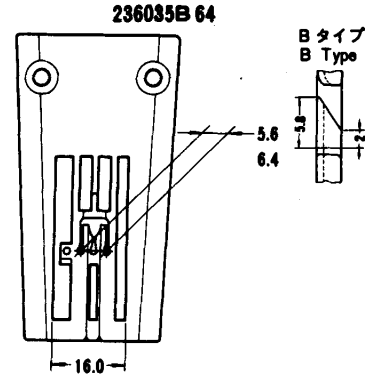

236222B16F

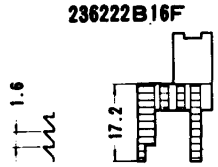

236223B16F

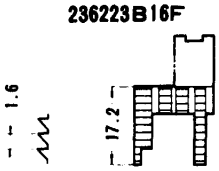

236227-16F

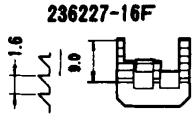

236228-16F

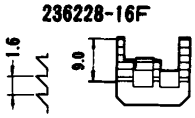

236313-48

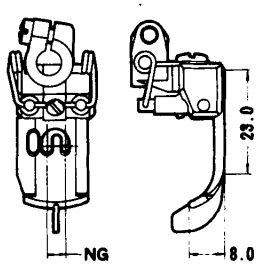

236314-56

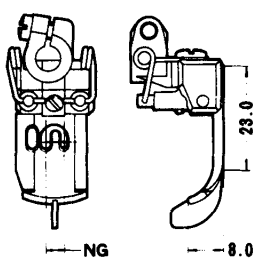

236315-56
236315-64

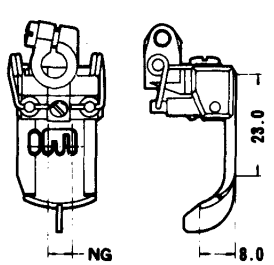

236501A

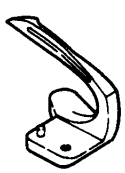

236624

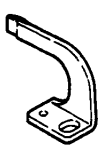

236628

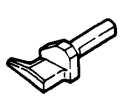

207936A
for FW603

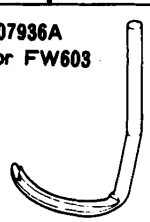

NG=NEEDLE GAUGE　針巾

FW603GC
FW403GC

FW603GB
FW403GB

240 236627-40
248 236627-48

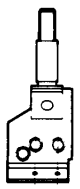

NG

256 236627-56

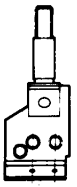

NG

356 236631-56
364 236631-64

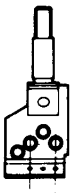

NG

236038B(C)40
236038B(C)48

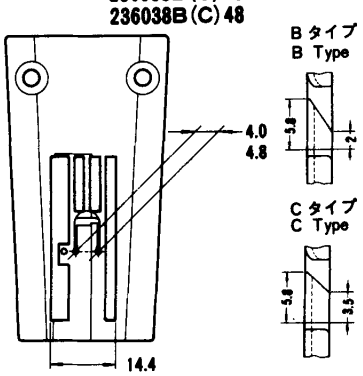

236039B(C)56

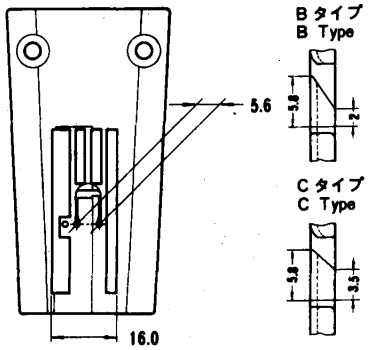

236040B56
236040B64

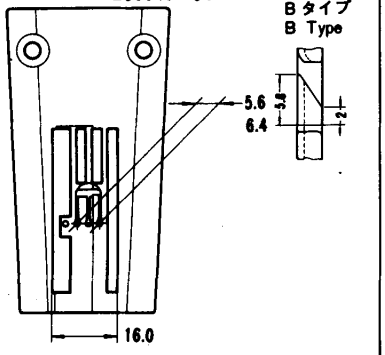

236222-16F

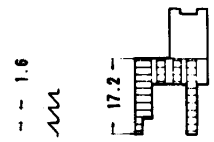

236223-16F

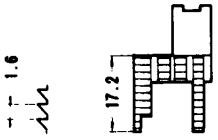

236229-16F

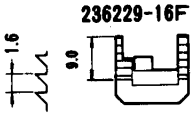

236230-16F

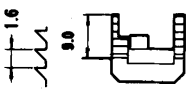

236320-40
236320-48
236321-56

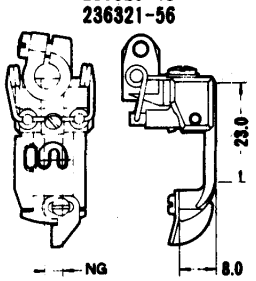

236322-56
236322-64

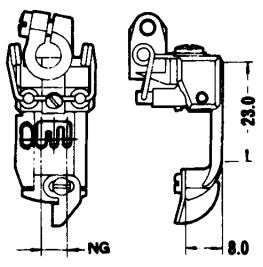

236501A

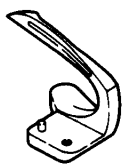

236624



236628

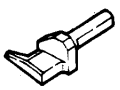

207936A
for FW603

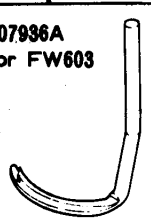

FW603EB

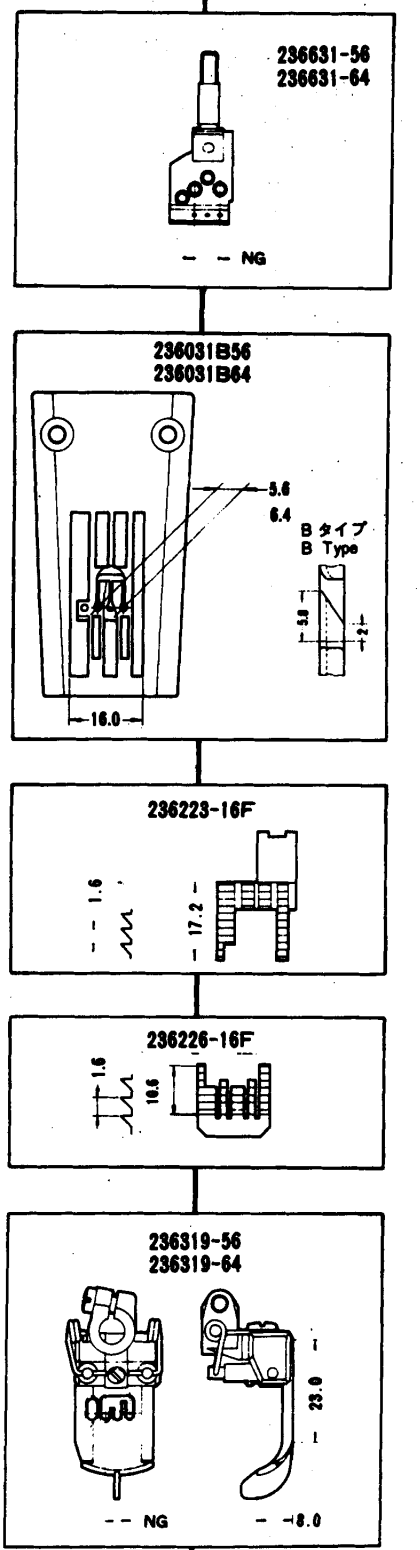
236631-56
236631-64
– – NG
236031B56
236031B64
5.6
6.4
B タイプ
B Type
16.0
236223-16F
1.6
17.2
236226-16F
1.6
10.6
236319-56
236319-64
23.0
– – NG
– –8.0

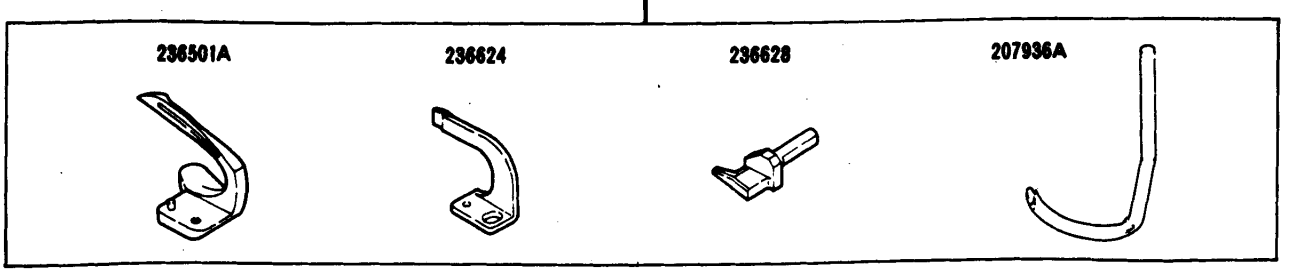
236501A
236624
236628
207936A

FW603・403 ゲージパーツ表(1)

形　式	ゲージ	針　留	針　板	主送り歯	差動送り歯	押　エ	ルーパー
MACHINE	GAUGE	NEEDLE HOLDER	NEEDLE PLATE	MAIN FEED DOG	DIFF. FEED DOG	PRESSER FOOT ASS.	LOOPER
FW603FB	248	236627-48	236033B48	236222B16F	236227-16F	236313-48	236501A
	256	〃 -56	236034B56	236223B16F	236228-16F	236314-56	〃
	356	236631-56	236035B56	〃	〃	236315-56	〃
	364	〃 -64	〃 B64	〃	〃	〃 -64	〃
FW403FB	248	236627-48	236033B48	236222B16F	236227-16F	236313-48	236501A
	256	〃 -56	236034B56	236223B16F	236228-16F	236314-56	〃
	356	236631-56	236035B56	〃	〃	236315-56	〃
	364	〃 -64	〃 B64	〃	〃	〃 -64	〃
FW603FC	248	236627-48	236033C48	236222B16F	236227-16F	236313-48	236501A
	256	〃 -56	236034C56	236223B16F	236228-16F	236314-56	〃
FW403FC	248	236627-48	236033C48	236222B16F	236227-16F	236313-48	236501A
	256	〃 -56	236034C56	236223B16F	236228-16F	236314-56	〃

FW603・403 ゲージパーツ表(2)

形　式	ゲージ	針　留	針　板	主送り歯	差動送り歯	押　エ	ルーパー
MACHINE	GAUGE	NEEDLE HOLDER	NEEDLE PLATE	MAIN FEED DOG.	DIFF. FEED DOG	PRESSER FOOT ASS.	LOOPER
FW603GB	240	236627-40	236038B40	236222-16F	236229-16F	236320-40	236501A
	248	〃 -48	〃 B48	〃	〃	〃 -48	〃
	256	〃 -56	236039B56	236223-16F	236230-16F	236321-56	〃
	356	236631-56	236040B56	〃	〃	236322-56	〃
	364	〃 -64	〃 B64	〃	〃	〃 -64	〃
FW403GB	240	236627-40	236038B40	236222-16F	236229-16F	236320-40	236501A
	248	〃 -48	〃 B48	〃	〃	〃 -48	〃
	256	〃 -56	236039B56	236223-16F	236230-16F	236321-56	〃
	356	236631-56	236040B56	〃	〃	236322-56	〃
	364	〃 -64	〃 B64	〃	〃	〃 -64	〃
FW603GC	240	236627-40	236038C40	236222-16F	236229-16F	236320-40	236501A
	248	〃 -48	〃 C48	〃	〃	〃 -48	〃
	256	〃 -56	236039C56	236223-16F	236230-16F	236321-56	〃
FW403GC	240	236627-40	236038C40	236222-16F	236229-16F	236320-40	236501A
	248	〃 -48	〃 C48	〃	〃	〃 -48	〃
	256	〃 -56	236039C56	236223-16F	236230-16F	236321-56	〃
FW603EB /Z020	356	236631-56	236031B56	236223-16F	236226-16F	236319-56	236501A
	364	〃 -64	〃 B64	〃	〃	〃 -64	〃

FW603・403 GAUGE PARTS LIST (1)

	ルーパー補助器	針受（後）	飾り振り	針（PEGASUS）
	LOOPER AUXILIARY	NDL GUARD (REAR)	SPREADER	NEEDLE SIZE
	236624	236628	207936A	UY128GAS #10
	〃	〃	〃	〃
	〃	〃	〃	〃
	〃	〃	〃	〃
	236624	236628	———	UY128GAS #10
	〃	〃	———	〃
	〃	〃	———	〃
	〃	〃	———	〃
	236624	236628	207936A	UY128GAS #10
	〃	〃	〃	〃
	236624	236628	———	UY128GAS #10
	〃	〃	———	〃

FW603・403 GAUGE PARTS LIST (2)

	ルーパー補助器	針受（後）	飾り振り	針（PEGASUS）
	LOOPER AUXILIARY	NDL GUARD (REAR)	SPREADER	NEEDLE SIZE
	236624	236628	207936A	UY128GAS #10
	〃	〃	〃	〃
	〃	〃	〃	〃
	〃	〃	〃	〃
	〃	〃	〃	〃
	236624	236628	———	UY128GAS #10
	〃	〃	———	〃
	〃	〃	———	〃
	〃	〃	———	〃
	〃	〃	———	〃
	236624	236628	207936A	UY128GAS #10
	〃	〃	〃	〃
	〃	〃	〃	〃
	236624	236628	———	UY128GAS #10
	〃	〃	———	〃
	〃	〃	———	〃
	236624	236628	207936A	UY128GAS #10
	〃	〃	〃	〃

INDEX

PART NO.	PAGE	NO. REF.
UY128GAS	11	27
UY128GAS	27	17
UY128GAS	37	
28-1	15	25
28-1	17	15
28-1	19	14
89-1	15	24
89-1	17	14
89-1	19	13
127	27	13
128	27	14
129	27	15
131	27	16
153	27	19
178	27	4
179	27	9
182	27	12
200	27	11
233-SA	29	23
233-SA	29	23
233-SA	29	23
283	27	8
284	27	7
285	27	6
286	27	5
293A	29	26
293A	29	26
293A	29	26
293B	29	27
293B	29	27
293B	29	27
293C	29	28
293C	29	28
293C	29	28
322	27	10
380A	29	6
380A	29	6
380A	29	6
381-SA	29	9
381-SA	29	9
381 SA	29	9
382-SA	29	11
382-SA	29	11
382-SA	29	11
383-SA	29	19
383-SA	29	19
383-SA	29	19
384	29	20
384	29	20
384	29	20
386	29	36
386	29	36
386	29	36
392A	27	34
412	27	1
478	27	35
481	27	33
482	27	18
484	27	3
485	27	2
486A9S	29	
486A9S	29	
486A9S	29	
486B9S	29	
486B9S	29	
486B9S	29	
486C9S	29	
486C9S	29	
486C9S	29	
502-SA	29	15
502-SA	29	15
502-SA	29	15
503-SA	29	1
503-SA	29	1
503-SA	29	1
504-SA	29	16
504-SA	29	16
504-SA	29	16
505-SA	29	4
505-SA	29	4
505-SA	29	4
505ASA	29	5
505ASA	29	5
505ASA	29	5
506	23	2
506	29	33
506	29	33
506	29	33
507	29	10
507	29	10
507	29	10
509	29	2
509	29	2
509	29	2
509	29	2
512	29	13
512	29	13
512	29	13
527-SA	29	31
527-SA	29	31
527-SA	29	31
527ASA	29	32
527ASA	29	32
527ASA	29	32
1170	11	8
1170	13	4
1170	15	39
1170-1	9	4
1170-1	13	16
1170-1	15	16
1170-1	15	19
1170-1	17	9
1170-1	19	10
1170-3	13	9
1170-3	21	33
1175-2	11	17
1175-2	25	15
1175-2	25	20
1196	11	40
1206	7	21
1206	13	28
1216	11	30
1216	11	34
1222	11	12
1222	15	5
1229	11	44
1229	21	30
1231	7	30
1231	11	48
1231	15	35
1231	15	59
1231	15	61
1435	15	10
1457	9	15
1458	15	42
1998-2	5	16
2193	21	28
2213-1	11	2
2213-1	13	3
2213-1	15	3
2903	9	30
2903	23	13
2905	5	41
2905	7	5
2905	13	36
2905	21	11
2905	23	10
2905	25	36
2905	25	39
2918	15	22
2918	17	12
2928	17	19
2928	17	27
3018	13	6
3044	5	11
3044	21	6
3056	23	23
3091	5	14
3152	19	33
4009-1	11	42
4009-1	27	27
4012	29	24
4012	29	29
4012	29	24
4012	29	29
4012	29	24
4012	29	29
4014	29	21
4014	29	21
4014	29	21
4021	29	17
4021	29	17
4021	29	17
4022	29	14
4022	29	14
4022	29	14
4117	29	34
4117	29	34
4117	29	34
4531	21	4
4803	29	8
4803	29	22
4803	29	25
4803	29	30
4803	29	8
4803	29	22
4803	29	25
4803	29	30
4803	29	8
4803	29	22
4803	29	25
4803	29	30
4805	29	18
4805	29	35
4805	29	18
4805	29	35
4805	29	18
4805	29	35
4809	27	44
4908	27	38
5001	25	45
5012	13	21
5020	15	26
5020	15	27
5029	5	44
5048	21	8
5048	21	14
5053A	15	33
5080	9	25
5081	9	26
5091	3	12
5095	5	4
5095	5	32
5105	9	16
5107	5	25
5116	17	21
5117	5	5
5117	5	10
5117	7	2
5117	9	22
5117	21	2
5117	23	3
5117	23	7
5117	27	32
5118	5	20
5118	5	28
5118	23	21
5118	25	10
5138B	3	27
5138B	25	43
5141	15	57
5142	5	13
5146	17	57
5147	17	53
5147	19	23
5157	5	38
5181	19	17
5186	15	50
5186	23	15
5220	15	13
5220	17	38
5227	13	41
5233	17	3
5233	19	3
5242	25	18
5292	11	28
5292	11	38
5292	11	46
5292	13	30
5292	13	32
5328	7	35
5328	13	18
5328-HC	7	24
5336	9	12
5336	11	36
5345	5	46
5346	7	15
5346	31	9
5357	23	5
5359	11	50
5361	17	59
5364	15	54
5366	11	53
5373	7	32
5373	19	25
5373	19	30
5373-HC	11	32
5385	9	10
5386	21	18
5408	17	23
5408	17	63
5427	7	19
5428	31	4
5453	7	9
5453	25	33
5461	3	25
5461	9	7
5461	11	6
5461	11	20
5461	17	5
5461	17	16
5461	17	32
5461	17	51
5461	19	6
5461	19	21
5461	21	23
5461	25	6
5476	29	3
5476	29	3
5476	29	3
5494	5	35
5494	21	10
5503	21	5
5522	9	27
5535	23	35
5555	3	16
5556	3	29
5557	3	41
5563	11	49
5567	15	47
5568	15	37
5569	15	30
5571	17	36
5571	17	41
5572	17	43
5573	17	45
5574	17	46
5575	19	32
5579	13	34
5579	21	21
5580	25	11
5584	3	55
5585	27	21
5590	15	31
5591	5	7
5591	5	22
5594	13	12
5600	15	52
5613	7	17
5614	17	29
5616	3	15
5654	21	15
7029	27	28
7102	29	12
7102	29	12
7102	29	12
7120	21	36
9020	27	45
9060	27	46
9070-2	11	26
101113	23	24
107723-05	27	31
137906	15	55
192064	11	39
192120	23	8
198205	23	19
200020	25	7
200030	25	29
200205	11	25
200654	11	11
201185	5	33
201185	7	6
201185	23	11
201252	29	7
201252	29	7
201252	29	7
202045	3	17
202047	3	33
202174	11	14
202174	13	23
202174	13	26
202174	15	7
202174	17	64
202175	11	13
202175	13	22
202175	13	25
202175	15	6
202175	25	26
202175	25	40
202176	25	28
202177	11	9
202179	3	32
202240	5	8
202240	5	23
202287A	3	28
202287A	25	44
202405	3	57
202433	19	16
202526	3	26
202577	27	41
202875	5	39
202875	21	31
202922	27	43
202924	27	42
204099	7	3
204185	17	33
204185	19	28
204293	9	28
204520	13	7
204905	5	40
205473	27	23
206055	21	19
206115	7	4
206115	23	9
206162	13	13
206215	3	13
206215	3	53
206705	3	30
206837	9	20
206942	3	10
207351	27	36
207352	27	37
207353	27	39
207354	27	40
207936A	13	17
207936A	37	
207937	13	15
207938	13	19
207939	13	20
207940A	13	24
207942	13	29
207943	13	31
208245	17	48
208272	25	34
208724	5	30
210307	5	36
210319	23	26
210679	3	37
210679	3	40
210751	13	39
210766	17	7
210766	19	8
212279A	3	38
212280A	3	39
212503	13	37
212504	13	38
230003	3	5
230004	3	6
230013	3	20
230014	3	21
230016	3	23
230018	3	11
230021	3	34
230026	3	48
230027	3	49
230028	3	24
230030	3	42
230042	3	54
230043	3	56
230045	3	47
230047A	3	36
230048-SD	3	1
230048ASD	3	2
230050-SD	3	3
230051-SD	3	18
230053	3	4
230054	3	7
230055	3	9
230056	3	19
230057	3	22
230058	3	14
230059-91	3	35
230062	3	8
230073-SD	3	45
230074-SD	3	46
230503	5	3
230503	5	19
230510	5	12
230511	5	15
230526AUD	7	25
230526CUD	7	26

PART NO.	PAGE	NO. REF.	PART NO.	PAGE	NO. REF.	PART NO.	PAGE	NO. REF.	PART NO.	PAGE	NO. REF.	PART NO.	PAGE	NO. REF.
230526CUD	31	11	232518	15	40	234058	25	38	236222B16F	36				
230527A	7	28	232519	15	41	234059	25	19	236223-16F	36				
230528	7	29	232520	15	28	234060	25	30	236223B16F	36				
230530	7	20	232521	15	36	234061	25	31	236226-16F	36				
230531	7	18	232522	15	29	234062A	25	12	236227-16F	36				
230546-UD	5	9	232523	15	2	234066	17	62	236228-16F	36				
230547-9U	5	17	232523-92	15	1	234068	25	27	236229-16F	36				
230548-UD	5	18	233000	17	1	234079-9S	25	41	236230-16F	36				
230549	5	21	233001	17	2	234080	25	46	236313-48	36				
230551AUD	7	34	233001	19	2	234081	25	47	236314-56	36				
230552	7	36	233002-92	17	4	234082	25	48	236315-56	36				
230553	3	31	233003	17	13	234083	25	49	236315-64	36				
230554-UD	7	31	233003	19	12	234084-91	25	17	236319-56	36				
230555	7	33	233004	17	10	234087-SD	25	42	236319-64	36				
230559-9U	5	1	233005	17	24	234501	23	14	236320-40	36				
230560-UD	5	2	233005A	17	25	234502A	23	16	236320-48	36				
230561	5	6	233006	17	18	234503	23	17	236321-56	36				
230562-SD	5	24	233006	17	26	234507	23	25	236322-56	36				
230563	5	26	233007A	17	17	234509	23	29	236322-64	36				
230564-UD	5	27	233008	17	30	234511	23	31	236501A	15	32			
230565	5	29	233009	17	31	234512	23	4	236501A	36				
230566-SD	5	45	233011	17	35	234513	23	6	236603	3	58			
230567	5	47	233011	17	40	234514	3	44	236624	15	34			
230570-UD	7	16	233011	17	58	234515	3	43	236624	37				
230590-9U	7	22	233012	17	37	234521A	11	45	236627-40	36				
230590A9U	7	23	233012	17	56	234522	11	47	236627-48	36				
230590A9U	31	10	233014	17	42	234523	11	51	236627-56	36				
230591	7	27	233015	17	44	234524	11	52	236628	17	22			
230591	31	12	233019	17	52	234525A	11	37	236628	37				
230598-UD	11	33	233019	19	22	234526	11	35	236631-56	36				
230600-91	31	1	233020	17	50	234542B	15	49	236631-64	36				
230601	31	2	233020	19	20	234544	15	58	240091	9	5			
230602	31	3	233021	19	24	234545	15	60	240140	9	18			
230604	7	10	233022	19	26	234551-9S	23	18	240161	9	13			
230604	31	8	233024	19	29	234554	23	20	240165	15	11			
230605	5	37	233025	19	31	234555	23	1	253593	11	24			
230606	5	34	233028	19	9	234561	11	23	257558A	7	13			
230607	5	31	233029	19	11	234562	11	41	257559A	7	11			
231007	9	11	233030	19	15	234563	11	43	257718	21	35			
231008	9	6	233032	17	55	234583	11	29						
231019	9	*1	233033A	17	60	234585	5	43						
231019A	9	2	233033B	15	48	234586	5	42						
231020	9	3	233034	17	61	234588	*15	51						
231021	9	17	233035	17	6	234589	15	53						
231022	9	19	233035	19	7	234590	15	56						
231023	9	21	233036	3	50	234591-91	9	14						
231024	9	23	233037	19	19	234594	3	51						
231025	9	24	233037A	17	49	234595	3	52						
231026-UA	9	29	233038	19	27	234596	7	1						
231027	9	31	233039	17	34	234598-91	23	12						
231032-91	9	8	233040	17	39	234601	23	33						
231033	9	9	233041-91	17	47	234602	23	27						
231500	11	1	233042	17	54	234603	23	32						
231501	11	3	233043-91	19	1	234604-91	23	22						
231502	11	4	233044	19	5	234605-91	23	28						
231503	11	5	233044-92	19	4	234606-91	23	30						
231504	11	7	233045	19	18	234607	23	34						
231506	11	19	233503	21	24	234616	13	35						
231507	11	10	233504	21	25	234617	13	40						
231509A	11	21	233511	21	9	235009	27	22						
231512	11	16	233512	21	12	235083-UD	27	20						
231512-92	11	15	233514	21	13	235084-UD	27	24						
231513	11	18	233519	21	26	235085	27	25						
232009A	15	17	233520-92	21	20	235086	27	26						
232010	15	23	233521	21	22	235088	27	30						
232027	13	2	233522	21	17	235088-92	27	29						
232027-92	13	1	233523-91	21	16	236031B56	36							
232028	13	5	233526	21	7	236031B64	36							
232029	13	11	233527	21	1	236033B48	36							
232029 92	13	10	233528	21	3	236033C48	36							
232030	13	14	233544	21	29	236034B56	36							
232031	13	33	233545	21	27	236034C56	36							
232032	13	27	234000	25	1	236035B56	36							
232502	15	45	234001	25	2	236035B64	36							
232504	15	4	234002	25	3	236038B40	36							
232505A	15	8	234003	25	4	236038B48	36							
232506	15	9	234004	25	5	236038C40	36							
232508	15	12	234005	25	8	236038C48	36							
232509A	15	14	234006	25	9	236039B56	36							
232510	15	15	234007A91	25	14	236039C56	36							
232511	15	18	234012	25	16	236040B56	36							
232511	17	8	234015A91	25	21	236040B64	36							
232512	15	20	234016A	25	22	236107-91	31	5						
232513	13	8	234017A	25	23	236108	31	6						
232513	15	21	234018	25	24	236109	31	7						
232513	17	11	234019	25	25	236110-91	7	7						
232514	15	43	234032	25	37	236111-91	7	8						
232515	15	44	234042	25	13	236112	7	12						
232516	15	46	234054	25	32	236113	7	14						
232517	15	38	234057	25	35	236222-16F	36							

MEMO

■PEGASUS
SEWING MACHINE MFG.
CO., LTD.®

© 1990 PEGASUS SEWING MACHINE MFG. CO., LTD.
(0 7 9 0 3.5 H 2 6 5 P)

First edition ; issued in December,1984 初 版 (1984年12月発行)
Second edition ; issued in April,1986 第二版 (1986年4月発行)
Third edition ; issued in December,1989 第三版 (1989年12月発行)
Fourth edition ; issued July,1990 第四版 (1990年7月発行)
Fifth edition ; issued in August,1992 第五版 (1992年8月発行)