PFAFF® Industrial

# 5483-814/01
# 5483-H-814/01

**TEILELISTE**
PARTS LIST
LISTE DE PIÈCES
LISTA DE PIEZAS

# 5483-814/02
# 5483-814/06

Diese Teileliste hat für Maschinen ab nachfolgender Seriennummer Gültigkeit:

This parts list applies to machines from the following serial numbers onwards:

Cette liste de pièces est valable pour les machines au numéros de série à partir de:

Esta lista de piezas tiene validez para máquinas a partir del número de serie siguiente:

# 2 203 060 →

296-12-18 474
DE / EN / FR / ES 06.09

Alle Informationen und Abbildungen waren zum Zeitpunkt der Druckgebung auf dem neusten Stand.

Technische Änderungen vorbehalten!

Der Nachdruck, die Vervielfältigung sowie die Übersetzung - auch auszugweise - aus PFAFF-Teilelisten ist nur mit unserer vorherigen Zustimmung und mit der Quellenangabe gestattet.

At the time of printing, all information and illustrations contained in thisa document were up to date.

Subject to alteration!

The reprinting, copying or translation of PFAFF Parts lists whether in whole or in part, is only pemitted with our previous permission and with written reference to the source.

Au moment de la remise à l'imprimeur, toutes les informations et figures se rapportant à  cette machine correspondaient à l'ètat actuel des connaissances.

Sous rèserve de modifications techniques!

Aucune reproduction, polycopie ou traduction - même par extraits - des listes de pièces  PFAFF ne peut être effectuée, à condition d'en indiquer l'orgine, sans notre autorisation expresse.

Todas las informaciones e ilustraciones de este manual estaban al día en el momento de entregarse para su impresión.

¡ Salvo modificaciones técnicas!

La reimpresión, reproducción y traducción - aunque sólo sea parcial - de las listas de piezas PFAFF sólo está permitida con nuestro permiso previo e indicando la fuente.

PFAFF Industriesysteme
und Maschinen AG

Hans-Geiger-Str. 12 - IG Nord
D-67661 Kaiserslautern

| | | Seite<br>Page<br>Page<br>Página |
|---|---|---|
| 0 | Wichtiger Hinweis<br>Important note<br>Avis important<br>Observación importante | 0 - 1 |
| 1 | Vorwort<br>Foreword<br>Avant-propos<br>Notas preliminares | 1 - 1 |
| 2 | Erläuterungen der Schlüsselzeichen<br>Explanation of key markings<br>Explication des symboles<br>Explicaciones de los signos clave | 2 - 1 |
| 3 | Basismaschine<br>Basic machine<br>Machine de base<br>Máquina básicas | |
| 3.01 | Gehäuseteile<br>Housing sections<br>Parties du corps<br>Piezas del cárter | 3 - 1 |
| 3.02 | Kopfteile<br>Needle head parts<br>Pièces de tête<br>Piezas de la cabeza | 3 - 2 |
| 3.03 | Armteile<br>Arm parts<br>Pièces de bras<br>Piezas del brazo | 3 - 5 |
| 3.04 | Grundplattenteile<br>Bedplate parts<br>Pièces du plateau fondamental<br>Piezas del cárter | 3 - 12 |
| 4 | Walzentransport-Einrichtung (-748/26)<br>Puller feed (-748/26)<br>Puller (-748/26)<br>Puller (-748/26) | 4 - 1 |

Seite
Page
Page
Página

5 Fadenabschneideinrichtung (-900/71) ..... 5 - 1
Thread trimmer (-900/71)
Coupe-fil (-900/71)
Cortahilos (-900/71)

6 Presserfuß-Automatik (-910/04) ..... 6 - 1
Automatic presser foot lifter (-910/04)
Relève-pied automatique (-910/04)
Alzaprensatelas (-910/04)

7 Presserfuß-Automatik und Walzenlüftung (-910/24);(-910/27) ..... 7 - 1
Automatic presser foot / puller roller lifter (-910/24);(-910/27)
Relève-pied et releveur supplémentaire de rouleau (-910/24);(-910/27)
Mecanismo automático para elevar el prensatelas y el rodillo del puller (-910/24);(-910/27)

8 Verriegelungs-Einrichtung (-911/35) ..... 8 - 1
Backtacking mechanism (-911/35)
Dispositif à points d'arrêt (-911/35)
Rematador (-911/35)

9 Stichverdichtungs-Einrichtung (-917/35) ..... 9 - 1
Stitch condensation mechanism (-917/35)
Rétrécisseur de points (-917/35)
Condensador de puntadas (-917/35)

10 Wartungseinheit (-925/03) ..... 10 - 1
Air filter / lubricator (-925/03)
Conditionneur d'air comprimé (-925/03)
Grupo acondicionador del aire comprimido (-925/03)

11 Pneumatische Ausrüstung ..... 11 - 1
Pneumatic equipment
Equipement pneumatique
Equipo neumático

12 Elektrische Ausrüstung
Electrical equipment
Equipement électrique
Equipo eléctrico

12.01 Tastschalter ..... 12 - 1
Push-button
Interrupteur à bouton-poussoir
Interruptor pulsador

Seite
Page
Page
Página

13 Garnrollenständer ..... 13 - 1
Reel stands
Porte-bobines
Portacarretes

14 Einstellehren ..... 14 - 1
Adjustment gauges
Calibres
Calibres de ajuste

15 Teile zur Tischplatte ..... 14 - 1
Parts for table top
Pièces du plateau
Piezas para el tablero

16 Knielüfterteile ..... 16 - 1
Knee lifter parts
Pièces du releveur de genouillère
Piezas del alzaprensatelas por rodillera

17 Keilriemen ..... 16 - 1
V-belt
Courroie trapézoïdale
Correa trapezoidal

18 Fadenöler ..... 18 - 1
Thread lubricator
Graisseur de fil
Lubricador del hilo

19 Fadenführung ..... 19 - 1
Thread guide
Guide-fil
Guìahilos

20 Schmiermittel-Übersicht ..... 20 - 1
Overview of lubricants
Tableau de lubrifiants
Tabla de lubricantes

Seite
Page
Page
Página

21 Index (Teilenummern / Seitenzahlen) ..... 21 - 1
Index (part numbers / page numbers)
Index (numéros de pièces, de pages)
Index (números de pieza / números de página)

22 Unterklassen-Ausstattung
Subclass parts
Composition des sous-classes
Composición de las subclases

22.01 Nähwerkzeuge (PFAFF 5483) ..... 22 - 1
Gauge parts (PFAFF 5483)
Organes de couture (PFAFF 5483)
Organos de costura (PFAFF 5483)

## Achtung!



Wir machen ausdrücklich darauf aufmerksam, daß Ersatz- und Zubehörteile, die nicht von uns geliefert werden, auch nicht von uns geprüft und freigegeben sind. Der Einbau und / oder die Verwendung solcher Produkte kann daher u. Umständen konstruktiv vorgegebene Eigenschaften Ihrer Maschine negativ verändern.
Für Schäden, die durch die Verwendung von Nicht-Originalteilen entstehen, übernehmen wir keine Haftung!

## Caution!



We warn you expressively that spare parts and accessories that are not supplied by us are not tested and released by us.
Fitting or using these products may therefore have negative influences on features that depend on the machine design.
We are not liable for any damage caused by the use of non-Pfaff parts!

## Attention!



Nous attirons expressément votre attention sur le fait que les pièces de rechange et accessoires qui n'ont pas été livrés par nous n'ont pas non plus été contrôlés et agréés par nous.
C'est pourquoi le montage et/ou l'utilisation de telles pièces peut éventuellement entraîner l'altération des caractéristiques de construction de votre machine.
Par conséquent, nous n'assumons aucune responsabilité pour les dommages causés par l'emploi de pièces qui ne sont pas d'origingle!

## ¡Atención!



Se hace observar que en el caso de piezas de recambio y accesorios que no hayan sido suministrados por nosotros, quiere decir que non han sido sometidas por nuestra parte a un control y que no se les ha dado el visto bueno.
Por esta razón, el montaje y/o empleo de tales productos puede repercutir negativamente en las características previstas en su máquina.
¡Para los daños que eventualmente pudiesen presentarse al utilizar piezas no originales, no asumimos ninguna garantía!

- Die Seriennummer der Maschine, für die diese Teileliste Gültigkeit hat, ist auf der Titelseite aufgeführt.
- Alle Teile sind so abgebildet, wie sie in der Maschine funktionsmäßig zusammengehören.
- Gestrichelt dargestellte Teile zeigen angrenzende Teile aus anderen Funktionsgruppen.
- Im oberen Teil der Bildseiten befindet sich eine Gesamtansicht der Maschine .
- Der Einbauort der dargestellten Teile wird durch eine gerasterte Fläche gekennzeichnet.
- Einrahmungen auf den Bildseiten zeigen, aus welchen Einzelteilen sich die Gruppenteile zusammensetzen.
- Die auf den Bildseiten verwendeten Schlüsselzeichen ( ; 2 ; 3 usw.) sind im Kapitel "Erläuterungen der Schlüsselzeichen" aufgelistet.

- The serial number of the machine to which this parts list applies is indicated on the cover page.
- All parts are illustrated in function groups with the parts which they function together with in the machine.
- Parts illustrated with broken lines are parts from other function groups which border on the illustrated function group.
- The above section of the page of illustrations contains a total view of the machine. The place for the installation of the parts pictured here is marked by the grid.
- The framed-in sections on the illustration pages show the individual parts comprising a group.
- The key markings used on the illustrated pages ( ; 2 ; 3 etc.) are listed in the chapter "Explanation of key markings".

- Le numéro de série de la machine pour laquelle cette liste de pièces est valable est indiqué sur la première page.
- Toutes les pièces sont représentées en fonction de leur groupement fonctionnel dans la machine.
- Les pièces hâchurées indiquent les pièces limitrophes de groupes de fonctions différents.
- La partie supérieure des pages de figures comprend une présentation globale de la machine. L'emplacement des pièces représentées est signalé par quadrillages.
- Les parties encadrées sur les pages à illustrations reprèsentent les pièces individuelles formant groupe.
- Vous trouverez au chapitre "Explication des symboles" une liste des symboles utilisés sur les pages de figures ( ; 2 ; 3 etc.)

- El número de serie de la máquina para la cual tiene validez esta lista de piezas va indicado en la página de título.
- Odas las piezas están ilustradas tal como aparecen en la máquina para su funcionamiento.
- Las piezas representadas con rayitas muestran piezas colindantes de otros grupos de funciones.
- En la parte superior de las páginas ilustradas se puede ver una vista en conjunto de la máquina.
- El lugar de montaje de la pieza representada va caracterizada mediante una superficie reticulada.
- Los recuadros en las páginas ilustradas indican las piezas individuales de que se componen los grupos.
- Los signos clave ( ; 2 ; 3 etc.) empleados en las páginas con ilustraciones van listados en el capítulo "Explicaciones de los signos clave".

| | |
|---|---|
| | Unterklassenabhängig, Teilenummer siehe Unterklassen-Ausstattung.<br>Subclas-dependent, for part number see subclass parts listing.<br>Fonction de la sous-classe; pour le numéro de la pièce, voir "Equipement de sous-classes".<br>Dependientes de la subclase, para el número de pieza véase "Dotactión de subclases". |
| A | Maschinen-Ausstattung für feine Materialien.<br>Model A for sewing thin and light-weight materials.<br>Modèle A pour la couture de tissus fins et légers.<br>Tipo de máquina para materiales ligeros. |
| B | Maschinen-Ausstattung für mittlere Materialien.<br>Model B for sewing medium-weight materials.<br>Modèle B pour la couture de tissus moyens.<br>Tipo de máquina para materiales semiligeros. |
| 2 | Markierung (Punkte, Striche oder Zahl) bei Bestellung angeben.<br>Marking (dots, strokes or numbers) to be stated on order.<br>Préciser les repères (points, traits ou chiffres) à la commande.<br>Señales (puntos, rayas o cifras), indiquese en los pedidos. |
| 3 | Geklebt<br>Part cemented<br>Pièce collée<br>Pieza pegada |
| 3/1 | Gesichert mit Loctite.<br>Secured with Loctite.<br>Bloqué par Loctite.<br>Asegurado con Loctite. |
| 3/3 | Selbstklebende Folie.<br>Self-adhesive foil.<br>Feuille auto-adhésive.<br>Hoja autoadesiva. |
| 6 | Nadeldicke und Spitzenform bei Bestellung angeben.<br>Needle size and style of point to be stated on order.<br>Préciser la grosseur de l'aiguille et la forme de la pointe à la commande.<br>Grosor de aguja y forma de la punta, indíquese en los pedidos. |
| 27/2 | Eingeklammerte Zahl = Dicke in mm.<br>Number in brackets = thickness in mm.<br>Chiffre entre parenthèses = épaisseur en mm.<br>Cifra entre paréntesis = espesor en mm. |

27/5

Eingeklammerte Zahl = Länge in mm.
Number in brackets = length in mm.
Chiffre entre parenthèses = longeur en mm.
Cifra entre paréntesis = largura en mm.

27/12

Eingeklammerte Zahl = Durchmesser x Breite in mm.
Number in brackets = diameter x width in mm.
Chiffre entre parenthèses = diamètre x largeur en mm.
Cifra entre paréntesis = diámetro x anchura en mm.

32

Beim Einbau diesesTeiles wird für die Paßgenaugkeit zum Anschlußteil keine Garantie übernommen; zweckmäßig vollständiges Aggregat bestellen.
No guarantee is assumed that this part will fit the mating part; it is best to order a complete assembly.
Aucune garantie ne pourra être assurée quant à la précision d'ajustage de cette pièce avec la pièce correspondante; il est indiqué de commander un mécanisme complet.
Al montar esta pieza no se asume garantia alguna en cuanto a la tolerancia y presición de ajuste respecto a la pieza correspondiente; por esta razón, se recomienda pedir el grupo completo.

35/1

Bei Montage vernieten.
To be riveted after assembly.
River après montage
Remáchese después del montaje.

38/7

Kunststoffbeschichtet.
Plastic-coated.
A enduction plastique.
Con revestimiento de plástico.

38/8

Gezahnt
Toothed
Dentée
Dentado

40/1

Füllen mit 28-011 201-44; Bestellnummer siehe Seite 19 - 1.
Top up with 28-011 201-44; for part number see page 19 - 1.
Remplir de 28-011 201-44; nº de commande, voir page 19 - 1.
Rellene con 28-011 201-44; para el número de pedido véase la página 19 - 1.

40/2

Tränken mit 28-011 201-44; Bestellnummer siehe Seite 19 - 1.
Grease with 28-011 201-44; for part number see page 19 - 1.
Graisser avec de la graisse 28-011 201-44; nº de commande, voir page 19 - 1.
Engrase con grasa 28-011 201-44; para el número de pedido véase la página 19 - 1.

40/4
Fetten mit 28-011 202-43; Bestellnummer siehe Seite 19 - 1.
Grease with 28-011 202-43; for part number see page 19 - 1.
Graisser avec de la graisse 28-011 202-43; nº de commande, voir page 19 - 1.
Engrase con grasa 28-011 202-43; para el número de pedido véase la página 19 - 1.

40/5
Ölen mit 28-011 201-44; Bestellnummer siehe Seite 19 - 1.
Oil with 28-011 201-44; for part number see page 19 - 1.
Huiler par 28-011 201-44; nº de commande, voir page 19 - 1.
Lubrifique con 28-011 201-44; para el número de pedido véase la página 19 - 1.

40/6
Füllen mit 28-011 202-17; Bestellnummer siehe Seite 19 - 1.
Top up with 28-011 202-17; for part number see page 19 - 1.
Remplir de 28-011 202-17; nº de commande, voir page 19 - 1.
Rellene con 28-011 202-17; para el número de pedido véase la página 19 - 1.

40/20
Füllen mit 50 ml 28-011 201-44; Bestellnummer siehe Seite 19 - 1.
Top up with 50 ml 28-011 201-44; for part number see page 19 - 1.
Remplir avec 50 ml 28-011 201-44; nº de commande, voir page 19 - 1.
Rellene con 50 ml 28-011 201-44; para el número de pedido véase la página 19 - 1.

60
Wahlweise
Optional
Au choix
Opcional

81/3
Verwendung je nach Bedarf.
To be used as required.
Utilisation en fonction des besoins.
Utilización, según sea necesario.

81/4
Verwendung nur nach Bedarf.
To be used only if required.
Utilisation uniquement suivant besoin.
Utilización, sólo cuando se necesario.

96
Länge angeben.
State length.
Préciser longeur.
Indiquese la largura.

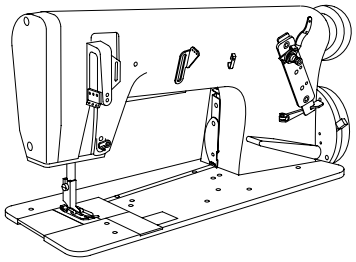

Gehäuseteile
Housing sections
Parties du corps
Piezas del cárter PFAFF 5483

# 3.01

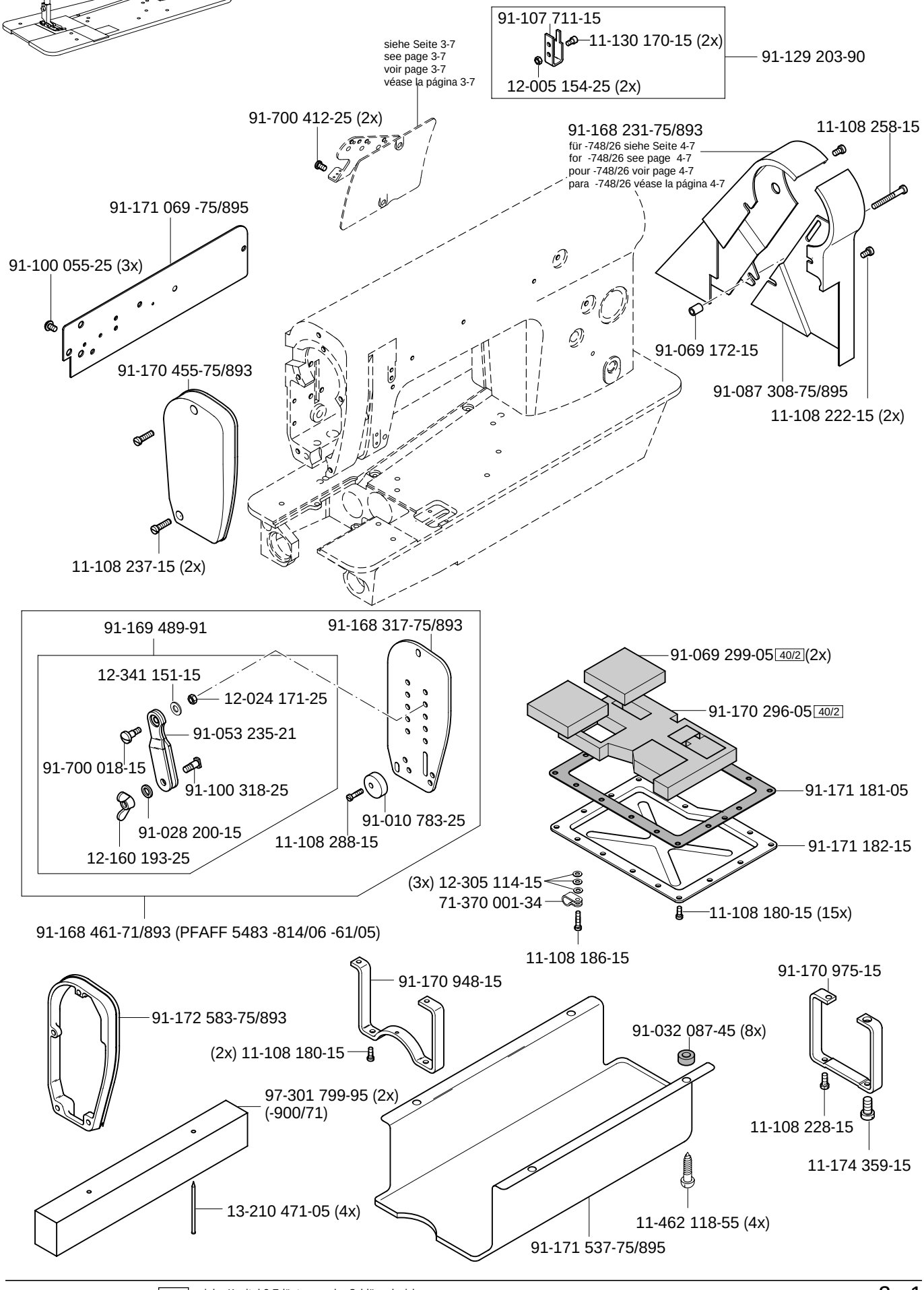


siehe Kapitel 2 Erläuterung der Schlüsselzeichen
see chapter 2 Explanation of key markings
voir le chap. 2 Explication des symboles
véase el Cap. 2 Explicaciones de los signos clave

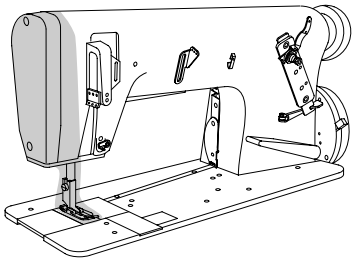

11-225 232-15

91-069 079-72/895

11-341 904-15

11-330 220-15

Anschluß siehe Seite 3-3
For connection see page 3-3
Raccord, cf. page 3-3
Para la conexión, véase la pág. 3-3

91-165 608-01

91-165 609-05

91-020 490-15

91-069 075-01

Anschluß siehe Seite 3-5
For connection see page 3-5
Raccord, cf. page 3-5
Para la conexión, véase la pág. 3-5

91-171 050-05

Anschluß siehe Seite 3-5
For connection see page 3-5
Raccord, cf. page 3-5
Para la conexión, véase la pág. 3-5

91-171 410-01

91-069 661-12

11-132 223-15

für -704/02; -748/26 siehe Seite 4-2
for -704/02; -748/26 see page 4-2
pour -704/02; -748/26 voir page 4-2
para -704/02; -748/26 véase la página 4-2

91-170 407-05 40/4 (PFAFF 5483 -814/01; -814/02; -814/06)

91-171 036-05 40/4 (PFAFF 5483 -H-814/01)

14-650 243-05 3

91-174 279-92

für -704/02; -748/26 siehe Seite 4-2
for -704/02; -748/26 see page 4-2
pour -704/02; -748/26 voir page 4-2
para -704/02; -748/26 véase la página 4-2

11-108 174-25



□ siehe Kapitel 2 Erläuterung der Schlüsselzeichen
see chapter 2 Explanation of key markings
voir le chap. 2 Explication des symboles
véase el Cap. 2 Explicaciones de los signos clave

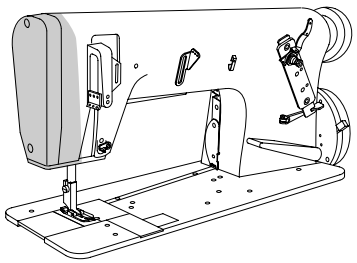

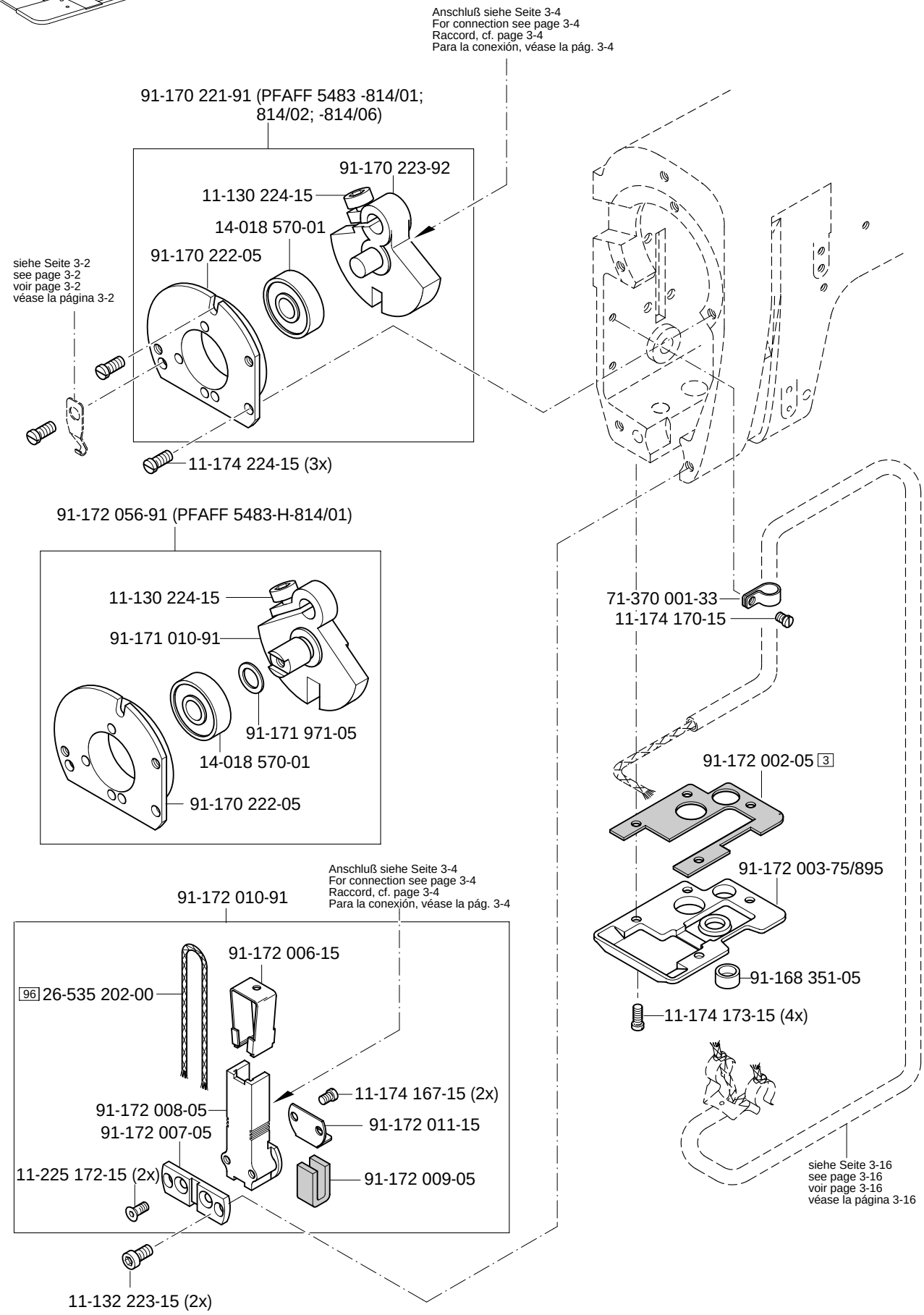
Anschluß siehe Seite 3-4
For connection see page 3-4
Raccord, cf. page 3-4
Para la conexión, véase la pág. 3-4
91-170 221-91 (PFAFF 5483 -814/01; 814/02; -814/06)
91-170 223-92
11-130 224-15
14-018 570-01
91-170 222-05
siehe Seite 3-2
see page 3-2
voir page 3-2
véase la página 3-2
11-174 224-15 (3x)
91-172 056-91 (PFAFF 5483-H-814/01)
11-130 224-15
91-171 010-91
91-171 971-05
14-018 570-01
91-170 222-05
71-370 001-33
11-174 170-15
91-172 002-05 3
91-172 003-75/895
91-168 351-05
11-174 173-15 (4x)
Anschluß siehe Seite 3-4
For connection see page 3-4
Raccord, cf. page 3-4
Para la conexión, véase la pág. 3-4
91-172 010-91
91-172 006-15
96 26-535 202-00
11-174 167-15 (2x)
91-172 008-05
91-172 011-15
91-172 007-05
11-225 172-15 (2x)
91-172 009-05
11-132 223-15 (2x)
siehe Seite 3-16
see page 3-16
voir page 3-16
véase la página 3-16

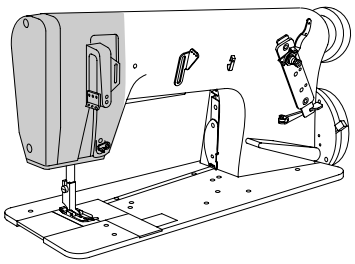

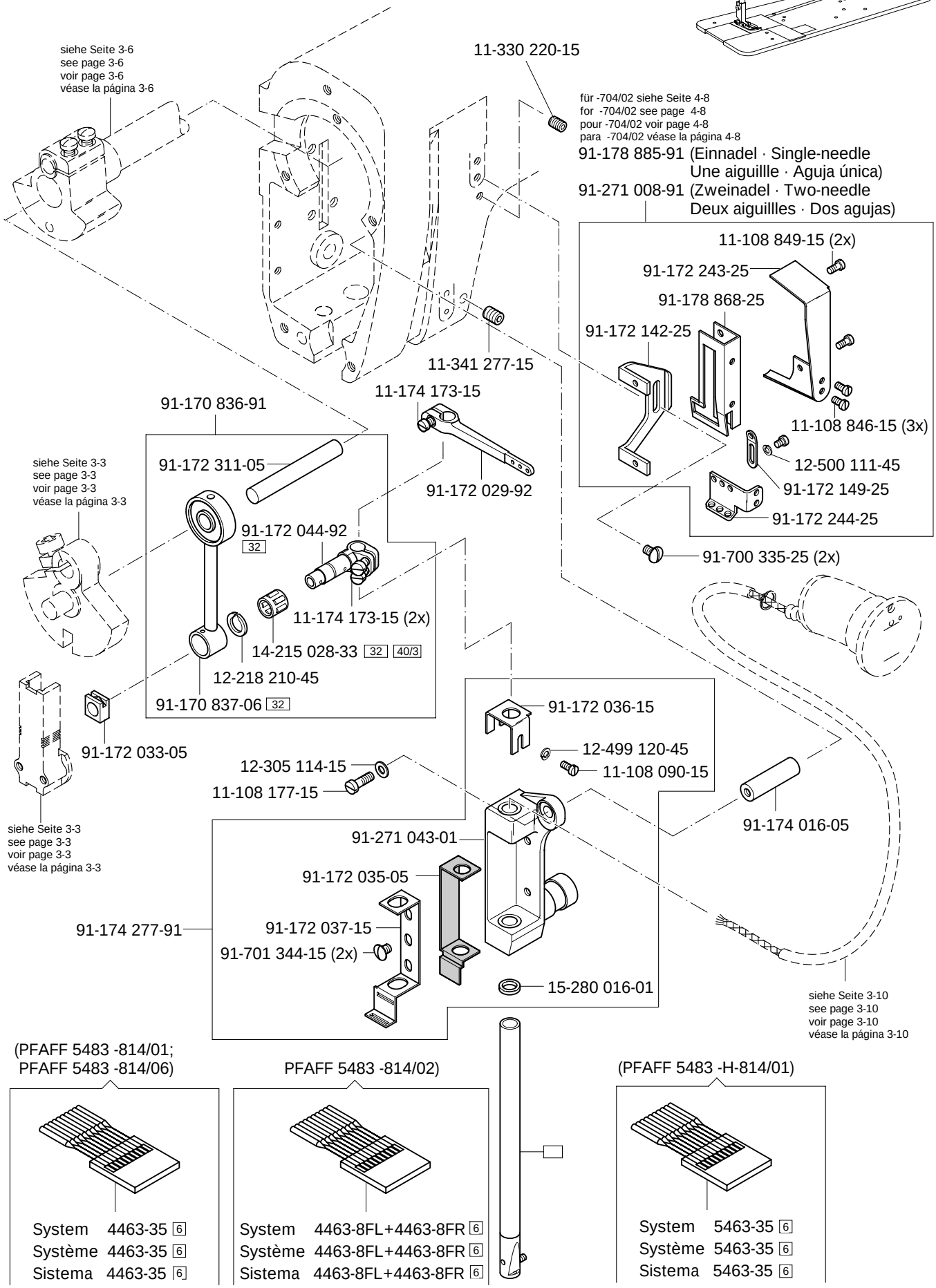




siehe Kapitel 2 Erläuterung der Schlüsselzeichen
see chapter 2 Explanation of key markings
voir le chap. 2 Explication des symboles
véase el Cap. 2 Explicaciones de los signos clave

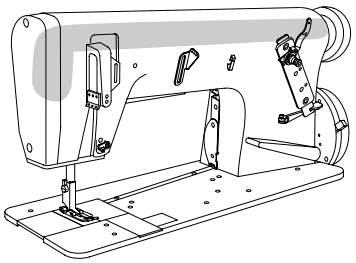

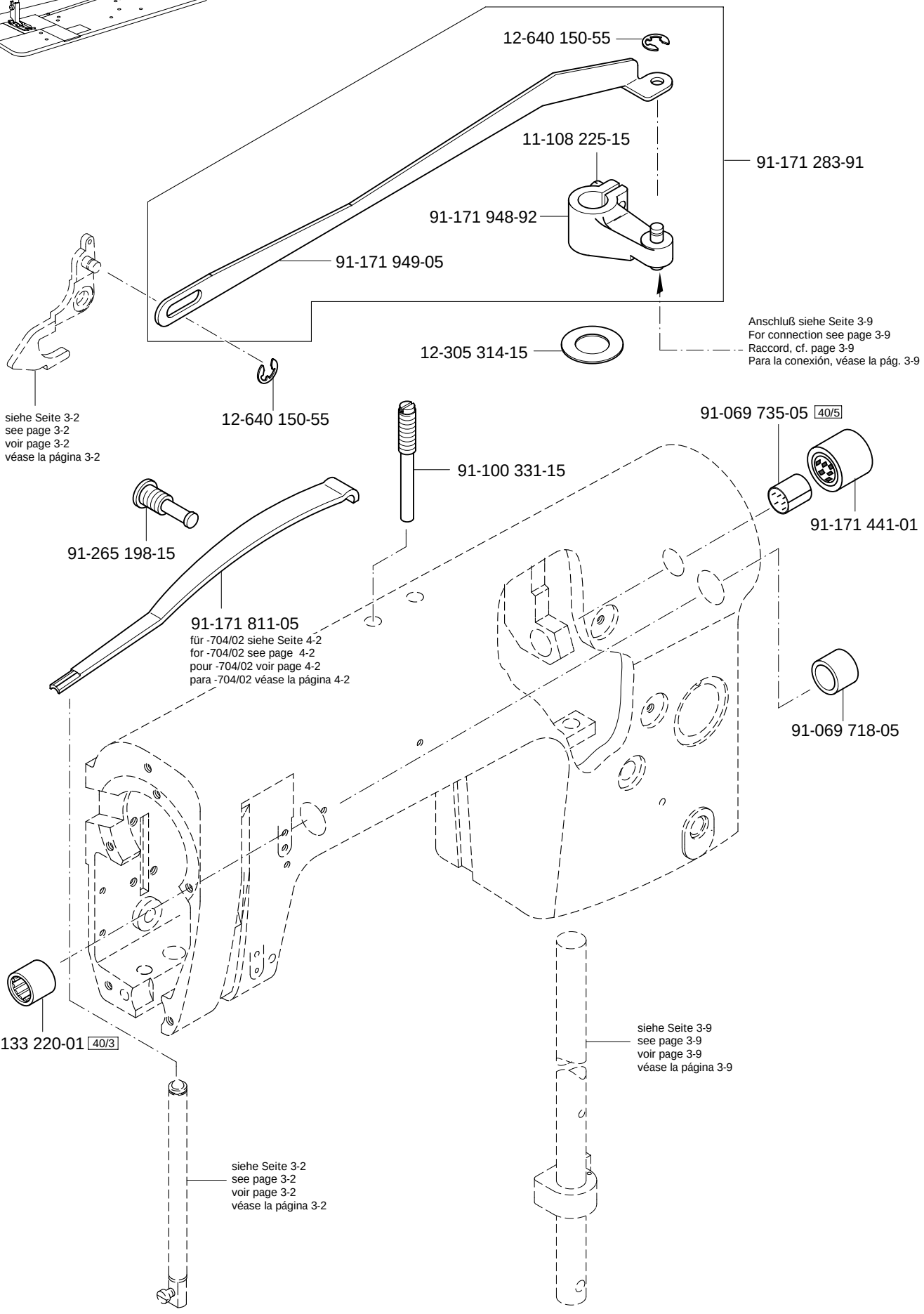
12-640 150-55
11-108 225-15
91-171 283-91
91-171 948-92
91-171 949-05
12-305 314-15
Anschluß siehe Seite 3-9
For connection see page 3-9
Raccord, cf. page 3-9
Para la conexión, véase la pág. 3-9
siehe Seite 3-2
see page 3-2
voir page 3-2
véase la página 3-2
12-640 150-55
91-069 735-05 40/5
91-100 331-15
91-171 441-01
91-265 198-15
91-171 811-05
für -704/02 siehe Seite 4-2
for -704/02 see page 4-2
pour -704/02 voir page 4-2
para -704/02 véase la página 4-2
91-069 718-05
99-133 220-01 40/3
siehe Seite 3-9
see page 3-9
voir page 3-9
véase la página 3-9
siehe Seite 3-2
see page 3-2
voir page 3-2
véase la página 3-2

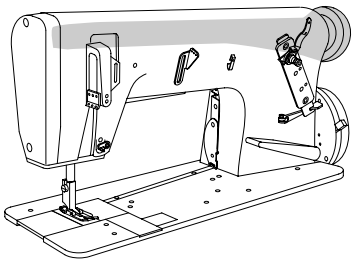

91-172 157-91
(PFAFF 5483 -814/01; -814/02; -814/06)

14-018 644-91

91-100 330-15 (2x)

91-170 874-91

11-210 288-15

91-168 480-15

91-172 159-91
(PFAFF 5483 -H-814/01)

14-018 644-91

91-100 400-15 (2x)

11-335 902-15

12-361 156-15

91-171 012-91

11-341 901-15 (2x)

14-016 151-91

91-171 011-12

11-341 902-15

91-170 913-72/893

11-335 280-15

11-330 280-15

91-262 195-92

91-262 196-05

siehe Seite 3-14
see page 3-14
voir page 3-14
véase la página 3-14



siehe Kapitel 2 Erläuterung der Schlüsselzeichen
see chapter 2 Explanation of key markings
voir le chap. 2 Explication des symboles
véase el Cap. 2 Explicaciones de los signos clave

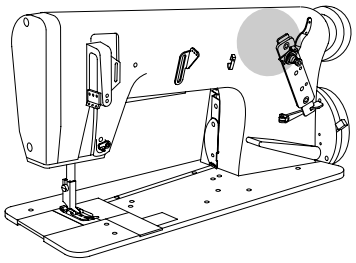

Armteile
Arm parts
Pièces de bras
Piezas del brazo PFAFF 5483



91-169 796-25
91-169 797-05
91-169 801-05
91-002 065-05 (2x)
91-701 344-15
91-169 679-25
91-170 290-71/895
(Einnadel · Single-needle
Une aiguillle · Aguja única)
für -704/02; -748/26 siehe Seite 4-4
for -704/02; -748/26 see page 4-4
pour -704/02; -748/26 voir page 4-4
para -704/02; -748/26 véase la página 4-4
91-169 548-05 35/1
11-108 180-15
91-700 412-25 (2x)
91-170 291-71/895
91-169 796-25 (2x)
91-169 797-05 (2x)
91-169 801-05 (2x)
91-169 679-25 (2x)
91-002 065-05 (4x)
91-701 344-15 (2x)
91-169 548-05 (2x) 35/1
11-108 180-15
91-170 291-71/895
91-170 293-71/895
(Zweinadel · Two-needle
Deux aiguillles · Dos agujas)
91-700 412-25 (2x)

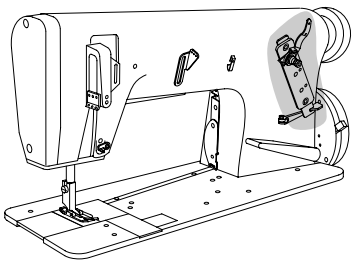

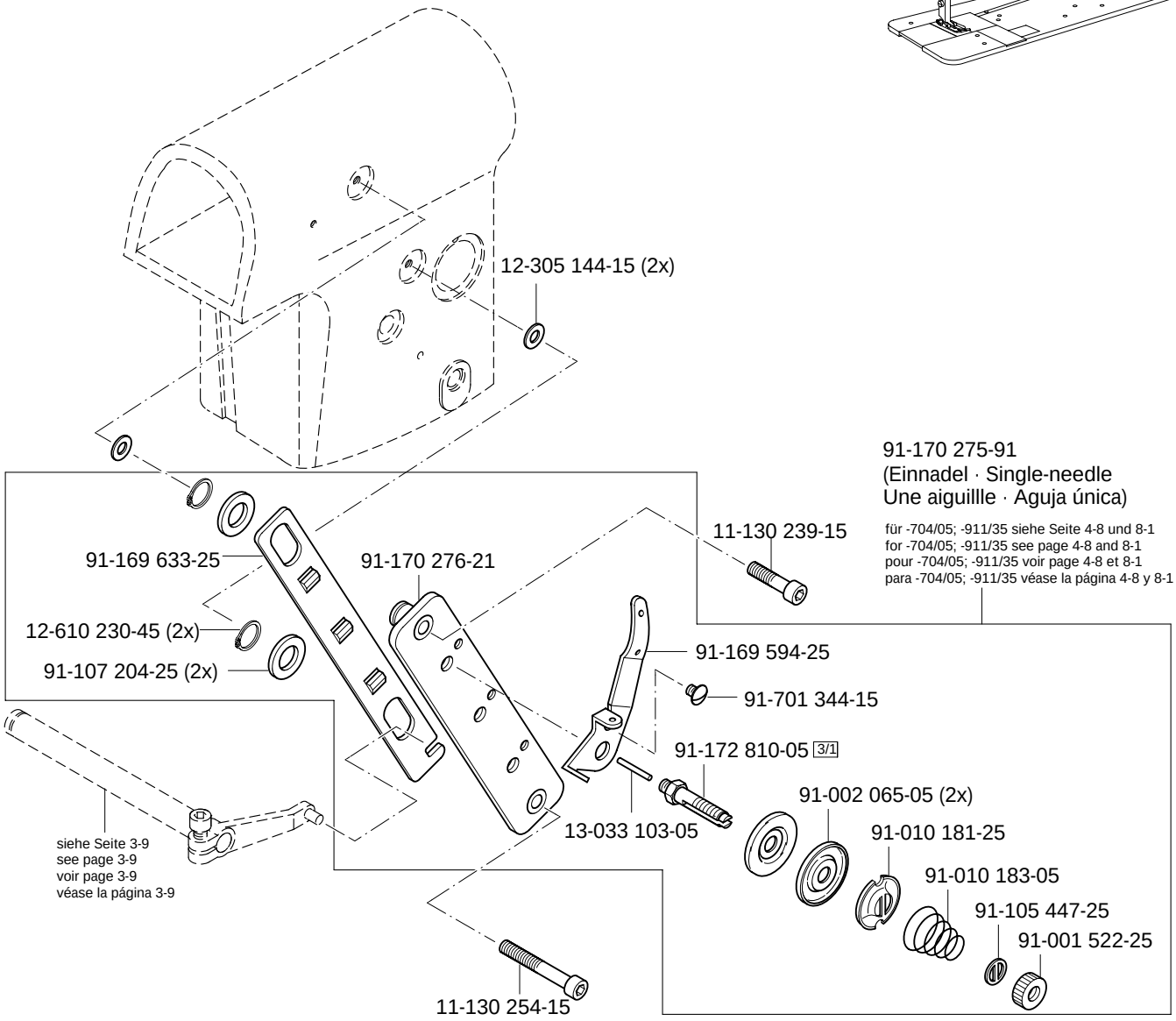


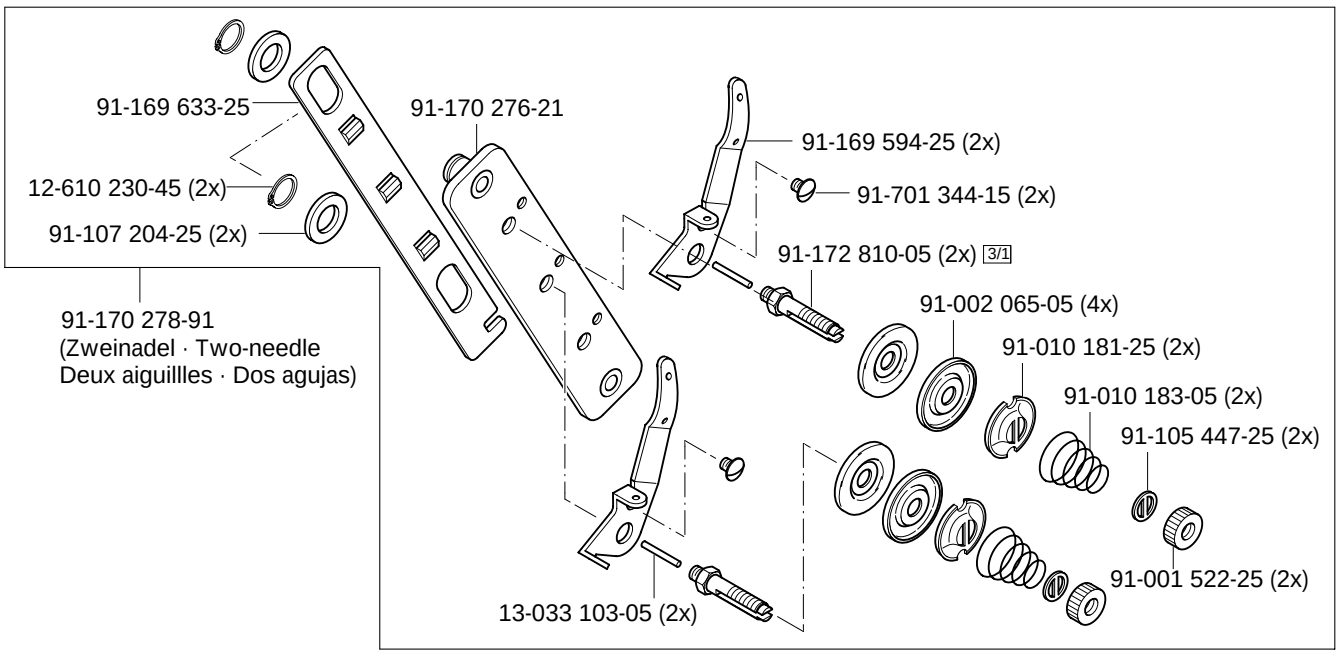




siehe Kapitel 2 Erläuterung der Schlüsselzeichen
see chapter 2 Explanation of key markings
voir le chap. 2 Explication des symboles
véase el Cap. 2 Explicaciones de los signos clave

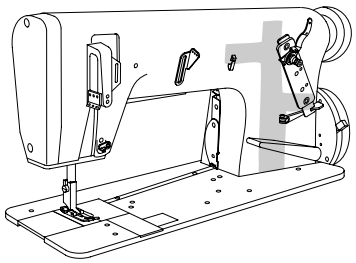

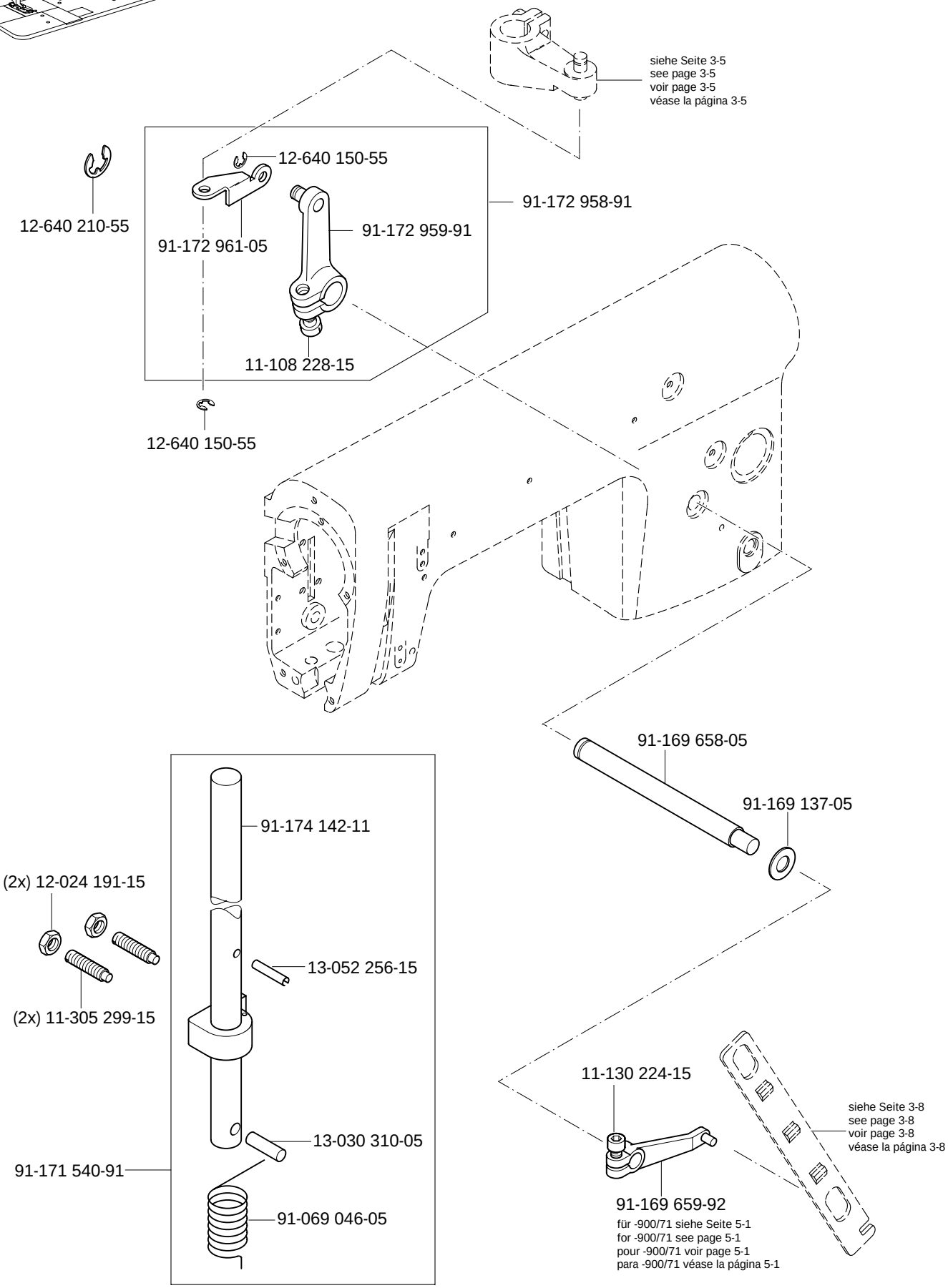
siehe Seite 3-5
see page 3-5
voir page 3-5
véase la página 3-5
12-640 150-55
12-640 210-55
91-172 958-91
91-172 961-05
91-172 959-91
11-108 228-15
12-640 150-55
91-169 658-05
91-169 137-05
91-174 142-11
(2x) 12-024 191-15
13-052 256-15
(2x) 11-305 299-15
11-130 224-15
13-030 310-05
91-171 540-91
91-069 046-05
91-169 659-92
für -900/71 siehe Seite 5-1
for -900/71 see page 5-1
pour -900/71 voir page 5-1
para -900/71 véase la página 5-1
siehe Seite 3-8
see page 3-8
voir page 3-8
véase la página 3-8

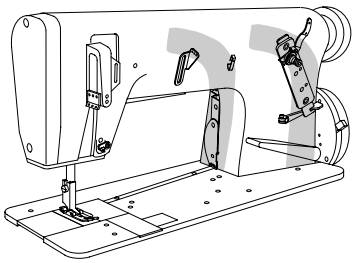

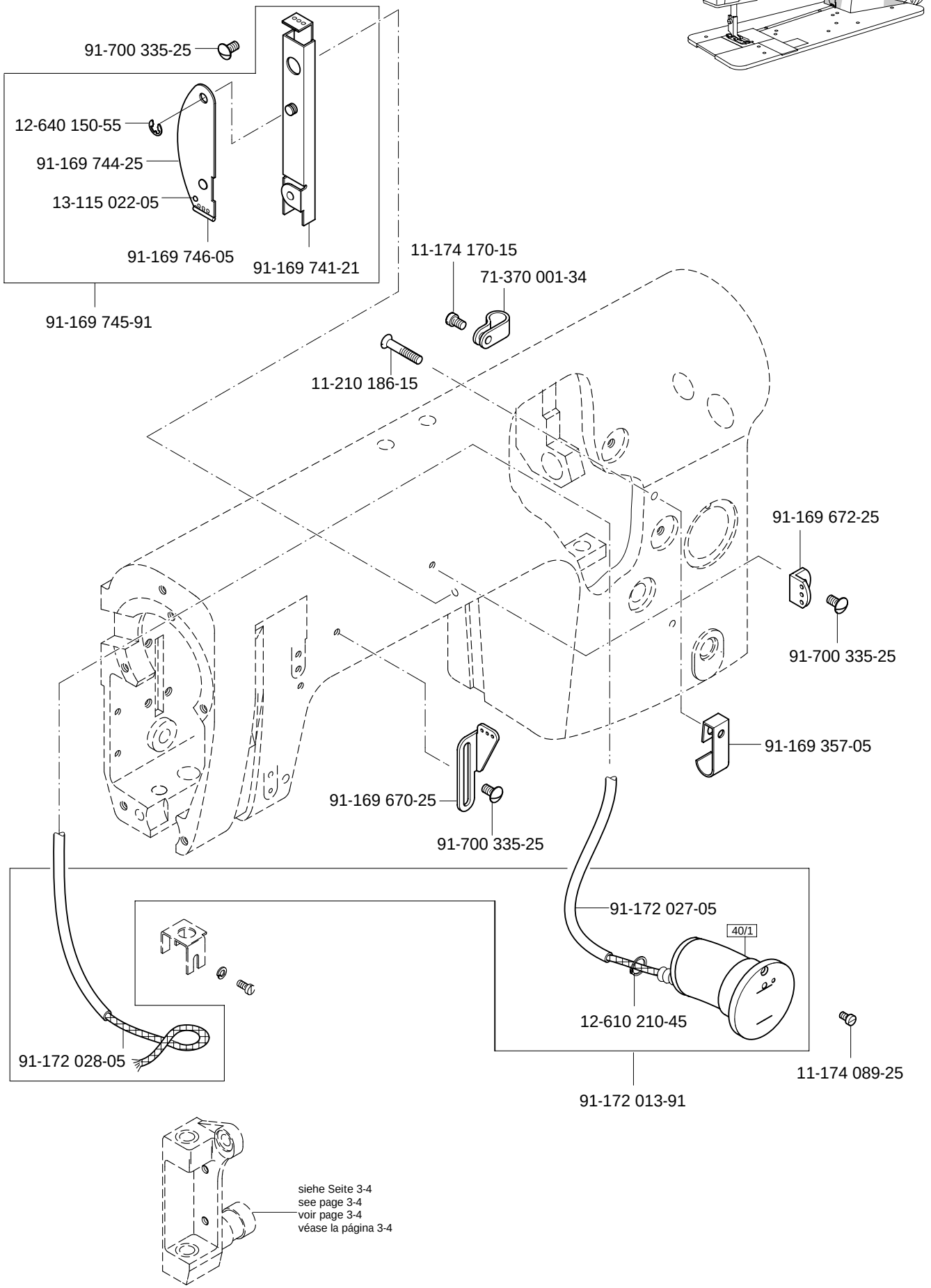


siehe Seite 3-4
see page 3-4
voir page 3-4
véase la página 3-4



siehe Kapitel 2 Erläuterung der Schlüsselzeichen
see chapter 2 Explanation of key markings
voir le chap. 2 Explication des symboles
véase el Cap. 2 Explicaciones de los signos clave

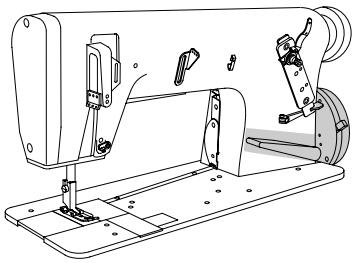

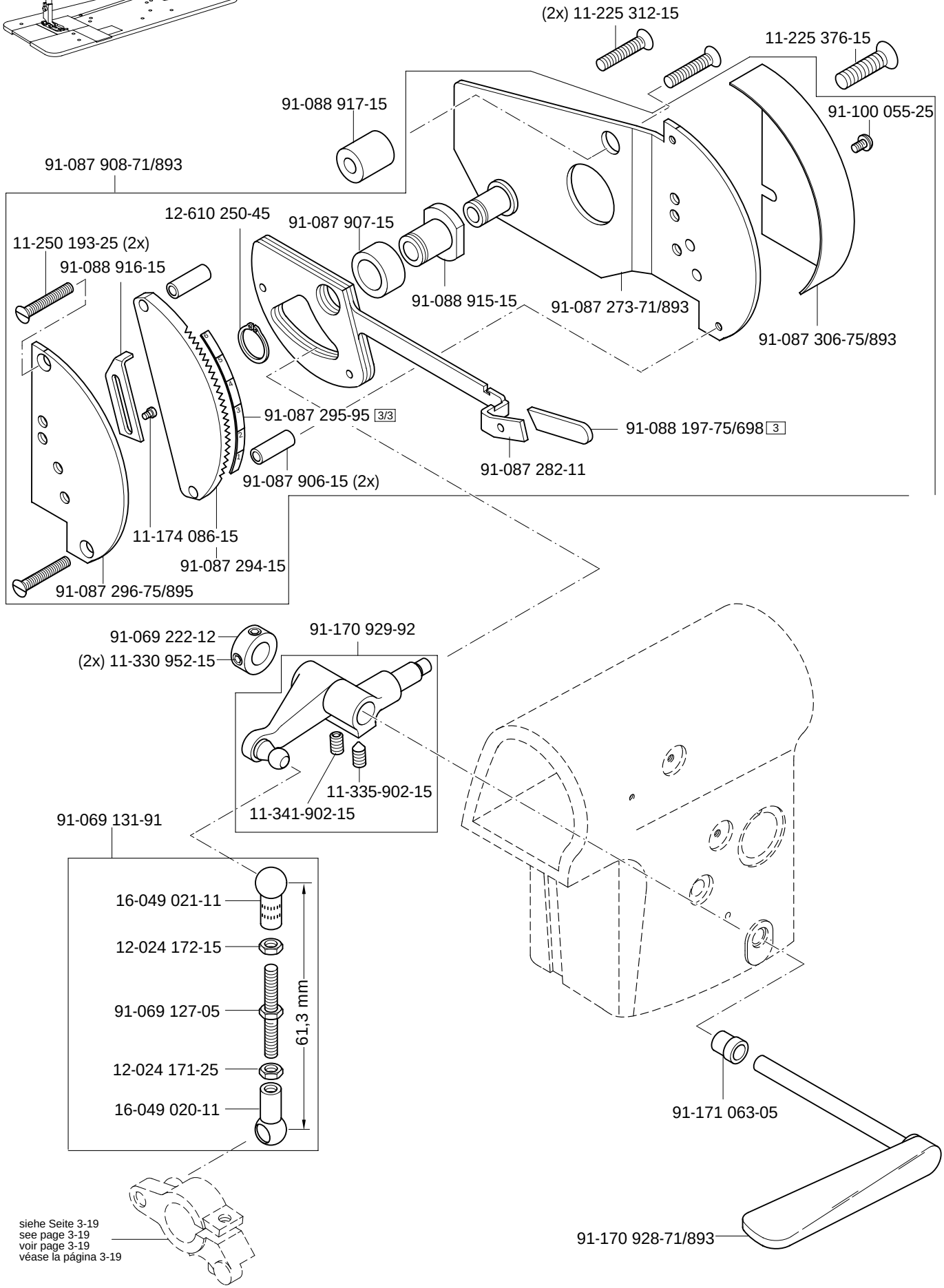
(2x) 11-225 312-15
11-225 376-15
91-088 917-15
91-100 055-25
91-087 908-71/893
12-610 250-45
91-087 907-15
11-250 193-25 (2x)
91-088 916-15
91-088 915-15
91-087 273-71/893
91-087 306-75/893
91-087 295-95 3/3
91-088 197-75/698 3
91-087 282-11
91-087 906-15 (2x)
11-174 086-15
91-087 294-15
91-087 296-75/895
91-069 222-12
(2x) 11-330 952-15
91-170 929-92
11-335-902-15
11-341-902-15
91-069 131-91
16-049 021-11
12-024 172-15
91-069 127-05
61,3 mm
12-024 171-25
16-049 020-11
91-171 063-05
91-170 928-71/893
siehe Seite 3-19
see page 3-19
voir page 3-19
véase la página 3-19

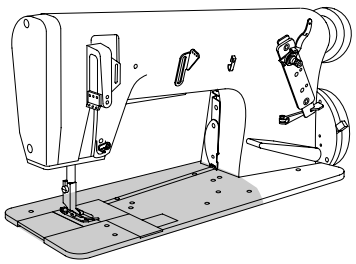

91-100 296-25 (2x)
91-000 407-15 (2x)
11-210 170-15 (2x)
91-170 225-25
11-210 165-25 (2x)
91-700 169-15 (2x)
91-169 730-00
91-169 732-05
91-169 731-05
91-021 296-05
91-170 341-25
91-169 704-05 (2x)
91-169 727-15
91-100 076-15 (2x)
91-169 729-05
91-169 697-15
11-108 084-15
91-170 340-91
für -900/71 siehe Seite 5-2
for -900/71 see page 5-2
pour -900/71 voir page 5-2
para -900/71 véase la página 5-2
91-170 218-05
11-108 084-15
91-169 738-05
91-170 217-91
(PFAFF 5483 -814/01; -814/02;
5483-H -814-01)
für -704/02; -911/35 siehe Seite 4-9 und 8-2
for -704/02; -911/35 see page 4-9 and 8-2
pour -704/02; -911/35 voir page 4-9 et 8-2
para -704/02; -911/35 véase la página 4-9 y 8-2
91-172 195-15
91-169 803-05
11-108 084-15
91-169 806-05
91-169 794-91 (PFAFF 5483 -814/06)



siehe Kapitel 2 Erläuterung der Schlüsselzeichen
see chapter 2 Explanation of key markings
voir le chap. 2 Explication des symboles
véase el Cap. 2 Explicaciones de los signos clave

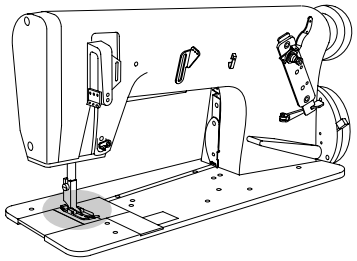

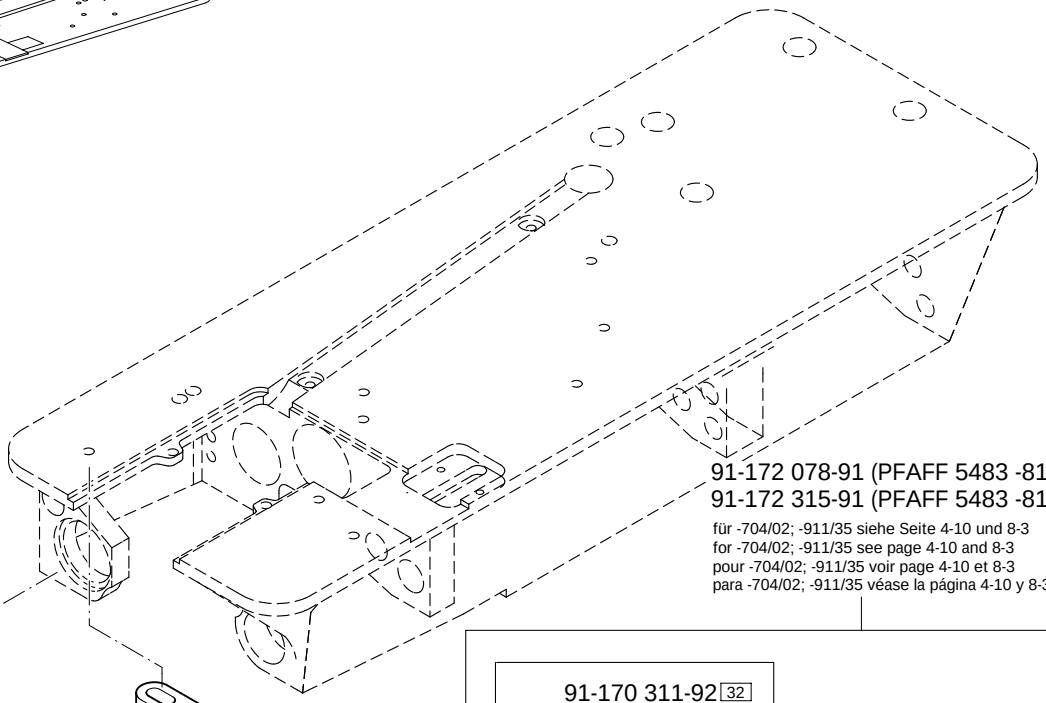

91-172 078-91 (PFAFF 5483 -814/02; -814/06)
91-172 315-91 (PFAFF 5483 -814/01; -H-814/01)
für -704/02; -911/35 siehe Seite 4-10 und 8-3
for -704/02; -911/35 see page 4-10 and 8-3
pour -704/02; -911/35 voir page 4-10 et 8-3
para -704/02; -911/35 véase la página 4-10 y 8-3

91-172 197-05
12-305 144-15
11-108 225-15
12-305 144-15
11-130 233-15

91-170 311-92 [32]
11-108 174-15
14-215 013-23 [32] [40/3]
91-170 308-05 [32]
91-172 580-91

91-172 581-91
91-170 305-12 [32]
11-341 166-15
91-170 307-05 [32]
14-215 013-23 (2x) [32] [40/3]
91-169 556-05 (2x)
12-640 170-55 (2x)

91-172 208-91
für -911/35 siehe Seite 8-3
for -911/35 see page 8-3
pour -911/35 voir page 8-3
para -911/35 véase la página 8-3
14-016 101-91
11-330 952-15 (2x)
91-172 209-12

91-169 324-91
(PFAFF 5483 -814/01; -H-814/01)
11-314 964-15 (2x)
91-170 156-12

Anschluß siehe Seite 3-14
For connection see page 3-14
Raccord, cf. page 3-14
Para la conexión, véase la pág. 3-14

91-172 106-91
(PFAFF 5483 -814/02)
91-172 110-15
91-172 107-11
13-052 095-15
12-024 171-25
91-170 397-15
91-172 111-15
11-108 177-15
91-700 226-15

91-170 156-12
11-314 964-15 (2x)
91-172 917-91
(PFAFF 5483 -814/02; -814/06)

11-330 952-15
91-170 306-12 [32]
11-108 225-15 (2x)

Anschluß siehe Seite 3-17
For connection see page 3-17
Raccord, cf. page 3-17
Para la conexión, véase la pág. 3-17

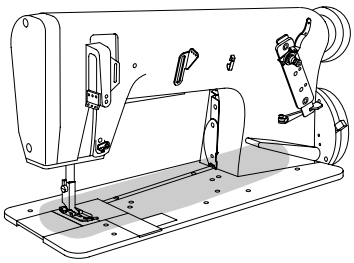

11-341 902-15 (2x)

91-172 093-11
für -911/35 siehe Seite 8-4
for -911/35 see page 8-4
pour -911/35 voir page 8-4
para -911/35 véase la página 8-4

91-169 848-92

91-172 122-01

Anschluß siehe Seite 3-15
For connection see page 3-15
Raccord, cf. page 3-15
Para la conexión, véase la pág. 3-15

91-172 304-91
für -704/02; -911/35 siehe Seite 4-9 und 8-4
for -704/02; -911/35 see page 4-9 and 8-4
pour -704/02; -911/35 voir page 4-9 et 8-4
para -704/02; -911/35 véase la página 4-9 y 8-4

11-108 174-15 (2x)

12-512 110-45 (2x)

91-700 226-15 (2x)

91-172 119-15

siehe Seite 3-13
see page 3-13
voir page 3-13
véase la página 3-13

91-170 156-12

11-314 964-15 (2x)

12-640 170-55 (2x)

91-169 556-05 (2x)

91-172 231-05

Anschluß siehe Seite 3-16
For connection see page 3-16
Raccord, cf. page 3-16
Para la conexión, véase la pág. 3-16

11-330 964-15 (2x)

91-118 722-12

14-018 624-91

91-119 269-91

11-335 280-15

91-170 878-05
für -911/35 siehe Seite 8-4
for -911/35 see page 8-4
pour -911/35 voir page 8-4
para -911/35 véase la página 8-4

91-171 176-75/770

11-330 280-15

91-266 520-92

siehe Seite 3-18
see page 3-18
voir page 3-18
véase la página 3-18

siehe Seite 3-6
see page 3-6
voir page 3-6
véase la página 3-6



siehe Kapitel 2 Erläuterung der Schlüsselzeichen
see chapter 2 Explanation of key markings
voir le chap. 2 Explication des symboles
véase el Cap. 2 Explicaciones de los signos clave

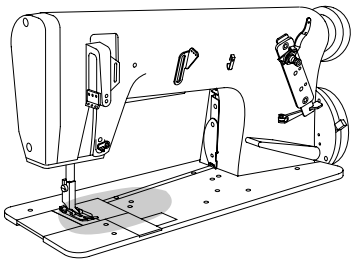

11-330 952-15
91-172 572-15
91-169 614-05 (0,5) 27/2
91-169 615-05 (0,8) 27/2
91-170 693-05 (0,3) 27/2
91-170 694-05 (1,2) 27/2
11-108 177-15 (2x)
11-341 217-15
91-170 891-15
12-005 175-15
siehe Seite 3-16
see page 3-16
voir page 3-16
véase la página 3-16
91-172 175-91
(PFAFF 5483 -814/01; -H-814/01)
für -704/02; -911/35; -814/02 siehe Seite 4-11 und 8-5
for -704/02; -911/35; -814/02 see page 4-11 and 8-5
pour -704/02; -911/35; -814/02 voir page 4-11 et 8-5
para -704/02; -911/35; -814/02 véase la página 4-11 y 8-5
siehe Seite 3-14
see page 3-14
voir page 3-14
véase la página 3-14
11-130 233-15
11-335 217-15
91-172 166-91 32
91-178 084-05 (2,7) 27/2
99-134 225-05 (3,7) 27/2
81/3
91-170 409-05
14-215 253-43 32 40/3
14-215 049-33 32 40/3
91-168 322-05 (2x)
91-170 234-05 32
11-130 173-15 (3x)
91-172 025-15
91-172 597-91 32
91-169 814-92
11-330 166-15
91-170 361-91
91-172 026-05
11-108 174-15
11-174 176-15 (2x)
11-130 233-15
11-335 217-15
91-172 166-91 32
91-178 084-05 (2,7) 27/17
99-134 225-05 (3,7) 27/17
81/3
14-215 253-43 32 40/3
14-215 049-33 32 40/3
91-168 322-05 (2x)
91-170 234-05 32
91-172 025-15
91-172 594-91 32
91-169 715-92
11-330 166-15
91-169 622-91
91-172 026-05
11-108 177-15
11-174 176-15 (2x)
91-172 169-91 (PFAFF 5483 -814/06)

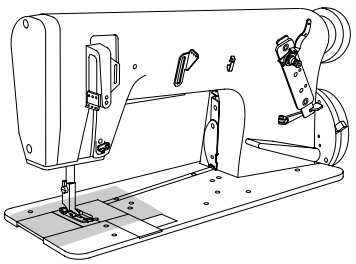

91-170 793-11
91-170 797-15
11-330 085-15 (2x)
91-170 794-11
11-130 176-15
siehe Seite 3-14; 4-9 und 8-4
see page 3-14; 4-9 and 8-4
voir page 3-14; 4-9 et 8-4
véase la página 3-14; 4-9 y 8-4
siehe Seite 3-15
see page 3-15
voir page 3-15
véase la página 3-15
91-170 892-05 32
91-017 378-15 (2x)
91-070 068-91 32
91-012 754-05
91-172 018-45 3 40/3
11-108 177-15
91-170 843-92 32
91-170 890-12
14-215 022-33 (2x) 32 40/3
11-130 179-15
11-178 172-15
13-280 103-05
91-172 414-15
91-172 455-05
91-172 456-05 40/2
91-172 417-91
26-536 303-09 3 40/2
91-018 359-75/770
91-172 031-05 40/2
11-330 166-15
11-130 233-15
11-130 287-15 (2x)
91-170 284-05 32
14-215 052-33 (2x) 32 40/3
91-170 286-05
91-170 285-05
91-170 897-91
siehe Seite 3-1
see page 3-1
voir page 3-1
véase la página 3-1
siehe Seite 3-3
see page 3-3
voir page 3-3
véase la página 3-3



siehe Kapitel 2 Erläuterung der Schlüsselzeichen
see chapter 2 Explanation of key markings
voir le chap. 2 Explication des symboles
véase el Cap. 2 Explicaciones de los signos clave

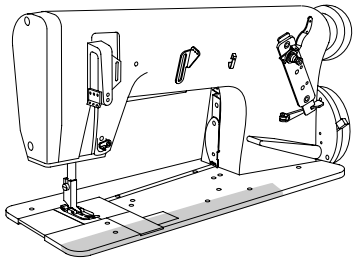

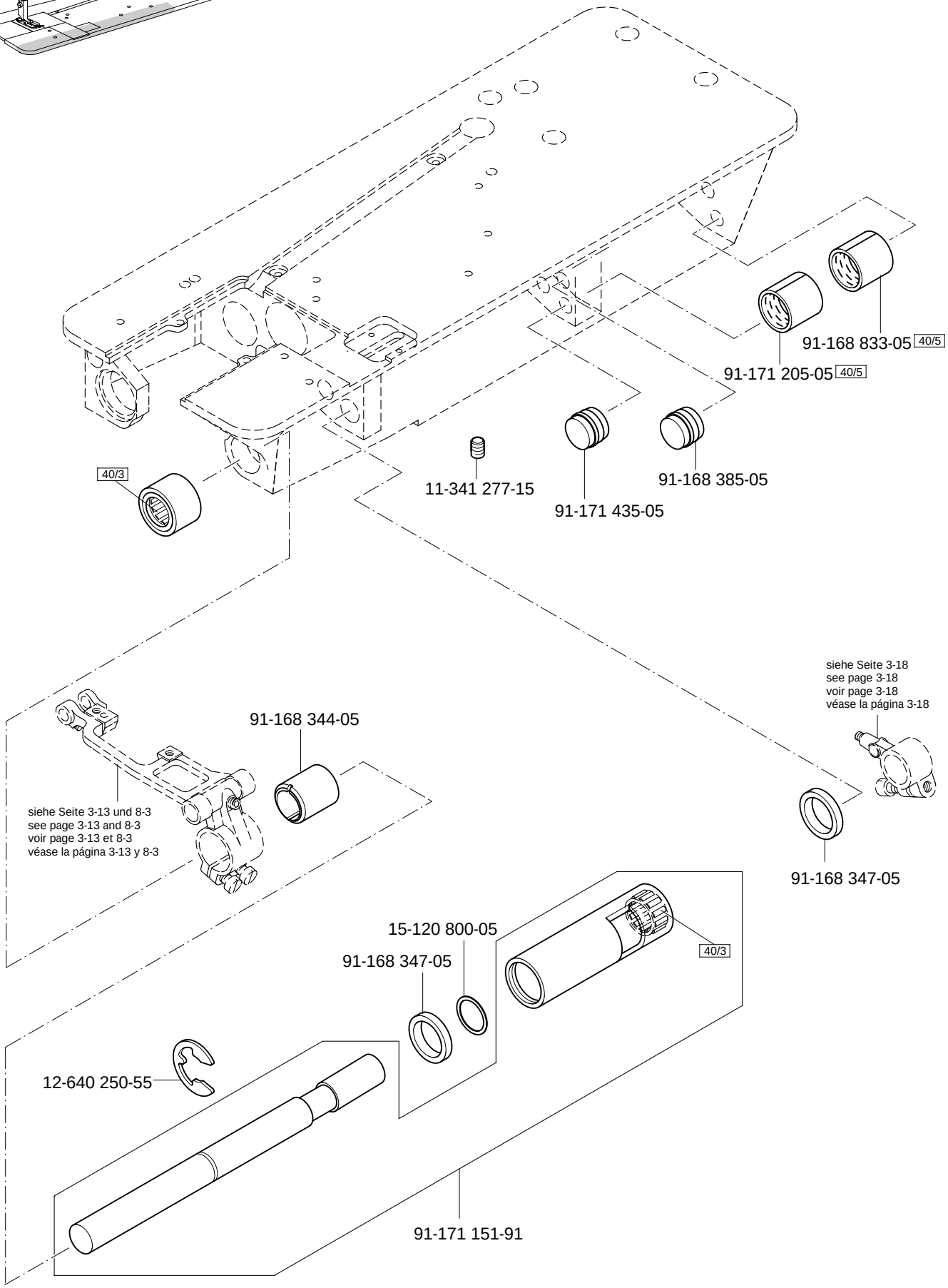
91-168 833-05 40/5
91-171 205-05 40/5
40/3
11-341 277-15
91-171 435-05
91-168 385-05
siehe Seite 3-18
see page 3-18
voir page 3-18
véase la página 3-18
91-168 344-05
siehe Seite 3-13 und 8-3
see page 3-13 and 8-3
voir page 3-13 et 8-3
véase la página 3-13 y 8-3
91-168 347-05
15-120 800-05
91-168 347-05
40/3
12-640 250-55
91-171 151-91

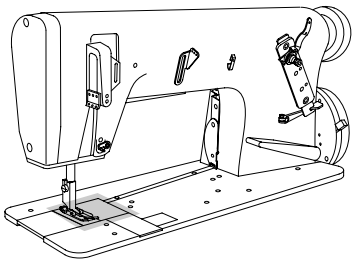

91-168 341-05 40/5
91-029 521-05
91-068 074-05
siehe Seite 3-14
see page 3-14
voir page 3-14
véase la página 3-14
11-341 902-15 (2x)
11-330 955-15
11-341 166-15
91-171 158-92
91-171 465-91
91-171 478-91
11-108 225-15
siehe Seite 3-17
see page 3-17
voir page 3-17
véase la página 3-17
91-168 496-92
11-108 222-15 (2x)
siehe Seite 3-19
see page 3-19
voir page 3-19
véase la página 3-19



siehe Kapitel 2 Erläuterung der Schlüsselzeichen
see chapter 2 Explanation of key markings
voir le chap. 2 Explication des symboles
véase el Cap. 2 Explicaciones de los signos clave

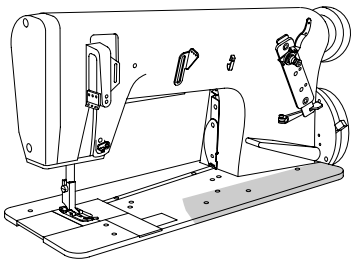

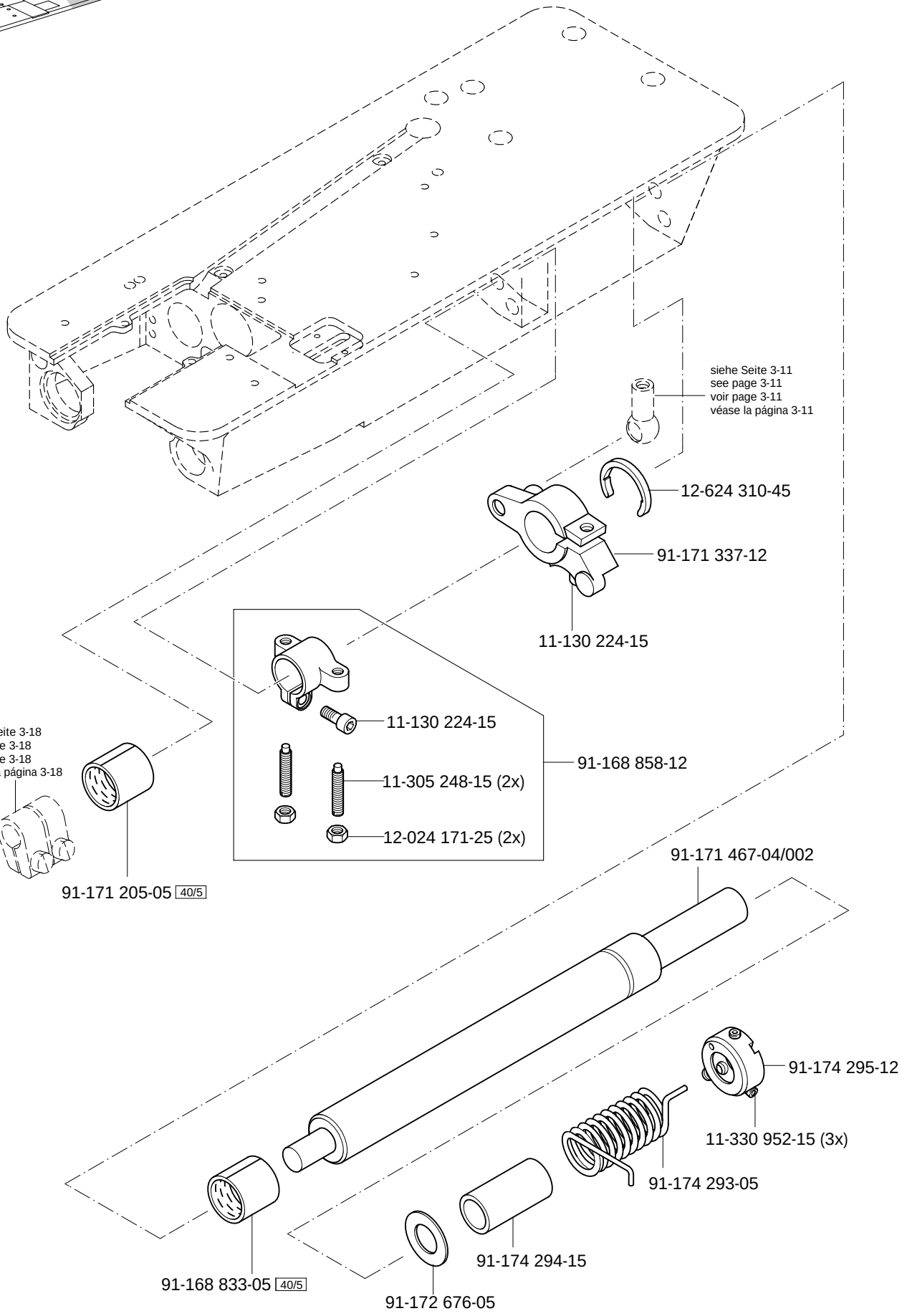
siehe Seite 3-11
see page 3-11
voir page 3-11
véase la página 3-11
12-624 310-45
91-171 337-12
11-130 224-15
11-130 224-15
11-305 248-15 (2x)
12-024 171-25 (2x)
91-168 858-12
siehe Seite 3-18
see page 3-18
voir page 3-18
véase la página 3-18
91-171 205-05 40/5
91-171 467-04/002
91-174 295-12
11-330 952-15 (3x)
91-174 293-05
91-174 294-15
91-168 833-05 40/5
91-172 676-05

# 4

Walzentransport-Einrichtung (-748/26)
Puller feed (-748/26) PFAFF 5483-814/01
Puller (-748/26) PFAFF 5483-H-814/01
Puller (-748/26) PFAFF 5483-H-814/01-704/02

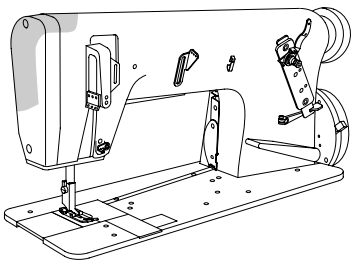

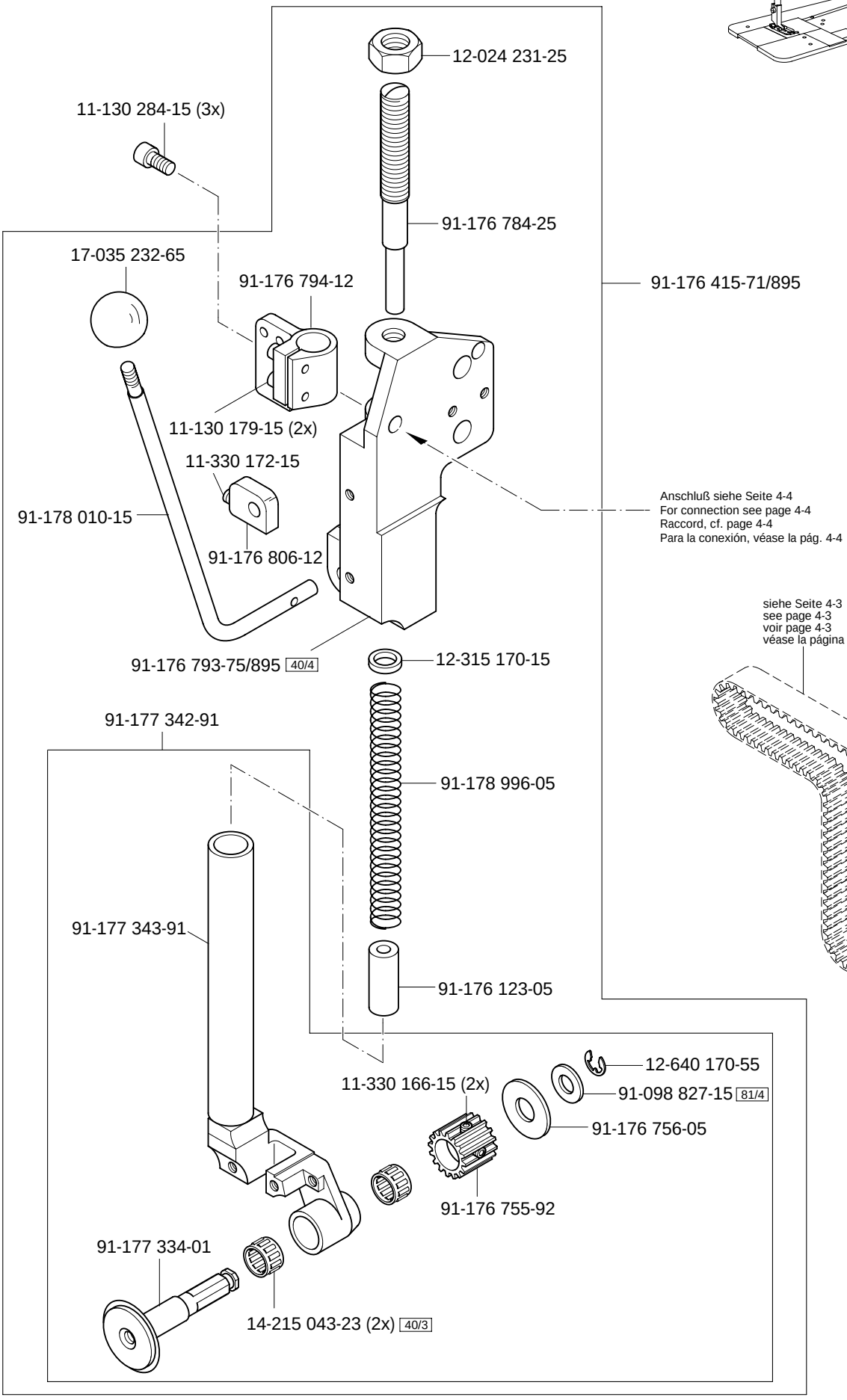




(die sonstigen Teile wie in Register 3.01 bis 3.04)
(for all other parts see Sections 3.01 to 3.04)
(les autres pièces comme dans les registres 3.01 à 3.04)
(las demás piezas como en los registros 3.01 al 3.04)

siehe Kapitel 2 Erläuterung der Schlüsselzeichen
see chapter 2 Explanation of key markings
voir le chap. 2 Explication des symboles
véase el Cap. 2 Explicaciones de los signos clave

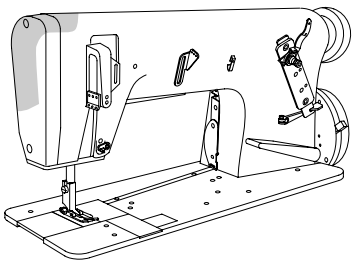

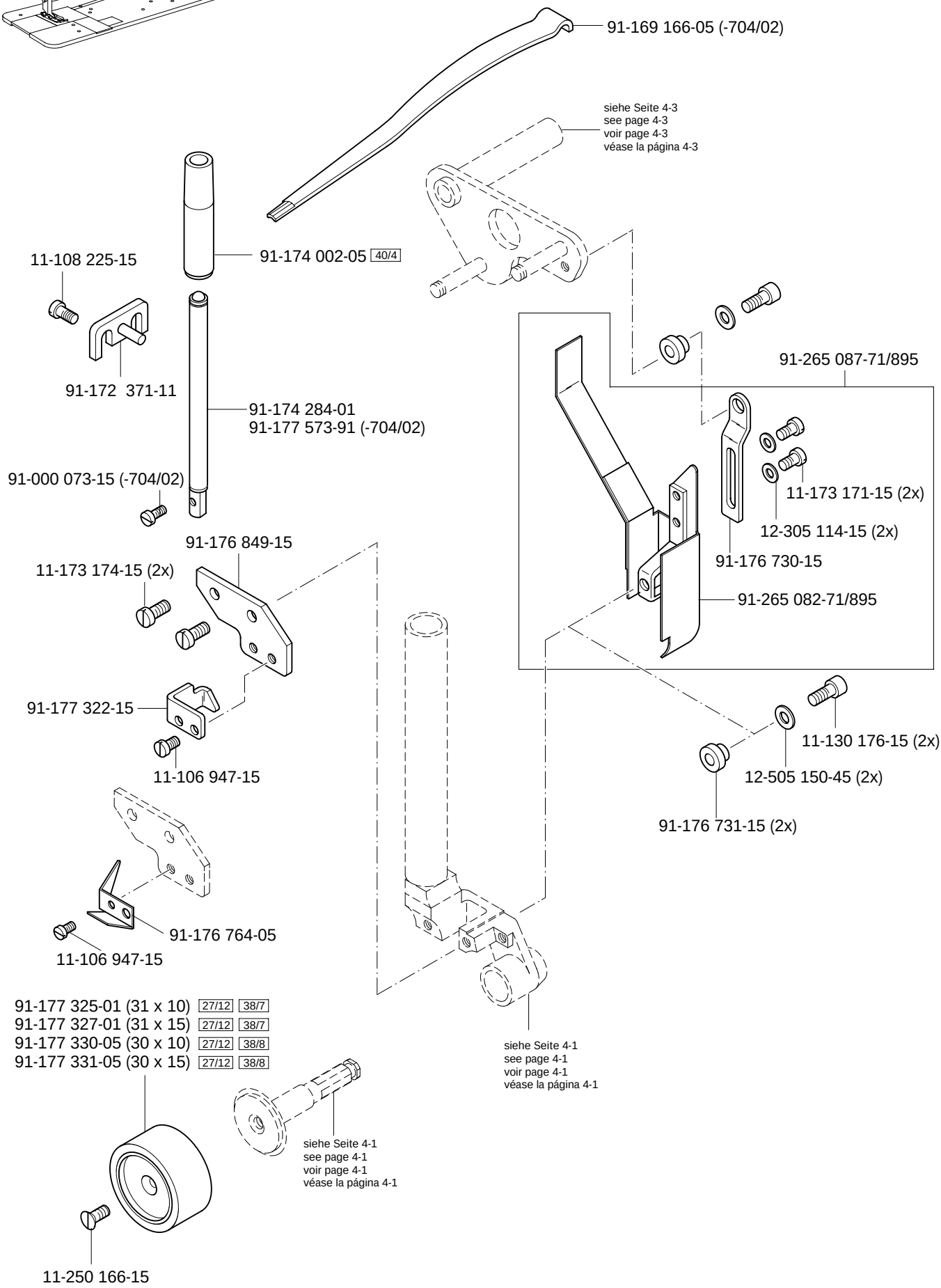
91-169 166-05 (-704/02)
siehe Seite 4-3
see page 4-3
voir page 4-3
véase la página 4-3
91-174 002-05 40/4
11-108 225-15
91-172 371-11
91-174 284-01
91-177 573-91 (-704/02)
91-000 073-15 (-704/02)
91-265 087-71/895
11-173 171-15 (2x)
12-305 114-15 (2x)
91-176 730-15
91-265 082-71/895
91-176 849-15
11-173 174-15 (2x)
91-177 322-15
11-106 947-15
11-130 176-15 (2x)
12-505 150-45 (2x)
91-176 731-15 (2x)
91-176 764-05
11-106 947-15
91-177 325-01 (31 x 10) 27/12 38/7
91-177 327-01 (31 x 15) 27/12 38/7
91-177 330-05 (30 x 10) 27/12 38/8
91-177 331-05 (30 x 15) 27/12 38/8
siehe Seite 4-1
see page 4-1
voir page 4-1
véase la página 4-1
siehe Seite 4-1
see page 4-1
voir page 4-1
véase la página 4-1
11-250 166-15

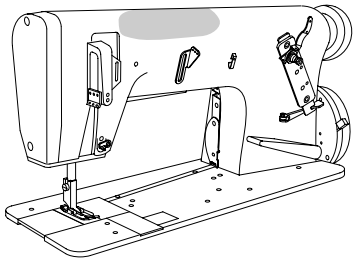

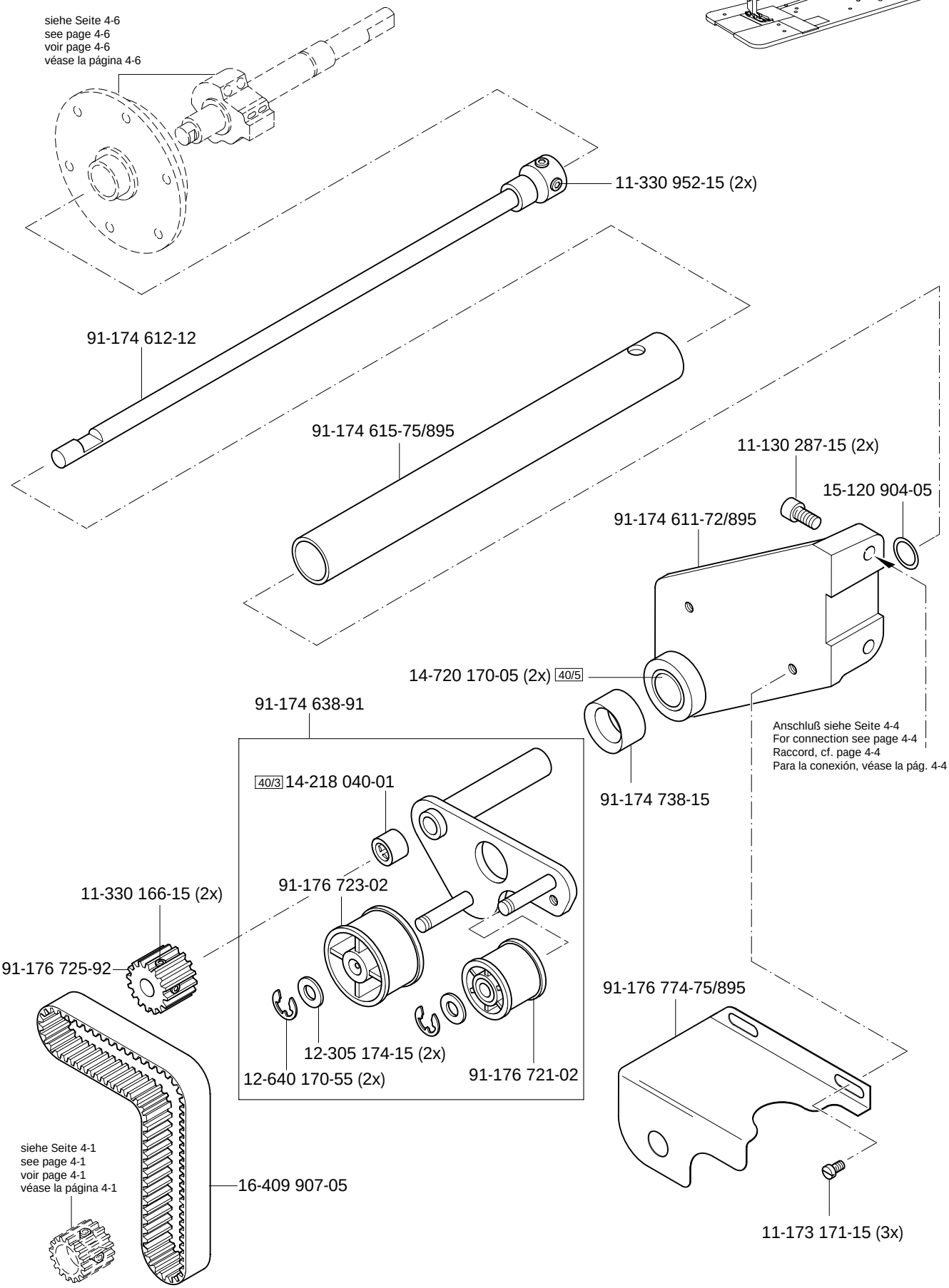




(die sonstigen Teile wie in Register 3.01 bis 3.04)
(for all other parts see Sections 3.01 to 3.04)
(les autres pièces comme dans les registres 3.01 à 3.04)
(las demás piezas como en los registros 3.01 al 3.04)

siehe Kapitel 2 Erläuterung der Schlüsselzeichen
see chapter 2 Explanation of key markings
voir le chap. 2 Explication des symboles
véase el Cap. 2 Explicaciones de los signos clave

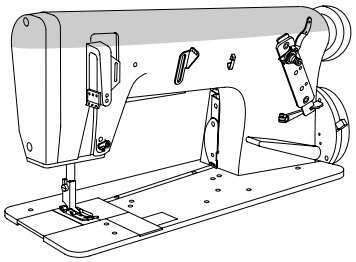

91-176 693-91
Einnadel · Single needle
Une aiguille · Aguja única

91-176 698-91 (-704/02)
Dreinadel · Three needle
Trois aiguilles · Tres agujas

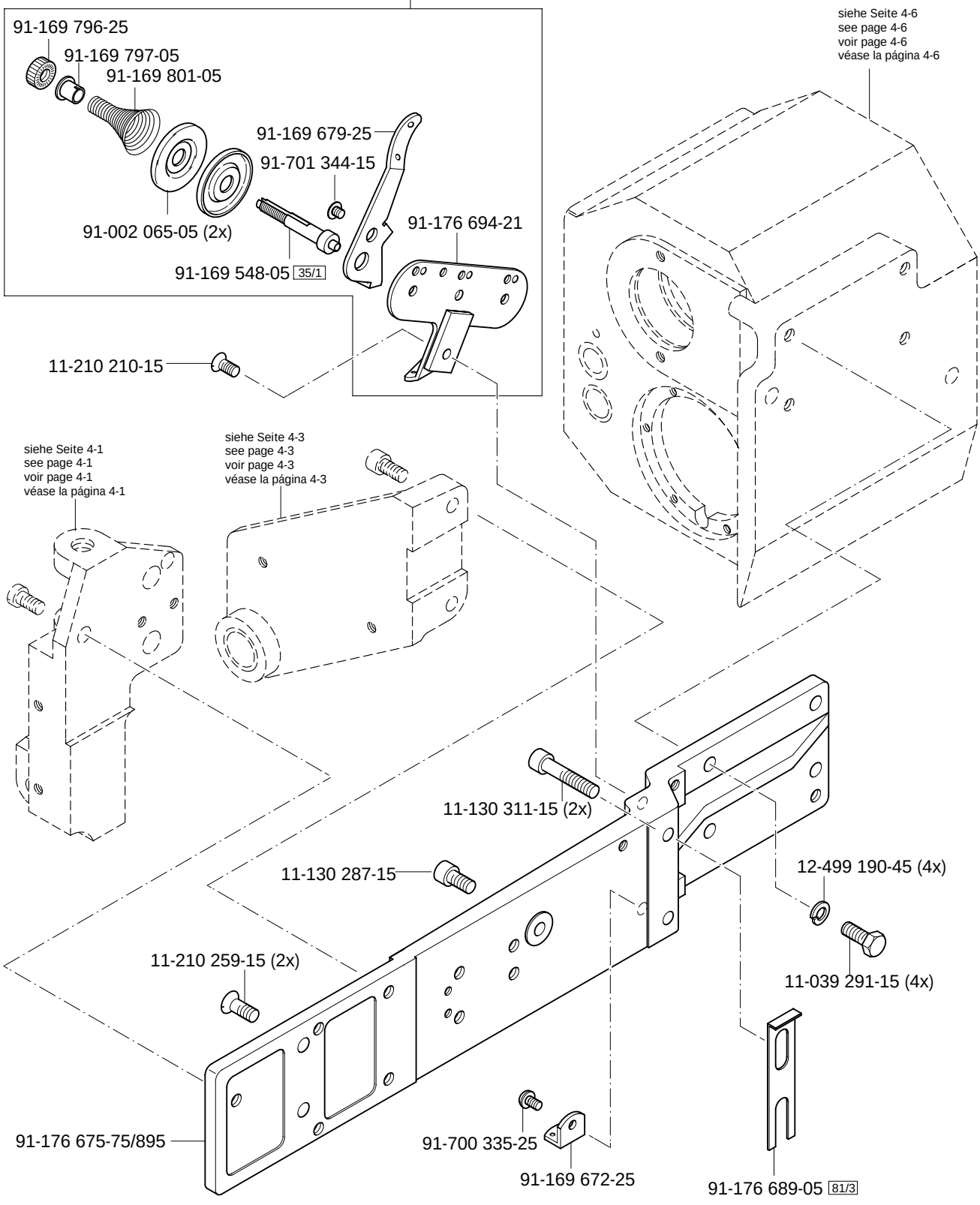

# 4

Walzentransport-Einrichtung (-748/26)
Puller feed (-748/26)
Puller (-748/26)
Puller (-748/26)

PFAFF 5483-814/01
PFAFF 5483-H-814/01
PFAFF 5483-H-814/01-704/02

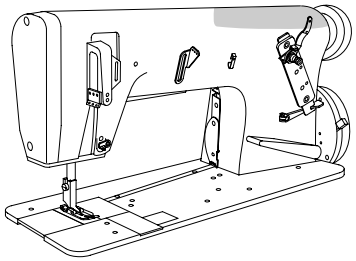

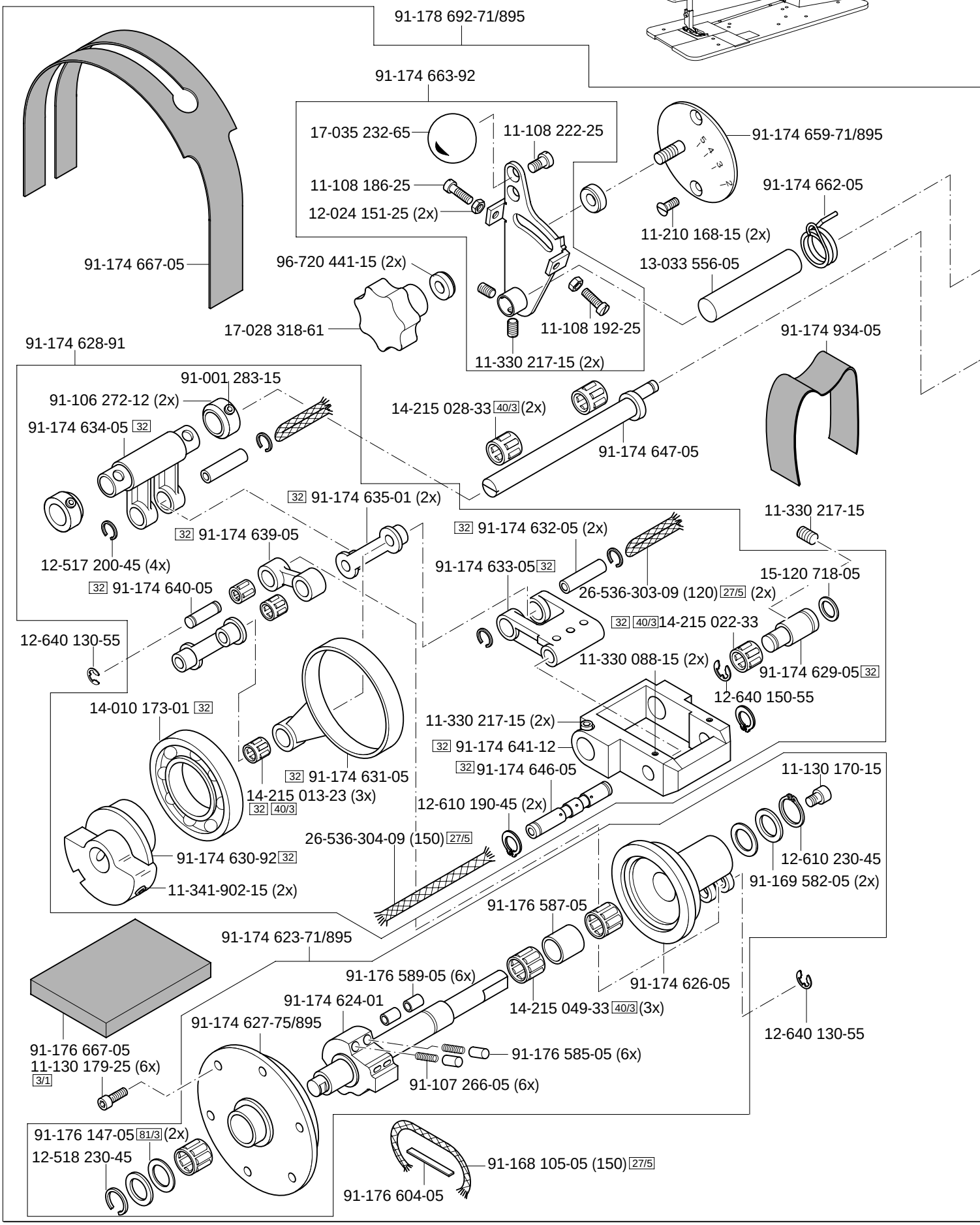




(die sonstigen Teile wie in Register 3.01 bis 3.04)
(for all other parts see Sections 3.01 to 3.04)
(les autres pièces comme dans les registres 3.01 à 3.04)
(las demás piezas como en los registros 3.01 al 3.04)

siehe Kapitel 2 Erläuterung der Schlüsselzeichen
see chapter 2 Explanation of key markings
voir le chap. 2 Explication des symboles
véase el Cap. 2 Explicaciones de los signos clave

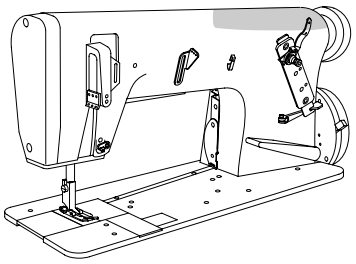

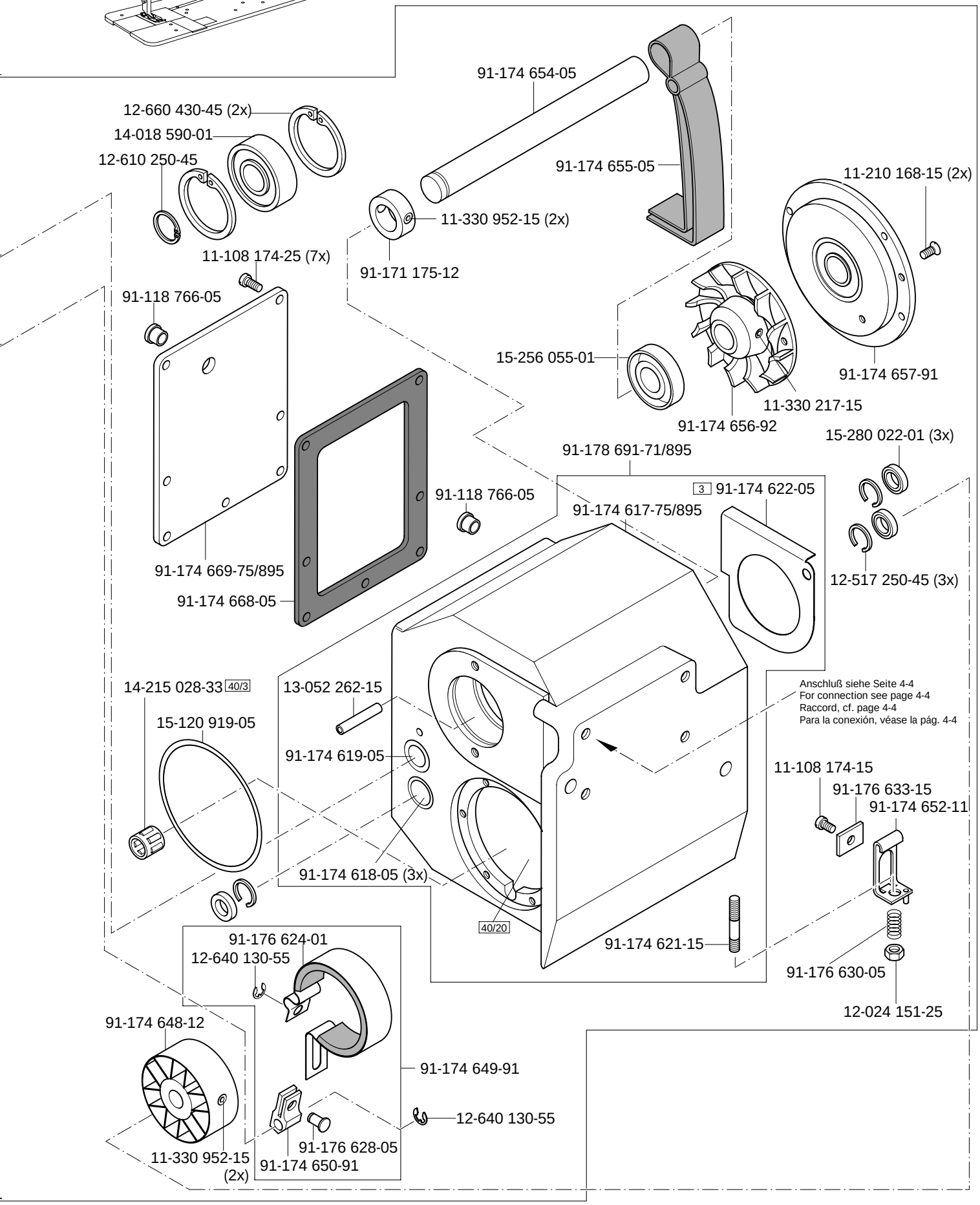


siehe Kapitel 2 Erläuterung der Schlüsselzeichen
see chapter 2 Explanation of key markings
voir le chap. 2 Explication des symboles
véase el Cap. 2 Explicaciones de los signos clave

(die sonstigen Teile wie in Register 3.01 bis 3.04)
(for all other parts see Sections 3.01 to 3.04)
(les autres pièces comme dans les registres 3.01 à 3.04)
(las demás piezas como en los registros 3.01 al 3.04)

Walzentransport-Einrichtung (-748/26)
Puller feed (-748/26) PFAFF 5483-814/01
Puller (-748/26) PFAFF 5483-H-814/01
Puller (-748/26) PFAFF 5483-H-814/01-704/02

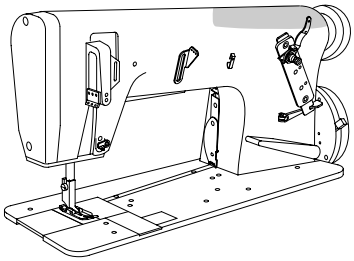

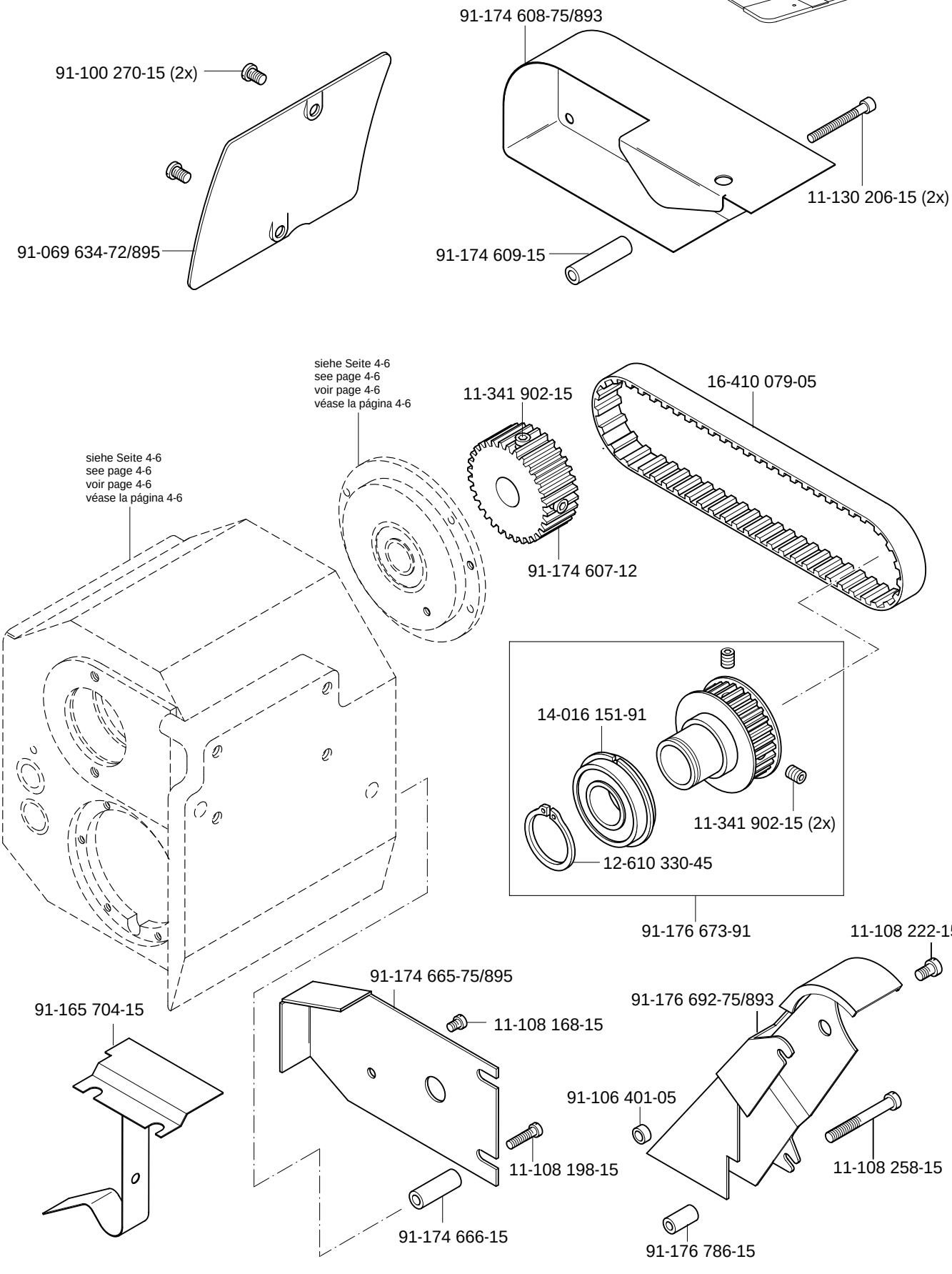




(die sonstigen Teile wie in Register 3.01 bis 3.04)
(for all other parts see Sections 3.01 to 3.04)
(les autres pièces comme dans les registres 3.01 à 3.04)
(las demás piezas como en los registros 3.01 al 3.04)

siehe Kapitel 2 Erläuterung der Schlüsselzeichen
see chapter 2 Explanation of key markings
voir le chap. 2 Explication des symboles
véase el Cap. 2 Explicaciones de los signos clave

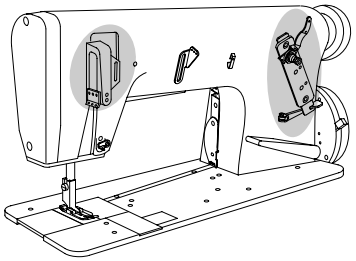

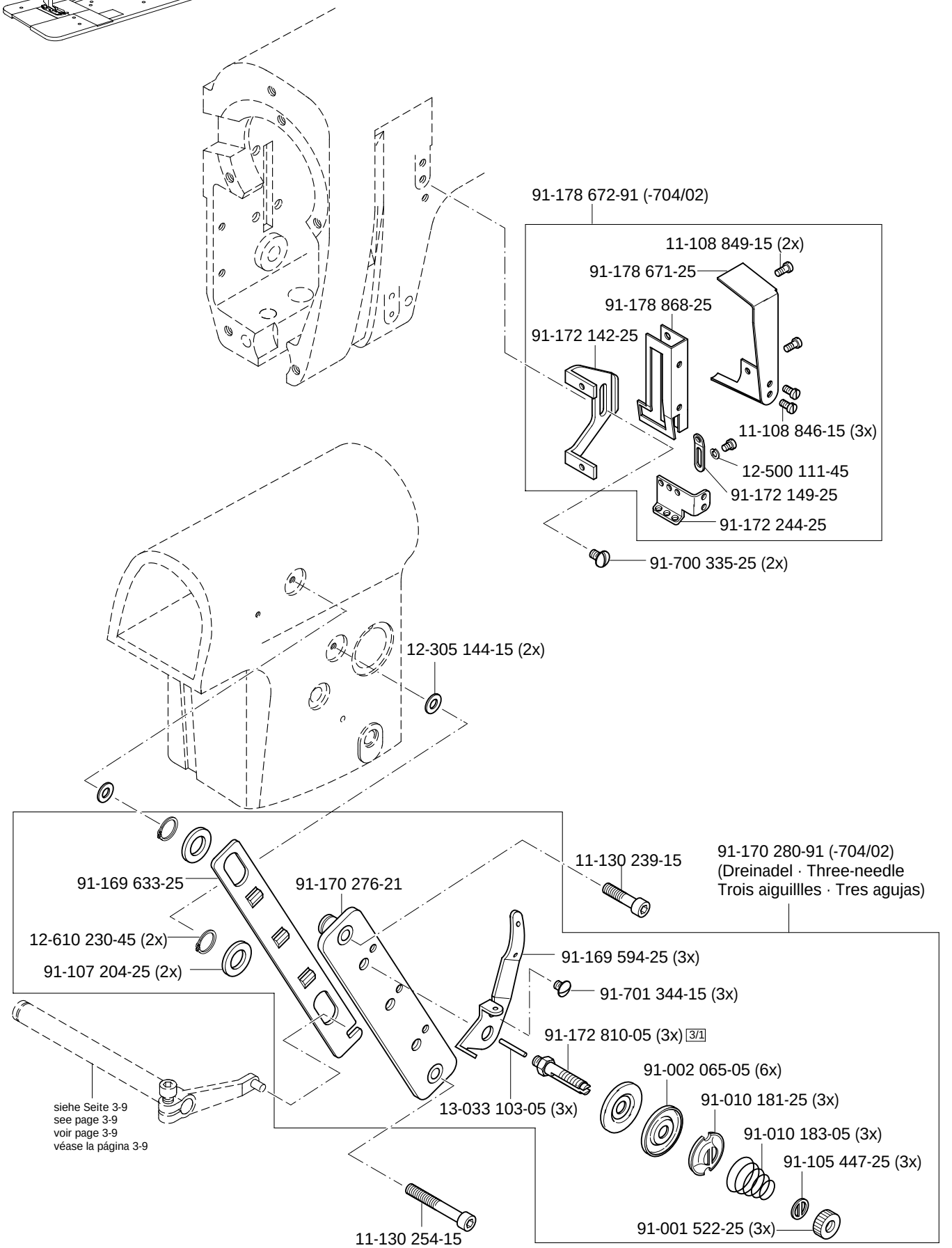
91-178 672-91 (-704/02)
11-108 849-15 (2x)
91-178 671-25
91-178 868-25
91-172 142-25
11-108 846-15 (3x)
12-500 111-45
91-172 149-25
91-172 244-25
91-700 335-25 (2x)
12-305 144-15 (2x)
91-170 280-91 (-704/02)
(Dreinadel · Three-needle
Trois aiguillles · Tres agujas)
11-130 239-15
91-169 633-25
91-170 276-21
12-610 230-45 (2x)
91-107 204-25 (2x)
91-169 594-25 (3x)
91-701 344-15 (3x)
91-172 810-05 (3x) 3/1
91-002 065-05 (6x)
91-010 181-25 (3x)
91-010 183-05 (3x)
91-105 447-25 (3x)
91-001 522-25 (3x)
13-033 103-05 (3x)
11-130 254-15
siehe Seite 3-9
see page 3-9
voir page 3-9
véase la página 3-9

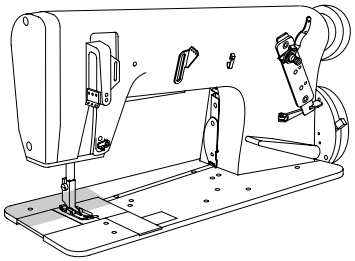

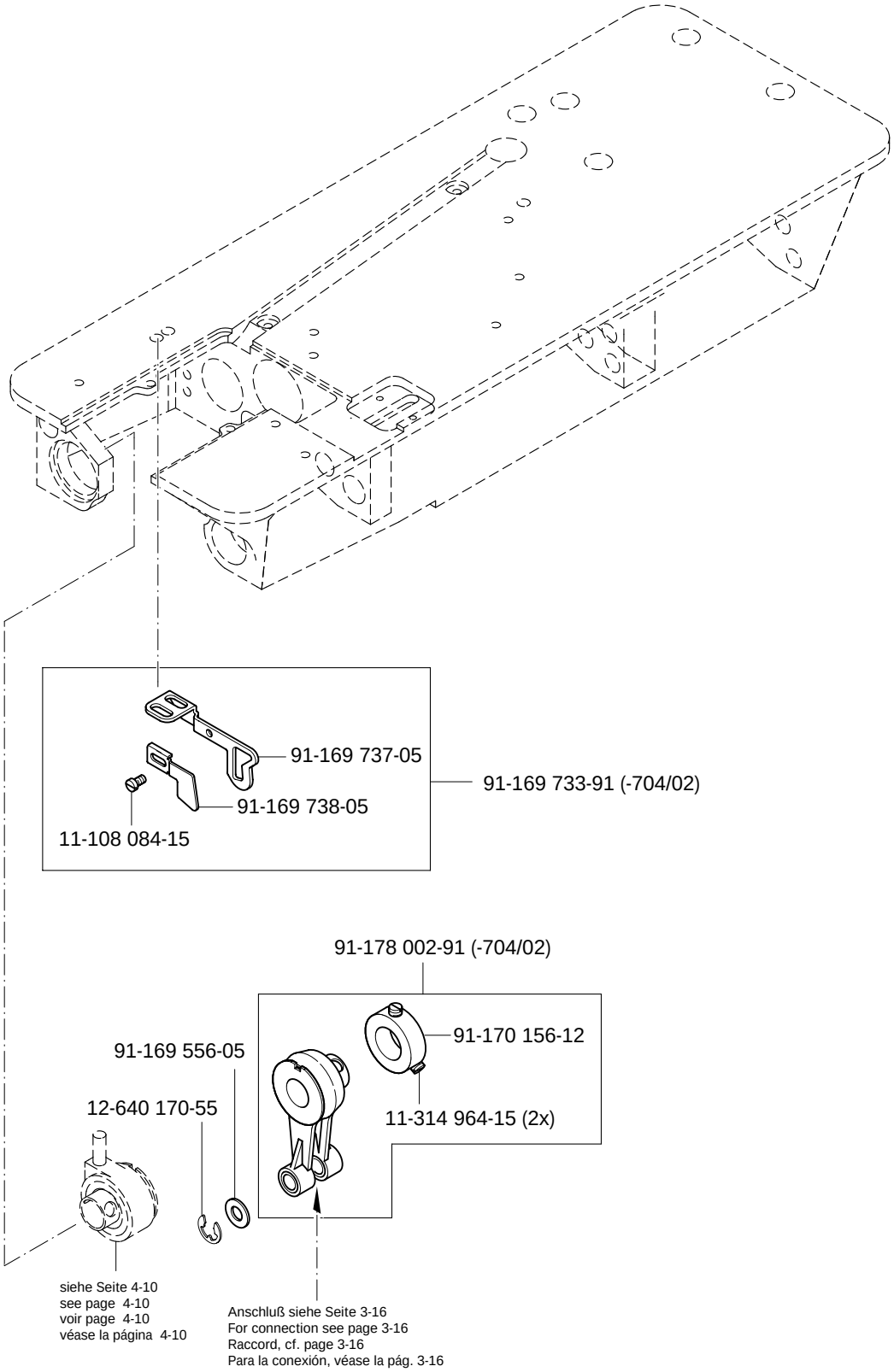




(die sonstigen Teile wie in Register 3.01 bis 3.04)
(for all other parts see Sections 3.01 to 3.04)
(les autres pièces comme dans les registres 3.01 à 3.04)
(las demás piezas como en los registros 3.01 al 3.04)

siehe Kapitel 2 Erläuterung der Schlüsselzeichen
see chapter 2 Explanation of key markings
voir le chap. 2 Explication des symboles
véase el Cap. 2 Explicaciones de los signos clave

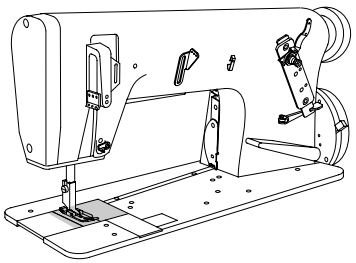

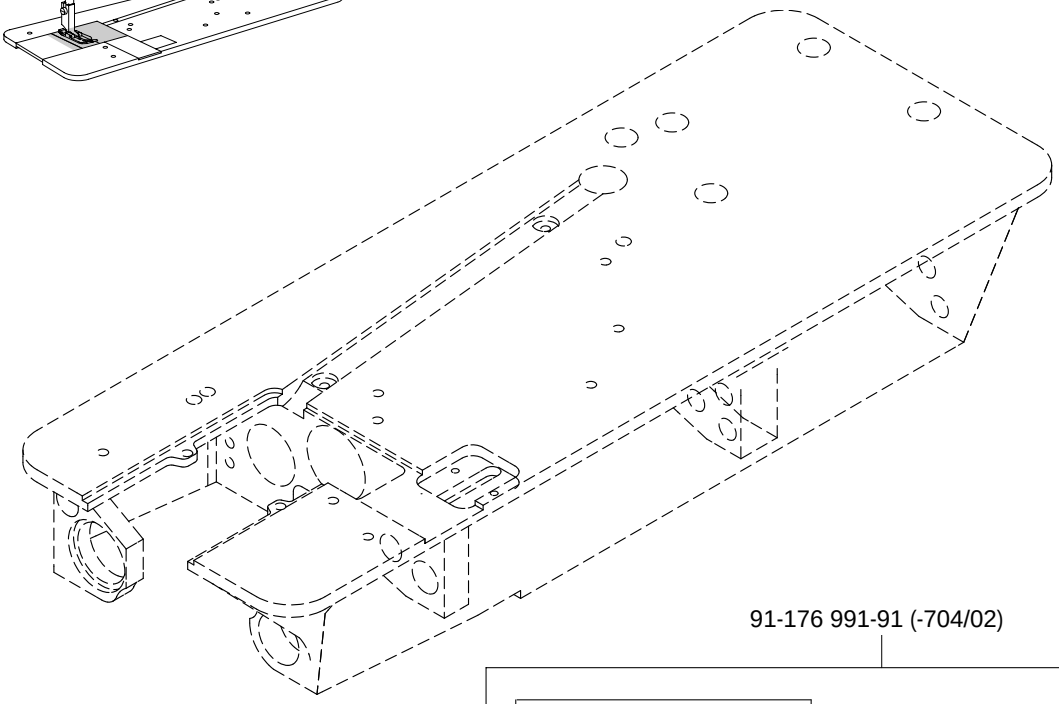

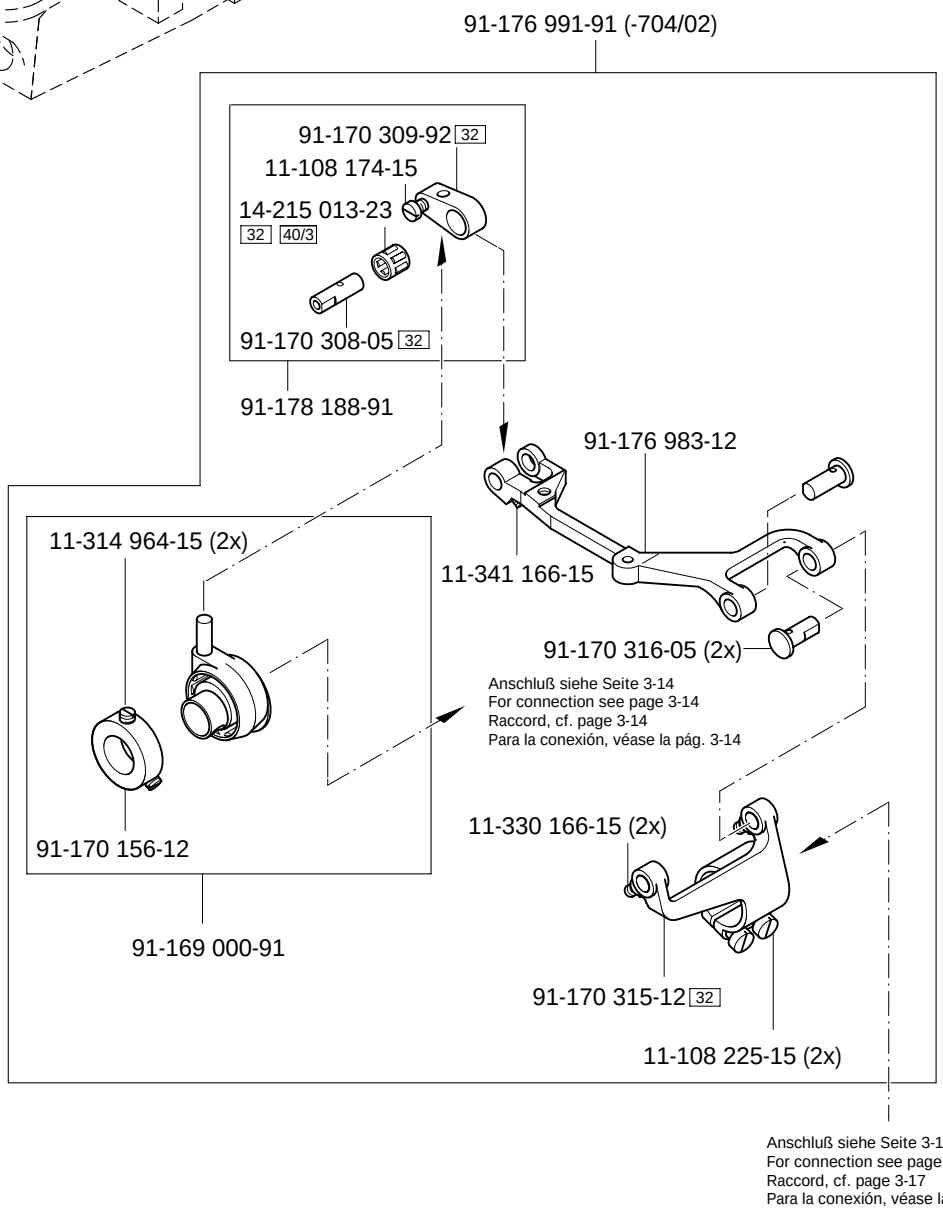
91-176 991-91 (-704/02)
91-170 309-92 32
11-108 174-15
14-215 013-23
32 40/3
91-170 308-05 32
91-178 188-91
91-176 983-12
11-341 166-15
91-170 316-05 (2x)
11-314 964-15 (2x)
91-170 156-12
91-169 000-91
Anschluß siehe Seite 3-14
For connection see page 3-14
Raccord, cf. page 3-14
Para la conexión, véase la pág. 3-14
11-330 166-15 (2x)
91-170 315-12 32
11-108 225-15 (2x)
Anschluß siehe Seite 3-17
For connection see page 3-17
Raccord, cf. page 3-17
Para la conexión, véase la pág. 3-17

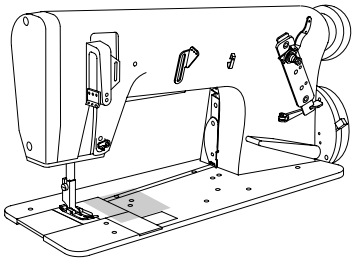

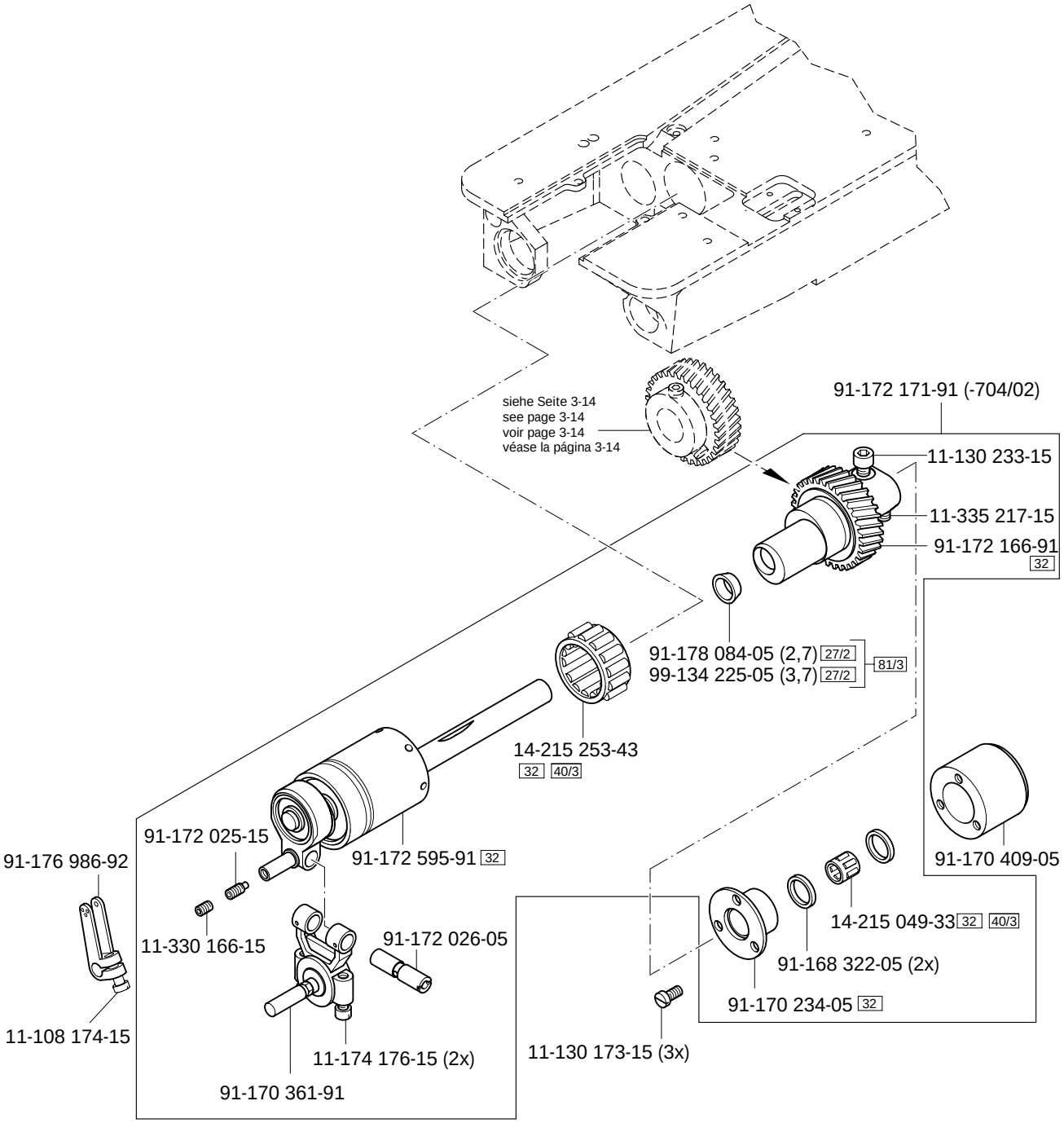




(die sonstigen Teile wie in Register 3.01 bis 3.04)
(for all other parts see Sections 3.01 to 3.04)
(les autres pièces comme dans les registres 3.01 à 3.04)
(las demás piezas como en los registros 3.01 al 3.04)

siehe Kapitel 2 Erläuterung der Schlüsselzeichen
see chapter 2 Explanation of key markings
voir le chap. 2 Explication des symboles
véase el Cap. 2 Explicaciones de los signos clave

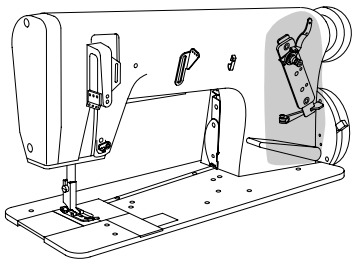

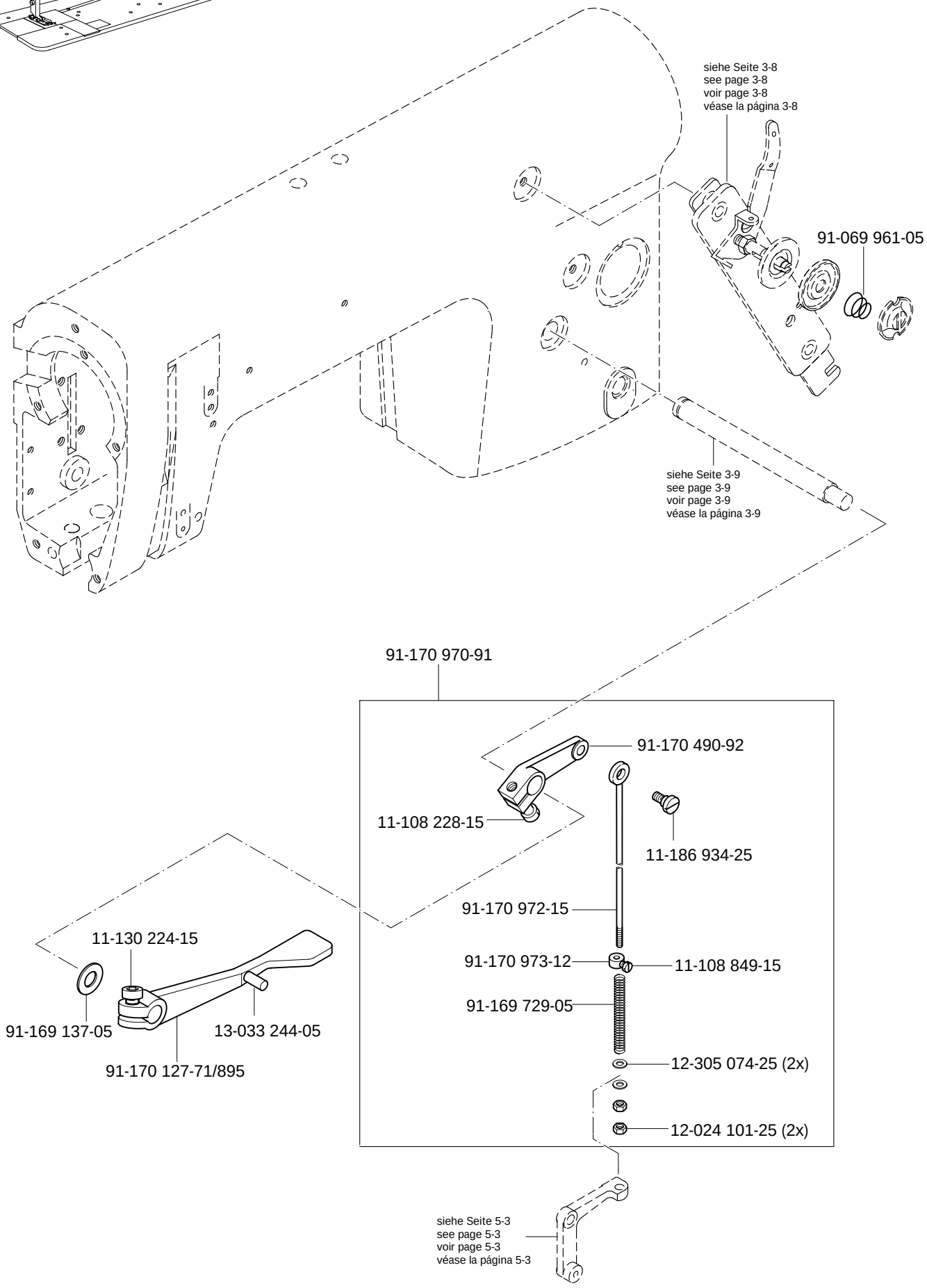
siehe Seite 3-8
see page 3-8
voir page 3-8
véase la página 3-8
91-069 961-05
siehe Seite 3-9
see page 3-9
voir page 3-9
véase la página 3-9
91-170 970-91
91-170 490-92
11-108 228-15
11-186 934-25
91-170 972-15
11-130 224-15
91-170 973-12
11-108 849-15
91-169 729-05
91-169 137-05
13-033 244-05
91-170 127-71/895
12-305 074-25 (2x)
12-024 101-25 (2x)
siehe Seite 5-3
see page 5-3
voir page 5-3
véase la página 5-3

# 5

Fadenabschneid-Einrichtung (-900/71)
Thread trimmer (-900/71)
Coupe-fil (-900/71)
Cortahilos (-900/71)

PFAFF 5483-814/01
PFAFF 5483-814/02
PFAFF 5483-H-814/01

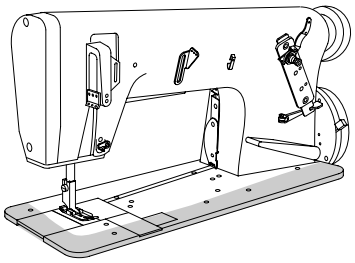

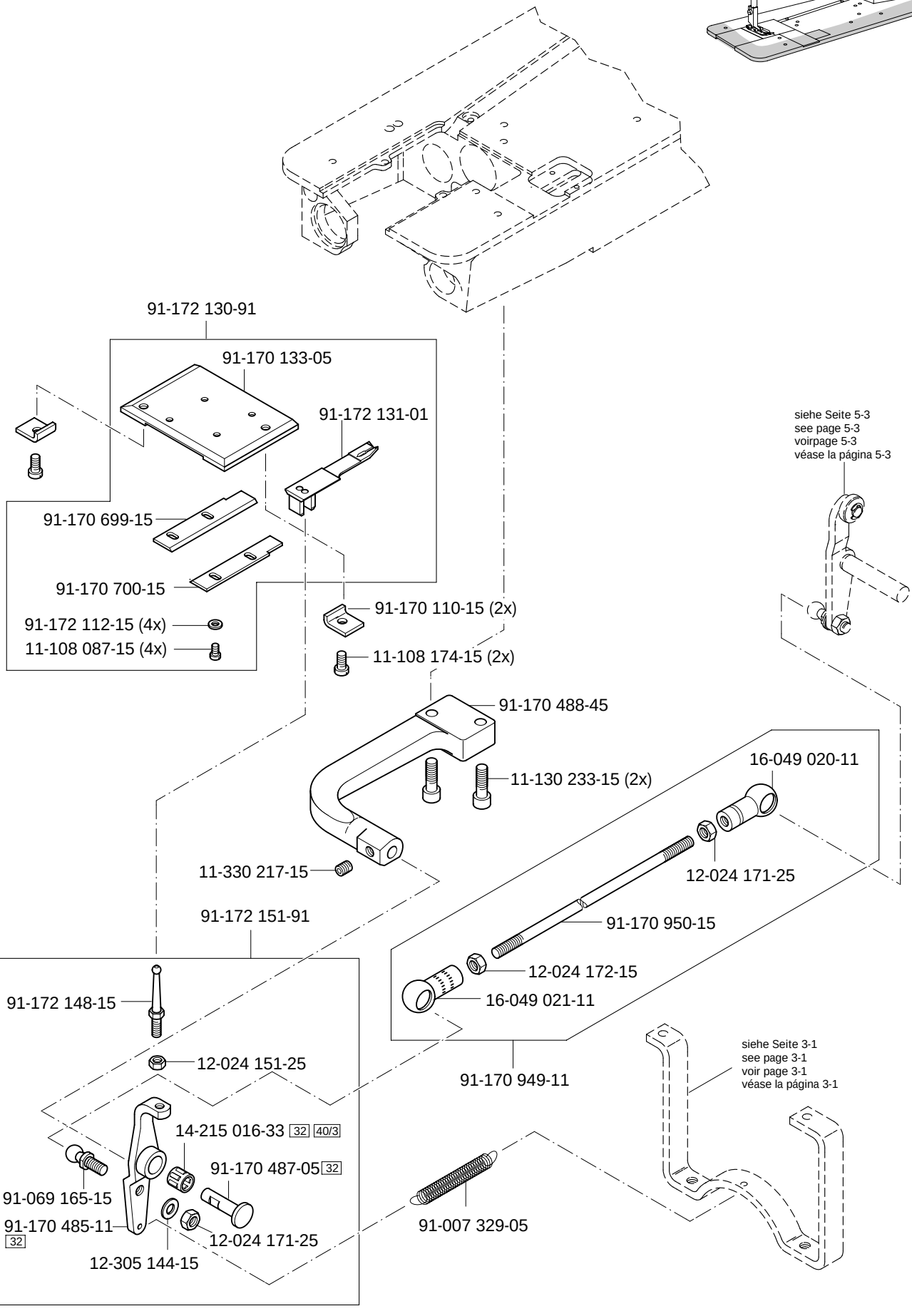




(die sonstigen Teile wie in Register 3.01 bis 3.04)
(for all other parts see Sections 3.01 to 3.04)
(les autres pièces comme dans les registres 3.01 à 3.04)
(las demás piezas como en los registros 3.01 al 3.04)

siehe Kapitel 2 Erläuterung der Schlüsselzeichen
see chapter 2 Explanation of key markings
voir le chap. 2 Explication des symboles
véase el Cap. 2 Explicaciones de los signos clave

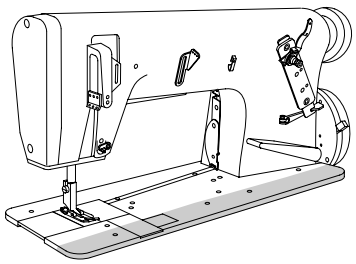

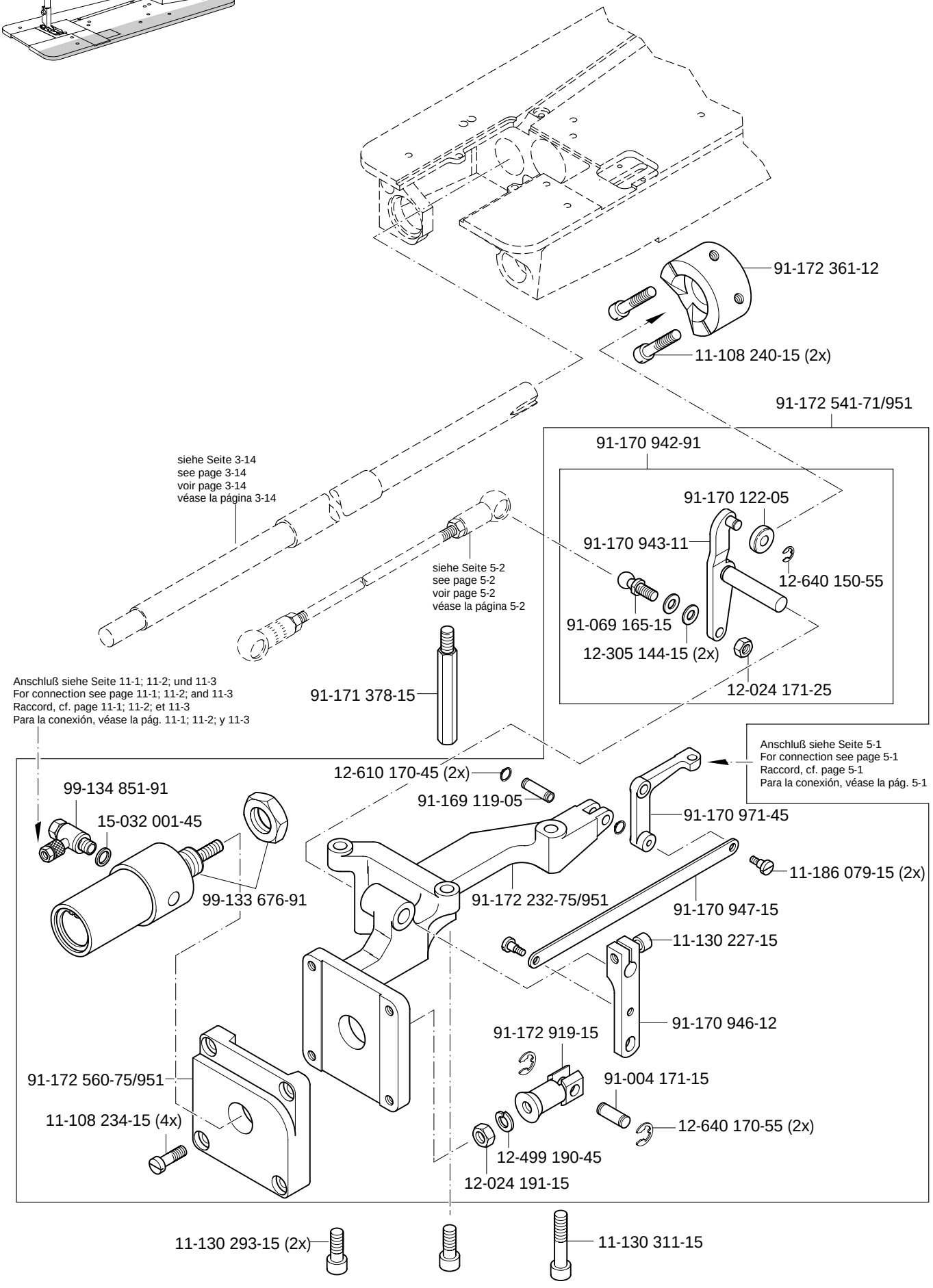
91-172 361-12
11-108 240-15 (2x)
91-172 541-71/951
91-170 942-91
91-170 122-05
91-170 943-11
12-640 150-55
91-069 165-15
12-305 144-15 (2x)
12-024 171-25
siehe Seite 3-14
see page 3-14
voir page 3-14
véase la página 3-14
siehe Seite 5-2
see page 5-2
voir page 5-2
véase la página 5-2
91-171 378-15
Anschluß siehe Seite 11-1; 11-2; und 11-3
For connection see page 11-1; 11-2; and 11-3
Raccord, cf. page 11-1; 11-2; et 11-3
Para la conexión, véase la pág. 11-1; 11-2; y 11-3
12-610 170-45 (2x)
91-169 119-05
Anschluß siehe Seite 5-1
For connection see page 5-1
Raccord, cf. page 5-1
Para la conexión, véase la pág. 5-1
91-170 971-45
99-134 851-91
15-032 001-45
99-133 676-91
91-172 232-75/951
11-186 079-15 (2x)
91-170 947-15
11-130 227-15
91-170 946-12
91-172 919-15
91-172 560-75/951
91-004 171-15
11-108 234-15 (4x)
12-640 170-55 (2x)
12-499 190-45
12-024 191-15
11-130 293-15 (2x)
11-130 311-15

# 6

Presserfuß-Automatik (-910/04)
Automatic presser foot lifter (-910/04) PFAFF 5483-814/01
Relève-pied automatique (-910/04) PFAFF 5483-H-814/01
Alzaprensatelas (-910/04) PFAFF 5483-H-814/01-704/02-748/26

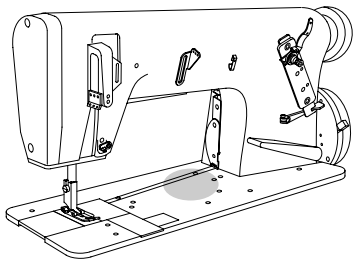

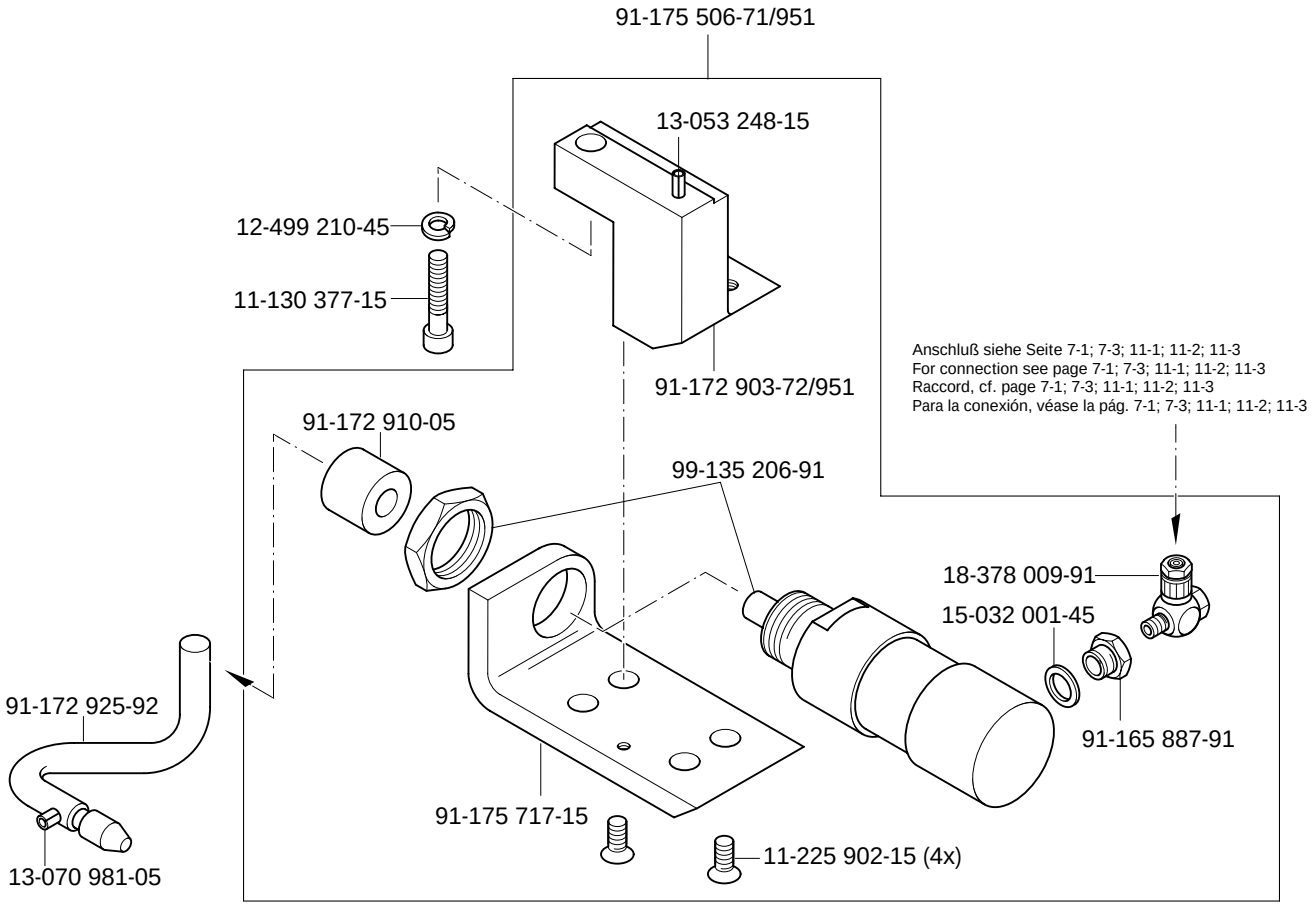


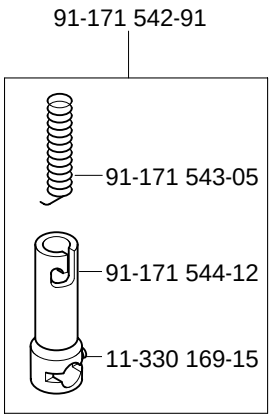




(die sonstigenTeile wie in Register 3.01 bis 3.04)
(for all other parts see Sections 3.01 to 3.04)
(les autres pièces comme dans les registres 3.01 à 3.04)
(las demás piezas como en los registros 3.01 al 3.04)

siehe Kapitel 2 Erläuterung der Schlüsselzeichen
see chapter 2 Explanation of key markings
voir le chap. 2 Explication des symboles
véase el Cap. 2 Explicaciones de los signos clave

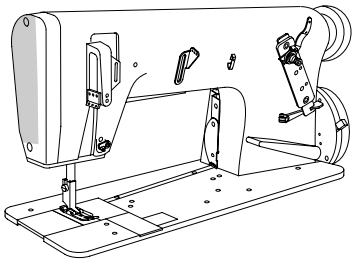

Presserfuß-Automatik und Walzenlüftung (-910/24;/27)
Automatic presser foot lifter / puller roller lifter (-910/24;/27)
Relève-pied et releveur supplémentaire de rouleau (-910/24;/27)
Mecanismo automático para elevar el prensatelas y el rodillo del puller (-910/24;/27)

PFAFF 5483-814/01-748/26
PFAFF 5483-H-814/01-748/26
PFAFF 5483-H-814/01-704/02-748/26



99-135 885-91
25-308 820-40 96
91-178 167-91
99-134 850-91
15-032 001-45
25-308 820-40 96
99-135 617-95
12-305 414-15
91-176 836-15
siehe Seite 7-2 und 7-3
see page 7-2 and 7-3
voir page 7-2 et 7-3
véase la página 7-2 y 7-3
11-130 224-15 (2x)
99-135 835-05
11-130 293-15
25-308 820-30 96
91-140 708-05
11-130 176-15 (2x)
25-308 820-40 96
91-176 756-05
12-335 191-15
91-176 835-15
12-005 195-15 (2x)
siehe Seite 4-1
see page 4-1
voir page 4-1
véase la página 4-1
siehe Seite 6-1
see page 6-1
voir page 6-1
véase la página 6-1

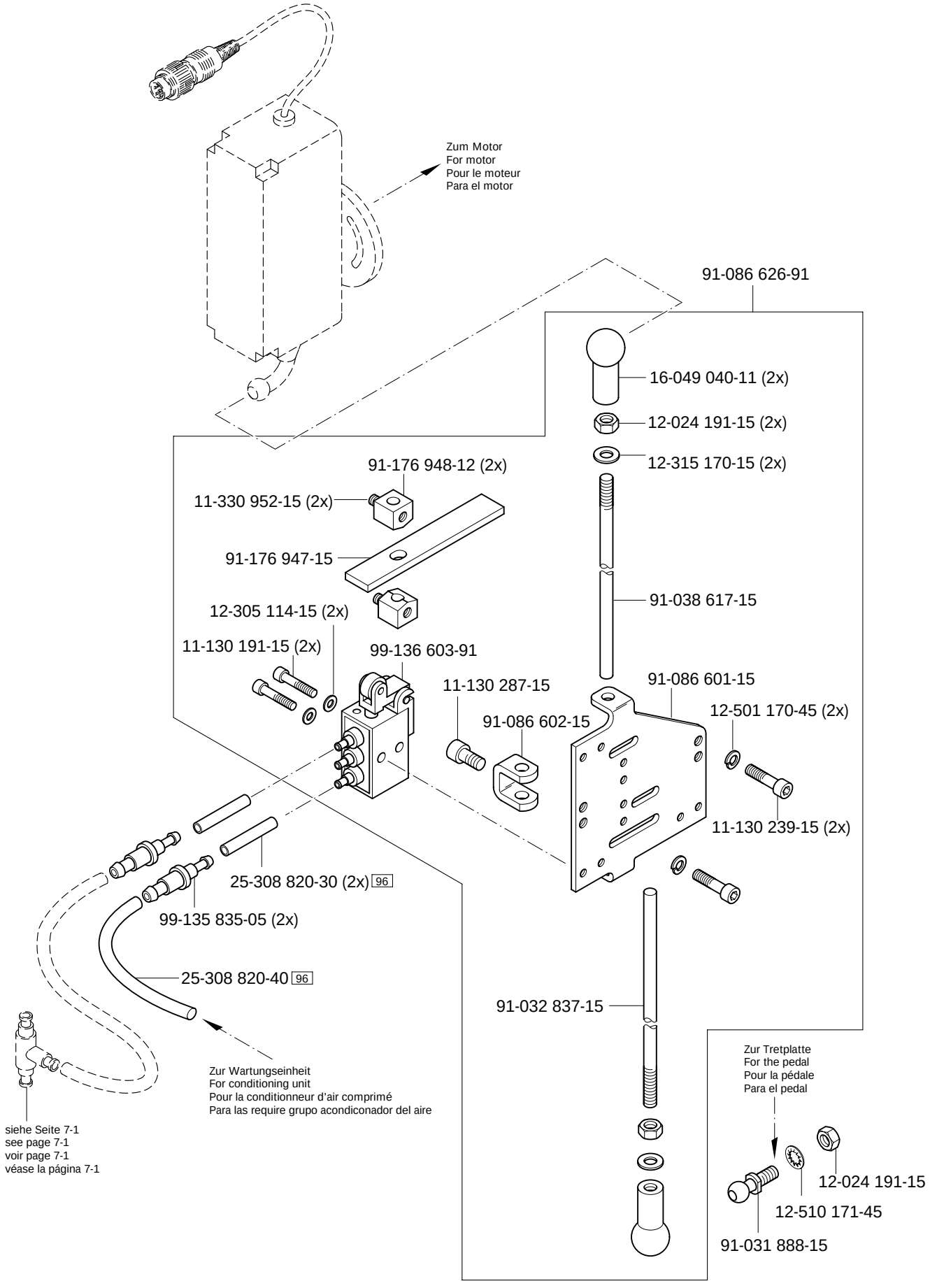




(die sonstigen Teile wie in Register 3.01 bis 3.04)
(for all other parts see Sections 3.01 to 3.04)
(les autres pièces comme dans les registres 3.01 à 3.04)
(las demás piezas como en los registros 3.01 al 3.04)

siehe Kapitel 2 Erläuterung der Schlüsselzeichen
see chapter 2 Explanation of key markings
voir le chap. 2 Explication des symboles
véase el Cap. 2 Explicaciones de los signos clave

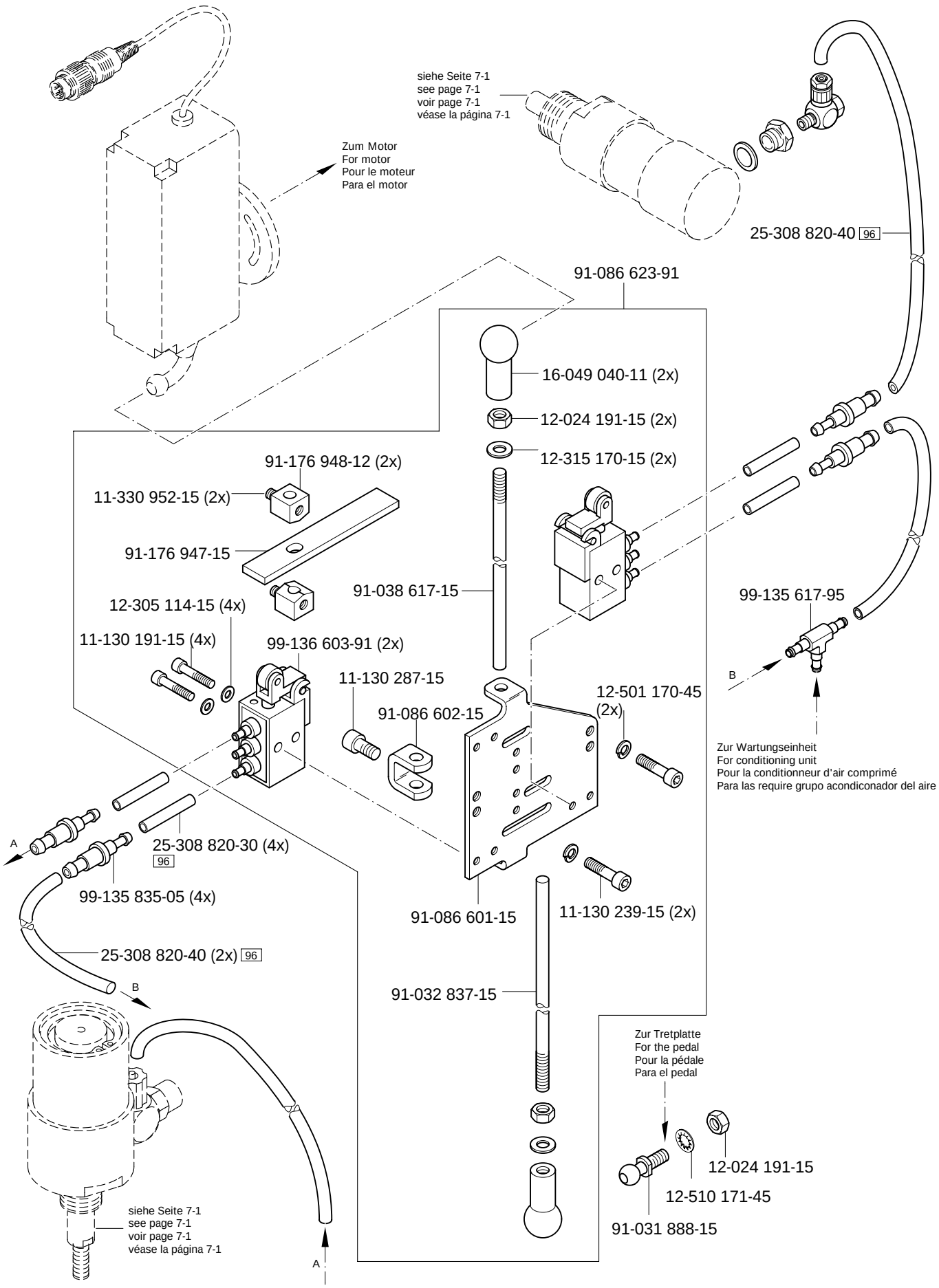
siehe Seite 7-1
see page 7-1
voir page 7-1
véase la página 7-1
Zum Motor
For motor
Pour le moteur
Para el motor
25-308 820-40 96
91-086 623-91
16-049 040-11 (2x)
12-024 191-15 (2x)
12-315 170-15 (2x)
91-176 948-12 (2x)
11-330 952-15 (2x)
91-176 947-15
91-038 617-15
12-305 114-15 (4x)
11-130 191-15 (4x)
99-136 603-91 (2x)
11-130 287-15
91-086 602-15
12-501 170-45 (2x)
99-135 617-95
B
Zur Wartungseinheit
For conditioning unit
Pour la conditionneur d'air comprimé
Para las require grupo acondiconador del aire
A
25-308 820-30 (4x) 96
99-135 835-05 (4x)
91-086 601-15
11-130 239-15 (2x)
25-308 820-40 (2x) 96
B
91-032 837-15
Zur Tretplatte
For the pedal
Pour la pédale
Para el pedal
12-024 191-15
12-510 171-45
91-031 888-15
siehe Seite 7-1
see page 7-1
voir page 7-1
véase la página 7-1
A

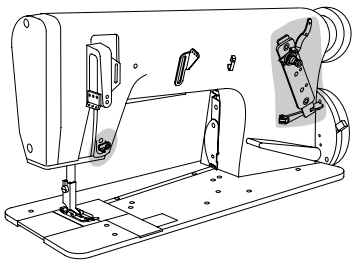

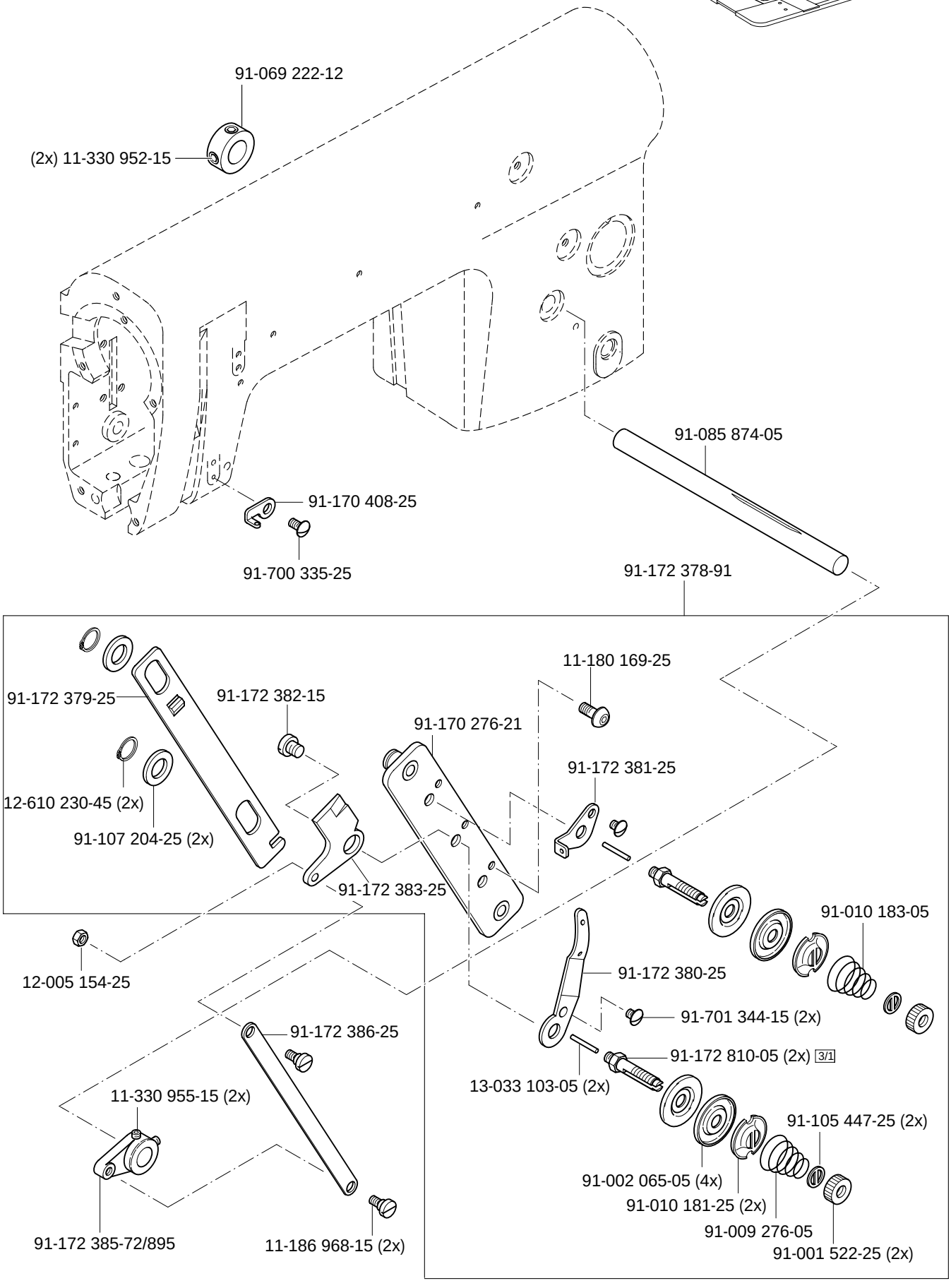




(die sonstigen Teile wie in Register 3.01 bis 3.04)
(for all other parts see Sections 3.01 to 3.04)
(les autres pièces comme dans les registres 3.01 à 3.04)
(las demás piezas como en los registros 3.01 al 3.04)

siehe Kapitel 2 Erläuterung der Schlüsselzeichen
see chapter 2 Explanation of key markings
voir le chap. 2 Explication des symboles
véase el Cap. 2 Explicaciones de los signos clave

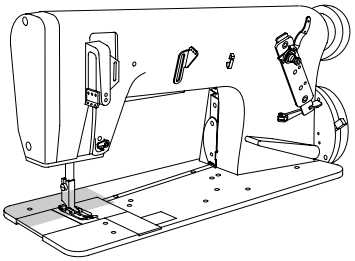

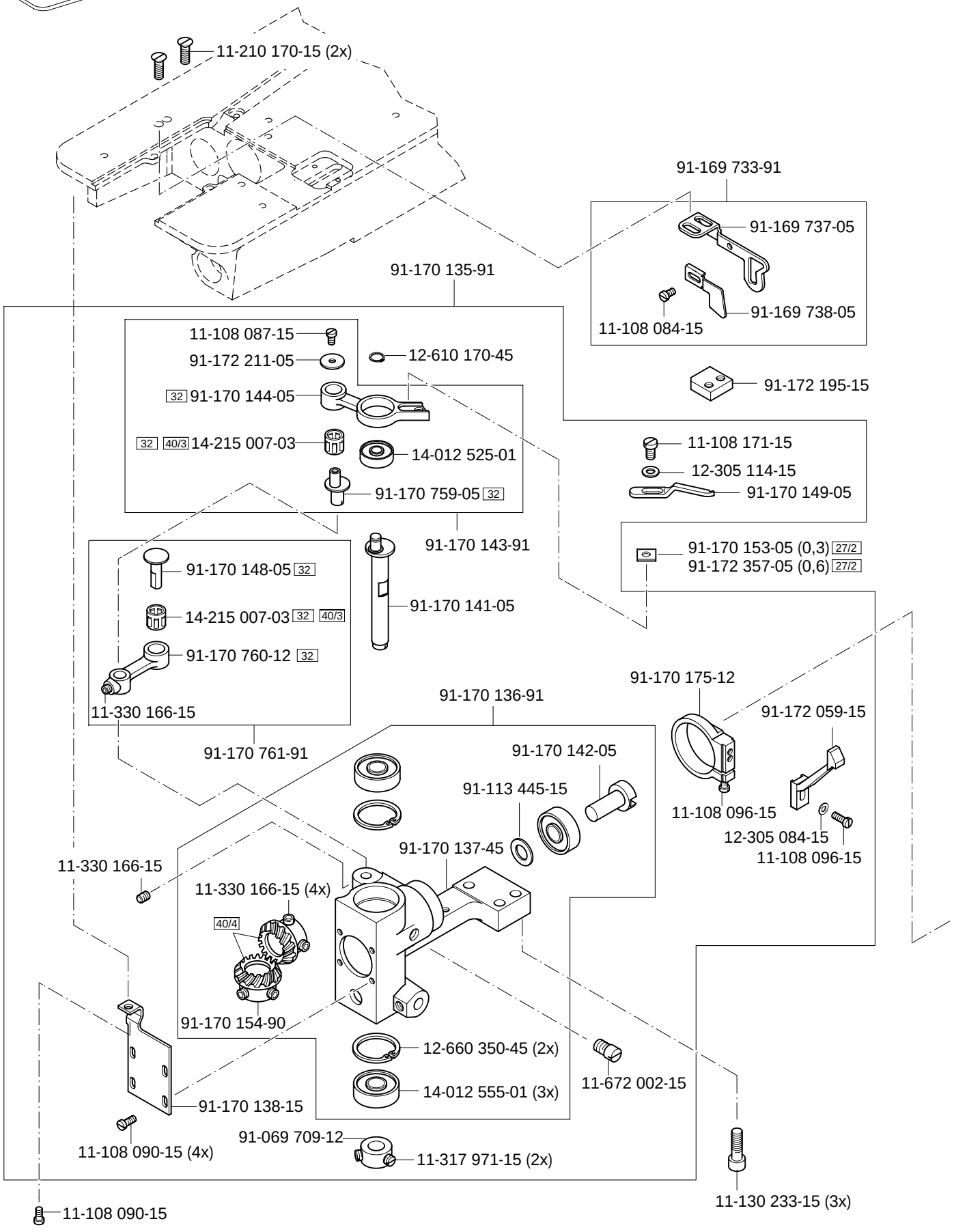
11-210 170-15 (2x)
91-169 733-91
91-169 737-05
91-169 738-05
11-108 084-15
91-170 135-91
11-108 087-15
91-172 211-05
12-610 170-45
32 91-170 144-05
32 40/3 14-215 007-03
14-012 525-01
91-170 759-05 32
91-172 195-15
11-108 171-15
12-305 114-15
91-170 149-05
91-170 143-91
91-170 153-05 (0,3) 27/2
91-172 357-05 (0,6) 27/2
91-170 148-05 32
14-215 007-03 32 40/3
91-170 760-12 32
11-330 166-15
91-170 141-05
91-170 761-91
91-170 136-91
91-170 175-12
91-172 059-15
91-170 142-05
91-113 445-15
11-108 096-15
12-305 084-15
11-108 096-15
91-170 137-45
11-330 166-15
11-330 166-15 (4x)
40/4
91-170 154-90
12-660 350-45 (2x)
14-012 555-01 (3x)
11-672 002-15
91-170 138-15
11-108 090-15 (4x)
91-069 709-12
11-317 971-15 (2x)
11-130 233-15 (3x)
11-108 090-15

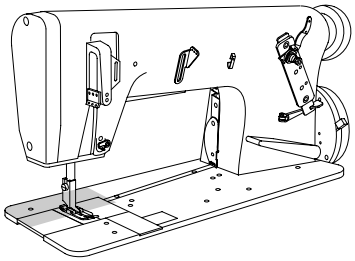

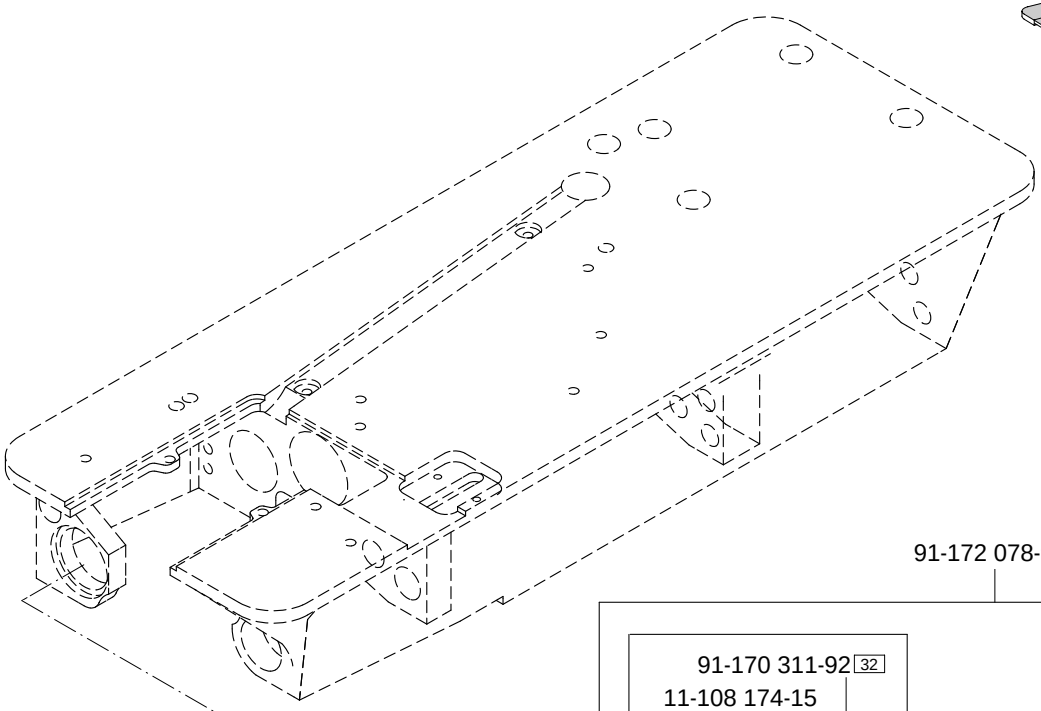

91-172 078-91

91-170 311-92 [32]
11-108 174-15
14-215 013-23 [32] [40/3]
91-170 308-05 [32]
91-172 580-91

Anschluß siehe Seite 8-4
For connection see page 8-4
Raccord, cf. page 8-4
Para la conexión. véase la pág. 8-4

91-170 305-12 [32]
11-341 166-15
91-170 307-05 [32]
14-215 013-23 (2x) [32] [40/3]
91-169 556-05 (2x)
12-640 170-55 (2x)
91-172 581-91

91-170 156-12
11-314 964-15 (2x)
91-172 917-91

14-015 624-91
11-330 964-15 (2x)
91-168 258-92
91-168 257-91

11-330 952-15
91-170 306-12 [32]
11-108 225-15 (2x)

Anschluß siehe Seite 3-17
For connection see page 3-17
Raccord, cf. page 3-17
Para la conexión, véase la pág. 3-17



(die sonstigen Teile wie in Register 3.01 bis 3.04)
(for all other parts see Sections 3.01 to 3.04)
(les autres pièces comme dans les registres 3.01 à 3.04)
(las demás piezas como en los registros 3.01 al 3.04)

siehe Kapitel 2 Erläuterung der Schlüsselzeichen
see chapter 2 Explanation of key markings
voir le chap. 2 Explication des symboles
véase el Cap. 2 Explicaciones de los signos clave

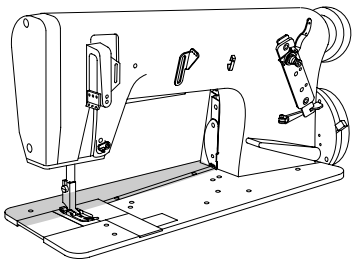

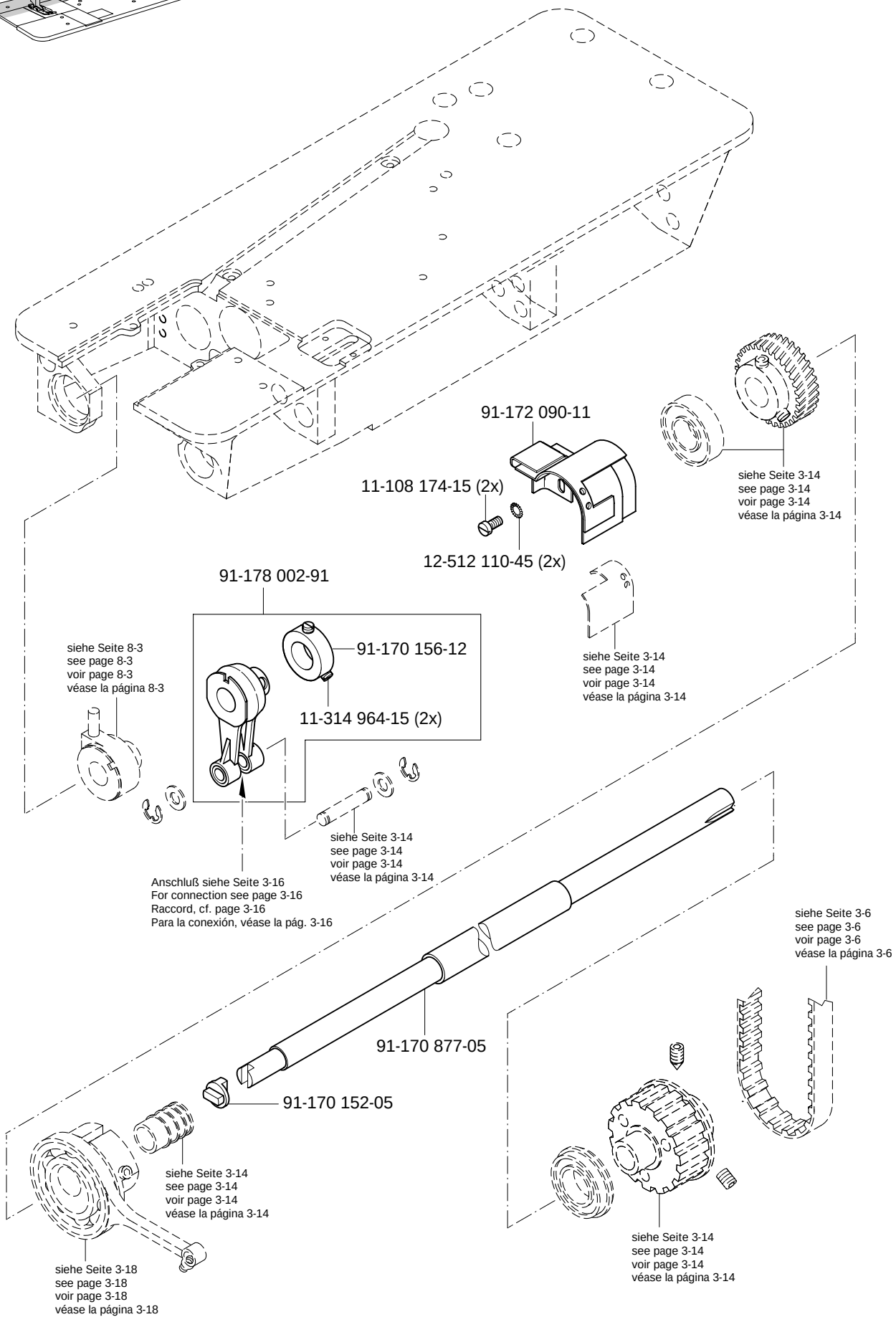


siehe Kapitel 2 Erläuterung der Schlüsselzeichen
see chapter 2 Explanation of key markings
voir le chap. 2 Explication des symboles
véase el Cap. 2 Explicaciones de los signos clave

(die sonstigenTeile wie in Register 3.01 bis 3.04)
(for all other parts see Sections 3.01 to 3.04)
(les autres pièces comme dans les registres 3.01 à 3.04)
(las demás piezas como en los registros 3.01 al 3.04)

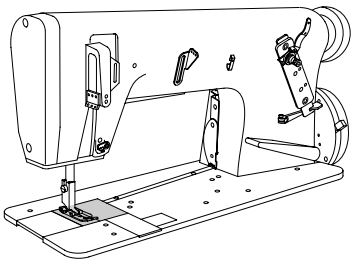

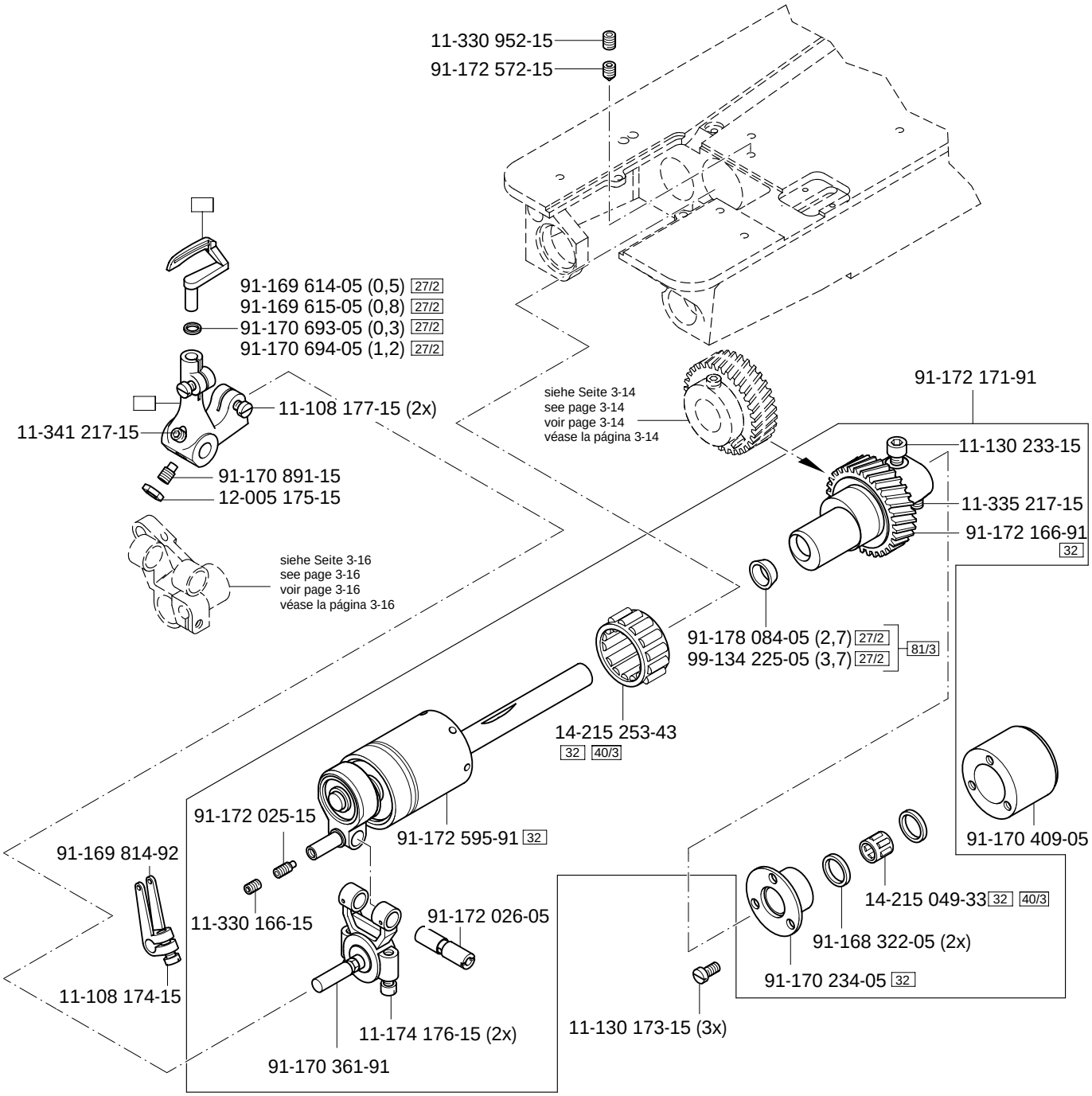




(die sonstigen Teile wie in Register 3.01 bis 3.04)
(for all other parts see Sections 3.01 to 3.04)
(les autres pièces comme dans les registres 3.01 à 3.04)
(las demás piezas como en los registros 3.01 al 3.04)

siehe Kapitel 2 Erläuterung der Schlüsselzeichen
see chapter 2 Explanation of key markings
voir le chap. 2 Explication des symboles
véase el Cap. 2 Explicaciones de los signos clave

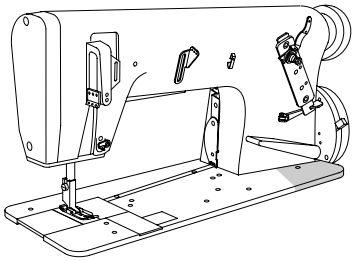

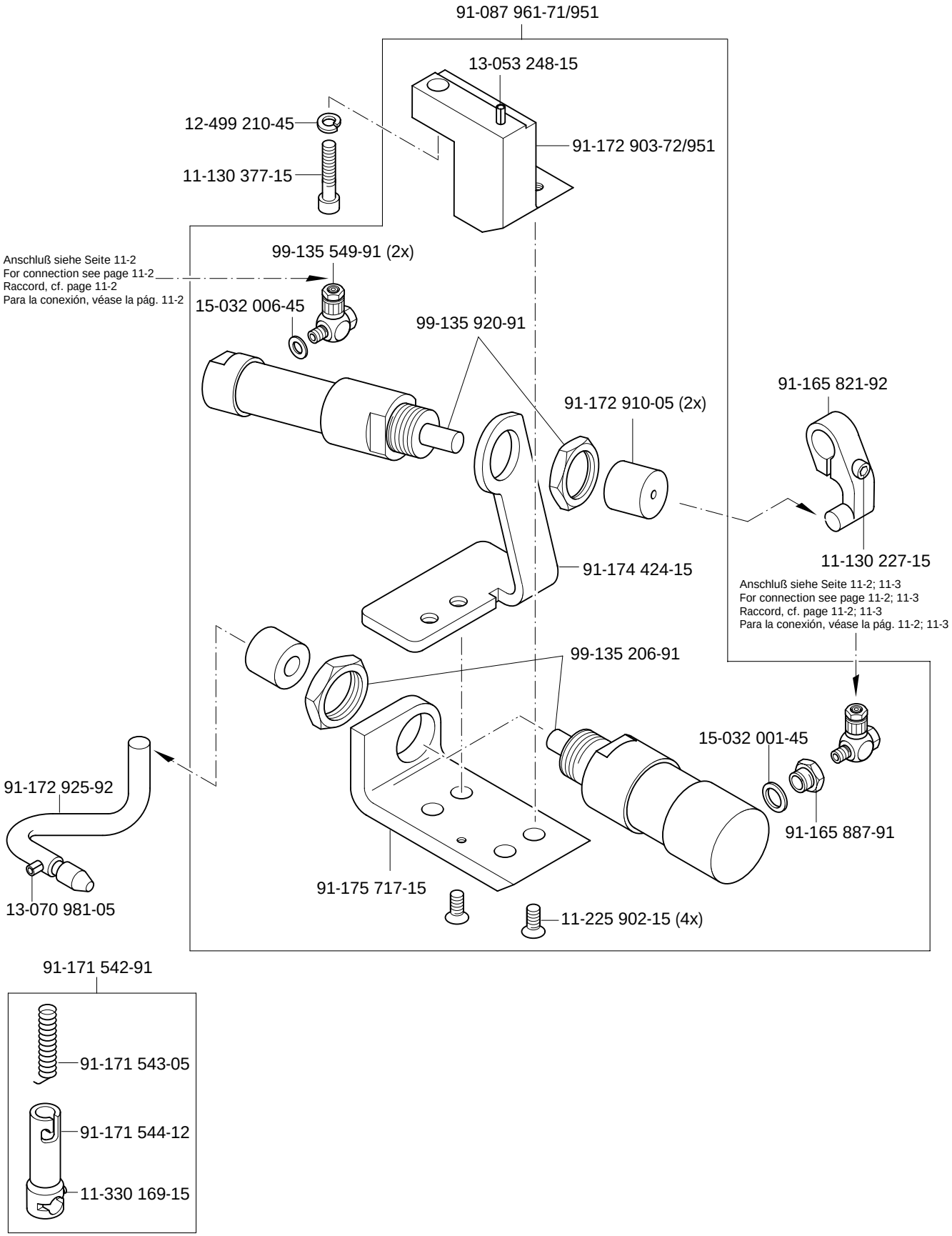
91-087 961-71/951
13-053 248-15
12-499 210-45
11-130 377-15
91-172 903-72/951
Anschluß siehe Seite 11-2
For connection see page 11-2
Raccord, cf. page 11-2
Para la conexión, véase la pág. 11-2
99-135 549-91 (2x)
15-032 006-45
99-135 920-91
91-172 910-05 (2x)
91-165 821-92
11-130 227-15
91-174 424-15
Anschluß siehe Seite 11-2; 11-3
For connection see page 11-2; 11-3
Raccord, cf. page 11-2; 11-3
Para la conexión, véase la pág. 11-2; 11-3
99-135 206-91
15-032 001-45
91-165 887-91
91-172 925-92
13-070 981-05
91-175 717-15
11-225 902-15 (4x)


91-171 542-91
91-171 543-05
91-171 544-12
11-330 169-15

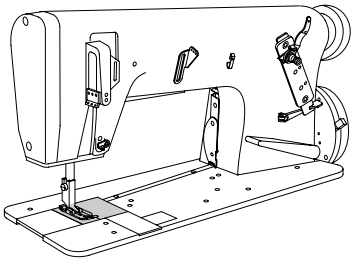

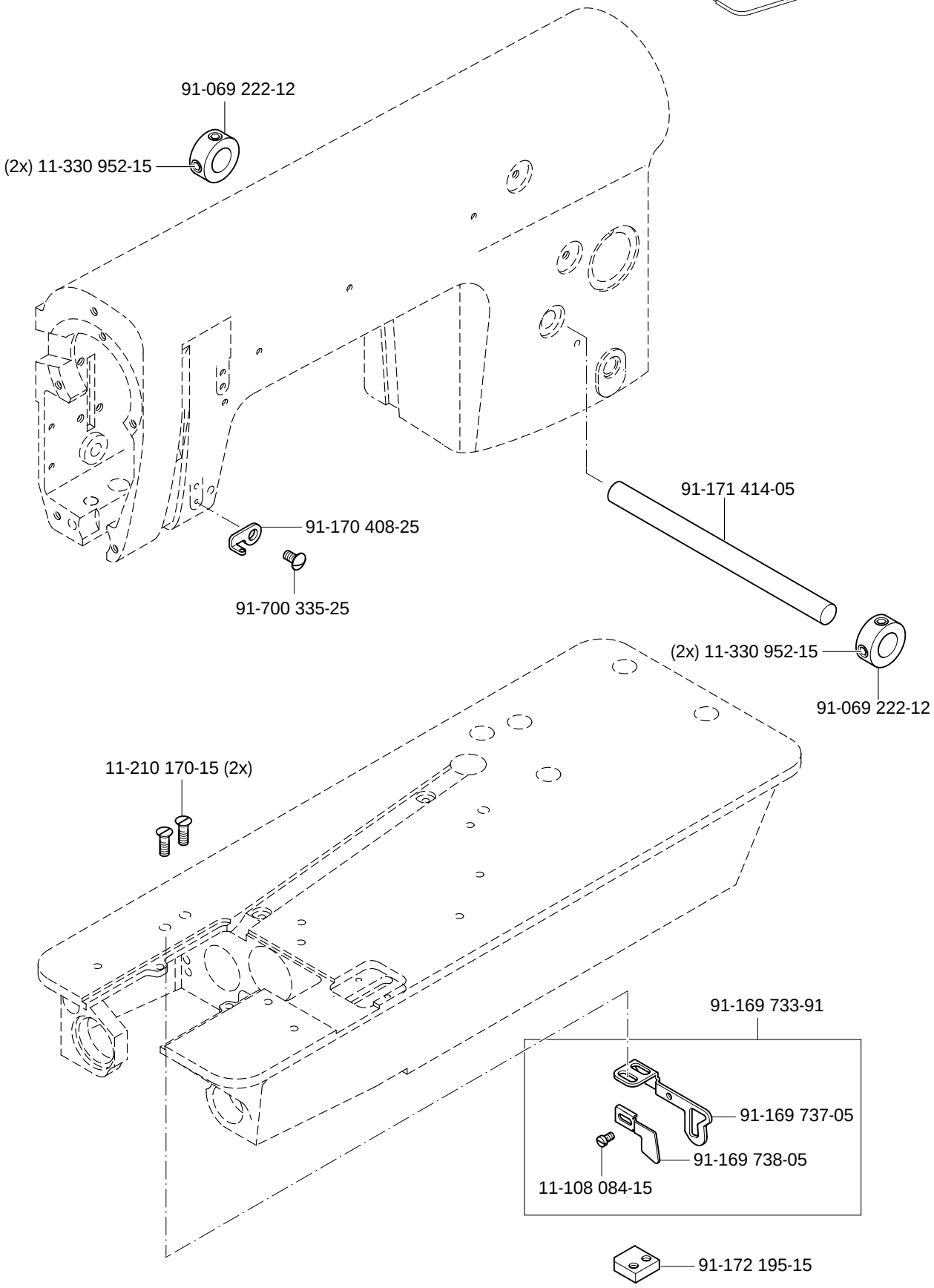




(die sonstigenTeile wie in Register 3.01 bis 3.04)
(for all other parts see Sections 3.01 to 3.04)
(les autres pièces comme dans les registres 3.01 à 3.04)
(las demás piezas como en los registros 3.01 al 3.04)

siehe Kapitel 2 Erläuterung der Schlüsselzeichen
see chapter 2 Explanation of key markings
voir le chap. 2 Explication des symboles
véase el Cap. 2 Explicaciones de los signos clave

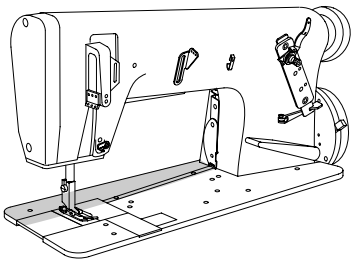

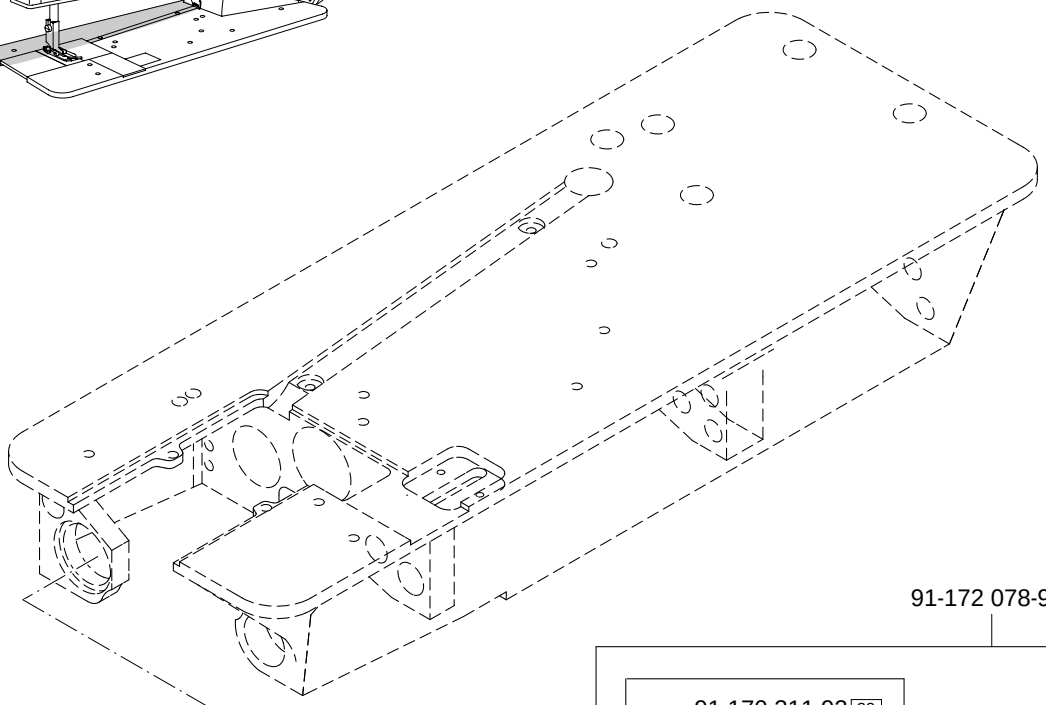

91-172 078-91

91-170 311-92 32
11-108 174-15
14-215 013-23 32 40/3
91-170 308-05 32
91-172 580-91

Anschluß siehe Seite 9-3
For connection see page 9-3
Raccord, cf. page 9-3
Para la conexión, véase la pág. 9-3

91-170 305-12 32
11-341 166-15
91-170 307-05 32
14-215 013-23 (2x) 32 40/3
91-169 556-05 (2x)
12-640 170-55 (2x)
91-172 581-91

91-170 156-12
11-314 964-15 (2x)
91-172 917-91

14-015 624-91
11-330 964-15 (2x)
91-168 258-92
91-168 257-91

11-330 952-15
91-170 306-12 32
11-108 225-15 (2x)

Anschluß siehe Seite 3-17
For connection see page 3-17
Raccord, cf. page 3-17
Para la conexión, véase la pág. 3-17

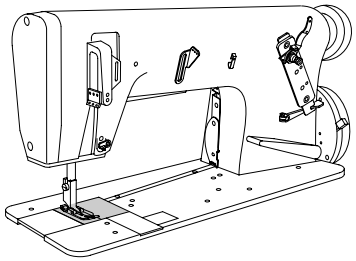

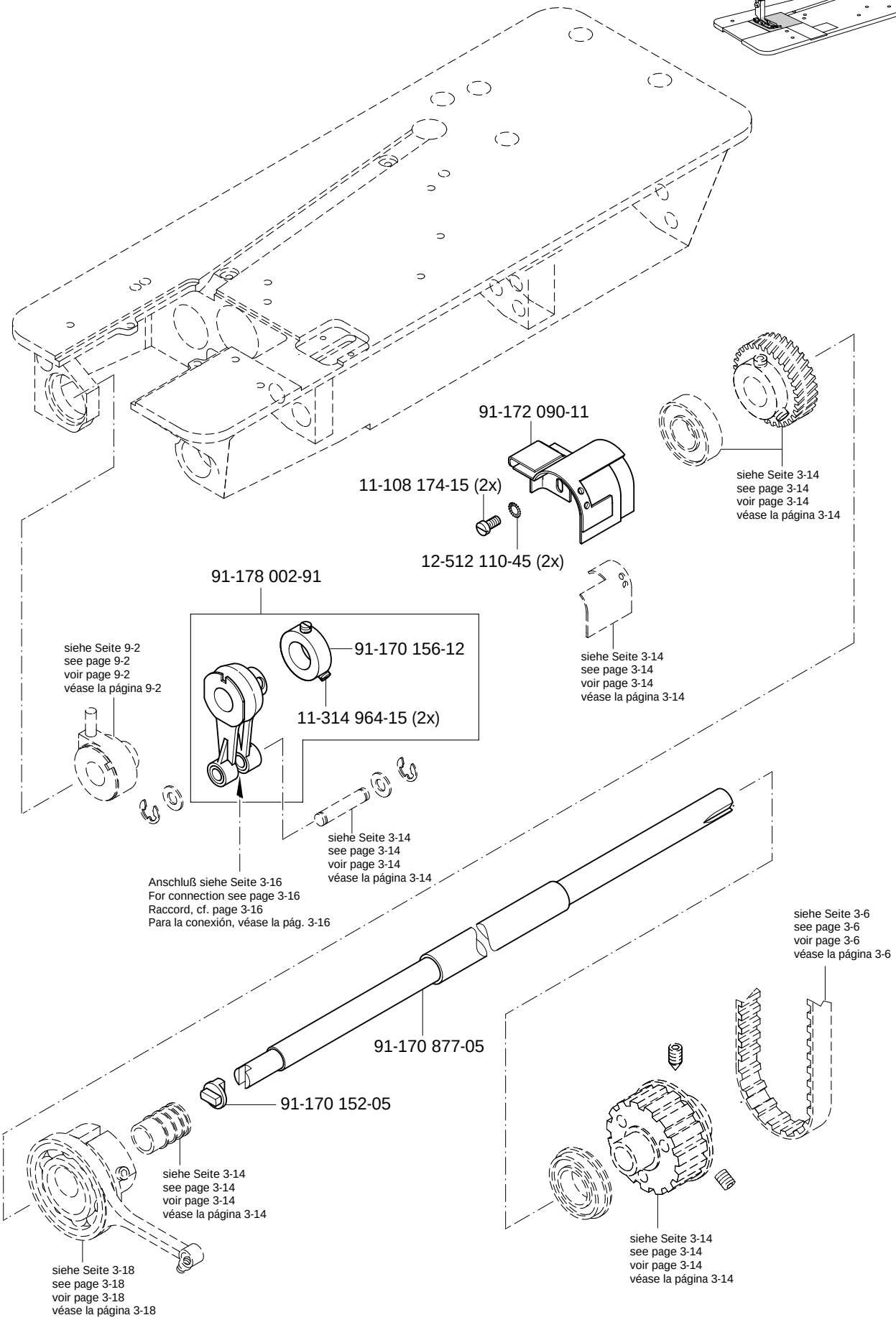




(die sonstigenTeile wie in Register 3.01 bis 3.04)
(for all other parts see Sections 3.01 to 3.04)
(les autres pièces comme dans les registres 3.01 à 3.04)
(las demás piezas como en los registros 3.01 al 3.04)

siehe Kapitel 2 Erläuterung der Schlüsselzeichen
see chapter 2 Explanation of key markings
voir le chap. 2 Explication des symboles
véase el Cap. 2 Explicaciones de los signos clave

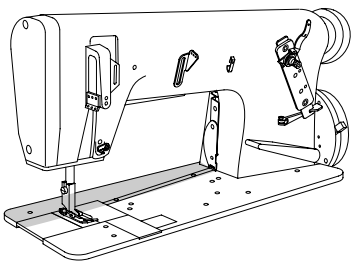

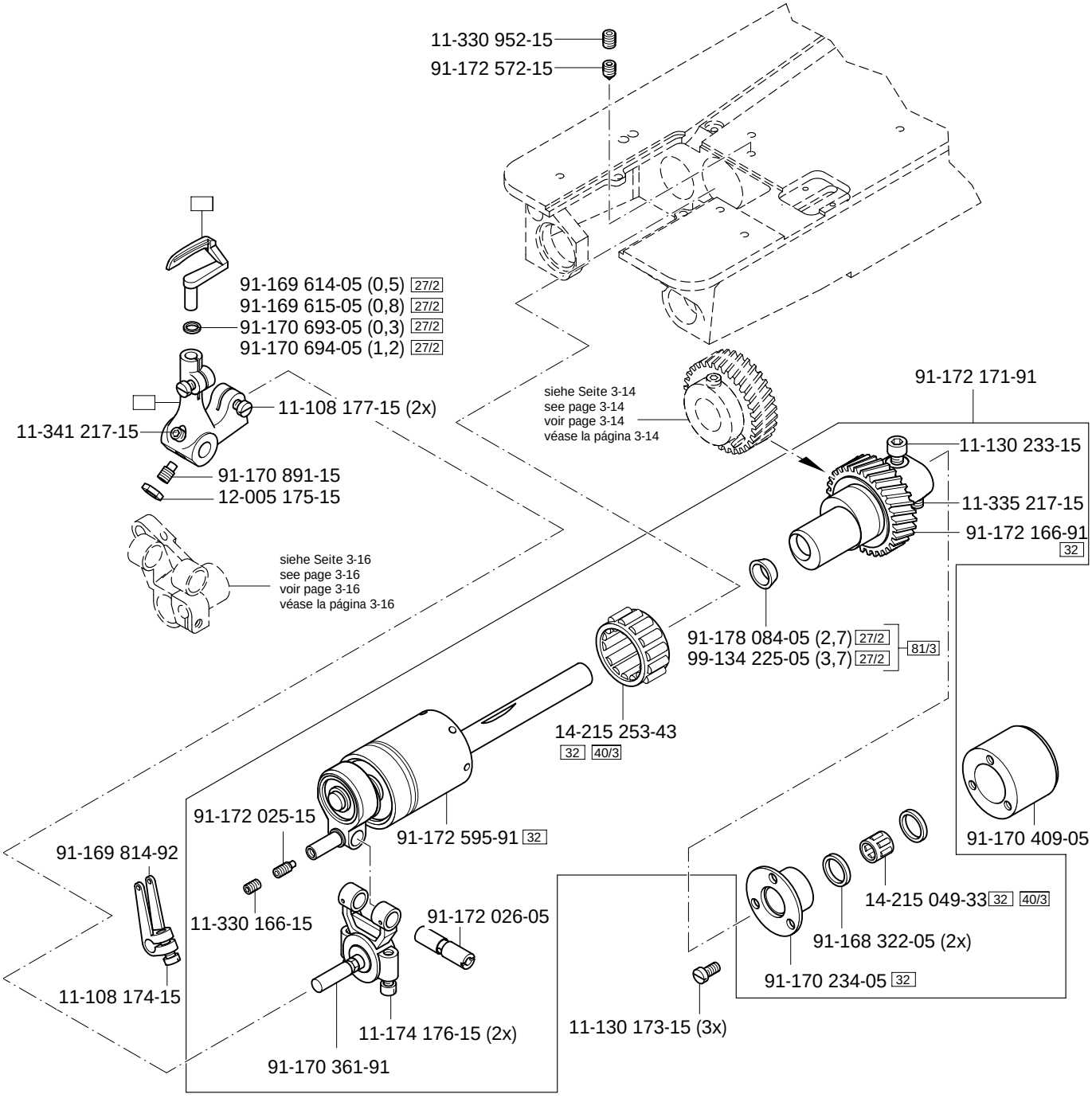
11-330 952-15
91-172 572-15
91-169 614-05 (0,5) 27/2
91-169 615-05 (0,8) 27/2
91-170 693-05 (0,3) 27/2
91-170 694-05 (1,2) 27/2
11-108 177-15 (2x)
11-341 217-15
91-170 891-15
12-005 175-15
siehe Seite 3-16
see page 3-16
voir page 3-16
véase la página 3-16
siehe Seite 3-14
see page 3-14
voir page 3-14
véase la página 3-14
91-172 171-91
11-130 233-15
11-335 217-15
91-172 166-91 32
91-178 084-05 (2,7) 27/2
99-134 225-05 (3,7) 27/2 81/3
14-215 253-43 32 40/3
91-172 025-15
91-172 595-91 32
91-169 814-92
11-330 166-15
91-172 026-05
11-108 174-15
11-174 176-15 (2x)
91-170 361-91
91-170 409-05
14-215 049-33 32 40/3
91-168 322-05 (2x)
91-170 234-05 32
11-130 173-15 (3x)

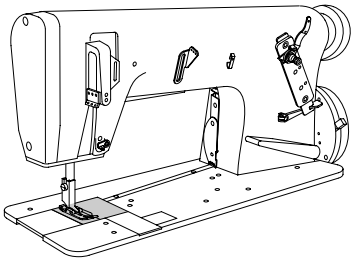

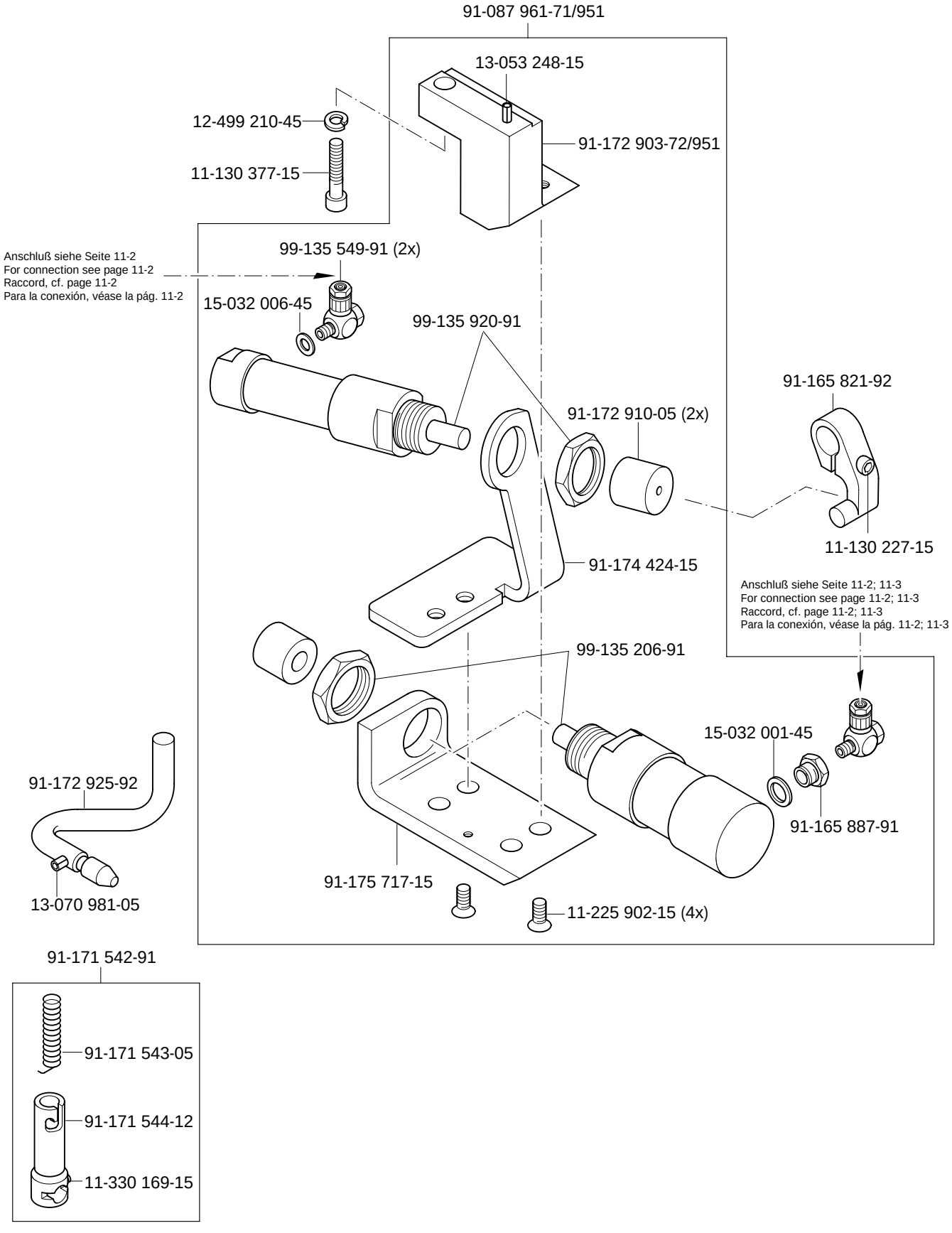




(die sonstigenTeile wie in Register 3.01 bis 3.04)
(for all other parts see Sections 3.01 to 3.04)
(les autres pièces comme dans les registres 3.01 à 3.04)
(las demás piezas como en los registros 3.01 al 3.04)

siehe Kapitel 2 Erläuterung der Schlüsselzeichen
see chapter 2 Explanation of key markings
voir le chap. 2 Explication des symboles
véase el Cap. 2 Explicaciones de los signos clave

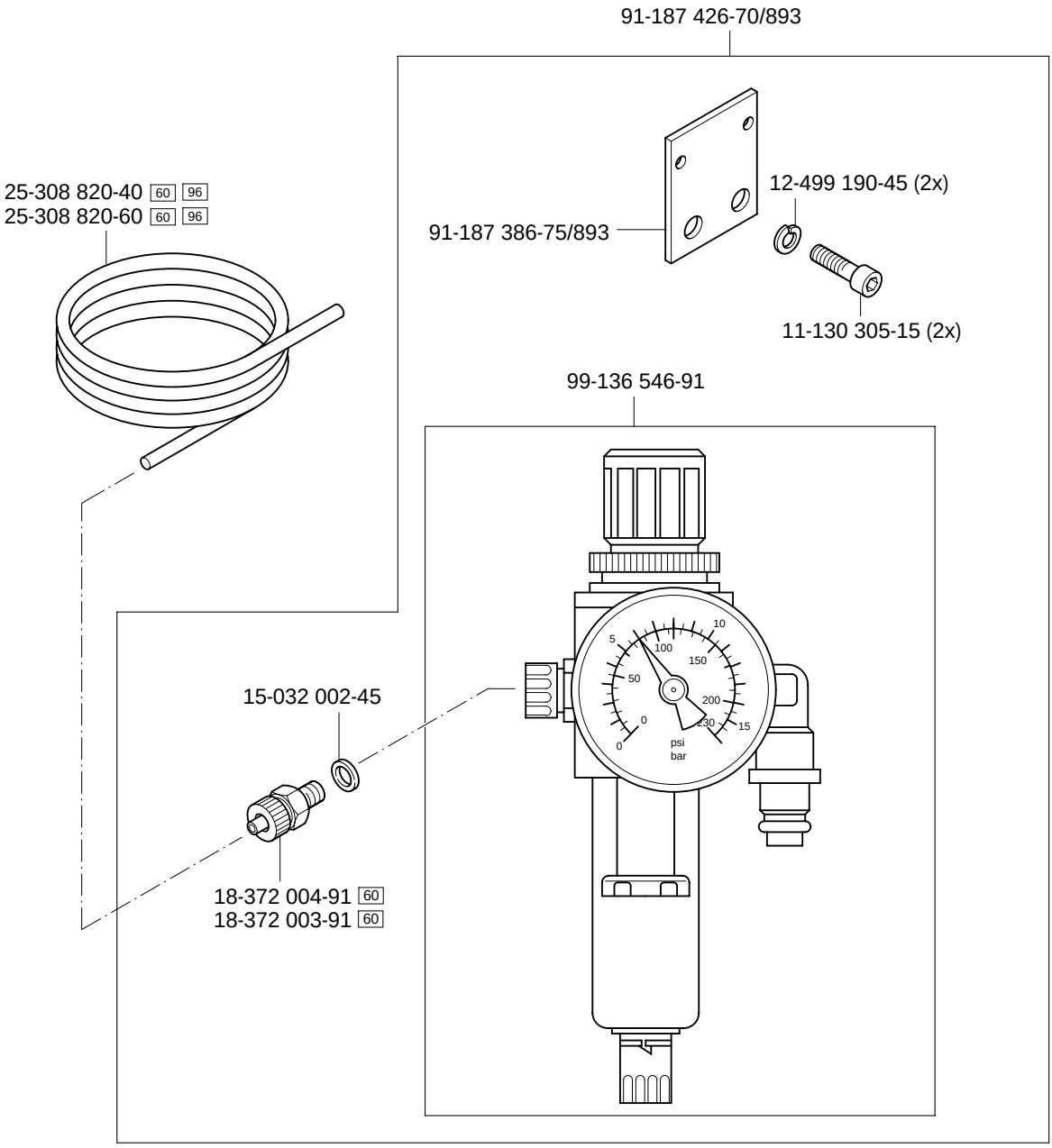
91-187 426-70/893
25-308 820-40 60 96
25-308 820-60 60 96
91-187 386-75/893
12-499 190-45 (2x)
11-130 305-15 (2x)
99-136 546-91
15-032 002-45
18-372 004-91 60
18-372 003-91 60
psi
bar

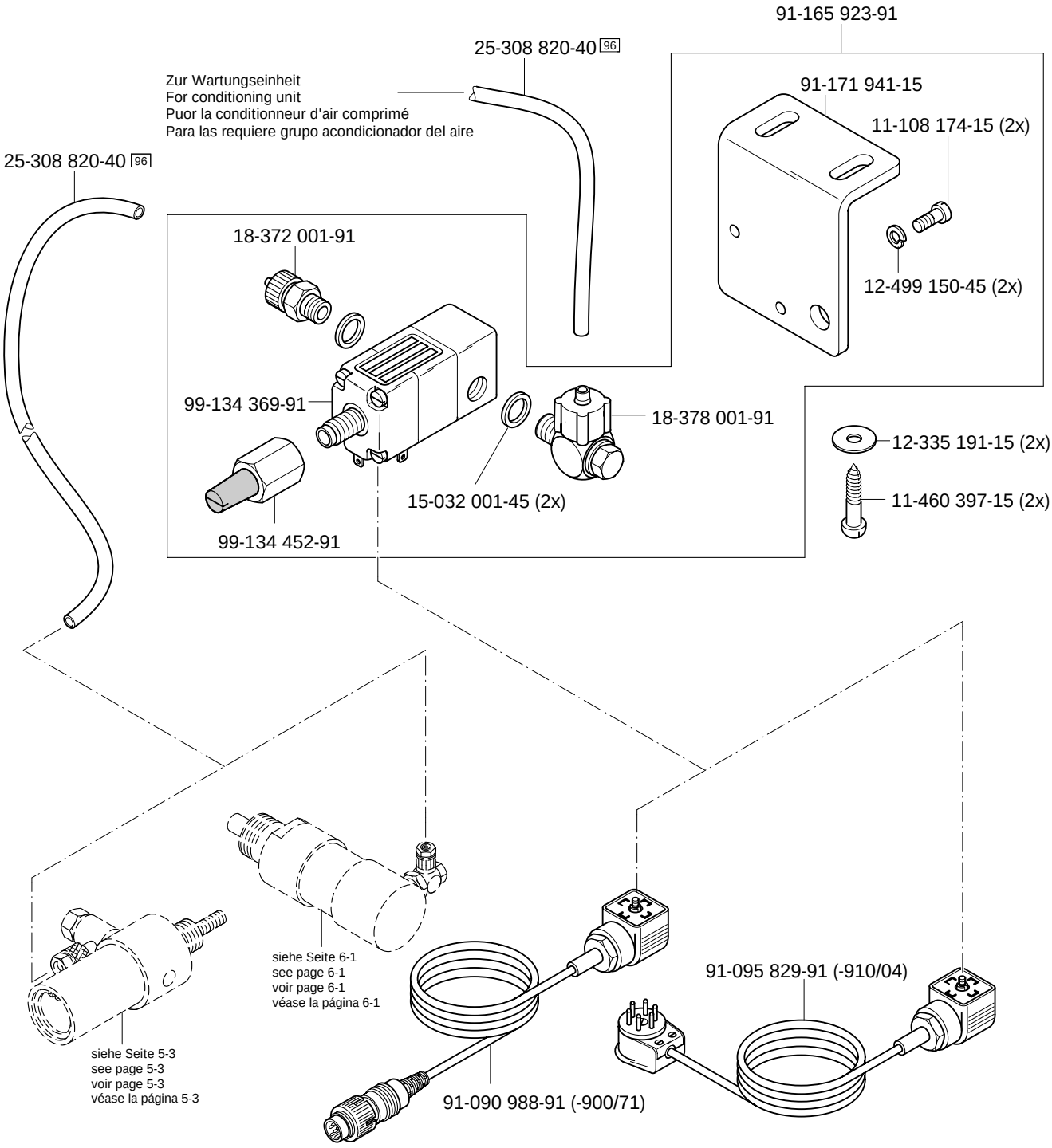




(die sonstigen Teile wie in Register 3.01 bis 3.04)
(for all other parts see Sections 3.01 to 3.04)
(les autres pièces comme dans les registres 3.01 à 3.04)
(las demás piezas como en los registros 3.01 al 3.04)

siehe Kapitel 2 Erläuterung der Schlüsselzeichen
see chapter 2 Explanation of key markings
voir le chap. 2 Explication des symboles
véase el Cap. 2 Explicaciones de los signos clave

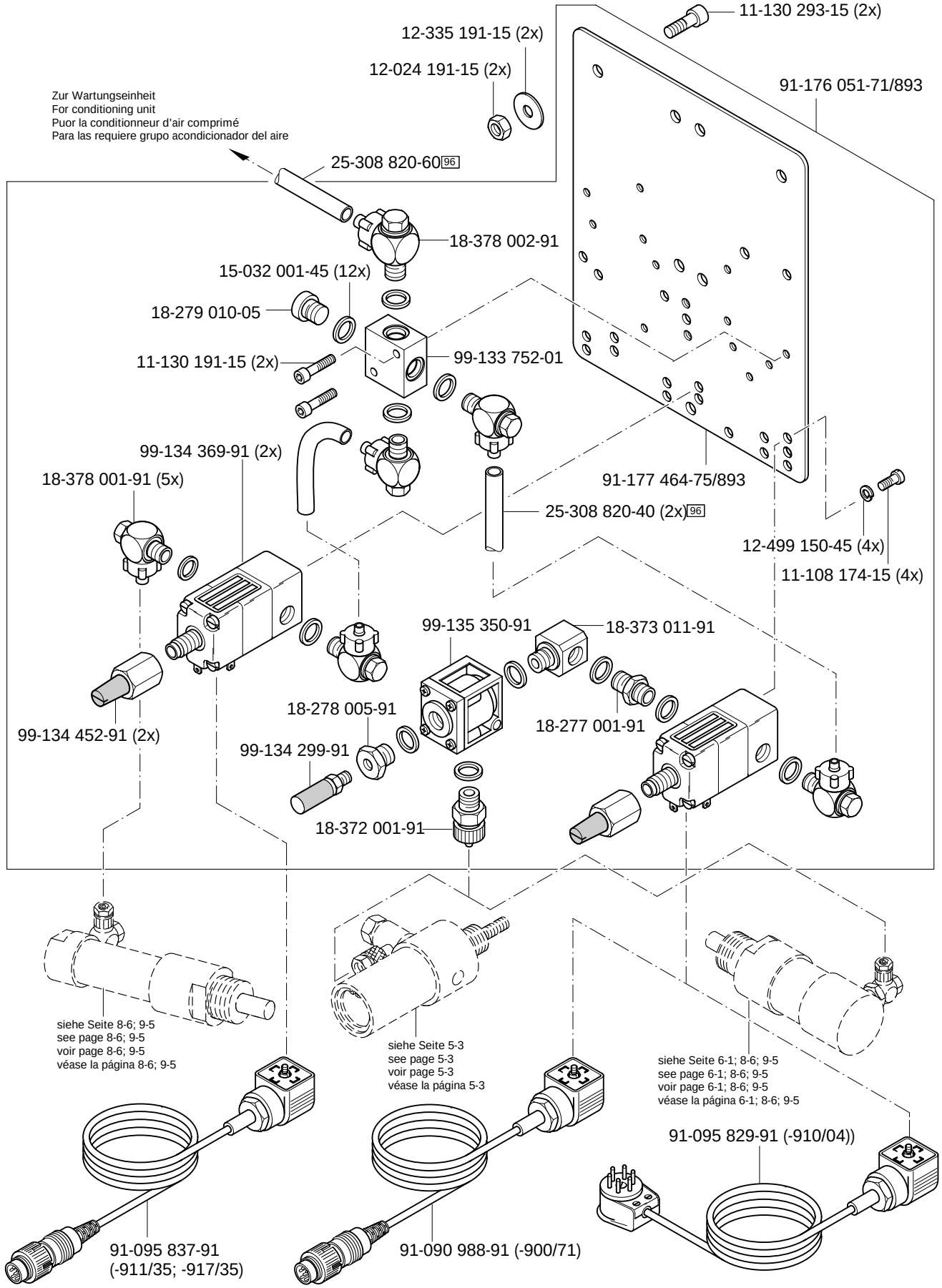
11-130 293-15 (2x)
12-335 191-15 (2x)
12-024 191-15 (2x)
91-176 051-71/893
Zur Wartungseinheit
For conditioning unit
Puor la conditionneur d'air comprimé
Para las requiere grupo acondicionador del aire
25-308 820-60 96
18-378 002-91
15-032 001-45 (12x)
18-279 010-05
11-130 191-15 (2x)
99-133 752-01
99-134 369-91 (2x)
18-378 001-91 (5x)
91-177 464-75/893
25-308 820-40 (2x) 96
12-499 150-45 (4x)
11-108 174-15 (4x)
99-135 350-91
18-373 011-91
18-278 005-91
18-277 001-91
99-134 452-91 (2x)
99-134 299-91
18-372 001-91
siehe Seite 8-6; 9-5
see page 8-6; 9-5
voir page 8-6; 9-5
véase la página 8-6; 9-5
siehe Seite 5-3
see page 5-3
voir page 5-3
véase la página 5-3
siehe Seite 6-1; 8-6; 9-5
see page 6-1; 8-6; 9-5
voir page 6-1; 8-6; 9-5
véase la página 6-1; 8-6; 9-5
91-095 829-91 (-910/04))
91-095 837-91
(-911/35; -917/35)
91-090 988-91 (-900/71)

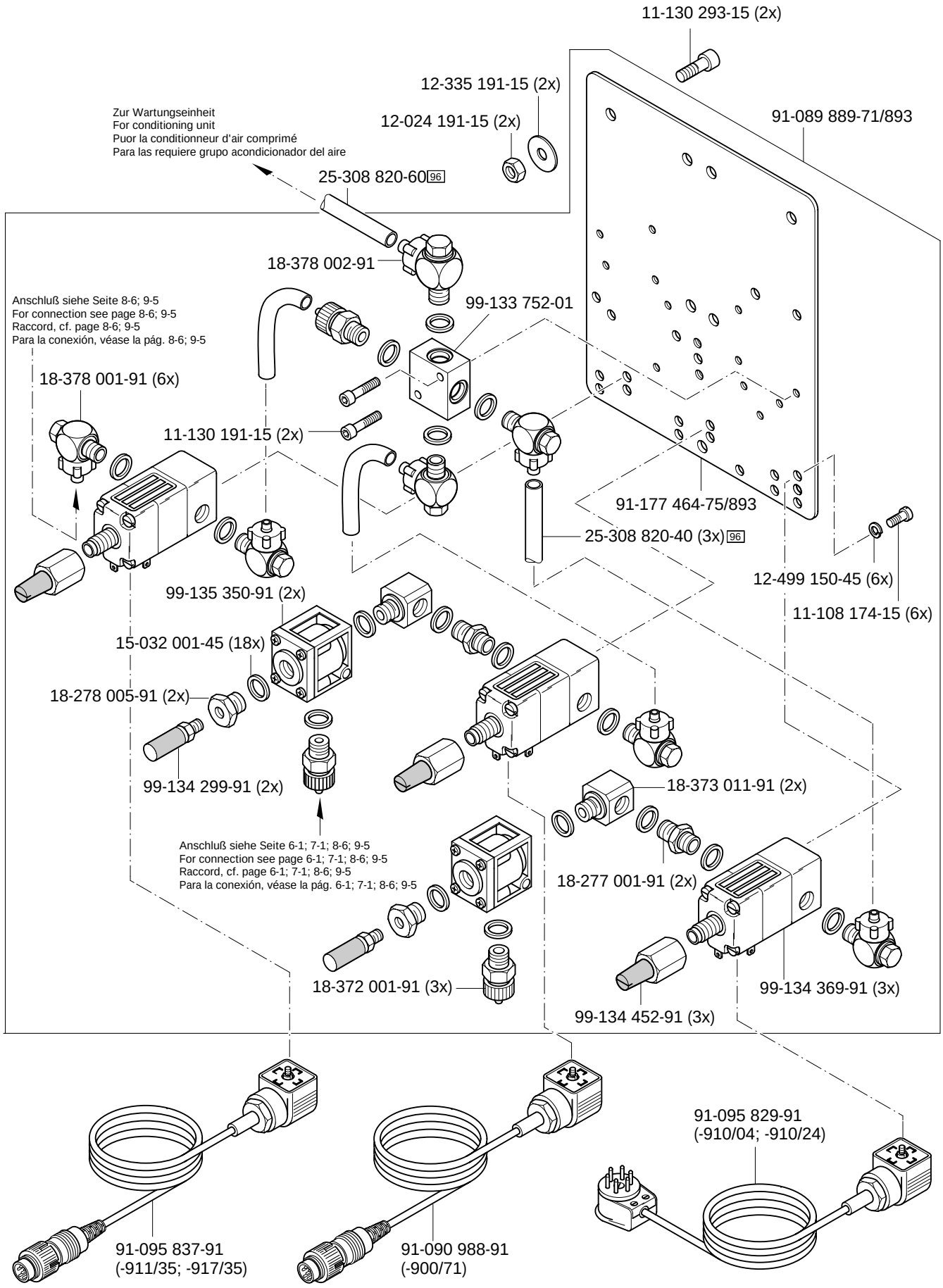




(die sonstigen Teile wie in Register 3.01 bis 3.04)
(for all other parts see Sections 3.01 to 3.04)
(les autres pièces comme dans les registres 3.01 à 3.04)
(las demás piezas como en los registros 3.01 al 3.04)

siehe Kapitel 2 Erläuterung der Schlüsselzeichen
see chapter 2 Explanation of key markings
voir le chap. 2 Explication des symboles
véase el Cap. 2 Explicaciones de los signos clave

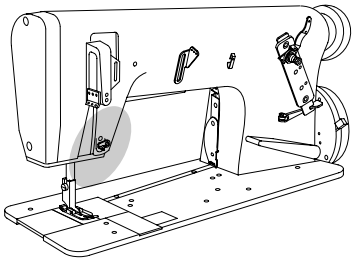

Tastschalter
Push-button switch
Interrupteur à bouton-poussoir
Interruptor pulsador

PFAFF 5483-911/35
PFAFF 5483-917/35

# 12.01

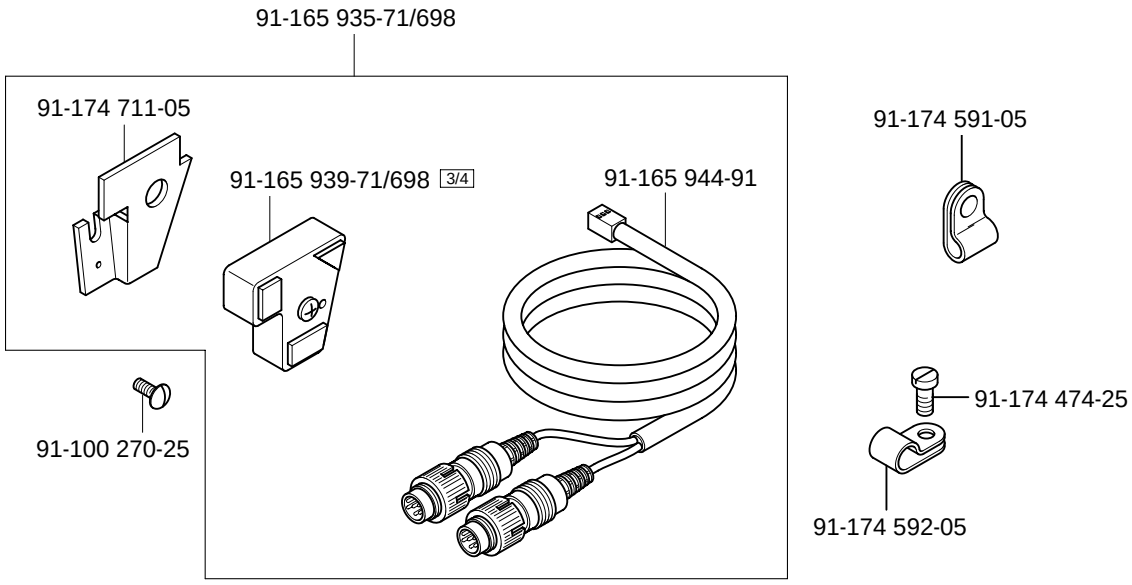

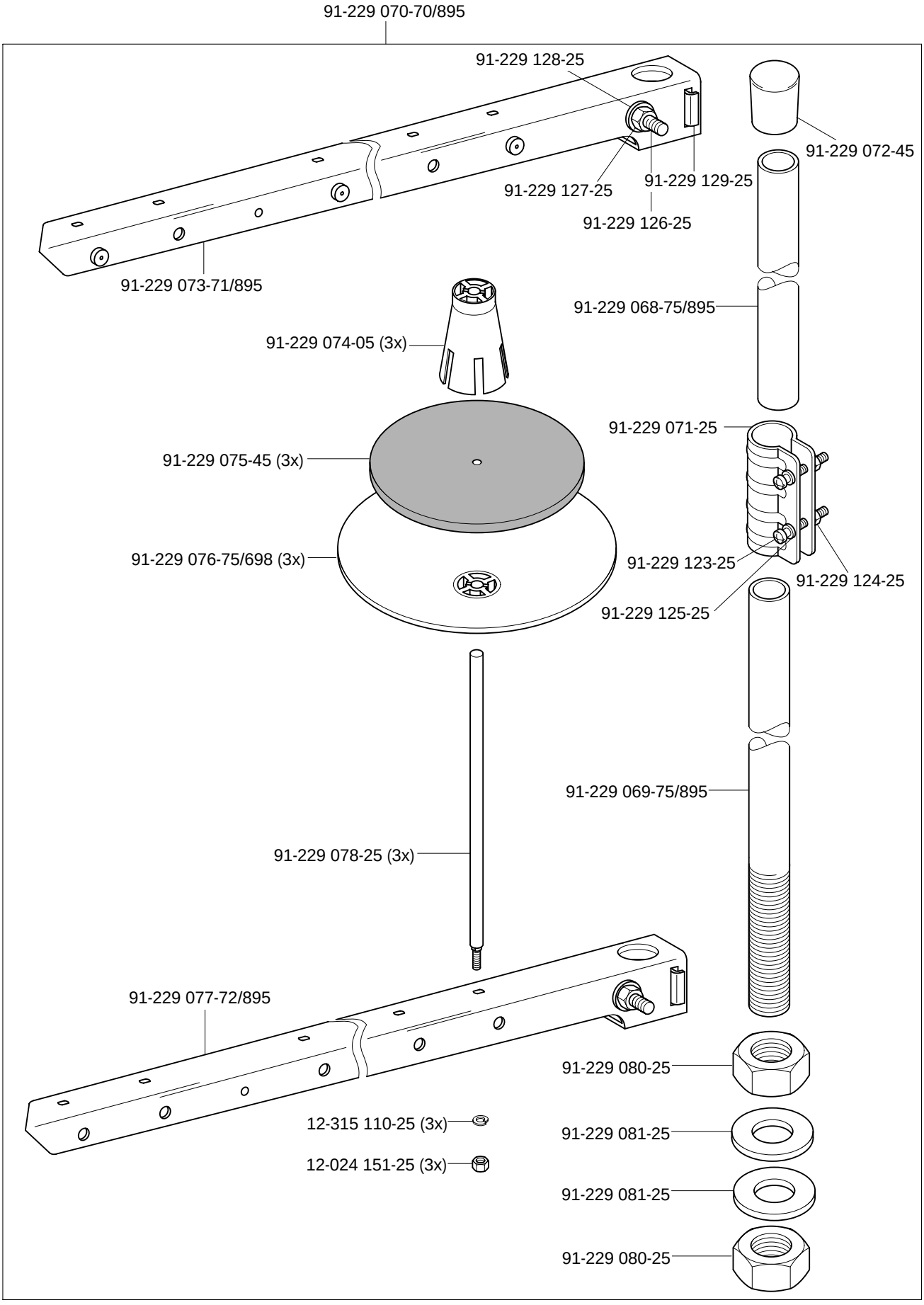




(die sonstigen Teile wie in Register 3.01 bis 3.04)
(for all other parts see Sections 3.01 to 3.04)
(les autres pièces comme dans les registres 3.01 à 3.04)
(las demás piezas como en los registros 3.01 al 3.04)

siehe Kapitel 2 Erläuterung der Schlüsselzeichen
see chapter 2 Explanation of key markings
voir le chap. 2 Explication des symboles
véase el Cap. 2 Explicaciones de los signos clave

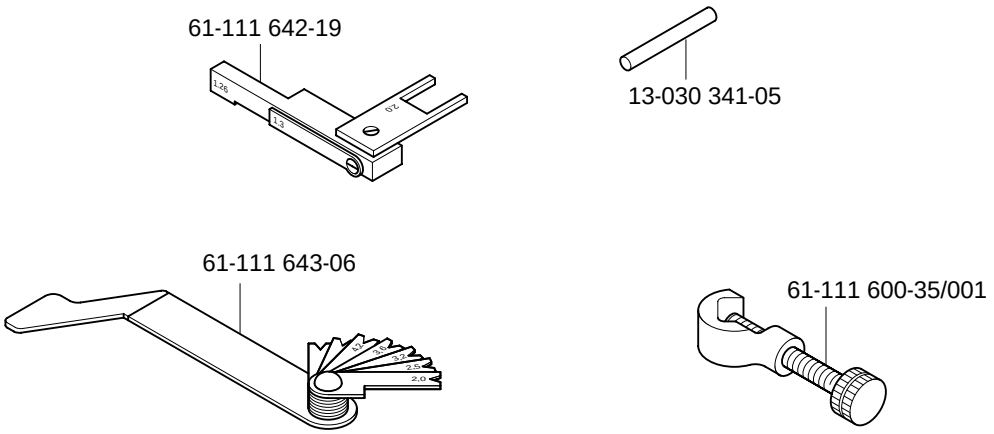


## Teile zur Tischplatte
## Parts for table top
## Pièces du plateau
## Piezas pata el tablero PFAFF 5483

15

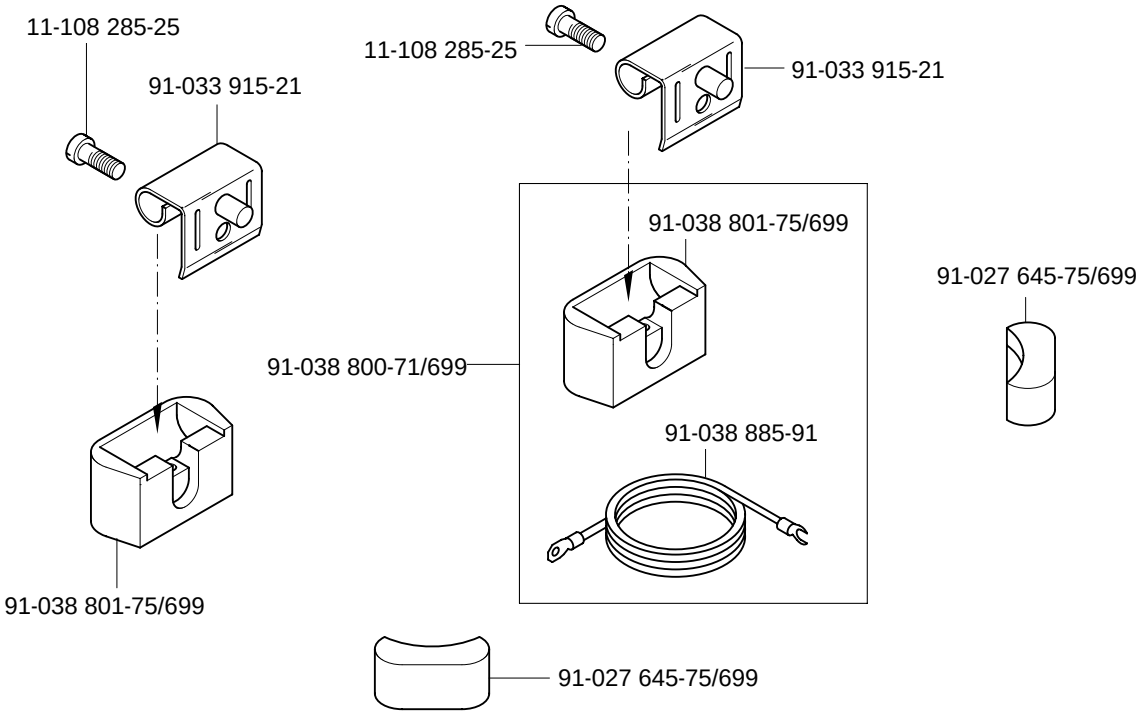

# 16 Knielüfterteile / Knee lifter parts / Pièces du releveur de genouillière / Piezas del alzaprensatelas por rodillera PFAFF 5483

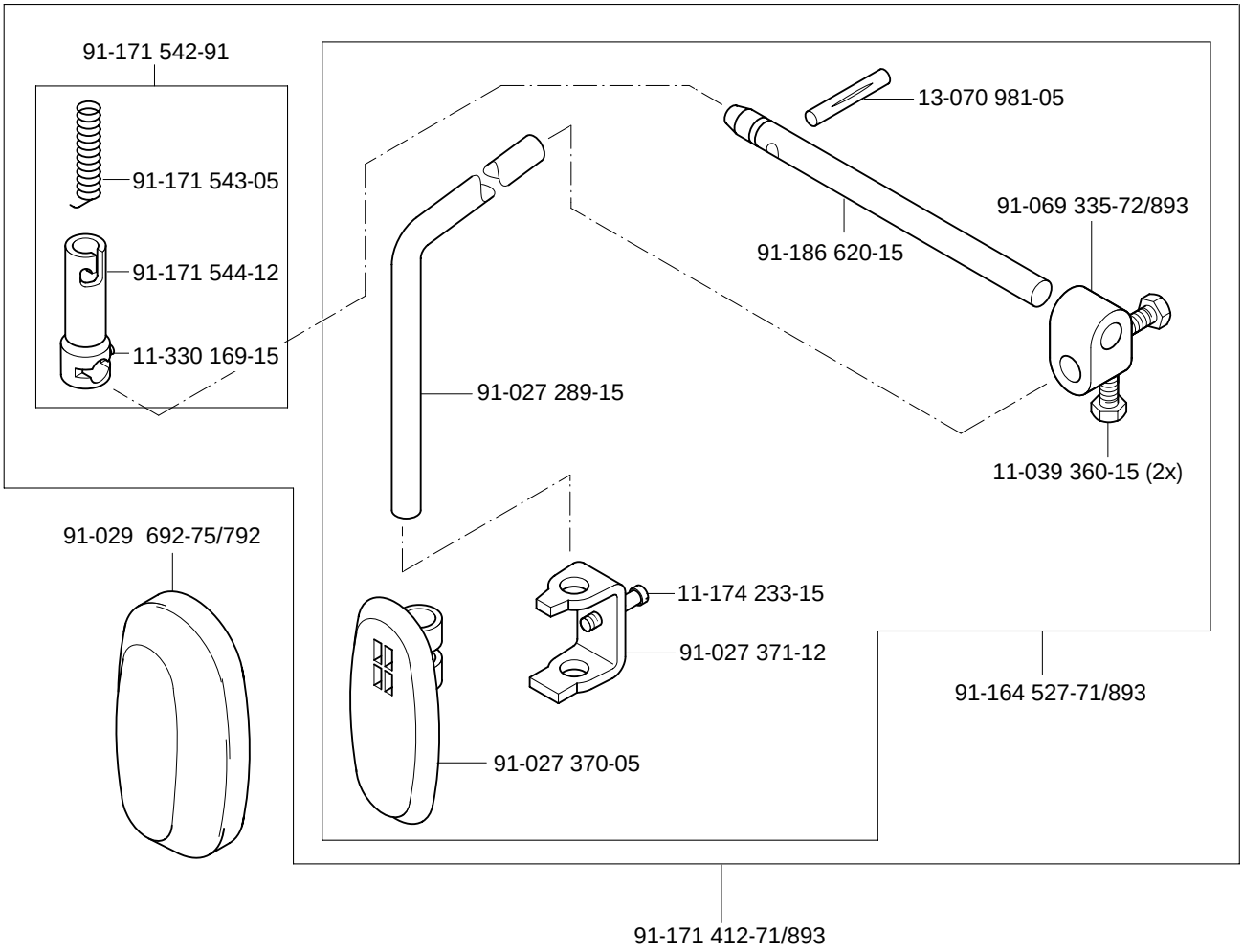


# 17 Keilriemen / V-belt / Courroie trapézoïdale / Correa trapezoidal PFAFF 5483

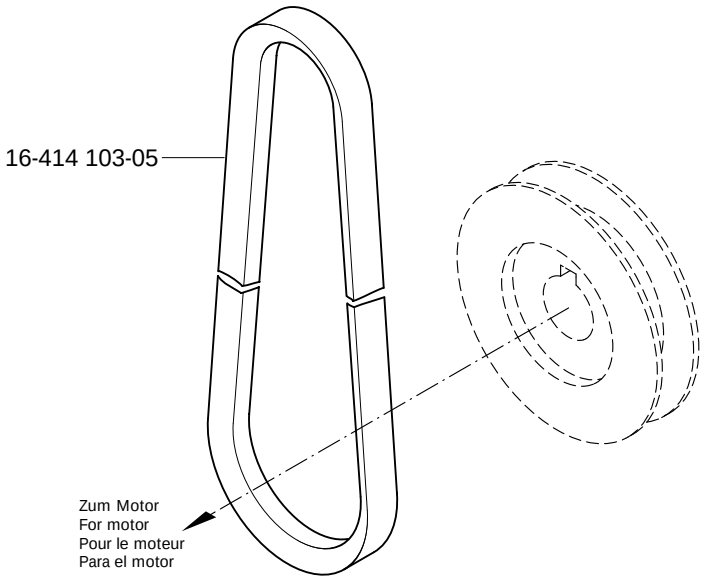




siehe Kapitel 2 Erläuterung der Schlüsselzeichen
see chapter 2 Explanation of key markings
voir le chap. 2 Explication des symboles
véase el Cap. 2 Explicaciones de los signos clave

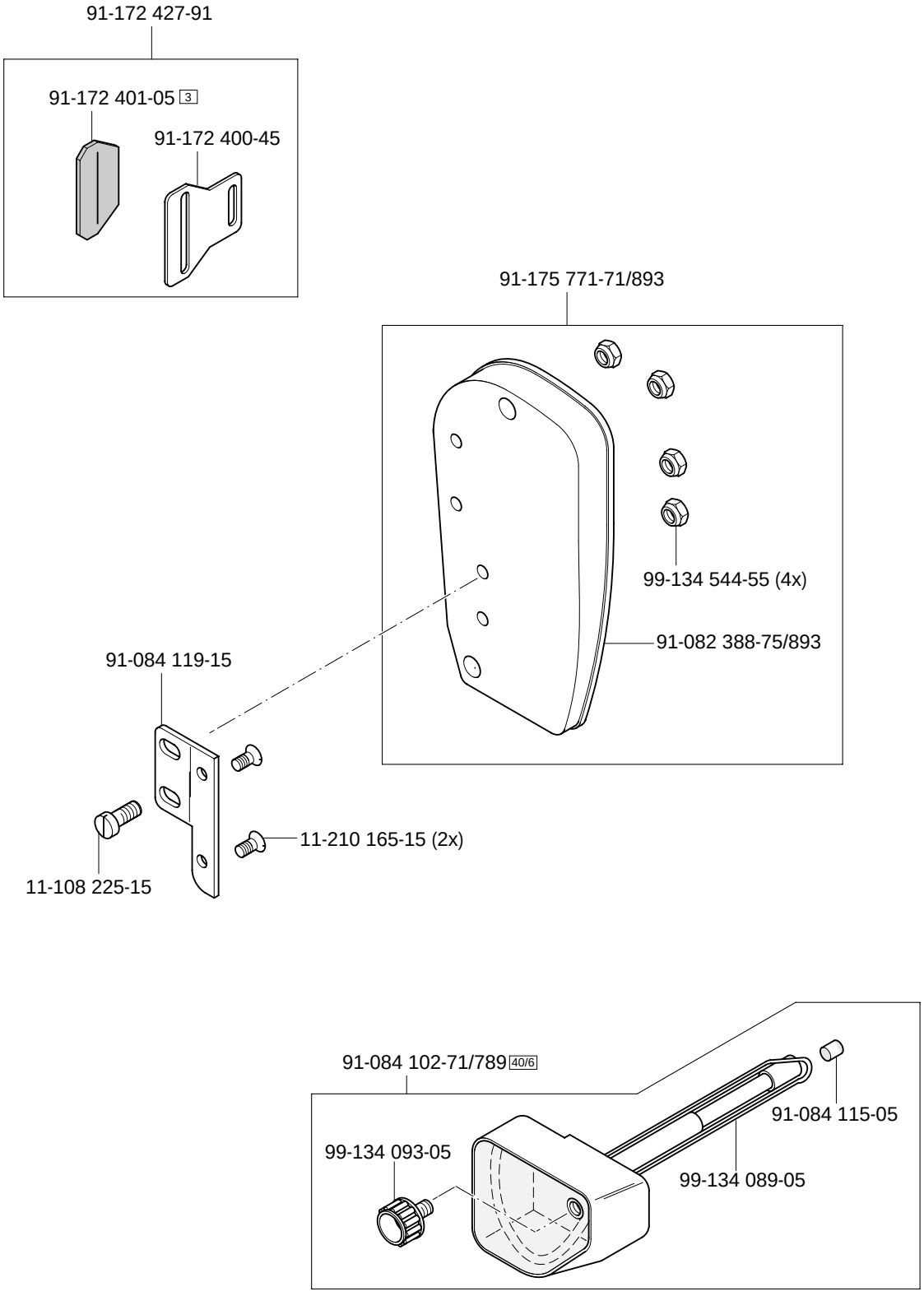
91-172 427-91
91-172 401-05 3
91-172 400-45
91-175 771-71/893
99-134 544-55 (4x)
91-082 388-75/893
91-084 119-15
11-210 165-15 (2x)
11-108 225-15
91-084 102-71/789 40/6
91-084 115-05
99-134 093-05
99-134 089-05

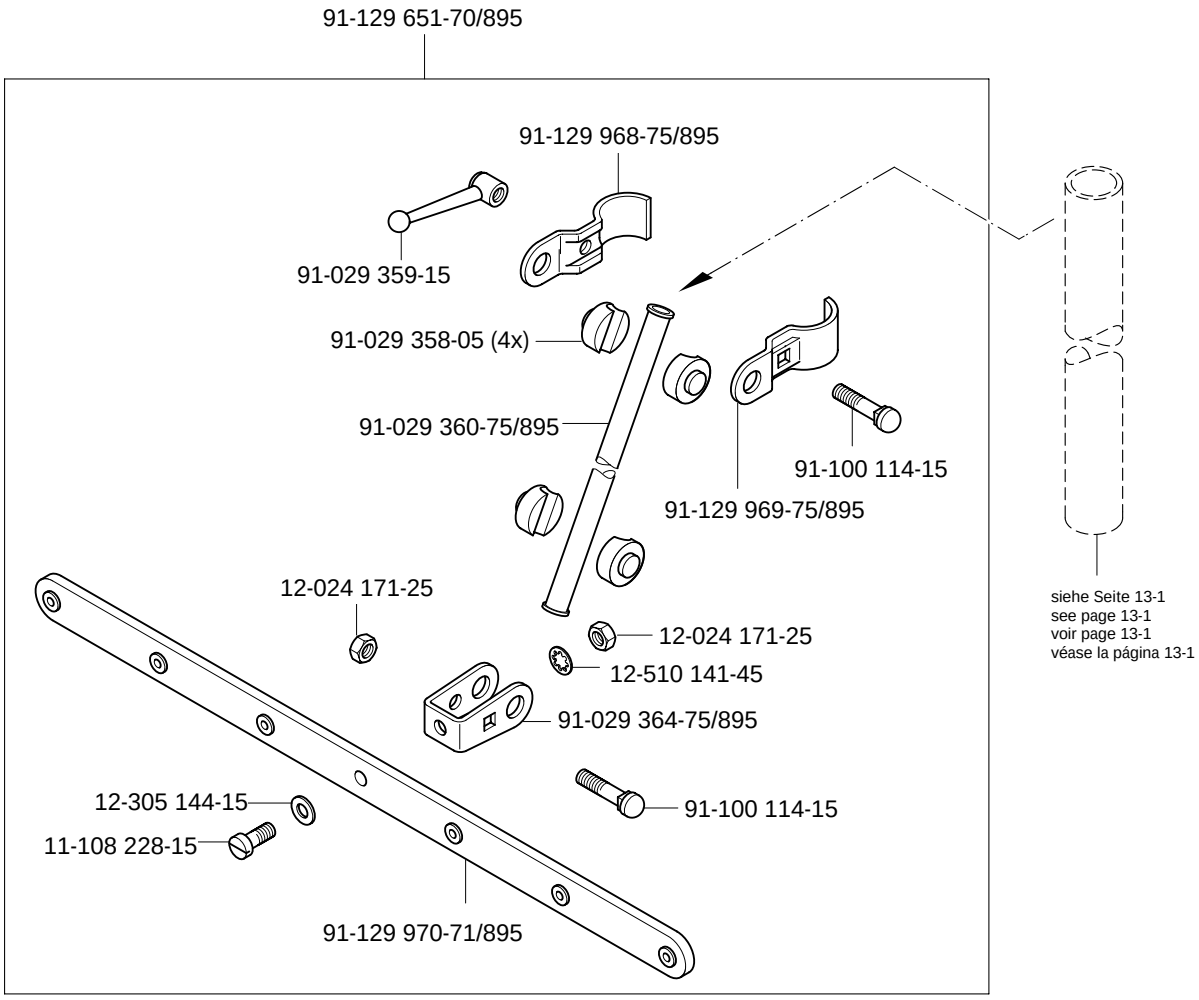




siehe Kapitel 2 Erläuterung der Schlüsselzeichen
see chapter 2 Explanation of key markings
voir le chap. 2 Explication des symboles
véase el Cap. 2 Explicaciones de los signos clave

| Öl<br>Oil<br>Huile<br>Aceite | Mittelpunkts-Viskosität bei:<br>Mean viscosity at:<br>Viscosité moyenne à:<br>Viscosidad media a: | | Dichte bei:<br>Density of:<br>Densité à:<br>Densidad a: | | Bestellnummer für Behälter mit:<br>Part number for can with:<br>Numéro de commande pour récipients avec:<br>Número de pedido para recipientes con: | | |
|---|---|---|---|---|---|---|---|
| | °C | mm²/s | °C | g/cm³<br>(g/ml) | 1 Liter<br>1 Litre<br>1 Litro | 5 Liter<br>5 Litre<br>5 Litros | 10 Liter<br>10 Litre<br>10 Litros |
| 28-011 201-44 | 40 | 22,0 | 15 | 0,865 | 91-129 917-91 | 91-129 919-91 | 91-129 920-91 |
| 28-011 202-17<br>(Fadenschmiermittel)<br>(Thread lubricant)<br>(Agents de lubrification de fil)<br>(Lubricantes del hilo) | | | 21 | 0,810 | 91-129 941-91 | | |

| Fett<br>Grease<br>Graisse<br>Grasa | Penetration<br>Penetration<br>Pénétration<br>Penetración | Tropfpunkt<br>Drip-point<br>Point de suintement<br>Punto de goteo | Bestellnummer für Behälter mit:<br>Part number for can with:<br>Numéro de commande pour récipients avec:<br>Número de pedido para recipientes con: | | |
|---|---|---|---|---|---|
| | mm/10 | °C | 0,25 kg | 0,5 kg | 1 kg |
| 28-011 202-43 | 375-405 | 150 | | 28-011 202-43 | |
| 28-011 202-47 | 220-250 | 185 | | | 28-011 202-47 |

| Reinigungsmittel<br>Cleansing agent<br>Agents de nettoyage<br>Limpiadores | Bestellnummer für Behälter mit:<br>Part number for can with:<br>Numéro de commande pour récipients avec:<br>Número de pedido para recipientes con: |
|---|---|
| | 240 ml |
| Isoprophyl-Alkohol | 95-665 735-91 |

# 21

Index (Teilenummern / Seitenzahlen)
Index (part numbers / page numbers)
Index (numéros de pièces, de pages)
Index (números de pieza / números de página) PFAFF 5483


| No. | Seite<br>Page<br>Pages<br>Página |
|---|---|
| 11-039 291-15 | 4 - 4 |
| 11-039 360-15 | 16 - 1 |
| 11-106 947-15 | 4 - 2 |
| 11-108 084-15 | 3 - 12, 4 - 9, 8 - 2, 9 - 1 |
| 11-108 087-15 | 5 - 2, 8 - 2 |
| 11-108 090-15 | 3 - 4, 8 - 2 |
| 11-108 096-15 | 8 - 2 |
| 11-108 168-15 | 4 - 7 |
| 11-108 171-15 | 8 - 2 |
| 11-108 174-15 | 3 - 13, 3 - 14, 3 - 15, 4 - 6, 4 - 10, 4 - 11, 5 - 2, 8 - 3, 8 - 4, 8 - 5, 9 - 2, 9 - 3, 9 - 4, 11 - 1, 11 - 2, 11 - 3 |
| 11-108 174-25 | 3 - 2, 4 - 6 |
| 11-108 177-15 | 3 - 4, 3 - 13, 3 - 15, 3 - 16, 8 - 5, 9 - 4 |
| 11-108 180-15 | 3 - 1, 3 - 7 |
| 11-108 186-15 | 3 - 1 |
| 11-108 186-25 | 4 - 5 |
| 11-108 192-25 | 4 - 5 |
| 11-108 198-15 | 4 - 7 |
| 11-108 222-15 | 3 - 1, 3 - 18, 4 - 7 |
| 11-108 222-25 | 4 - 5 |
| 11-108 225-15 | 3 - 5, 3 - 13, 3 - 18, 4 - 2, 4 - 10, 8 - 3, 9 - 2, 18 - 1 |
| 11-108 228-15 | 3 - 1, 3 - 9, 5 - 1, 19 - 1 |
| 11-108 234-15 | 5 - 3 |
| 11-108 237-15 | 3 - 1 |
| 11-108 240-15 | 5 - 3 |
| 11-108 258-15 | 3 - 1, 4 - 7 |
| 11-108 285-25 | 14 - 1 |
| 11-108 288-15 | 3 - 1 |
| 11-108 846-15 | 3 - 4, 4 - 8 |
| 11-108 849-15 | 3 - 4, 4 - 8, 5 - 1 |
| 11-130 170-15 | 3 - 1, 4 - 5 |
| 11-130 173-15 | 3 - 15, 4 - 11, 8 - 5, 9 - 4 |
| 11-130 176-15 | 3 - 16, 4 - 2, 7 - 1 |
| 11-130 179-15 | 3 - 16, 4 - 1 |
| 11-130 179-25 | 4 - 5 |
| 11-130 191-15 | 7 - 2, 7 - 3, 11 - 2, 11 - 3 |
| 11-130 206-15 | 4 - 7 |
| 11-130 224-15 | 3 - 3, 3 - 9, 3 - 19, 5 - 1, 7 - 1 |
| 11-130 227-15 | 5 - 3, 8 - 6, 9 - 5 |
| 11-130 233-15 | 3 - 13, 3 - 15, 3 - 16, 4 - 11, 5 - 2, 8 - 2, 8 - 5, 9 - 4 |
| 11-130 239-15 | 3 - 8, 4 - 8, 7 - 2, 7 - 3 |
| 11-130 254-15 | 3 - 8, 4 - 8 |
| 11-130 284-15 | 4 - 1 |
| 11-130 287-15 | 3 - 16, 4 - 3, 4 - 4, 7 - 2, 7 - 3 |
| 11-130 293-15 | 5 - 3, 7 - 1, 11 - 2, 11 - 3 |
| 11-130 305-15 | 10 - 1 |
| 11-130 311-15 | 4 - 4, 5 - 3 |
| 11-130 377-15 | 6 - 1, 8 - 6, 9 - 5 |
| 11-132 223-15 | 3 - 2, 3 - 3 |
| 11-173 171-15 | 4 - 2, 4 - 3 |
| 11-173 174-15 | 4 - 2 |
| 11-174 086-15 | 3 - 11 |
| 11-174 089-25 | 3 - 10 |
| 11-174 167-15 | 3 - 3 |
| 11-174 170-15 | 3 - 3, 3 - 10 |
| 11-174 173-15 | 3 - 3, 3 - 4 |
| 11-174 176-15 | 3 - 15, 4 - 11, 8 - 5, 9 - 4 |
| 11-174 224-15 | 3 - 3 |
| 11-174 233-15 | 16 - 1 |
| 11-174 359-15 | 3 - 1 |
| 11-178 172-15 | 3 - 16 |
| 11-180 169-25 | 8 - 1 |
| 11-186 079-15 | 5 - 3 |
| 11-186 934-25 | 5 - 1 |
| 11-186 968-15 | 8 - 1 |
| 11-210 165-15 | 18 - 1 |
| 11-210 165-25 | 3 - 12 |
| 11-210 168-15 | 4 - 5, 4 - 6 |
| 11-210 170-15 | 3 - 12, 8 - 2, 9 - 1 |
| 11-210 186-15 | 3 - 10 |
| 11-210 210-15 | 4 - 4 |
| 11-210 259-15 | 4 - 4 |
| 11-210 288-15 | 3 - 6 |
| 11-225 172-15 | 3 - 3 |
| 11-225 232-15 | 3 - 2 |
| 11-225 312-15 | 3 - 11 |
| 11-225 376-15 | 3 - 11 |
| 11-225 902-15 | 6 - 1, 8 - 6, 9 - 5 |
| 11-250 166-15 | 4 - 2 |
| 11-250 193-25 | 3 - 11 |
| 11-305 248-15 | 3 - 19 |
| 11-305 299-15 | 3 - 9 |
| 11-314 964-15 | 3 - 13, 3 - 14, 4 - 9, 4 - 10, 8 - 3, 8 - 4, 9 - 2, 9 - 3 |
| 11-317 971-15 | 8 - 2 |
| 11-330 085-15 | 3 - 16 |
| 11-330 088-15 | 4 - 5 |
| 11-330 166-15 | 3 - 15, 3 - 16, 4 - 1, 4 - 3, 4 - 10, 4 - 11, 8 - 2, 8 - 5, 9 - 4 |
| 11-330 169-15 | 6 - 1, 8 - 6, 9 - 5, 16 - 1 |
| 11-330 172-15 | 4 - 1 |
| 11-330 217-15 | 4 - 5, 4 - 6, 5 - 2 |
| 11-330 220-15 | 3 - 2, 3 - 4 |
| 11-330 280-15 | 3 - 6, 3 - 14 |
| 11-330 952-15 | 3 - 11, 3 - 13, 3 - 15, 3 - 19, 4 - 3, 4 - 6, 7 - 2, 7 - 3, 8 - 1, 8 - 3, 8 - 5, 9 - 1, 9 - 2, 9 - 4 |
| 11-330 955-15 | 3 - 18, 8 - 1 |
| 11-330 964-15 | 3 - 14, 8 - 3, 9 - 2 |
| 11-335 217-15 | 3 - 15, 4 - 11, 8 - 5, 9 - 4 |
| 11-335 280-15 | 3 - 6, 3 - 14 |
| 11-335 902-15 | 3 - 6, 3 - 11 |
| 11-341 166-15 | 3 - 13, 3 - 18, 4 - 10, 8 - 3, 9 - 2 |
| 11-341 217-15 | 3 - 15, 8 - 5, 9 - 4 |
| 11-341 277-15 | 3 - 4, 3 - 17 |
| 11-341 901-15 | 3 - 6 |
| 11-341 902-15 | 3 - 6, 3 - 11, 3 - 14, 3 - 18, 4 - 5, 4 - 7 |
| 11-341 904-15 | 3 - 2 |
| 11-460 397-15 | 11 - 1 |
| 11-462 118-55 | 3 - 1 |
| 11-672 002-15 | 8 - 2 |
| 12-005 154-25 | 3 - 1, 8 - 1 |
| 12-005 175-15 | 3 - 15, 8 - 5, 9 - 4 |
| 12-005 195-15 | 7 - 1 |
| 12-024 101-25 | 5 - 1 |
| 12-024 151-25 | 4 - 5, 4 - 6, 5 - 2, 13 - 1 |
| 12-024 171-25 | 3 - 1, 3 - 11, 3 - 13, 3 - 19, 5 - 2, 5 - 3, 19 - 1 |
| 12-024 172-15 | 3 - 11, 5 - 2 |
| 12-024 191-15 | 3 - 9, 5 - 3, 7 - 2, 7 - 3, 11 - 2, 11 - 3 |
| 12-024 231-25 | 4 - 1 |

| No. | Seite<br>Page<br>Pages<br>Página |
|---|---|
| 12-160 193-25 | 3 - 1 |
| 12-305 074-25 | 5 - 1 |
| 12-305 084-15 | 8 - 2 |
| 12-305 114-15 | 3 - 1, 3 - 4, 4 - 2, 7 - 2, 7 - 3, 8 - 2 |
| 12-305 144-15 | 3 - 8, 3 - 13, 4 - 8, 5 - 2, 5 - 3, 19 - 1 |
| 12-305 174-15 | 4 - 3 |
| 12-305 314-15 | 3 - 5 |
| 12-305 414-15 | 7 - 1 |
| 12-315 110-25 | 13 - 1 |
| 12-315 170-15 | 4 - 1, 7 - 2, 7 - 3 |
| 12-335 191-15 | 7 - 1, 11 - 1, 11 - 2, 11 - 3 |
| 12-341 151-15 | 3 - 1 |
| 12-361 156-15 | 3 - 6 |
| 12-499 120-45 | 3 - 4 |
| 12-499 150-45 | 11 - 1, 11 - 2, 11 - 3 |
| 12-499 190-45 | 4 - 4, 5 - 3, 10 - 1 |
| 12-499 210-45 | 6 - 1, 8 - 6, 9 - 5 |
| 12-500 111-45 | 3 - 4, 4 - 8 |
| 12-501 170-45 | 7 - 2, 7 - 3 |
| 12-505 150-45 | 4 - 2 |
| 12-510 141-45 | 19 - 1 |
| 12-510 171-45 | 7 - 2, 7 - 3 |
| 12-512 110-45 | 3 - 14, 8 - 4, 9 - 3 |
| 12-517 200-45 | 4 - 5 |
| 12-517 250-45 | 4 - 6 |
| 12-518 210-45 | 3 - 4 |
| 12-518 230-45 | 4 - 5 |
| 12-610 170-45 | 5 - 3, 8 - 2 |
| 12-610 190-45 | 4 - 5 |
| 12-610 210-45 | 3 - 10 |
| 12-610 230-45 | 3 - 8, 4 - 5, 4 - 8, 8 - 1 |
| 12-610 250-45 | 3 - 11, 4 - 6 |
| 12-610 330-45 | 4 - 7 |
| 12-624 310-45 | 3 - 19 |
| 12-640 130-55 | 4 - 5, 4 - 6 |
| 12-640 150-55 | 3 - 5, 3 - 9, 3 - 10, 4 - 5, 5 - 3 |
| 12-640 170-55 | 3 - 13, 3 - 14, 4 - 1, 4 - 3, 4 - 9, 5 - 3, 8 - 3, 9 - 2 |
| 12-640 210-55 | 3 - 9 |
| 12-640 250-55 | 3 - 17 |
| 12-660 350-45 | 8 - 2 |
| 12-660 430-45 | 4 - 6 |
| 13-030 310-05 | 3 - 9 |
| 13-030 341-05 | 14 - 1 |
| 13-033 103-05 | 3 - 8, 4 - 8, 8 - 1 |
| 13-033 244-05 | 5 - 1 |
| 13-033 556-05 | 4 - 5 |
| 13-052 095-15 | 3 - 13 |
| 13-052 256-15 | 3 - 9 |
| 13-052 262-15 | 4 - 6 |
| 13-053 248-15 | 6 - 1, 8 - 6, 9 - 5 |
| 13-070 981-05 | 6 - 1, 8 - 6, 9 - 5, 16 - 1 |
| 13-115 022-05 | 3 - 10 |
| 13-210 471-05 | 3 - 1 |
| 13-280 103-05 | 3 - 16 |
| 14-010 173-01 | 4 - 5 |
| 14-012 525-01 | 8 - 2 |
| 14-012 555-01 | 8 - 2 |
| 14-015 624-91 | 8 - 3, 9 - 2 |
| 14-016 101-91 | 3 - 13 |
| 14-016 151-91 | 3 - 6, 4 - 7 |
| 14-018 570-01 | 3 - 3 |
| 14-018 590-01 | 4 - 6 |
| 14-018 624-91 | 3 - 14 |
| 14-018 644-91 | 3 - 6 |
| 14-215 007-03 | 8 - 2 |
| 14-215 013-23 | 3 - 13, 4 - 5, 4 - 10, 8 - 3, 9 - 2 |
| 14-215 016-33 | 5 - 2 |
| 14-215 022-33 | 3 - 16, 4 - 5 |
| 14-215 028-33 | 3 - 4, 4 - 5, 4 - 6 |
| 14-215 043-23 | 4 - 1 |
| 14-215 049-33 | 3 - 15, 4 - 5, 4 - 11, 8 - 5, 9 - 4 |
| 14-215 052-33 | 3 - 16 |
| 14-215 253-43 | 3 - 15, 4 - 11, 8 - 5, 9 - 4 |
| 14-218 040-01 | 4 - 3 |
| 14-650 243-05 | 3 - 2 |
| 14-720 170-05 | 4 - 3 |
| 15-032 001-45 | 5 - 3, 6 - 1, 7 - 1, 8 - 6, 9 - 5, 11 - 1, 11 - 2, 11 - 3 |
| 15-032 002-45 | 10 - 1 |
| 15-032 006-45 | 8 - 6, 9 - 5 |
| 15-120 718-05 | 4 - 5 |
| 15-120 800-05 | 3 - 17 |
| 15-120 904-05 | 4 - 3 |
| 15-120 919-05 | 4 - 6 |
| 15-256 055-01 | 4 - 6 |
| 15-280 016-01 | 3 - 4 |
| 15-280 022-01 | 4 - 6 |
| 16-049 020-11 | 3 - 11, 5 - 2 |
| 16-049 021-11 | 3 - 11, 5 - 2 |
| 16-049 040-11 | 7 - 2, 7 - 3 |
| 16-409 907-05 | 4 - 3 |
| 16-410 079-05 | 4 - 7 |
| 16-414 103-05 | 16 - 1 |
| 17-028 318-61 | 4 - 5 |
| 17-035 232-65 | 4 - 1, 4 - 5 |
| 18-277 001-91 | 11 - 2, 11 - 3 |
| 18-278 005-91 | 11 - 2, 11 - 3 |
| 18-279 010-05 | 11 - 2 |
| 18-372 001-91 | 11 - 1, 11 - 2, 11 - 3 |
| 18-372 003-91 | 10 - 1 |
| 18-372 004-91 | 10 - 1 |
| 18-373 011-91 | 11 - 2, 11 - 3 |
| 18-378 001-91 | 11 - 1, 11 - 2, 11 - 3 |
| 18-378 002-91 | 11 - 2, 11 - 3 |
| 18-378 009-91 | 6 - 1 |
| 25-308 820-30 | 7 - 1, 7 - 2, 7 - 3 |
| 25-308 820-40 | 7 - 1, 7 - 2, 7 - 3, 10 - 1, 11 - 1, 11 - 2, 11 - 3 |
| 25-308 820-60 | 10 - 1, 11 - 2, 11 - 3 |
| 26-535 202-00 | 3 - 3 |
| 26-536 303-09 | 3 - 16, 4 - 5 |
| 26-536 304-09 | 4 - 5 |
| 28-011 201-44 | 20 - 1 |
| 28-011 202-17 | 20 - 1 |
| 28-011 202-43 | 20 - 1 |
| 28-011 202-47 | 20 - 1 |
| 61-111 600-35/001 | 14 - 1 |
| 61-111 642-19 | 14 - 1 |
| 61-111 643-06 | 14 - 1 |
| 71-370 001-33 | 3 - 3 |
| 71-370 001-34 | 3 - 1, 3 - 10 |
| 91-000 073-15 | 4 - 2 |
| 91-000 407-15 | 3 - 12 |
| 91-001 283-15 | 4 - 5 |
| 91-001 522-25 | 3 - 8, 4 - 8, 8 - 1 |

| No. | Seite<br>Page<br>Pages<br>Página |
|---|---|
| 91-002 065-05 | 3 - 7, 3 - 8, 4 - 4, 4 - 8, 8 - 1 |
| 91-004 171-15 | 5 - 3 |
| 91-007 329-05 | 5 - 2 |
| 91-009 276-05 | 8 - 1 |
| 91-010 181-25 | 3 - 8, 4 - 8, 8 - 1 |
| 91-010 183-05 | 3 - 8, 4 - 8, 8 - 1 |
| 91-010 783-25 | 3 - 1 |
| 91-012 754-05 | 3 - 16 |
| 91-017 378-15 | 3 - 16 |
| 91-018 359-75/770 | 3 - 16 |
| 91-020 490-15 | 3 - 2 |
| 91-021 296-05 | 3 - 12 |
| 91-027 289-15 | 16 - 1 |
| 91-027 370-05 | 16 - 1 |
| 91-027 371-12 | 16 - 1 |
| 91-027 645-75/699 | 14 - 1 |
| 91-028 200-15 | 3 - 1 |
| 91-029 358-05 | 19 - 1 |
| 91-029 359-15 | 19 - 1 |
| 91-029 360-75/895 | 19 - 1 |
| 91-029 364-75/895 | 19 - 1 |
| 91-029 521-05 | 3 - 18 |
| 91-029 692-75/792 | 16 - 1 |
| 91-031 888-15 | 7 - 2, 7 - 3 |
| 91-032 087-45 | 3 - 1 |
| 91-032 837-15 | 7 - 2, 7 - 3 |
| 91-033 915-21 | 14 - 1 |
| 91-038 617-15 | 7 - 2, 7 - 3 |
| 91-038 800-71/699 | 14 - 1 |
| 91-038 801-75/699 | 14 - 1 |
| 91-038 885-91 | 14 - 1 |
| 91-053 235-21 | 3 - 1 |
| 91-068 074-05 | 3 - 18 |
| 91-069 046-05 | 3 - 9 |
| 91-069 075-01 | 3 - 2 |
| 91-069 079-72/895 | 3 - 2 |
| 91-069 127-05 | 3 - 11 |
| 91-069 131-91 | 3 - 11 |
| 91-069 165-15 | 5 - 2, 5 - 3 |
| 91-069 172-15 | 3 - 1 |
| 91-069 222-12 | 3 - 11, 8 - 1, 9 - 1 |
| 91-069 299-05 | 3 - 1 |
| 91-069 335-72/893 | 16 - 1 |
| 91-069 634-72/895 | 4 - 7 |
| 91-069 661-12 | 3 - 2 |
| 91-069 709-12 | 8 - 2 |
| 91-069 718-05 | 3 - 5 |
| 91-069 735-05 | 3 - 5 |
| 91-069 961-05 | 5 - 1 |
| 91-070 068-91 | 3 - 16 |
| 91-082 388-75/893 | 18 - 1 |
| 91-084 102-71/789 | 18 - 1 |
| 91-084 115-05 | 18 - 1 |
| 91-084 119-15 | 18 - 1 |
| 91-085 874-05 | 8 - 1 |
| 91-086 601-15 | 7 - 2, 7 - 3 |
| 91-086 602-15 | 7 - 2, 7 - 3 |
| 91-086 623-91 | 7 - 3 |
| 91-086 626-91 | 7 - 2 |
| 91-087 273-71/893 | 3 - 11 |
| 91-087 282-11 | 3 - 11 |
| 91-087 294-15 | 3 - 11 |
| 91-087 295-95 | 3 - 11 |
| 91-087 296-75/895 | 3 - 11 |
| 91-087 306-75/893 | 3 - 11 |
| 91-087 308-75/895 | 3 - 1 |
| 91-087 906-15 | 3 - 11 |
| 91-087 907-15 | 3 - 11 |
| 91-087 908-71/893 | 3 - 11 |
| 91-087 961-71/951 | 8 - 6, 9 - 5 |
| 91-088 197-75/698 | 3 - 11 |
| 91-088 915-15 | 3 - 11 |
| 91-088 916-15 | 3 - 11 |
| 91-088 917-15 | 3 - 11 |
| 91-089 889-71/893 | 11 - 3 |
| 91-090 988-91 | 11 - 1, 11 - 2, 11 - 3 |
| 91-095 829-91 | 11 - 1, 11 - 2, 11 - 3 |
| 91-095 837-91 | 11 - 2, 11 - 3 |
| 91-098 827-15 | 4 - 1 |
| 91-100 055-25 | 3 - 1, 3 - 11 |
| 91-100 076-15 | 3 - 12 |
| 91-100 114-15 | 19 - 1 |
| 91-100 270-15 | 4 - 7 |
| 91-100 270-25 | 12 - 1 |
| 91-100 296-25 | 3 - 12 |
| 91-100 318-25 | 3 - 1 |
| 91-100 330-15 | 3 - 6 |
| 91-100 331-15 | 3 - 5 |
| 91-100 400-15 | 3 - 6 |
| 91-105 447-25 | 3 - 8, 4 - 8, 8 - 1 |
| 91-106 272-12 | 4 - 5 |
| 91-106 401-05 | 4 - 7 |
| 91-107 204-25 | 3 - 8, 4 - 8, 8 - 1 |
| 91-107 266-05 | 4 - 5 |
| 91-107 711-15 | 3 - 1 |
| 91-113 445-15 | 8 - 2 |
| 91-118 722-12 | 3 - 14 |
| 91-118 766-05 | 4 - 6 |
| 91-119 269-91 | 3 - 14 |
| 91-129 203-90 | 3 - 1 |
| 91-129 651-70/951 | 19 - 1 |
| 91-129 917-91 | 20 - 1 |
| 91-129 919-91 | 20 - 1 |
| 91-129 920-91 | 20 - 1 |
| 91-129 941-91 | 20 - 1 |
| 91-129 968-75/895 | 19 - 1 |
| 91-129 969-75/895 | 19 - 1 |
| 91-129 970-71/895 | 19 - 1 |
| 91-140 708-05 | 7 - 1 |
| 91-164 527-71/893 | 16 - 1 |
| 91-165 608-01 | 3 - 2 |
| 91-165 609-05 | 3 - 2 |
| 91-165 704-15 | 4 - 7 |
| 91-165 821-92 | 8 - 6, 9 - 5 |
| 91-165 887-91 | 6 - 1, 8 - 6 9 - 5 |
| 91-165 923-91 | 11 - 1 |
| 91-165 935-71/698 | 12 - 1 |
| 91-165 939-71/698 | 12 - 1 |
| 91-165 944-91 | 12 - 1 |
| 91-168 105-05 | 4 - 5 |
| 91-168 231-75/893 | 3 - 1 |
| 91-168 257-91 | 8 - 3, 9 - 2 |
| 91-168 258-92 | 8 - 3, 9 - 2 |
| 91-168 317-75/893 | 3 - 1 |
| 91-168 322-05 | 3 - 15, 4 - 11, 8 - 5, 9 - 4 |
| 91-168 341-05 | 3 - 18 |
| 91-168 344-05 | 3 - 17 |
| 91-168 347-05 | 3 - 17 |

| No. | Seite Page Pages Página | No. | Seite Page Pages Página | No. | Seite Page Pages Página | No. | Seite Page Pages Página |
|---|---|---|---|---|---|---|---|
| 91-168 351-05 | 3 - 3 | 91-169 730-00 | 3 - 12 | 91-170 152-05 | 8 - 4, 9 - 3 | 91-170 340-91 | 3 - 12 |
| 91-168 385-05 | 3 - 17 | 91-169 731-05 | 3 - 12 | 91-170 153-05 | 8 - 2 | 91-170 341-25 | 3 - 12 |
| 91-168 461-71/893 | 3 - 1 | 91-169 732-05 | 3 - 12 | 91-170 154-90 | 8 - 2 | 91-170 361-91 | 3 - 15, 4 - 11, 8 - 5, 9 - 4 |
| 91-168 480-15 | 3 - 6 | 91-169 733-91 | 4 - 9, 8 - 2, 9 - 1 | 91-170 156-12 | 3 - 13, 3 - 14, 4 - 9, 4 - 10, | 91-170 397-15 | 3 - 13 |
| 91-168 496-92 | 3 - 18 | 91-169 737-05 | 4 - 9, 8 - 2, 9 - 1 | | 8 - 3, 8 - 4, 9 - 2, 9 - 3 | 91-170 407-05 | 3 - 2 |
| 91-168 833-05 | 3 - 17, 3 - 19 | 91-169 738-05 | 3 - 12, 4 - 9, 8 - 2, 9 - 1 | 91-170 175-12 | 8 - 2 | 91-170 408-25 | 8 - 1, 9 - 1 |
| 91-168 858-12 | 3 - 19 | 91-169 741-21 | 3 - 10 | 91-170 217-91 | 3 - 12 | 91-170 409-05 | 3 - 15, 4 - 11, 8 - 5, 9 - 4 |
| 91-169 000-91 | 4 - 10 | 91-169 744-25 | 3 - 10 | 91-170 218-05 | 3 - 12 | 91-170 455-75/893 | 3 - 1 |
| 91-169 119-05 | 5 - 3 | 91-169 745-91 | 3 - 10 | 91-170 221-91 | 3 - 3 | 91-170 485-11 | 5 - 2 |
| 91-169 137-05 | 3 - 9, 5 - 1 | 91-169 746-05 | 3 - 10 | 91-170 222-05 | 3 - 3 | 91-170 487-05 | 5 - 2 |
| 91-169 166-05 | 4 - 2 | 91-169 794-91 | 3 - 12 | 91-170 223-92 | 3 - 3 | 91-170 488-45 | 5 - 2 |
| 91-169 324-91 | 3 - 13 | 91-169 796-25 | 3 - 7, 4 - 4 | 91-170 225-25 | 3 - 12 | 91-170 490-92 | 5 - 1 |
| 91-169 357-05 | 3 - 10 | 91-169 797-05 | 3 - 7, 4 - 4 | 91-170 234-05 | 3 - 15, 4 - 11, 8 - 5, 9 - 4 | 91-170 693-05 | 3 - 15, 8 - 5, 9 - 4 |
| 91-169 489-91 | 3 - 1 | 91-169 801-05 | 3 - 7, 4 - 4 | 91-170 275-91 | 3 - 8 | 91-170 694-05 | 3 - 15, 8 - 5, 9 - 4 |
| 91-169 548-05 | 3 - 7, 4 - 4 | 91-169 803-05 | 3 - 12 | 91-170 276-21 | 3 - 8, 4 - 8, 8 - 1 | 91-170 699-15 | 5 - 2 |
| 91-169 556-05 | 3 - 13, 3 - 14, 8 - 3, 9 - 2 | 91-169 806-05 | 3 - 12 | 91-170 278-91 | 3 - 8 | 91-170 700-15 | 5 - 2 |
| 91-169 582-05 | 4 - 5 | 91-169 814-92 | 3 - 15, 8 - 5, 9 - 4 | 91-170 280-91 | 4 - 8 | 91-170 759-05 | 8 - 2 |
| 91-169 594-25 | 3 - 8, 4 - 8 | 91-169 848-92 | 3 - 14 | 91-170 284-05 | 3 - 16 | 91-170 760-12 | 8 - 2 |
| 91-169 614-05 | 3 - 15, 8 - 5, 9 - 4 | 91-170 110-15 | 5 - 2 | 91-170 285-05 | 3 - 16 | 91-170 761-91 | 8 - 2 |
| 91-169 615-05 | 3 - 15, 8 - 5, 9 - 4 | 91-170 122-05 | 5 - 3 | 91-170 286-05 | 3 - 16 | 91-170 793-11 | 3 - 16 |
| 91-169 622-91 | 3 - 15 | 91-170 127-71/895 | 5 - 1 | 91-170 290-71/895 | 3 - 7 | 91-170 794-11 | 3 - 16 |
| 91-169 633-25 | 3 - 8, 4 - 8 | 91-170 133-05 | 5 - 2 | 91-170 291-71/895 | 3 - 7 | 91-170 797-15 | 3 - 16 |
| 91-169 658-05 | 3 - 9 | 91-170 135-91 | 8 - 2 | 91-170 293-71/895 | 3 - 7 | 91-170 836-91 | 3 - 4 |
| 91-169 659-92 | 3 - 9 | 91-170 136-91 | 8 - 2 | 91-170 296-05 | 3 - 1 | 91-170 837-06 | 3 - 4 |
| 91-169 670-25 | 3 - 10 | 91-170 137-45 | 8 - 2 | 91-170 305-12 | 3 - 13, 8 - 3, 9 - 2 | 91-170 843-92 | 3 - 16 |
| 91-169 672-25 | 3 - 10, 4 - 4 | 91-170 138-15 | 8 - 2 | 91-170 306-12 | 3 - 13, 8 - 3, 9 - 2 | 91-170 874-91 | 3 - 6 |
| 91-169 679-25 | 3 - 7, 4 - 4 | 91-170 141-05 | 8 - 2 | 91-170 307-05 | 3 - 13, 8 - 3, 9 - 2 | 91-170 877-05 | 8 - 4, 9 - 3 |
| 91-169 697-15 | 3 - 12 | 91-170 142-05 | 8 - 2 | 91-170 308-05 | 3 - 13, 4 - 10, 8 - 3, 9 - 2 | 91-170 878-05 | 3 - 14 |
| 91-169 704-05 | 3 - 12 | 91-170 143-91 | 8 - 2 | 91-170 309-92 | 4 - 10 | 91-170 890-12 | 3 - 16 |
| 91-169 715-92 | 3 - 15 | 91-170 144-05 | 8 - 2 | 91-170 311-92 | 3 - 13, 8 - 3, 9 - 2 | 91-170 891-15 | 3 - 15, 8 - 5, 9 - 4 |
| 91-169 727-15 | 3 - 12 | 91-170 148-05 | 8 - 2 | 91-170 315-12 | 4 - 10 | 91-170 892-05 | 3 - 16 |
| 91-169 729-05 | 3 - 12, 5 - 1 | 91-170 149-05 | 8 - 2 | 91-170 316-05 | 4 - 10 | 91-170 897-91 | 3 - 16 |

| No. | Seite<br>Page<br>Pages<br>Página |
|---|---|
| 91-170 913-72/893 | 3 - 6 |
| 91-170 928-71/893 | 3 - 11 |
| 91-170 929-92 | 3 - 11 |
| 91-170 942-91 | 5 - 3 |
| 91-170 943-11 | 5 - 3 |
| 91-170 946-12 | 5 - 3 |
| 91-170 947-15 | 5 - 3 |
| 91-170 948-15 | 3 - 1 |
| 91-170 949-11 | 5 - 2 |
| 91-170 950-15 | 5 - 2 |
| 91-170 970-91 | 5 - 1 |
| 91-170 971-45 | 5 - 3 |
| 91-170 972-15 | 5 - 1 |
| 91-170 973-12 | 5 - 1 |
| 91-170 975-15 | 3 - 1 |
| 91-171 010-91 | 3 - 3 |
| 91-171 011-12 | 3 - 6 |
| 91-171 012-91 | 3 - 6 |
| 91-171 036-05 | 3 - 2 |
| 91-171 050-05 | 3 - 2 |
| 91-171 063-05 | 3 - 11 |
| 91-171 069-75/895 | 3 - 1 |
| 91-171 151-91 | 3 - 17 |
| 91-171 158-92 | 3 - 18 |
| 91-171 175-12 | 4 - 6 |
| 91-171 176-75/770 | 3 - 14 |
| 91-171 181-05 | 3 - 1 |
| 91-171 182-15 | 3 - 1 |
| 91-171 205-05 | 3 - 17, 3 - 19 |
| 91-171 283-91 | 3 - 5 |
| 91-171 337-12 | 3 - 19 |
| 91-171 378-15 | 5 - 3 |
| 91-171 410-01 | 3 - 2 |
| 91-171 412-71/893 | 16 - 1 |
| 91-171 414-05 | 9 - 1 |
| 91-171 435-05 | 3 - 17 |
| 91-171 441-01 | 3 - 5 |
| 91-171 465-91 | 3 - 18 |
| 91-171 467-04/002 | 3 - 19 |
| 91-171 478-91 | 3 - 18 |
| 91-171 537-75/895 | 3 - 1 |
| 91-171 540-91 | 3 - 9 |
| 91-171 542-91 | 6 - 1, 8 - 6, 9 - 5, 16 - 1 |
| 91-171 543-05 | 6 - 1, 8 - 6, 9 - 5, 16 - 1 |
| 91-171 544-12 | 6 - 1, 8 - 6, 9 - 5, 16 - 1 |
| 91-171 811-05 | 3 - 5 |
| 91-171 941-15 | 11 - 1 |
| 91-171 948-92 | 3 - 5 |
| 91-171 949-05 | 3 - 5 |
| 91-171 971-05 | 3 - 3 |
| 91-172 002-05 | 3 - 3 |
| 91-172 003-75/895 | 3 - 3 |
| 91-172 006-15 | 3 - 3 |
| 91-172 007-05 | 3 - 3 |
| 91-172 008-05 | 3 - 3 |
| 91-172 009-05 | 3 - 3 |
| 91-172 010-91 | 3 - 3 |
| 91-172 011-15 | 3 - 3 |
| 91-172 013-91 | 3 - 10 |
| 91-172 018-45 | 3 - 16 |
| 91-172 025-15 | 3 - 15, 4 - 11, 8 - 5, 9 - 4 |
| 91-172 026-05 | 3 - 15, 4 - 11, 8 - 5, 9 - 4 |
| 91-172 027-05 | 3 - 10 |
| 91-172 028-05 | 3 - 10 |
| 91-172 029-92 | 3 - 4 |
| 91-172 031-05 | 3 - 16 |
| 91-172 033-05 | 3 - 4 |
| 91-172 035-05 | 3 - 4 |
| 91-172 036-15 | 3 - 4 |
| 91-172 037-15 | 3 - 4 |
| 91-172 044-92 | 3 - 4 |
| 91-172 056-91 | 3 - 3 |
| 91-172 059-15 | 8 - 2 |
| 91-172 078-91 | 3 - 13, 8 - 3, 9 - 2 |
| 91-172 090-11 | 8 - 4, 9 - 3 |
| 91-172 093-11 | 3 - 14 |
| 91-172 106-91 | 3 - 13 |
| 91-172 107-11 | 3 - 13 |
| 91-172 110-15 | 3 - 13 |
| 91-172 111-15 | 3 - 13 |
| 91-172 112-15 | 5 - 2 |
| 91-172 119-15 | 3 - 14 |
| 91-172 122-01 | 3 - 14 |
| 91-172 130-91 | 5 - 2 |
| 91-172 131-01 | 5 - 2 |
| 91-172 142-25 | 3 - 4, 4 - 8 |
| 91-172 148-15 | 5 - 2 |
| 91-172 149-25 | 3 - 4, 4 - 8 |
| 91-172 151-91 | 5 - 2 |
| 91-172 157-91 | 3 - 6 |
| 91-172 159-91 | 3 - 6 |
| 91-172 166-91 | 3 - 15, 4 - 11, 8 - 5, 9 - 4 |
| 91-172 169-91 | 3 - 15 |
| 91-172 171-91 | 4 - 11, 8 - 5, 9 - 4 |
| 91-172 175-91 | 3 - 15 |
| 91-172 195-15 | 3 - 12, 8 - 2, 9 - 1 |
| 91-172 197-05 | 3 - 13 |
| 91-172 208-91 | 3 - 13 |
| 91-172 209-12 | 3 - 13 |
| 91-172 211-05 | 8 - 2 |
| 91-172 231-05 | 3 - 14 |
| 91-172 232-75/951 | 5 - 3 |
| 91-172 243-25 | 3 - 4 |
| 91-172 244-25 | 3 - 4, 4 - 8 |
| 91-172 304-91 | 3 - 14 |
| 91-172 311-05 | 3 - 4 |
| 91-172 315-91 | 3 - 13 |
| 91-172 357-05 | 8 - 2 |
| 91-172 361-12 | 5 - 3 |
| 91-172 371-11 | 4 - 2 |
| 91-172 378-91 | 8 - 1 |
| 91-172 379-25 | 8 - 1 |
| 91-172 380-25 | 8 - 1 |
| 91-172 381-25 | 8 - 1 |
| 91-172 382-15 | 8 - 1 |
| 91-172 383-25 | 8 - 1 |
| 91-172 385-72/895 | 8 - 1 |
| 91-172 386-25 | 8 - 1 |
| 91-172 400-45 | 18 - 1 |
| 91-172 401-05 | 18 - 1 |
| 91-172 414-15 | 3 - 16 |
| 91-172 417-91 | 3 - 16 |
| 91-172 427-91 | 18 - 1 |
| 91-172 455-05 | 3 - 16 |
| 91-172 456-05 | 3 - 16 |
| 91-172 541-71/951 | 5 - 3 |
| 91-172 560-75/951 | 5 - 3 |
| 91-172 572-15 | 3 - 15, 8 - 5, 9 - 4 |

| No. | Seite Page Pages Página | No. | Seite Page Pages Página | No. | Seite Page Pages Página | No. | Seite Page Pages Página |
|---|---|---|---|---|---|---|---|
| 91-172 580-91 | 3 - 13, 8 - 3, 9 - 2 | 91-174 611-72/895 | 4 - 3 | 91-174 656-92 | 4 - 6 | 91-176 692-75/893 | 4 - 7 |
| 91-172 581-91 | 3 - 13, 8 - 3, 9 - 2 | 91-174 612-12 | 4 - 3 | 91-174 657-91 | 4 - 6 | 91-176 693-91 | 4 - 4 |
| 91-172 583-75/893 | 3 - 1 | 91-174 615-75/895 | 4 - 3 | 91-174 659-71/895 | 4 - 5 | 91-176 694-21 | 4 - 4 |
| 91-172 594-91 | 3 - 15 | 91-174 617-75/895 | 4 - 6 | 91-174 662-05 | 4 - 5 | 91-176 698-91 | 4 - 4 |
| 91-172 595-91 | 4 - 11, 8 - 5, 9 - 4 | 91-174 618-05 | 4 - 6 | 91-174 663-92 | 4 - 5 | 91-176 721-02 | 4 - 3 |
| 91-172 597-91 | 3 - 15 | 91-174 619-05 | 4 - 6 | 91-174 665-75/895 | 4 - 7 | 91-176 723-02 | 4 - 3 |
| 91-172 676-05 | 3 - 19 | 91-174 621-15 | 4 - 6 | 91-174 666-15 | 4 - 7 | 91-176 725-92 | 4 - 3 |
| 91-172 810-05 | 3 - 8, 4 - 8, 8 - 1 | 91-174 622-05 | 4 - 6 | 91-174 667-05 | 4 - 5 | 91-176 730-15 | 4 - 2 |
| 91-172 903-72/951 | 6 - 1, 8 - 6, 9 - 5 | 91-174 623-71/895 | 4 - 5 | 91-174 668-05 | 4 - 6 | 91-176 731-15 | 4 - 2 |
| 91-172 910-05 | 6 - 1, 8 - 6, 9 - 5 | 91-174 624-01 | 4 - 5 | 91-174 669-75/895 | 4 - 6 | 91-176 755-92 | 4 - 1 |
| 91-172 917-91 | 3 - 13, 8 - 3, 9 - 2 | 91-174 626-05 | 4 - 5 | 91-174 711-05 | 12 - 1 | 91-176 756-05 | 4 - 1, 7 - 1 |
| 91-172 919-15 | 5 - 3 | 91-174 627-75/895 | 4 - 5 | 91-174 738-15 | 4 - 3 | 91-176 764-05 | 4 - 2 |
| 91-172 925-92 | 6 - 1, 8 - 6, 9 - 5 | 91-174 628-91 | 4 - 5 | 91-174 934-05 | 4 - 5 | 91-176 774-75/895 | 4 - 3 |
| 91-172 958-91 | 3 - 9 | 91-174 629-05 | 4 - 5 | 91-175 506-71/951 | 6 - 1 | 91-176 784-25 | 4 - 1 |
| 91-172 959-91 | 3 - 9 | 91-174 630-92 | 4 - 5 | 91-175 717-15 | 6 - 1, 8 - 6, 9 - 5 | 91-176 786-15 | 4 - 7 |
| 91-172 961-05 | 3 - 9 | 91-174 631-05 | 4 - 5 | 91-175 771-71/893 | 18 - 1 | 91-176 793-75/895 | 4 - 1 |
| 91-174 002-05 | 4 - 2 | 91-174 632-05 | 4 - 5 | 91-176 051-71/893 | 11 - 2 | 91-176 794-12 | 4 - 1 |
| 91-174 016-05 | 3 - 4 | 91-174 633-05 | 4 - 5 | 91-176 123-05 | 4 - 1 | 91-176 806-12 | 4 - 1 |
| 91-174 142-11 | 3 - 9 | 91-174 634-05 | 4 - 5 | 91-176 147-05 | 4 - 5 | 91-176 835-15 | 7 - 1 |
| 91-174 277-91 | 3 - 4 | 91-174 635-01 | 4 - 5 | 91-176 415-71/895 | 4 - 1 | 91-176 836-15 | 7 - 1 |
| 91-174 279-92 | 3 - 2 | 91-174 638-91 | 4 - 3 | 91-176 585-05 | 4 - 5 | 91-176 849-15 | 4 - 2 |
| 91-174 284-01 | 4 - 2 | 91-174 639-05 | 4 - 5 | 91-176 587-05 | 4 - 5 | 91-176 947-15 | 7 - 2, 7 - 3 |
| 91-174 293-05 | 3 - 19 | 91-174 640-05 | 4 - 5 | 91-176 589-05 | 4 - 5 | 91-176 948-12 | 7 - 2, 7 - 3 |
| 91-174 294-15 | 3 - 19 | 91-174 641-12 | 4 - 5 | 91-176 604-05 | 4 - 5 | 91-176 983-12 | 4 - 10 |
| 91-174 295-12 | 3 - 19 | 91-174 646-05 | 4 - 5 | 91-176 624-01 | 4 - 6 | 91-176 986-92 | 4 - 11 |
| 91-174 424-15 | 8 - 6, 9 - 5 | 91-174 647-05 | 4 - 5 | 91-176 628-05 | 4 - 6 | 91-176 991-91 | 4 - 10 |
| 91-174 474-25 | 12 - 1 | 91-174 648-12 | 4 - 6 | 91-176 630-05 | 4 - 6 | 91-177 322-15 | 4 - 2 |
| 91-174 591-05 | 12 - 1 | 91-174 649-91 | 4 - 6 | 91-176 633-15 | 4 - 6 | 91-177 325-01 | 4 - 2 |
| 91-174 592-05 | 12 - 1 | 91-174 650-91 | 4 - 6 | 91-176 667-05 | 4 - 5 | 91-177 327-01 | 4 - 2 |
| 91-174 607-12 | 4 - 7 | 91-174 652-11 | 4 - 6 | 91-176 673-91 | 4 - 7 | 91-177 330-05 | 4 - 2 |
| 91-174 608-75/893 | 4 - 7 | 91-174 654-05 | 4 - 6 | 91-176 675-75/895 | 4 - 4 | 91-177 331-05 | 4 - 2 |
| 91-174 609-15 | 4 - 7 | 91-174 655-05 | 4 - 6 | 91-176 689-05 | 4 - 4 | 91-177 334-01 | 4 - 1 |

| No. | Seite<br>Page<br>Pages<br>Página |
|---|---|
| 91-177 342-91 | 4 - 1 |
| 91-177 343-91 | 4 - 1 |
| 91-177 464-75/893 | 11 - 2, 11 - 3 |
| 91-177 573-91 | 4 - 2 |
| 91-178 002-91 | 4 - 9, 8 - 4, 9 - 3 |
| 91-178 010-15 | 4 - 1 |
| 91-178 084-05 | 3 - 15, 4 - 11, 8 - 5, 9 - 4 |
| 91-178 167-91 | 7 - 1 |
| 91-178 188-91 | 4 - 10 |
| 91-178 671-25 | 4 - 8 |
| 91-178 672-91 | 4 - 8 |
| 91-178 691-71/895 | 4 - 6 |
| 91-178 692-71/895 | 4 - 5 |
| 91-178 868-25 | 3 - 4, 4 - 8 |
| 91-178 885-91 | 3 - 4 |
| 91-178 996-05 | 4 - 1 |
| 91-186 620-15 | 16 - 1 |
| 91-187 386-75/893 | 10 - 1 |
| 91-187 426-70/893 | 10 - 1 |
| 91-229 068-75/895 | 13 - 1 |
| 91-229 069-75/895 | 13 - 1 |
| 91-229 070-70/895 | 13 - 1 |
| 91-229 071-25 | 13 - 1 |
| 91-229 072-45 | 13 - 1 |
| 91-229 073-71/895 | 13 - 1 |
| 91-229 074-05 | 13 - 1 |
| 91-229 075-45 | 13 - 1 |
| 91-229 076-75/698 | 13 - 1 |
| 91-229 077-72/895 | 13 - 1 |
| 91-229 078-25 | 13 - 1 |
| 91-229 080-25 | 13 - 1 |
| 91-229 081-25 | 13 - 1 |
| 91-229 123-25 | 13 - 1 |
| 91-229 124-25 | 13 - 1 |
| 91-229 125-25 | 13 - 1 |
| 91-229 126-25 | 13 - 1 |
| 91-229 127-25 | 13 - 1 |
| 91-229 128-25 | 13 - 1 |
| 91-229 129-25 | 13 - 1 |
| 91-262 195-92 | 3 - 6 |
| 91-262 196-05 | 3 - 6 |
| 91-265 082-71/895 | 4 - 2 |
| 91-265 087-71/895 | 4 - 2 |
| 91-265 198-15 | 3 - 5 |
| 91-266 520-92 | 3 - 14 |
| 91-271 008-91 | 3 - 4 |
| 91-271 043-01 | 3 - 4 |
| 91-700 018-15 | 3 - 1 |
| 91-700 169-15 | 3 - 12 |
| 91-700 226-15 | 3 - 13, 3 - 14 |
| 91-700 335-25 | 3 - 4, 3 - 10, 4 - 4, 4 - 8, 8 - 1, 9 - 1 |
| 91-700 412-25 | 3 - 1, 3 - 7 |
| 91-701 344-15 | 3 - 4, 3 - 7, 3 - 8, 4 - 4, 4 - 8, 8 - 1 |
| 95-665 735-91 | 20 - 1 |
| 96-720 441-15 | 4 - 5 |
| 97-301 799-95 | 3 - 1 |
| 99-133 220-01 | 3 - 5 |
| 99-133 676-91 | 5 - 3 |
| 99-133 752-01 | 11 - 2, 11 - 3 |
| 99-134 089-05 | 18 - 1 |
| 99-134 093-05 | 18 - 1 |
| 99-134 225-05 | 3 - 15, 4 - 11, 8 - 5, 9 - 4 |
| 99-134 299-91 | 11 - 2, 11 - 3 |
| 99-134 369-91 | 11 - 1, 11 - 2, 11 - 3 |
| 99-134 452-91 | 11 - 1, 11 - 2, 11 - 3 |
| 99-134 544-55 | 18 - 1 |
| 99-134 850-91 | 7 - 1 |
| 99-134 851-91 | 5 - 3 |
| 99-135 206-91 | 6 - 1, 8 - 6, 9 - 5 |
| 99-135 350-91 | 11 - 2, 11 - 3 |
| 99-135 549-91 | 8 - 6, 9 - 5 |
| 99-135 617-95 | 7 - 1, 7 - 3 |
| 99-135 835-05 | 7 - 1, 7 - 2, 7 - 3 |
| 99-135 885-91 | 7 - 1 |
| 99-135 920-91 | 8 - 6, 9 - 5 |
| 99-136 546-91 | 10 - 1 |
| 99-136 603-91 | 7 - 2, 7 - 3 |

PFAFF® Industrial

# 5483

UNTERKLASSEN-AUSSTATTUNG
SUBCLASS PARTS
COMPOSITION DES SOUS-CLASSES
COMPOSICIÓN DE LAS SUBCLASES

## -6/01 B◆

Für allgemeine Näharbeiten mit einer Nadel.
Standardform des Teilesatzes.

For plain seaming operations with one needle.
Standard part set.

Couture d'utilité générale à une aiguille.
Jeu de pièces standard.

Para trabajos de costura en general con una aguja.
Juego de piezas estándard.

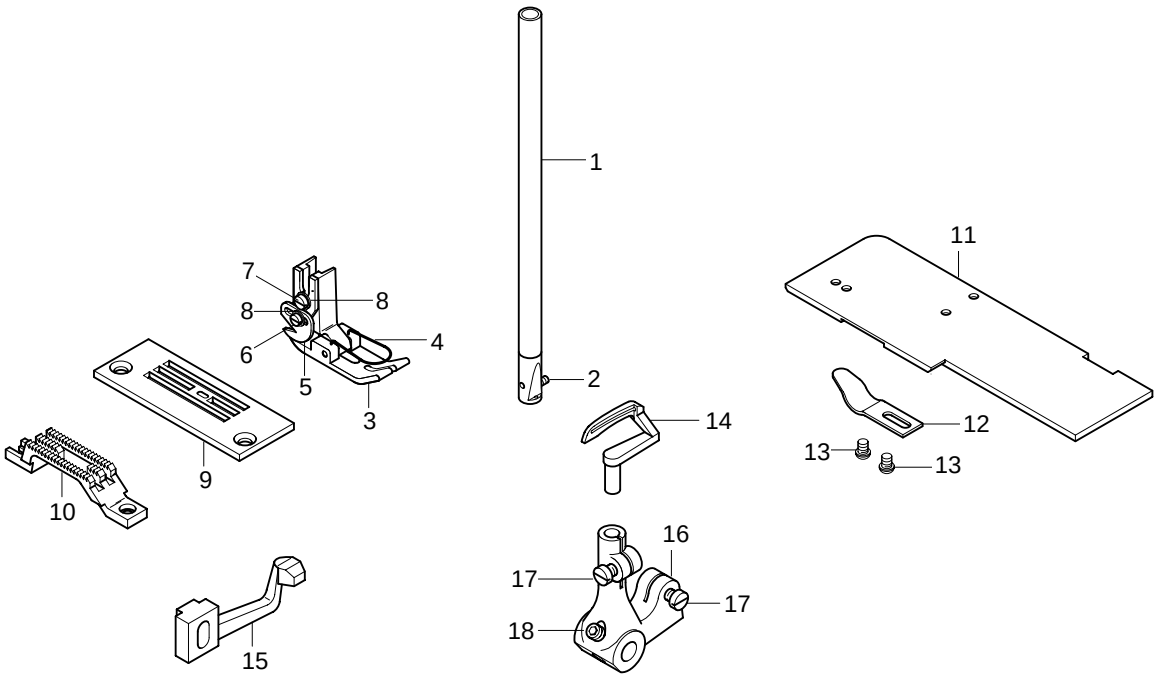


| Pos.-Nr.<br>Item No.<br>Nº pos.<br>Nº de pos. | Teile-Nr.<br>Part No.<br>Nº de pieces<br>Nº de pieza |
|---|---|
| 1 - 14 | 91-201 870-93/001 |
| 1 - 2 | 91-170 245-92 |
| 2 | 11-330 085-15 |
| 3 - 8 | 91-054 950-91 |
| 4 | 91-054 894-05 3/1 |
| 5 | 91-054 895-91 |
| 6 | 91-700 094-15 |
| 7 | 11-108 849-15 |
| 8 | 12-315 070-25 |
| 9 | 91-058 235-04/002 |
| 10 | 91-047 539-04/002 |
| 11 - 13 | 91-170 365-91 |
| 11 | 91-170 366-25 |
| 12 | 91-169 727-15 |
| 13 | 91-700 226-15 |
| 14 | 91-170 966-05 |
| 15 | 91-172 253-05 |

| Pos.-Nr.<br>Item No.<br>Nº pos.<br>Nº de pos. | Teile-Nr.<br>Part No.<br>Nº de pieces<br>Nº de pieza |
|---|---|
| 16 - 18 | 91-170 931-92 |
| 17 | 11-108 177-15 |
| 18 | 11-341 217-15 |



▲ Weitere Unterklassen und Ausführungen auf Anfrage
Further Subclasses and versions on enquiry
Autres sous-classes et modèles sur demande
Otras subclases y tipos, sobre demanda

☐ / ◆ siehe Kapitel 2 Erläuterung der Schlüsselzeichen
see chapter 2 Explanation of key markings
voir le chap. 2 Explication des symboles
véase el Cap. 2 Explicaciones de los signos clave

## -6/01 B◆

Für allgemeine Näharbeiten mit zwei Nadeln.
Standardform des Teilesatzes.

For plain seaming operations with two needles.
Standard part set.

Couture d'utilité générale à deux aiguille.
Jeu de pièces standard.

Para trabajos de costura en general con dos agujas.
Juego de piezas estándard.

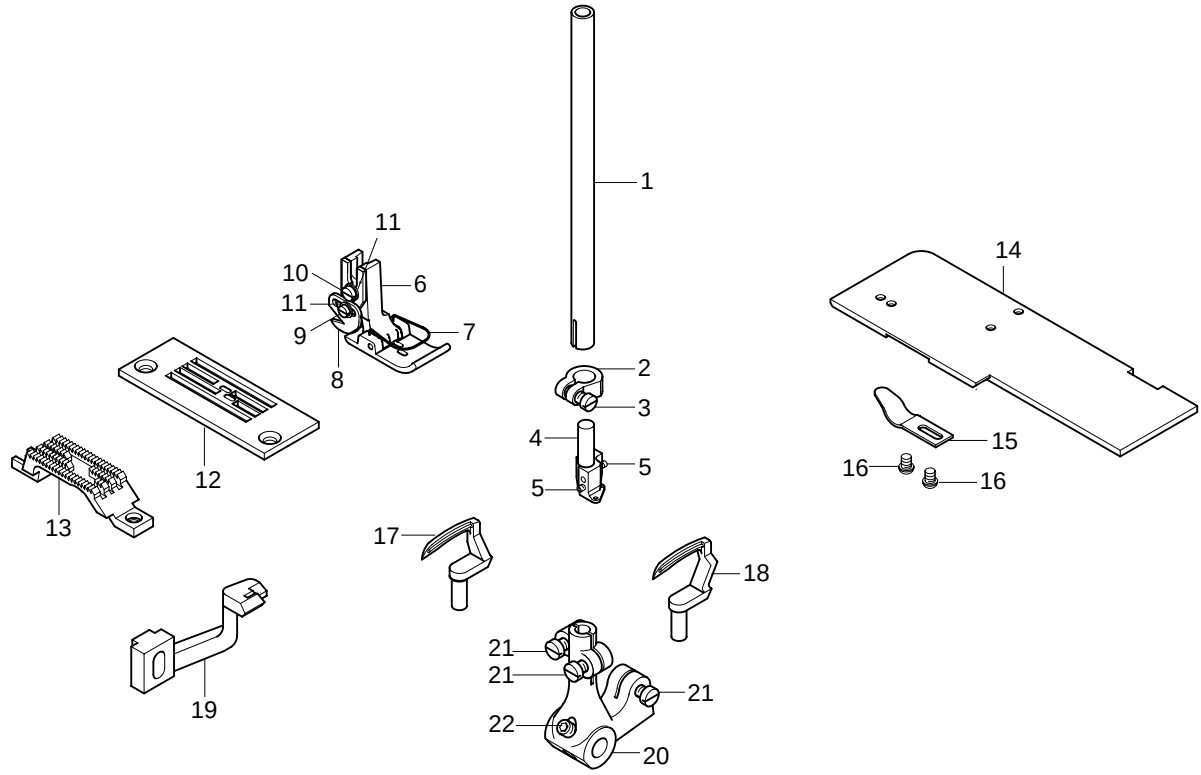


| Pos.-Nr.<br>Item No.<br>Nº pos.<br>Nº de pos. | Nadelabstand<br>Needle gauge<br>Ecartement de aiguilles<br>Dist. entre aguja | Teile-Nr.<br>Part No.<br>Nº de pièces<br>Nº de pieza |
|---|---|---|
| 1 - 19 | 2,4 mm | 91-201 880-93/002 |
| 1 - 5 | 2,4 mm | 91-172 440-93/003 |
| 1 | | 91-172 366-05 |
| 2 - 3 | | 91-172 338-12 |
| 3 | | 11-174 173-15 |
| 4 - 5 | 2,4 mm | 91-172 441-93/003 |
| 5 | | 11-330 085-15 |
| 6 - 11 | 2,4 mm | 91-054 899-93/003 |
| 7 | 2,4 mm | 91-054 900-04/001 3/1 |
| 8 | | 91-054 895-91 |
| 9 | | 91-700 094-15 |
| 10 | | 11-108 849-15 |
| 11 | | 12-315 070-25 |
| 12 | 2,4 mm | 91-058 238-04/006 |
| 13 | 2,4 mm | 91-047 541-04/006 |
| 14 - 16 | | 91-170 365-91 |
| 14 | | 91-170 366-25 |
| 15 | | 91-169 727-15 |
| 16 | | 91-700 226-15 |

| Pos.-Nr.<br>Item No.<br>Nº pos.<br>Nº de pos. | Nadelabstand<br>Needle gauge<br>Ecartement de aiguilles<br>Dist. entre aguja | Teile-Nr.<br>Part No.<br>Nº de pièces<br>Nº de pieza |
|---|---|---|
| 17 | | 91-169 864-05 |
| 18 | | 91-169 874-05 |
| 19 | | 91-172 198-05 |
| 20 - 22 | | 91-170 932-92 |
| 21 | | 11-108 177-15 |
| 22 | | 11-341 217-15 |

## -6/01-900/71 B◆

Für allgemeine Näharbeiten mit einer Nadel.
Standardform des Teilesatzes.

For plain seaming operations with one needle.
Standard part set.

Couture d'utilité générale à une aiguille.
Jeu de pièces standard.

Para trabajos de costura en general con una aguja.
Juego de piezas estándard.

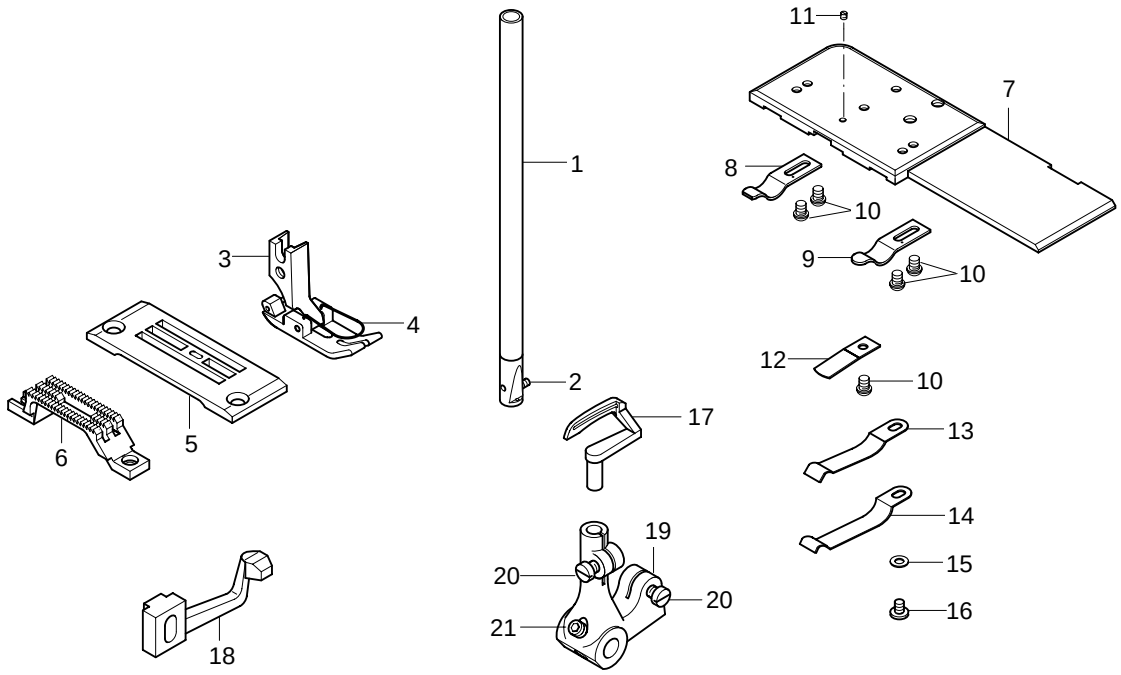


| Pos.-Nr.<br>Item No.<br>Nº pos.<br>Nº de pos. | Unterklasse<br>Subclass<br>Sous-classe<br>Subclase | Teile-Nr.<br>Part No.<br>Nº de pieces<br>Nº de pieza |
|---|---|---|
| 1 - 18 | -900/71<br>-971/61 | 91-202 000-93/001<br>91-202 125-93/001 |
| 1 - 2<br>2 | | 91-170 245-92<br>11-330 085-15 |
| 3 - 4<br>4 | | 91-054 948-01<br>91-054 894-05 3/1 |
| 5 | -900/71<br>-971/61 | 91-058 408-04/002<br>91-158 283-04/002 |
| 6 | | 91-047 349-04/002 |
| 7 - 16<br>7<br>8<br>9<br>10<br>11<br>12 | | 91-172 069-91<br>91-178 165-25<br>91-172 102-15<br>91-169 727-15<br>91-700 226-15<br>91-100 275-15<br>91-172 358-05 |

| Pos.-Nr.<br>Item No.<br>Nº pos.<br>Nº de pos. | Unterklasse<br>Subclass<br>Sous-classe<br>Subclase | Teile-Nr.<br>Part No.<br>Nº de pieces<br>Nº de pieza |
|---|---|---|
| 13<br>14<br>15<br>16 | | 91-172 313-05<br>91-172 314-05<br>91-021 615-15<br>91-100 265-15 |
| 17 | | 91-170 966-05 |
| 18 | | 91-172 253-05 |
| 19 - 21<br>20<br>21 | | 91-170 931-92<br>11-108 177-15<br>11-341 217-15 |



▲ Weitere Unterklassen und Ausführungen auf Anfrage
Further Subclasses and versions on enquiry
Autres sous-classes et modèles sur demande
Otras subclases y tipos, sobre demanda

☐ / ◆ siehe Kapitel 2 Erläuterung der Schlüsselzeichen
see chapter 2 Explanation of key markings
voir le chap. 2 Explication des symboles
véase el Cap. 2 Explicaciones de los signos clave

## -6/01-900/71 B◆

Für allgemeine Näharbeiten mit einer Nadel.
Standardform des Teilesatzes.

For plain seaming operations with one needle.
Standard part set.

Couture d'utilité générale à une aiguille.
Jeu de pièces standard.

Para trabajos de costura en general con una aguja.
Juego de piezas estándard.

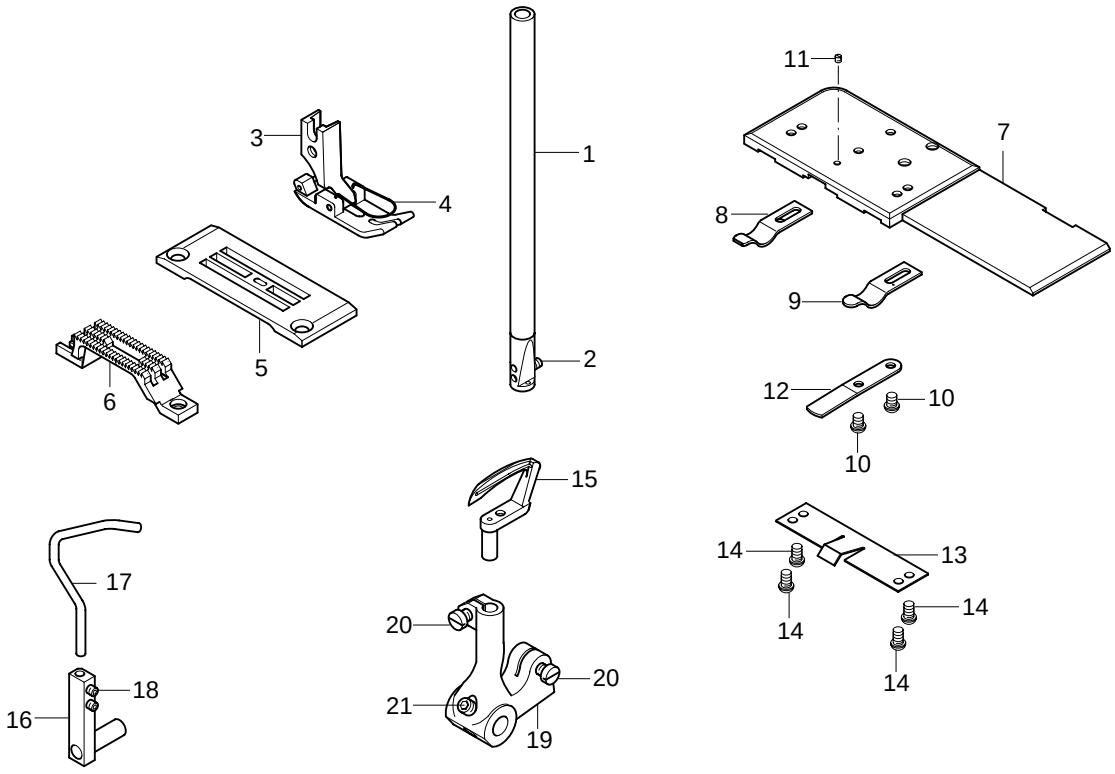


| Pos.-Nr.<br>Item No.<br>Nº pos.<br>Nº de pos. | Teile-Nr.<br>Part No.<br>Nº de pièces<br>Nº de pieza |
|---|---|
| 1 - 19 | 91-202 005-93/001 |
| 1 - 2 | 91-172 012-92 |
| 2 | 11-330 082-15 |
| 3 - 4 | 91-054 948-01 |
| 4 | 91-054 894-05 3/1 |
| 5 | 91-058 408-04/002 |
| 6 | 91-047 349-04/002 |
| 7 - 14 | 91-178 185-91 |
| 7 | 91-178 165-25 |
| 8 | 91-172 102-15 |
| 9 | 91-169 727-15 |
| 10 | 91-700 226-15 |
| 11 | 91-100 275-15 |
| 12 | 91-178 090-05 |
| 13 | 91-178 100-05 |
| 14 | 91-700 996-15 |
| 15 | 91-169 711-05 |

| Pos.-Nr.<br>Item No.<br>Nº pos.<br>Nº de pos. | Teile-Nr.<br>Part No.<br>Nº de pièces<br>Nº de pieza |
|---|---|
| 16 - 18 | 91-170 793-11 |
| 16 | 91-170 794-11 |
| 17 | 91-170 797-15 |
| 18 | 11-330 085-15 |
| 19 - 21 | 91-170 935-92 |
| 20 | 11-108 177-15 |
| 21 | 11-341 217-15 |

## -6/02 A◆

Für allgemeine Näharbeiten mit einer Nadel.
Brücken-Teilesatz.

For plain seaming operations with one needle.
Bridge-type parts set.

Couture d'utilité générale à une aiguille.
Jeu de pièces avec griffe pont.

Para trabajos de costura en general con una aguja.
Juego de piezas en puente.

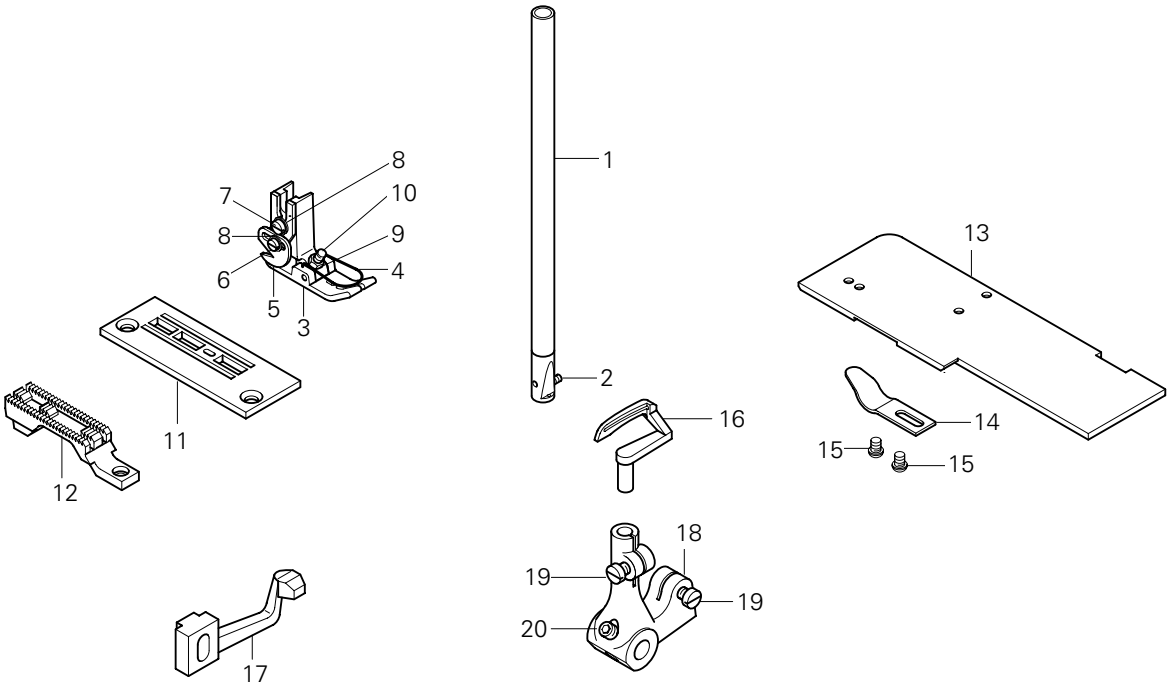


| Pos.-Nr.<br>Item No.<br>Nº pos.<br>Nº de pos. | Stichlänge<br>Stitch length<br>Longeur du point<br>Largo de puntada | Teile-Nr.<br>Part No.<br>Nº de pieces<br>Nº de pieza |
|---|---|---|
| 1 - 17 | 3,5 mm | 91-201 873-93/001 |
| 1 - 2 | | 91-170 245-92 |
| 2 | | 11-330 085-15 |
| 3 - 10 | | 91-054 883-91 |
| 4 | | 91-054 894-05 3/1 |
| 5 | | 91-054 895-91 |
| 6 | | 91-700 094-15 |
| 7 | | 11-108 849-15 |
| 8 | | 12-315 070-25 |
| 9 | | 12-024 121-25 |
| 10 | | 11-320 098-15 |
| 11 | | 91-058 239-04/002 |
| 12 | | 91-047 384-05 |
| 13 - 15 | | 91-170 365-91 |
| 13 | | 91-170 366-25 |
| 14 | | 91-169 727-15 |
| 15 | | 91-700 226-15 |

| Pos.-Nr.<br>Item No.<br>Nº pos.<br>Nº de pos. | Stichlänge<br>Stitch length<br>Longeur du point<br>Largo de puntada | Teile-Nr.<br>Part No.<br>Nº de pieces<br>Nº de pieza |
|---|---|---|
| 16 | | 91-170 966-05 |
| 17 | | 91-172 253-05 |
| 18 - 20 | | 91-170 931-92 |
| 19 | | 11-108 177-15 |
| 20 | | 11-341 217-15 |



▲ Weitere Unterklassen und Ausführungen auf Anfrage
Further Subclasses and versions on enquiry
Autres sous-classes et modèles sur demande
Otras subclases y tipos, sobre demanda

☐/◆ siehe Kapitel 2 Erläuterung der Schlüsselzeichen
see chapter 2 Explanation of key markings
voir le chap. 2 Explication des symboles
véase el Cap. 2 Explicaciones de los signos clave

## -6/02-900/71 B◆

Für allgemeine Näharbeiten mit einer Nadel.
Brücken-Teilesatz.

For plain seaming operations with one needle.
Bridge-type parts set.

Couture d'utilité générale à une aiguille.
Jeu de pièces avec griffe pont.

Para trabajos de costura en general con una aguja.
Juego de piezas en puente.

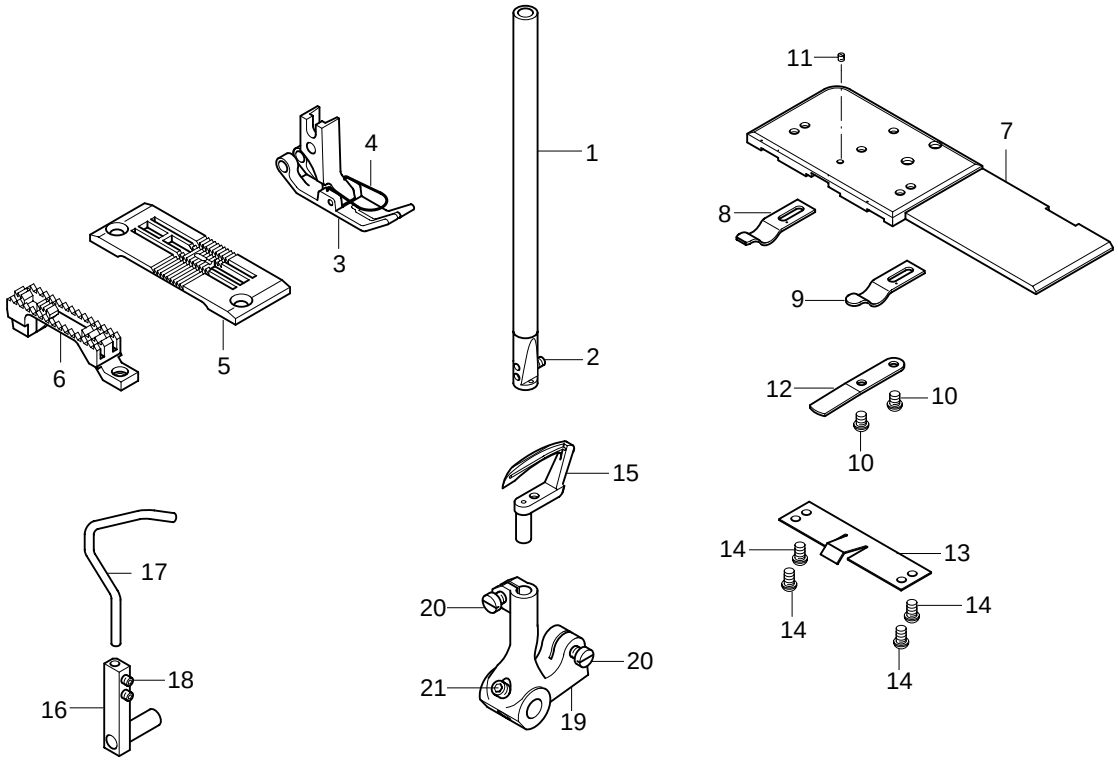


| Pos.-Nr.<br>Item No.<br>Nº pos.<br>Nº de pos. | Stichlänge<br>Stitch length<br>Longeur du point<br>Largo de puntada | Teile-Nr.<br>Part No.<br>Nº de pièces<br>Nº de pieza |
|---|---|---|
| 1 - 18 | 3,5 mm | 91-202 007-93/001 |
| 1 - 2 | | 91-172 012-92 |
| 2 | | 11-330 082-15 |
| 3 - 4 | | 91-055 787-01 |
| 4 | | 91-054 894-05 3/1 |
| 5 | | 91-058 455-05 |
| 6 | | 91-047 833-05 |
| 7 - 14 | | 91-178 185-91 |
| 7 | | 91-178 165-25 |
| 8 | | 91-172 102-15 |
| 9 | | 91-169 727-15 |
| 10 | | 91-700 226-15 |
| 11 | | 91-100 275-15 |
| 12 | | 91-178 090-05 |
| 13 | | 91-178 100-05 |
| 14 | | 91-700 996-15 |
| 15 | | 91-169 711-05 |

| Pos.-Nr.<br>Item No.<br>Nº pos.<br>Nº de pos. | Stichlänge<br>Stitch length<br>Longeur du point<br>Largo de puntada | Teile-Nr.<br>Part No.<br>Nº de pièces<br>Nº de pieza |
|---|---|---|
| 16 - 18 | | 91-170 793-11 |
| 16 | | 91-170 794-11 |
| 17 | | 91-170 797-15 |
| 18 | | 11-330 085-15 |
| 19 - 21 | | 91-170 935-92 |
| 20 | | 11-108 177-15 |
| 21 | | 11-341 217-15 |

## -6/10 B◆

Für allgemeine Näharbeiten mit zwei Nadeln.
Brücken-Teilesatz mit 2-teiligem Fuß (Tandemfuß).

For plain seaming operations with two needles.
Bridge-type part set (two-part tandem foot).

Couture d'utilité générale à deux aiguille.
Jeu de pièces en pont (pied tandem).

Para trabajos de costura en general con dos agujas.
Juego de piezas en puente.
Pie bipartido (en tándem).

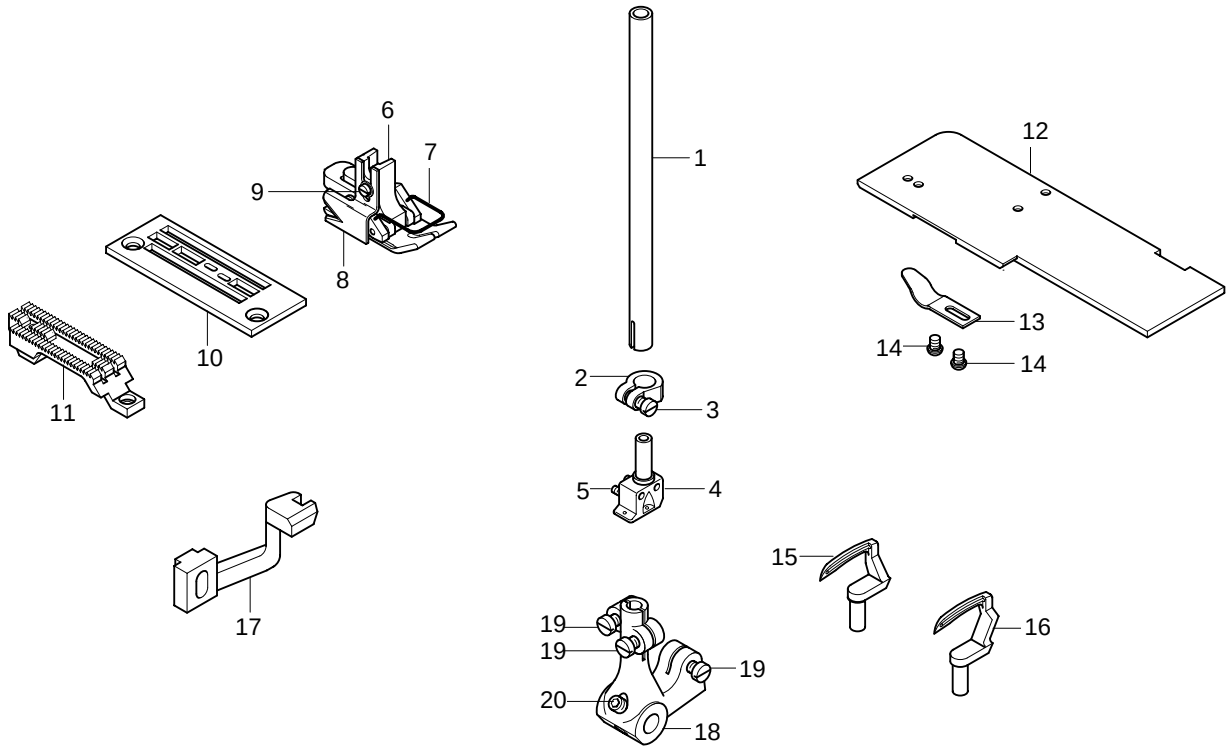


| Pos.-Nr.<br>Item No.<br>Nº pos.<br>Nº de pos. | Nadelabstand<br>Needle gauge<br>Ecartement de aiguilles<br>Dist. entre aguja | Teile-Nr.<br>Part No.<br>Nº de pieces<br>Nº de pieza |
|---|---|---|
| 1 - 17 | 0,4 mm | 91-201 896-93/002 |
| | 0,8 mm | 91-201 896-93/001 |
| 1 - 5 | 0,4 mm | 91-172 364-93/001 |
| | 0,8 mm | 91-172 364-93/002 |
| 1 | | 91-172 366-05 |
| 2 - 3 | | 91-172 338-12 |
| 3 | | 11-174 173-15 |
| 4 - 5 | 0,4 mm | 91-172 365-93/001 |
| | 0,8 mm | 91-172 365-93/002 |
| 5 | | 11-330 085-15 |
| 6 - 9 | 0,4 mm | 91-057 187-93/001 |
| | 0,8 mm | 91-057 187-93/002 |
| 7 | | 91-057 192-05 3/1 |
| 8 | | 91-055 346-15 |
| 9 | | 11-108 846-15 |
| 10 | 0,4 mm | 91-058 730-04/002 |
| | 0,8 mm | 91-058 730-04/004 |
| 11 | | 91-059 042-05 |

| Pos.-Nr.<br>Item No.<br>Nº pos.<br>Nº de pos. | Nadelabstand<br>Needle gauge<br>Ecartement de aiguilles<br>Dist. entre aguja | Teile-Nr.<br>Part No.<br>Nº de pieces<br>Nº de pieza |
|---|---|---|
| 12 - 14 | | 91-170 365-91 |
| 12 | | 91-170 366-25 |
| 13 | | 91-169 727-15 |
| 14 | | 91-700 226-15 |
| 15 | 0,4 mm | 91-172 573-05 |
| | 0,8 mm | 91-170 368-05 |
| 16 | | 91-169 872-05 |
| 17 | | 91-172 202-05 |
| 18 - 20 | | 91-170 932-92 |
| 19 | | 11-108 177-15 |
| 20 | | 11-341 217-15 |



▲ Weitere Unterklassen und Ausführungen auf Anfrage
Further Subclasses and versions on enquiry
Autres sous-classes et modèles sur demande
Otras subclases y tipos, sobre demanda

☐ / ◆ siehe Kapitel 2 Erläuterung der Schlüsselzeichen
see chapter 2 Explanation of key markings
voir le chap. 2 Explication des symboles
véase el Cap. 2 Explicaciones de los signos clave

## -6/10-900/71 B◆

Für allgemeine Näharbeiten mit einer Nadel.
Brücken-Teilesatz mit 2-teiligem Fuß (Tandemfuß).

For plain seaming operations with one needle.
Bridge-type part set (two-part tandem foot).

Couture d'utilité générale à une aiguille.
Jeu de pièces en pont (pied tandem).

Para trabajos de costura en general con una aguja.
Juego de piezas en puente.
Pie bipartido (en tándem).

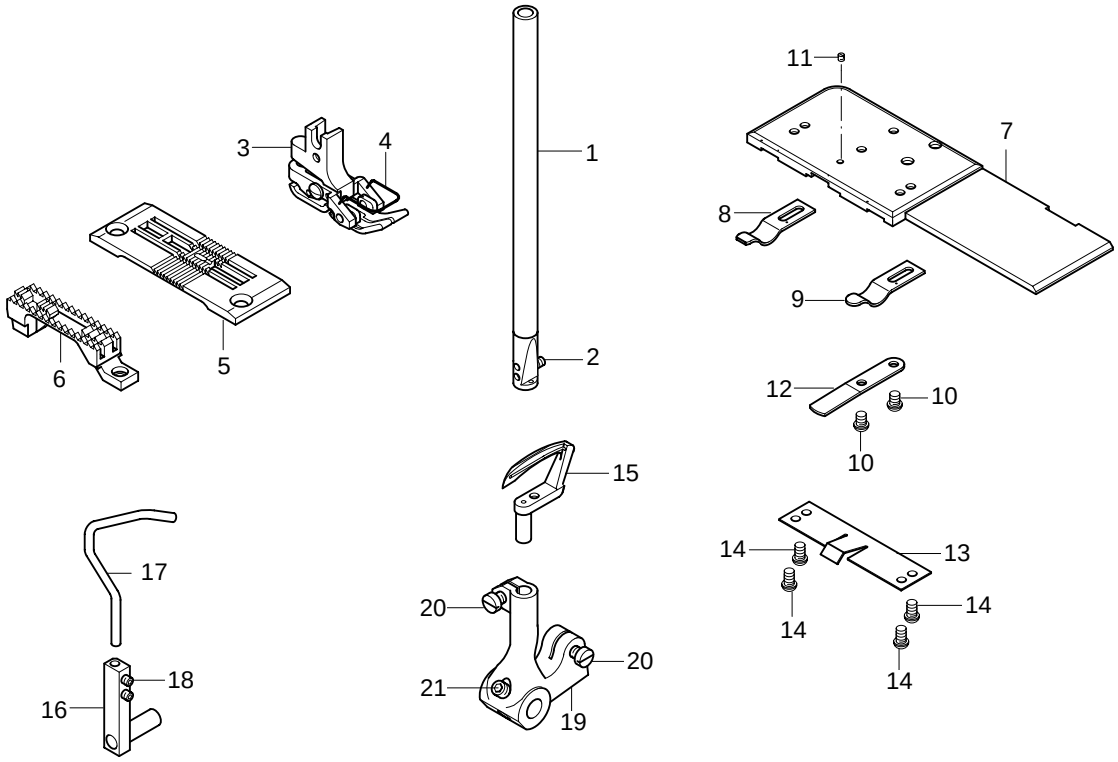


| Pos.-Nr.<br>Item No.<br>Nº pos.<br>Nº de pos. | Stichlänge<br>Stitch length<br>Longeur du point<br>Largo de puntada | Teile-Nr.<br>Part No.<br>Nº de pièces<br>Nº de pieza |
|---|---|---|
| 1 - 18 | 3,5 mm | 91-202 006-93/001 |
| 1 - 2<br>2 | | 91-172 012-92<br>11-330 082-15 |
| 3 - 4<br>4 | | 91-055 790-91<br>91-055 218-05 3/1 |
| 5 | | 91-058 455-05 |
| 6 | | 91-047 833-05 |
| 7 - 14<br>7<br>8<br>9<br>10<br>11<br>12<br>13<br>14 | | 91-178 185-91<br>91-178 165-25<br>91-172 102-15<br>91-169 727-15<br>91-700 226-15<br>91-100 275-15<br>91-178 090-05<br>91-178 100-05<br>91-700 996-15 |
| 15 | | 91-169 711-05 |

| Pos.-Nr.<br>Item No.<br>Nº pos.<br>Nº de pos. | Stichlänge<br>Stitch length<br>Longeur du point<br>Largo de puntada | Teile-Nr.<br>Part No.<br>Nº de pièces<br>Nº de pieza |
|---|---|---|
| 16 - 18<br>16<br>17<br>18 | | 91-170 793-11<br>91-170 794-11<br>91-170 797-15<br>11-330 085-15 |
| 19 - 21<br>20<br>21 | | 91-170 935-92<br>11-108 177-15<br>11-341 217-15 |

## -6/10-900/71 B◆

Für allgemeine Näharbeiten mit einer Nadel.
Brücken-Teilesatz mit 2-teiligem Fuß (Tandemfuß).

For plain seaming operations with one needle.
Bridge-type part set (two-part tandem foot).

Couture d'utilité générale à une aiguille.
Jeu de pièces en pont (pied tandem).

Para trabajos de costura en general con una aguja.
Juego de piezas en puente.
Pie bipartido (en tándem).

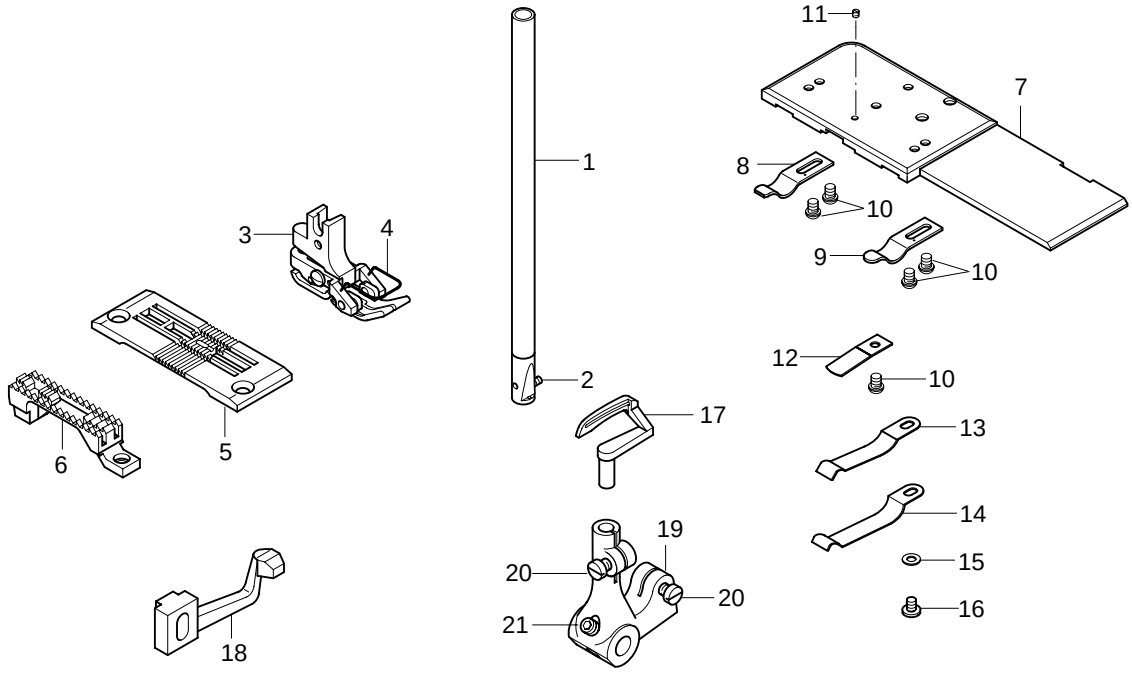


| Pos.-Nr.<br>Item No.<br>Nº pos.<br>Nº de pos. | Stichlänge<br>Stitch length<br>Longeur du point<br>Largo de puntada | Teile-Nr.<br>Part No.<br>Nº de pieces<br>Nº de pieza |
|---|---|---|
| 1 - 18 | 3,5 mm | 91-202 004-93/001 |
| 1 - 2 | | 91-170 245-92 |
| 2 | | 11-330 085-15 |
| 3 - 4 | | 91-055 790-91 |
| 4 | | 91-055 218-05 3/1 |
| 5 | | 91-058 455-05 |
| 6 | | 91-047 833-05 |
| 7 - 16 | | 91-172 069-91 |
| 7 | | 91-178 165-25 |
| 8 | | 91-172 102-15 |
| 9 | | 91-169 727-15 |
| 10 | | 91-700 226-15 |
| 11 | | 91-100 275-15 |
| 12 | | 91-172 358-05 |

| Pos.-Nr.<br>Item No.<br>Nº pos.<br>Nº de pos. | Stichlänge<br>Stitch length<br>Longeur du point<br>Largo de puntada | Teile-Nr.<br>Part No.<br>Nº de pieces<br>Nº de pieza |
|---|---|---|
| 13 | | 91-172 313-05 |
| 14 | | 91-172 314-05 |
| 15 | | 91-021 615-15 |
| 16 | | 91-100 265-15 |
| 17 | | 91-170 966-05 |
| 18 | | 91-172 253-05 |
| 19 - 21 | | 91-170 931-92 |
| 20 | | 11-108 177-15 |
| 21 | | 11-341 217-15 |



▲ Weitere Unterklassen und Ausführungen auf Anfrage
Further Subclasses and versions on enquiry
Autres sous-classes et modèles sur demande
Otras subclases y tipos, sobre demanda

3/1 / ◆ siehe Kapitel 2 Erläuterung der Schlüsselzeichen
see chapter 2 Explanation of key markings
voir le chap. 2 Explication des symboles
véase el Cap. 2 Explicaciones de los signos clave

## -748/26-6/01 B◆

Für allgemeine Näharbeiten mit einer Nadel.
Standardform des Teilesatzes.
Für Maschinen mit Walzen-transport-Einrichtung.

For plain seaming operations with one needle.
Standard part set.
The machine is equipped with puller feed.

Couture d'utilité générale à une aiguille.
Jeu de pièces standard.
La machine est équipée d'un puller.

Para trabajos de costura en general con una aguja.
Juego de piezas estándard.
La máquina va equipada con un puller.

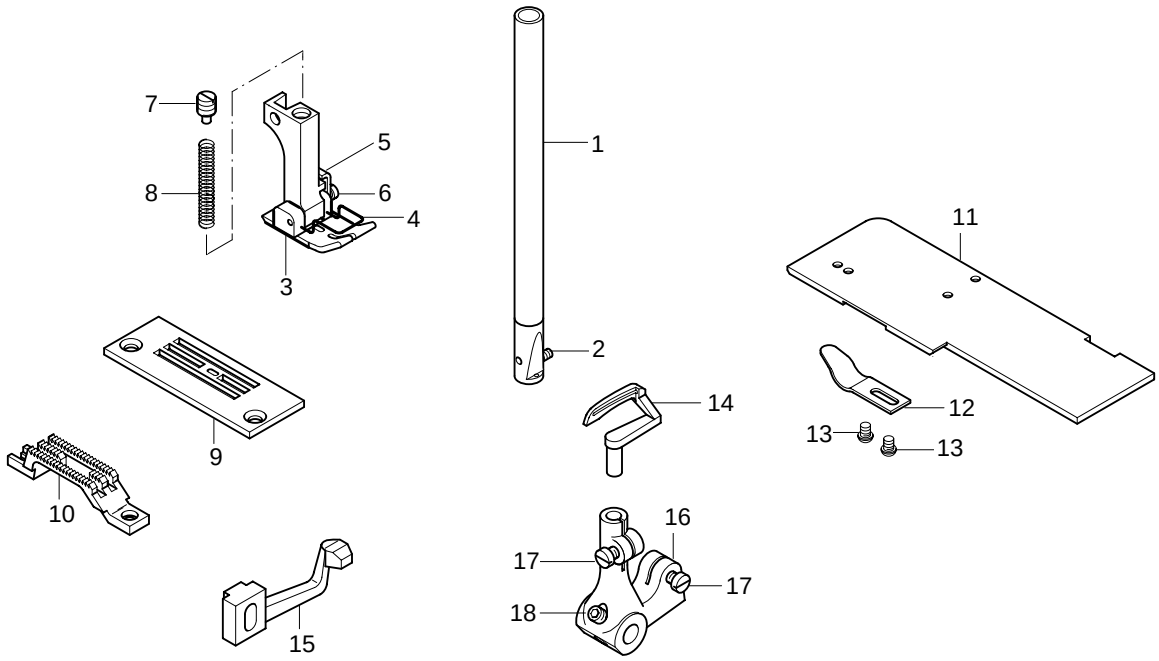


| Pos.-Nr.<br>Item No.<br>Nº pos.<br>Nº de pos. | Teile-Nr.<br>Part No.<br>Nº de pièces<br>Nº de pieza |
|---|---|
| 1 - 14 | 91-201 872-93/001 |
| 1 - 2 | 91-170 245-92 |
| 2 | 11-330 085-15 |
| 3 - 8 | 91-157 520-91 |
| 4 | 91-055 986-05 3/1 |
| 5 | 91-155 255-05 |
| 6 | 11-173 090-15 |
| 7 | 91-155 256-15 |
| 8 | 91-107 243-05 |
| 9 | 91-058 235-04/002 |
| 10 | 91-047 539-04/002 |
| 11 - 13 | 91-170 365-91 |
| 11 | 91-170 366-25 |
| 12 | 91-169 727-15 |
| 13 | 91-700 226-15 |
| 14 | 91-170 966-05 |
| 15 | 91-172 253-05 |

| Pos.-Nr.<br>Item No.<br>Nº pos.<br>Nº de pos. | Teile-Nr.<br>Part No.<br>Nº de pièces<br>Nº de pieza |
|---|---|
| 16 - 18 | 91-170 931-92 |
| 17 | 11-108 177-15 |
| 18 | 11-341 217-15 |

## -748/26-6/01 B◆

Für allgemeine Näharbeiten mit einer Nadel.
Standardform des Teilesatzes.
Für Maschinen mit Walzentransport-Einrichtung.

For plain seaming operations with one needle.
Standard part set.
The machine is equipped with puller feed.

Couture d'utilité générale à une aiguille.
Jeu de pièces standard.
La machine est équipée d'un puller.

Para trabajos de costura en general con una aguja.
Juego de piezas estándard.
La máquina va equipada con un puller.

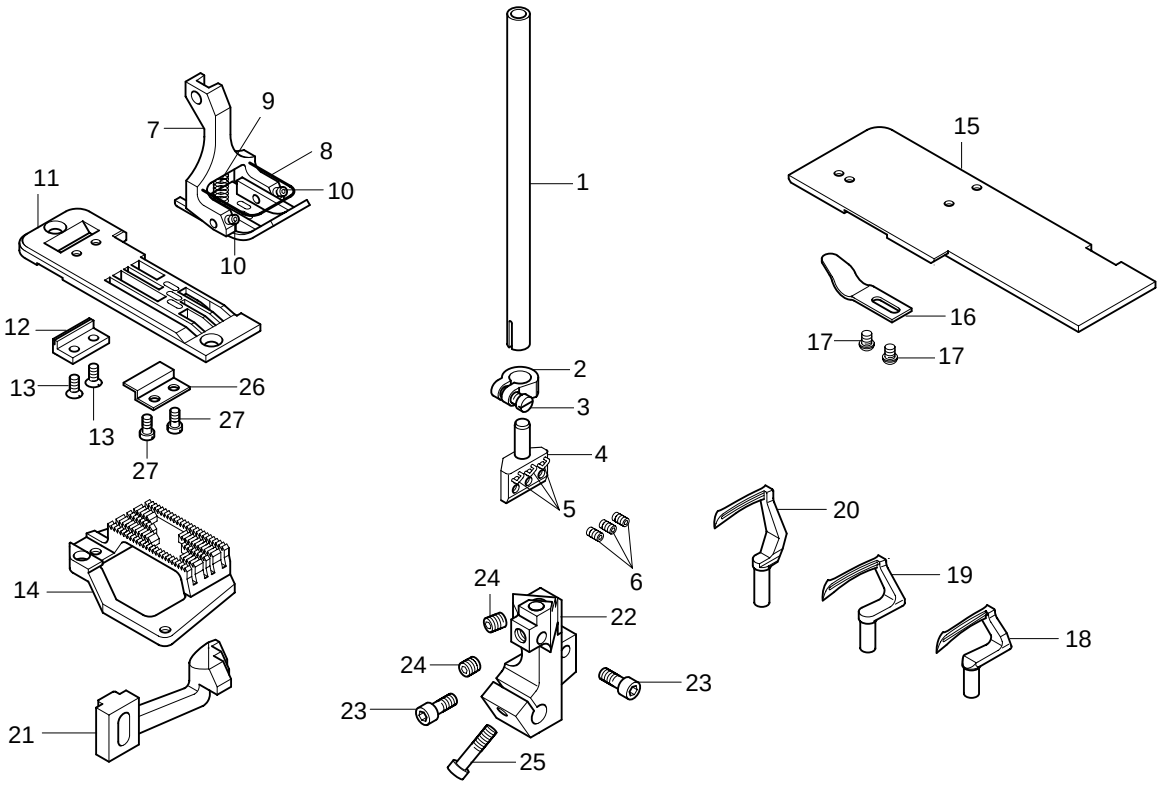


| Pos.-Nr.<br>Item No.<br>Nº pos.<br>Nº de pos. | Teile-Nr.<br>Part No.<br>Nº de pieces<br>Nº de pieza |
|---|---|
| 1 - 6 | 91-178 074-93/001 |
| 1 | 91-172 366-05 |
| 2 - 3 | 91-172 338-12 |
| 3 | 11-174 173-15 |
| 4 - 6 | 91-178 228-93/001 |
| 5 | 91-176 572-05 3/1 |
| 6 | 11-330 085-15 |
| 7 - 10 | 91-157 545-93/001 |
| 8 | 91-157 146-04/002 3/1 |
| 9 | 91-006 098-05 |
| 10 | 11-341 088-15 |
| 11 - 13 | 91-158 325-93/001 |
| 11 | 91-158 326-04/001 |
| 12 | 91-158 122-01 |
| 13 | 11-210 078-15 |
| 14 | 91-059 265-04/001 |
| 15 - 17 | 91-170 365-91 |

| Pos.-Nr.<br>Item No.<br>Nº pos.<br>Nº de pos. | Teile-Nr.<br>Part No.<br>Nº de pieces<br>Nº de pieza |
|---|---|
| 15 | 91-170 366-25 |
| 16 | 91-169 727-15 |
| 17 | 91-700 226-15 |
| 18 | 91-176 980-05 |
| 19 | 91-176 981-05 |
| 20 | 91-176 982-05 |
| 21 | 91-176 985-05 |
| 22 - 25 | 91-177 218-92 |
| 23 | 11-130 176-15 |
| 24 | 11-330 952-15 |
| 25 | 11-130 185-15 |
| 26 | 91-158 328-05 |
| 27 | 11-108 093-15 |



▲ Weitere Unterklassen und Ausführungen auf Anfrage
Further Subclasses and versions on enquiry
Autres sous-classes et modèles sur demande
Otras subclases y tipos, sobre demanda

☐ / ◆ siehe Kapitel 2 Erläuterung der Schlüsselzeichen
see chapter 2 Explanation of key markings
voir le chap. 2 Explication des symboles
véase el Cap. 2 Explicaciones de los signos clave

## -748/26-6/01 C◆

Für allgemeine Näharbeiten mit einer Nadel.
Standardform des Teilesatzes.
Für Maschinen mit Walzen-transport-Einrichtung.

For plain seaming operations with one needle.
Standard part set.
The machine is equipped with puller feed.

Couture d'utilité générale à une aiguille.
Jeu de pièces standard.
La machine est équipée d'un puller.

Para trabajos de costura en general con una aguja.
Juego de piezas estándard.
La máquina va equipada con un puller.

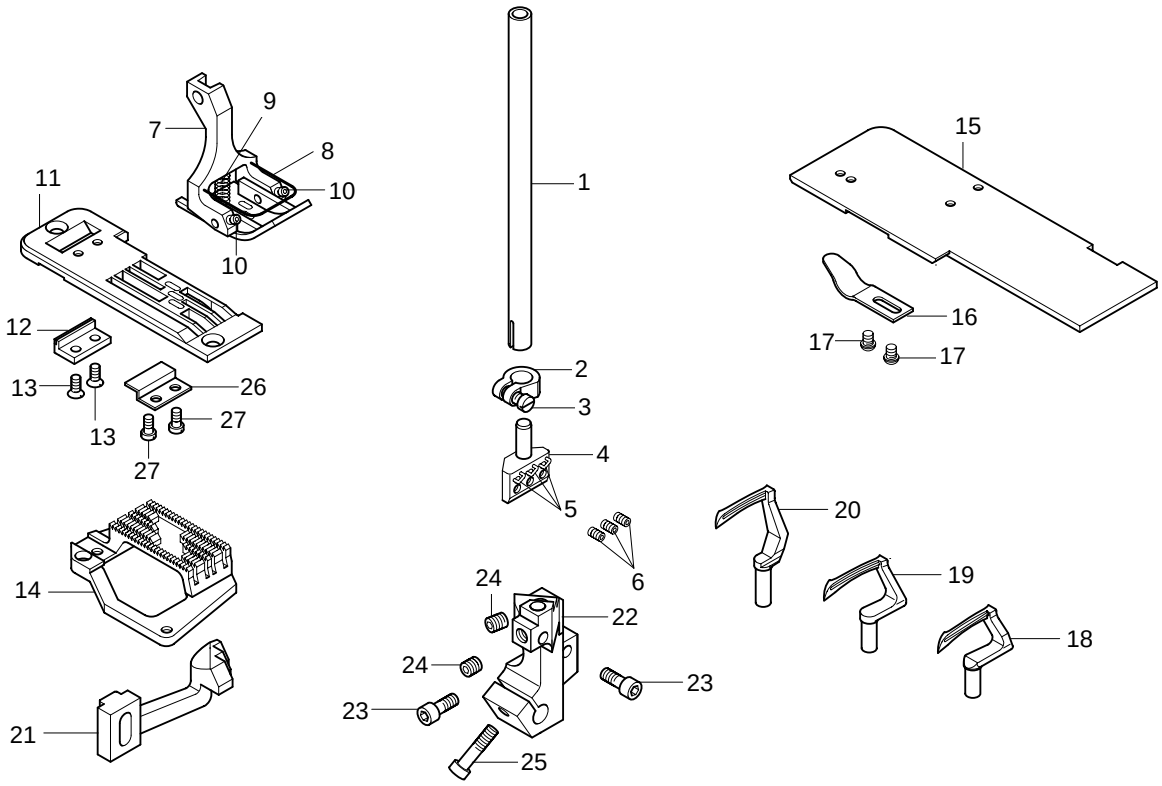


| Pos.-Nr.<br>Item No.<br>Nº pos.<br>Nº de pos. | Teile-Nr.<br>Part No.<br>Nº de pieces<br>Nº de pieza |
|---|---|
| 1 - 6 | 91-178 074-93/001 |
| 1 | 91-172 366-05 |
| 2 - 3 | 91-172 338-12 |
| 3 | 11-174 173-15 |
| 4 - 6 | 91-178 228-93/001 |
| 5 | 91-176 572-05 3/1 |
| 6 | 11-330 085-15 |
| 7 - 10 | 91-157 545-93/001 |
| 8 | 91-157 146-04/002 3/1 |
| 9 | 91-006 098-05 |
| 10 | 11-341 088-15 |
| 11 - 13 | 91-158 325-93/002 |
| 11 | 91-158 326-04/002 |
| 12 | 91-158 122-01 |
| 13 | 11-210 078-15 |
| 14 | 91-059 265-04/002 |
| 15 - 17 | 91-170 365-91 |

| Pos.-Nr.<br>Item No.<br>Nº pos.<br>Nº de pos. | Teile-Nr.<br>Part No.<br>Nº de pieces<br>Nº de pieza |
|---|---|
| 15 | 91-170 366-25 |
| 16 | 91-169 727-15 |
| 17 | 91-700 226-15 |
| 18 | 91-176 980-05 |
| 19 | 91-176 981-05 |
| 20 | 91-176 982-05 |
| 21 | 91-176 985-05 |
| 22 - 25 | 91-177 218-92 |
| 23 | 11-130 176-15 |
| 24 | 11-330 952-15 |
| 25 | 11-130 185-15 |
| 26 | 91-158 328-05 |
| 27 | 11-108 093-15 |

## -748/26-6/01-900/71 B◆

Für allgemeine Näharbeiten mit einer Nadel.
Standardform des Teilesatzes.
Für Maschinen mit Walzen-transport-Einrichtung.

For plain seaming operations with one needle.
Standard part set.
The machine is equipped with puller feed.

Couture d'utilité générale à une aiguille.
Jeu de pièces standard.
La machine est équipée d'un puller.

Para trabajos de costura en general con una aguja.
Juego de piezas estándard.
La máquina va equipada con un puller.

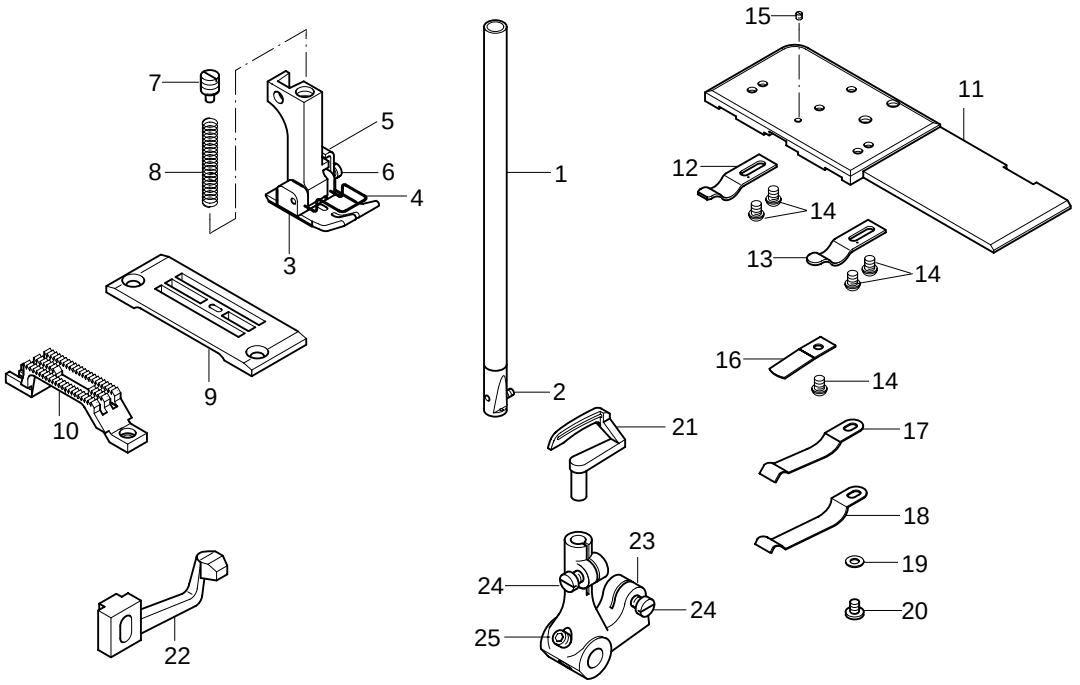


| Pos.-Nr.<br>Item No.<br>Nº pos.<br>Nº de pos. | Teile-Nr.<br>Part No.<br>Nº de pieces<br>Nº de pieza |
|---|---|
| 1 - 22 | 91-202 000-93/003 |
| 1 - 2 | 91-170 245-92 |
| 2 | 11-330 085-15 |
| 3 - 8 | 91-157 520-91 |
| 4 | 91-055 986-05 3/1 |
| 5 | 91-155 255-05 |
| 6 | 11-173 090-15 |
| 7 | 91-155 256-15 |
| 8 | 91-107 243-05 |
| 9 | 91-058 408-04/002 |
| 10 | 91-047 349-04/002 |
| 11 - 20 | 91-172 069-91 |
| 11 | 91-178 165-25 |
| 12 | 91-172 102-15 |
| 13 | 91-169 727-15 |
| 14 | 91-700 226-15 |
| 15 | 91-100 275-15 |

| Pos.-Nr.<br>Item No.<br>Nº pos.<br>Nº de pos. | Teile-Nr.<br>Part No.<br>Nº de pieces<br>Nº de pieza |
|---|---|
| 16 | 91-172 358-05 |
| 17 | 91-172 313-05 |
| 18 | 91-172 314-05 |
| 19 | 91-021 615-15 |
| 20 | 91-100 265-15 |
| 21 | 91-170 966-05 |
| 22 | 91-172 253-05 |
| 23 - 25 | 91-170 931-92 |
| 24 | 11-108 177-15 |
| 25 | 11-341 217-15 |



▲ Weitere Unterklassen und Ausführungen auf Anfrage
Further Subclasses and versions on enquiry
Autres sous-classes et modèles sur demande
Otras subclases y tipos, sobre demanda

☐ / ◆ siehe Kapitel 2 Erläuterung der Schlüsselzeichen
see chapter 2 Explanation of key markings
voir le chap. 2 Explication des symboles
véase el Cap. 2 Explicaciones de los signos clave

## -748/26-6/01-900/71 B◆

Für allgemeine Näharbeiten mit einer Nadel.
Standardform des Teilesatzes.
Für Maschinen mit Walzentransport-Einrichtung.

For plain seaming operations with one needle.
Standard part set.
The machine is equipped with puller feed.

Couture d'utilité générale à une aiguille.
Jeu de pièces standard.
La machine est équipée d'un puller.

Para trabajos de costura en general con una aguja.
Juego de piezas estándard.
La máquina va equipada con un puller.

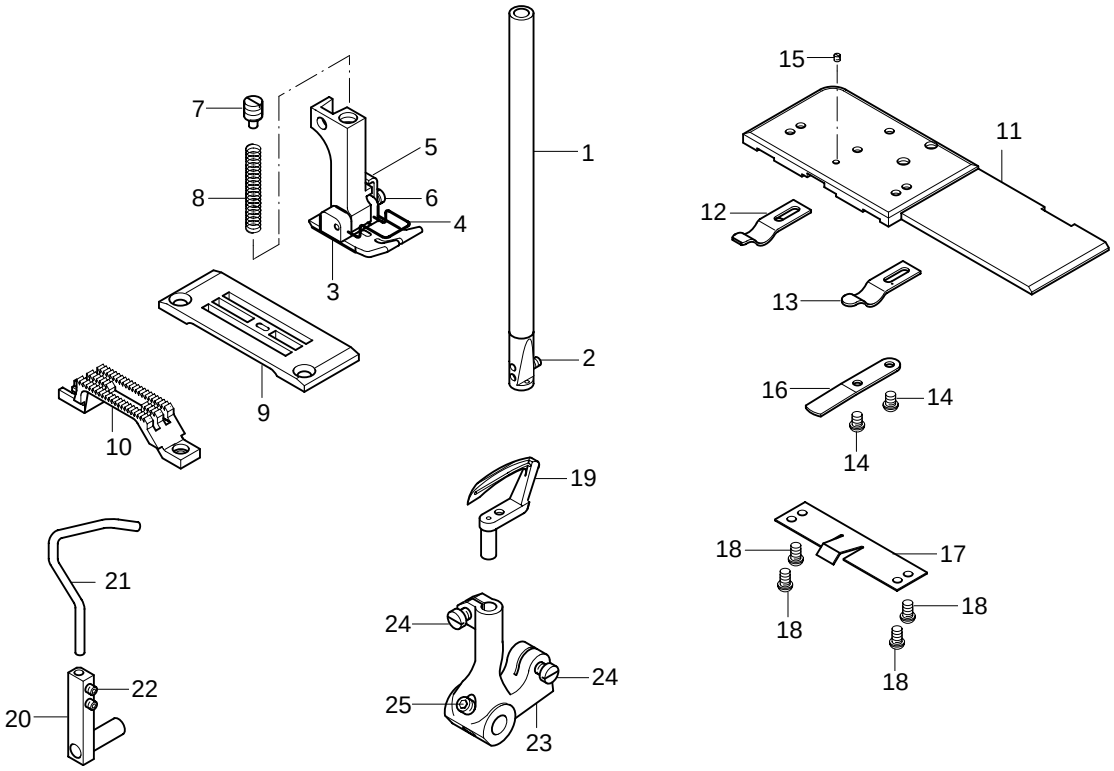


| Pos.-Nr.<br>Item No.<br>Nº pos.<br>Nº de pos. | Teile-Nr.<br>Part No.<br>Nº de pièces<br>Nº de pieza |
|---|---|
| 1 - 19 | 91-202 005-93/002 |
| 1 - 2 | 91-172 012-92 |
| 2 | 11-330 082-15 |
| 3 - 8 | 91-157 520-91 |
| 4 | 91-055 986-05 3/1 |
| 5 | 91-155 255-05 |
| 6 | 11-173 090-15 |
| 7 | 91-155 256-15 |
| 8 | 91-107 243-05 |
| 9 | 91-058 408-04/002 |
| 10 | 91-047 349-04/002 |
| 11-18 | 91-178 185-91 |
| 11 | 91-178 165-25 |
| 12 | 91-172 102-15 |
| 13 | 91-169 727-15 |
| 14 | 91-700 226-15 |
| 15 | 91-100 275-15 |

| Pos.-Nr.<br>Item No.<br>Nº pos.<br>Nº de pos. | Teile-Nr.<br>Part No.<br>Nº de pièces<br>Nº de pieza |
|---|---|
| 16 | 91-178 090-05 |
| 17 | 91-178 100-05 |
| 18 | 91-700 996-15 |
| 19 | 91-169 711-05 |
| 20 - 22 | 91-170 793-11 |
| 20 | 91-170 794-11 |
| 21 | 91-170 797-15 |
| 22 | 11-330 085-15 |
| 23 - 25 | 91-170 935-92 |
| 24 | 11-108 177-15 |
| 25 | 11-341 217-15 |

## -748/26-59/03 B◆

Arbeitsgang
Operation
Opération
Opéracion

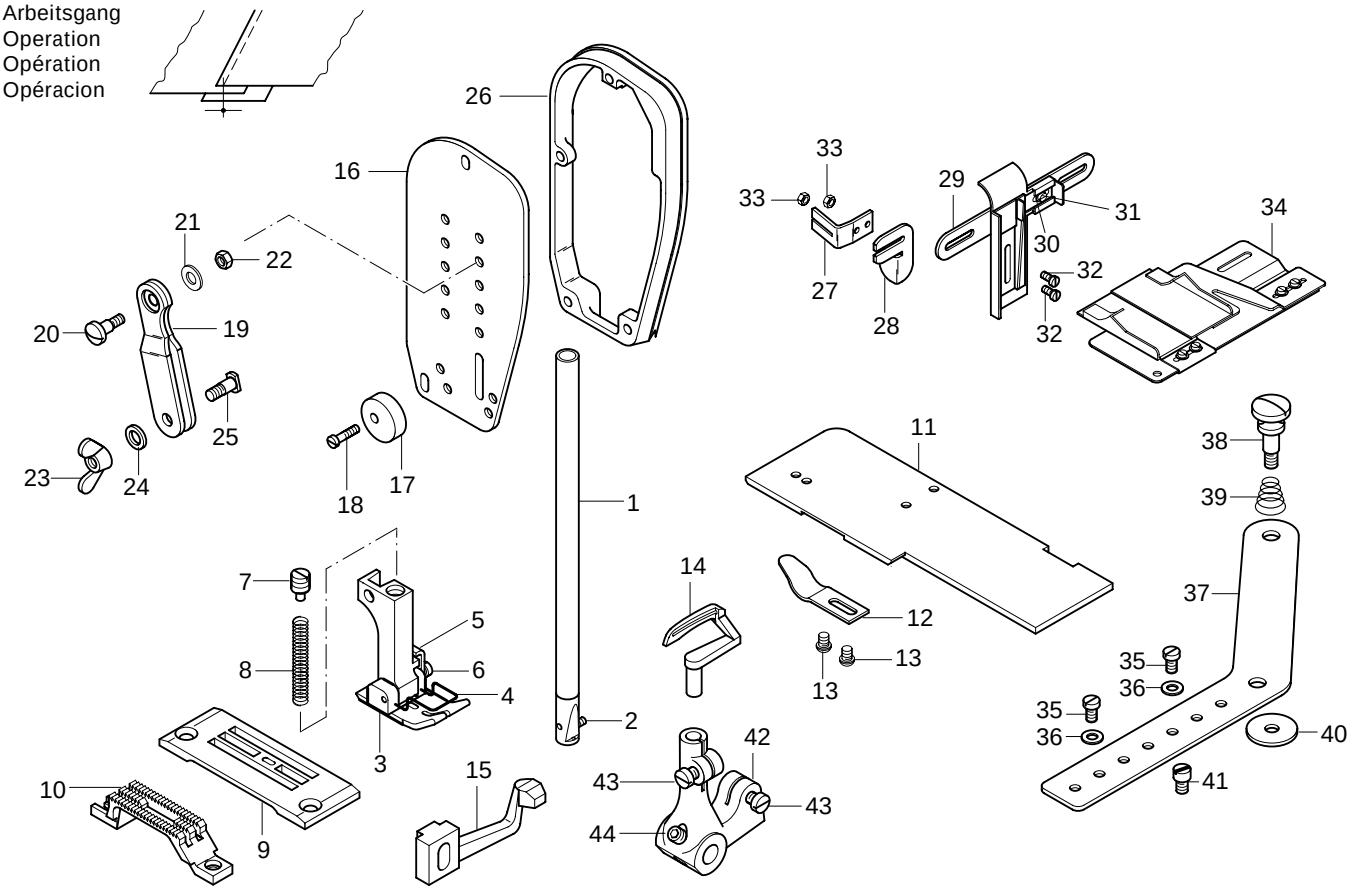


| Pos.-Nr. Item No. Nº pos. Nº de pos. | Teile-Nr. Part No. Nº de pieces Nº de pieza |
|---|---|
| 1 - 41 | 91-202 334-93/001 |
| 1 - 2 | 91-170 245-92 |
| 2 | 11-330 085-15 |
| 3 - 8 | 91-157 520-91 |
| 4 | 91-055 986-05 3/1 |
| 5 | 91-155 255-05 |
| 6 | 11-173 090-15 |
| 7 | 91-155 256-15 |
| 8 | 91-107 243-05 |
| 9 | 91-058 408-04/002 |
| 10 | 91-047 349-04/002 |
| 11 - 20 | 91-170 365-91 |
| 11 | 91-170 366-25 |
| 12 | 91-169 727-15 |
| 13 | 91-700 226-15 |
| 14 | 91-170 966-05 |
| 15 | 91-172 253-05 |
| 16-25 | 91-168 461-71/893 |
| 16 | 91-168 317-75/893 |
| 17 | 91-010 783-25 |
| 18 | 11-108 288-15 |
| 19 - 25 | 91-169 489-91 |
| 19 | 91-053 235-21 |
| 20 | 91-700 018-15 |
| 21 | 12-341 151-15 |

| Pos.-Nr. Item No. Nº pos. Nº de pos. | Teile-Nr. Part No. Nº de pieces Nº de pieza |
|---|---|
| 22 | 12-024 171-15 |
| 23 | 12-160 193-25 |
| 24 | 91-028 200-15 |
| 25 | 91-100 318-25 |
| 26 | 91-172 583-75/893 |
| 27 | 91-056 239-25 |
| 28 | 91-010 278-25 |
| 29 - 31 | 91-490 783-23/001 |
| 30 | 12-305 114-15 |
| 31 | 91-000 089-15 |
| 32 | 11-108 171-25 |
| 33 | 12-024 151-25 |
| 34 | 91-460 608-93/001 |
| 35 | 11-108 171-25 |
| 36 | 12-305 114-25 |
| 37 - 41 | 91-753 936-90 |
| 37 | 91-753 936-25 |
| 38 | 91-700 824-25 |
| 39 | 91-040 624-25 |
| 40 | 91-028 036-25 |
| 41 | 91-100 288-25 |
| 42 - 44 | 91-170 931-92 |
| 43 | 11-108 177-15 |
| 44 | 11-341 217-15 |



▲ Weitere Unterklassen und Ausführungen auf Anfrage
Further Subclasses and versions on enquiry
Autres sous-classes et modèles sur demande
Otras subclases y tipos, sobre demanda

☐ / ◆ siehe Kapitel 2 Erläuterung der Schlüsselzeichen
see chapter 2 Explanation of key markings
voir le chap. 2 Explication des symboles
véase el Cap. 2 Explicaciones de los signos clave

## -45/02-900/71 A◆

Arbeitsgang
Operation
Opération
Opéracion

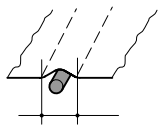

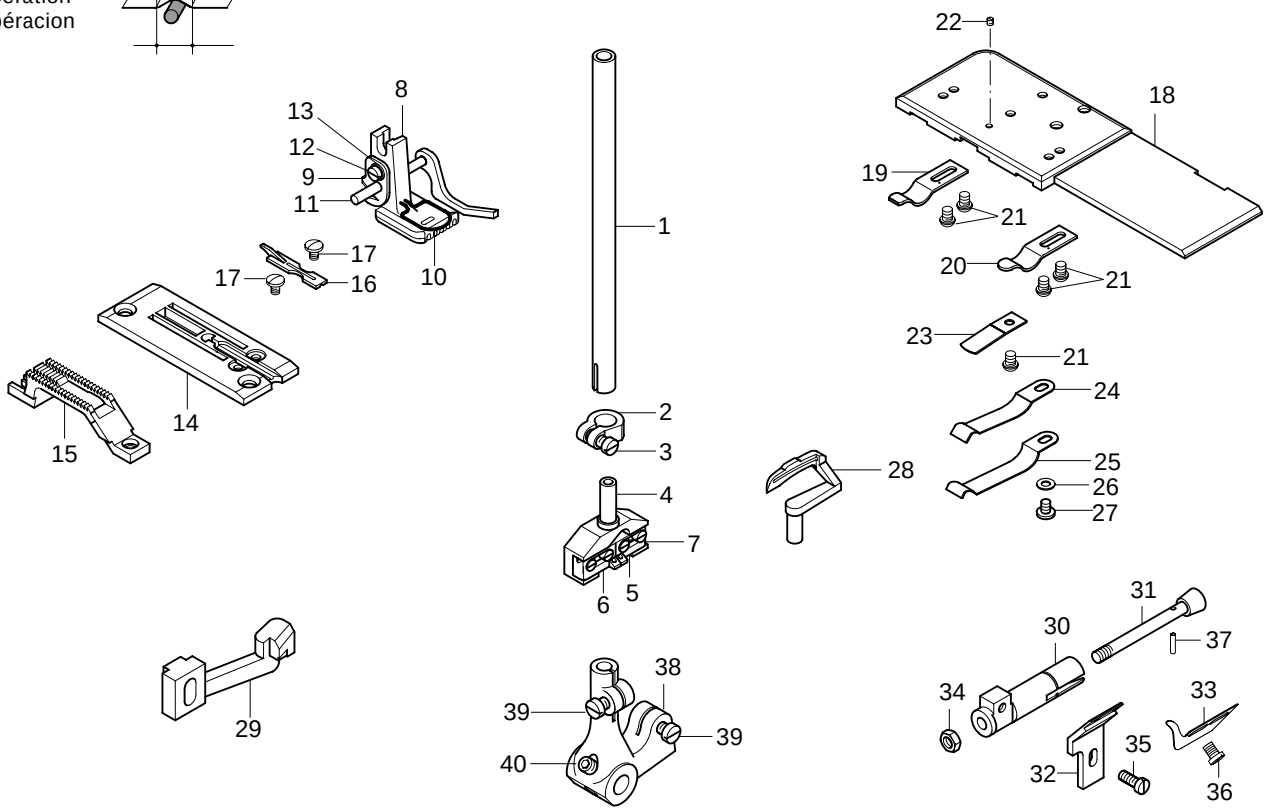


| Pos.-Nr.<br>Item No.<br>N° pos.<br>N° de pos. | Nadelabstand<br>Needle gauge<br>Ecartement de aiguilles<br>Dist. entre aguja | Stichlänge<br>Stitch length<br>Longeur du point<br>Largo de puntada | Teile-Nr.<br>Part No.<br>N° de pieces<br>N° de pieza |
|---|---|---|---|
| 1 - 37 | 2,4 mm | 3,5 mm | 91-201 875-93/001 |
| 1 - 7 | | | 91-172 334-91 |
| 1 | | | 91-172 366-05 |
| 2 - 3 | | | 91-172 338-12 |
| 3 | | | 11-174 173-05 |
| 4 - 7 | | | 91-172 336-91 |
| 4 | | | 91-172 337-05 |
| 5 | | | 91-170 261-05 |
| 6 | | | 91-170 262-05 |
| 7 | | | 11-174 089-15 |
| 8 - 13 | | | 91-055 046-91 |
| 9 | | | 91-055 050-05 |
| 10 | | | 91-055 051-05 3/1 |
| 11 | | | 91-026 307-21 |
| 12 | | | 11-108 849-15 |
| 13 | | | 12-315 070-25 |
| 14 | | | 91-158 301-05 |
| 15 | | | 91-059 257-05 |
| 16 | 2,4 mm | 3,5 mm | 91-058 149-04/003 |
| 17 | | | 91-700 739-15 |
| 18 - 27 | | | 91-172 069-91 |
| 18 | | | 91-178 165-25 |
| 19 | | | 91-172 102-15 |
| 20 | | | 91-169 727-15 |
| 21 | | | 91-700 226-15 |

| Pos.-Nr.<br>Item No.<br>N° pos.<br>N° de pos. | Nadelabstand<br>Needle gauge<br>Ecartement de aiguilles<br>Dist. entre aguja | Stichlänge<br>Stitch length<br>Longeur du point<br>Largo de puntada | Teile-Nr.<br>Part No.<br>N° de pieces<br>N° de pieza |
|---|---|---|---|
| 22 | | | 91-100 275-15 |
| 23 | | | 91-172 358-05 |
| 24 | | | 91-172 313-05 |
| 25 | | | 91-172 314-05 |
| 26 | | | 91-021 615-15 |
| 27 | | | 91-100 265-15 |
| 28 | | | 91-170 378-05 |
| 29 | | | 91-172 200-05 |
| 30 - 37 | | | 91-172 106-91 |
| 30 | | | 91-172 107-11 |
| 31 | | | 91-172 110-15 |
| 32 | | | 91-172 111-15 |
| 33 | | | 91-170 397-15 |
| 34 | | | 12-024 171-25 |
| 35 | | | 11-108 177-15 |
| 36 | | | 91-700 226-15 |
| 37 | | | 13-052 095-55 |
| 38 - 40 | | | 91-170 931-92 |
| 39 | | | 11-108 177-15 |
| 40 | | | 11-341 217-15 |

## -61/05 B◆

Arbeitsgang
Operation
Opération
Opéracion

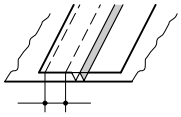

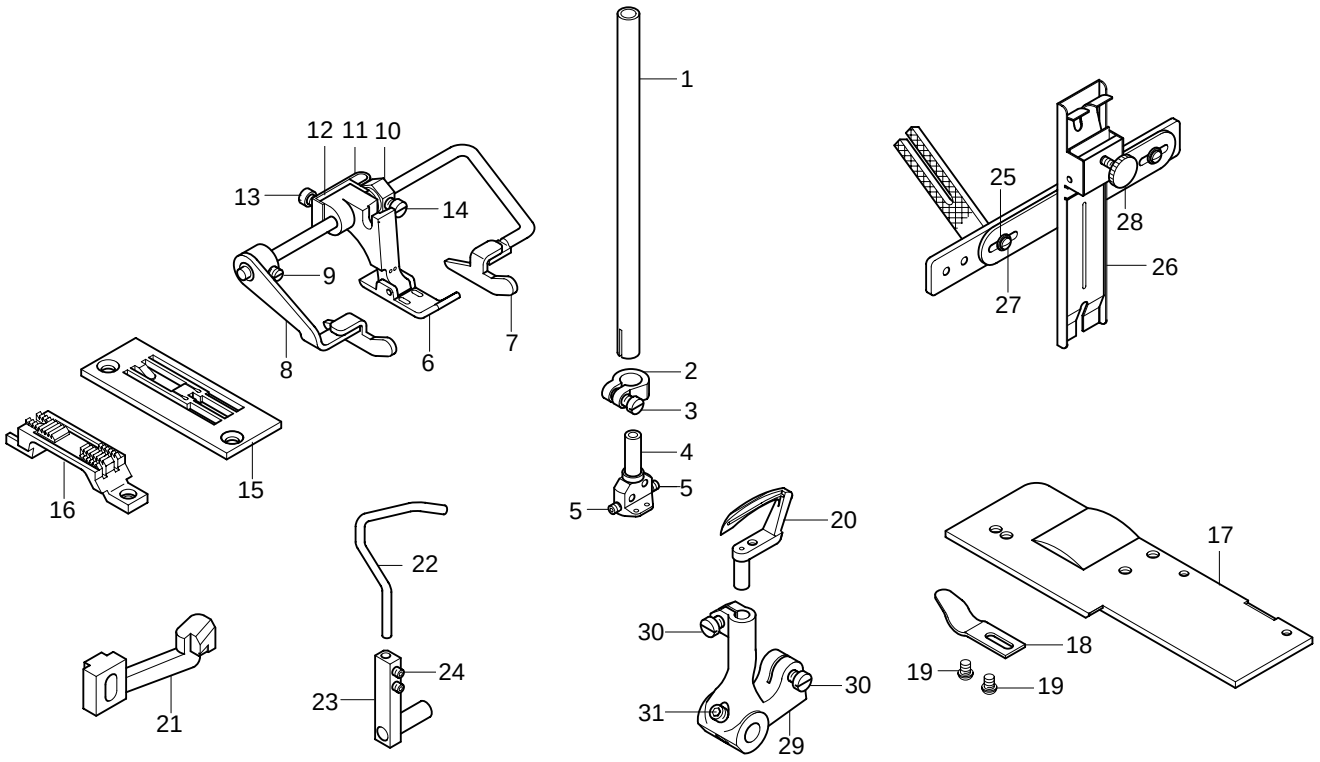


| Pos.-Nr.<br>Item No.<br>Nº pos.<br>Nº de pos. | Nadelabstand<br>Needle gauge<br>Ecartement de aiguilles<br>Dist. entre aguja | Teile-Nr.<br>Part No.<br>Nº de pieces<br>Nº de pieza |
|---|---|---|
| 1 - 28 | 6,0 mm | 91-201 879-93/001 |
| 1 - 5 | 6,0 mm | 91-172 449-93/002 |
| 1 | | 91-172 335-05 |
| 2 - 3 | | 91-172 338-12 |
| 3 | | 11-174 173-15 |
| 4 - 5 | 6,0 mm | 91-172 450-93/002 |
| 5 | | 11-330 085-15 |
| 6 - 14 | 6,0 mm | 91-055 354-93/002 |
| 6 | 6,0 mm | 91-055 355-03/002 |
| 7 | | 91-053 644-21 |
| 8 - 9 | | 91-050 346-21 |
| 9 | | 11-317 167-15 |
| 10 | | 91-055 448-25 |
| 11 | | 91-055 450-15 |
| 12 | | 91-055 449-15 |
| 13 | | 91-000 086-15 |
| 14 | | 11-174 167-15 |
| 15 | 6,0 mm | 91-058 302-04/001 |
| 16 | 6,0 mm | 91-047 722-04 |

| Pos.-Nr.<br>Item No.<br>Nº pos.<br>Nº de pos. | Stichlänge<br>Stitch length<br>Longeur du point<br>Largo de puntada | Teile-Nr.<br>Part No.<br>Nº de pieces<br>Nº de pieza |
|---|---|---|
| 17 - 19 | | 91-169 821-91 |
| 17 | | 91-169 824-25 |
| 18 | | 91-169 727-15 |
| 19 | | 91-700 226-15 |
| 20 | | 91-169 711-05 |
| 21 | | 91-172 200-05 |
| 22 - 24 | | 91-170 793-11 |
| 22 | | 91-170 794-11 |
| 23 | | 91-170 797-15 |
| 24 | | 11-330 085-15 |
| 25 - 28 | | 91-056 209-93/002 |
| 25 | | 12-315 110-15 |
| 26 | | 91-040 862-21 |
| 27 | | 91-000 089-15 |
| 28 | | 11-560 190-15 |
| 29 - 31 | | 91-170 935-92 |
| 30 | | 11-108 177-15 |
| 31 | | 11-341 217-15 |



▲ Weitere Unterklassen und Ausführungen auf Anfrage
Further Subclasses and versions on enquiry
Autres sous-classes et modèles sur demande
Otras subclases y tipos, sobre demanda

☐ / ◆ siehe Kapitel 2 Erläuterung der Schlüsselzeichen
see chapter 2 Explanation of key markings
voir le chap. 2 Explication des symboles
véase el Cap. 2 Explicaciones de los signos clave

## -94/01 B◆

Arbeitsgang
Operation
Opération
Opéracion

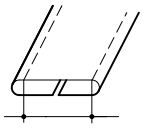

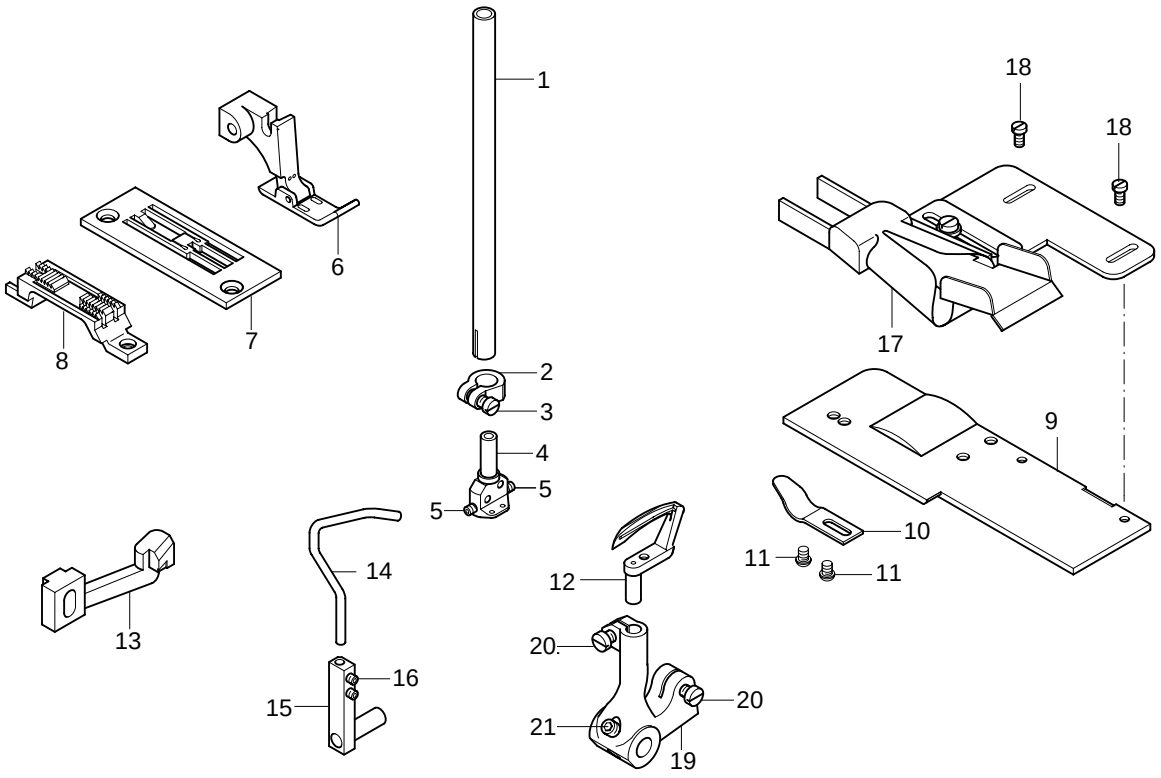


| Pos.-Nr.<br>Item No.<br>Nº pos.<br>Nº de pos. | Nadelabstand<br>Needle gauge<br>Ecartement de aiguilles<br>Dist. entre aguja | Teile-Nr.<br>Part No.<br>Nº de pièces<br>Nº de pieza |
|---|---|---|
| 1 - 18 | 6,0 mm | 91-201 876-93/001 |
| 1 - 5 | 6,0 mm | 91-172 449-93/002 |
| 1 | | 91-172 335-05 |
| 2 - 3 | | 91-172 338-12 |
| 3 | | 11-174 173-15 |
| 4 - 5 | 6,0 mm | 91-172 450-93/002 |
| 5 | | 11-330 085-15 |
| 6 | 6,0 mm | 91-055 355-03/002 |
| 7 | 6,0 mm | 91-058 302-04/001 |
| 8 | 6,0 mm | 91-047 722-04/001 |
| 9 - 11 | | 91-169 821-91 |
| 9 | | 91-169 824-25 |
| 10 | | 91-169 727-15 |
| 11 | | 91-700 226-15 |
| 12 | | 91-169 711-05 |
| 13 | | 91-172 200-05 |

| Pos.-Nr.<br>Item No.<br>Nº pos.<br>Nº de pos. | Nadelabstand<br>Needle gauge<br>Ecartement de aiguilles<br>Dist. entre aguja | Teile-Nr.<br>Part No.<br>Nº de pièces<br>Nº de pieza |
|---|---|---|
| 14 - 16 | | 91-170 793-11 |
| 14 | | 91-170 794-11 |
| 15 | | 91-170 797-15 |
| 16 | | 11-330 085-15 |
| 17 | | 91-050 332-93/001 |
| 18 | | 11-173 090-15 |
| 19 - 21 | | 91-170 935-92 |
| 20 | | 11-108 177-15 |
| 21 | | 11-341 217-15 |

## -148/02-900/71 A◆

Arbeitsgang
Operation
Opération
Opéracion

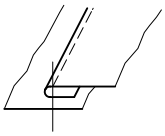

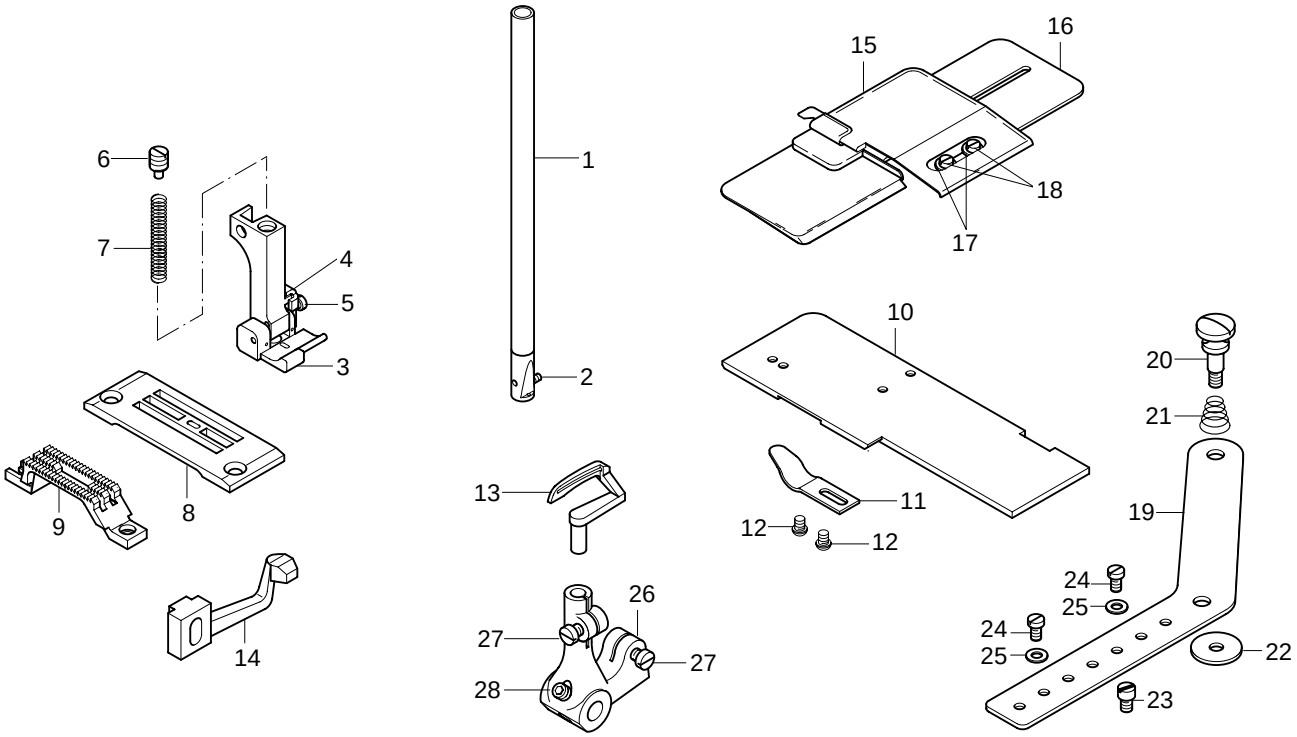


| Pos.-Nr.<br>Item No.<br>Nº pos.<br>Nº de pos. | Teile-Nr.<br>Part No.<br>Nº de pieces<br>Nº de pieza |
|---|---|
| 1 - 9 | 91-202 001-93/001 |
| 1 - 2<br>2 | 91-170 245-92<br>11-330 085-15 |
| 3 - 7<br>4<br>5<br>6<br>7 | 91-154 091-93/001<br>91-154 017-05<br>11-173 090-15<br>91-155 256-15<br>91-169 729-05 |
| 8 | 91-058 408-04/001 |
| 9 | 91-047 349-04/001 |
| 10 - 12<br>10<br>11<br>12 | 91-170 365-91<br>91-170 366-25<br>91-169 727-15<br>91-700 226-15 |
| 13 | 91-170 966-05 |

| Pos.-Nr.<br>Item No.<br>Nº pos.<br>Nº de pos. | Teile-Nr.<br>Part No.<br>Nº de pieces<br>Nº de pieza |
|---|---|
| 14 | 91-172 253-05 |
| 15 - 18<br>15<br>16<br>17<br>18 | 91-056 833-93/002<br>91-056 851-93/002<br>91-056 853-91<br>12-315 110-15<br>11-108 168-15 |
| 19 - 23<br>19<br>20<br>21<br>22<br>23 | 91-753 936-90<br>91-753 936-25<br>91-700 824-25<br>91-040 624-25<br>91-028 036-25<br>91-100 288-25 |
| 24 | 11-108 171-25 |
| 25 | 12-305 114-25 |
| 26 - 28<br>27<br>28 | 91-170 931-92<br>11-108 177-15<br>11-341 217-15 |



▲ Weitere Unterklassen und Ausführungen auf Anfrage
Further Subclasses and versions on enquiry
Autres sous-classes et modèles sur demande
Otras subclases y tipos, sobre demanda

☐ / ◆ siehe Kapitel 2 Erläuterung der Schlüsselzeichen
see chapter 2 Explanation of key markings
voir le chap. 2 Explication des symboles
véase el Cap. 2 Explicaciones de los signos clave

## -944/01-900/71 BN3,5◆

Für Stepparbeiten an Schuhschäften und sonstigen Lederwaren mittels Rollfuß.

For stitching shoe uppers and other leather articles with roller presser.

Travaux de piquage sur tiges ou autres articles en cuir, par pied à roulette.

Para trabajos de pespunteado en cortes de calzado y en articulos de cuero mediante pie rodante.

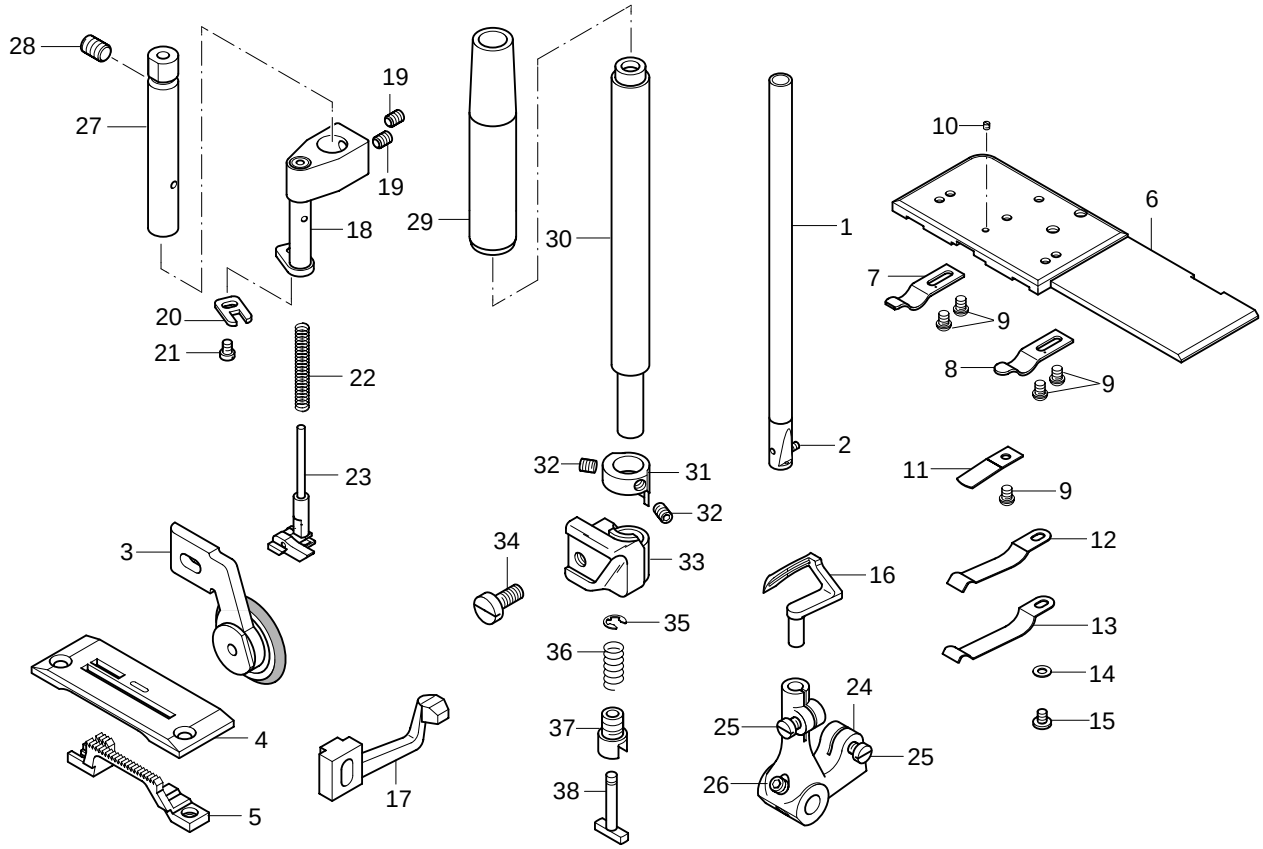


| Pos.-Nr.<br>Item No.<br>Nº pos.<br>Nº de pos. | Teile-Nr.<br>Part No.<br>Nº de pièces<br>Nº de pieza |
|---|---|
| 1 - 23 | 91-202 000-93/004 |
| 1 - 2 | 91-170 245-92 |
| 2 | 11-330 085-15 |
| 3 | 91-051 155-93/001 |
| 4 | 91-158 059-05 |
| 5 | 91-059 176-04/001 |
| 6 - 15 | 91-172 069-91 |
| 6 | 91-178 165-25 |
| 7 | 91-172 102-15 |
| 8 | 91-169 727-15 |
| 9 | 91-700 226-15 |
| 10 | 91-100 275-15 |
| 11 | 91-172 358-05 |
| 12 | 91-172 313-05 |
| 13 | 91-172 314-05 |
| 14 | 91-021 615-15 |
| 15 | 91-100 265-15 |
| 16 | 91-169 990-05 |
| 17 | 91-172 253-05 |
| 18 - 23 | 91-055 070-91 |
| 18 - 19 | 91-055 321-91 |

| Pos.-Nr.<br>Item No.<br>Nº pos.<br>Nº de pos. | Teile-Nr.<br>Part No.<br>Nº de pièces<br>Nº de pieza |
|---|---|
| 19 | 11-330 166-15 |
| 20 | 91-055 075-15 |
| 21 | 11-108 087-25 |
| 22 | 91-006 093-05 |
| 23 | 91-055 322-91 |
| 24 - 26 | 91-170 931-92 |
| 25 | 11-108 177-15 |
| 26 | 11-341 217-15 |
| 27 | 91-175 653-05 |
| 28 | 11-335 280-15 |
| 29 | 91-171 557-05 |
| 30 - 38 | 91-171 075-91 |
| 30 | 91-171 076-01 |
| 31 | 91-169 322-15 |
| 32 | 91-700 388-15 |
| 33 | 91-169 323-15 |
| 34 | 91-700 717-15 |
| 35 | 12-640 070-55 |
| 36 | 91-025 376-05 |
| 37 | 91-700 409-15 |
| 38 | 91-025 374-05 |

PFAFF® Industrial



Europäische Union
Wachstum durch Innovation – EFRE




PFAFF Industriesysteme
und Maschinen AG

Hans-Geiger-Str. 12 - IG Nord
D-67661 Kaiserslautern

Telefon: +49 - 631 200-0
Telefax: +49 - 631 17202
E-mail: info@pfaff-industrial.com

## Hotlines:

Technischer Service / Technical service:
Service technique / Servicio técnico: +49 - 175 2243-101

Nähtechnik-Fachberatung / Application consultance:
Conseiller de couture et technique / Asesor técnico: +49 - 175 2243-102

Ersatzteile-Hotline / Spare-parts hotline:
Hotline - Pièces détachées / Hotline Repuestos: +49 - 175 2243-103

Gedruckt in der BRD / Printed in Germany / Imprimé en la R.F.A. / Impreso en la R.F.A