PFAFF® Industrial

8351

TEILELISTE
PARTS LIST
LISTE DE PIÈCES
LISTA DE PIEZAS

296-12-17 990
DE / EN / FR / ES 07.97

Alle Informationen und Abbildungen waren zum Zeitpunkt der Druckgebung auf dem neusten Stand.

Technische Änderungen vorbehalten!

Der Nachdruck, die Vervielfältigung sowie die Übersetzung - auch auszugweise - aus PFAFF-Teilelisten ist nur mit unserer vorherigen Zustimmung und mit der Quellenangabe gestattet.

At the time of printing, all information and illustrations contained in thisa document were up to date.

Subject to alteration!

The reprinting, copying or translation of PFAFF Parts lists whether in whole or in part, is only pemitted with our previous permission and with written reference to the source.

Au moment de la remise à l'imprimeur, toutes les informations et figures se rapportant à cette machine correspondaient à l'ètat actuel des connaissances.

Sous rèserve de modifications techniques!

Aucune reproduction, polycopie ou traduction - même par extraits - des listes de pièces PFAFF ne peut être effectuée, à condition d'en indiquer l'orgine, sans notre autorisation expresse.

Todas las informaciones e ilustraciones de este manual estaban al día en el momento de entregarse para su impresión.

¡ Salvo modificaciones técnicas!

La reimpresión, reproducción y traducción - aunque sólo sea parcial - de las listas de piezas PFAFF sólo está permitida con nuestro permiso previo e indicando la fuente.

PFAFF Industriesysteme
und Maschinen AG

Hans-Geiger-Str. 12 - IG Nord
D-67661 Kaiserslautern

Inhaltsverzeichnis
Contents
Table des matières
Contenido

Seite
Page
Page
Página

0 Wichtiger Hinweis ..... 0 - 1
Important note
Avis important
Observación importante

1 Vorwort ..... 1 - 1
Foreword
Avant-propos
Notas preliminares

2 Erläuterungen der Schlüsselzeichen ..... 2 - 1
Explanation of key markings
Explication des symboles
Explicaciones de los signos clave

3 Kunststoff-Handschweißgerät
Manuel heat-sealing device for plastics
Soudeuse manuelle pour le plastique
Aparato manual para soldar plásticos

3.01 Antriebsgehäuse ..... 3 - 1
Drive housing
Boîtier de commande
Carcasa del accionamiento

3.02 Mechanische Einschwenkeinrichtung ..... 3 - 3
Mechanical positioning device
Dispositif mécanique de pivotement
Dispositivo mecánico para virar la cuña a su posición de trabajo

3.03 Führungsapparat ..... 3 - 4
Guiding attachment
Guide
Aparato guía

3.04 Schweißkörper ..... 3 - 5
Welding body
Matière de soudure
Elemento soldador

3.05 Transportrolle ..... 3 - 6
Feed roller
Galet d'entraînement
Rodillo el transporte

3.06 Elektrische Ausrüstung 3-7
Electrical equipment
Equipement électrique
Equipo eléctrico

4 Schmiermittel-Übersicht 4-1
Overview of lubricants
Tableau de lubrifiants
Tabla de lubricantes

Achtung!



Wir machen ausdrücklich darauf aufmerksam, daß Ersatz- und Zubehörteile, die nicht von uns geliefert werden, auch nicht von uns geprüft und freigegeben sind. Der Einbau und / oder die Verwendung solcher Produkte kann daher u. Umständen konstruktiv vorgegebene Eigenschaften Ihrer Maschine negativ verändern.
Für Schäden, die durch die Verwendung von Nicht-Originalteilen entstehen, übernehmen wir keine Haftung!

Caution!



We warn you expressively that spare parts and accessories that are not supplied by us are not tested and released by us.
Fitting or using these products may therefore have negative influences on features that depend on the machine design.
We are not liable for any damage caused by the use of non-Pfaff parts!

Attention!



Nous attirons expressément votre attention sur le fait que les pièces de rechange et accessoires qui n'ont pas été livrés par nous n'ont pas non plus été contrôlés et agréés par nous.
C'est pourquoi le montage et/ou l'utilisation de telles pièces peut éventuellement entraîner l'altération des caractéristiques de construction de votre machine.
Par conséquent, nous n'assumons aucune responsabilité pour les dommages causés par l'emploi de pièces qui ne sont pas d'origingle!

¡Atención!



Se hace observar que en el caso de piezas de recambio y accesorios que no hayan sido suministrados por nosotros, quiere decir que non han sido sometidas por nuestra parte a un control y que no se les ha dado el visto bueno.
Por esta razón, el montaje y/o empleo de tales productos puede repercutir negativamente en las características previstas en su máquina.
¡Para los daños que eventualmente pudiesen presentarse al utilizar piezas no originales, no asumimos ninguna garantía!

- Einrahmungen auf den Bildseiten zeigen, aus welchen Einzelteilen sich die Gruppenteile zusammensetzen.
- Die auf den Bildseiten verwendeten Schlüsselzeichen (▭; 2; 3 usw.) sind im Kapitel "Erläuterungen der Schlüsselzeichen" aufgelistet.

- The framed-in sections on the illustration pages show the individual parts comprising a group.
- The key markings used on the illustrated pages (▭; 2; 3 etc.) are listed in the chapter "Explanation of key markings".

- Les parties encadrées sur les pages à illustrations reprèsentent les pièces individuelles formant groupe.
- Vous trouverez au chapitre "Explication des symboles" une liste des symboles utilisés sur les pages de figures (▭; 2; 3 etc.)

- Los recuadros en las páginas ilustradas indican las piezas individuales de que se componen los grupos.
- Los signos clave (▭ ; 2; 3 etc.) empleados en las páginas con ilustraciones van listados en el capítulo "Explicaciones de los signos clave".

27/2
Eingeklammerte Zahl = Dicke in mm.
Number in brackets = thickness in mm.
Chiffre entre parenthèses = épaisseur en mm.
Cifra entre paréntesis = espesor en mm.

27/13
Eingeklammerte Zahl = Breite in mm.
Number in brackets = width in mm.
Chiffre entre parenthèses = largeur en mm.
Cifra entre paréntesis = anchura en mm.

40/13
Fetten mit 28-011 202-05; Bestellnummer siehe Seite 4 - 1.
Grease with 28-011 202-05; for part number see page 4 - 1.
Graisser avec de la graisse 28-011 202-05; n° de commande, voir page 4 - 1.
Engrase con grasa 28-011 202-05; para el número de pedido véase la página 4 - 1.

42
Standardausführung
Standard version
Version standard
Tipo estándard

42/1
Tunnelausführung
Model for use in tunnels
Version tunnel
Tipo para túneles

81/3
Verwendung je nach Bedarf.
To be used as required.
Utilisation en fonction des besoins.
Utilización, según sea necesario.

90/52
Schweißkörper für 15 mm Schweißnahtbreite.
Welding body for sealed seams with a 15 mm width.
Matière de soudure pour une soudure de 15 mm de large.
Elemento soldador para 15 mm de ancho de la costura de soldado.

90/53
Schweißkörper für 22 mm Schweißnahtbreite.
Welding body for sealed seams with a 22 mm width.
Matière de soudure pour une soudure de 22 mm de large.
Elemento soldador para 22 mm de ancho de la costura de soldado.

90/54
Schweißkörper für 26 mm Schweißnahtbreite mit Prüfnaht.
Welding body for sealed seams with a 26 mm width with seam testing.
Matière de soudure pour une soudure de 26 mm de large.
Elemento soldador para 26 mm de ancho de la costura de soldado con costura de hermeticidad.

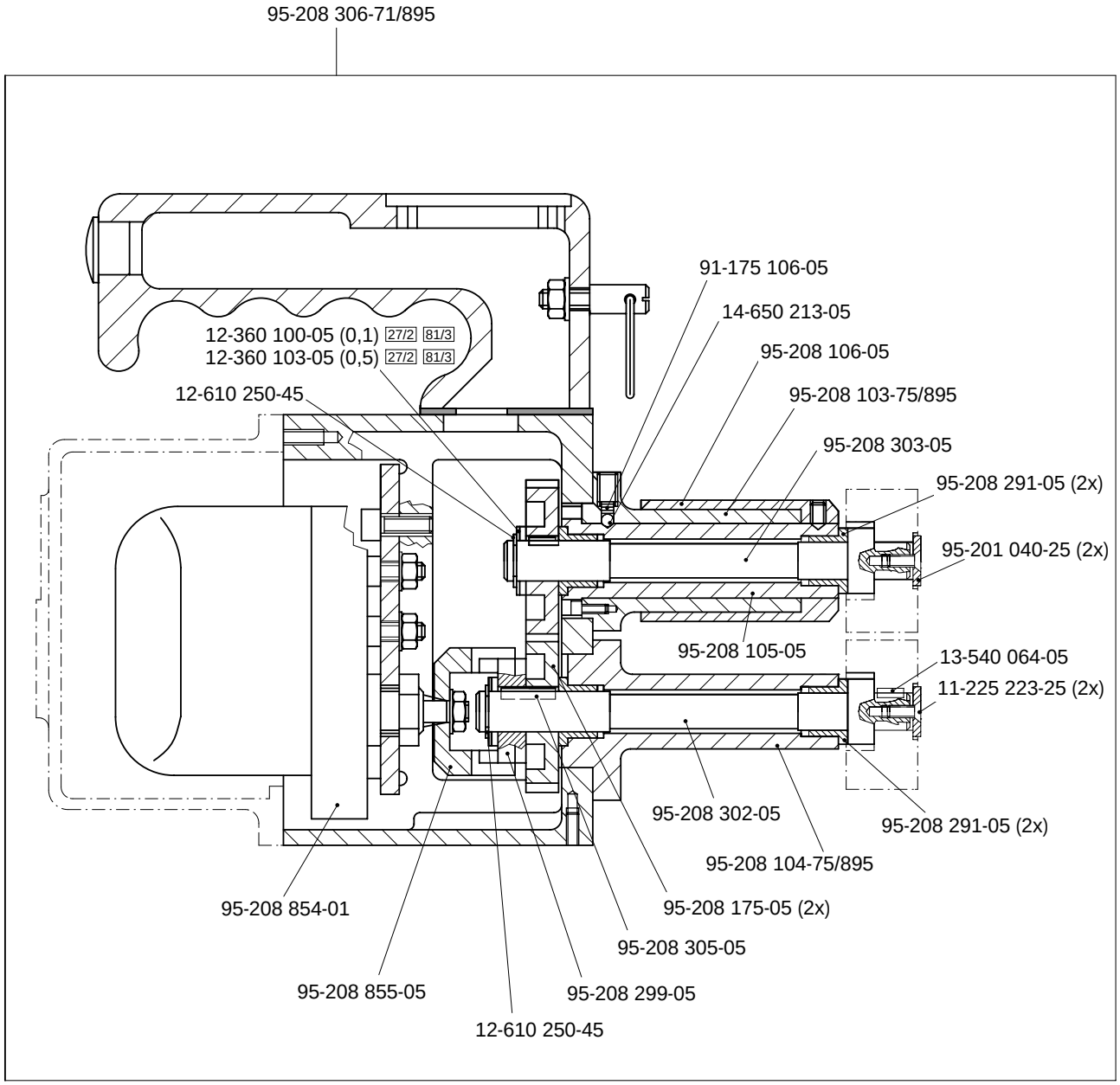
95-208 306-71/895
91-175 106-05
14-650 213-05
95-208 106-05
95-208 103-75/895
95-208 303-05
95-208 291-05 (2x)
95-201 040-25 (2x)
12-360 100-05 (0,1) 27/2 81/3
12-360 103-05 (0,5) 27/2 81/3
12-610 250-45
95-208 105-05
13-540 064-05
11-225 223-25 (2x)
95-208 302-05
95-208 291-05 (2x)
95-208 104-75/895
95-208 854-01
95-208 175-05 (2x)
95-208 305-05
95-208 855-05
95-208 299-05
12-610 250-45

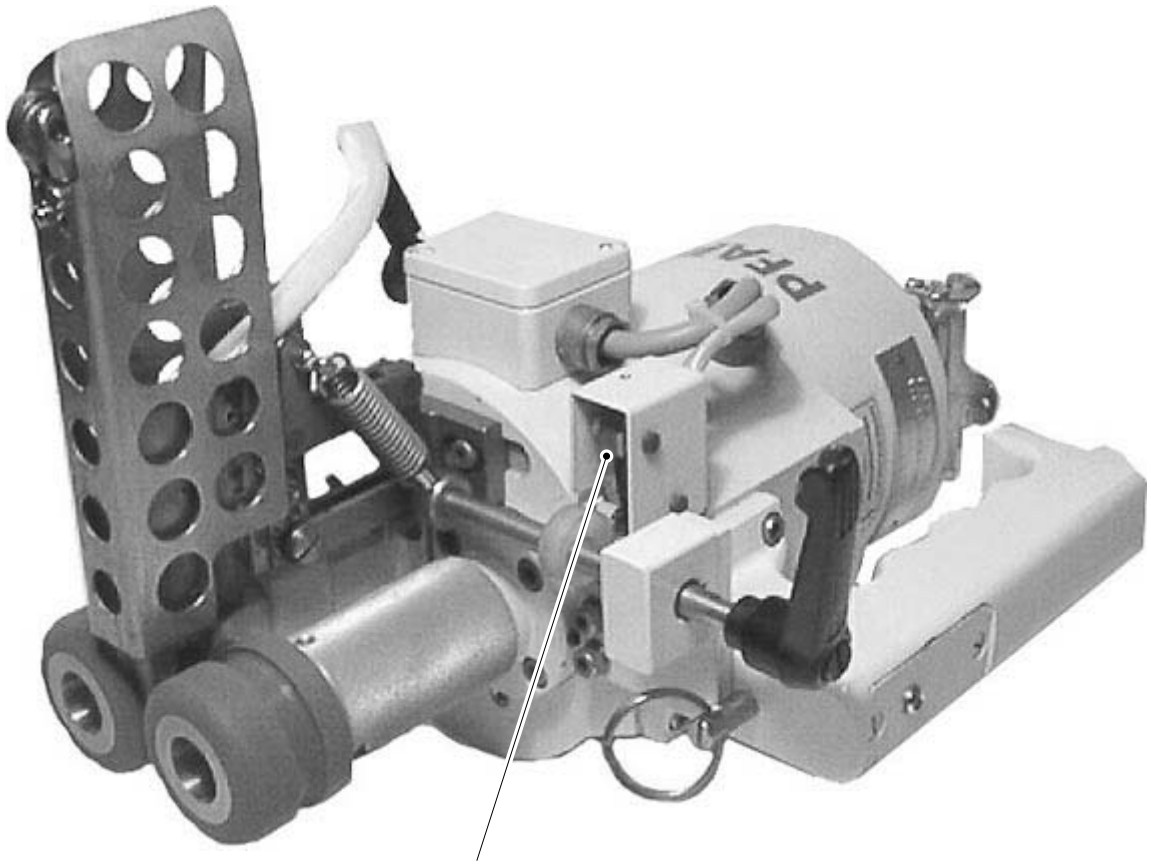

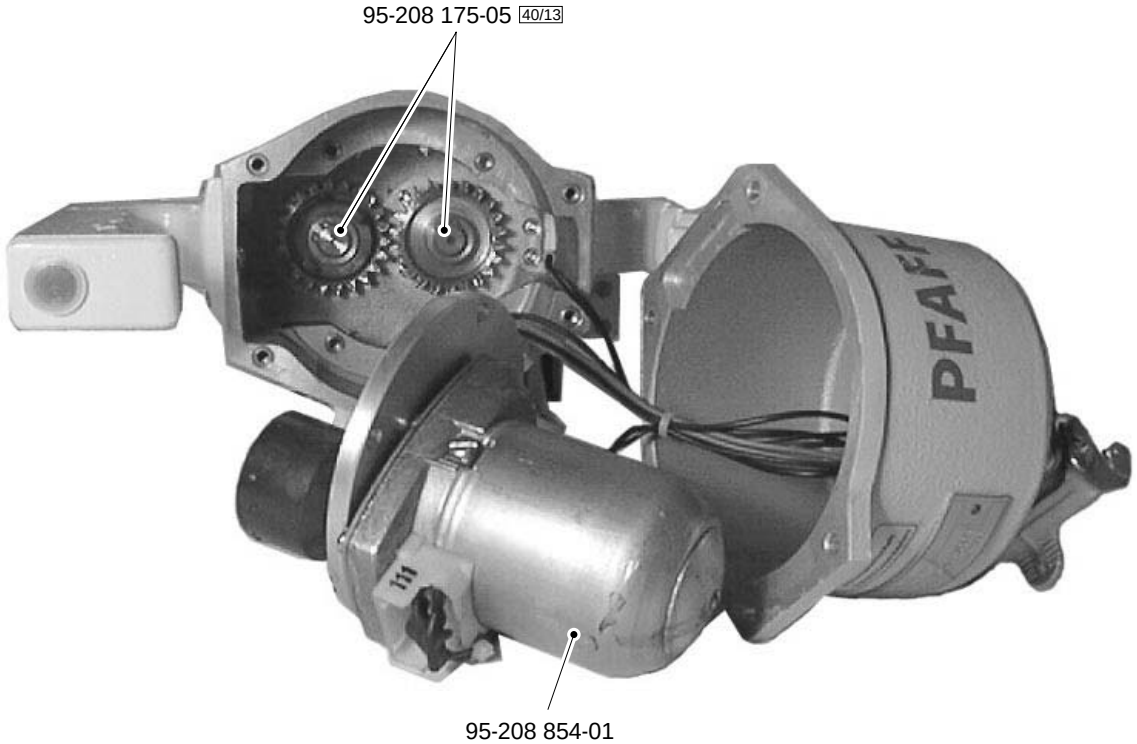

siehe Kapitel 2 Erläuterung der Schlüsselzeichen
see chapter 2 Explanation of key markings
voir le chap. 2 Explication des symboles
véase el Cap. 2 Explicaciones de los signos clave

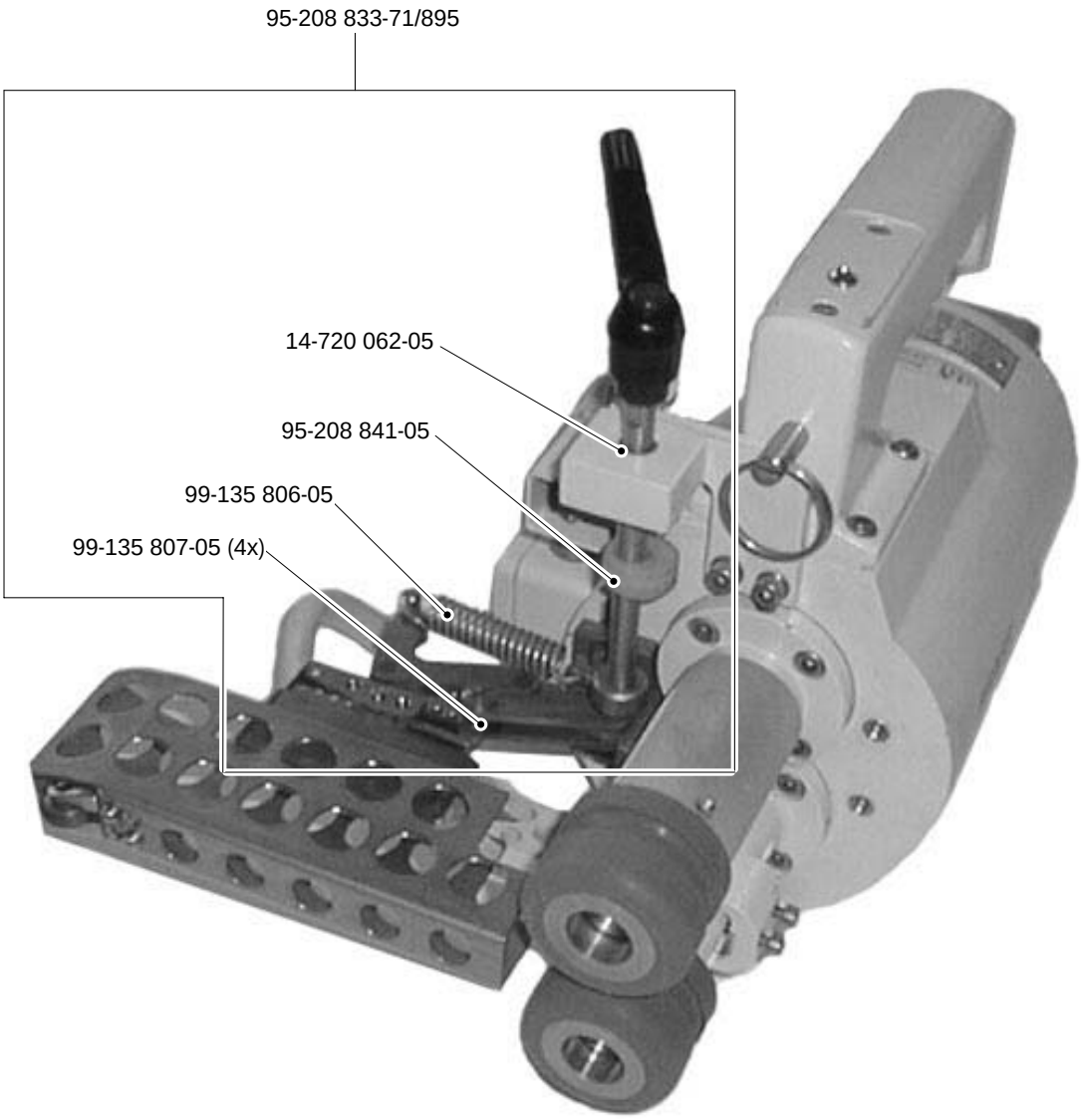
95-208 833-71/895
14-720 062-05
95-208 841-05
99-135 806-05
99-135 807-05 (4x)

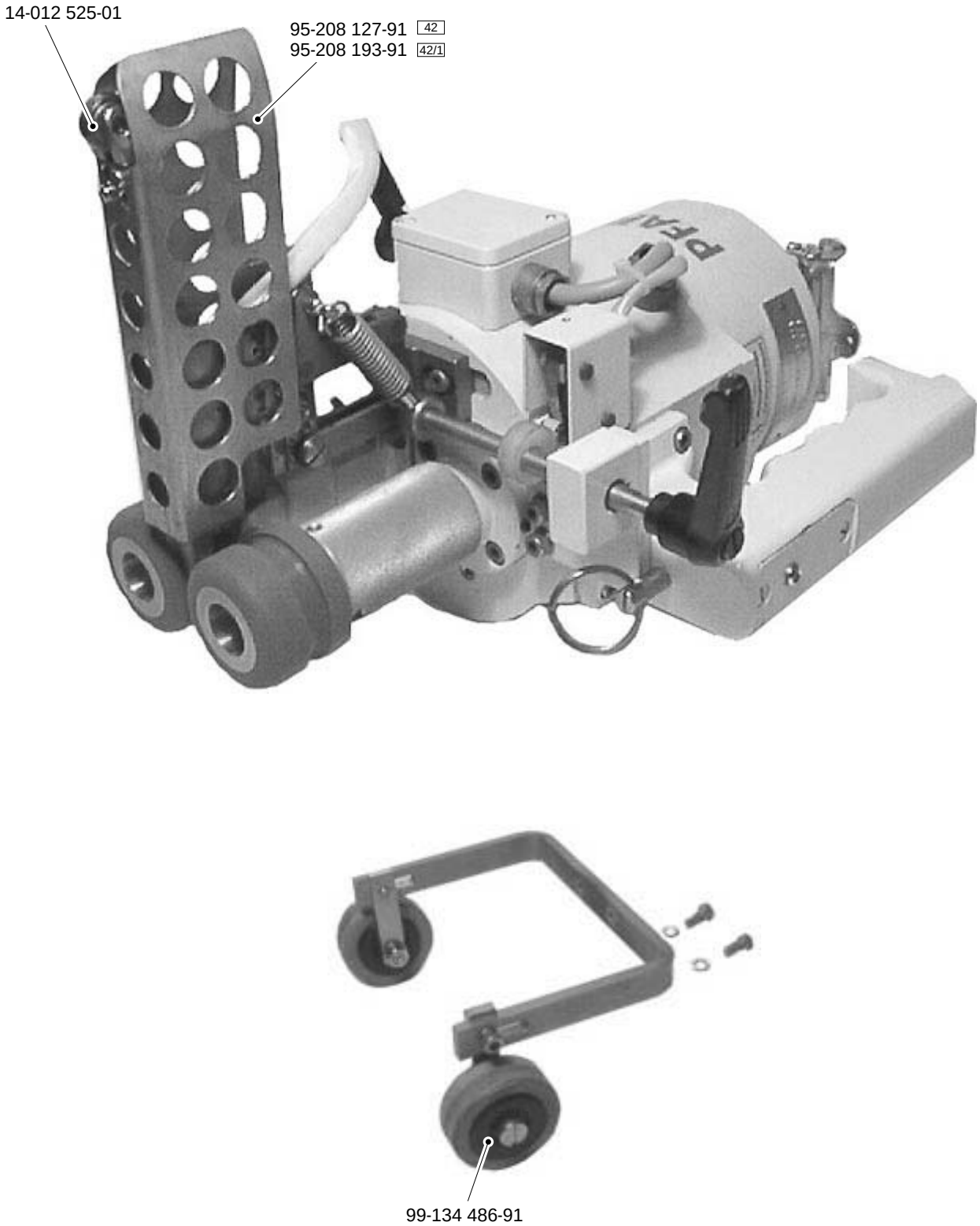

siehe Kapitel 2 Erläuterung der Schlüsselzeichen
see chapter 2 Explanation of key markings
voir le chap. 2 Explication des symboles
véase el Cap. 2 Explicaciones de los signos clave

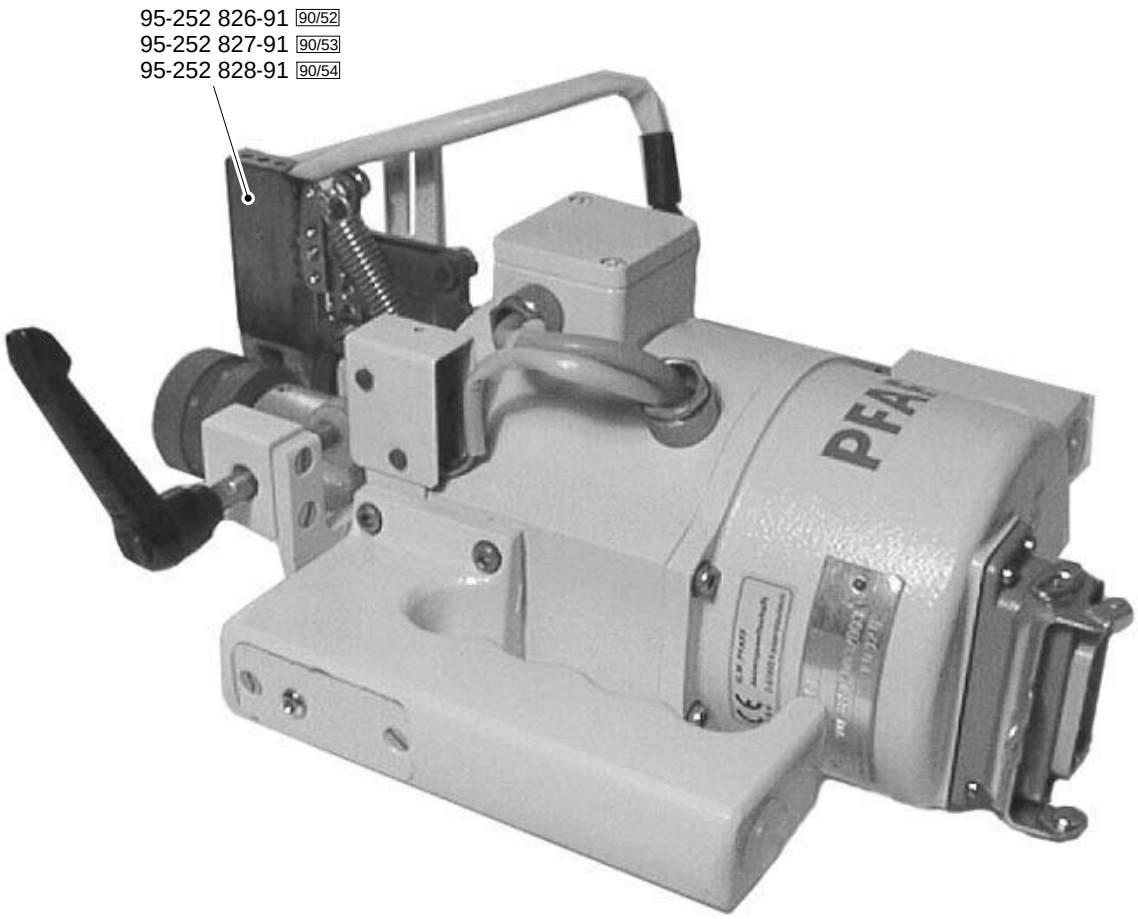
95-252 826-91 90/52
95-252 827-91 90/53
95-252 828-91 90/54

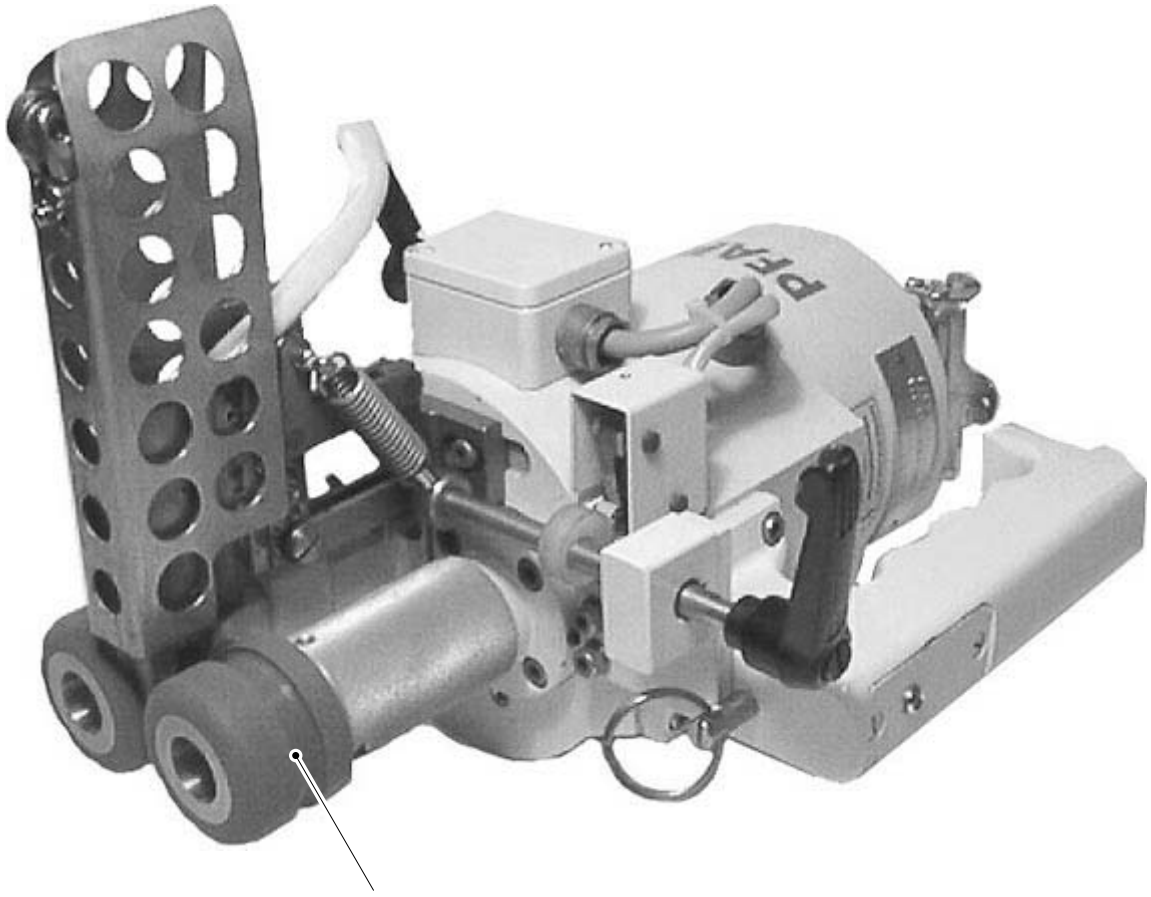

95-208 275-91 (32) 27/13
95-208 277-91 (22) 27/13

siehe Kapitel 2 Erläuterung der Schlüsselzeichen
see chapter 2 Explanation of key markings
voir le chap. 2 Explication des symboles
véase el Cap. 2 Explicaciones de los signos clave

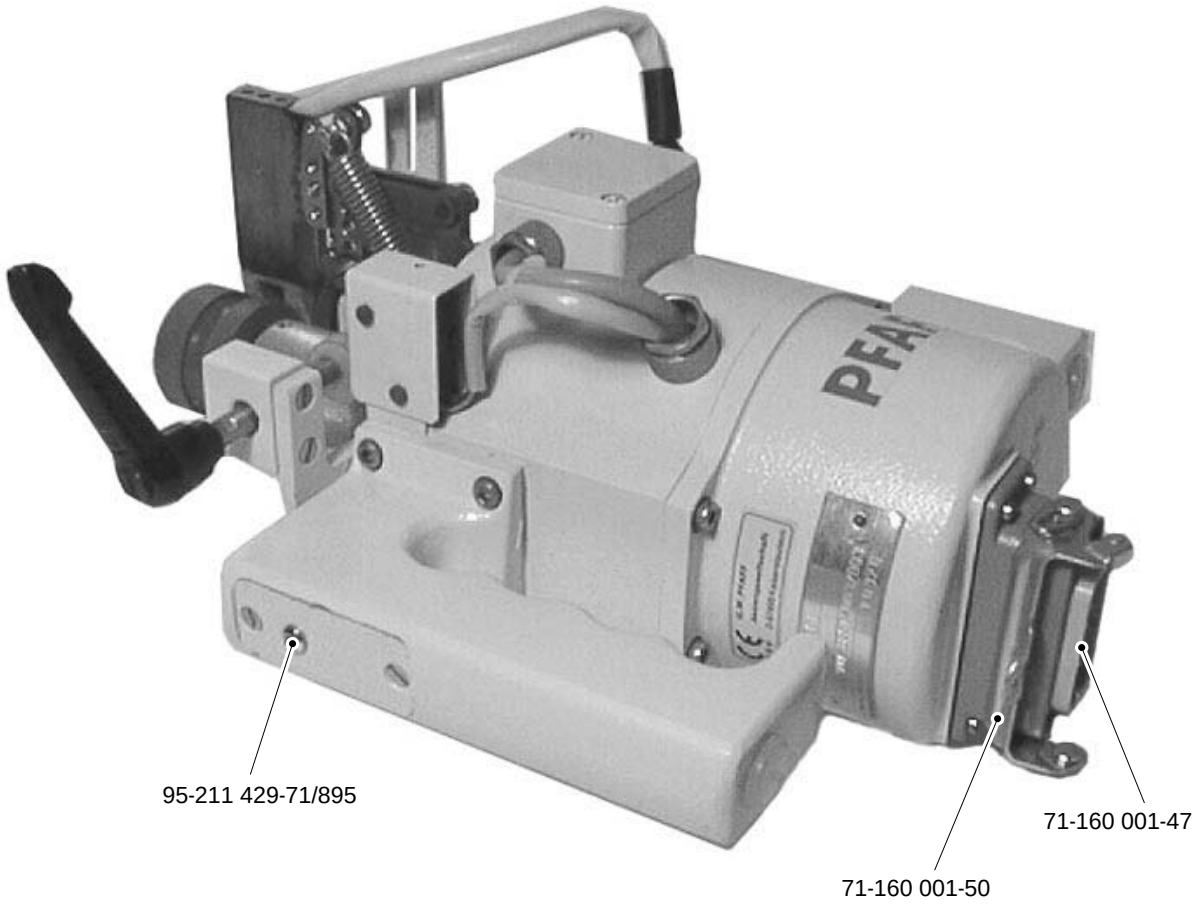
95-211 429-71/895
71-160 001-47
71-160 001-50

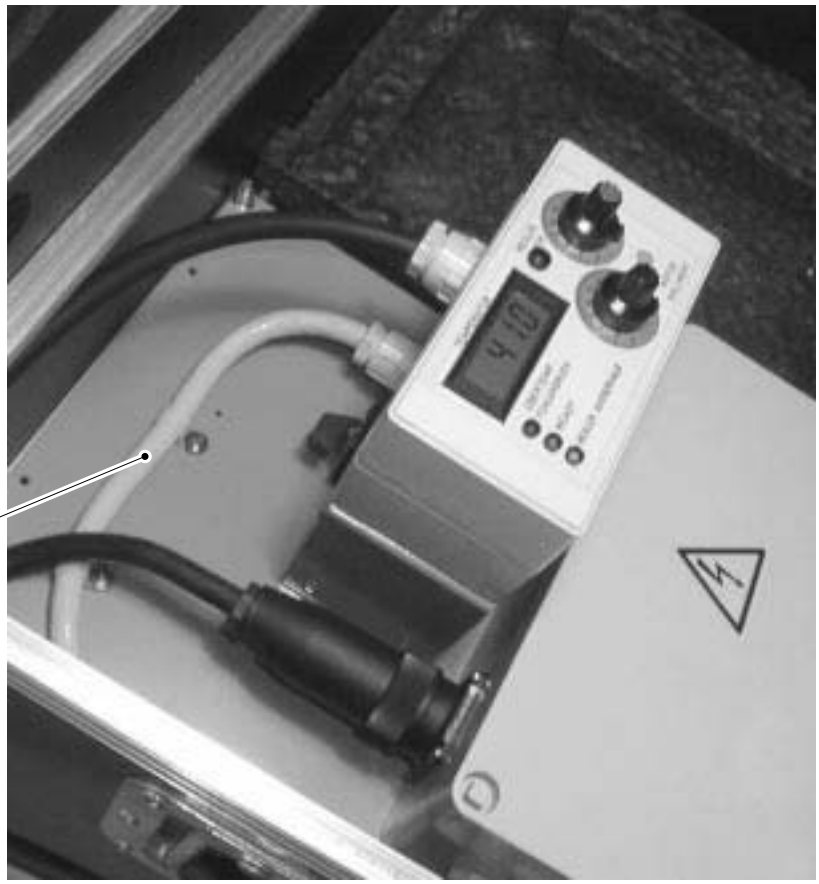

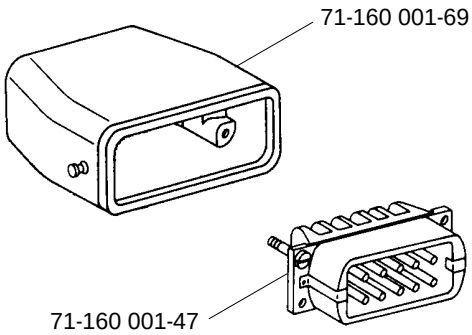

siehe Kapitel 2 Erläuterung der Schlüsselzeichen
see chapter 2 Explanation of key markings
voir le chap. 2 Explication des symboles
véase el Cap. 2 Explicaciones de los signos clave

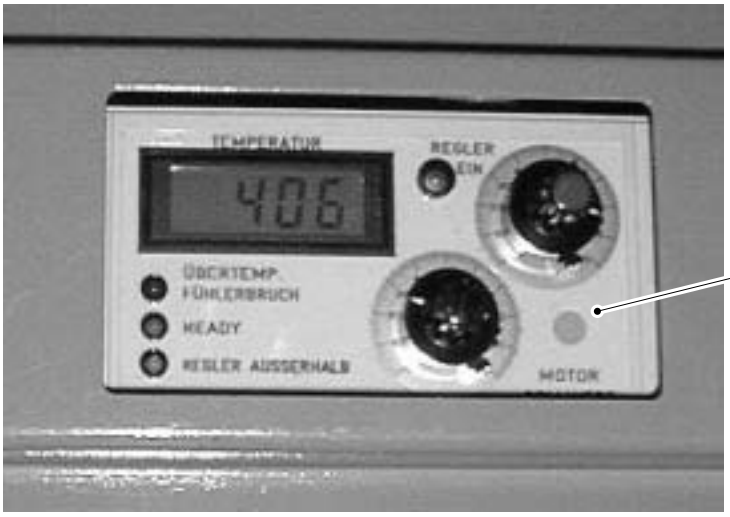

71-750 001-91

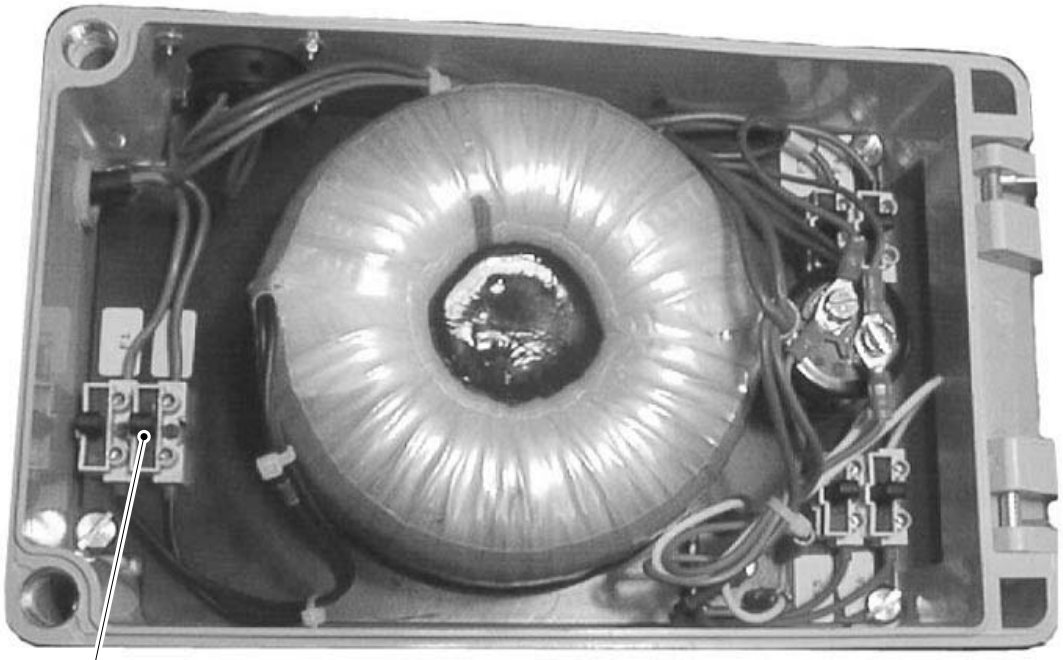

70-152 400-22 (4A) 4x
70-150 000-32 (10A) 2x

Öl Oil Huile Aceite	Mittelpunkts-Viskosität bei: Mean viscosity at: Viscosité moyenne à: Viscosidad media a:		Dichte bei: Density of: Densité à: Densidad a:		Bestellnummer für Behälter mit: Part number for can with: Numéro de commande pour récipients avec: Número de pedido para recipientes con:		
	°C	mm²/s	°C	g/cm³ (g/ml)	1 Liter 1 Litre 1 Litro	5 Liter 5 Litre 5 Litros	10 Liter 10 Litre 10 Litros

Fett Grease Graisse Grasa	Penetration Penetration Pénétration Penetración	Tropfpunkt Drip-point Point de suintement Punto de goteo	Bestellnummer für Behälter mit: Part number for can with: Numéro de commande pour récipients avec: Número de pedido para recipientes con:		
	mm/10	°C	0,25 kg	0,5 kg	1 kg
28-011 202-05					28-011 202-05

Reinigungsmittel Cleansing agent Agents de nettoyage Limpiadores			Bestellnummer für Behälter mit: Part number for can with: Numéro de commande pour récipients avec: Número de pedido para recipientes con:	
			240 ml	
95-665 735-91 Isopropyl-Alkohol			95-665 735-91	

PFAFF® Industrial



Europäische Union
Wachstum durch Innovation – EFRE



PFAFF Industriesysteme
und Maschinen AG

Hans-Geiger-Str. 12 - IG Nord
D-67661 Kaiserslautern

Telefon: +49 - 6301 3205 - 0
Telefax: +49 - 6301 3205 - 1386
E-mail: info@pfaff-industrial.com

Hotlines:

Technischer Service / Technical service:
Service technique / Servicio técnico: +49 - 175 2243-101

Nähtechnik-Fachberatung / Application consultance:
Conseiller de couture et technique / Asesor técnico: +49 - 175 2243-102

Ersatzteile-Hotline / Spare-parts hotline:
Hotline - Pièces détachées / Hotline Repuestos: +49 - 175 2243-103

Gedruckt in der BRD / Printed in Germany / Imprimé en la R.F.A. / Impreso en la R.F.A

© PFAFF Industriesysteme und Maschinen AG 2009, PFAFF is the exclusive trademark of VSM Group AB.PFAFF Industriesysteme und Maschinen AG is an authorized licensee of the PFAFF trademark.