PFAFF® Industrial

8362-004 -045

TEILELISTE
PARTS LIST
LISTE DE PIÈCES
LISTA DE PIEZAS

Diese Teileliste hat für Maschinen ab nachfolgender Seriennummer Gültigkeit:

This parts list applies to machines from the following serial numbers onwards:

Cette liste de pièces est valable pour les machines au numéros de série à partir de:

Esta lista de piezas tiene validez para máquinas a partir del número de serie siguiente:

15186 →

296-12-18 496
DE / EN / FR / ES 06.09

Alle Informationen und Abbildungen waren zum Zeitpunkt der Druckgebung auf dem neusten Stand.

Technische Änderungen vorbehalten!

Der Nachdruck, die Vervielfältigung sowie die Übersetzung - auch auszugweise - aus PFAFF-Teilelisten ist nur mit unserer vorherigen Zustimmung und mit der Quellenangabe gestattet.

At the time of printing, all information and illustrations contained in thisa document were up to date.

Subject to alteration!

The reprinting, copying or translation of PFAFF Parts lists whether in whole or in part, is only pemitted with our previous permission and with written reference to the source.

Au moment de la remise à l'imprimeur, toutes les informations et figures se rapportant à cette machine correspondaient à l'ètat actuel des connaissances.

Sous rèserve de modifications techniques!

Aucune reproduction, polycopie ou traduction - même par extraits - des listes de pièces PFAFF ne peut être effectuée, à condition d'en indiquer l'orgine, sans notre autorisation expresse.

Todas las informaciones e ilustraciones de este manual estaban al día en el momento de entregarse para su impresión.

¡ Salvo modificaciones técnicas!

La reimpresión, reproducción y traducción - aunque sólo sea parcial - de las listas de piezas PFAFF sólo está permitida con nuestro permiso previo e indicando la fuente.

PFAFF Industriesysteme
und Maschinen AG

Hans-Geiger-Str. 12 - IG Nord
D-67661 Kaiserslautern

		Seite Page Page Página
0	Wichtiger Hinweis Important note Avis important Observación importante	0 - 1
1	Vorwort Foreword Avant-propos Notas preliminares	1 - 1
2	Erläuterungen der Schlüsselzeichen Explanation of key markings Explication des symboles Explicaciones de los signos clave	2 - 1
3	Kunststoff-Handschweißgerät Manuel heat-sealing device for plastics Soudeuse manuelle pour le plastique Aparato manual para soldar plásticos	
3.01	Grundplatte Bedplate Plateau fondamental Placa base	3 - 1
3.02	Reibradantrieb Friction wheel drive Entraînement par roue de friction Accionamiento por rueda de fricción	3 - 3
3.03	Einschwenkhebel Positioning arm Levier pivotant Palanca para girar la cuña hacia dentro	3 - 5
3.04	Exzenterhebelverstellung Eccentric lever adjustment Réglage du levier d'excentrique Regulación de la palanca del excéntrico	3 - 7
3.05	Hebelverstellung obere Schweißrolle Lever adjustment for upper sealing roller Réglage du rouleau de soudage supérieur Regulación de la palanca del rodillo de soldadura siperior	3 - 8
3.06	Oberer Schweißrollenträger Upper sealing roller bracket Support du rouleau de soudage supérieur Soporte del rodillo de soldadura superior	3 - 9

		Seite Page Page Página
3.07	Antrieb untere Transportrolle Lower feed roller drive Entraînement du rouleau de transport inférieur Accionamiento del rodillo transportador inferior	3 - 11
3.08	Antrieb obere Transportrolle Upper feed roller drive Entraînement du rouleau de transport supérieur Accionamiento del rodillo transportador superior	3 - 13
3.09	Zwischenplatte Intermediate plate Plateau intermédìaìre Placa intermedia	3 - 15
4	Elektrische Ausrüstung Electrical equipment Equipement électrique Equipo eléctrico	
4.01	Motorbefestigung Motor attachment Fixation du moteur Fijación del motor	4 - 1
4.02	Motorgehäuse Motor housing Boîtier du moteur Carcasa del motor	4 - 2
4.03	Steuerkasten Control box Boîte de commande Caja de mandos	4 - 3
4.04	Heizkeil Heating wedge Fer Cuña térmica	4 - 4
5	Schmiermittel-Übersicht Overview of lubricants Tableau de lubrifiants Tabla de lubricantes	5 - 1
6	Index (Teilenummern / Seitenzahlen) Index (part numbers / page numbers) Index (numéros de pièces, de pages) Index (números de pieza / números de página)	6 - 1

Achtung!



Wir machen ausdrücklich darauf aufmerksam, daß Ersatz- und Zubehörteile, die nicht von uns geliefert werden, auch nicht von uns geprüft und freigegeben sind. Der Einbau und / oder die Verwendung solcher Produkte kann daher u. Umständen konstruktiv vorgegebene Eigenschaften Ihrer Maschine negativ verändern.
Für Schäden, die durch die Verwendung von Nicht-Originalteilen entstehen, übernehmen wir keine Haftung!

Caution!



We warn you expressively that spare parts and accessories that are not supplied by us are not tested and released by us.
Fitting or using these products may therefore have negative influences on features that depend on the machine design.
We are not liable for any damage caused by the use of non-Pfaff parts!

Attention!



Nous attirons expressément votre attention sur le fait que les pièces de rechange et accessoires qui n'ont pas été livrés par nous n'ont pas non plus été contrôlés et agréés par nous.
C'est pourquoi le montage et/ou l'utilisation de telles pièces peut éventuellement entraîner l'altération des caractéristiques de construction de votre machine.
Par conséquent, nous n'assumons aucune responsabilité pour les dommages causés par l'emploi de pièces qui ne sont pas d'origingle!

¡Atención!



Se hace observar que en el caso de piezas de recambio y accesorios que no hayan sido suministrados por nosotros, quiere decir que non han sido sometidas por nuestra parte a un control y que no se les ha dado el visto bueno.
Por esta razón, el montaje y/o empleo de tales productos puede repercutir negativamente en las características previstas en su máquina.
¡Para los daños que eventualmente pudiesen presentarse al utilizar piezas no originales, no asumimos ninguna garantía!

- Die Seriennummer der Maschine, für die diese Teileliste Gültigkeit hat, ist auf der Titelseite aufgeführt.
- Alle Teile sind so abgebildet, wie sie in der Maschine funktionsmäßig zusammengehören.
- Gestrichelt dargestellte Teile zeigen angrenzende Teile aus anderen Funktionsgruppen.
- Im oberen Teil der Bildseiten befindet sich eine Gesamtansicht der Maschine .
- Der Einbauort der dargestellten Teile wird durch eine gerasterte Fläche gekennzeichnet.
- Einrahmungen auf den Bildseiten zeigen, aus welchen Einzelteilen sich die Gruppenteile zusammensetzen.
- Die auf den Bildseiten verwendeten Schlüsselzeichen (; 2; 3 usw.) sind im Kapitel "Erläuterungen der Schlüsselzeichen" aufgelistet.

- The serial number of the machine to which this parts list applies is indicated on the cover page.
- All parts are illustrated in function groups with the parts which they function together with in the machine.
- Parts illustrated with broken lines are parts from other function groups which border on the illustrated function group.
- The above section of the page of illustrations contains a total view of the machine. The place for the installation of the parts pictured here is marked by the grid.
- The framed-in sections on the illustration pages show the individual parts comprising a group.
- The key markings used on the illustrated pages (; 2; 3 etc.) are listed in the chapter "Explanation of key markings".

- Le numéro de série de la machine pour laquelle cette liste de pièces est valable est indiqué sur la première page.
- Toutes les pièces sont représentées en fonction de leur groupement fonctionnel dans la machine.
- Les pièces hâchurées indiquent les pièces limitrophes de groupes de fonctions différents.
- La partie supérieure des pages de figures comprend une présentation globale de la machine. L'emplacement des pièces représentées est signalé par quadrillages.
- Les parties encadrées sur les pages à illustrations reprèsentent les pièces individuelles formant groupe.
- Vous trouverez au chapitre "Explication des symboles" une liste des symboles utilisés sur les pages de figures (; 2; 3 etc.)

- El número de serie de la máquina para la cual tiene validez esta lista de piezas va indicado en la página de título.
- Odas las piezas están ilustradas tal como aparecen en la máquina para su funcionamiento.
- Las piezas representadas con rayitas muestran piezas colindantes de otros grupos de funciones.
- En la parte superior de las páginas ilustradas se puede ver una vista en conjunto de la máquina.
- El lugar de montaje de la pieza representada va caracterizada mediante una superficie reticulada.
- Los recuadros en las páginas ilustradas indican las piezas individuales de que se componen los grupos.
- Los signos clave (; 2; 3 etc.) empleados en las páginas con ilustraciones van listados en el capítulo "Explicaciones de los signos clave".

3	Geklebt Part cemented Pièce collée Pieza pegada
24/1	Transportrolle aus Stahl, glatt, 40mm breit Transport roller made of steel, smooth, 40 mm wide Galet de transport en acier, lisse, 40 mm de large Rodillo de transporte de acero, liso, 40 mm de ancho
24/2	Transportrolle aus Stahl, gerändelt (1,0mm), 40mm breit Transport roller made of steel, knurled (1.0 mm), 40 mm wide Galet de transport en acier, moleté (1,0 mm), 40 mm de large Rodillo de transporte de acero, moleteado (1,0 mm), 40 mm de ancho
24/4	Transportrolle, Silikon, 40mm breit Transport roller, silicon, 40 mm wide Galet de transport, silicone, 40 mm de large Rodillo de transporte, silicona, 40 mm de ancho
24/6	Transportrolle aus Stahl, gerändelt (1,0mm), 40mm breit, für Prüfnaht. Transport roller made of steel, knurled (1.0 mm), 40mm wide, for test seam Galet de transport en acier, moleté (1,0 mm), 40 mm de large, pour la soudure creuse Rodillo de transporte de acero, moleteado (1,0 mm), 40 mm de ancho, para costura de prueba
28	Sonderausführung Special version Version spéciale Tipo especial
35/4	Bei Montage bohren und verstiften. To be drilled and pinned after assembly. Percer ez goupiller après montage. Deberá hacerse un taladro y colocarse un pasador antes del montaje.
40/4	Fetten mit 28-011 202-43; Bestellnummer siehe Seite 5 - 1. Grease with 28-011 202-43; for part number see page 5 - 1. Graisser avec de la graisse 28-011 202-43; nº de commande, voir page 5 - 1. Engrase con grasa 28-011 202-43; para el número de pedido véase la página 5 - 1.
90/16	Aufbohren auf Ø 11,2 mm Drill out to dia. 11.2 mm Réaléser à Ø 11,2 mm Ensanchar a Ø 11,2 mm
90/17	Schweißkörper vollständig, 400 Watt, 26 mm Keilbreite. Sealer body complete, 400 W, 26 mm wedge width. Fer à souder cplt., 400 W, fer 26 mm de large. Elemento soldador completo, 400 W, 26 mm de ancho de cuña.
90/18	Schweißkörper vollständig, 200 Watt, 26 mm Keilbreite. Sealer body complete, 200 W, 26 mm wedge width. Fer à souder cplt., 200 W, fer 26 mm de large. Elemento soldador completo, 200 W, 26 mm de ancho de cuña.
90/20	Schweißkörper vollständig, 500 Watt, 30 mm Keilbreite. Sealer body complete, 500 W, 30 mm wedge width. Fer à souder cplt., 500 W, fer 30 mm de large. Elemento soldador completo, 500 W, 30 mm de ancho de cuña.
90/21	Schweißkörper vollständig, 500 Watt, 26 mm Keilbreite. Sealer body complete, 500 W, 26 mm wedge width. Fer à souder cplt., 500 W, fer 26 mm de large. Elemento soldador completo, 500 W, 26 mm de ancho de cuña.
90/22	Schweißkörper vollständig, 500 Watt, 40 mm Keilbreite. Sealer body complete, 500 W, 40 mm wedge width. Fer à souder cplt., 500 W, fer 40 mm de large. Elemento soldador completo, 500 W, 40 mm de ancho de cuña.

3.01

Grundplatte
Bedplate
Plateau fondamental
Placa base

PFAFF 8362-004

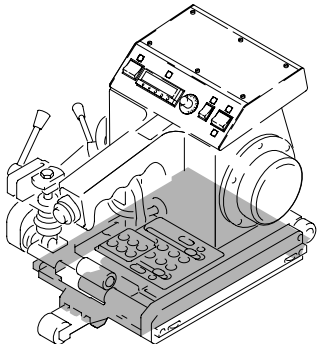

siehe Seite 3-11
see page 3-11
voir page 3-11
véase la página 3-11

siehe Kapitel 2 Erläuterung der Schlüsselzeichen
see chapter 2 Explanation of key markings
voir le chap. 2 Explication des symboles
véase el Cap. 2 Explicaciones de los signos clave

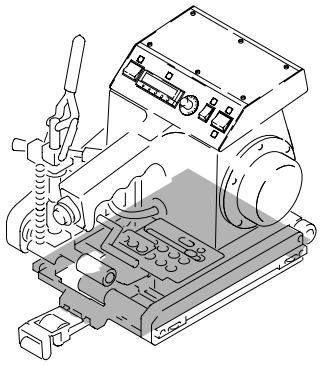

Grundplatte
Bedplate
Plateau fondamental
Placa base

PFAFF 8362-045

3.01

11-108 177-25
11-210 167-25
95-253 055-05
95-252 526-01
95-252 529-01
11-108 177-25
12-305 114-25
11-108 177-25
12-305 114-25
11-250 084-25
95-253 326-05 24/2
95-253 325-05 24/1 28
95-253 320-91 24/4 28
95-252 829-05 24/6 28
95-252 523-05
95-253 054-05
11-250 908-25
13-033 307-05
11-210 088-25 (2x)
14-012 525-01
15-280 034-01
95-252 802-91
95-251 932-35
14-218 901-01
12-335 131-15 (2x)
12-024 121-25 (2x)
95-253 240-75/893
11-210 088-25 (2x)
13-033 307-05
95-253 239-72/893
14-012 525-01
11-250 908-05
95-253 240-75/893
95-252 802-91
95-251 966-05
12-335 131-15 (2x)
12-024 121-25 (2x)
95-253 318-05
95-253 298-72/895
95-253 303-05
95-251 966-05
14-027 057-01
14-027 058-01

siehe Seite 3-12
see page 3-12
voir page 3-12
véase la página 3-12

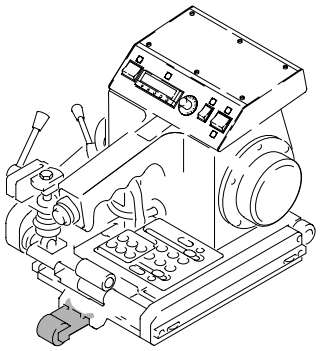

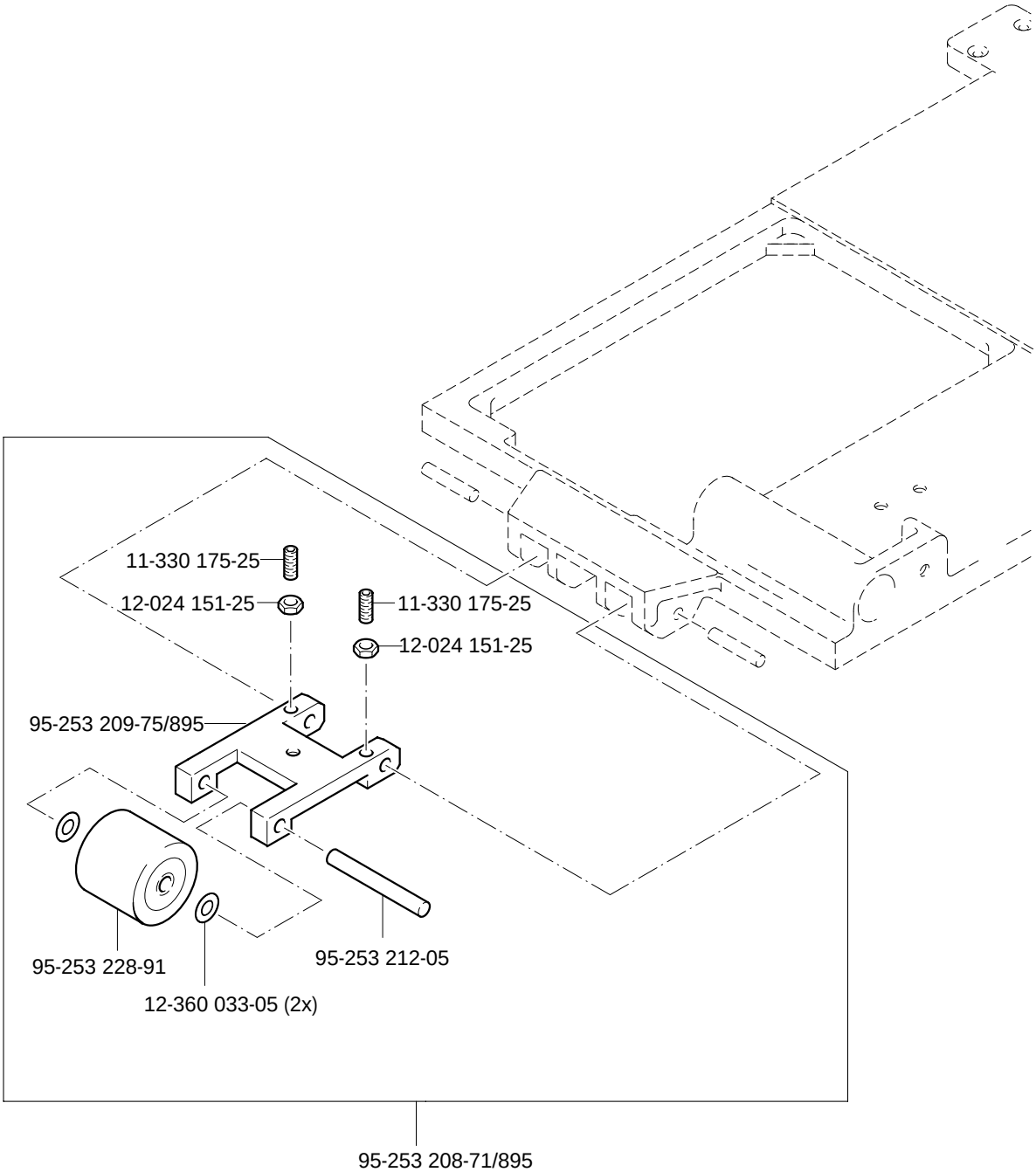

siehe Kapitel 2 Erläuterung der Schlüsselzeichen
see chapter 2 Explanation of key markings
voir le chap. 2 Explication des symboles
véase el Cap. 2 Explicaciones de los signos clave

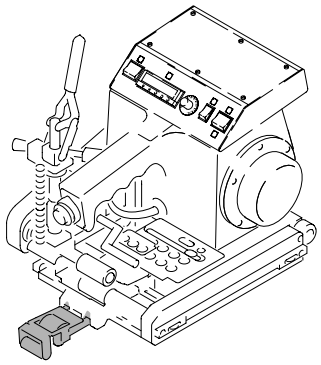

Reibradantrieb
Friction wheel drive
Entraînement par roue de friction
Accionamiento por rueda de fricción PFAFF 8362-045

3.02

11-210 174-25
91-010 546-05
12-031 170-51
95-252 506-71/893
95-252 522-75/893
11-130 176-25
11-130 263-25
14-731 678-05
95-252 521-05
11-130 176-25
95-252 520-05
14-731 678-05
11-330 175-25
12-024 151-25
11-330 175-25
12-024 151-25
95-253 209-75/895
12-024 151-25
12-360 033-05 (2x)
95-253 228-91
95-253 208-71/895

3.03

Einschwenkhebel
Positioning arm
Levier pivotant
Palanca para girar la cuña hacia dentro PFAFF 8362-004

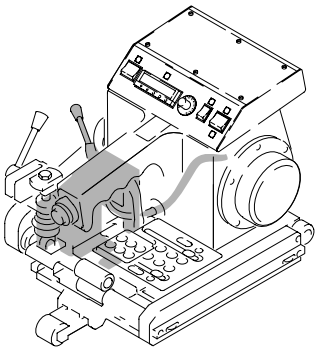

99-136 965-05
95-253 251-05
95-253 237-25
95-251 980-05
13-050 199-05
35/4
12-005 235-25
95-253 225-91
95-251 981-91
11-130 185-25 (4x)
12-305 114-25 (4x)
95-251 867-05
95-251 885-72/895
14-720 040-05
95-251 977-05
71-120 006-24
12-360 063-25
12-640 200-55
95-251 979-05
13-050 307-15
95-251 949-05
95-251 945-05
95-251 950-05
95-251 867-05
11-341 166-25
14-720 040-05
11-330 955-25 (2x)
95-251 976-05
95-251 938-05
95-251 947-05
12-640 200-55
12-360 063-25
95-251 945-05
95-251 939-05
35/4
11-130 185-25 (2x)
13-052 097-55
95-251 940-05
12-305 114-25 (2x)
95-253 311-05
95-251 973-05
95-251 941-01
13-033 307-05 (2x)
95-251 943-01

siehe Kapitel 2 Erläuterung der Schlüsselzeichen
see chapter 2 Explanation of key markings
voir le chap. 2 Explication des symboles
véase el Cap. 2 Explicaciones de los signos clave

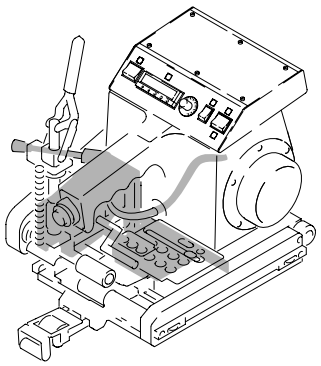

99-136 965-05
95-253 237-25
95-253 251-05
95-251 980-05
35/4
13-050 199-05
12-005 235-25
11-130 311-25
12-024 191-25
11-130 179-25 (2x)
95-252 519-75/895
14-720 040-05
95-252 503-72/895
95-251 977-05
11-130 185-25 (4x)
12-305 114-25 (4x)
95-251 867-05
12-360 063-25
12-640 200-55
95-251 979-05
13-050 307-15
95-251 976-05
11-330 955-25 (2x)
12-640 200-55
12-360 063-25
11-341 166-25
14-720 040-05
95-252 535-05
12-305 114-25 (2x)
11-130 179-25 (2x)
95-252 536-75/895
12-005 215-25
12-360 103-05 (2x)
12-305 114-25 (2x)
11-210 168-25 (2x)
95-252 500-75/895
11-130 176-25 (2x)
95-252 533-71/895
11-174 218-25
99-136 647-05 (2x)
91-120 629-05
12-024 191-25
71-120 006-24
95-254 612-25
11-130 239-25 (2x)
16-919 020-15 (12x)
95-255 085-05
95-252 508-91
11-130 227-25
95-254 613-25
12-005 175-25 (3x)

3.04

Exzenterhebelverstellung
Eccentric lever adjustment
Réglage du levier d'excentrique
Regulación de la palanca del excéntrico PFAFF 8362-004

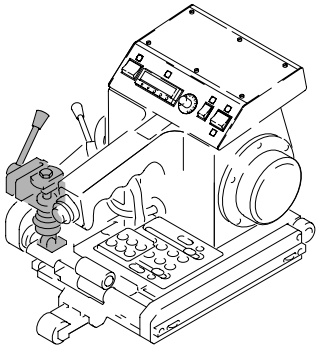

99-136 965-05
3
95-253 251-05
3
13-052 205-55
95-253 250-05
35/4
14-720 050-05
11-345 172-25 3
3 11-345 172-25
95-253 246-75/895
11-130 206-25 (4x)
12-305 114-25 (4x)
95-253 252-05
12-360 043-25
95-253 253-05
14-720 020-05
12-360 043-25
12-610 190-45
14-720 050-05
12-360 062-25
95-253 247-05
13-052 193-15
35/4
95-253 249-05
13-052 193-15
35/4
14-720 050-05
95-253 248-05
12-305 224-25
95-253 256-05
95-251 934-01
11-130 179-25 (2x)
12-305 114-25 (2x)
13-033 313-05
95-251 992-75/895
95-253 245-71/895
12-024 211-25
12-305 224-25
95-253 254-05
11-330 175-25
95-253 255-35
40/4
11-330 955-25
95-253 260-05
95-253 213-35
95-251 991-75/895
12-380 220-25
12-380 241-25
12-305 224-25
95-251 987-05

siehe Kapitel 2 Erläuterung der Schlüsselzeichen
see chapter 2 Explanation of key markings
voir le chap. 2 Explication des symboles
véase el Cap. 2 Explicaciones de los signos clave

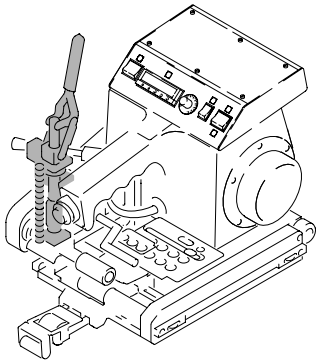

Hebelverstellung obere Schweißrolle
Lever adjustment for upper sealing roller
Réglage du rouleau de soudage supérieur
Regulación de la palanca del rodillo de soldadura superior

PFAFF 8362-045

3.05

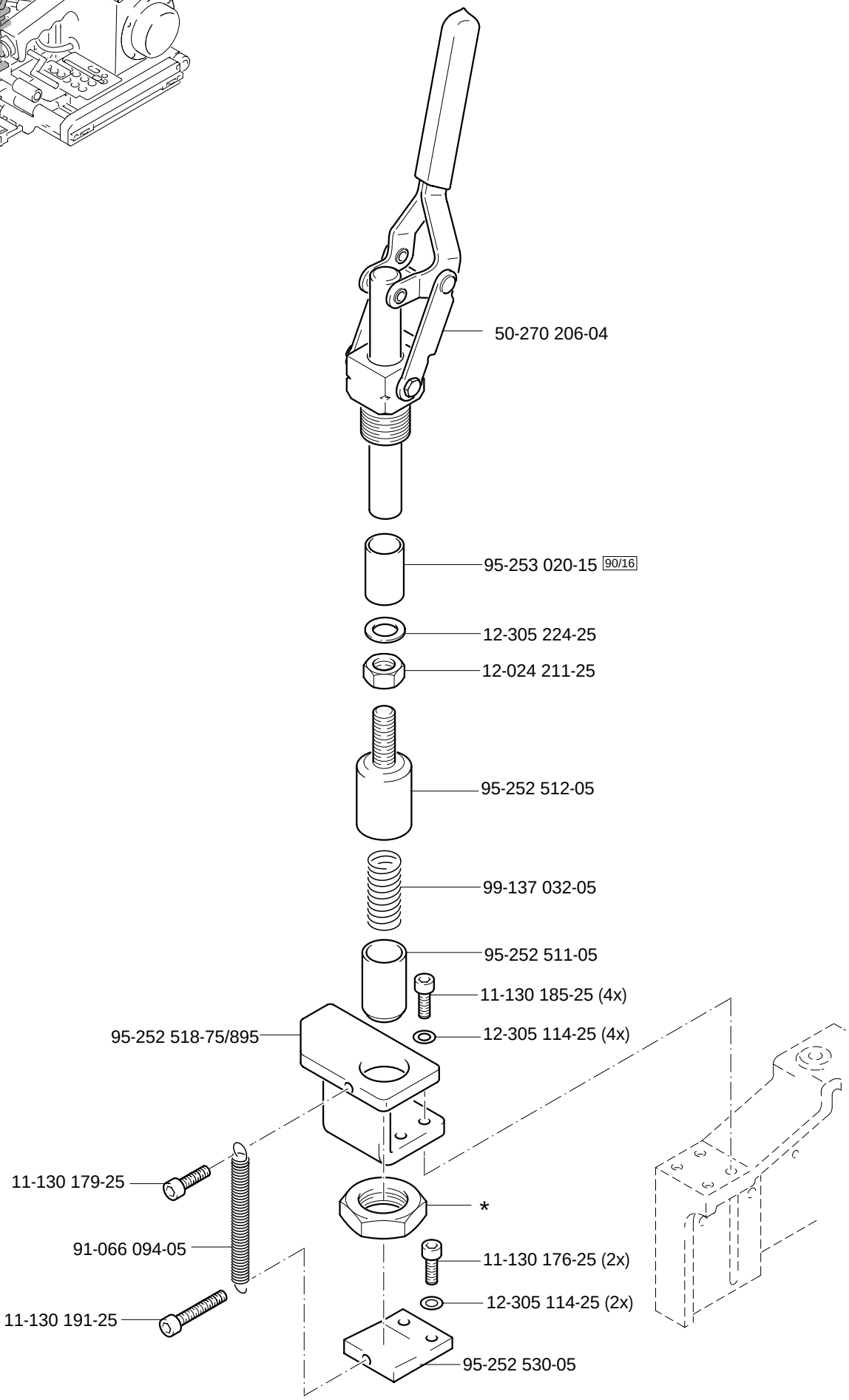

siehe Kapitel 2 Erläuterung der Schlüsselzeichen
see chapter 2 Explanation of key markings
voir le chap. 2 Explication des symboles
véase el Cap. 2 Explicaciones de los signos clave

* In Nr. 50-270 206-04 enthalten
In No. included 50-270 206-04
Est inclu en n° 50-270 206.04
Está incluido en el N° 50-270 206-04

3.06

Oberer Schweißrollenträger
Upper sealing roller bracket
Support du rouleau de soudage supérieur
Soporte del rodillo de soldadura superior PFAFF 8362-004

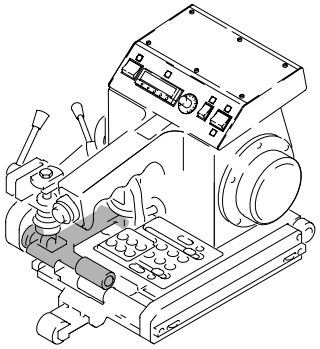

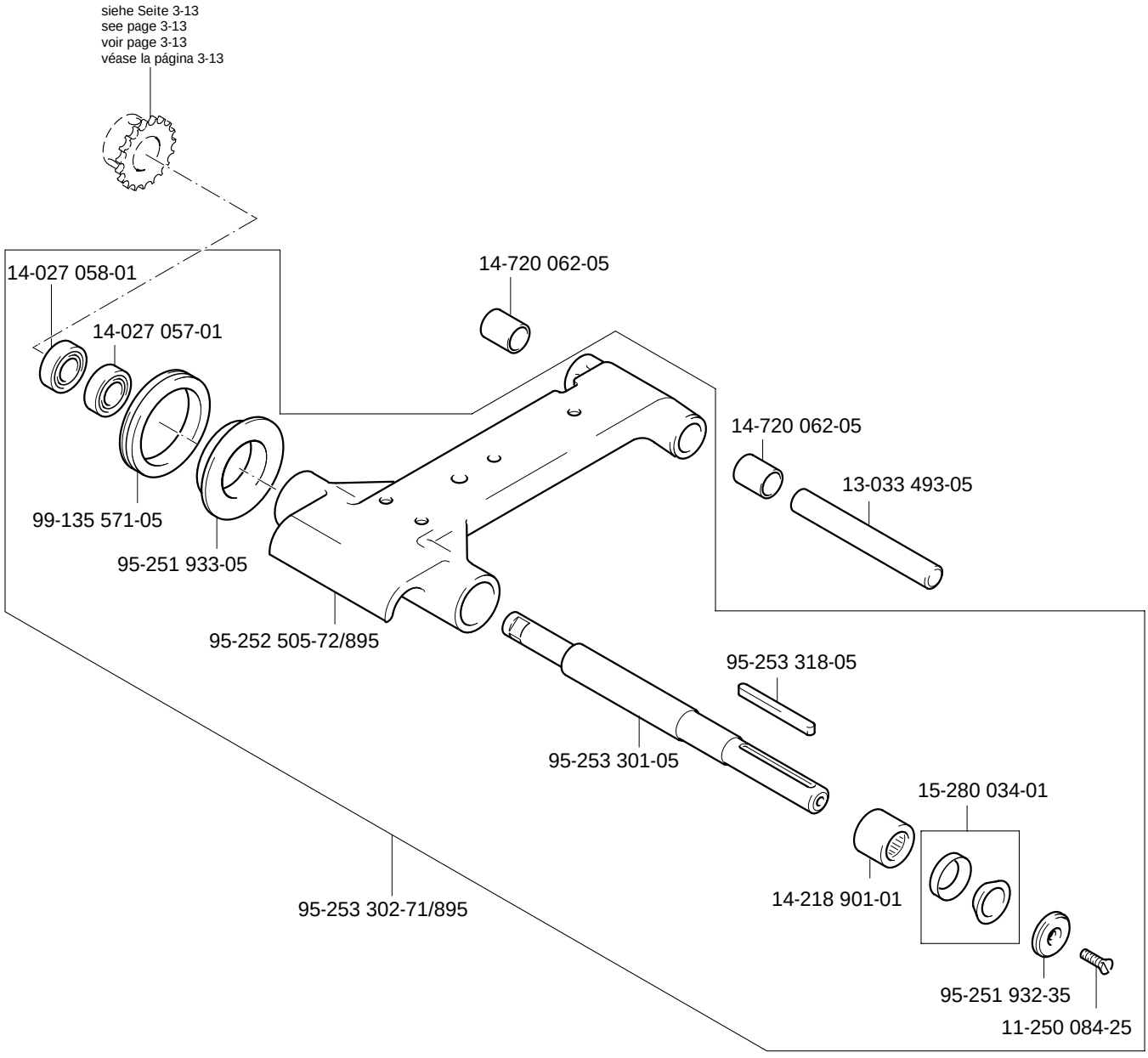

siehe Kapitel 2 Erläuterung der Schlüsselzeichen
see chapter 2 Explanation of key markings
voir le chap. 2 Explication des symboles
véase el Cap. 2 Explicaciones de los signos clave

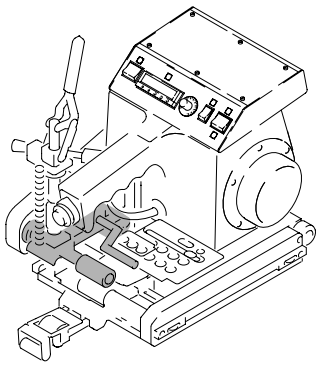

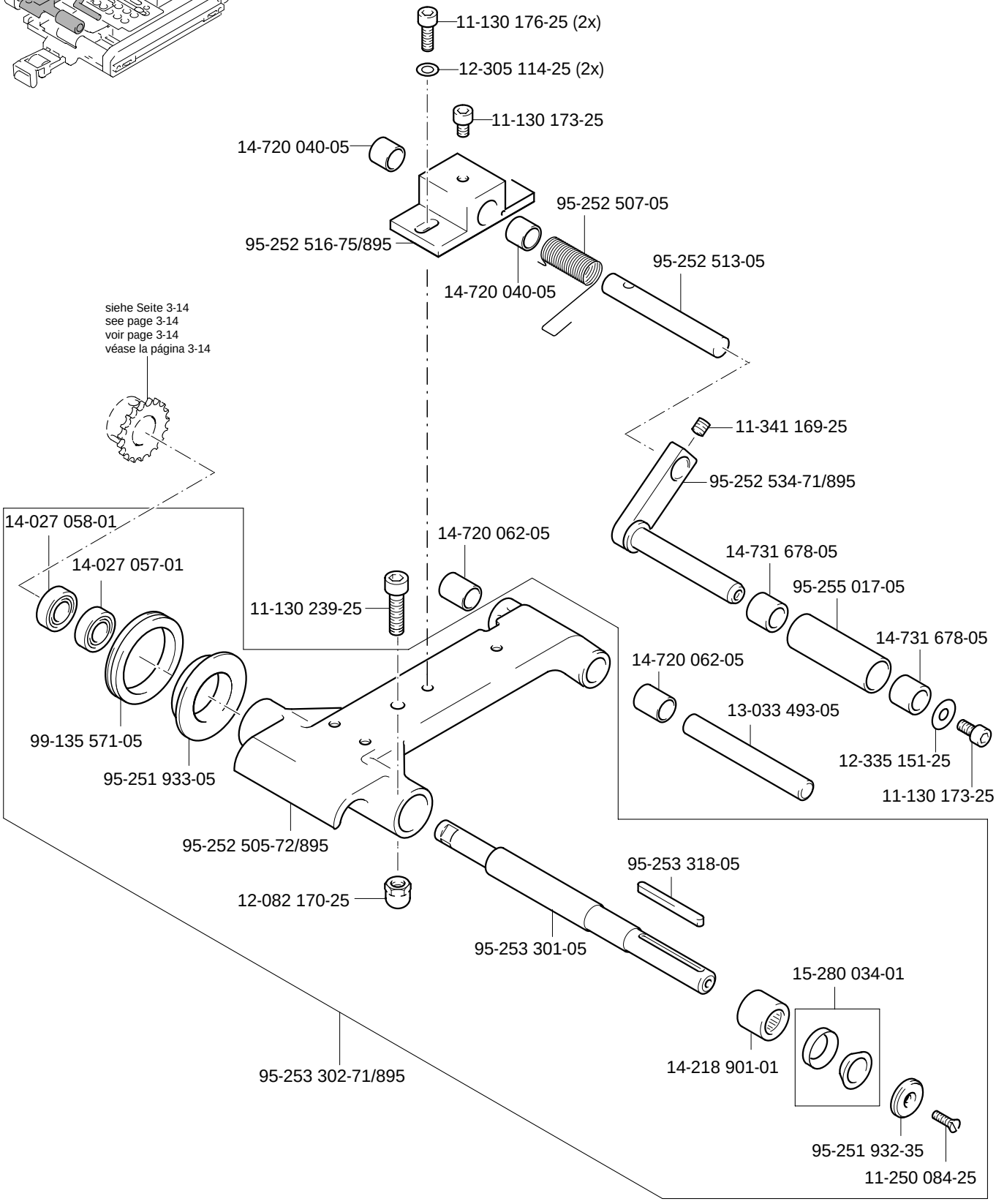
11-130 176-25 (2x)
12-305 114-25 (2x)
11-130 173-25
14-720 040-05
95-252 507-05
95-252 516-75/895
14-720 040-05
95-252 513-05
siehe Seite 3-14
see page 3-14
voir page 3-14
véase la página 3-14
11-341 169-25
95-252 534-71/895
14-027 058-01
14-027 057-01
14-720 062-05
14-731 678-05
95-255 017-05
11-130 239-25
14-731 678-05
14-720 062-05
13-033 493-05
99-135 571-05
95-251 933-05
12-335 151-25
11-130 173-25
95-252 505-72/895
95-253 318-05
12-082 170-25
95-253 301-05
15-280 034-01
14-218 901-01
95-253 302-71/895
95-251 932-35
11-250 084-25

3.07

Antrieb untereTransportrolle
Lower feed roller drive
Entraînement du rouleau de transport inférieur
Accionamiento del rodillo transportador inferior

PFAFF 8362-004

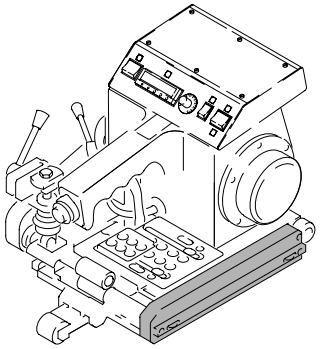

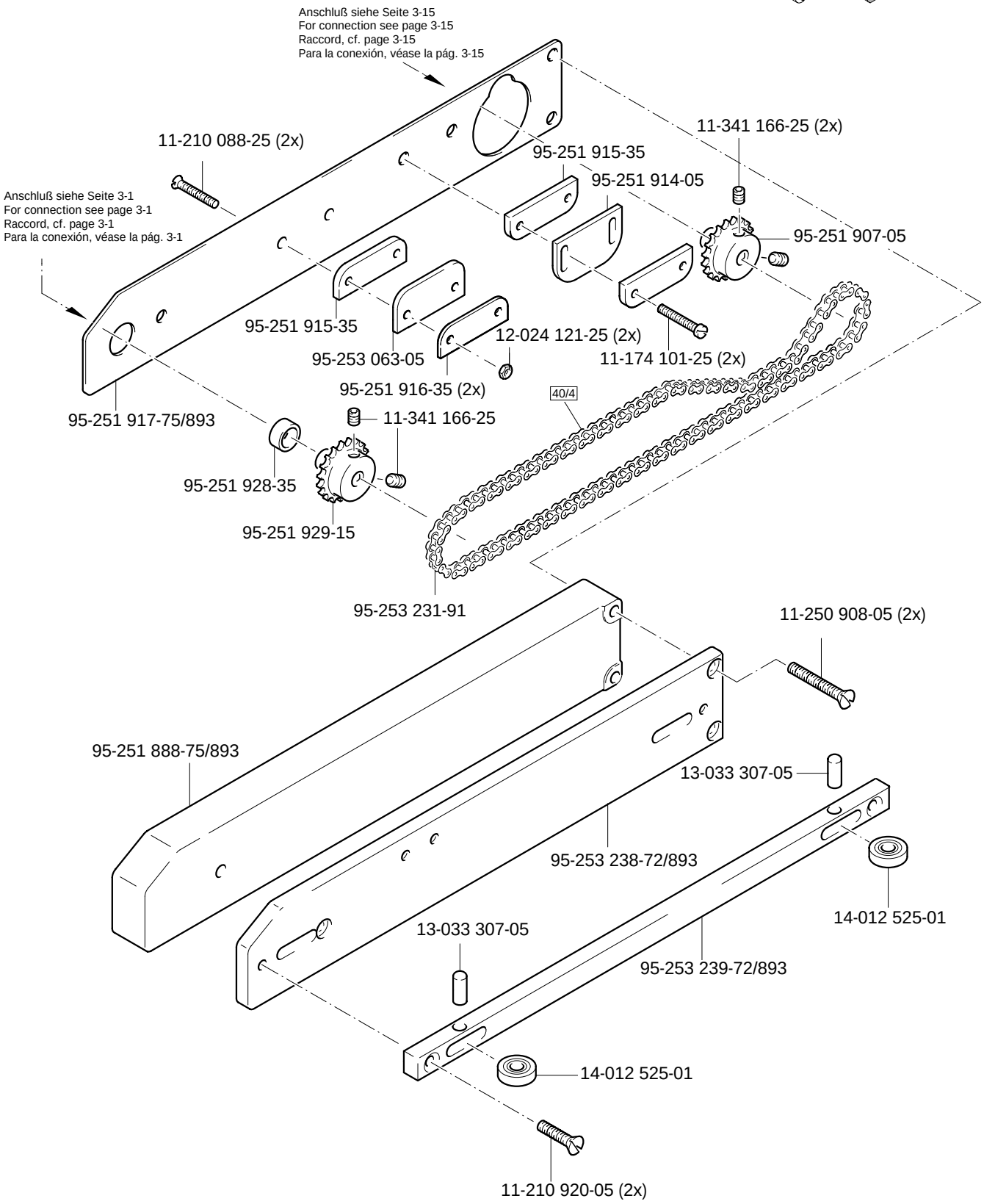

siehe Kapitel 2 Erläuterung der Schlüsselzeichen
see chapter 2 Explanation of key markings
voir le chap. 2 Explication des symboles
véase el Cap. 2 Explicaciones de los signos clave

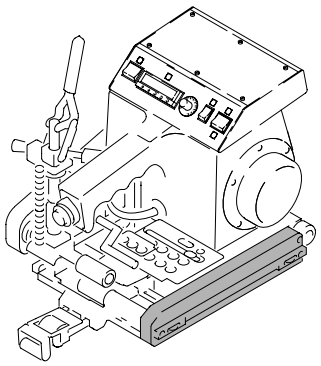

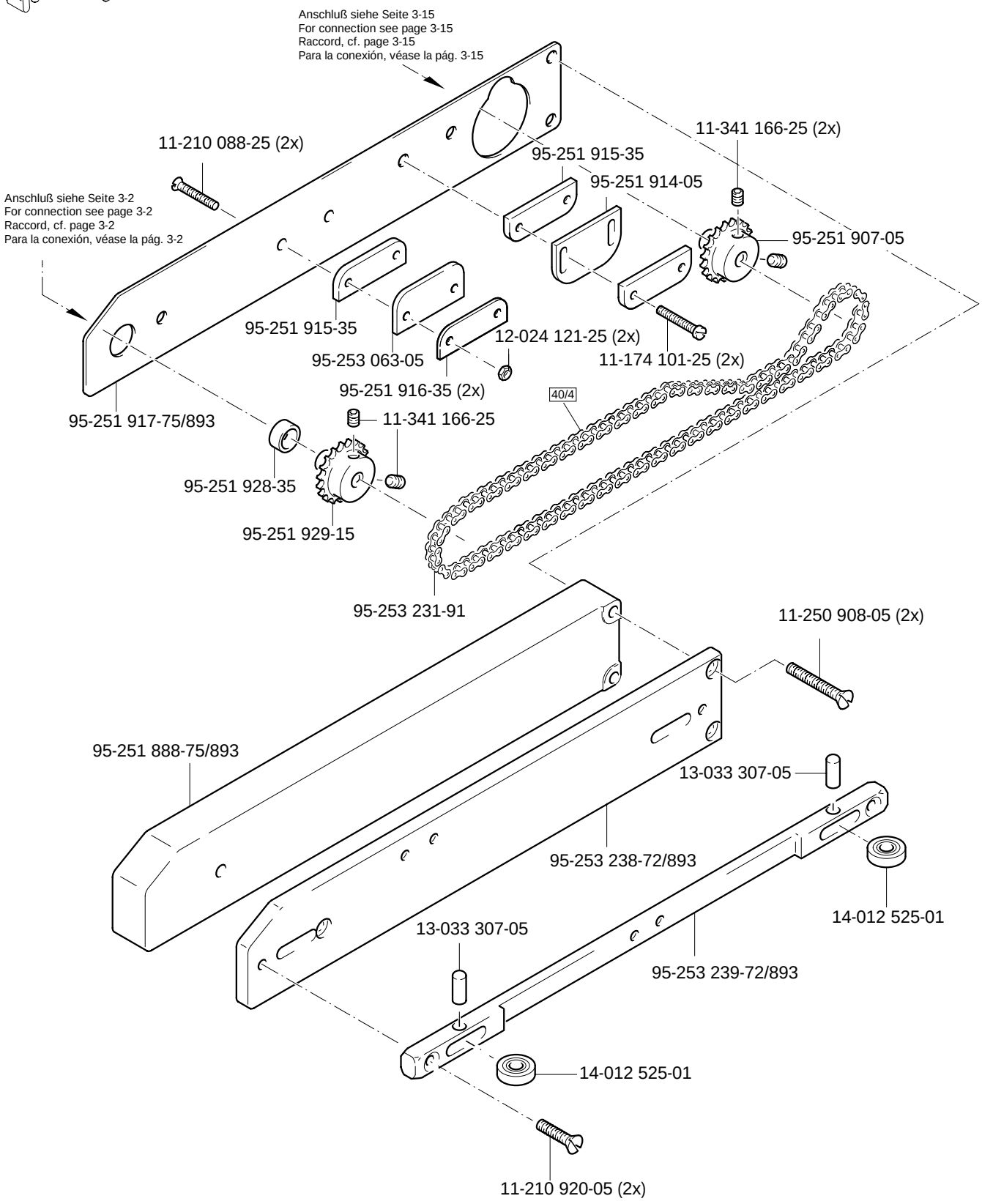
Anschluß siehe Seite 3-15
For connection see page 3-15
Raccord, cf. page 3-15
Para la conexión, véase la pág. 3-15
11-210 088-25 (2x)
11-341 166-25 (2x)
95-251 915-35
95-251 914-05
Anschluß siehe Seite 3-2
For connection see page 3-2
Raccord, cf. page 3-2
Para la conexión, véase la pág. 3-2
95-251 907-05
95-251 915-35
12-024 121-25 (2x)
95-253 063-05
11-174 101-25 (2x)
95-251 916-35 (2x)
40/4
95-251 917-75/893
11-341 166-25
95-251 928-35
95-251 929-15
95-253 231-91
11-250 908-05 (2x)
95-251 888-75/893
13-033 307-05
95-253 238-72/893
14-012 525-01
13-033 307-05
95-253 239-72/893
14-012 525-01
11-210 920-05 (2x)

3.08

Antrieb obereTransportrolle
Upper feed roller drive
Entraînement du rouleau de transport supérieur
Accionamiento del rodillo transportador superior PFAFF 8362-004

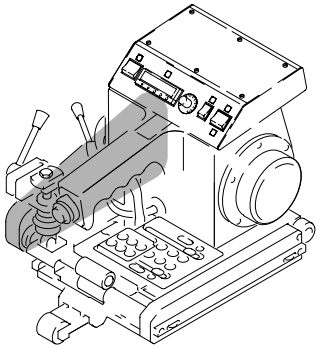

siehe Kapitel 2 Erläuterung der Schlüsselzeichen
see chapter 2 Explanation of key markings
voir le chap. 2 Explication des symboles
véase el Cap. 2 Explicaciones de los signos clave

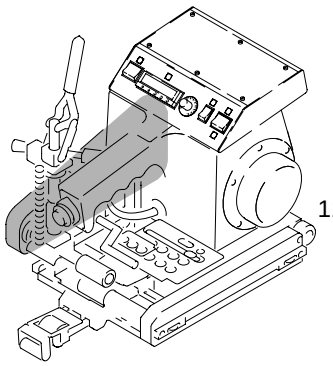

11-250 908-05 (2x)
99-135 569-05 (2x)
95-251 504-75/893
95-252 501-75/895
11-186 175-05
12-024 121-25
11-174 101-25
95-252 510-15
95-251 919-35
95-251 920-05
95-251 921-05
14-027 011-01
12-610 150-45
95-251 922-35
14-027 011-01
95-252 554-91
siehe Seite 4-1
see page 4-1
voir page 4-1
véase la página 4-1
95-252 555-91
40/4
99-135 564-05
95-251 924-35
12-024 171-25
11-173 096-25 (2x)
12-024 171-25
95-251 923-35
95-251 901-05
11-341 166-25 (2x)
Anschluß siehe Seite 3-10
For connection see page 3-10
Raccord, cf. page 3-10
Para la conexión, véase la pág. 3-10
95-252 502-75/893
95-251 875-05

Zwischenplatte
Intermediate plate
Plateau intermédìaire
Placa intermedia

PFAFF 8362-004
PFAFF 8362-045

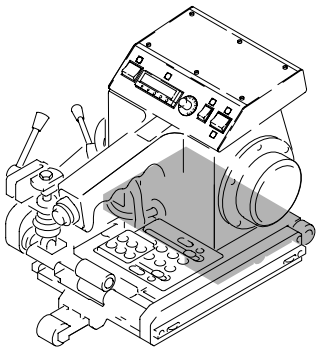

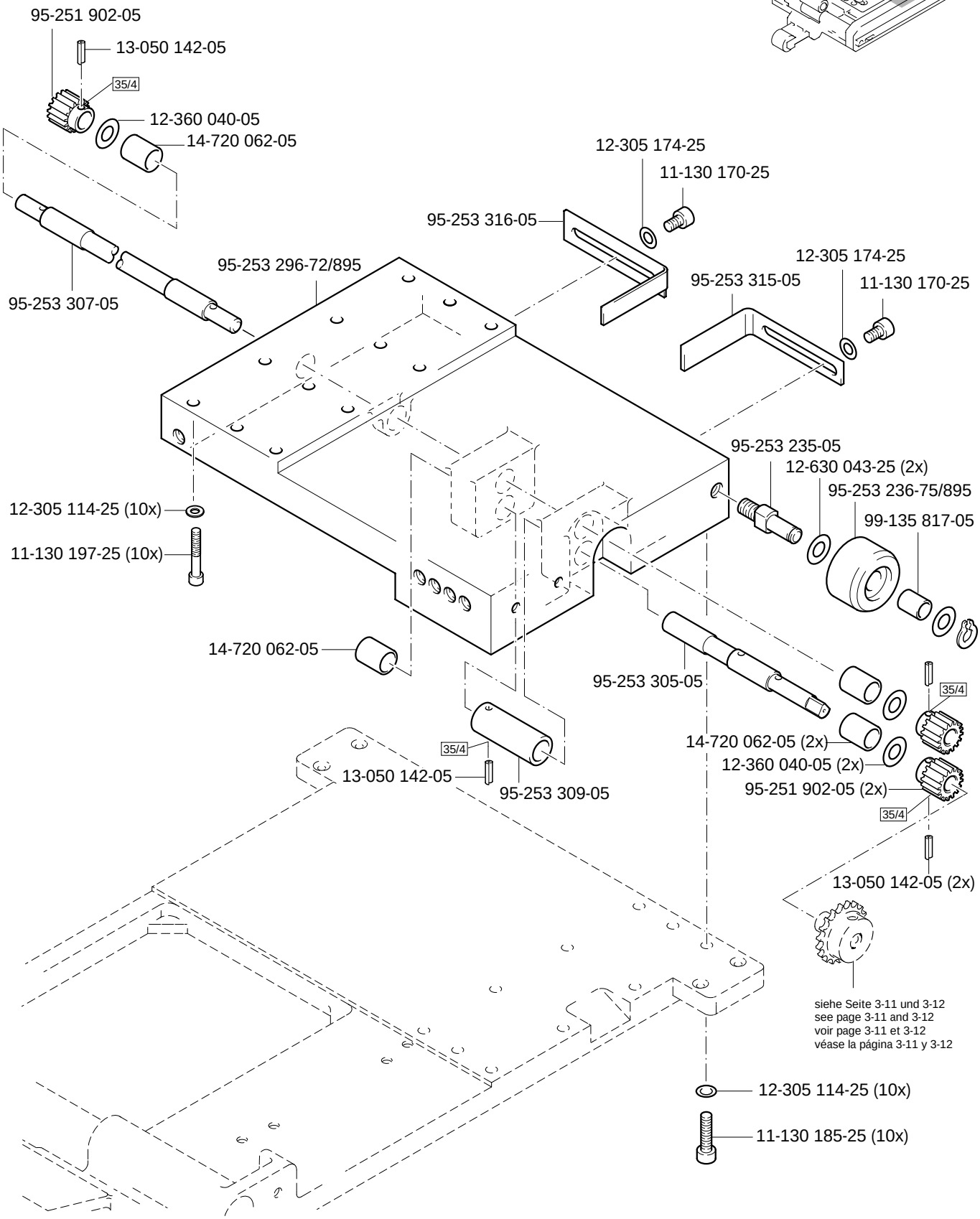

siehe Kapitel 2 Erläuterung der Schlüsselzeichen
see chapter 2 Explanation of key markings
voir le chap. 2 Explication des symboles
véase el Cap. 2 Explicaciones de los signos clave

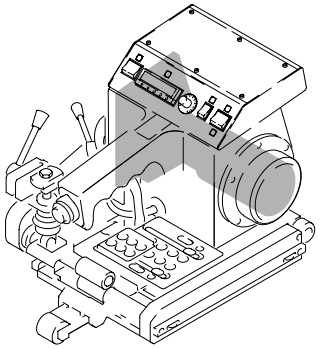

Motorbefestigung
Motor attachment
Fixation du moteur PFAFF 8362-004
Fijación del motor PFAFF 8362-045

4.01

Anschluß siehe Seite 3-13 und 3-14
For connection see page 3-13 and 3-14
Raccord, cf. page 3-13 et 3-14
Para la conexión, véase la pág. 3-13 y 3-14

95-253 268-71/895
11-132 172-55 (2x)
11-341 166-25 (2x)
95-251 901-05
95-253 272-71/895
11-039 108-25 (2x)
12-305 084-25 (2x)
95-253 262-35
95-251 912-05
95-251 913-35
11-130 209-15 (4x)
12-305 114-25 (4x)
95-253 271-91
99-135 730-05
95-253 265-15
11-341 166-25 (2x)
40/4
95-251 903-05
95-251 899-05
12-130 190-25
11-039 228-25 (4x)
12-305 144-25 (4x)
95-251 897-35
95-251 893-05
14-012 565-01
14-012 903-01
12-610 190-45
11-341 166-15 (2x)
95-253 233-91
95-253 263-35
95-251 900-05
14-012 565-01
12-024 151-25 (4x)
12-305 114-25 (4x)
95-253 261-02
95-211 597-91

4.02

Motorgehäuse
Motor housing
Boîtier du moteur PFAFF 8362-004
Carcasa del motor PFAFF 8362-045

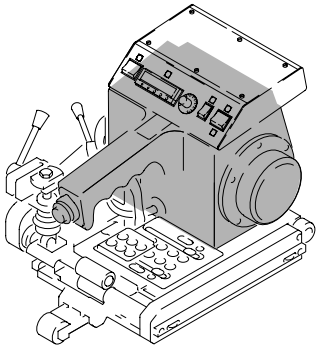

siehe Seite 4-1
see page 4-1
voir page 4-1
véase la página 4-1

95-211 890-05

Anschluß siehe Seite 4-4 und 4-5
For connection see page 4-4 and 4-5
Raccord, cf. page 4-4 et 4-5
Para la conexión, véase la pág. 4-4 y 4-5

95-211 901-91
11-108 858-25 (2x)
95-211 902-91
12-024 101-25 (2x)
11-108 099-25 (2x)
71-570 000-11
11-108 171-25 (2x)
95-211 017-05
X11
X10
X12
95-211 891-75/699
3 95-253 070-75/895
12-510 081-25 (2x)
11-250 084-25 (8x)
12-024 121-25 (2x)
99-135 568-05 (8x)
12-305 084-25 (2x)
95-253 297-72/895
95-211 894-71/895
95-253 266-75/895
11-108 918-05
95-253 043-75/895
95-211 036-91
95-253 267-05
12-305 084-25 (6x)
11-173 096-25 (6x)

siehe Kapitel 2 Erläuterung der Schlüsselzeichen
see chapter 2 Explanation of key markings
voir le chap. 2 Explication des symboles
véase el Cap. 2 Explicaciones de los signos clave

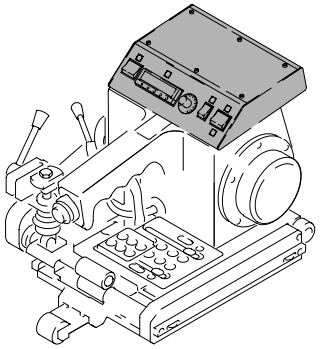

Steuerkasten
Control box
Boîte de cammande PFAFF 8362-004
Caja de mandos PFAFF 8362-045

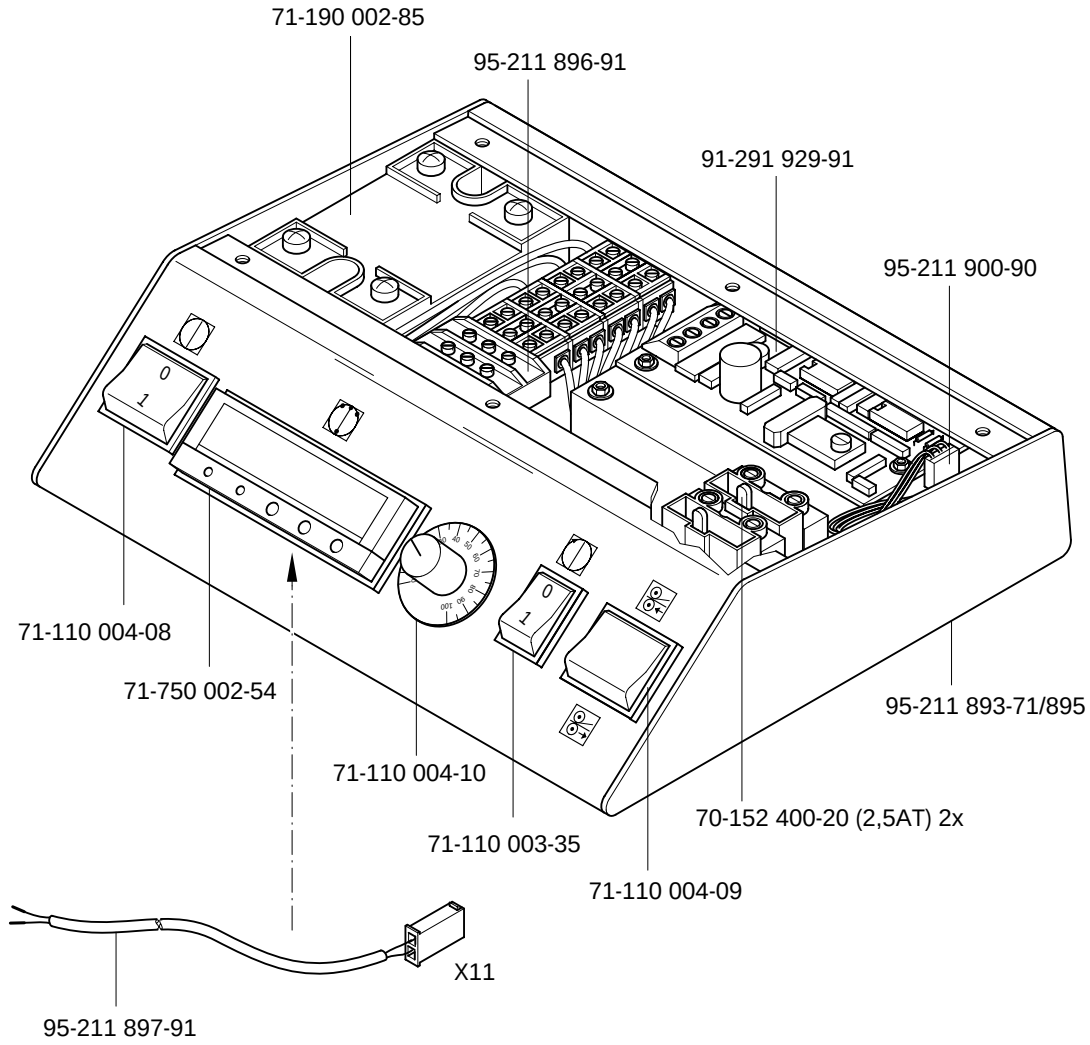

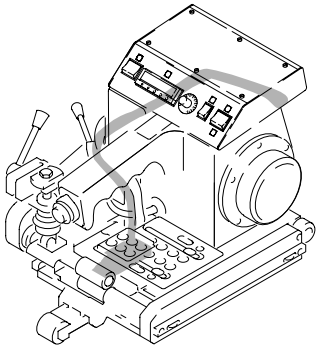

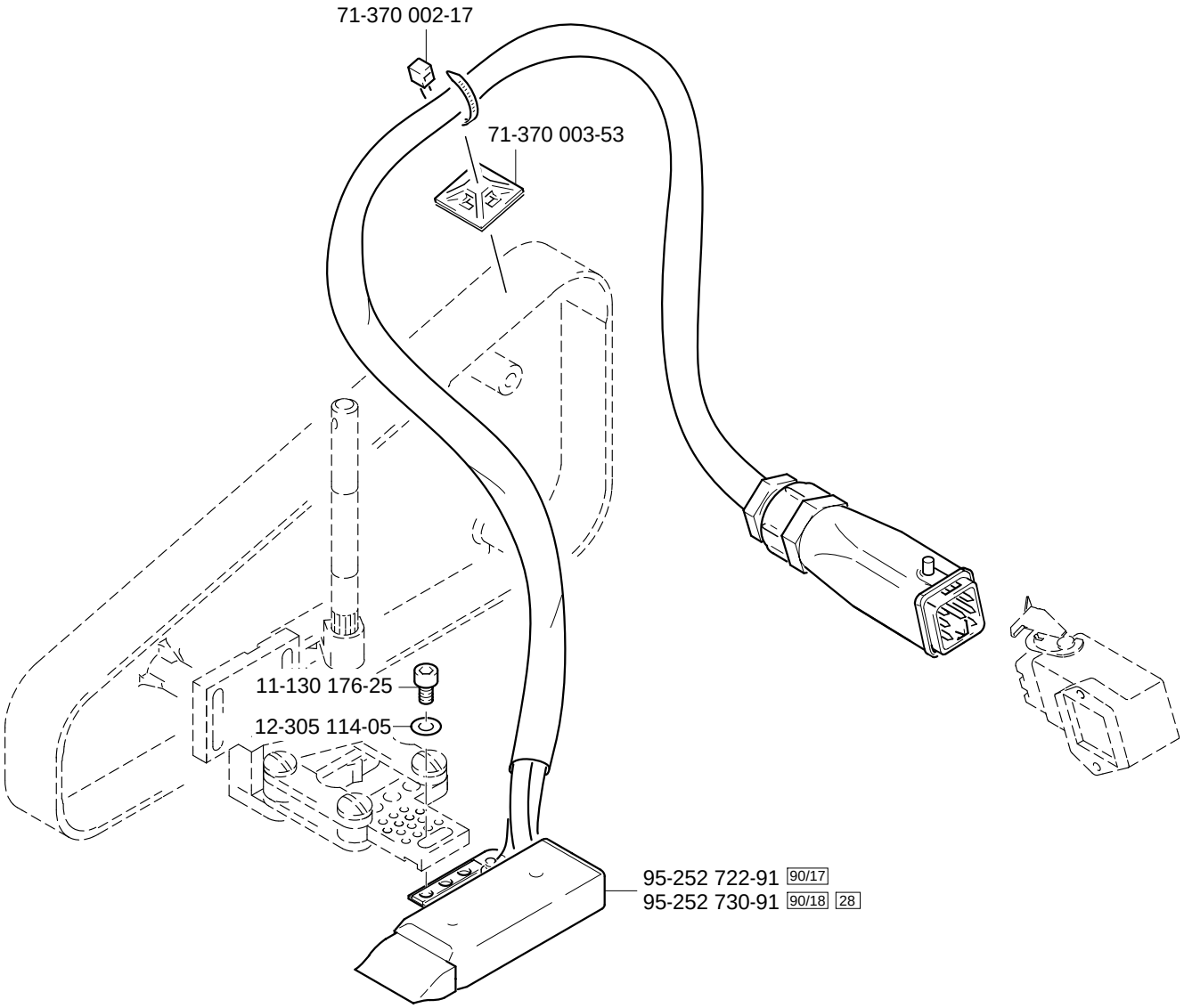

siehe Kapitel 2 Erläuterung der Schlüsselzeichen
see chapter 2 Explanation of key markings
voir le chap. 2 Explication des symboles
véase el Cap. 2 Explicaciones de los signos clave

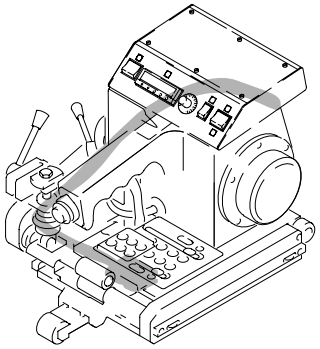

95-252 544-91 90/21 28
95-252 545-91 90/20
95-252 546-91 90/22 28

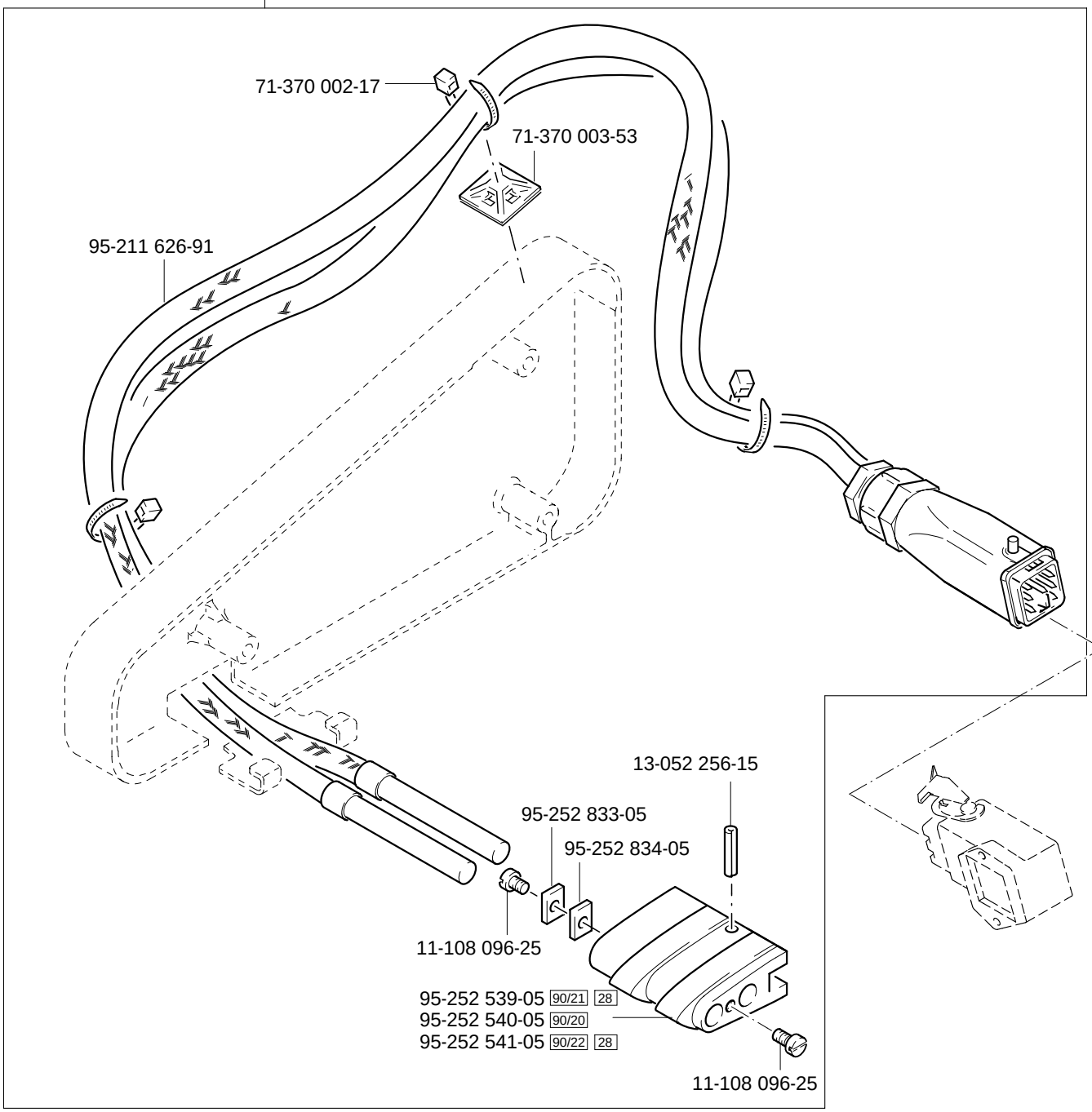

5

Schmiermittel-Übersicht
Overiew of lubricants
Tableau de lubrifiants PFAFF 8362-004
Tabla de lubricantes PFAFF 8362-045

Öl Oil Huile Aceite	Mittelpunkts-Viskosität bei: Mean viscosity at: Viscosité moyenne à: Viscosidad media a:		Dichte bei: Density of: Densité à: Densidad a:		Bestellnummer für Behälter mit: Part number for can with: Numéro de commande pour récipients avec: Número de pedido para recipientes con:		
	°C	mm²/s	°C	g/cm³ (g/ml)	1 Liter 1 Litre 1 Litro	5 Liter 5 Litre 5 Litros	10 Liter 10 Litre 10 Litros

Fett Grease Graisse Grasa	Penetration Penetration Pénétration Penetración	Tropfpunkt Drip-point Point de suintement Punto de goteo	Bestellnummer für Behälter mit: Part number for can with: Numéro de commande pour récipients avec: Número de pedido para recipientes con:		
	mm/10	°C	0,25 kg	0,5 kg	1 kg
28-011 202-43	375-405	150		28-011 202-43	

Reinigungsmittel Cleansing agent Agents de nettoyage Limpiadores	Bestellnummer für Behälter mit: Part number for can with: Numéro de commande pour récipients avec: Número de pedido para recipientes con:
	240 ml
Isoprophyl-Alkohol	95-665 735-91

No.	Seite Page Pages Página
11-039 108-25	4 - 1
11-039 228-25	4 - 1
11-108 096-25	4 - 5
11-108 099-25	4 - 2
11-108 171-25	4 - 2
11-108 177-25	3 - 1, 3 - 2
11-108 858-25	4 - 2
11-108 918-05	4 - 2
11-130 170-25	3 - 15
11-130 173-25	3 - 10
11-130 176-25	3 - 4, 3 - 6, 3 - 8, 3 - 10, 4 - 4
11-130 179-25	3 - 6, 3 - 7, 3 - 8
11-130 185-25	3 - 5, 3 - 6, 3 - 8, 3 - 15
11-130 191-25	3 - 8
11-130 197-25	3 - 15
11-130 206-25	3 - 7
11-130 209-15	4 - 1
11-130 227-25	3 - 6
11-130 239-25	3 - 6, 3 - 10
11-130 263-25	3 - 4
11-130 311-25	3 - 6
11-132 172-55	4 - 1
11-173 096-25	3 - 13, 3 - 14, 4 - 2
11-174 101-25	3 - 11, 3 - 12, 3 - 13, 3 - 14
11-174 218-25	3 - 6
11-186 175-05	3 - 13, 3 - 14
11-210 088-25	3 - 1, 3 - 2, 3 - 11, 3 - 12
11-210 167-25	3 - 1, 3 - 2
11-210 168-25	3 - 6
11-210 174-25	3 - 4
11-210 920-05	3 - 11, 3 - 12
11-250 084-25	3 - 1, 3 - 2, 3 - 9, 3 - 10, 4 - 2
11-250 908-05	3 - 1, 3 - 2, 3 - 11, 3 - 12, 3 - 13, 3 - 14
11-330 175-25	3 - 3, 3 - 4, 3 - 7
11-330 955-25	3 - 5, 3 - 6, 3 - 7
11-341 166-25	3 - 5, 3 - 6, 3 - 11, 3 - 12, 3 - 13, 3 - 14, 4 - 1
11-341 169-25	3 - 10
11-345 172-25	3 - 7
12-005 175-25	3 - 6
12-005 215-25	3 - 6
12-005 235-25	3 - 5, 3 - 6
12-024 101-25	4 - 2
12-024 121-25	3 - 1, 3 - 2, 3 - 11, 3 - 12, 3 - 13, 3 - 14, 4 - 2
12-024 151-25	3 - 3, 3 - 4, 4 - 1
12-024 171-25	3 - 13, 3 - 14
12-024 191-25	3 - 6
12-024 211-25	3 - 7, 3 - 8
12-031 170-51	3 - 4
12-082 170-25	3 - 10
12-130 190-25	4 - 1
12-305 084-25	4 - 1, 4 - 2
12-305 114-05	4 - 4
12-305 114-25	3 - 1, 3 - 2, 3 - 5, 3 - 6, 3 - 7, 3 - 8, 3 - 10, 3 - 15, 4 - 1
12-305 144-25	4 - 1
12-305 174-25	3 - 15
12-305 224-25	3 - 7, 3 - 8
12-335 131-15	3 - 1, 3 - 2
12-335 151-25	3 - 10
12-350 062-25	3 - 7
12-360 033-05	3 - 3, 3 - 4
12-360 040-05	3 - 15
12-360 043-25	3 - 7, 3 - 15
12-360 062-25	3 - 7
12-360 063-25	3 - 5, 3 - 6
12-360 103-05	3 - 6
12-380 220-25	3 - 7
12-380 241-25	3 - 7
12-510 081-25	4 - 2
12-610 150-45	3 - 13, 3 - 14
12-610 190-45	3 - 7, 3 - 15, 4 - 1
12-640 200-55	3 - 5, 3 - 6
13-033 307-05	3 - 1, 3 - 2, 3 - 5, 3 - 11, 3 - 12
13-033 313-05	3 - 7
13-033 493-05	3 - 9, 3 - 10
13-050 142-05	3 - 15
13-050 199-05	3 - 5, 3 - 6
13-050 307-15	3 - 5, 3 - 6
13-052 097-25	3 - 5
13-052 193-15	3 - 7
13-052 205-55	3 - 7
13-052 256-15	4 - 5
14-012 525-01	3 - 1, 3 - 2, 3 - 11, 3 - 12
14-012 565-01	4 - 1
14-012 903-01	4 - 1
14-027 011-01	3 - 13, 3 - 14
14-027 057-01	3 - 1, 3 - 2, 3 - 9, 3 - 10
14-027 058-01	3 - 1, 3 - 2, 3 - 9, 3 - 10
14-218 901-01	3 - 1, 3 - 2, 3 - 9, 3 - 10
14-720 020-05	3 - 7
14-720 040-05	3 - 5, 3 - 6, 3 - 10
14-720 050-05	3 - 7
14-720 062-05	3 - 9, 3 - 10, 3 - 15
14-731 678-05	3 - 4, 3 - 10
15-280 034-01	3 - 1, 3 - 2, 3 - 9, 3 - 10
16-919 020-15	3 - 6
28-011 202-43	5 - 1
50-270 206-04	3 - 8
70-152 400-20	4 - 3
71-110 003-35	4 - 3
71-110 004-08	4 - 3
71-110 004-09	4 - 3
71-110 004-10	4 - 3
71-120 006-24	3 - 5, 3 - 6
71-190 002-85	4 - 3
71-370 002-17	4 - 4, 4 - 5
71-370 003-53	4 - 4, 4 - 5
71-570 000-11	4 - 2
71-750 002-54	4 - 3
91-010 546-05	3 - 4
91-066 094-05	3 - 8
91-120 629-05	3 - 6
91-291 929-91	4 - 3
95-211 017-05	4 - 2
95-211 036-91	4 - 2
95-211 597-91	4 - 1
95-211 626-91	4 - 5
95-211 890-05	4 - 2
95-211 891-75/699	4 - 2
95-211 893-71/895	4 - 3
95-211 894-71/895	4 - 2
95-211 896-91	4 - 3
95-211 897-91	4 - 3
95-211 900-90	4 - 3
95-211 901-91	4 - 2

No.	Seite Page Pages Página
95-211 902-91	4 - 2
95-251 867-05	3 - 5, 3 - 6
95-251 875-05	3 - 13, 3 - 14
95-251 885-72/895	3 - 5
95-251 887-75/893	3 - 13
95-251 888-75/893	3 - 11, 3 - 12
95-251 893-05	4 - 1
95-251 897-35	4 - 1
95-251 899-05	4 - 1
95-251 900-05	4 - 1
95-251 901-05	3 - 13, 3 - 14, 4 - 1
95-251 902-05	3 - 15
95-251 903-05	4 - 1
95-251 907-05	3 - 11, 3 - 12
95-251 912-05	4 - 1
95-251 913-35	4 - 1
95-251 914-05	3 - 11, 3 - 12
95-251 915-35	3 - 11, 3 - 12
95-251 916-35	3 - 11, 3 - 12
95-251 917-75/893	3 - 11, 3 - 12
95-251 918-15	3 - 13
95-251 919-35	3 - 13, 3 - 14
95-251 920-05	3 - 13, 3 - 14
95-251 921-05	3 - 13, 3 - 14
95-251 922-35	3 - 13, 3 - 14
95-251 923-25	3 - 14
95-251 923-35	3 - 13
95-251 924-35	3 - 13, 3 - 14
95-251 925-75/893	3 - 13
95-251 928-35	3 - 11, 3 - 12
95-251 929-15	3 - 11, 3 - 12
95-251 932-35	3 - 1, 3 - 2, 3 - 9, 3 - 10

No.	Seite Page Pages Página
95-251 933-05	3 - 9, 3 - 10
95-251 934-01	3 - 7
95-251 938-05	3 - 5
95-251 939-05	3 - 5
95-251 940-05	3 - 5
95-251 941-01	3 - 5
95-251 943-01	3 - 5
95-251 945-05	3 - 5
95-251 947-05	3 - 5
95-251 949-05	3 - 5
95-251 950-05	3 - 5
95-251 966-05	3 - 1, 3 - 2
95-251 973-05	3 - 5
95-251 976-05	3 - 5, 3 - 6
95-251 977-05	3 - 5, 3 - 6
95-251 979-05	3 - 5, 3 - 6
95-251 980-05	3 - 5, 3 - 6
95-251 981-91	3 - 5
95-251 987-05	3 - 7
95-251 991-75/895	3 - 7
95-251 992-75/895	3 - 7
95-252 500-75/895	3 - 6
95-252 501-75/895	3 - 14
95-252 502-75/893	3 - 14
95-252 503-72/895	3 - 6
95-252 504-75/893	3 - 14
95-252 505-72/895	3 - 9, 3 - 10
95-252 506-71/893	3 - 4
95-252 507-05	3 - 10
95-252 508-91	3 - 6
95-252 510-15	3 - 14
95-252 511-05	3 - 8

No.	Seite Page Pages Página
95-252 512-05	3 - 8
95-252 513-05	3 - 10
95-252 516-75/895	3 - 10
95-252 518-75/895	3 - 8
95-252 519-75/895	3 - 6
95-252 520-05	3 - 4
95-252 521-05	3 - 4
95-252 522-75/893	3 - 4
95-252 523-05	3 - 2
95-252 526-01	3 - 2
95-252 529-01	3 - 2
95-252 530-05	3 - 8
95-252 533-71/895	3 - 6
95-252 534-71/895	3 - 10
95-252 535-05	3 - 6
95-252 536-75/895	3 - 6
95-252 539-05	4 - 5
95-252 540-05	4 - 5
95-252 541-05	4 - 5
95-252 544-91	4 - 5
95-252 545-91	4 - 5
95-252 546-91	4 - 5
95-252 554-91	3 - 14
95-252 555-91	3 - 14
95-252 722-91	4 - 4
95-252 730-91	4 - 4
95-252 802-91	3 - 1, 3 - 2
95-252 829-05	3 - 1, 3 - 2
95-252 833-05	4 - 5
95-252 834-05	4 - 5
95-253 020-15	3 - 8
95-253 043-75/895	4 - 2

No.	Seite Page Pages Página
95-253 046-01	3 - 1
95-253 050-01	3 - 1
95-253 054-05	3 - 1, 3 - 2
95-253 055-05	3 - 1, 3 - 2
95-253 063-05	3 - 11, 3 - 12
95-253 070-75/895	4 - 2
95-253 208-71/895	3 - 3, 3 - 4
95-253 209-75/895	3 - 3, 3 - 4
95-253 212-05	3 - 3
95-253 213-35	3 - 7
95-253 225-91	3 - 5
95-253 228-91	3 - 3, 3 - 4
95-253 230-91	3 - 13
95-253 231-91	3 - 11, 3 - 12
95-253 232-91	3 - 13
95-253 233-91	4 - 1
95-253 235-05	3 - 15
95-253 236-75/895	3 - 15
95-253 237-25	3 - 5, 3 - 6
95-253 238-72/893	3 - 11, 3 - 12
95-253 239-72/893	3 -1, 3 - 2, 3 - 11, 3 - 12
95-253 240-75/893	3 - 1, 3 - 2
95-253 245-71/895	3 - 7
95-253 246-75/895	3 - 7
95-253 247-05	3 - 7
95-253 248-05	3 - 7
95-253 249-05	3 - 7
95-253 250-05	3 - 7
95-253 251-05	3 - 5, 3 - 6, 3 - 7
95-253 252-05	3 - 7
95-253 253-05	3 - 7
95-253 254-05	3 - 7

No.	Seite Page Pages Página
95-253 255-35	3 - 7
95-253 256-05	3 - 7
95-253 260-05	3 - 7
95-253 261-02	4 - 1
95-253 262-35	4 - 1
95-253 263-35	4 - 1
95-253 265-15	4 - 1
95-253 266-75/895	4 - 2
95-253 267-05	4 - 2
95-253 268-71/895	4 - 1
95-253 271-91	4 - 1
95-253 272-71/895	4 - 1
95-253 296-72/895	3 - 15
95-253 297-72/895	4 - 2
95-253 298-72/895	3 - 1, 3 - 2
95-253 301-05	3 - 9, 3 - 10
95-253 302-71/895	3 - 9, 3 - 10
95-253 303-05	3 - 1, 3 - 2
95-253 305-05	3 - 15
95-253 307-05	3 - 15
95-253 309-05	3 - 15
95-253 311-05	3 - 5
95-253 315-05	3 - 15
95-253 316-05	3 - 15
95-253 318-05	3 - 1, 3 - 2, 3 - 9, 3 - 10
95-253 320-91	3 - 1, 3 - 2
95-253 325-05	3 - 1, 3 - 2
95-253 326-05	3 - 1, 3 - 2
95-253 505-72/895	3 - 9
95-254 612-25	3 - 6
95-254 613-25	3 - 6
95-255 017-05	3 - 10
95-255 085-05	3 - 6
95-665 735-91	5 - 1
99-135 564-05	3 - 13, 3 - 14
99-135 568-05	4 - 2
99-135 569-05	3 - 13, 3 - 14
99-135 571-05	3 - 9, 3 - 10
99-135 730-05	4 - 1
99-135 817-05	3 - 15
99-136 647-05	3 - 6
99-136 965-05	3 - 5, 3 - 6, 3 - 7
99-137 032-05	3 - 8

PFAFF® Industrial



Europäische Union
Wachstum durch Innovation – EFRE



PFAFF Industriesysteme
und Maschinen AG

Hans-Geiger-Str. 12 - IG Nord
D-67661 Kaiserslautern

Telefon: +49 - 631 200-0
Telefax: +49 - 631 17202
E-mail: info@pfaff-industrial.com

Hotlines:

Technischer Service / Technical service:
Service technique / Servicio técnico: +49 - 175 2243-101

Nähtechnik-Fachberatung / Application consultance:
Conseiller de couture et technique / Asesor técnico: +49 - 175 2243-102

Ersatzteile-Hotline / Spare-parts hotline:
Hotline - Pièces détachées / Hotline Repuestos: +49 - 175 2243-103

Gedruckt in der BRD / Printed in Germany / Imprimé en la R.F.A. / Impreso en la R.F.A