PFAFF® Industrial

1181
1183

TEILELISTE
PARTS LIST
LISTA DE PIEZAS
零件表

3511-2/01
3701-4/11

Diese Teileliste hat für Maschinen ab nachfolgender Seriennummer Gültigkeit:

This parts list applies to machines from the following serial numbers onwards:

Esta liste de piezas tiene validez para máquinas a partir del número de serie siguiente

本零件表对从下列系列号起的机器有效:

PFAFF 1180; 3701 # **6 063 202** →
PFAFF 3511 # **2 736 439** →

296-12-19 009
DE / EN / ES / 中文 06.09

Alle Informationen und Abbildungen waren zum Zeitpunkt der Druckgebung auf dem neusten Stand.

Technische Änderungen vorbehalten!

Der Nachdruck, die Vervielfältigung sowie die Übersetzung - auch auszugweise - aus PFAFF-Teilelisten ist nur mit unserer vorherigen Zustimmung und mit der Quellenangabe gestattet.

At the time of printing, all information and illustrations contained in thisa document were up to date.

Subject to alteration!

The reprinting, copying or translation of PFAFF Parts lists whether in whole or in part, is only pemitted with our previous permission and with written reference to the source.

Todas las informaciones e ilustraciones de este manual estaban al día en el momento de entregarse para su impresión.

¡ Salvo modificaciones técnicas!

La reimpresión, reproducción y traducción - aunque sólo sea parcial - de las listas de piezas PFAFF sólo está permitida con nuestro permiso previo e indicando la fuente.

所有信息和图片在付印时都是最新的。

保留技术更改的权力!

全部或部分翻印、复制以及翻译 PFAFF – 零件表
必须事先经由我们同意并且注明来源。

PFAFF Industriesysteme
und Maschinen AG

Hans-Geiger-Str. 12 - IG Nord

D-67661 Kaiserslautern

Seite
Page
Página
页

0 Wichtiger Hinweis 7
Important note
Observación importante
重要提示

1 Vorwort 8
Foreword
Notas preliminares
前言

2 Erläuterungen der Schlüsselzeichen 9
Explanation of key markings
Explicaciones de los signos clave
标记说明

3 Basismaschine
Basic machine
Máquina básicas
基础机器

3.01 Gehäuseteile 11
Housing sections
Piezas del cárter
机身零件

3.02 Kopfteile 12
Needle head parts
Piezas de la cabeza
机头零件

3.03 Armteile 16
Arm parts
Piezas del brazo
机臂零件

3.04 Grundplattenteile 24
Bedplate parts
Piezas del cárter
底板零件

4 Abweichende Teile der PFAFF 1181-G;1183-G 31
Different parts for PFAFF 1181-G;1183-G
Piezas de la PFAFF 1181-G;1183-G que son diferentes
PFAFF 1181-G;1183-G 中有差别的零件

5 SRP 34
SRP
SRP
SRP

6 Abweichende Teile der PFAFF 3511-2/01 37
Different parts for PFAFF 3511-2/01
Piezas de la PFAFF 3511-2/01 que son diferentes
PFAFF 3511-2/01 中有差别的零件

7 Abweichende Teile der PFAFF 3701-4/11 46
Different parts for PFAFF 3701-4/11
Piezas de la PFAFF 3701-4/11 que son diferentes
PFAFF 3701-4/11 中有差别的零件

Seite
Page
Página
页

8 Kanten-Beschneideinrichtung (-731/01) 47
Edge trimmer (-731/01)
Recortador (-731/01)
切边器 (-731/01)

9 Fadenabschneid-Einrichtung (-900/24) 50
Thread trimmer (-900/24)
Cortahilos (-900/24)
切线器 (-900/24)

10 Fadenklemme (-909/14) 53
Thread trapper (-909/14)
Pinza sujetahilos (-909/14)
夹线器 (-909/14)

11 Presserfuß-Automatik (-910/06) 54
Automatic presser foot lifter (-910/06)
Grupo acondicionador del aire comprimido (-910/06)
压脚自动提升器 (-910/06)

12 Verriegelungs-Einrichtung (-911/37) 55
Backtacking mechanism (-911/37)
Rematador (-911/37)
锁紧装置 (-911/37)

13 Spulenfadenvorratswächter (-926/06) 57
Bobbin thread supply monitor (-926/06)
Detector del hilo de la canilla (-926/06)
底线余量监视器 (-926/06)

14 Walzentransport-Einrichtung (-948/26) 58
Puller feed (-948/26)
Puller (-948/26)
滚筒送料器 (-948/26)

15 Wartungseinheit 60
Air filter / lubricator
Grupo acondicionador del aire comprimido
保养单元

16 Elektrische Ausrüstung
Electrical equipment
Equipo eléctrico
电设备

16.01 Kabelbaum zum Oberteil 61
Cable tree to sewing head
Mazo de cables para el cabezal
上部机器电缆束

16.02 Tastschalter 63
Push-button
Interruptor pulsador
按钮开关

16.03 Oberteilerkennung und Einschaltsperre 64
Sewing head identification and start inhibitor
Detección de la parte superior y bloqueo de arranque
上部机器识别和起动闭锁

Seite
Page
Página
页

16.04 Einbaumotor 65
Built-in motor
Motor incorporado
内装式电机

16.05 Motor-Hauptschalter 66
Main switch
Interruptor principal
电机主开关

16.06 Knietaster mit Leitung 66
Knee switch with cable
Interruptor de rodillera con cable
带电缆膝键

16.07 Antrieb 67
Drive
Motor
驱动器

16.08 Steuerungspaket Quick-PicoDrive mit P40 PD 68
Control package Quick-PicoDrive with P40 PD
Paquete de control Quick-PicoDrive con P40 PD
控制组件 Quick-PicoDrive 带 P40 PD

16.09 Steuerungspaket Quick-EcoDrive mit P40 ED-A 70
Control package Quick-EcoDrive with P40 ED-A
Paquete de control Quick-EcoDrive con P40 ED-A
控制组件 Quick-EcoDrive 带 P40 ED-A

16.10 Steuerungspaket Quick-EcoDrive mit P50 ED 72
Control package Quick-EcoDrive with P50 ED
Paquete de control Quick-EcoDrive con P50 ED
控制组件 Quick-EcoDrive 带 P50 ED

16.11 Steuerungspaket Quick-EcoDrive mit P350 ED 74
Control package Quick-EcoDrive with P350 ED
Paquete de control Quick-EcoDrive con P350 ED
控制组件 Quick-EcoDrive 带 P350 ED

16.12 Steuerungspaket Quick-EcoDrive mit P310 ED-A 76
Control package Quick-EcoDrive with P310 ED-A
Paquete de control Quick-EcoDrive con P310 ED-A
控制组件 Quick-EcoDrive 带 P310 ED-A

17 Garnrollenständer 78
Reel stands
Portacarretes
线轴支架

18 Einstellehren 79
Adjustment gauges
Calibres de ajuste
设置量规

19 Teile zur Tischplatte 79
Parts for table top
Piezas pata el tablero
用于台板的零件

Seite
Page
Página
页

20 Keilriemen 80
V-belt
Correa trapezoidal
三角皮带

21 Knielüfterteile 80
Knee lifter parts
Piezas del alzaprensatelas por rodillera
膝松线器零件

22 Optionen
Options
Opciones
选项

22.01 Anbausatz für externen Motor....81
Mounting kit for external motor
Juego de piezas acoplables para motor externo
外部电机安装组件

22.02 Absaugeinrichtung (-920/06) 82
Vacuum waste disposal unit (-920/06)
Dispositivo de aspiración (-920/06)
吹风装置 (-920/06)

23 Schmiermittel-Übersicht 83
Overview of lubricants
Tabla de lubricantes
润滑剂一览

24 Index (Teilenummern / Seitenzahlen) 84
Index (part numbers / page numbers)
Index (números de pieza / números de página)
注脚(零件号/页号)

25 Unterklassen-Ausstattung
Subclass parts
Composición de las subclases
子机型-设备

25.01 Nähwerkzeuge (PFAFF 1181)....92
Gauge parts (PFAFF 1181)
Organos de costura (PFAFF 1181)
缝纫工具 (PFAFF 1181)

25.02 Nähwerkzeuge (PFAFF 1183)....95
Gauge parts (PFAFF 1183)
Organos de costura (PFAFF 1183)
缝纫工具 (PFAFF 1183)

23.03 Nähwerkzeuge (PFAFF 3511)....99
Gauge parts (PFAFF 3511)
Organos de costura (PFAFF 3511)
缝纫工具 (PFAFF 3511)

23.04 Nähwerkzeuge (PFAFF 3701)....100
Gauge parts (PFAFF 3701)
Organos de costura (PFAFF 3701)
缝纫工具 (PFAFF 3701)

Achtung!



Wir machen ausdrücklich darauf aufmerksam, daß Ersatz- und Zubehörteile, die nicht von uns geliefert werden, auch nicht von uns geprüft und freigegeben sind. Der Einbau und / oder die Verwendung solcher Produkte kann daher u. Umständen konstruktiv vorgegebene Eigenschaften Ihrer Maschine negativ verändern.
Für Schäden, die durch die Verwendung von Nicht-Originalteilen entstehen, übernehmen wir keine Haftung!

Caution!



We warn you expressively that spare parts and accessories that are not supplied by us are not tested and released by us.
Fitting or using these products may therefore have negative influences on features that depend on the machine design.
We are not liable for any damage caused by the use of non-Pfaff parts!

¡Atención!



Se hace observar que en el caso de piezas de recambio y accesorios que no hayan sido suministrados por nosotros, quiere decir que non han sido sometidas por nuestra parte a un control y que no se les ha dado el visto bueno.
Por esta razón, el montaje y/o empleo de tales productos puede repercutir negativamente en las características previstas en su máquina.
¡Para los daños que eventualmente pudiesen presentarse al utilizar piezas no originales, no asumimos ninguna garantía!

注意！



我们必须明确指出，所有不是由我们供货的备件和附件都未经我们检查，也没有被我们批准使用。装入和/或使用这些产品可能在一定的情况下会对机器的设计特性造成负面改变。对由于使用非原装件所造成的损失，我们不负任何责任！

- Die Seriennummer der Maschine, für die diese Teileliste Gültigkeit hat, ist auf der Titelseite aufgeführt.
- Alle Teile sind so abgebildet, wie sie in der Maschine funktionsmäßig zusammengehören.
- Gestrichelt dargestellte Teile zeigen angrenzende Teile aus anderen Funktionsgruppen.
- Im oberen Teil der Bildseiten befindet sich eine Gesamtansicht der Maschine .
- Der Einbauort der dargestellten Teile wird durch eine gerasterte Fläche gekennzeichnet.
- Einrahmungen auf den Bildseiten zeigen, aus welchen Einzelteilen sich die Gruppenteile zusammensetzen.
- Die auf den Bildseiten verwendeten Schlüsselzeichen (; 2 ; 3 usw.) sind im Kapitel "Erläuterungen der Schlüsselzeichen" aufgelistet.

- The serial number of the machine to which this parts list applies is indicated on the cover page.
- All parts are illustrated in function groups with the parts which they function together with in the machine.
- Parts illustrated with broken lines are parts from other function groups which border on the illustrated function group.
- The above section of the page of illustrations contains a total view of the machine. The place for the installation of the parts pictured here is marked by the grid.
- The framed-in sections on the illustration pages show the individual parts comprising a group.
- The key markings used on the illustrated pages (; 2 ; 3 etc.) are listed in the chapter "Explanation of key markings".

- El número de serie de la máquina para la cual tiene validez esta lista de piezas va indicado en la página de título.
- odas las piezas están ilustradas tal como aparecen en la máquina para su funcionamiento.
- Las piezas representadas con rayitas muestran piezas colindantes de otros grupos de funciones.
- En la parte superior de las páginas ilustradas se puede ver una vista en conjunto de la máquina.
- El lugar de montaje de la pieza representada va caracterizada mediante una superficie reticulada.
- Los recuadros en las páginas ilustradas indican las piezas individuales de que se componen los grupos.
- Los signos clave (; 2 ; 3 etc.) empleados en las páginas con ilustraciones van listados en el capítulo "Explicaciones de los signos clave".

- 适用于本零件表的机器系列号列在首页上。
- 所有的零件都按照其在机器中的功能情况合在一起表达。
- 用虚线表示的零件为相邻功能组中的零件。
- 图的上部为机器全景。
- 所示零件的安装部位用影格面表示。
- 页上的框表示这套组件都由哪些零件所组成。
- 图页上所使用的标记（ ; 2 ; 3 等）列表在“标记说明”中。

	Unterklassenabhängig, Teilenummer siehe Unterklassen-Ausstattung. Subclas-dependent, for part number see subclass parts listing. Dependientes de la subclase, para el número de pieza véase "Dotactión de subclases". 取决于子机型，零件号见子机型设备。
A	Maschinen-Ausstattung für feine Materialien. Model A for sewing thin and light-weight materials. Tipo A para materiales ligeros. 用于薄料的机器设备。
B	Maschinen-Ausstattung für mittlere Materialien. Model B for sewing thin and medium-weight materials. Tipo B para materiales semiligeros. 用于中厚料的机器设备。
C	Maschinen-Ausstattung für mittelschwere Materialien. Model C for sewing medium-heavy materials. Tipo C para materiales semipesados. 用于中偏厚料的机器设备。
N	Stichlänge 6,0 mm. Stitch lenght 6.0 mm. Largo de puntada 6,0 mm 针距6.0 mm。
3/1	Gesichert mit Loctite. Secured with loctite. Asegurado con Loctite. 用 Loctite 粘胶固定。
3/3	Selbstklebende Folie Self-adhesiue foil Hoja autoadhesiva 自粘式薄膜
3/4	Selbstklebend Self-adhesive Autoadhesivo 自粘的
6	Nadeldicke und Spitzenform bei Bestellung angeben. Needle size and style of point to be stated on order. Grosor de aguja y forma de la punta, indíquese en los pedidos. 在订货时给出针厚和针尖型式。
27/5	Eingeklammerte Zahl = Länge in mm. Number in brackets = length in mm. Cifra entre paréntesis = largura en mm. 被括起的数字=长度，单位mm 。
27/12	Eingeklammerte Zahl = Durchmesser x breite in mm. Number in brackets = diameter x width in mm. Cifra entre paréntesis = diámetro x anchura en mm. 被括起的数字=直径 x 宽度，单位 mm 。
28	Sonderausführung Special version Tipo especial 特殊款式

35/1 Bei Montage vernieten.
To be riveted after assembly.
Remáchese después del montaje.
装配时铆接

38/7 Kunststoffbeschichtet
Plastic-coated
Con revestimiento de plástico
塑料涂层的

38/8 Gezahnt
Toothed
Dentado
帽形齿的

38/9 Gerändelt
Knurled
Moleteado
滚花的

40/1 Füllen mit 28-011 201-44; Bestellnummer siehe Seite 83.
Top up with 28-011 201-44; for part number see page 83.
Rellene con 28-011 201-44; para el número de pedido véase la página 83.
注油用 28-011 201-44；订货号见 83页。

40/2 Tränken mit 28-011 201-44; Bestellnummer siehe Seite 83.
Grease with 28-011 201-44; for part number see page 83.
Engrase con grasa 28-011 201-44; para el número de pedido véase la página 83.
浸油用 28-011 201-44；订货号见 83 页。

40/3 Fetten mit 28-011 202-47; Bestellnummer siehe Seite 83.
Grease with 28-011 202-47; for part number see page 83.
Engrase con grasa 28-011 202-47; para el número de pedido véase la página 83.
上脂用 28-011 202-47；订货号见 83 页。

40/5 Ölen mit 28-011 201-44; Bestellnummer siehe Seite 83.
Oil with 28-011 201-44; for part number see page 83.
Lubrifique con grasa 28-011 201-44; para el número de pedido véase la página 83.
上油用 28-011 201-44；订货号见 83 页。

40/13 Fetten mit 28-011 202-05; Bestellnummer siehe Seite 83.
Grease with 28-011 202-05; for part number see page 83.
Graisser avec de la graisse 28-011 202-05; nº de commande, voir page83.
上脂用 28-011 202-05；订货号见 83 页。

90/1 Für Wechselstrom
For single-phase A.C.
Para corriente alterna monofásica
适用于交流电

90/110 Zum Bundnähen im Nahtschatten.
For sink-stitching.
Para pespuntear pretinas con "puntas invisibles".
用于在接缝处缝裤腰接缝

90/111 Zum Bunddurchsteppen.
For top-stitching waistbands.
Para bien sobrecoser pretinas.
用于裤腰绗缝

96 Länge angeben.
State length.
Indíquese la largura.
给出长度.

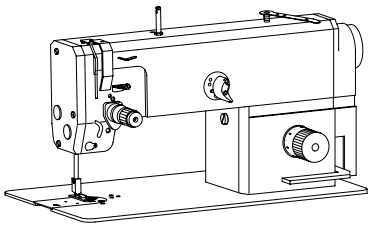

Gehäuseteile
Housing sections
Piezas del cárter
机身零件

PFAFF 1181;1181- D
PFAFF 1183;1183- D

3.01

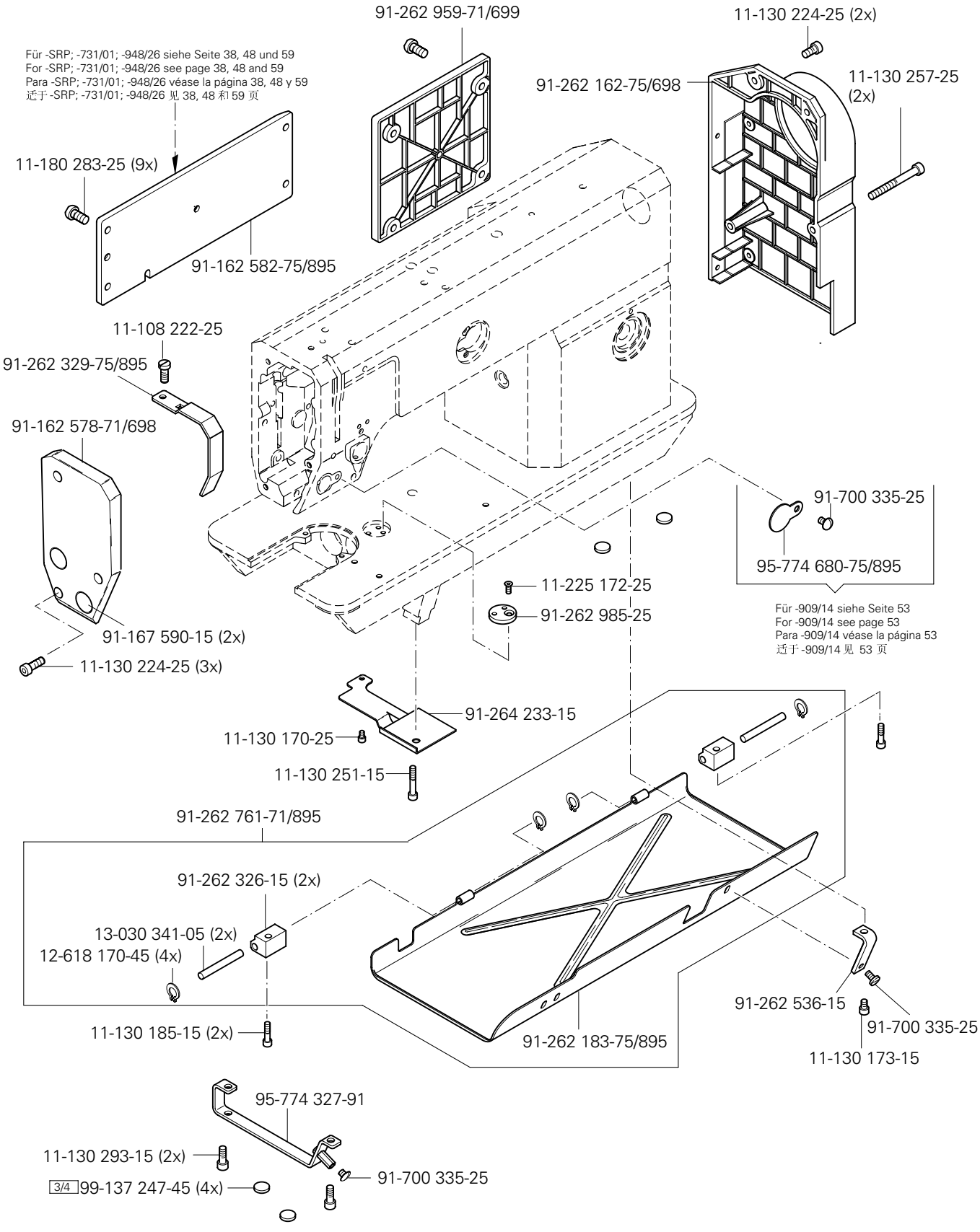

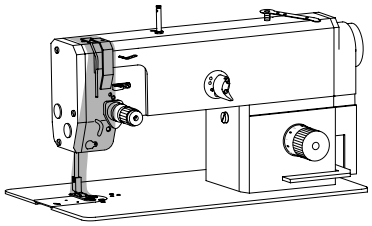

Für -948/26 siehe Seite 58
For -948/26 see page 58
Para -948/26 véase la página 58
适于 -948/26 见 58 页

11-341 904-15
91-069 079-72/895
11-225 232-15
11-341 277-15
91-161 334-25
11-173 168-25 (2x)
91-262 964-91 A B
91-262 941-91 C
11-330 220-15 (2x)
13-064 247-05
91-171 068-05
91-069 075-11
91-162 984-05
Für -909/14 siehe Seite 53
For -909/14 see page 53
Para -909/14 véase la página 53
适于 -909/14 见 53 页
91-069 105-25
91-162 596-25
11-132 172-15
91-171 050-05
91-069 322-01
12-624 210-45
91-262 457-12
11-132 223-15
40/2 91-069 562-05

Für -SRP; -900/24 siehe Seite 34 und 50
For -SRP; -900/24 see page 34 and 50
Para -SRP; -900/24 véase la página 34 y 50
适于 -SRP; -900/24 见 34 和 50 页

91-069 568-05
91-100 117-15
91-069 579-05
12-640 130-55 (2x)
91-069 434-91

Für -SRP siehe Seite 34
For -SRP see page 34
Para -SRP véase la página 34
适于 -SRP 见 34 页

91-162 694-05

Für -8/44; -948/26 siehe Seite 59 und 96
For -8/44; -948/26 see page 59 and 96
Para -8/44; -948/26 véase la página 59 y 96
适于 -8/44; -948/26 见 59 和 96 页

91-162 690-92

Für -8/44; -948/26 siehe Seite 59 und 96
For -8/44; -948/26 see page 59 and 96
Para -8/44; -948/26 véase la página 59 y 96
适于 -8/44; -948/26 见 59 和 96 页

11-108 174-25

siehe Kapitel 2 Erläuterung der Schlüsselzeichen
see chapter 2 Explanation of key markings
véase el Cap. 2 Explicaciones de los signos clave
见第2章标记说明

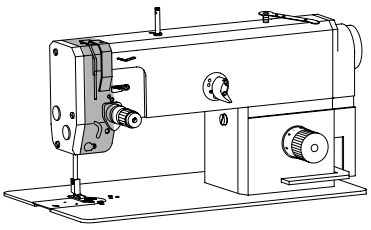

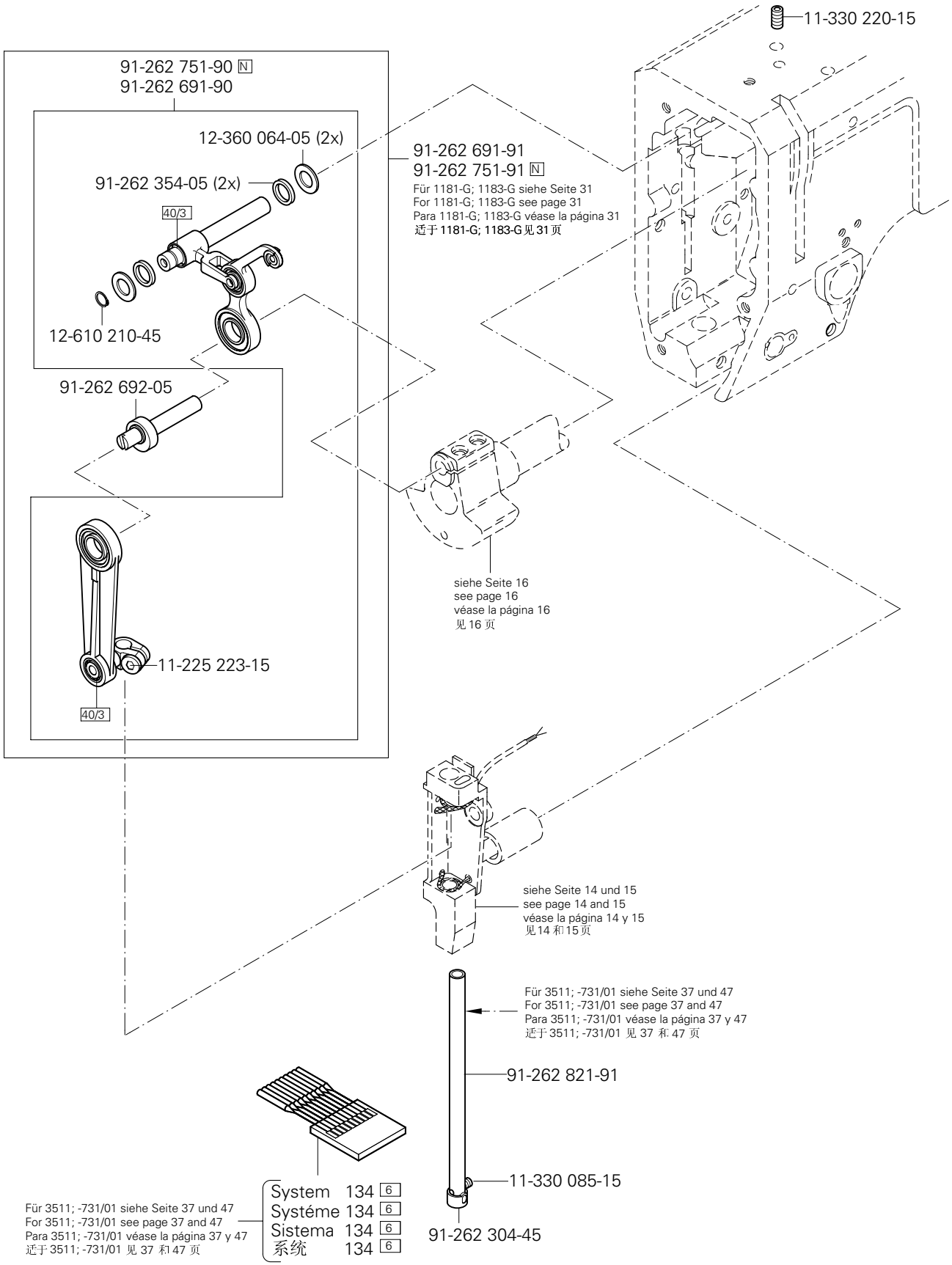
11-330 220-15
91-262 751-90 N
91-262 691-90
12-360 064-05 (2x)
91-262 354-05 (2x)
40/3
12-610 210-45
91-262 692-05
11-225 223-15
40/3
91-262 691-91
91-262 751-91 N
Für 1181-G; 1183-G siehe Seite 31
For 1181-G; 1183-G see page 31
Para 1181-G; 1183-G véase la página 31
适于 1181-G; 1183-G 见 31 页
siehe Seite 16
see page 16
véase la página 16
见 16 页
siehe Seite 14 und 15
see page 14 and 15
véase la página 14 y 15
见 14 和 15 页
Für 3511; -731/01 siehe Seite 37 und 47
For 3511; -731/01 see page 37 and 47
Para 3511; -731/01 véase la página 37 y 47
适于 3511; -731/01 见 37 和 47 页
91-262 821-91
11-330 085-15
91-262 304-45
System 134 6
Systéme 134 6
Sistema 134 6
系统 134 6
Für 3511; -731/01 siehe Seite 37 und 47
For 3511; -731/01 see page 37 and 47
Para 3511; -731/01 véase la página 37 y 47
适于 3511; -731/01 见 37 和 47 页

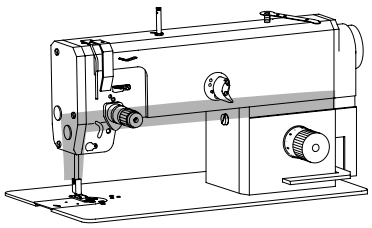

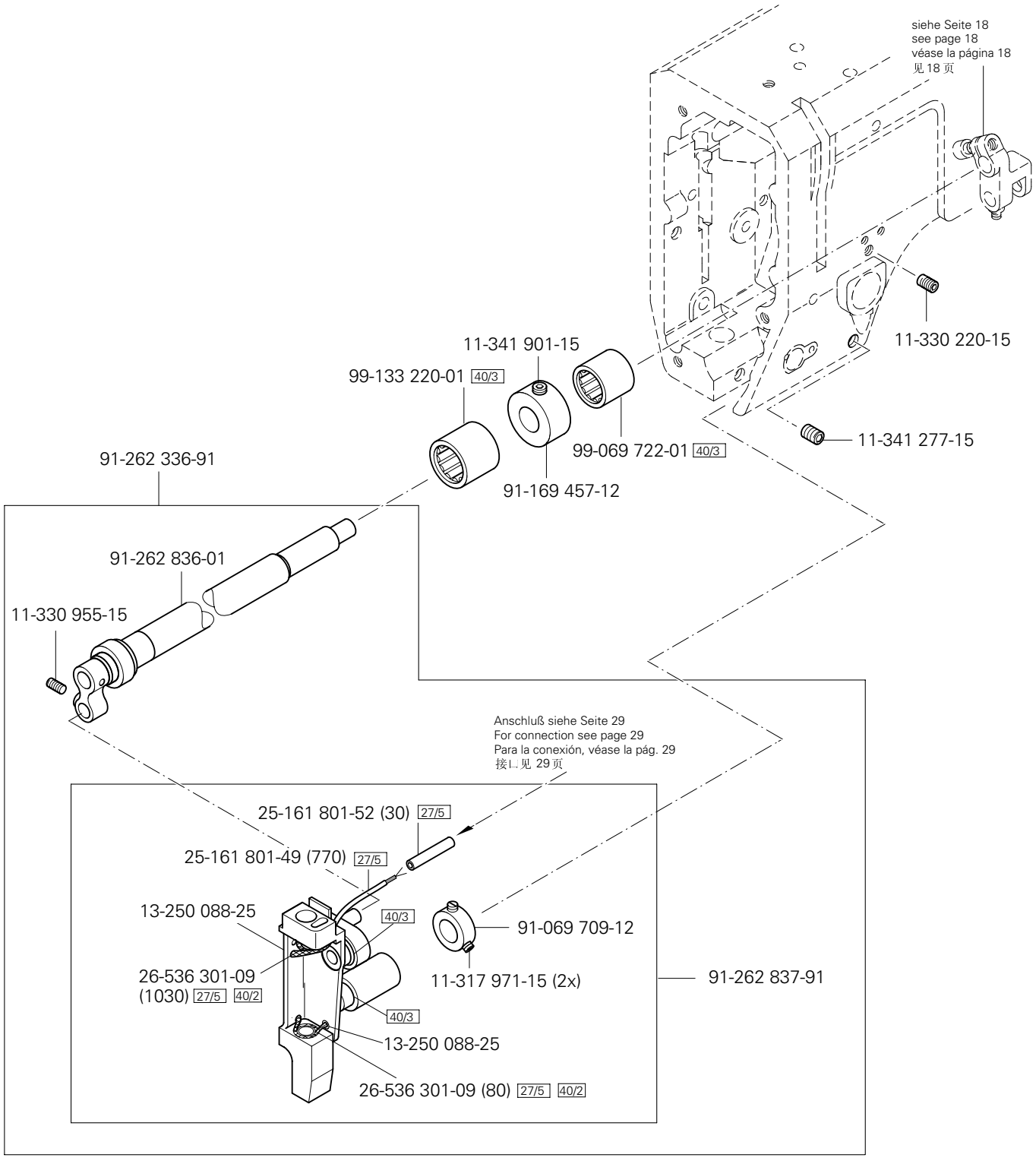

siehe Kapitel 2 Erläuterung der Schlüsselzeichen
see chapter 2 Explanation of key markings
véase el Cap. 2 Explicaciones de los signos clave
见第2章标记说明

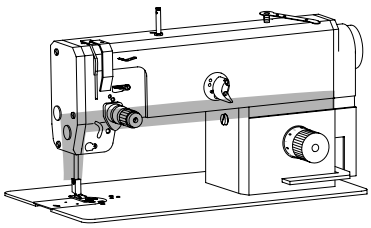

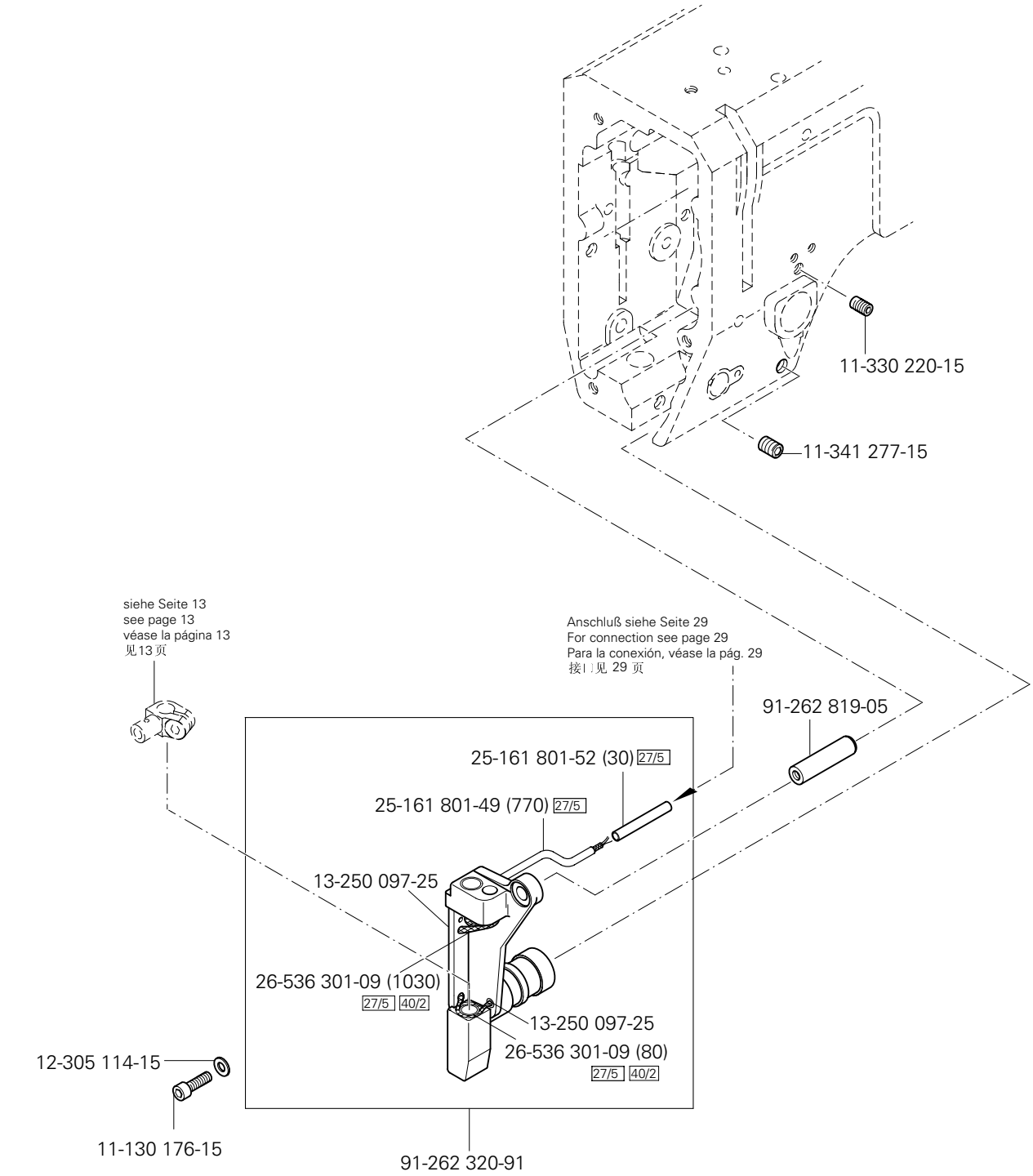
11-330 220-15
11-341 277-15
siehe Seite 13
see page 13
véase la página 13
见13页
Anschluß siehe Seite 29
For connection see page 29
Para la conexión, véase la pág. 29
接口见 29 页
91-262 819-05
25-161 801-52 (30) 27/5
25-161 801-49 (770) 27/5
13-250 097-25
26-536 301-09 (1030) 27/5 40/2
13-250 097-25
26-536 301-09 (80) 27/5 40/2
12-305 114-15
11-130 176-15
91-262 320-91

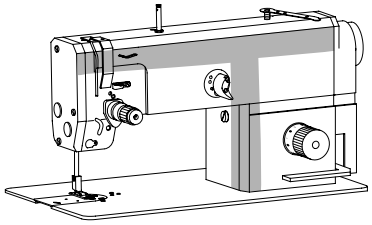

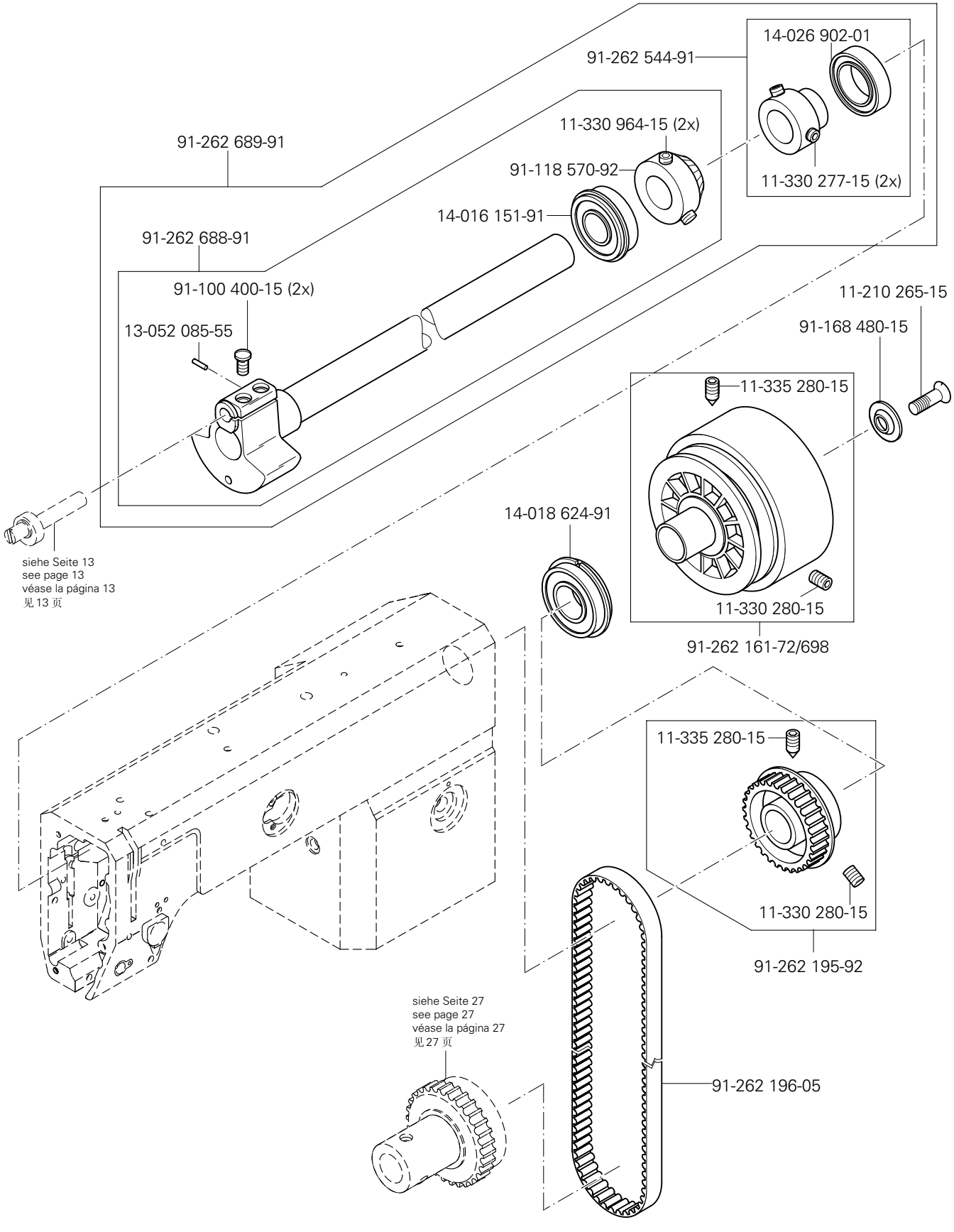

siehe Seite 13
see page 13
véase la página 13
见 13 页

siehe Seite 27
see page 27
véase la página 27
见 27 页

siehe Kapitel 2 Erläuterung der Schlüsselzeichen
see chapter 2 Explanation of key markings
véase el Cap. 2 Explicaciones de los signos clave
见第2章标记说明

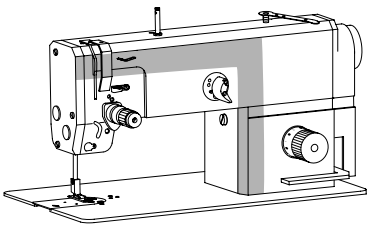

Armteile
Arm parts
Piezas del brazo
机臂零件

PFAFF 1181;1181- D
PFAFF 1183;1183- D

3.03

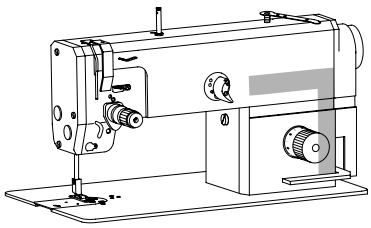

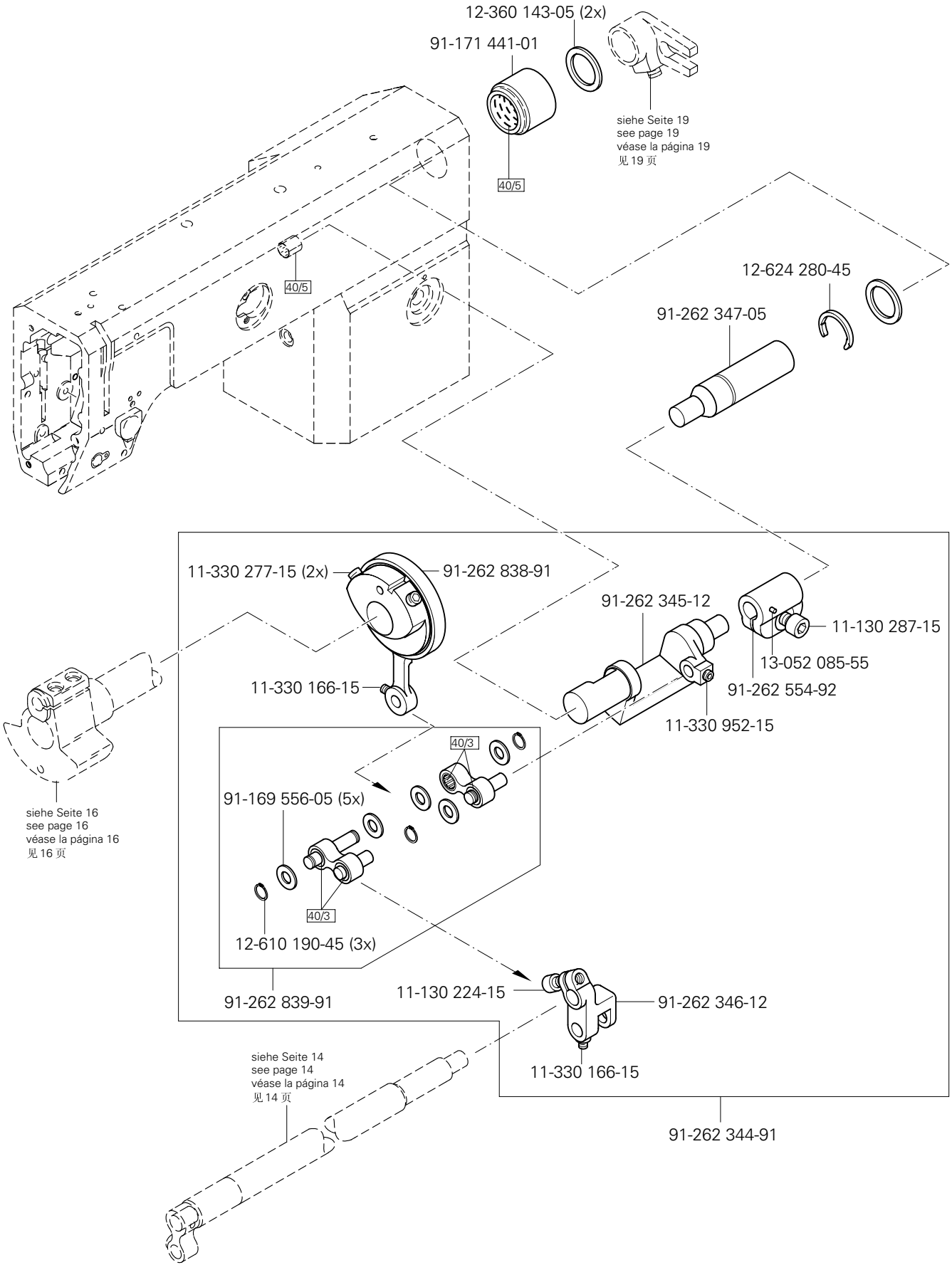

siehe Kapitel 2 Erläuterung der Schlüsselzeichen
see chapter 2 Explanation of key markings
véase el Cap. 2 Explicaciones de los signos clave
见第2章标记说明

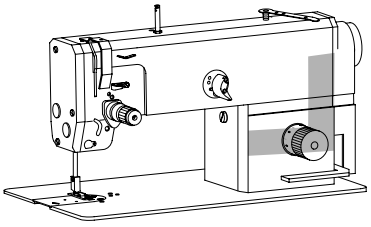

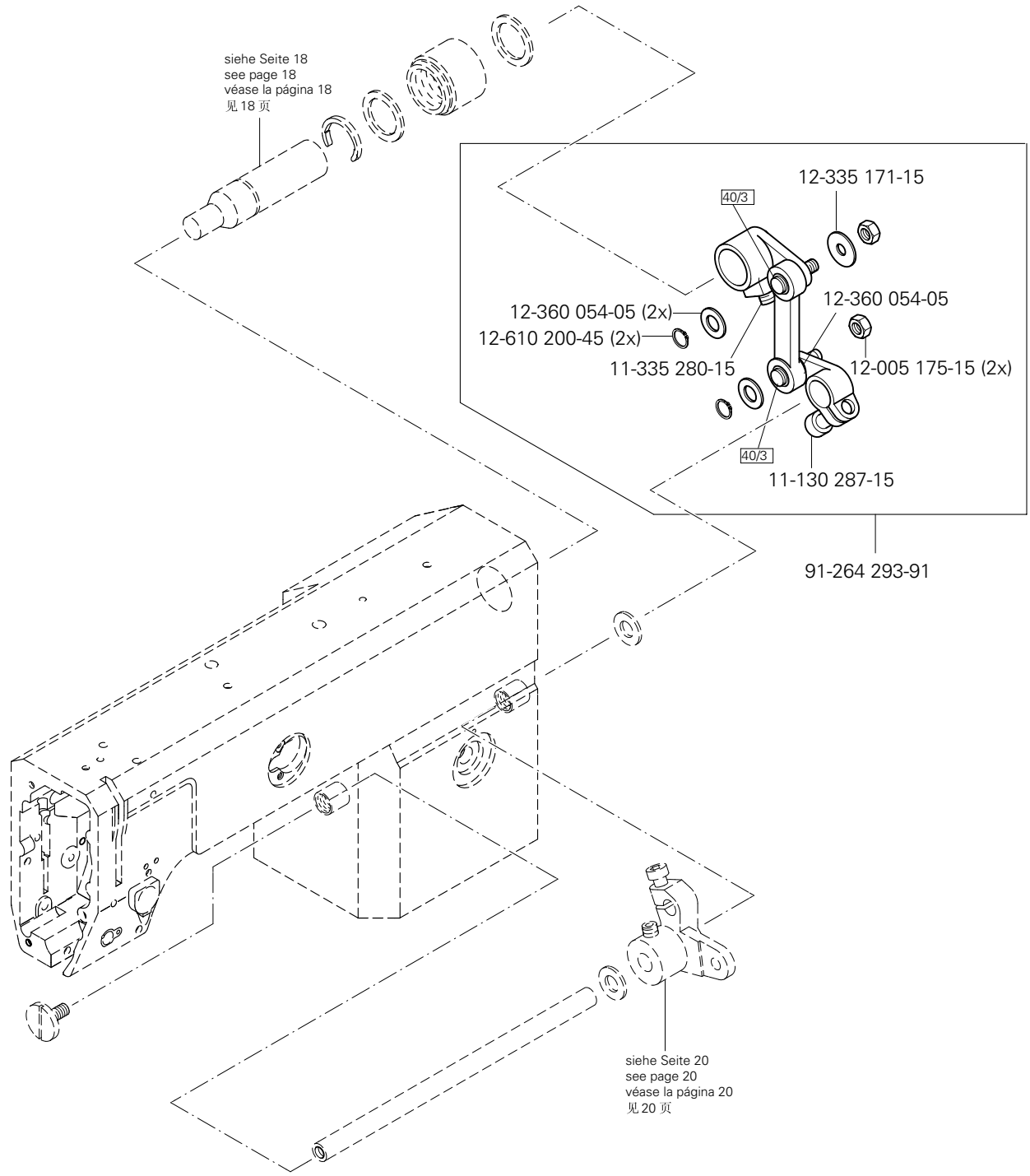
siehe Seite 18
see page 18
véase la página 18
见 18 页
12-335 171-15
40/3
12-360 054-05 (2x)
12-610 200-45 (2x)
12-360 054-05
11-335 280-15
12-005 175-15 (2x)
40/3
11-130 287-15
91-264 293-91
siehe Seite 20
see page 20
véase la página 20
见 20 页

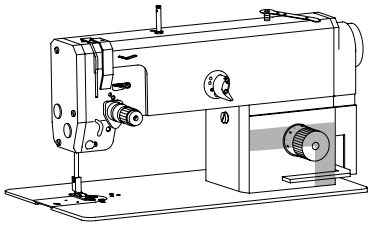

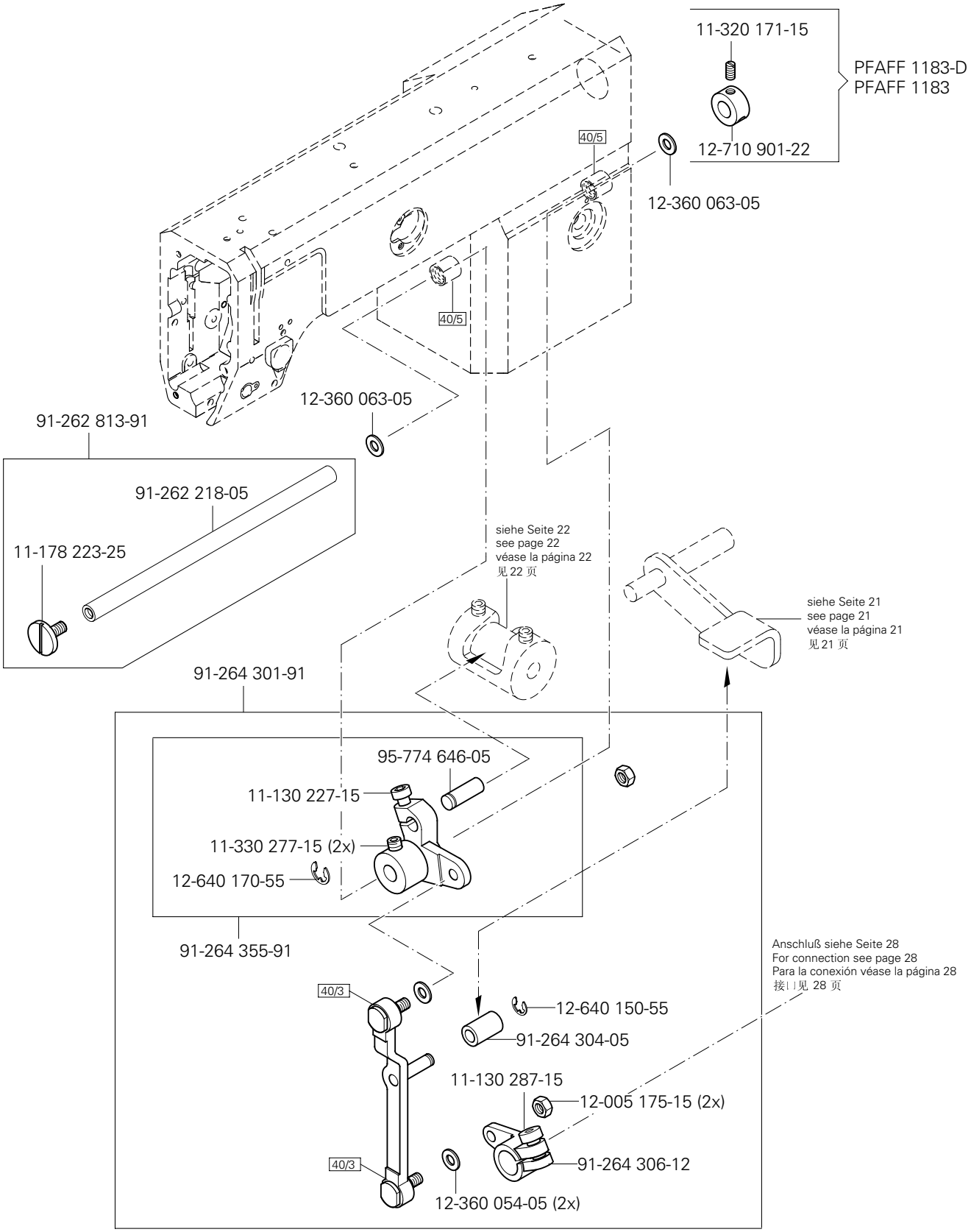

siehe Kapitel 2 Erläuterung der Schlüsselzeichen
see chapter 2 Explanation of key markings
véase el Cap. 2 Explicaciones de los signos clave
见第2章标记说明

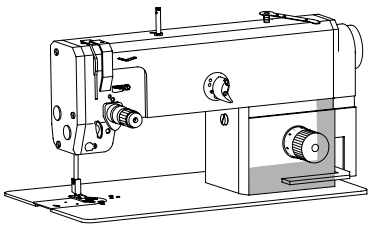

Armteile
Arm parts
Piezas del brazo
机臂零件

PFAFF 1181;1181- D
PFAFF 1183;1183- D

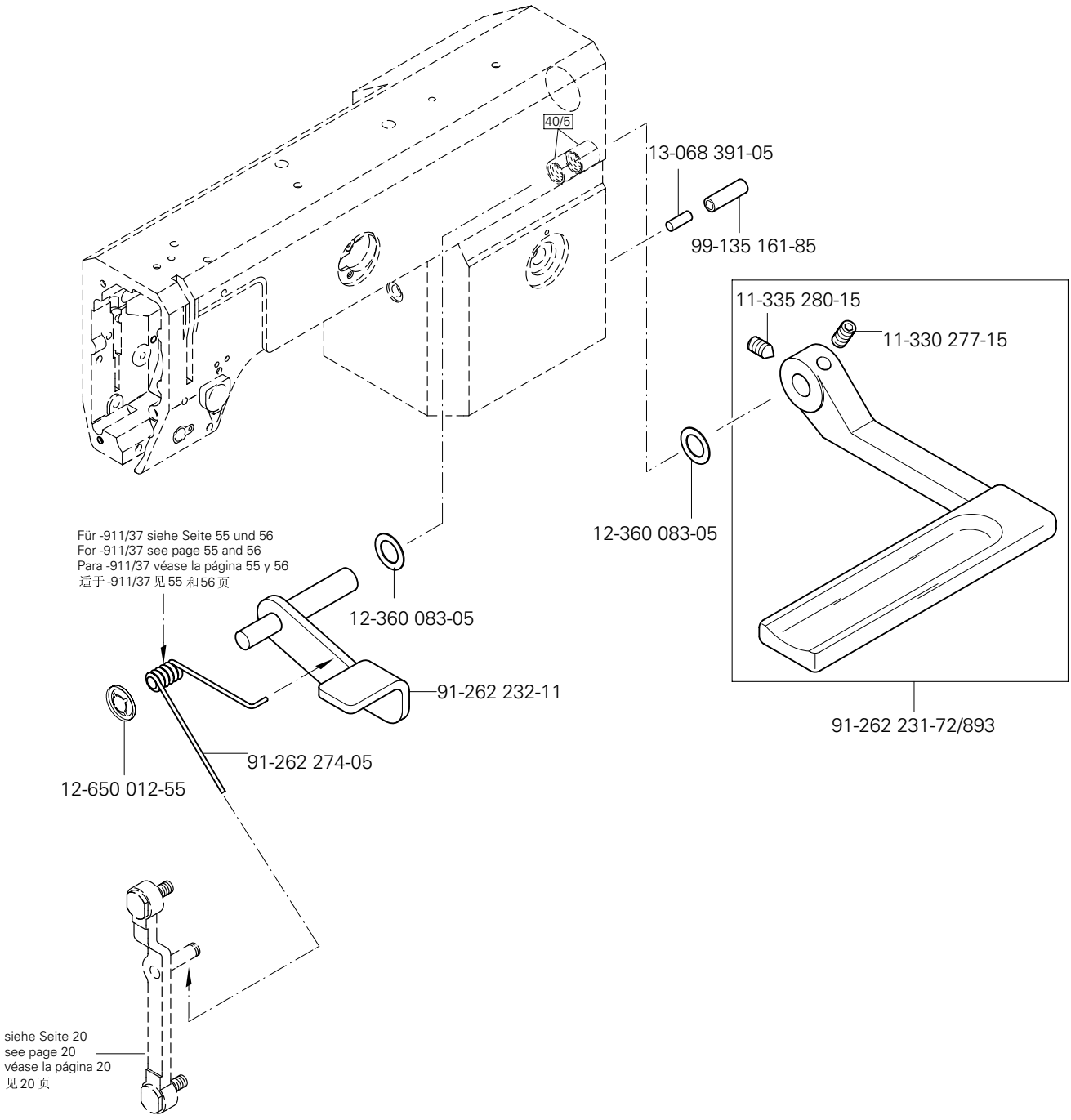

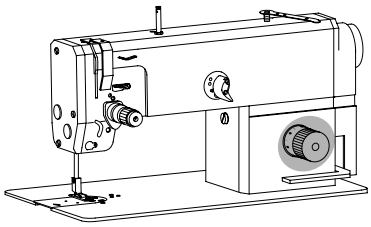

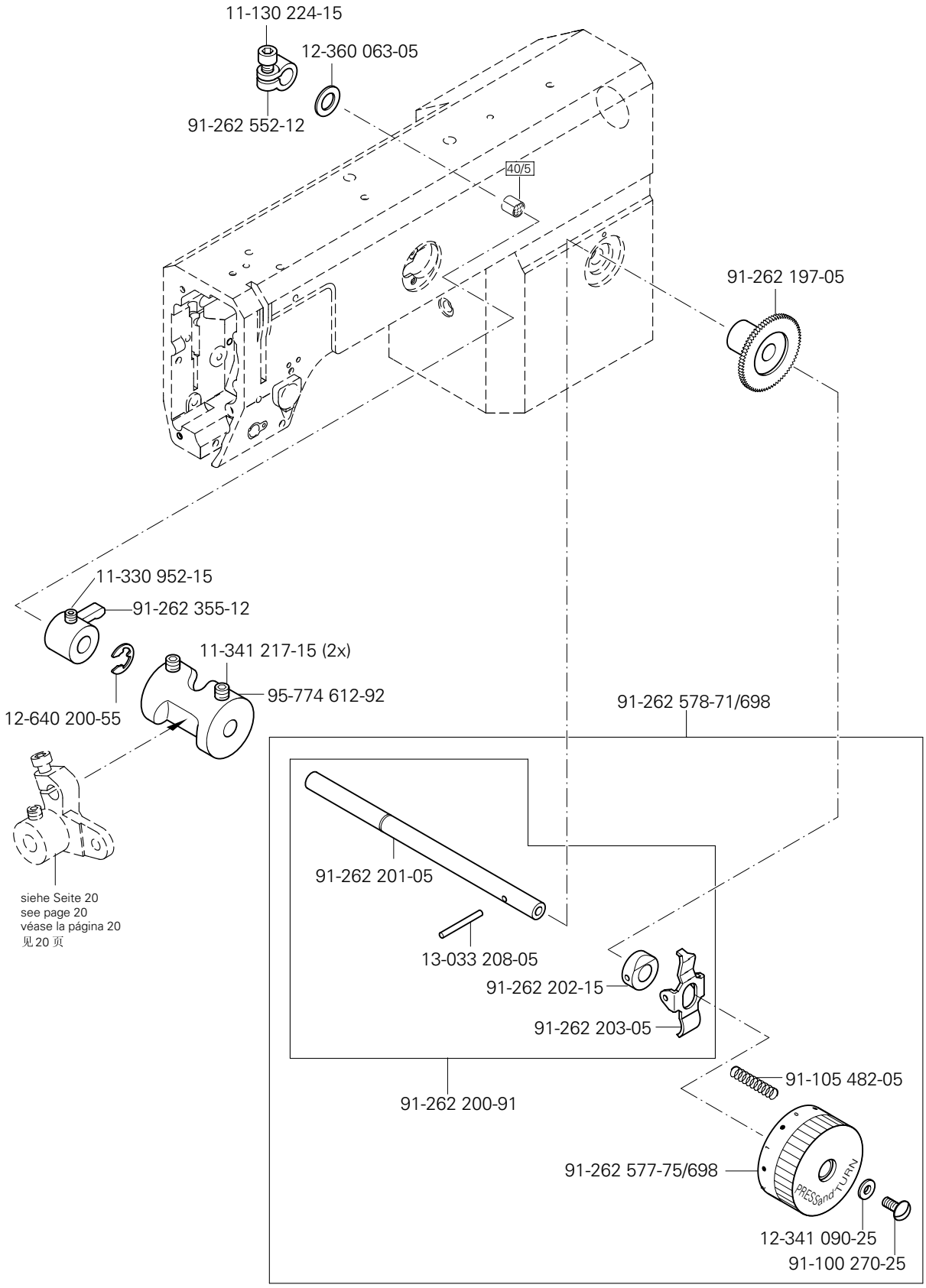

siehe Kapitel 2 Erläuterung der Schlüsselzeichen
see chapter 2 Explanation of key markings
véase el Cap. 2 Explicaciones de los signos clave
见第2章标记说明

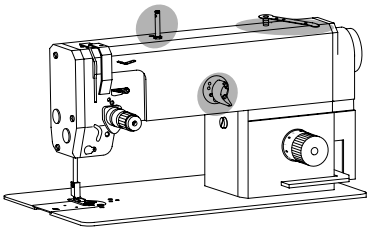

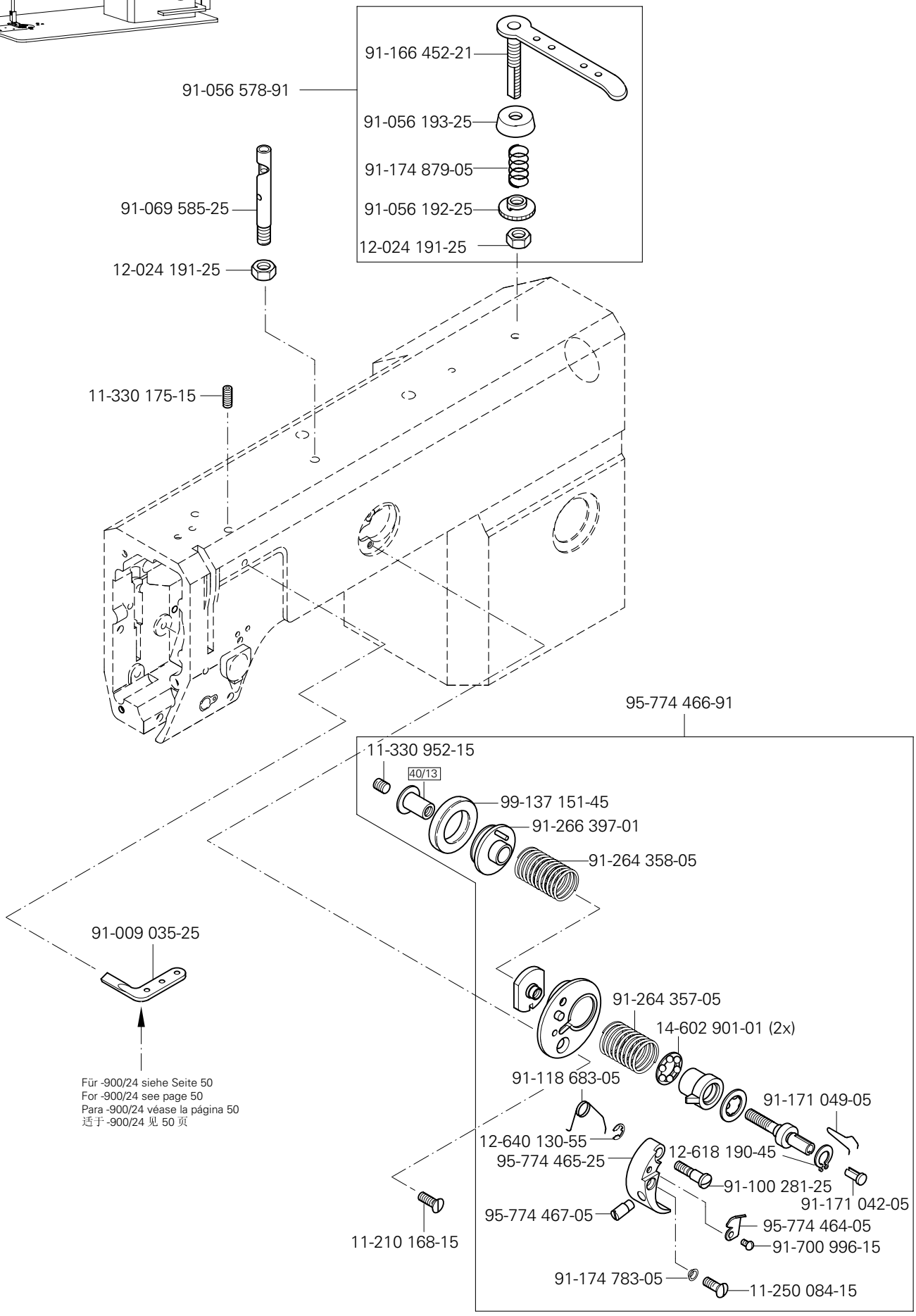
91-166 452-21
91-056 578-91
91-056 193-25
91-174 879-05
91-069 585-25
91-056 192-25
12-024 191-25
12-024 191-25
11-330 175-15
95-774 466-91
11-330 952-15
40/13
99-137 151-45
91-266 397-01
91-264 358-05
91-009 035-25
91-264 357-05
14-602 901-01 (2x)
91-118 683-05
91-171 049-05
12-640 130-55
12-618 190-45
95-774 465-25
91-100 281-25
91-171 042-05
95-774 467-05
95-774 464-05
91-700 996-15
11-210 168-15
91-174 783-05
11-250 084-15
Für -900/24 siehe Seite 50
For -900/24 see page 50
Para -900/24 véase la página 50
适于-900/24 见 50 页

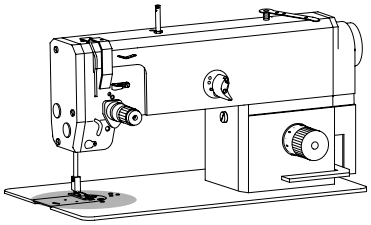

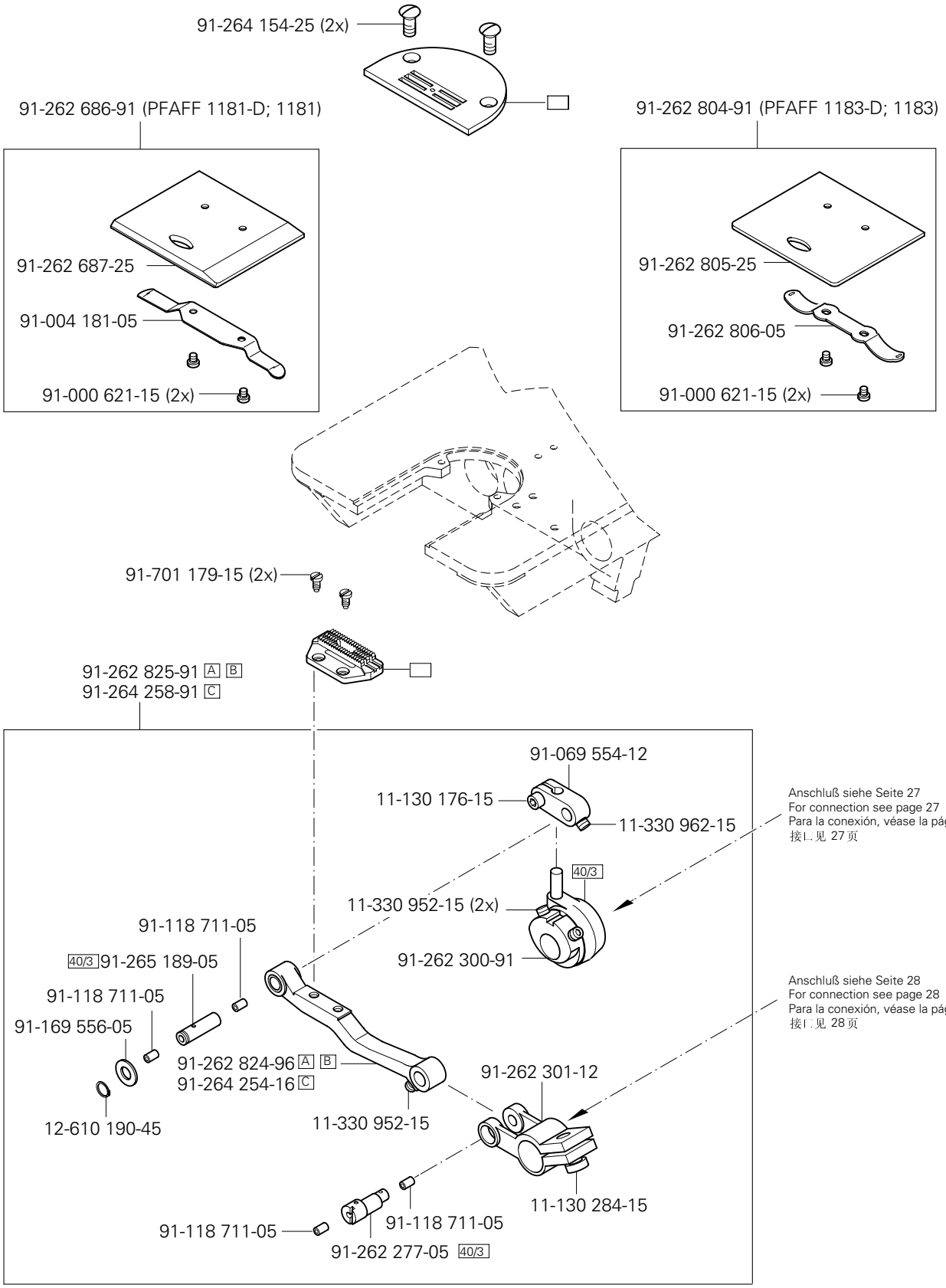

siehe Kapitel 2 Erläuterung der Schlüsselzeichen
see chapter 2 Explanation of key markings
véase el Cap. 2 Explicaciones de los signos clave
见第2章标记说明

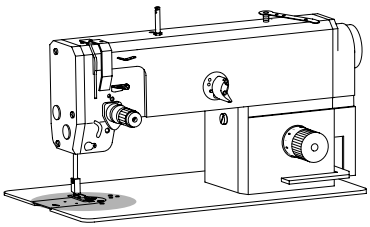

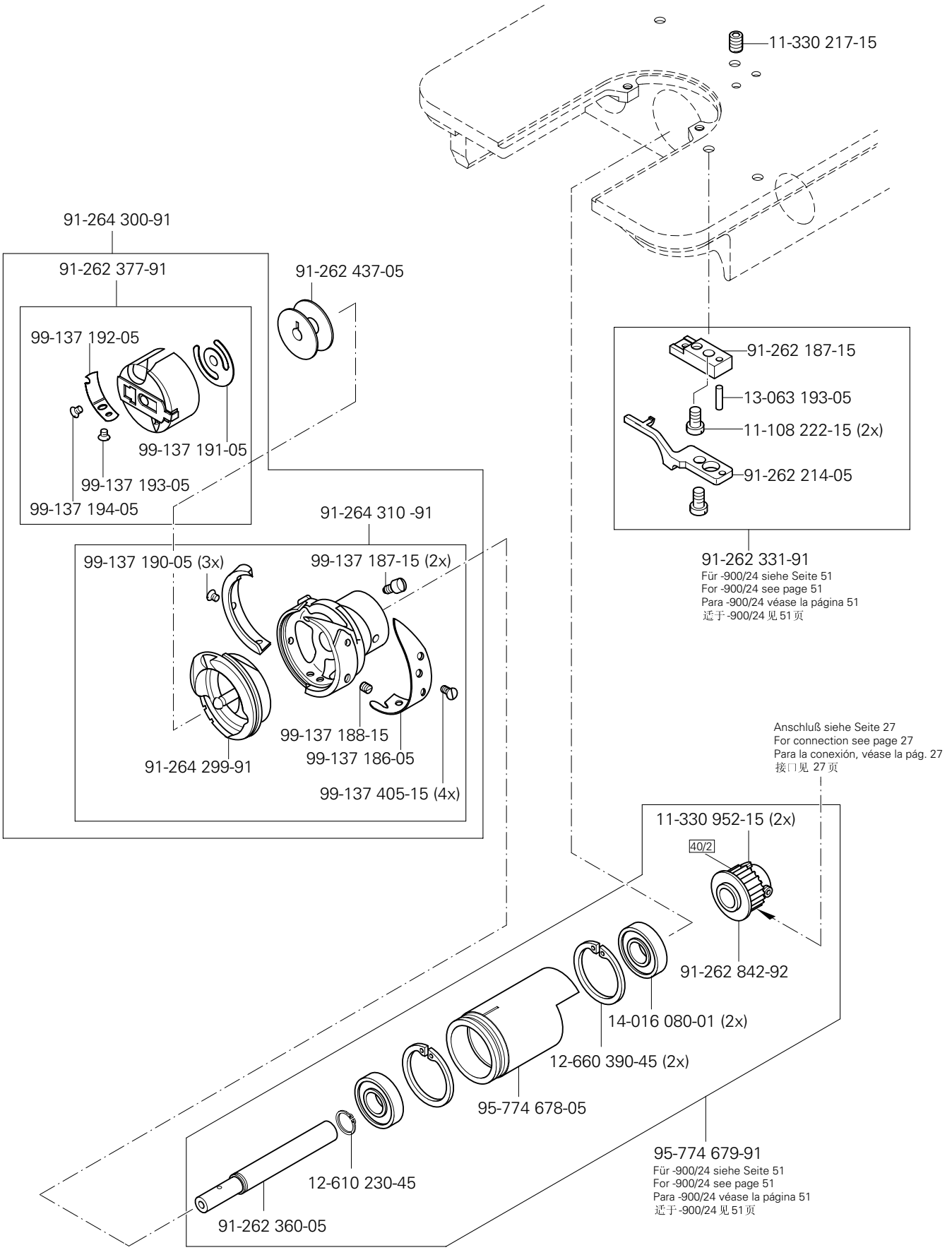
11-330 217-15
91-264 300-91
91-262 377-91
91-262 437-05
99-137 192-05
99-137 191-05
99-137 193-05
99-137 194-05
91-262 187-15
13-063 193-05
11-108 222-15 (2x)
91-262 214-05
91-262 331-91
Für -900/24 siehe Seite 51
For -900/24 see page 51
Para -900/24 véase la página 51
适于-900/24 见 51 页
91-264 310 -91
99-137 190-05 (3x)
99-137 187-15 (2x)
99-137 188-15
99-137 186-05
91-264 299-91
99-137 405-15 (4x)
Anschluß siehe Seite 27
For connection see page 27
Para la conexión, véase la pág. 27
接口见 27 页
11-330 952-15 (2x)
40/2
91-262 842-92
14-016 080-01 (2x)
12-660 390-45 (2x)
95-774 678-05
12-610 230-45
91-262 360-05
95-774 679-91
Für -900/24 siehe Seite 51
For -900/24 see page 51
Para -900/24 véase la página 51
适于-900/24 见 51 页

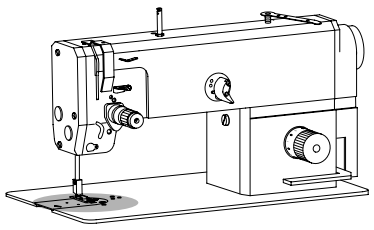

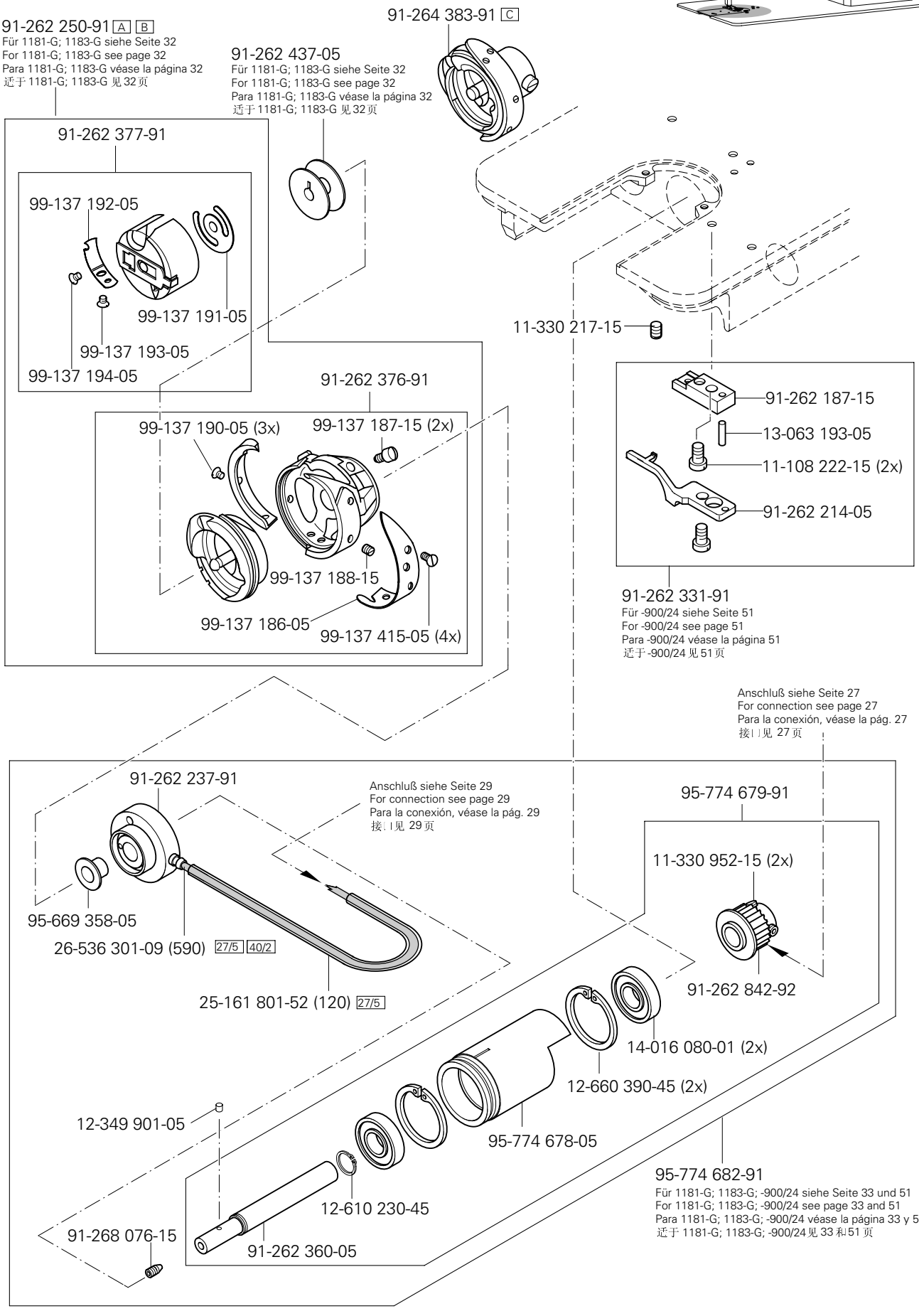

siehe Kapitel 2 Erläuterung der Schlüsselzeichen
see chapter 2 Explanation of key markings
véase el Cap. 2 Explicaciones de los signos clave
见第2章标记说明

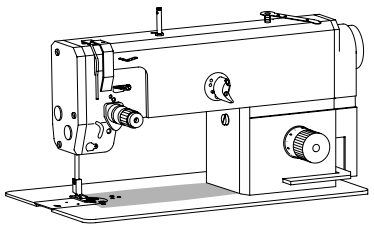

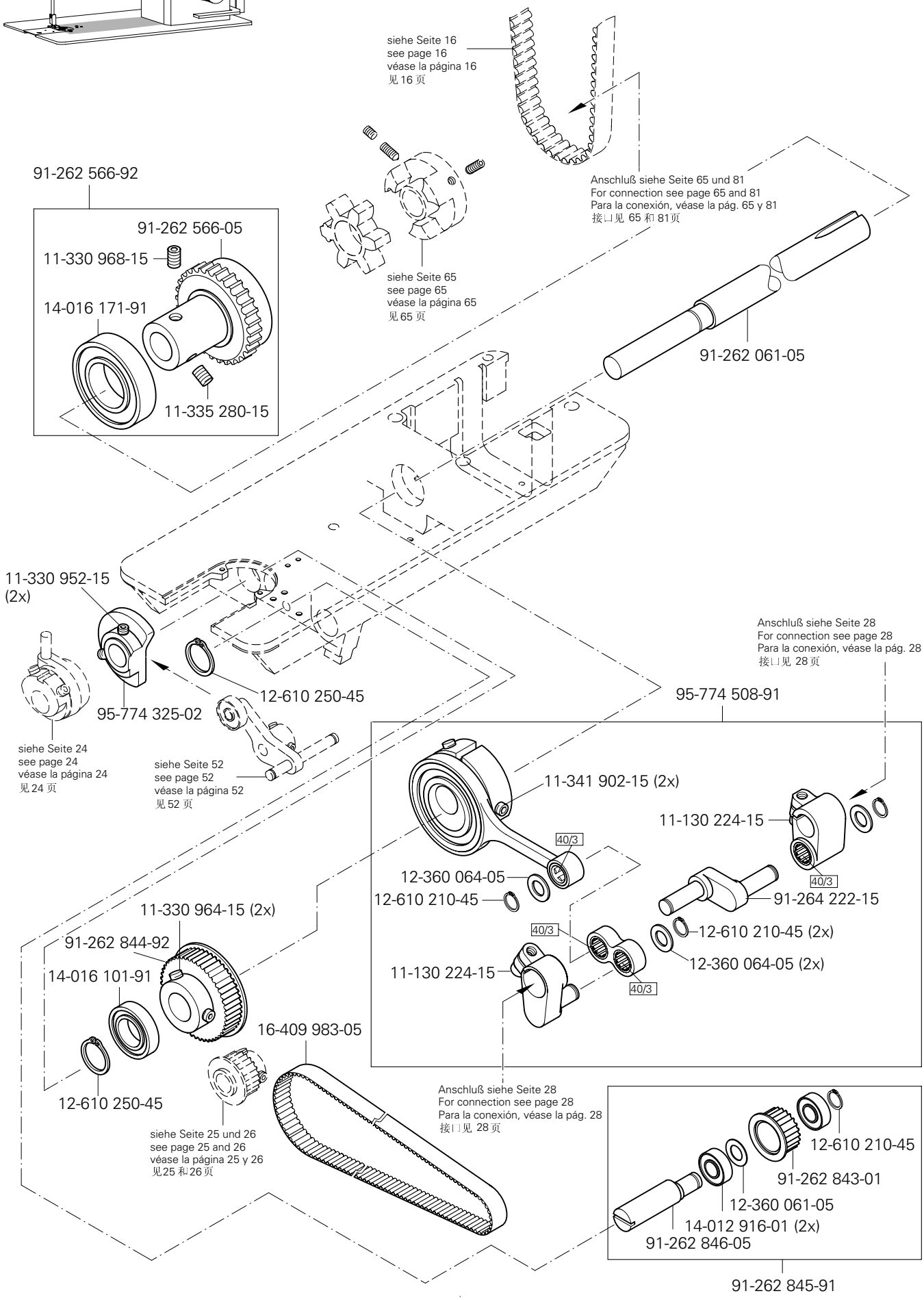
siehe Seite 16
see page 16
véase la página 16
见16 页
91-262 566-92
91-262 566-05
11-330 968-15
14-016 171-91
11-335 280-15
siehe Seite 65
see page 65
véase la página 65
见65 页
Anschluß siehe Seite 65 und 81
For connection see page 65 and 81
Para la conexión, véase la pág. 65 y 81
接口见 65 和 81页
91-262 061-05
11-330 952-15
(2x)
95-774 325-02
12-610 250-45
siehe Seite 24
see page 24
véase la página 24
见24 页
siehe Seite 52
see page 52
véase la página 52
见52 页
Anschluß siehe Seite 28
For connection see page 28
Para la conexión, véase la pág. 28
接口见 28页
95-774 508-91
11-341 902-15 (2x)
40/3
11-130 224-15
12-360 064-05
12-610 210-45
91-264 222-15
12-610 210-45 (2x)
12-360 064-05 (2x)
11-330 964-15 (2x)
91-262 844-92
14-016 101-91
12-610 250-45
16-409 983-05
siehe Seite 25 und 26
see page 25 and 26
véase la página 25 y 26
见25 和26页
Anschluß siehe Seite 28
For connection see page 28
Para la conexión, véase la pág. 28
接口见 28页
12-610 210-45
91-262 843-01
12-360 061-05
14-012 916-01 (2x)
91-262 846-05
91-262 845-91

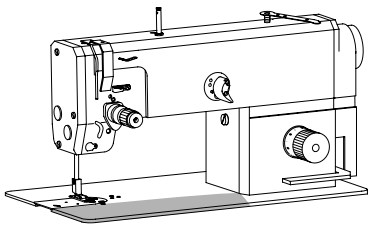

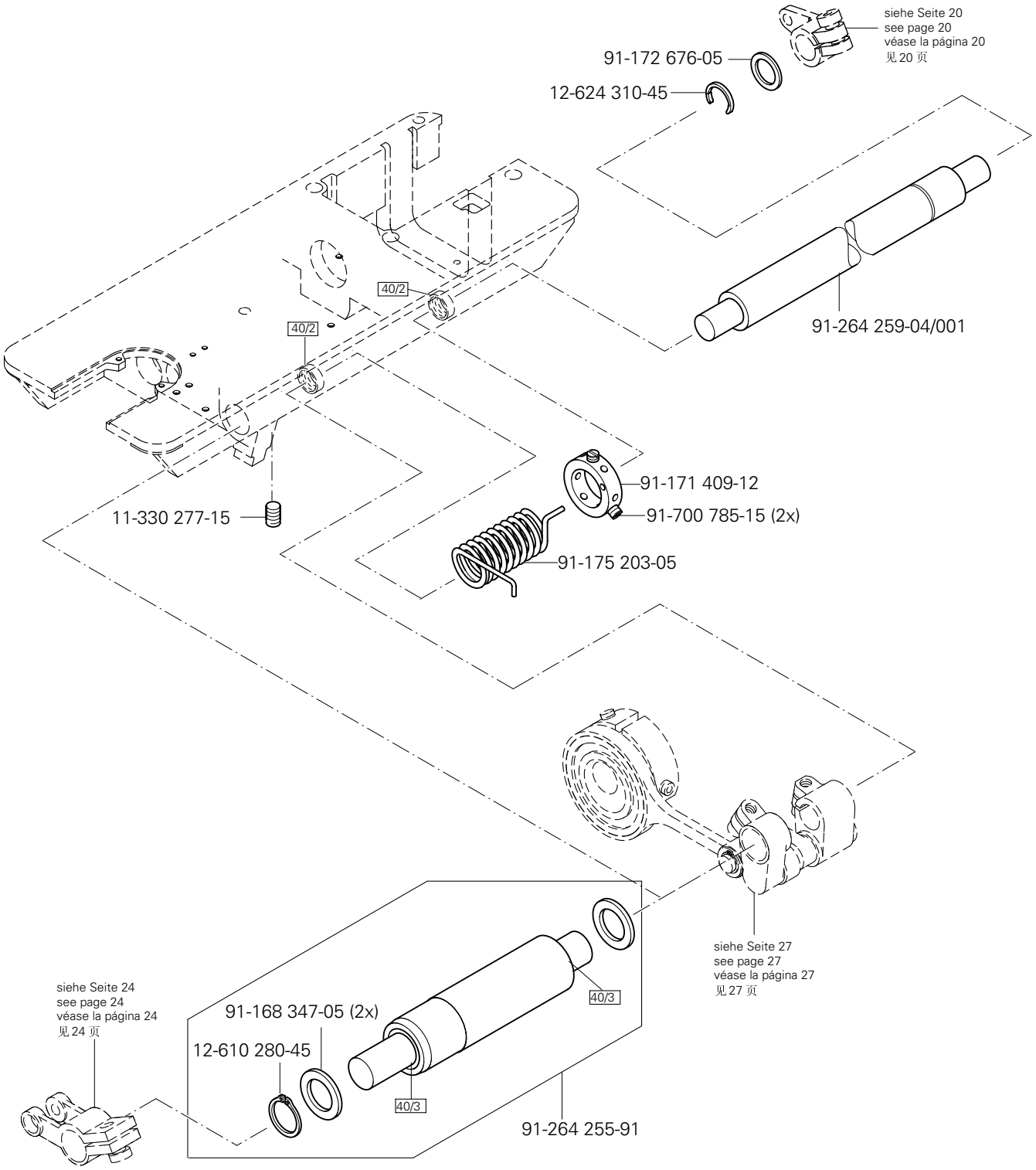

□ siehe Kapitel 2 Erläuterung der Schlüsselzeichen
see chapter 2 Explanation of key markings
véase el Cap. 2 Explicaciones de los signos clave
见第2章标记说明

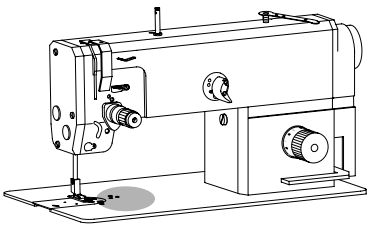

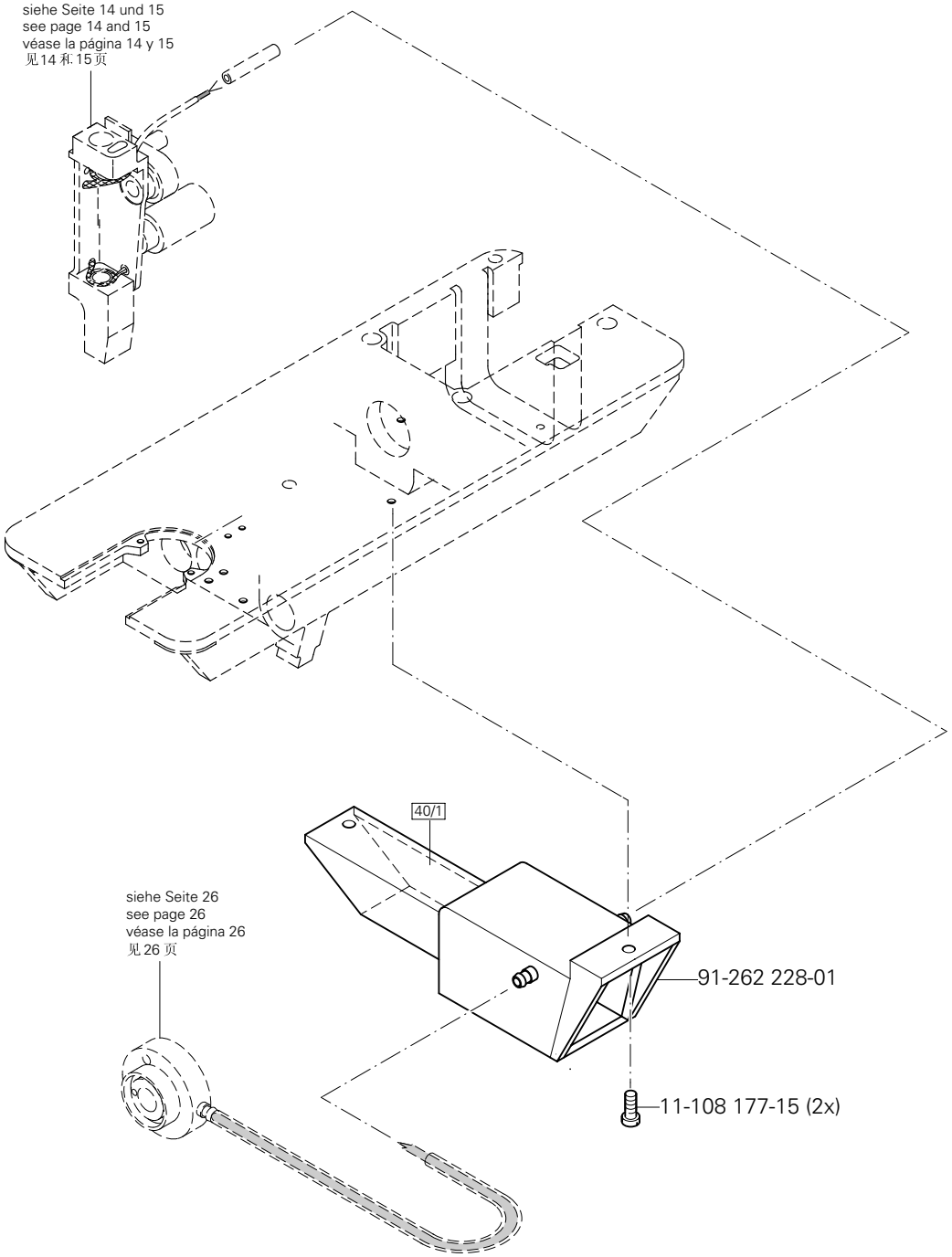
siehe Seite 14 und 15
see page 14 and 15
véase la página 14 y 15
见14 和 15 页
40/1
siehe Seite 26
see page 26
véase la página 26
见 26 页
91-262 228-01
11-108 177-15 (2x)

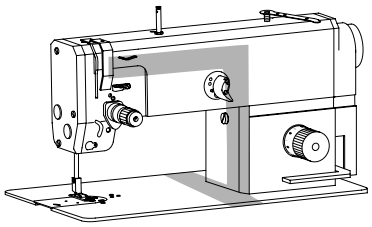

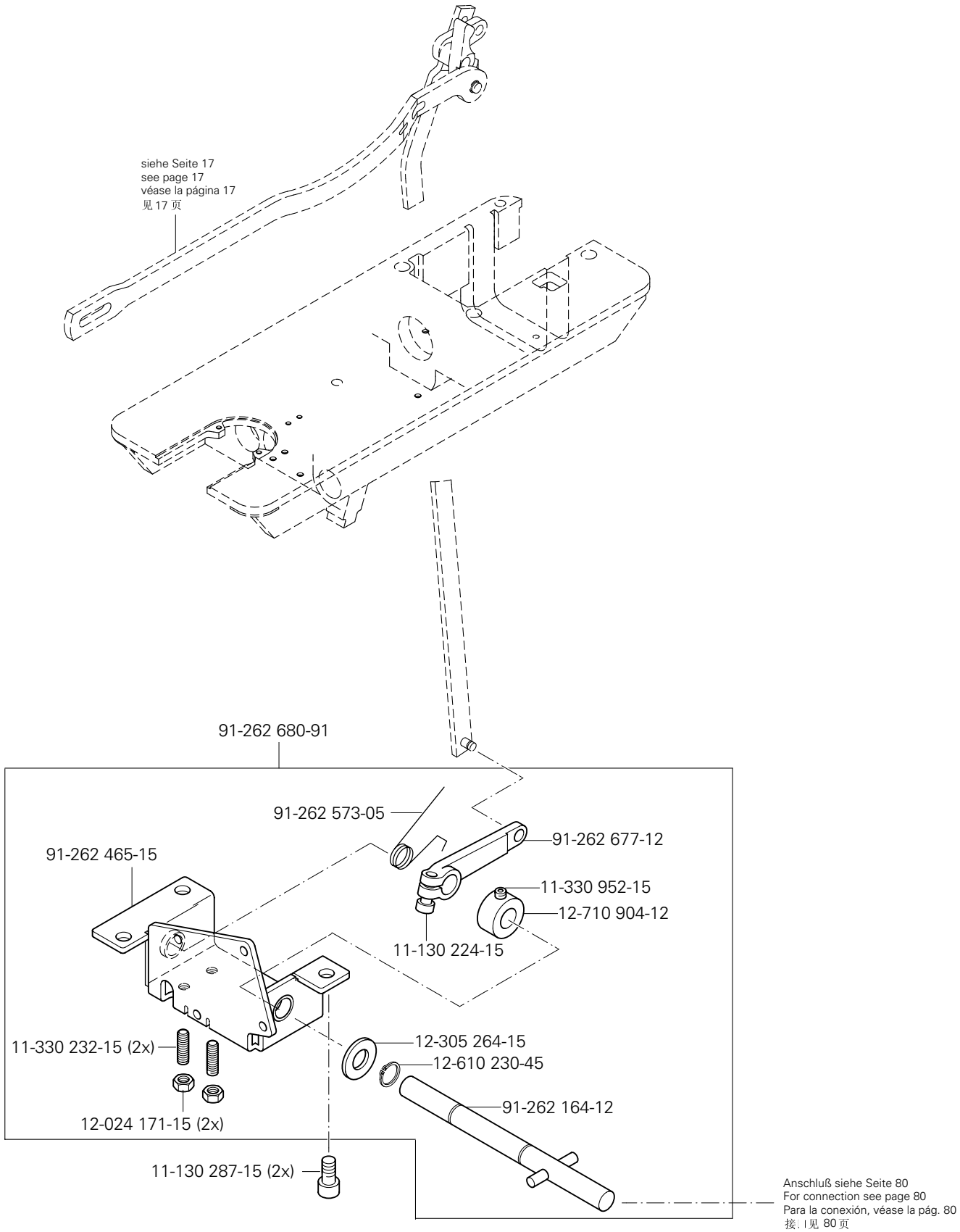

siehe Kapitel 2 Erläuterung der Schlüsselzeichen
see chapter 2 Explanation of key markings
véase el Cap. 2 Explicaciones de los signos clave
见第2章标记说明

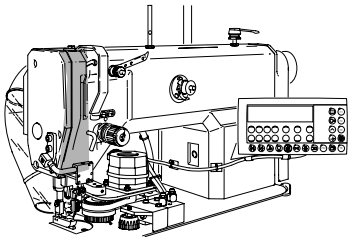

Abweichende Teile der PFAFF 1181-G;1183-G
Different parts for PFAFF 1181-G;1183-G
Piezas de la PFAFF 1181-G;1183-G que son diferentes
PFAFF 1181-G;1183-G 中有差别的零件

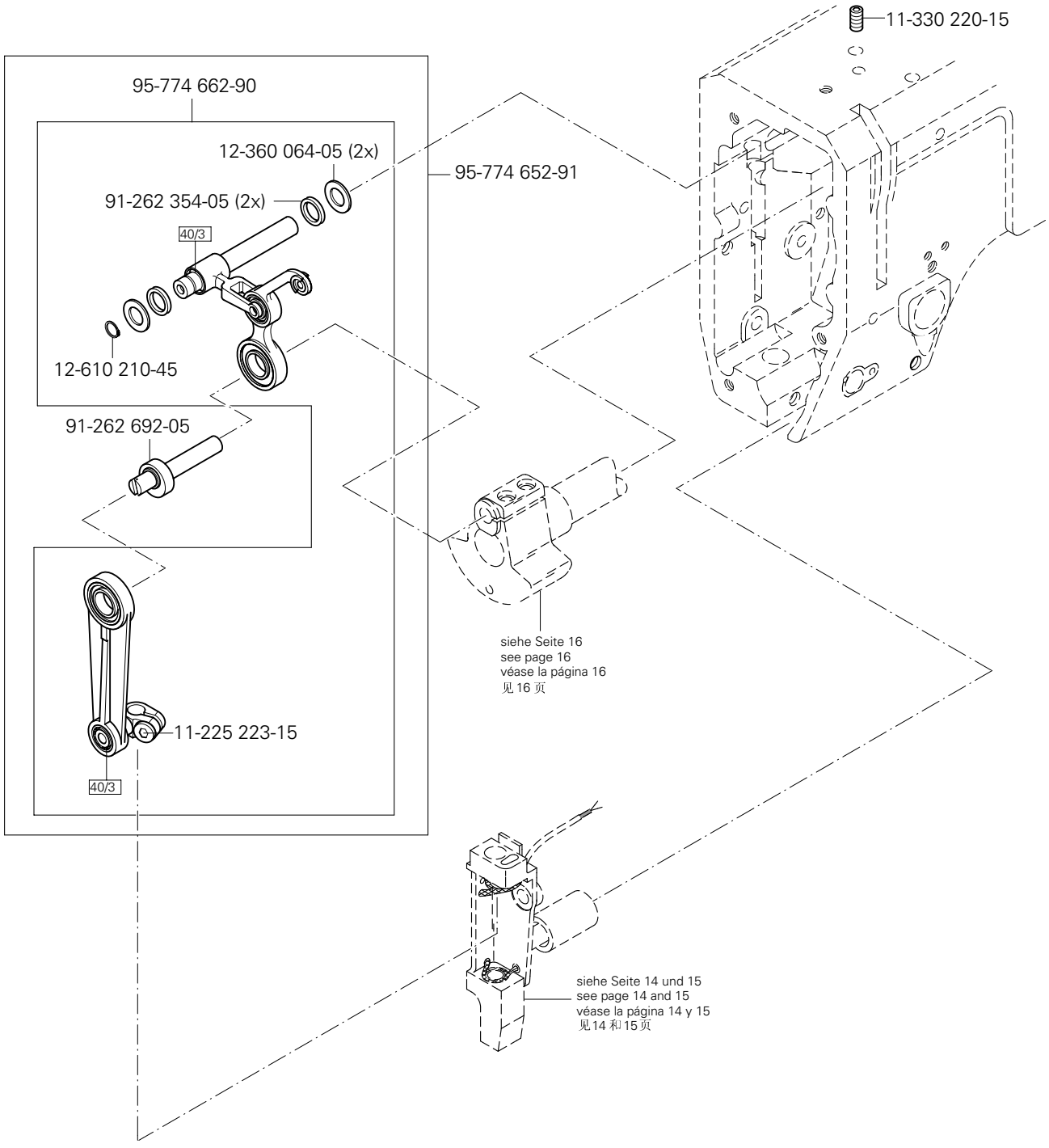

4

Abweichende Teile der PFAFF 1181-G;1183-G
Different parts for PFAFF 1181-G;1183-G
Piezas de la PFAFF 1181-G;1183-G que son diferentes
PFAFF 1181-G;1183-G 中有差别的零件

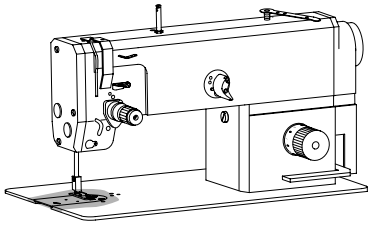

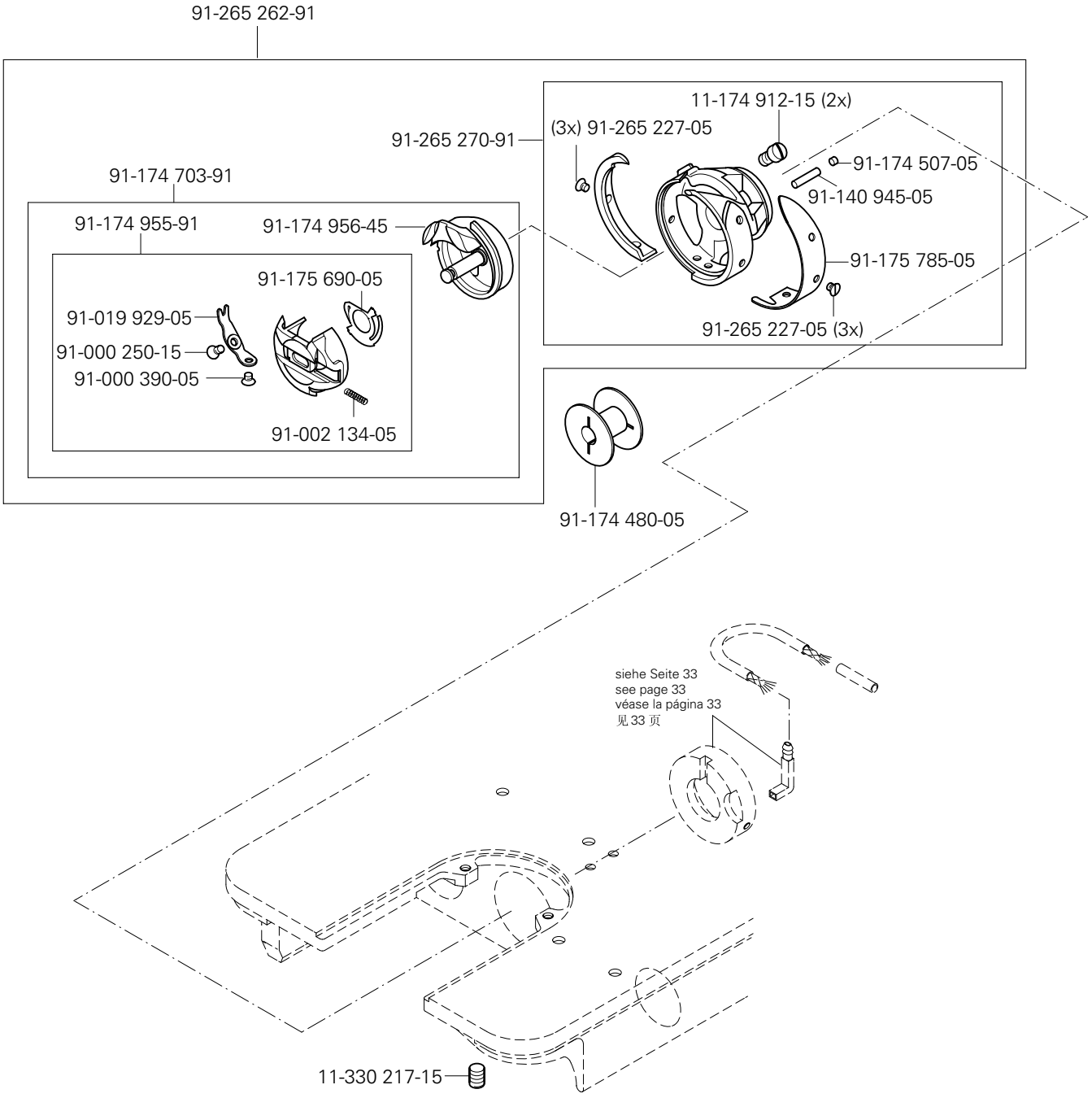

(die sonstigen Teile wie in Register 3.01 bis 3.04)
(for all other parts see Sections 3.01 to 3.04)
(las demás piezas como en los registros 3.01 al 3.04)
(其它零件与3.01至3.04 章中的相同)

siehe Kapitel 2 Erläuterung der Schlüsselzeichen
see chapter 2 Explanation of key markings
véase el Cap. 2 Explicaciones de los signos clave
见第2章标记说明

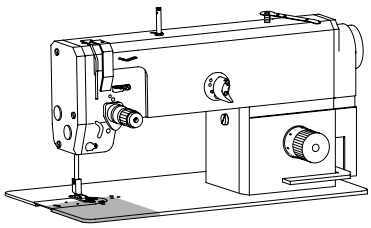

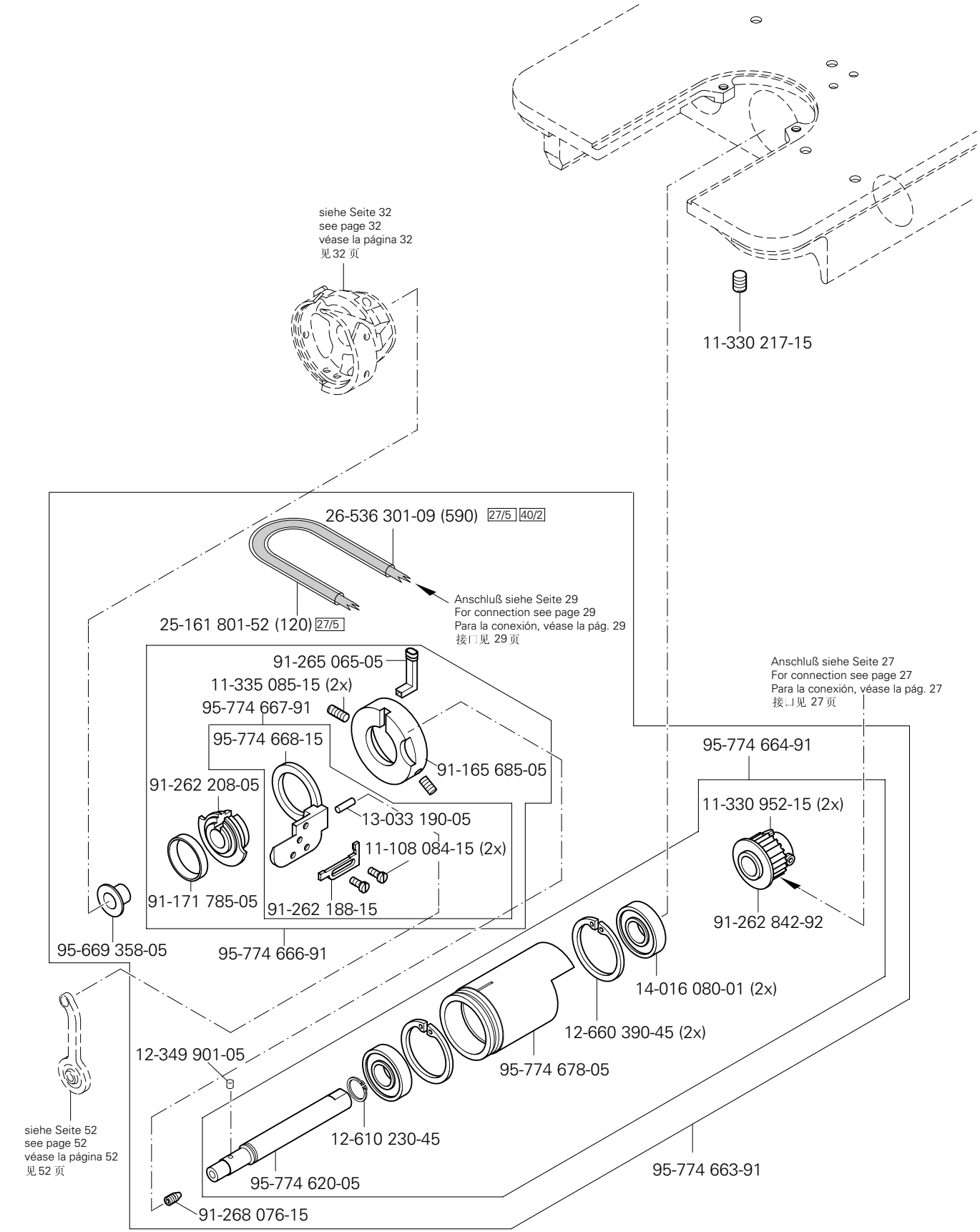
siehe Seite 32
see page 32
véase la página 32
见32 页
11-330 217-15
26-536 301-09 (590) 27/5 40/2
Anschluß siehe Seite 29
For connection see page 29
Para la conexión, véase la pág. 29
接口见 29 页
25-161 801-52 (120) 27/5
91-265 065-05
11-335 085-15 (2x)
95-774 667-91
95-774 668-15
91-165 685-05
91-262 208-05
13-033 190-05
11-108 084-15 (2x)
91-171 785-05
91-262 188-15
95-774 666-91
95-669 358-05
Anschluß siehe Seite 27
For connection see page 27
Para la conexión, véase la pág. 27
接口见 27 页
95-774 664-91
11-330 952-15 (2x)
91-262 842-92
14-016 080-01 (2x)
12-660 390-45 (2x)
95-774 678-05
12-349 901-05
12-610 230-45
95-774 620-05
91-268 076-15
95-774 663-91
siehe Seite 52
see page 52
véase la página 52
见 52 页

SRP
SRP
SRP PFAFF 1181-900/24
SRP PFAFF 1183-900/24

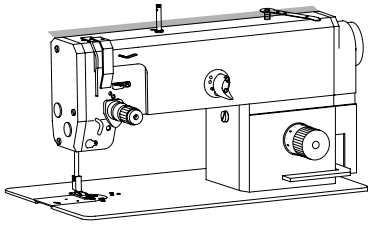

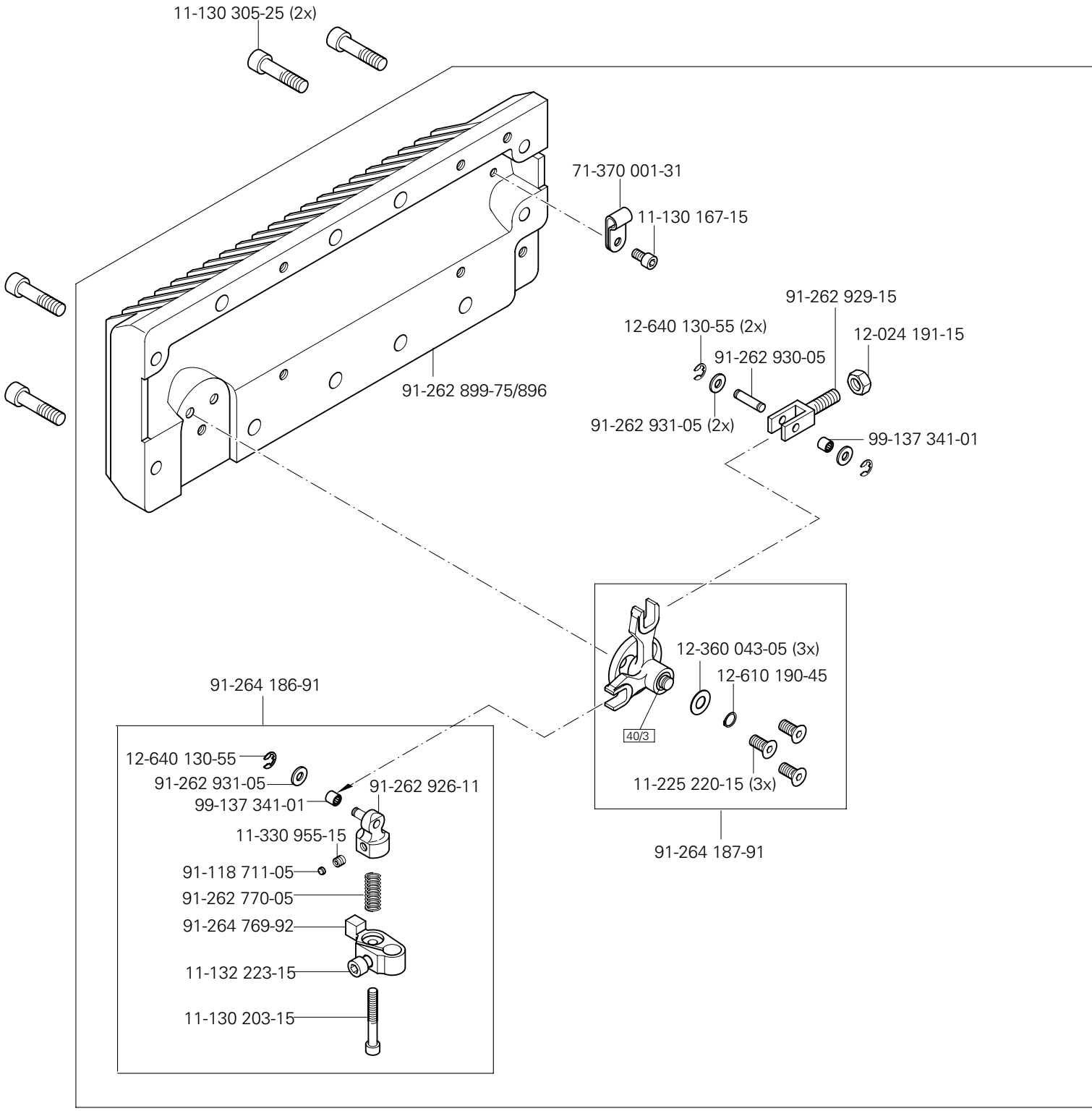

(die sonstigen Teile wie in Register 3.01 bis 3.04)
(for all other parts see Sections 3.01 to 3.04)
(las demás piezas como en los registros 3.01 al 3.04)
(其它零件与3. 01至3. 04章中的相同)

siehe Kapitel 2 Erläuterung der Schlüsselzeichen
see chapter 2 Explanation of key markings
véase el Cap. 2 Explicaciones de los signos clave
见第2章标记说明

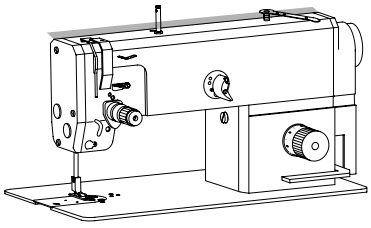

91-264 189-71/896

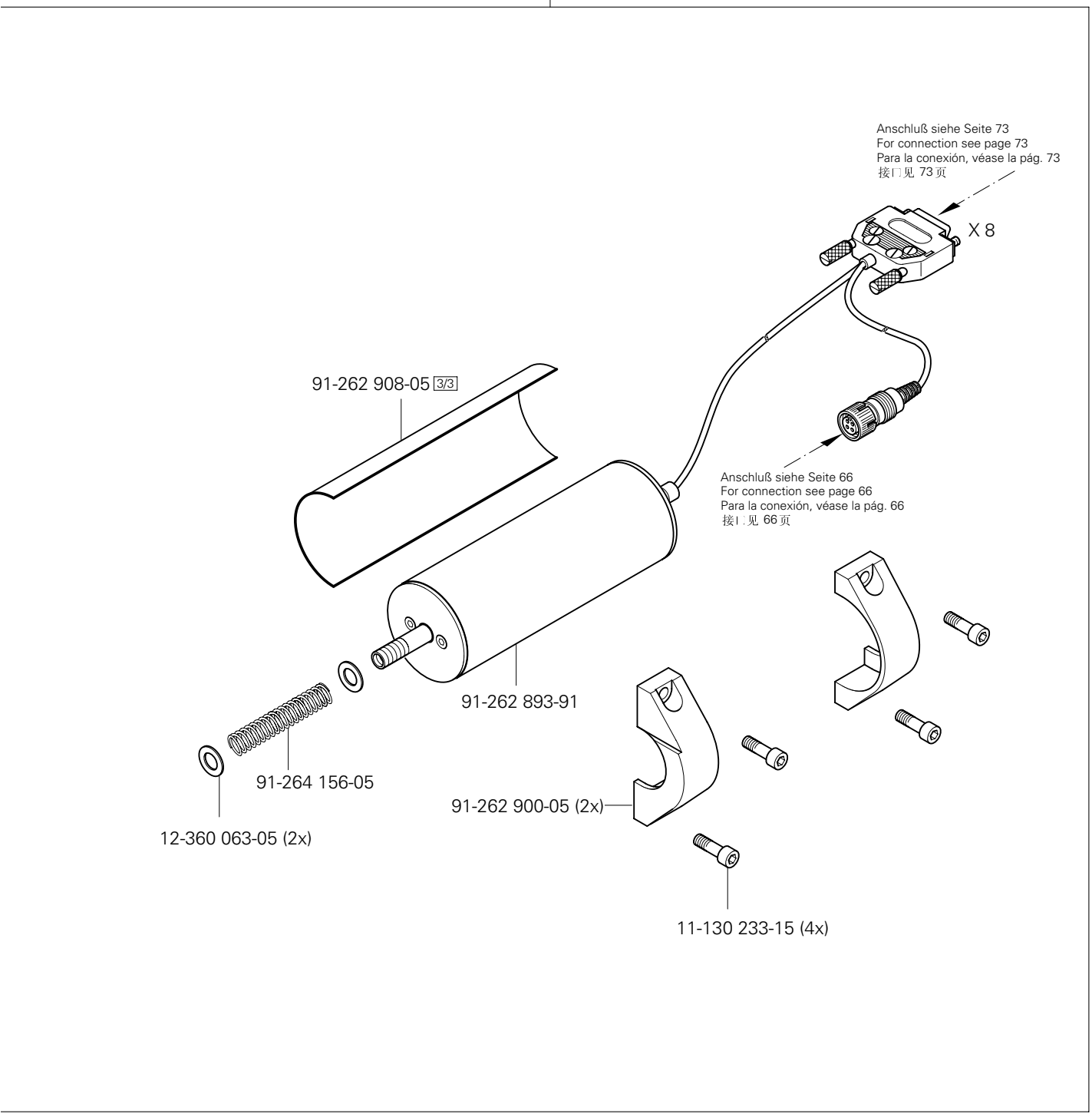

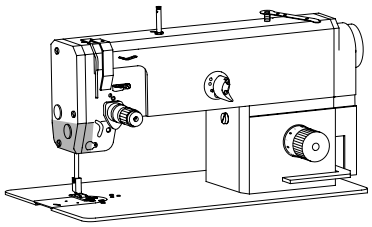

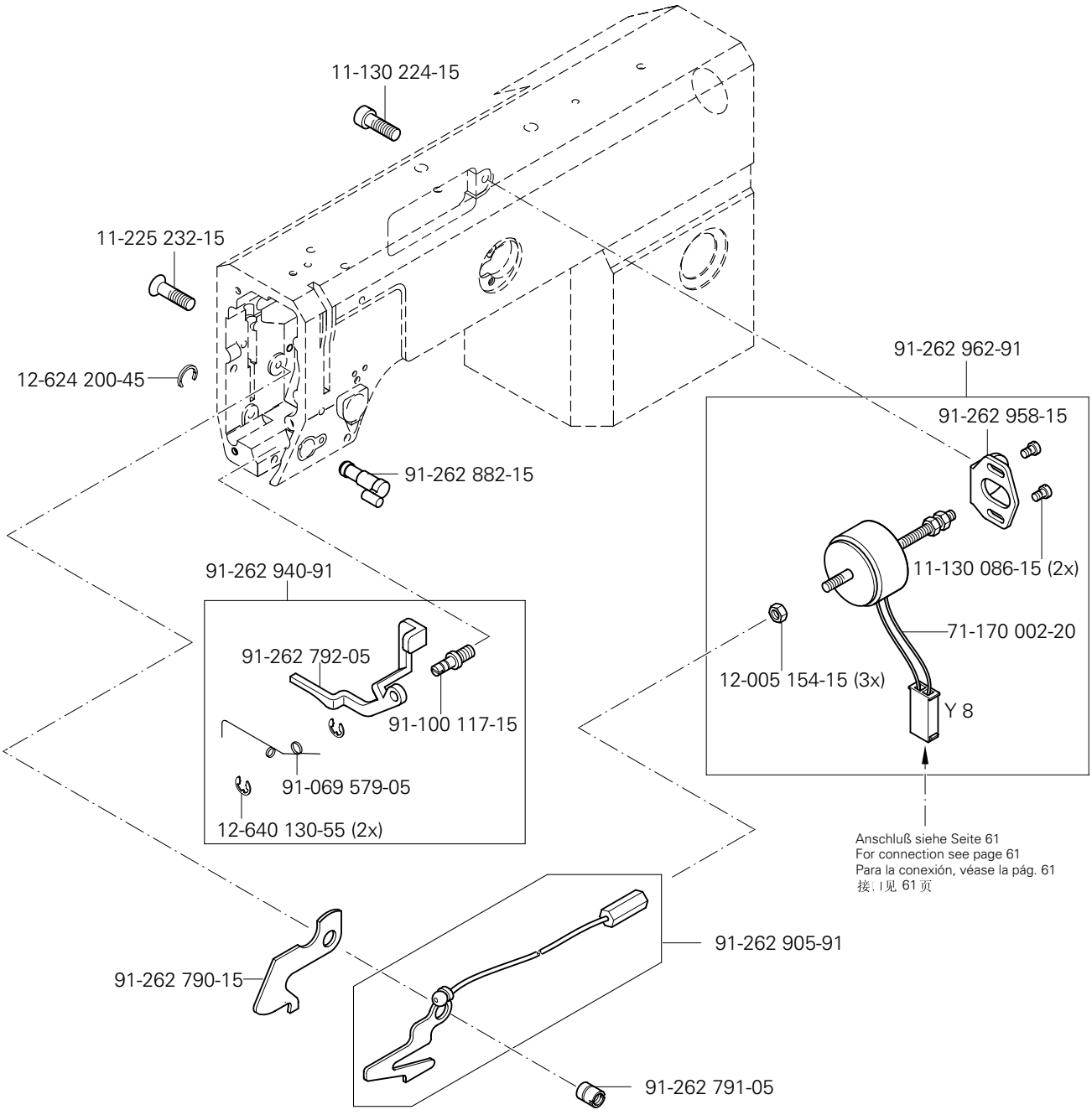

(die sonstigen Teile wie in Register 3.01 bis 3.04)
(for all other parts see Sections 3.01 to 3.04)
(las demás piezas como en los registros 3.01 al 3.04)
(其它零件与3. 01至3. 04章中的相同)

siehe Kapitel 2 Erläuterung der Schlüsselzeichen
see chapter 2 Explanation of key markings
véase el Cap. 2 Explicaciones de los signos clave
见第2章标记说明

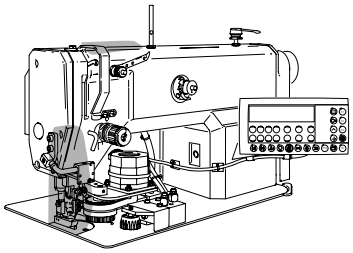

Abweichende Teile der PFAFF 3511-2/01
Different parts for PFAFF 3511-2/01
Piezas de la PFAFF 3511-2/01 que son diferentes
PFAFF 3511-2/01 中有差别的零件

11-330 277-15 (2x)

91-264 141-91

siehe Seite 38
see page 38
véase la página 38
见 38 页

siehe Seite 11
see page 11
véase la página 11
见 11 页

siehe Seite 16
see page 16
véase la página 16
见 16 页

91-264 182-91

12-024 171-25 (2x)

91-264 183-25

11-130 227-25 (2x)

11-330 962-15

11-330 962-15

91-264 185-25

11-106 104-55

91-264 184-25

Anschluß siehe Seite 77
For connection see page 77
Para la conexión, véase la pág. 77
接口见 77 页

X6

12-024 121-25

12-305 084-25

71-850 001-48

siehe Seite 15
see page 15
véase la página 15
见 15 页

91-262 565-92

11-330 958-15

System 134 kk 6
Systéme 134 kk 6
Sistema 134 kk 6
系统 134 kk 6

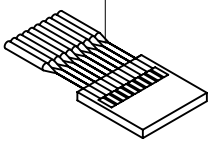

6

Abweichende Teile der PFAFF 3511-2/01
Different parts for PFAFF 3511-2/01
Piezas de la PFAFF 3511-2/01 que son diferentes
PFAFF 3511-2/01 中有差别的零件

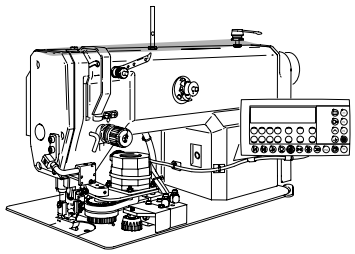

95-778 521-71/895
11-130 233-15 (3x)
11-180 283-25 (4x)
91-264 133-75/895
11-330 220-15 (3x)
95-778 335-01
11-335 169-15
12-710 210-12
12-640 200-55
11-330 952-15
siehe Seite 37
see page 37
véase la página 37
见37 页
11-130 176-15 (2x)
91-069 577-91
40/3
40/3
12-024 191-15
91-264 213-12
11-330 955-15 (2x)
91-069 632-05
91-264 146-05
91-264 214-05
91-069 484-05
91-069 483-05
11-130 224-15
91-069 630-91
11-174 176-15 (2x)
12-005 195-15
91-069 632-05
91-118 711-05
91-264 212-91
91-264 140-15
91-069 599-15
91-069 600-15
91-069 601-15
11-108 135-15 (3x)
11-130 173-15 (2x)
91-069 598-11

(die sonstigen Teile wie in Register 3.01 bis 3.04)
(for all other parts see Sections 3.01 to 3.04)
(las demás piezas como en los registros 3.01 al 3.04)
(其它零件与3.01至3.04 章中的相同)

siehe Kapitel 2 Erläuterung der Schlüsselzeichen
see chapter 2 Explanation of key markings
véase el Cap. 2 Explicaciones de los signos clave
见第2章标记说明

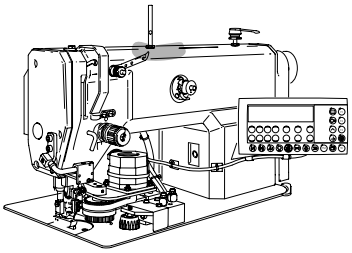

Abweichende Teile der PFAFF 3511-2/01
Different parts for PFAFF 3511-2/01
Piezas de la PFAFF 3511-2/01 que son diferentes
PFAFF 3511-2/01 中有差别的零件

95-778 514-70/895

Anschluß siehe Seite 44
For connection see page 44
Para la conexión, véase la pág. 44
接口见 44 页

11-130 233-15 (2x)
12-305 144-15 (2x)
11-130 239-15 (2x)
95-778 338-75/895
12-024 171-25
11-130 239-15
B2
99-135 298-91 (2x)
A2
99-137 392-91
11-330 232-15
16-041 045-21
11-130 227-15
12-610 200-45
91-069 489-12
91-069 486-05
91-069 789-15
91-107 265-05
11-174 176-15 (2x)
11-108 096-15
91-264 134-91

siehe Seite 38
see page 38
véase la página 38
见 38 页

40/2
91-069 371-92
11-130 173-15 (2x)

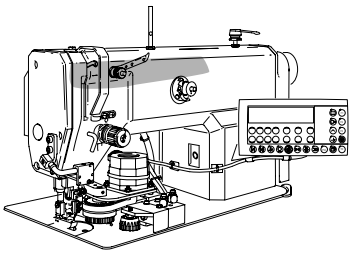

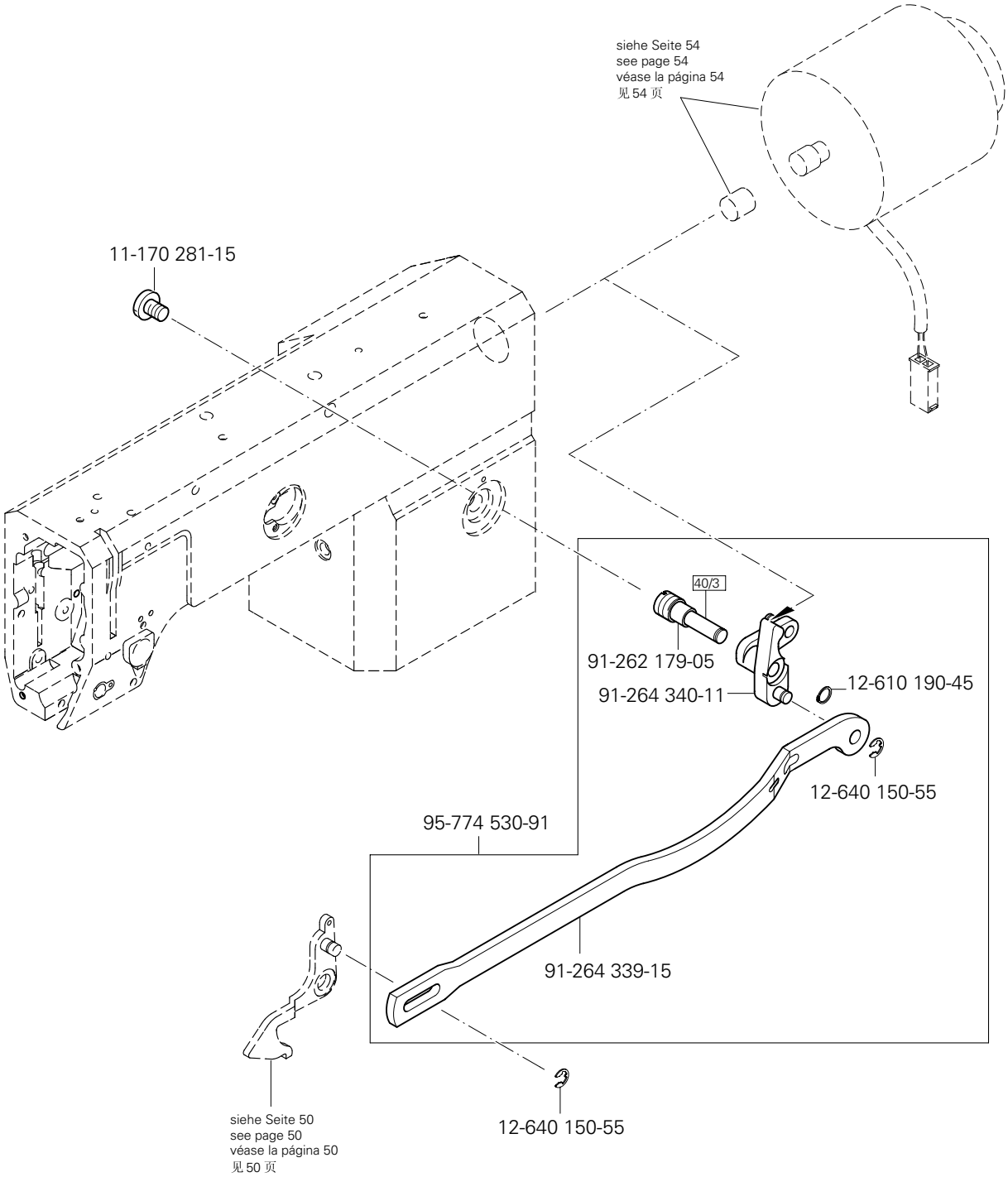

(die sonstigen Teile wie in Register 3.01 bis 3.04)
(for all other parts see Sections 3.01 to 3.04)
(las demás piezas como en los registros 3.01 al 3.04)
(其它零件与3.01至3.04 章中的相同)

siehe Kapitel 2 Erläuterung der Schlüsselzeichen
see chapter 2 Explanation of key markings
véase el Cap. 2 Explicaciones de los signos clave
见第2章标记说明

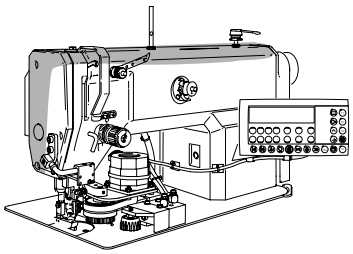

Abweichende Teile der PFAFF 3511-2/01
Different parts for PFAFF 3511-2/01
Piezas de la PFAFF 3511-2/01 que son diferentes
PFAFF 3511-2/01 中有差别的零件

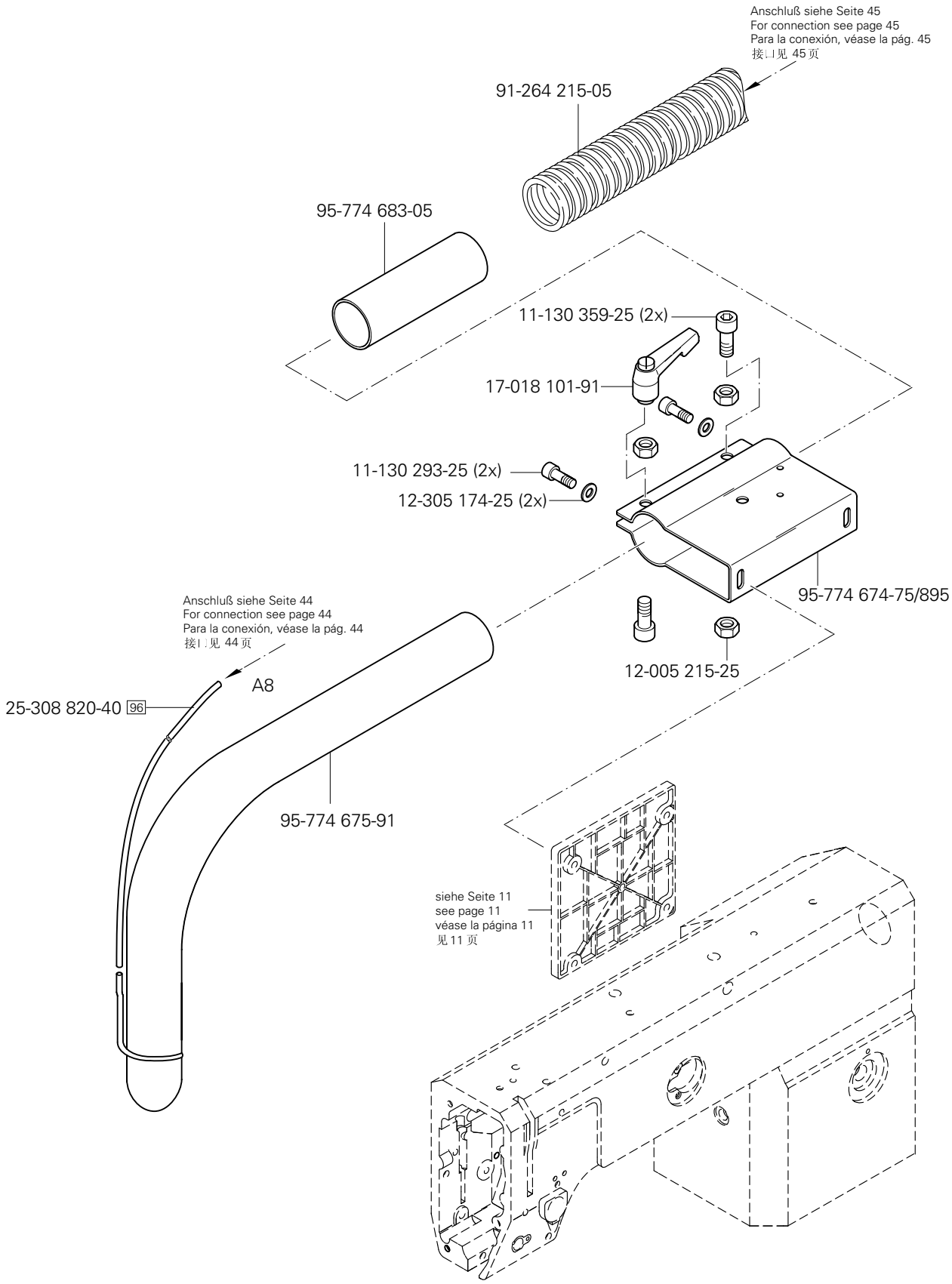

6

Abweichende Teile der PFAFF 3511-2/01
Different parts for PFAFF 3511-2/01
Piezas de la PFAFF 3511-2/01 que son diferentes
PFAFF 3511-2/01 中有差别的零件

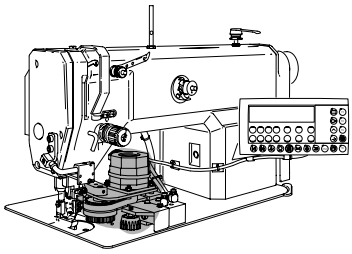

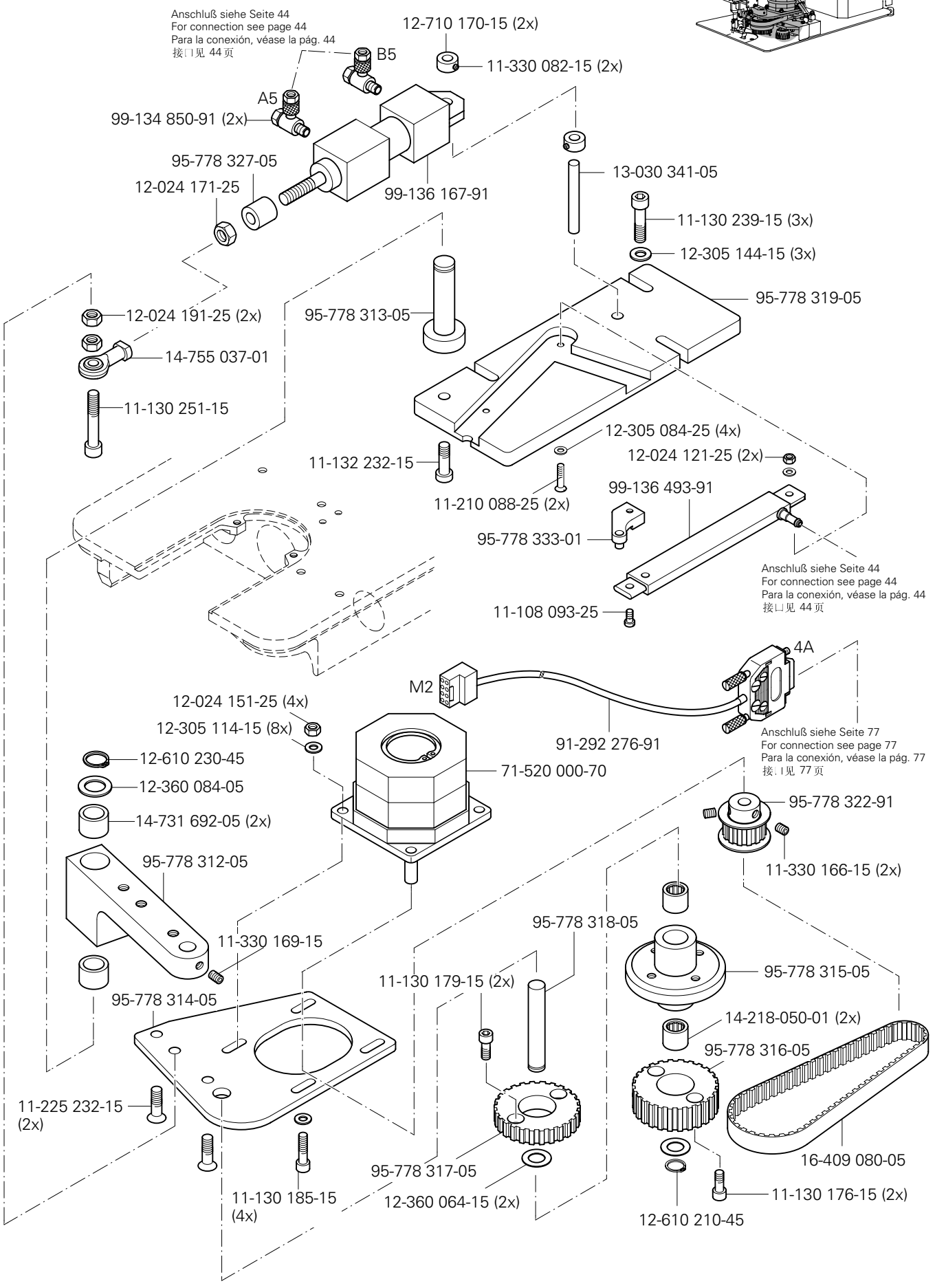

(die sonstigen Teile wie in Register 3.01 bis 3.04)
(for all other parts see Sections 3.01 to 3.04)
(las demás piezas como en los registros 3.01 al 3.04)
(其它零件与3.01至3.04 章中的相同)

siehe Kapitel 2 Erläuterung der Schlüsselzeichen
see chapter 2 Explanation of key markings
véase el Cap. 2 Explicaciones de los signos clave
见第2章标记说明

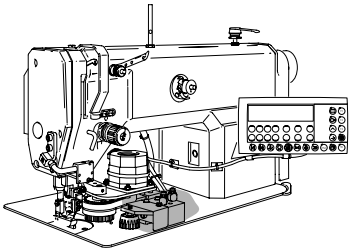

Abweichende Teile der PFAFF 3511-2/01
Different parts for PFAFF 3511-2/01
Piezas de la PFAFF 3511-2/01 que son diferentes
PFAFF 3511-2/01 中有差别的零件

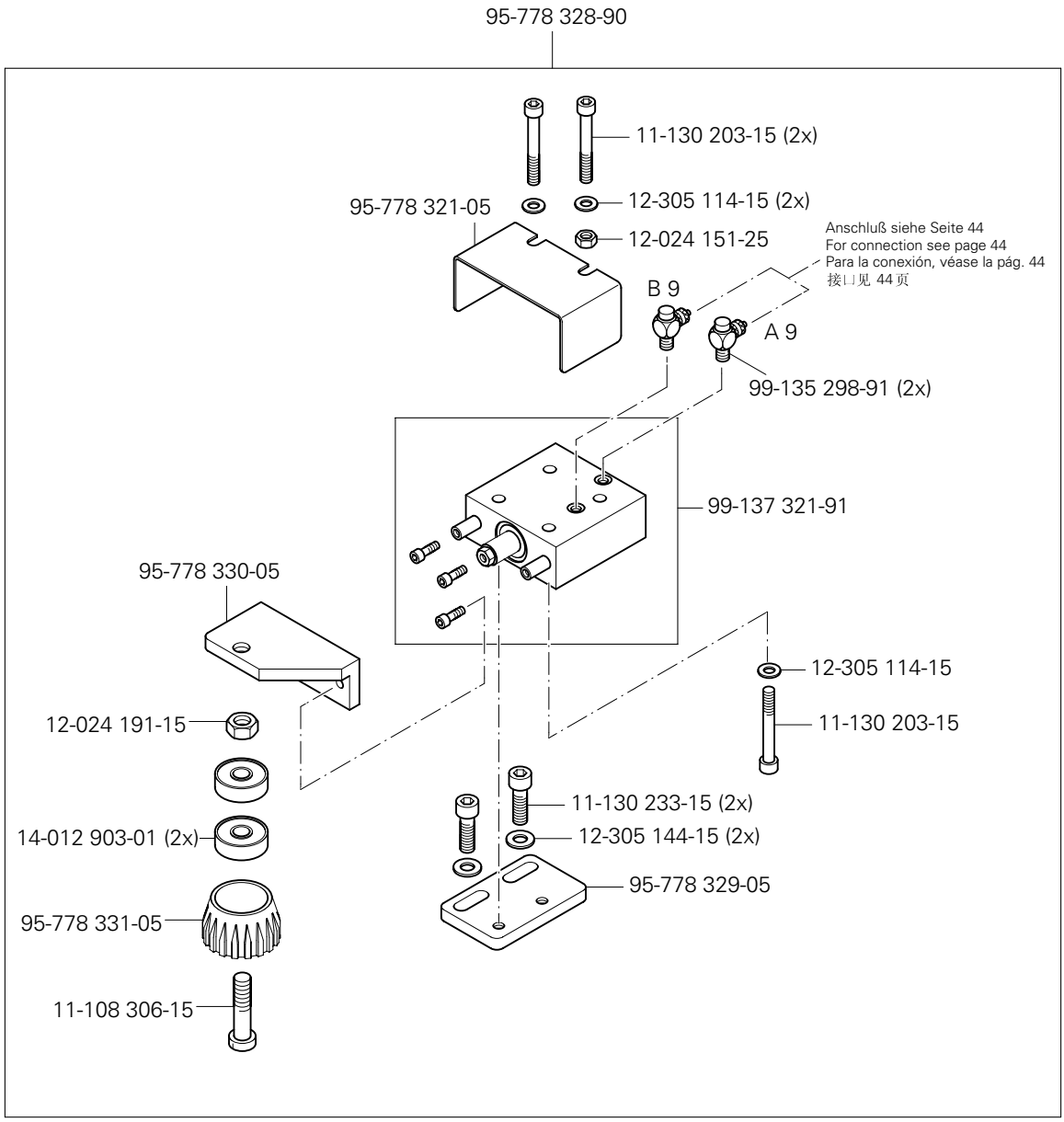

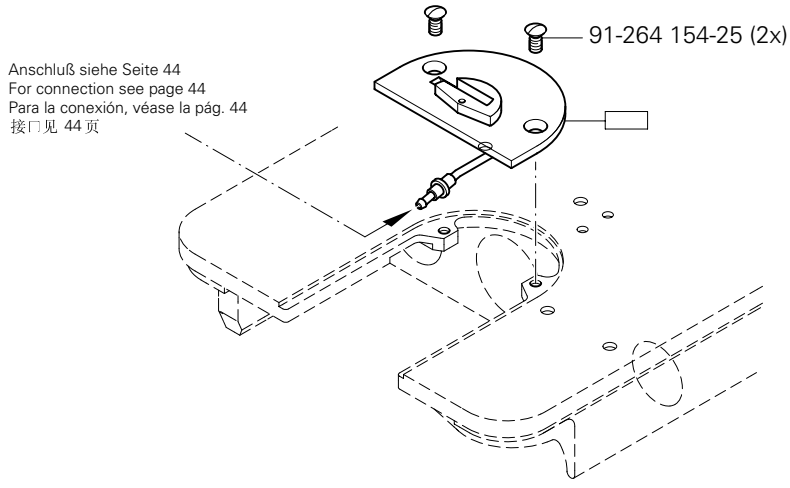

6

Abweichende Teile der PFAFF 3511-2/01
Different parts for PFAFF 3511-2/01
Piezas de la PFAFF 3511-2/01 que son diferentes
PFAFF 3511-2/01 中有差别的零件

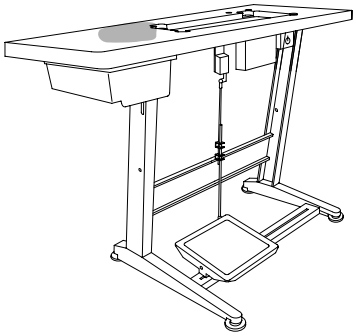

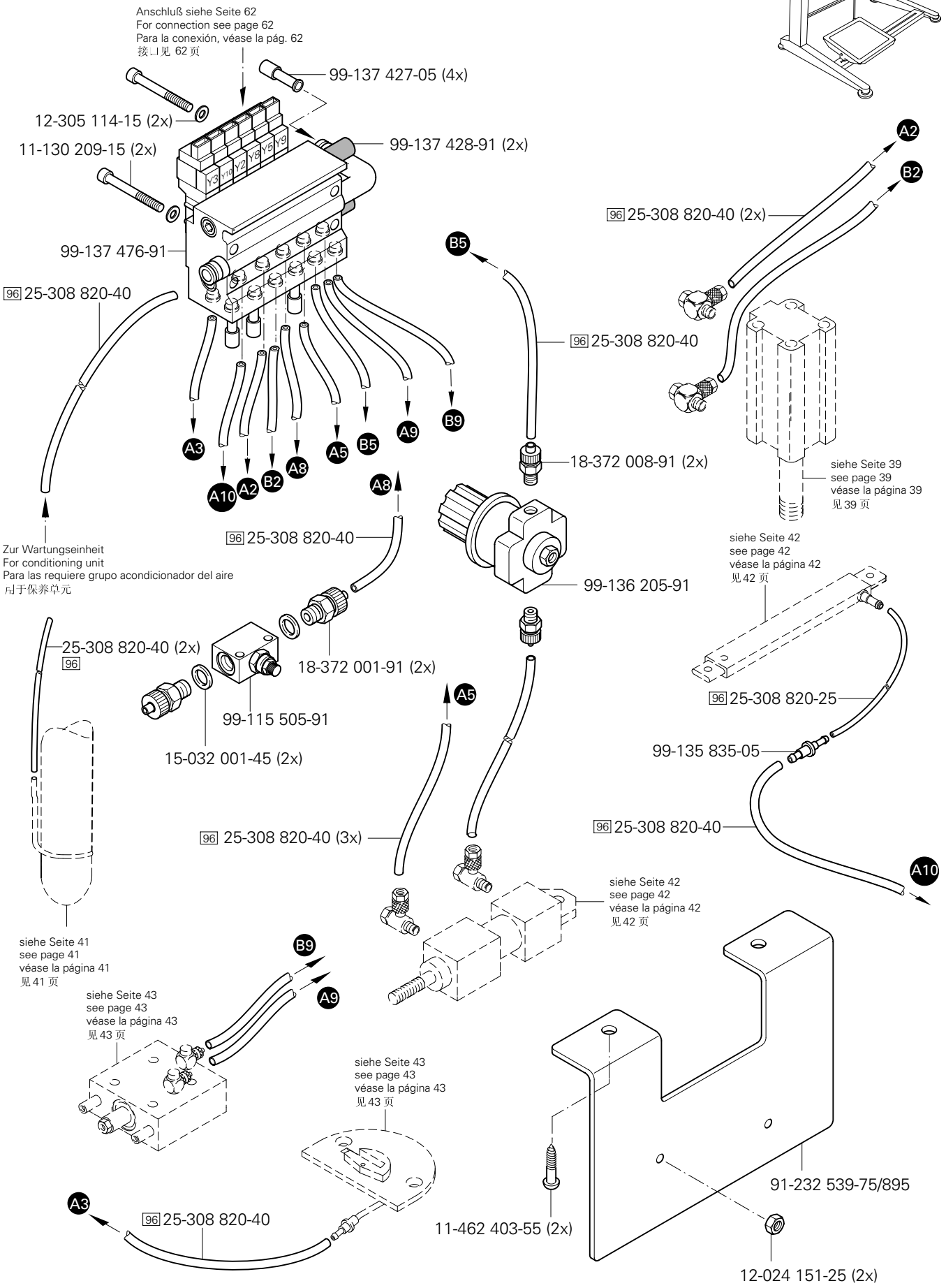

(die sonstigen Teile wie in Register 3.01 bis 3.04)
(for all other parts see Sections 3.01 to 3.04)
(las demás piezas como en los registros 3.01 al 3.04)
(其它零件与3.01至3.04 章中的相同)

siehe Kapitel 2 Erläuterung der Schlüsselzeichen
see chapter 2 Explanation of key markings
véase el Cap. 2 Explicaciones de los signos clave
见第2章标记说明

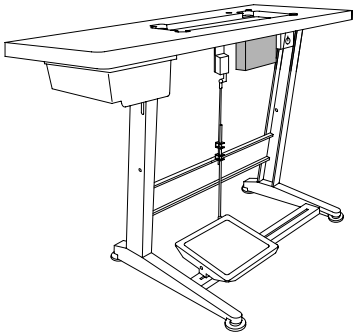

Abweichende Teile der PFAFF 3511-2/01
Different parts for PFAFF 3511-2/01
Piezas de la PFAFF 3511-2/01 que son diferentes
PFAFF 3511-2/01 中有差别的零件

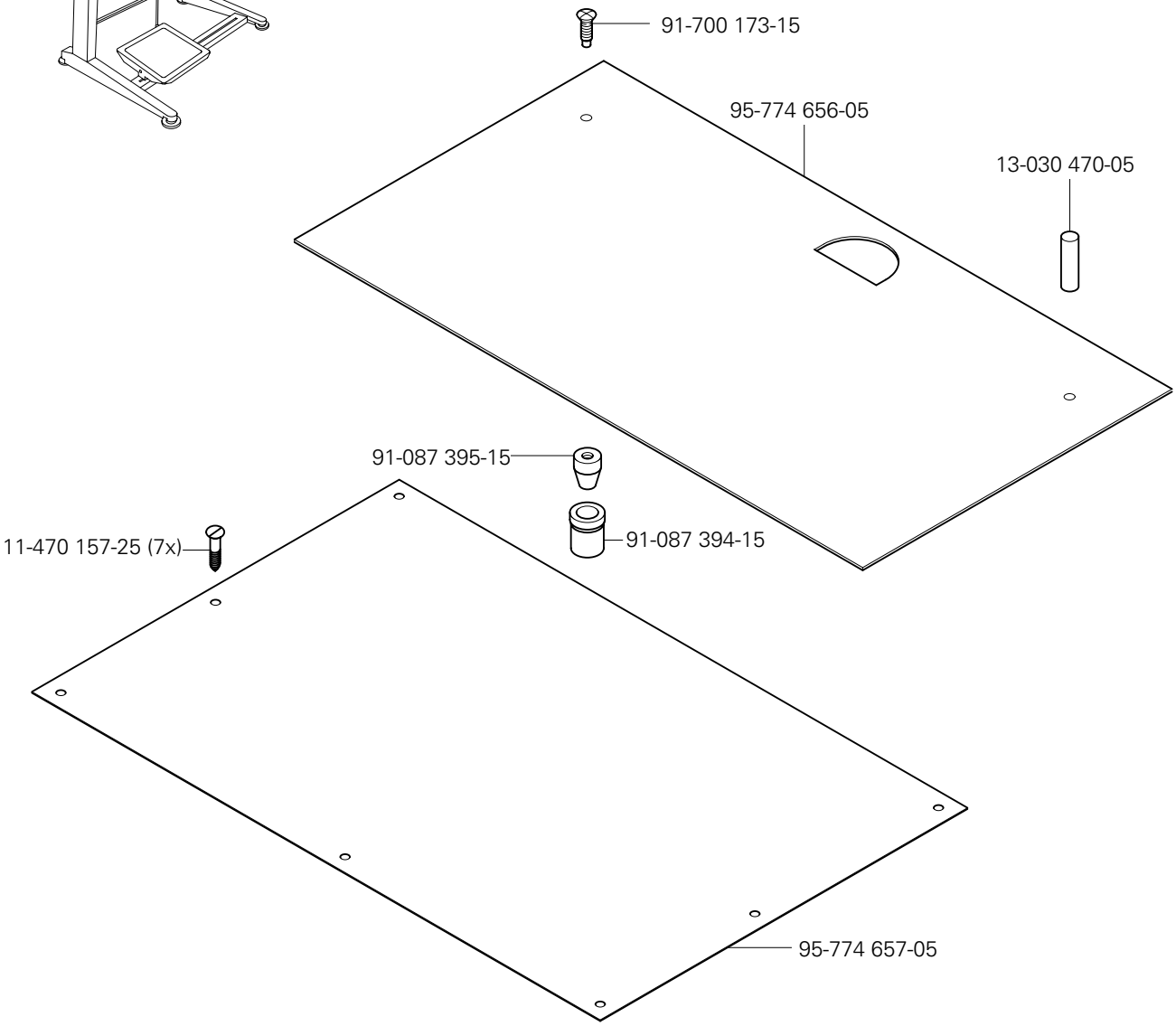

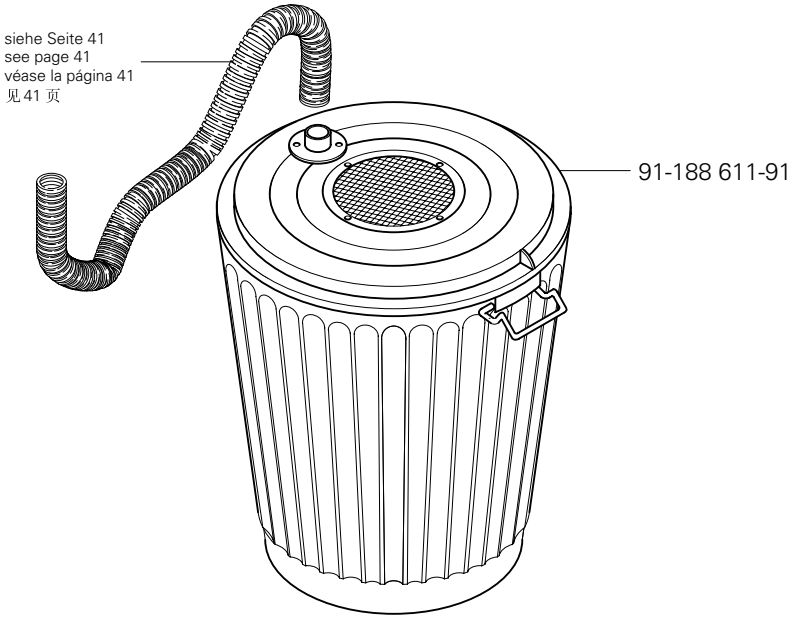

Abweichende Teile der PFAFF 3701-4/11
Different parts for PFAFF 3701-4/11
Piezas de la PFAFF 3701-4/11 que son diferentes
PFAFF 3701-4/11 中有差别的零件

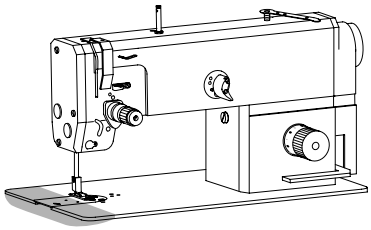

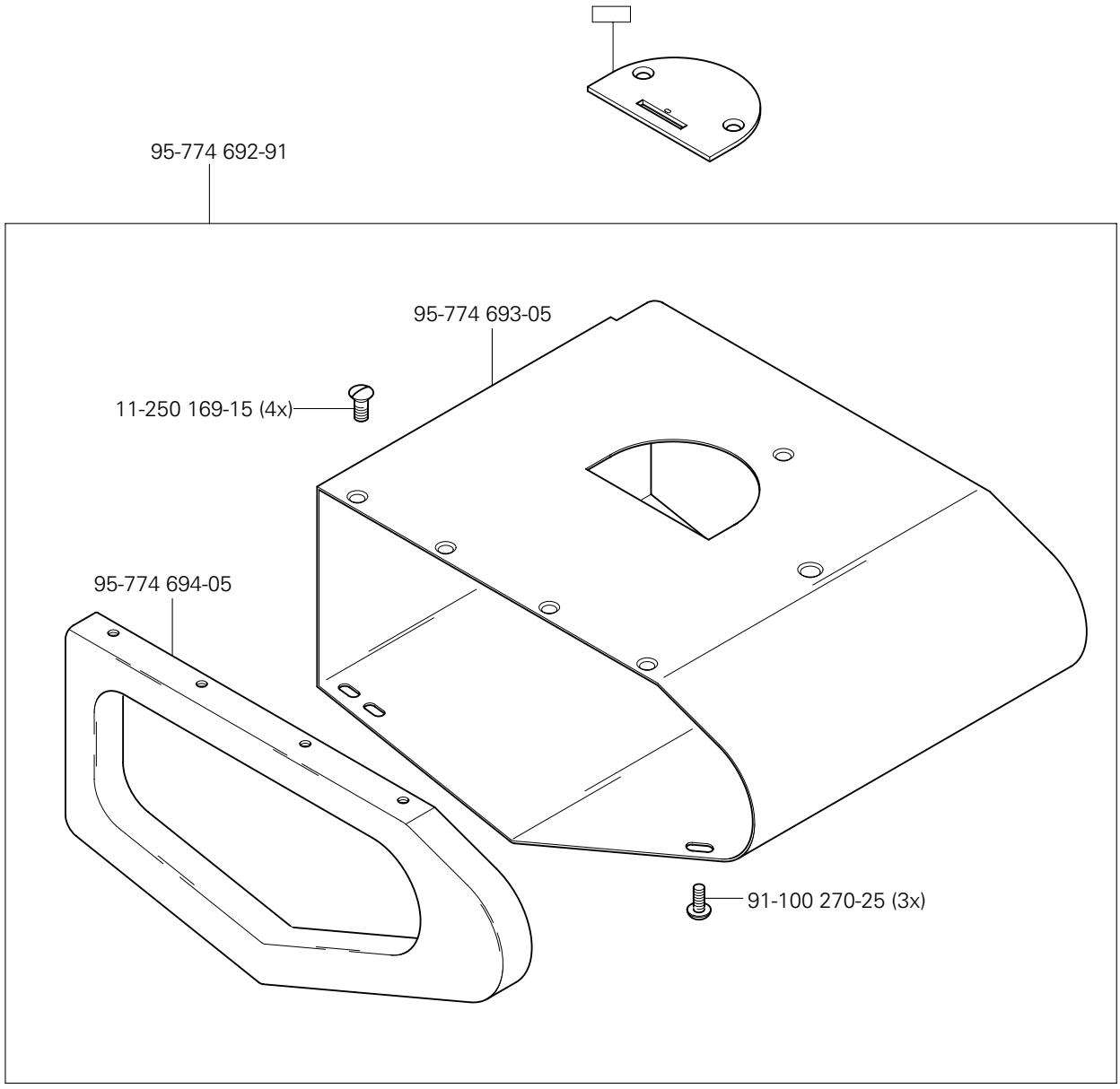

(die sonstigen Teile wie in Register 3.01 bis 3.04)
(for all other parts see Sections 3.01 to 3.04)
(las demás piezas como en los registros 3.01 al 3.04)
(其它零件与3. 01至3. 04章中的相同)

siehe Kapitel 2 Erläuterung der Schlüsselzeichen
see chapter 2 Explanation of key markings
véase el Cap. 2 Explicaciones de los signos clave
见第2章标记说明

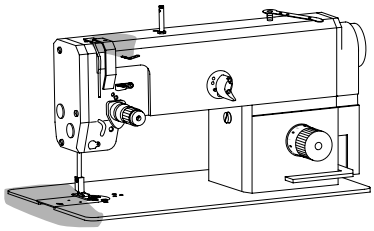

Kanten-Beschneideinrichtung (-731/01)
Edge trimmer (-731/01)
Recortador (-731/01)
切边器 (-731/01)

PFAFF 1181
PFAFF 1183

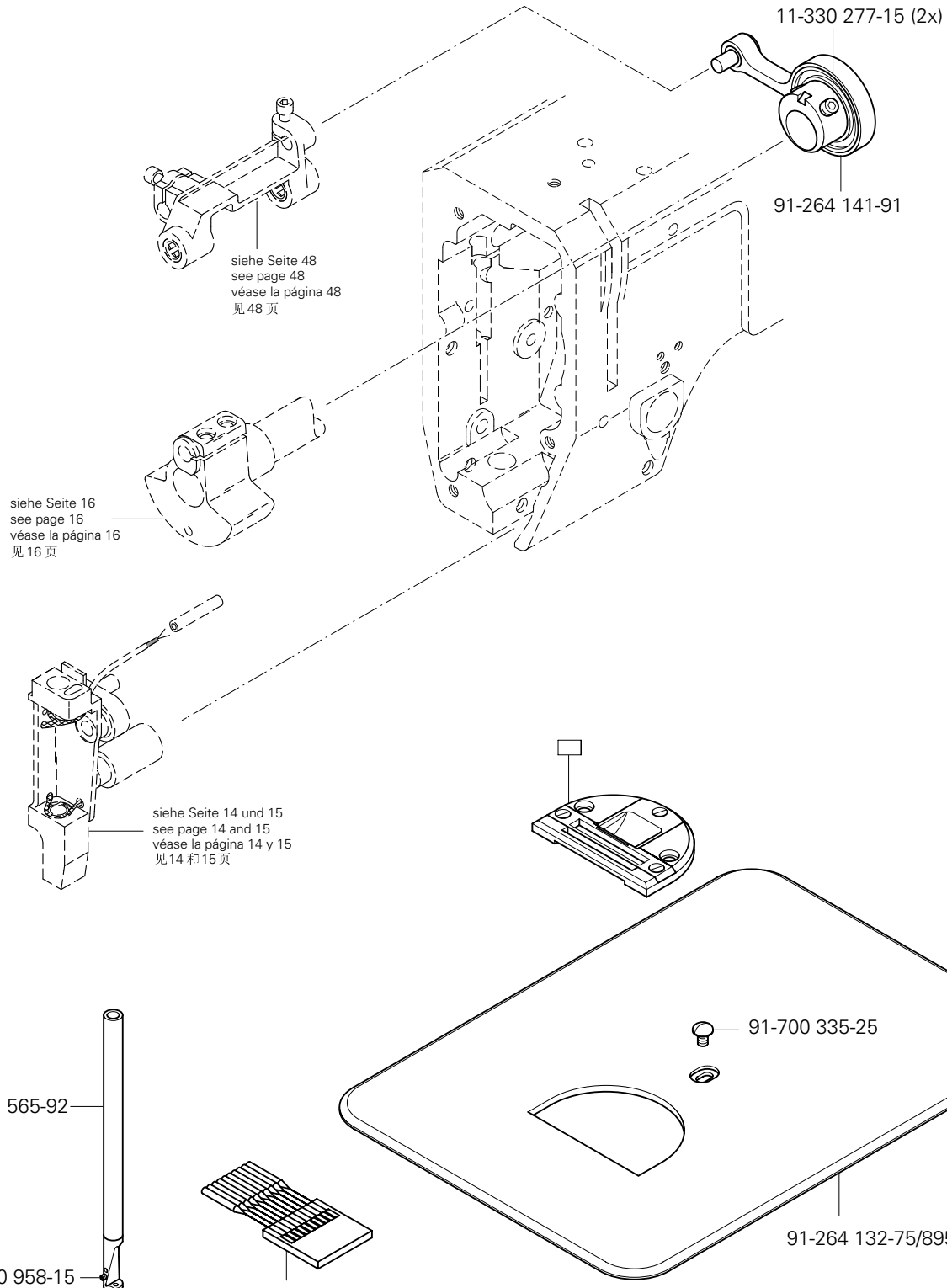

Kanten-Beschneideinrichtung (-731/01)
Edge trimmer (-731/01)
Recortador (-731/01)
切边器 (-731/01)

PFAFF 1181
PFAFF 1183

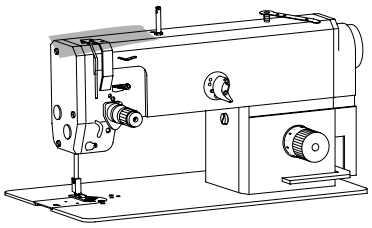

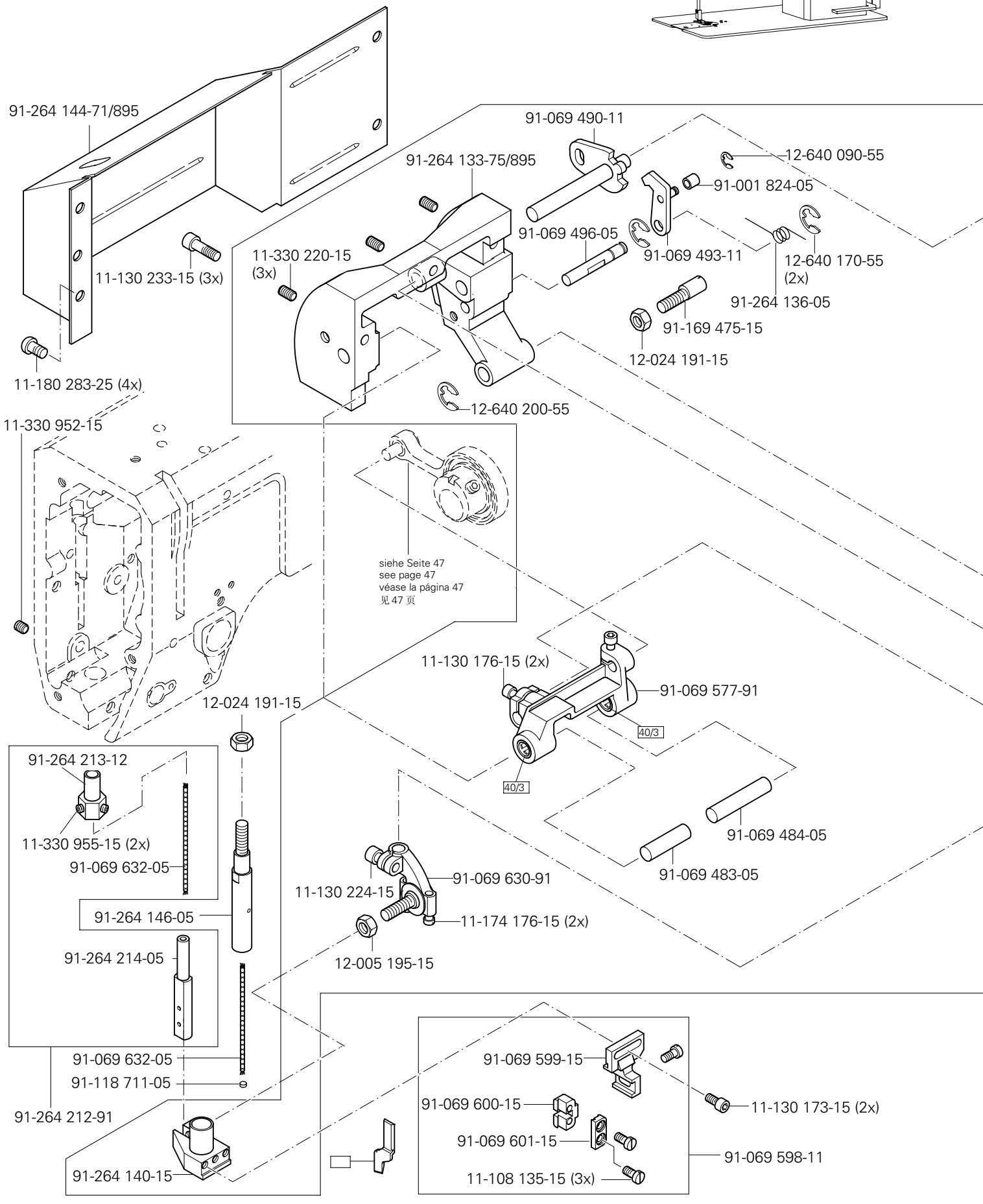

(die sonstigen Teile wie in Register 3.01 bis 3.04)
(for all other parts see Sections 3.01 to 3.04)
(las demás piezas como en los registros 3.01 al 3.04)
(其它零件与3.01至3.04 章中的相同)

siehe Kapitel 2 Erläuterung der Schlüsselzeichen
see chapter 2 Explanation of key markings
véase el Cap. 2 Explicaciones de los signos clave
见第2章标记说明

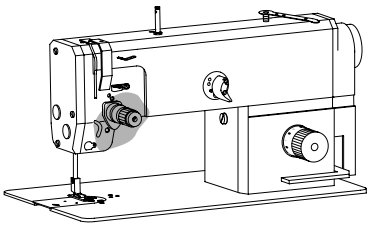

91-264 147-71/895

91-701 346-15
91-069 501-15
91-125 009-05
91-069 498-11
91-701 391-15
11-178 172-15
11-330 217-15 (2x)
91-169 474-05
91-264 139-72/895
11-130 227-15
12-610 200-45
91-069 489-12
91-069 486-05
91-069 789-15
91-107 265-05
11-174 176-15 (2x)
11-108 096-15
91-264 134-91

siehe Seite 48
see page 48
véase la página 48
见 48 页

40/2
91-069 371-92
11-130 173-15 (2x)

Fadenabschneid-Einrichtung (-900/24) PFAFF 1181;1181- D;1181-G
Thread trimmer (-900/24) PFAFF 1183;1183- D;1183-G
Cortahilos (-900/24) PFAFF 3511
切线器 (-900/24) PFAFF 3701

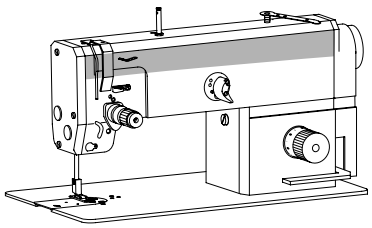

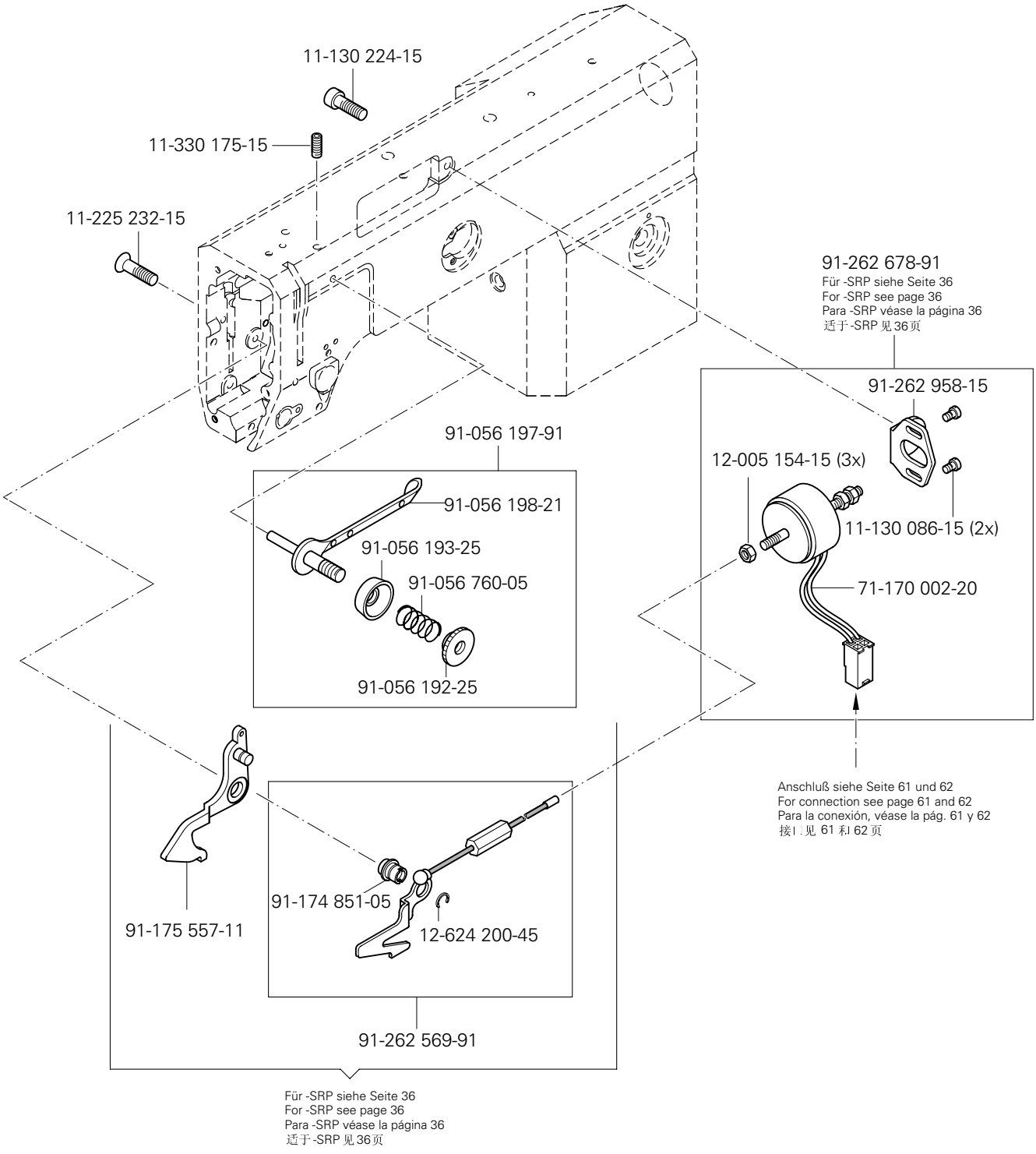

(die sonstigen Teile wie in Register 3.01 bis 3.04)
(for all other parts see Sections 3.01 to 3.04)
(las demás piezas como en los registros 3.01 al 3.04)
（其它零件与3. 01至3. 04章中的相同）

siehe Kapitel 2 Erläuterung der Schlüsselzeichen
see chapter 2 Explanation of key markings
véase el Cap. 2 Explicaciones de los signos clave
见第2章标记说明

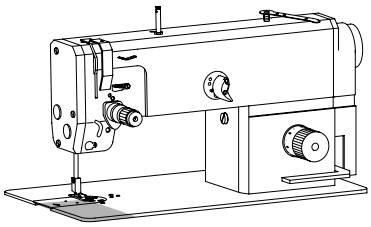

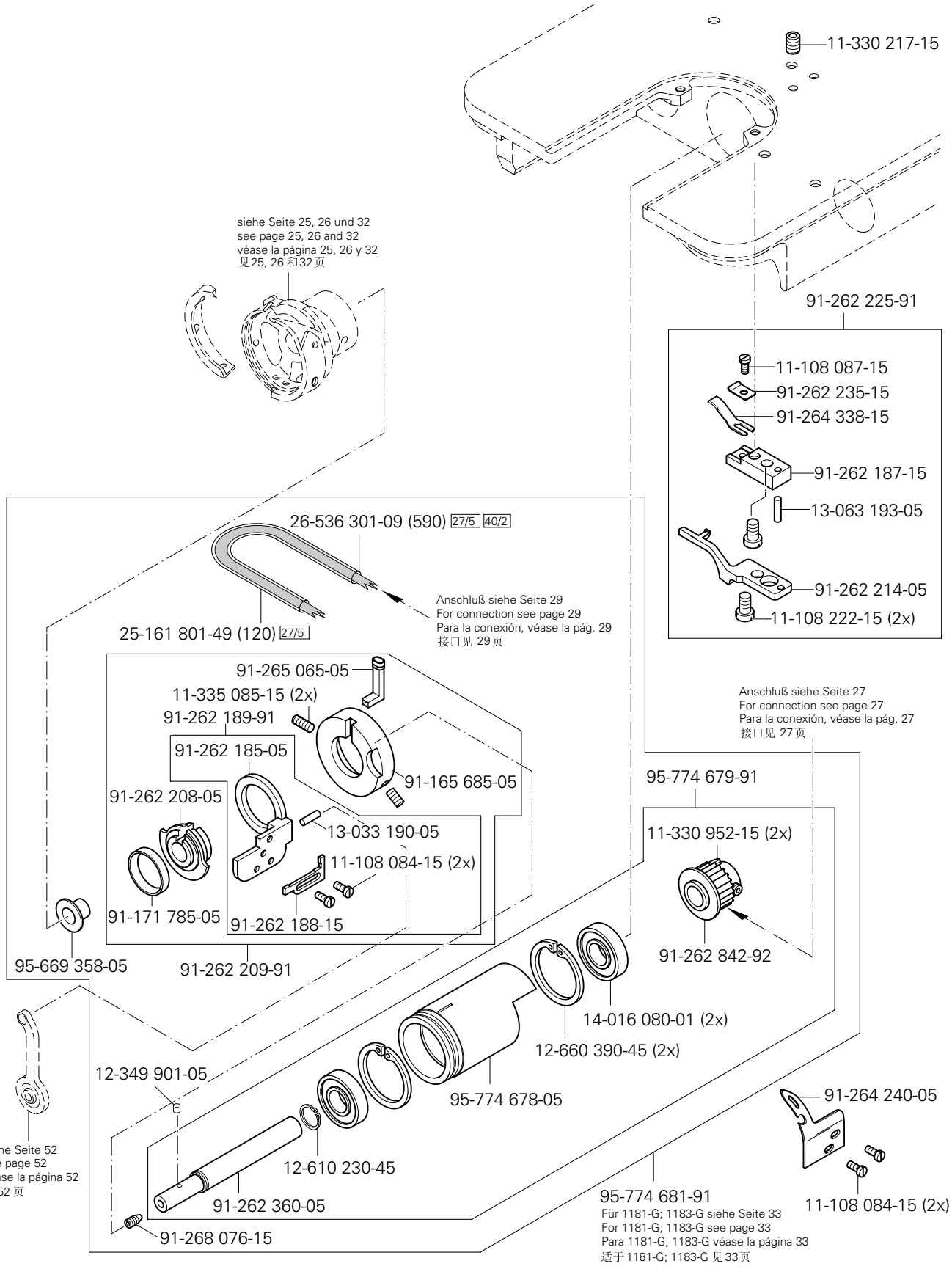
11-330 217-15
siehe Seite 25, 26 und 32
see page 25, 26 and 32
véase la página 25, 26 y 32
见25, 26 和32 页
91-262 225-91
11-108 087-15
91-262 235-15
91-264 338-15
91-262 187-15
13-063 193-05
91-262 214-05
11-108 222-15 (2x)
26-536 301-09 (590) 27/5 40/2
25-161 801-49 (120) 27/5
Anschluß siehe Seite 29
For connection see page 29
Para la conexión, véase la pág. 29
接口见 29 页
91-265 065-05
11-335 085-15 (2x)
91-262 189-91
91-262 185-05
91-165 685-05
91-262 208-05
13-033 190-05
11-108 084-15 (2x)
91-171 785-05
91-262 188-15
91-262 209-91
95-669 358-05
Anschluß siehe Seite 27
For connection see page 27
Para la conexión, véase la pág. 27
接口见 27 页
95-774 679-91
11-330 952-15 (2x)
91-262 842-92
14-016 080-01 (2x)
12-660 390-45 (2x)
12-349 901-05
95-774 678-05
91-264 240-05
12-610 230-45
91-262 360-05
91-268 076-15
95-774 681-91
Für 1181-G; 1183-G siehe Seite 33
For 1181-G; 1183-G see page 33
Para 1181-G; 1183-G véase la página 33
适于 1181-G; 1183-G 见 33 页
11-108 084-15 (2x)
siehe Seite 52
see page 52
véase la página 52
见 52 页

Fadenabschneid-Einrichtung (-900/24) PFAFF 1181;1181- D;1181-G
Thread trimmer (-900/24) PFAFF 1183;1183- D;1183-G
Cortahilos (-900/24) PFAFF 3511
切线器 (-900/24) PFAFF 3701

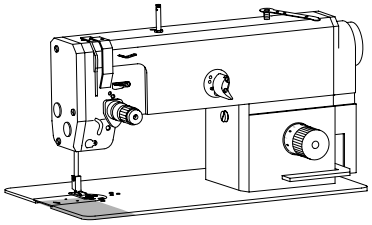

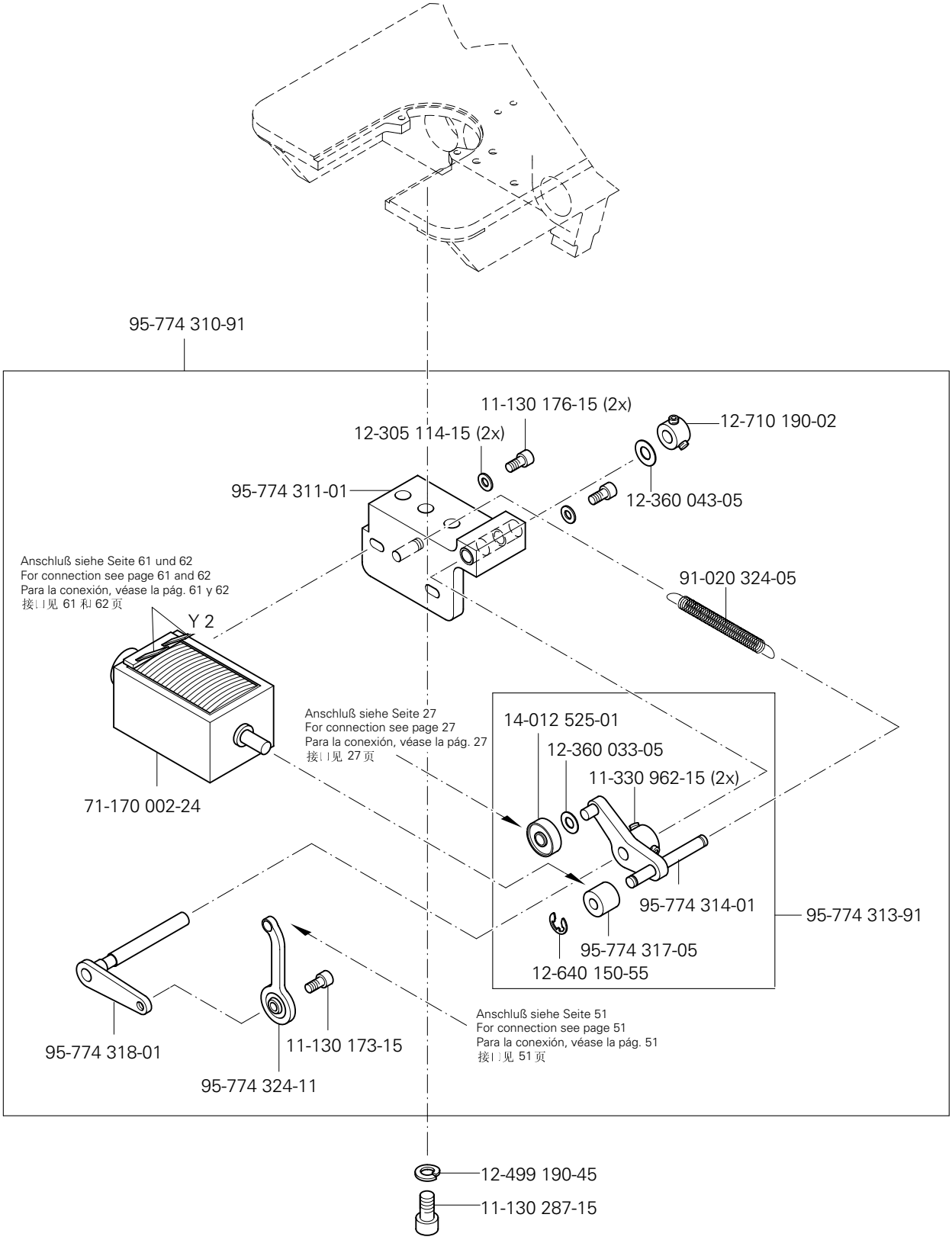

(die sonstigen Teile wie in Register 3.01 bis 3.04)
(for all other parts see Sections 3.01 to 3.04)
(las demás piezas como en los registros 3.01 al 3.04)
（其它零件与3. 01至3. 04章中的相同）

siehe Kapitel 2 Erläuterung der Schlüsselzeichen
see chapter 2 Explanation of key markings
véase el Cap. 2 Explicaciones de los signos clave
见第2章标记说明

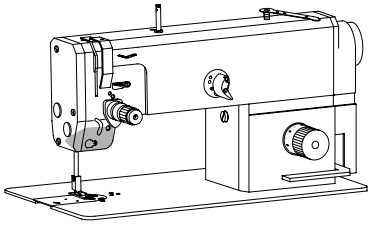

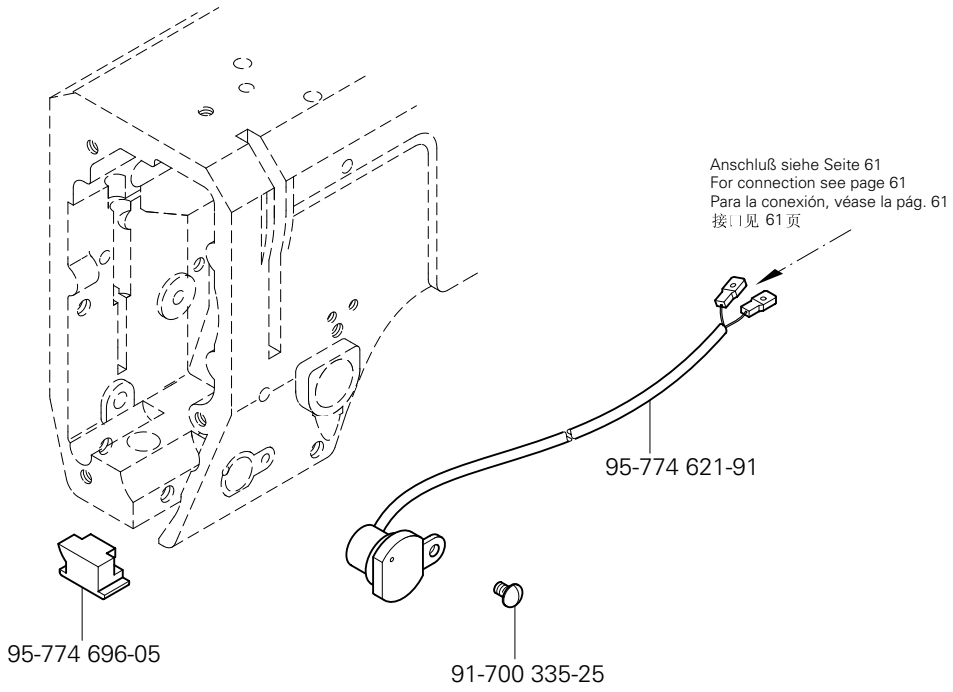
Anschluß siehe Seite 61
For connection see page 61
Para la conexión, véase la pág. 61
接口见 61 页
95-774 621-91
95-774 696-05
91-700 335-25

Presserfuß-Automatik (-910/06) PFAFF 1181-900/24;1181- D-900/24;1181-G-900/24
Automatic presser foot lifter (-910/06) PFAFF 1183-900/24;1183- D-900/24;1183-G-900/24
Alzaprensatelas (-910/06) PFAFF 1181-731/01-900/24;1183-731/01-900/24
压脚自动提升器 (-910/06) PFAFF 3511

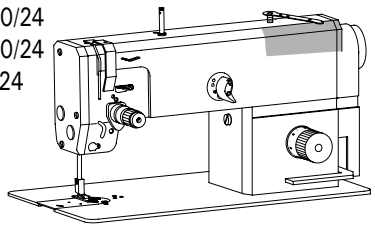

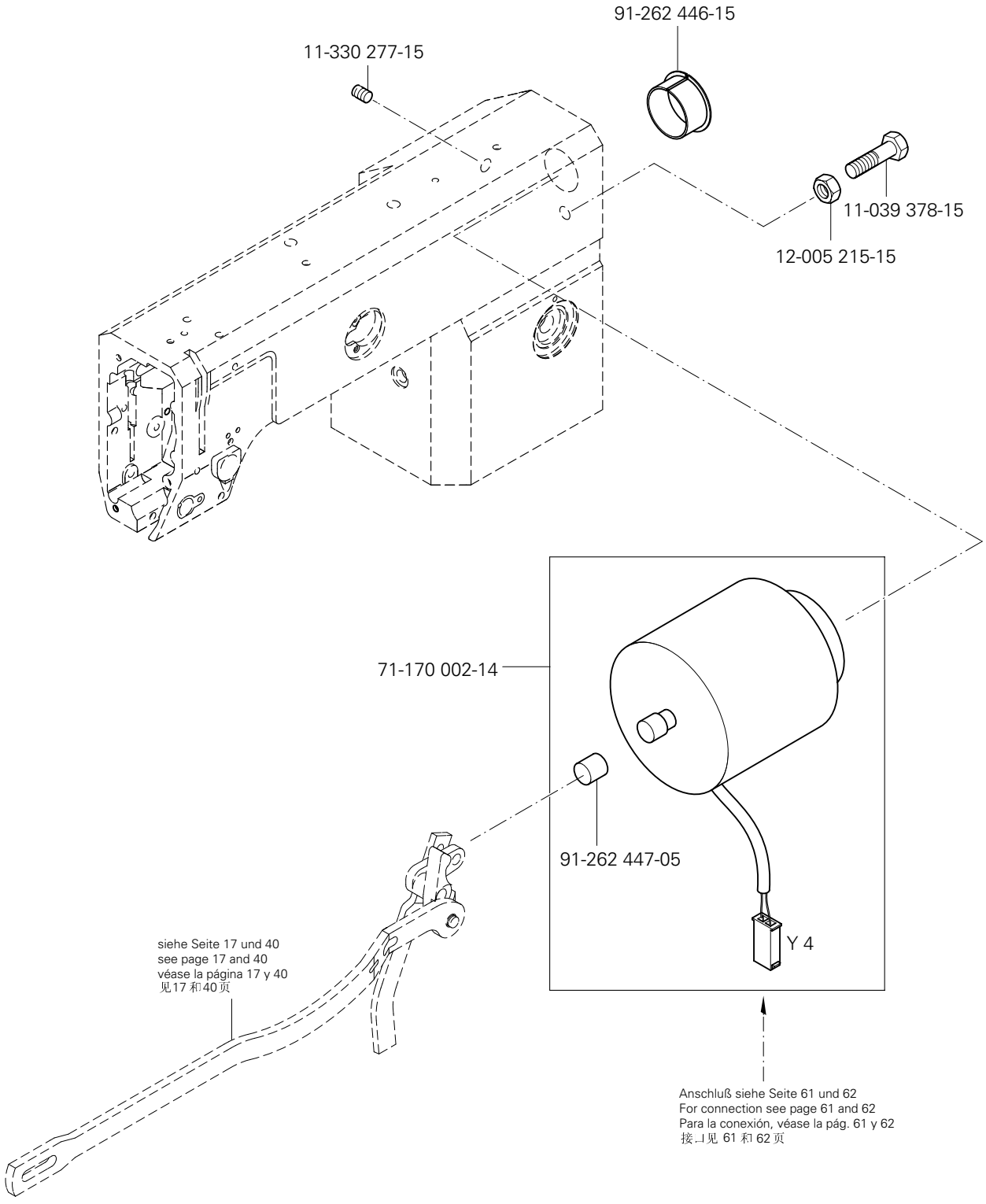

(die sonstigen Teile wie in Register 3.01 bis 3.04)
(for all other parts see Sections 3.01 to 3.04)
(las demás piezas como en los registros 3.01 al 3.04)
（其它零件与3. 01至3. 04章中的相同）

siehe Kapitel 2 Erläuterung der Schlüsselzeichen
see chapter 2 Explanation of key markings
véase el Cap. 2 Explicaciones de los signos clave
见第2章标记说明

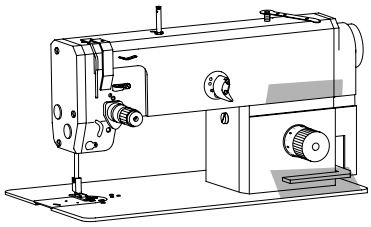

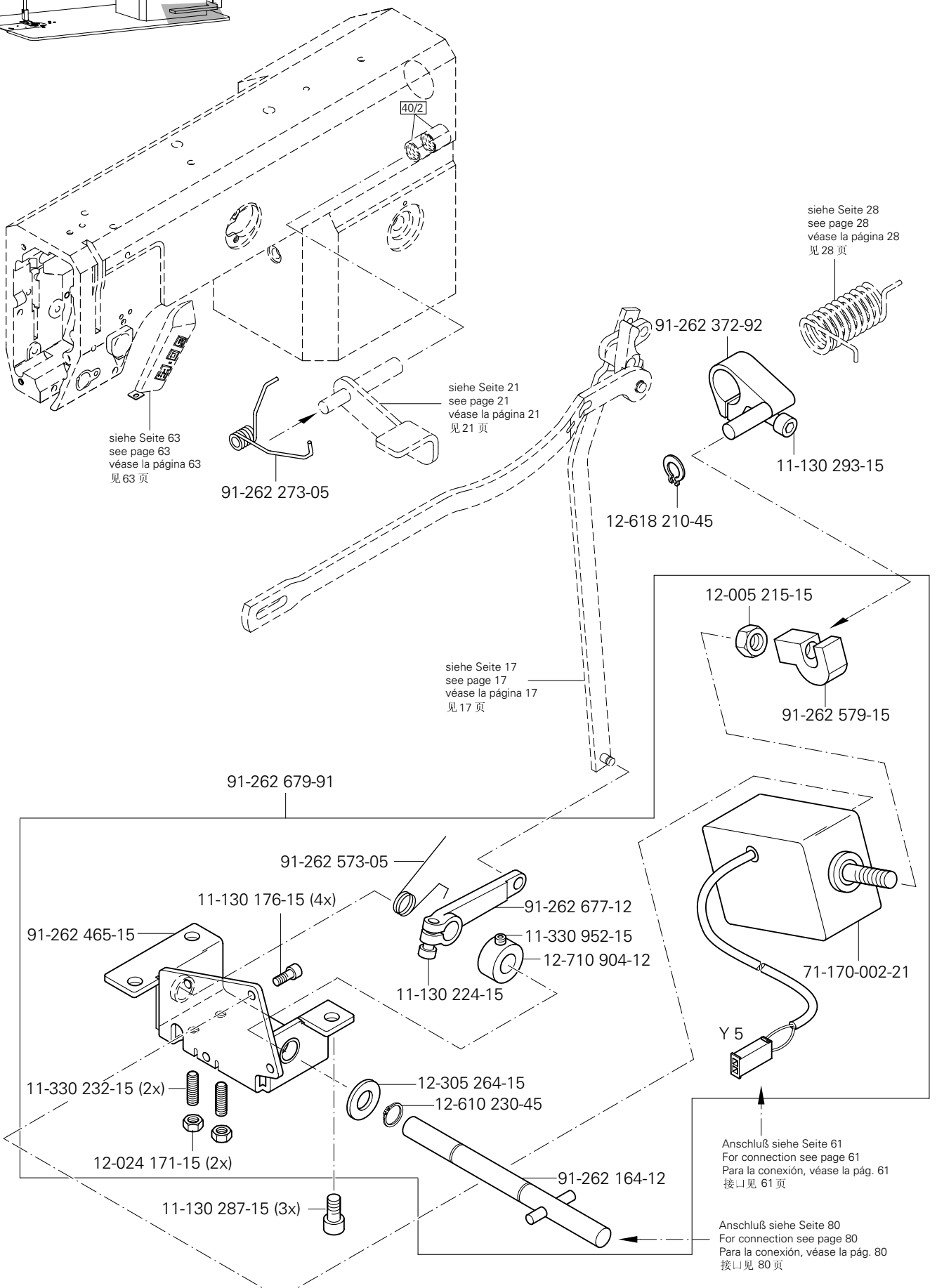
40/2
siehe Seite 63
see page 63
véase la página 63
见63 页
91-262 273-05
siehe Seite 21
see page 21
véase la página 21
见21 页
siehe Seite 28
see page 28
véase la página 28
见28 页
91-262 372-92
11-130 293-15
12-618 210-45
12-005 215-15
91-262 579-15
siehe Seite 17
see page 17
véase la página 17
见17 页
91-262 679-91
91-262 573-05
11-130 176-15 (4x)
91-262 677-12
91-262 465-15
11-330 952-15
12-710 904-12
11-130 224-15
71-170-002-21
Y 5
11-330 232-15 (2x)
12-305 264-15
12-610 230-45
12-024 171-15 (2x)
91-262 164-12
11-130 287-15 (3x)
Anschluß siehe Seite 61
For connection see page 61
Para la conexión, véase la pág. 61
接口见 61 页
Anschluß siehe Seite 80
For connection see page 80
Para la conexión, véase la pág. 80
接口见 80 页

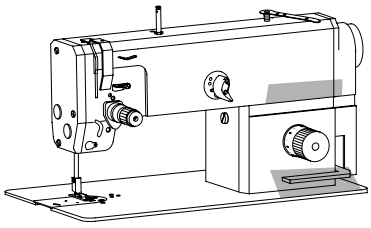

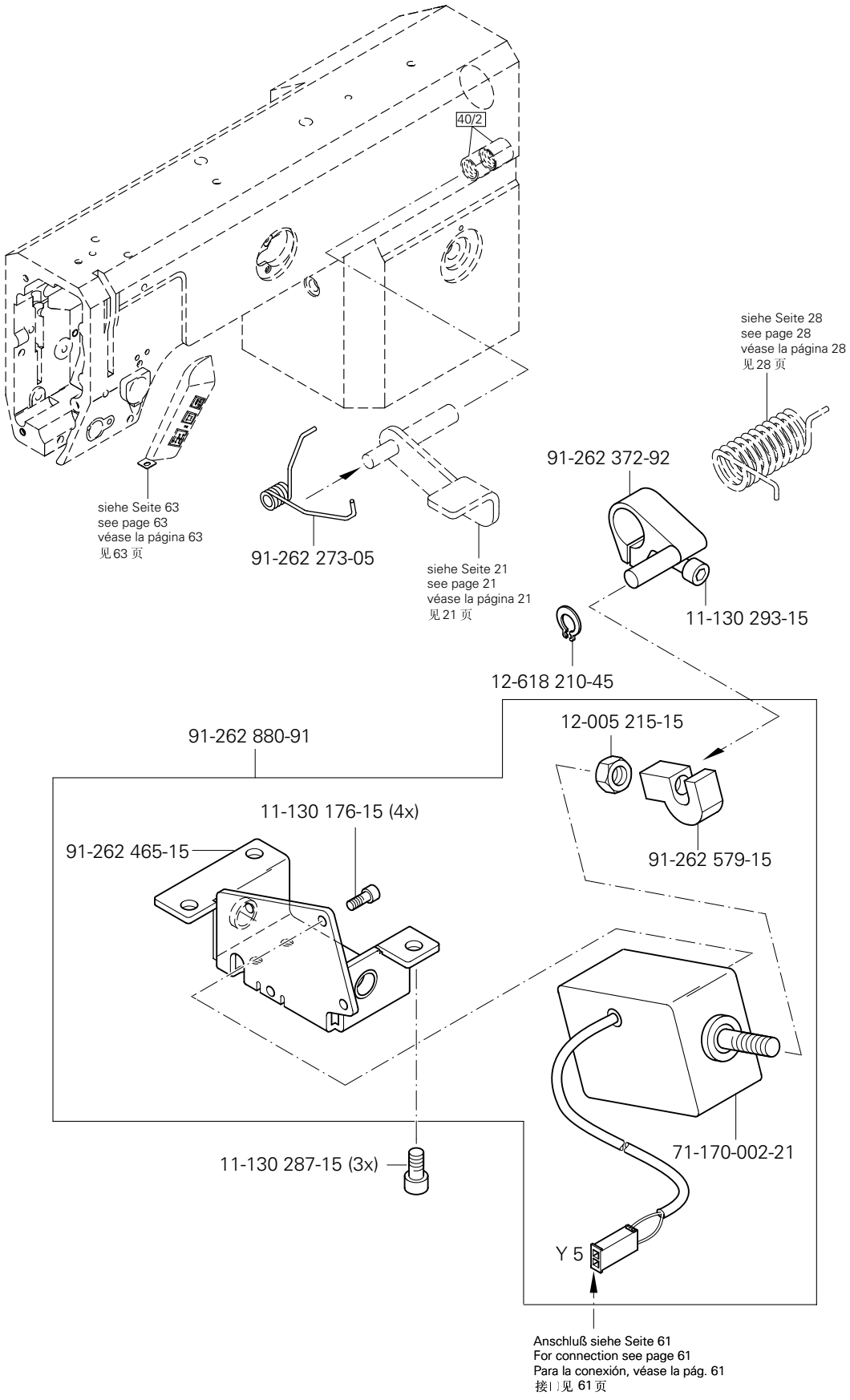

(die sonstigen Teile wie in Register 3.01 bis 3.04)
(for all other parts see Sections 3.01 to 3.04)
(las demás piezas como en los registros 3.01 al 3.04)
(其它零件与3.01至3.04 章中的相同)

siehe Kapitel 2 Erläuterung der Schlüsselzeichen
see chapter 2 Explanation of key markings
véase el Cap. 2 Explicaciones de los signos clave
见第2章标记说明

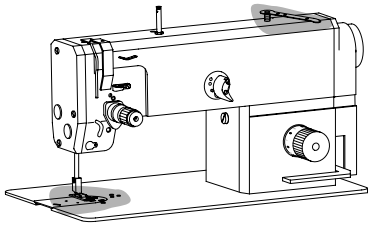

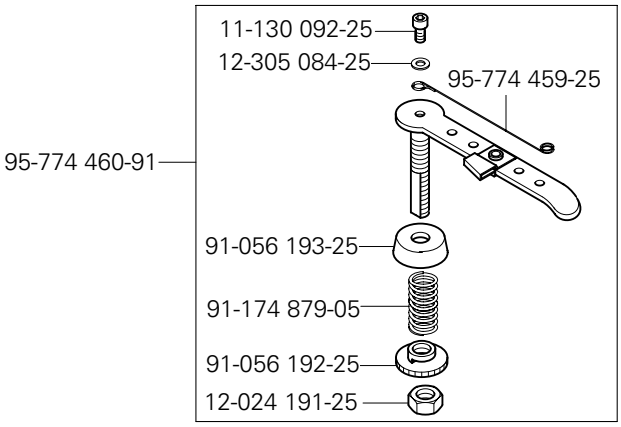

95-774 525-91 (PFAFF 1181)



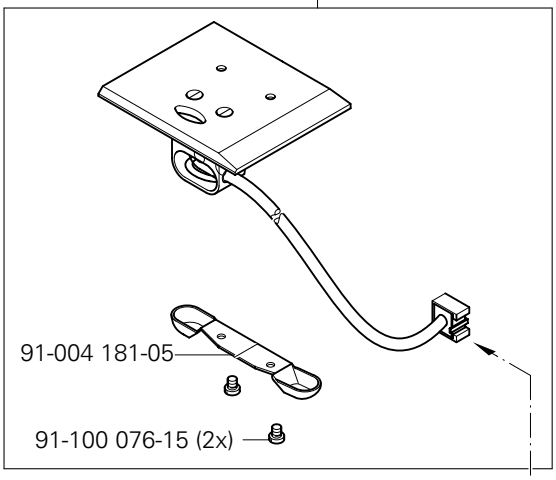

Anschluß siehe Seite 71, 73 und 75
For connection see page 71, 73 and 75
Para la conexión, véase la pág. 71, 73 y 75
接□见 71, 73 和 75 页

95-774 524-91 (PFAFF 1183)

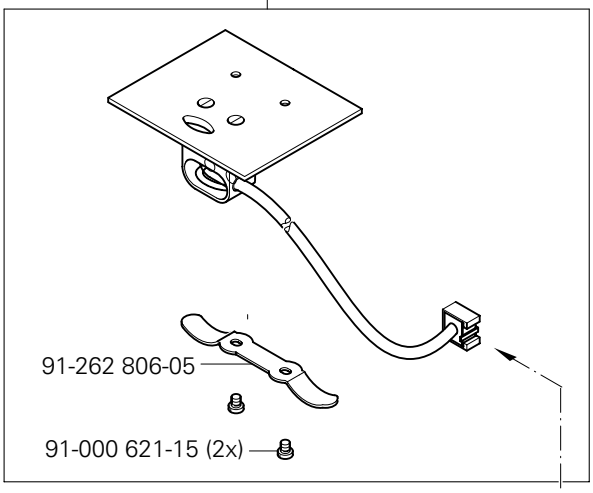

Anschluß siehe Seite 71, 73 und 75
For connection see page 71, 73 and 75
Para la conexión, véase la pág. 71, 73 y 75
接□见 71, 73 和 75 页

Walzentransport-Einrichtung (-948/26)
Puller feed (-948/26)
Puller (-948/26)
滚筒送料器 (-948/26)

PFAFF 1181-900/24
PFAFF 1183-900/24
PFAFF 3701

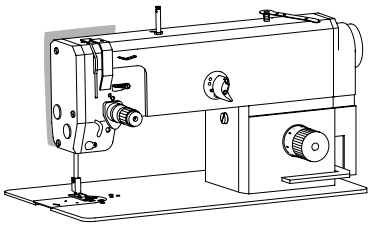

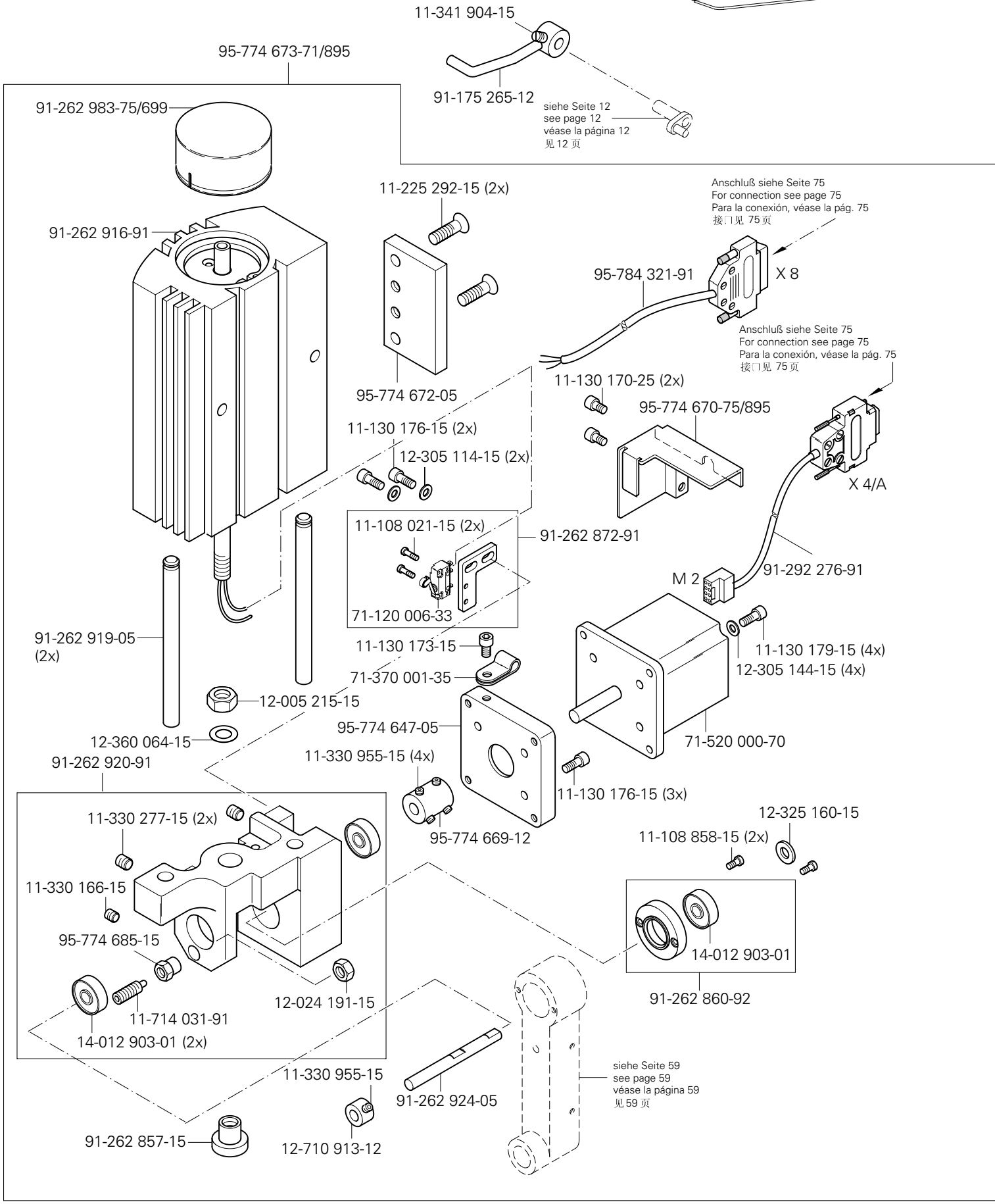

(die sonstigen Teile wie in Register 3.01 bis 3.04)
(for all other parts see Sections 3.01 to 3.04)
(las demás piezas como en los registros 3.01 al 3.04)
（其它零件与3. 01至3. 04章中的相同）

siehe Kapitel 2 Erläuterung der Schlüsselzeichen
see chapter 2 Explanation of key markings
véase el Cap. 2 Explicaciones de los signos clave
见第2章标记说明

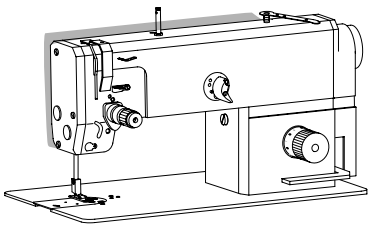

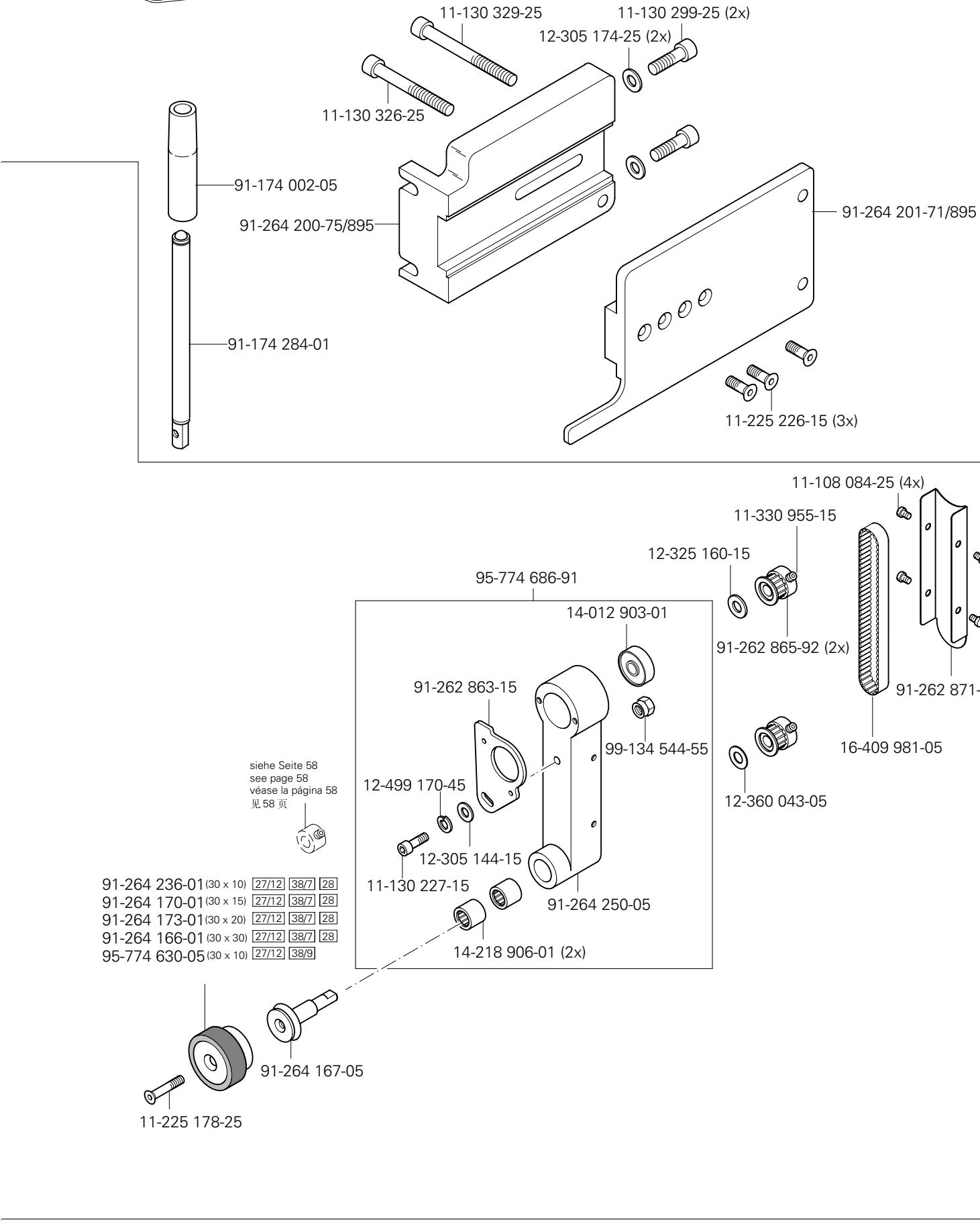

siehe Seite 58
see page 58
véase la página 58
见 58 页

91-264 236-01	(30 x 10)	27/12	38/7	28
91-264 170-01	(30 x 15)	27/12	38/7	28
91-264 173-01	(30 x 20)	27/12	38/7	28
91-264 166-01	(30 x 30)	27/12	38/7	28
95-774 630-05	(30 x 10)	27/12	38/9	

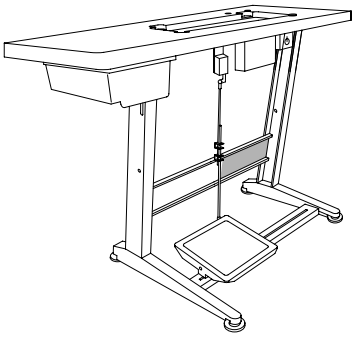

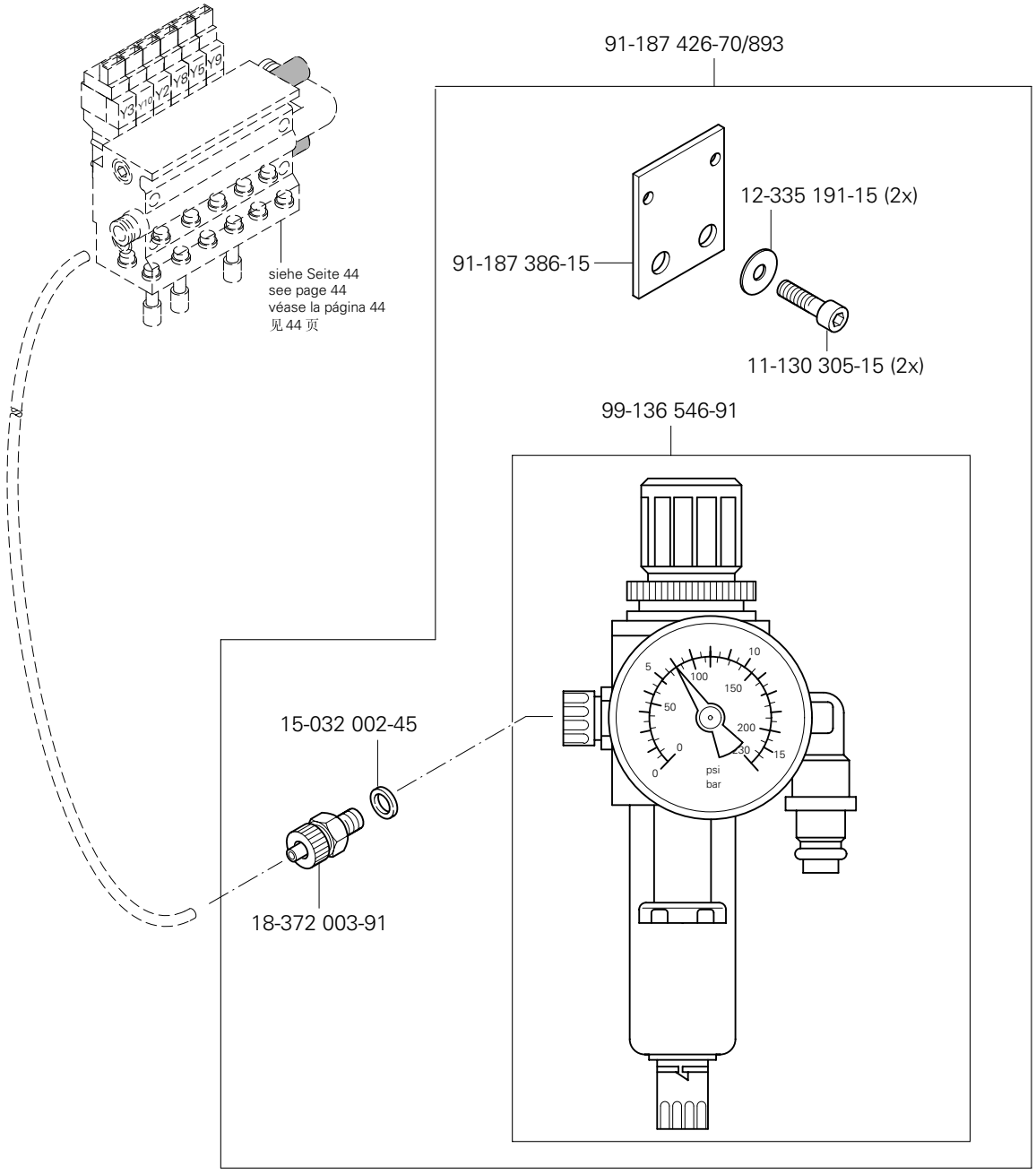

(die sonstigen Teile wie in Register 3.01 bis 3.04)
(for all other parts see Sections 3.01 to 3.04)
(las demás piezas como en los registros 3.01 al 3.04)
（其它零件与3. 01至3. 04章中的相同）

siehe Kapitel 2 Erläuterung der Schlüsselzeichen
see chapter 2 Explanation of key markings
véase el Cap. 2 Explicaciones de los signos clave
见第2章标记说明

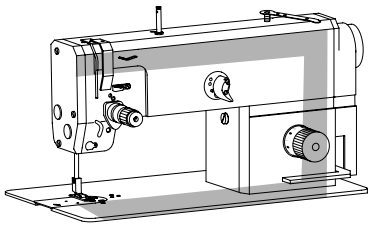

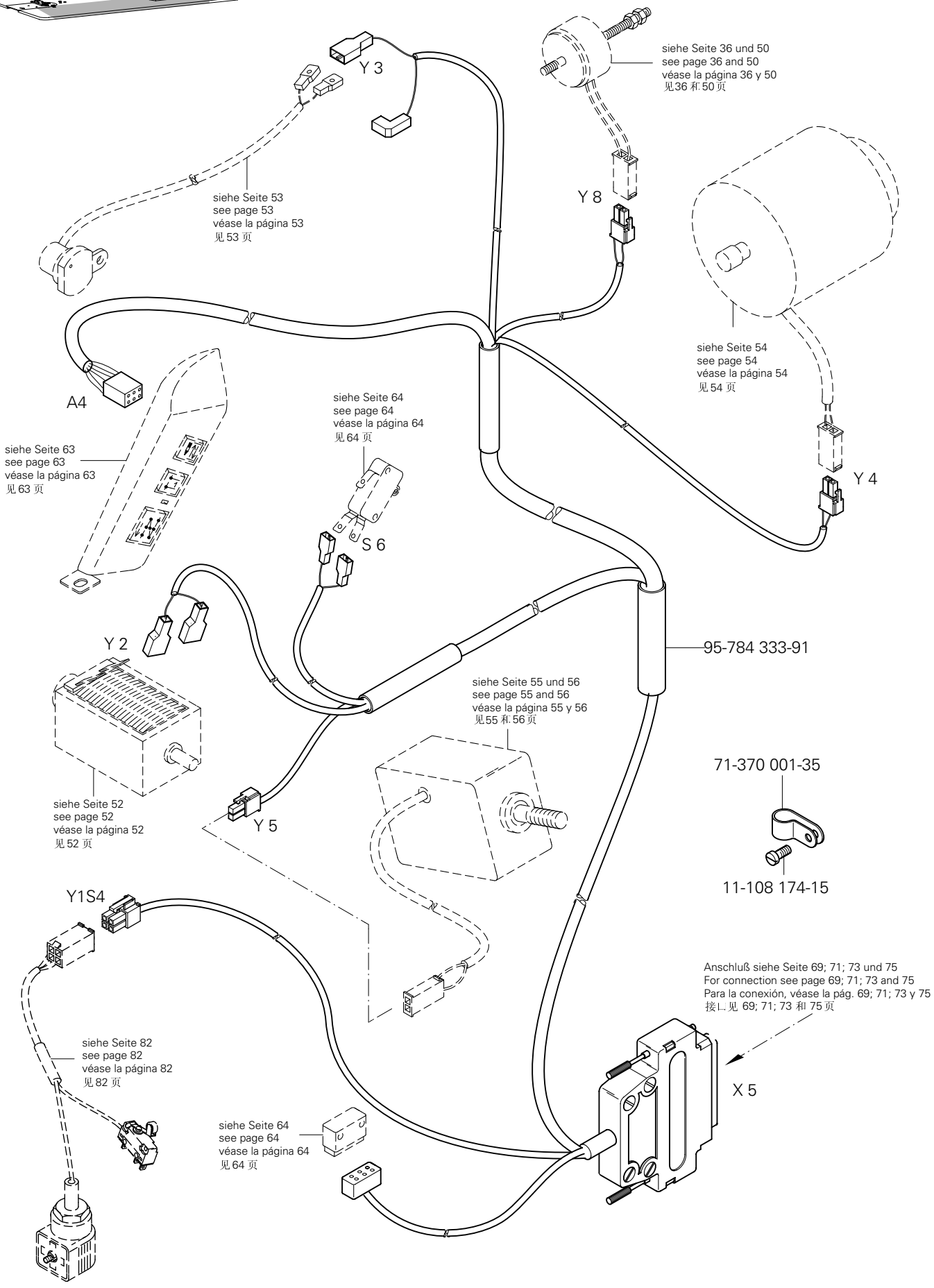
Y 3
siehe Seite 53
see page 53
véase la página 53
见 53 页
siehe Seite 36 und 50
see page 36 and 50
véase la página 36 y 50
见36 和 50 页
Y 8
siehe Seite 54
see page 54
véase la página 54
见 54 页
Y 4
A4
siehe Seite 63
see page 63
véase la página 63
见 63 页
siehe Seite 64
see page 64
véase la página 64
见 64 页
S 6
Y 2
95-784 333-91
siehe Seite 55 und 56
see page 55 and 56
véase la página 55 y 56
见55 和 56 页
71-370 001-35
11-108 174-15
siehe Seite 52
see page 52
véase la página 52
见 52 页
Y 5
Y1S4
Anschluß siehe Seite 69; 71; 73 und 75
For connection see page 69; 71; 73 and 75
Para la conexión, véase la pág. 69; 71; 73 y 75
接口见 69; 71; 73 和 75 页
siehe Seite 82
see page 82
véase la página 82
见 82 页
X 5
siehe Seite 64
see page 64
véase la página 64
见 64 页

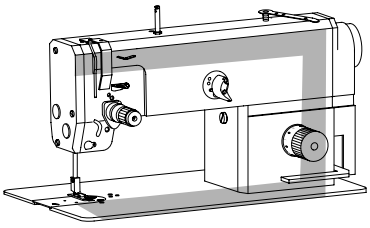

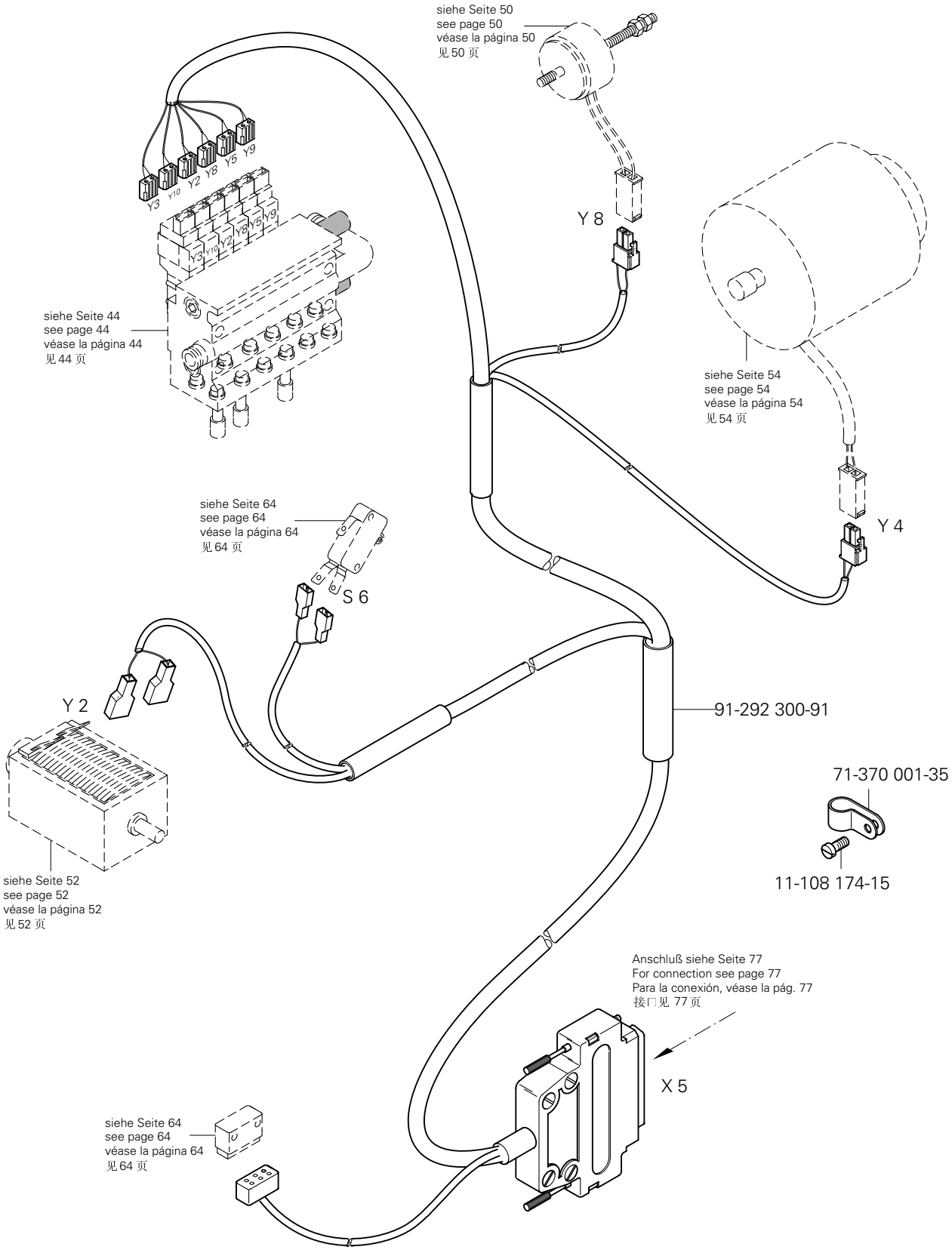

siehe Kapitel 2 Erläuterung der Schlüsselzeichen
see chapter 2 Explanation of key markings
véase el Cap. 2 Explicaciones de los signos clave
见第2章标记说明

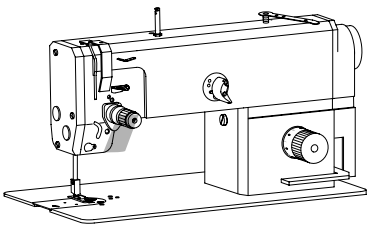

Tastschalter
Push-button
Interruptor pulsador
按钮开关

PFAFF 1181-911/37;1181- D-911/37
PFAFF 1183-911/37;1183-D-911/37
PFAFF 3701

16.02

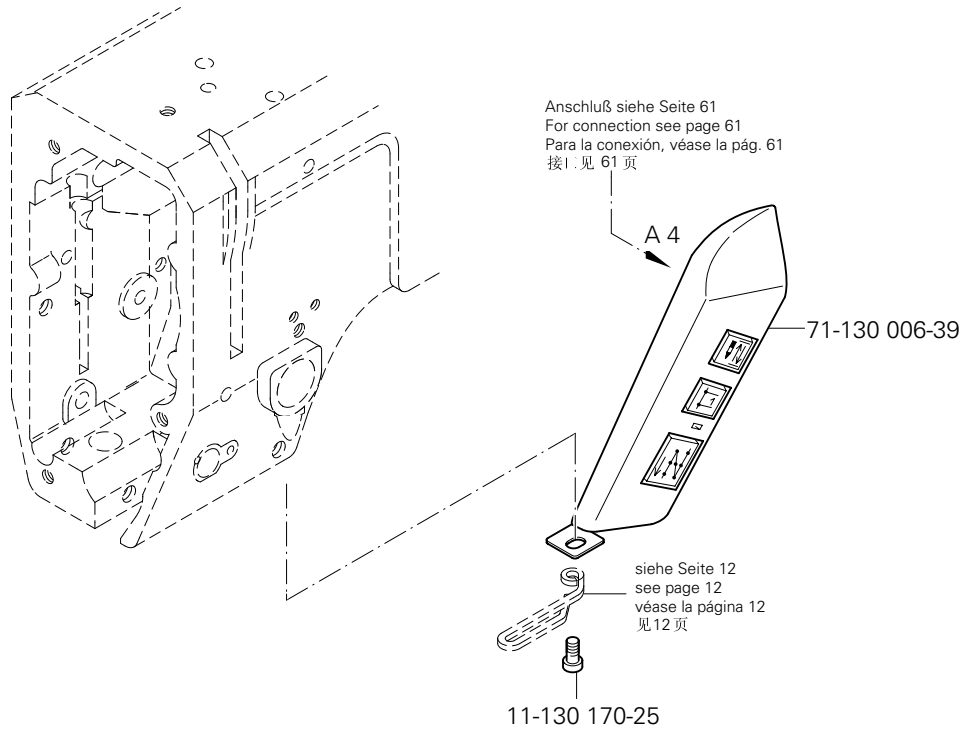

Oberteilerkennung und Einschaltsperre
Sewing head identification and start inhibitor
Detecci´0n de la parte superior y bloqueo de arranque
上部机器识别和起动闭锁

PFAFF 1181-900/24
PFAFF 1183-900/24
PFAFF 3511-2/01
PFAFF 3701-4/11

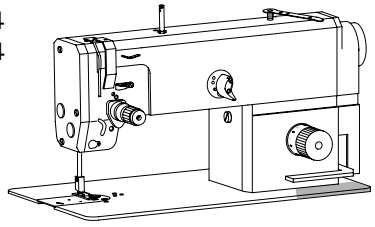

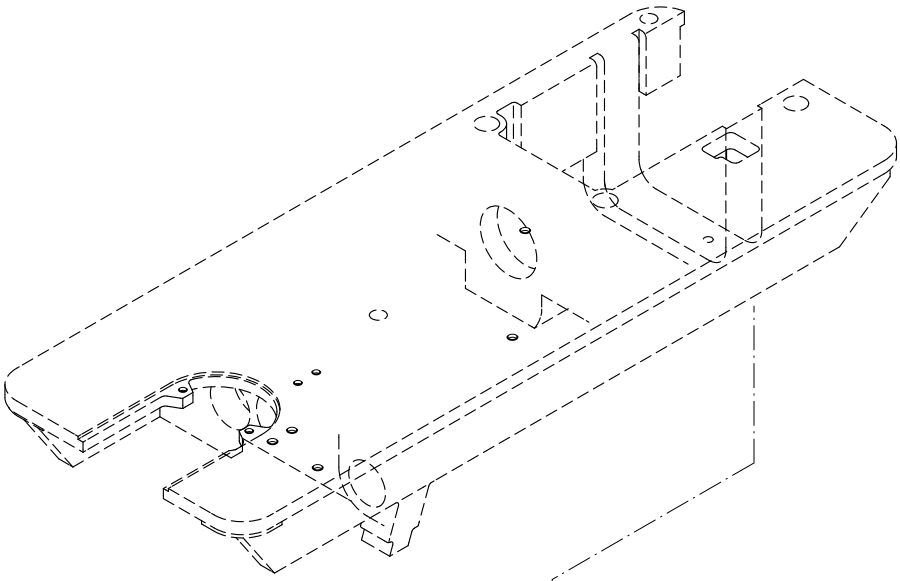

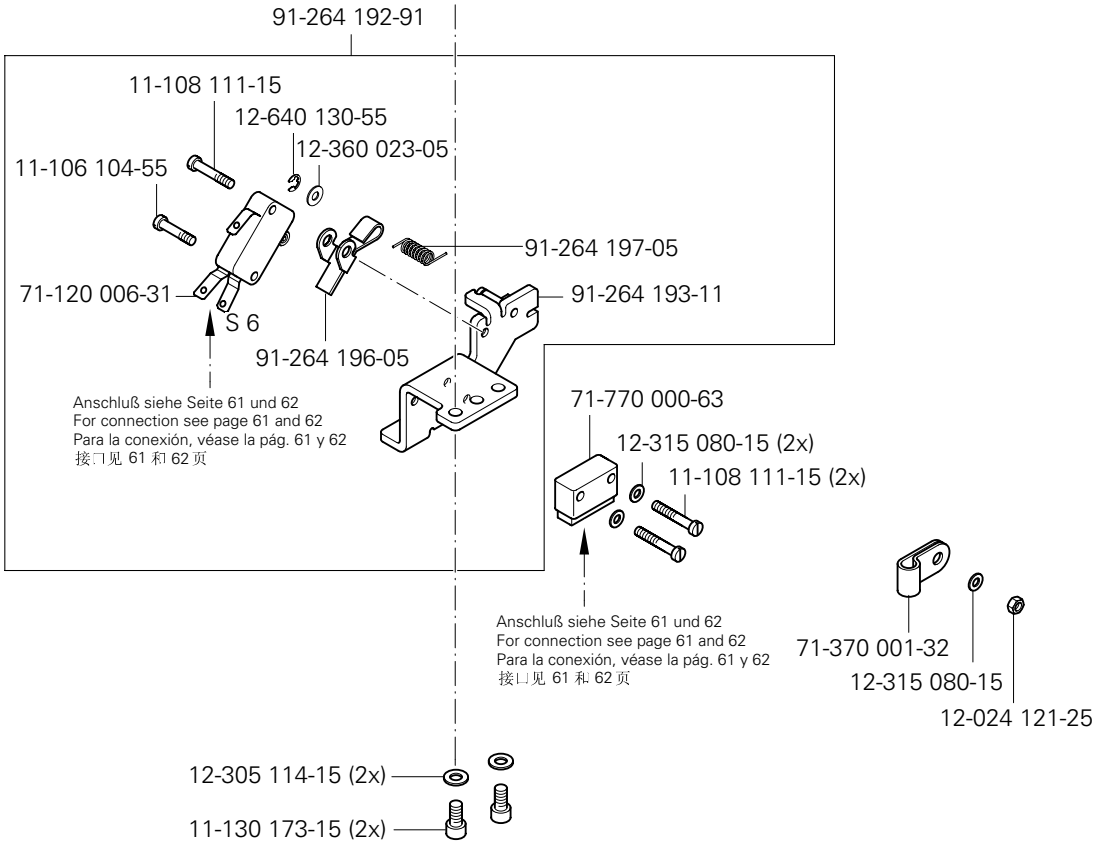

siehe Kapitel 2 Erläuterung der Schlüsselzeichen
see chapter 2 Explanation of key markings
véase el Cap. 2 Explicaciones de los signos clave
见第2章标记说明

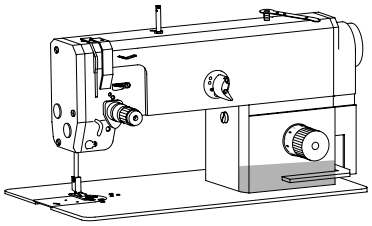

Einbaumotor PFAFF 1181-900/24
Built-in motor PFAFF 1183-900/24
Motor incorporado PFAFF 3511-2/01
内装式电机 PFAFF 3701-4/11

16.04

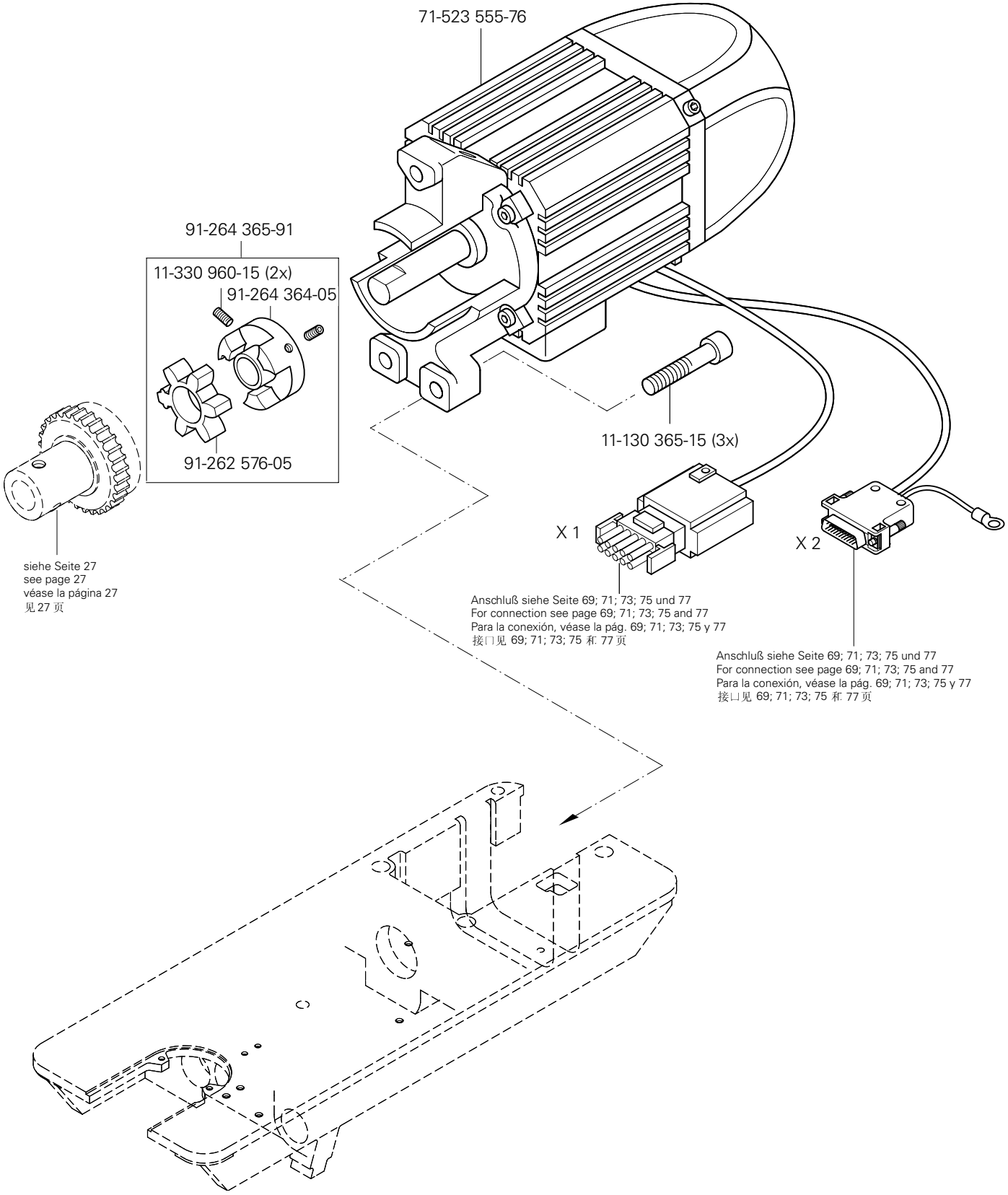

16.05

Motor-Hauptschalter
Main switch
Interruptor principal
电机主开关

PFAFF 1181
PFAFF 1183
PFAFF 3511
PFAFF 3701

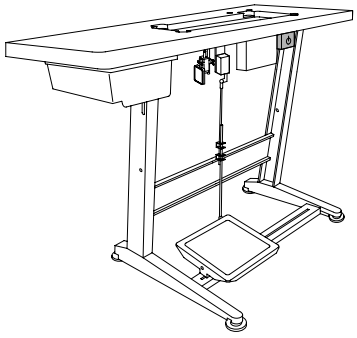

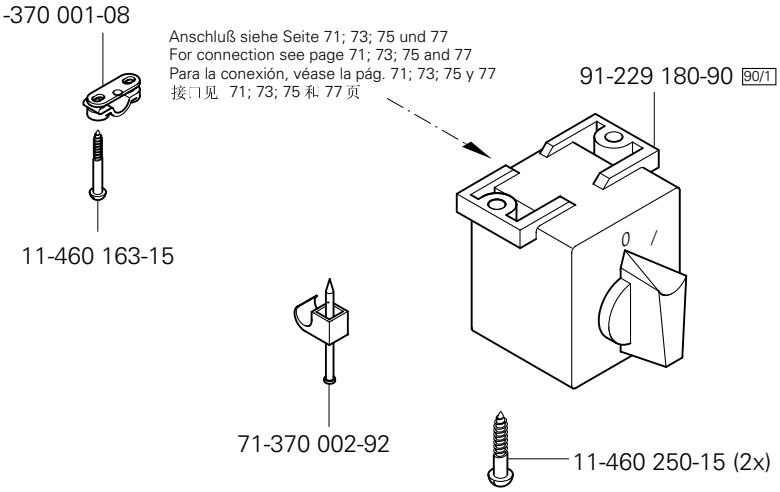

16.06

Knietaster mit Leitung
Knee switch with cable
Interruptor de rodillera con cable
带电缆膝键

PFAFF1181 SRP-900/24
PFAFF1183 SRP-900/24

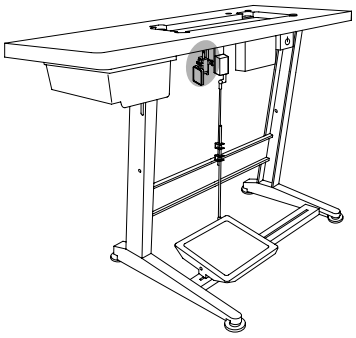

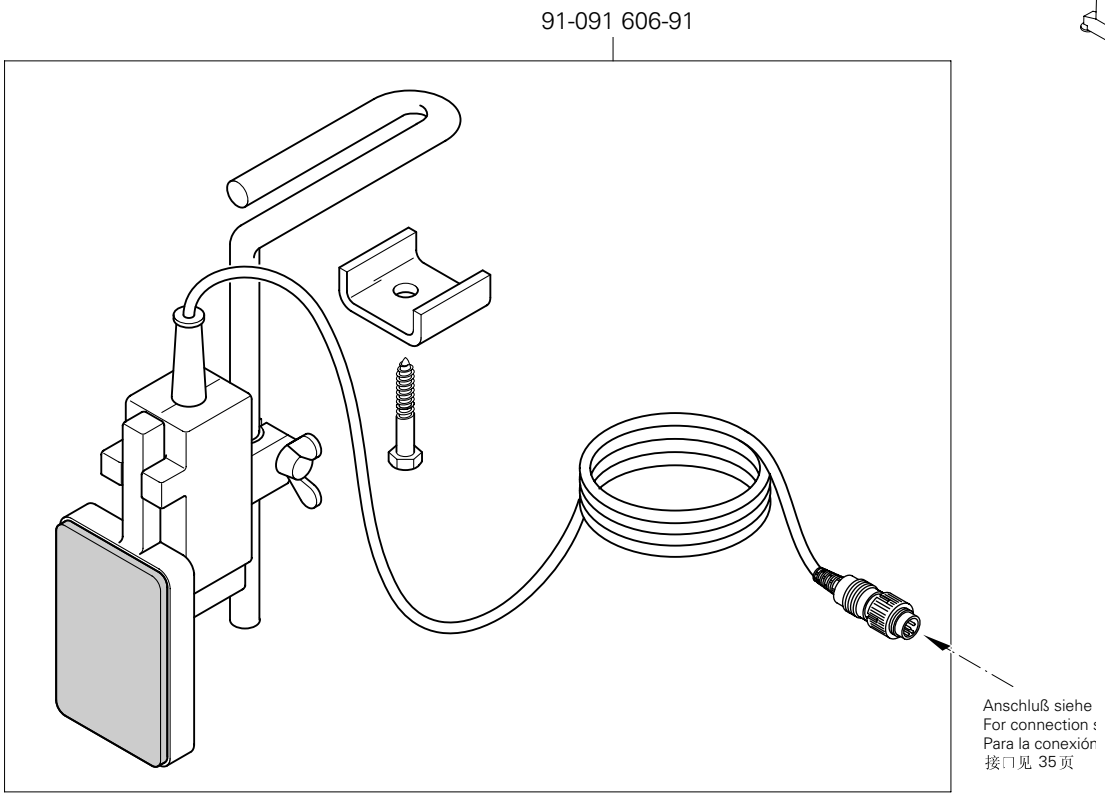

siehe Kapitel 2 Erläuterung der Schlüsselzeichen
see chapter 2 Explanation of key markings
véase el Cap. 2 Explicaciones de los signos clave
见第2章标记说明

Klasse Class Clase 机型	Steuerungspaket Control package Paquete de control 控制组件	Abbildung siehe Seite: Stitching margin Margen de costura 图见页号
1181; 1183 Quick-PicoTop 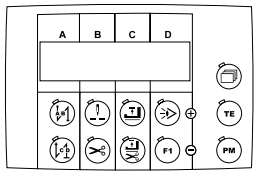	Quick-PicoDrive mit P40PD Best.-Nr. Part number N° de pedido 订货号 74-086 502-91	68; 69
1181; 1183 Quick-BDF S2 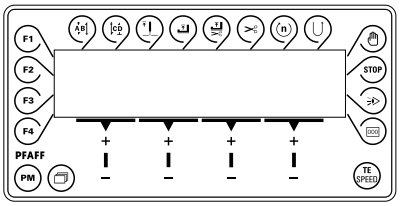	Quick-EcoDrive mit P40ED-A Best.-Nr. Part number N° de pedido 订货号 71-590 007-84	70; 71
1181-SRP; 1183-SRP Quick-BDF S2 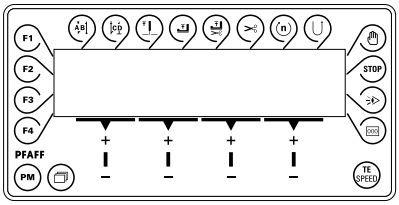	Quick-EcoDrive mit P50ED Best.-Nr. Part number N° de pedido 订货号 71-590 007-89	72; 73
1181-948/26; 1183-948/26; 3701 Quick-BDF S2 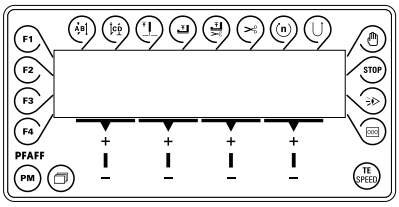	Quick-EcoDrive mit P350ED Best.-Nr. Part number N° de pedido 订货号 71-590 008-35	74; 75
3511 Quick-BDF S3 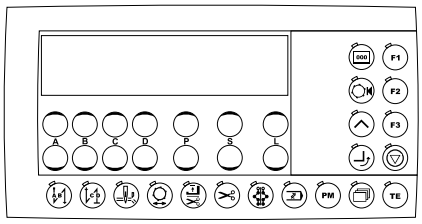	Quick-EcoDrive mit P310ED-A Best.-Nr. Part number N° de pedido 订货号 71-590 008-33	76; 77

Steuerungspaket Quick-PicoDrive mit P40 PD
Control package Quick-PicoDrive with P40 PD
Paquete de control Quick-PicoDrive con P40 PD
控制组件 Quick-PicoDrive 带 P40 PD

PFAFF 1181
PFAFF 1183

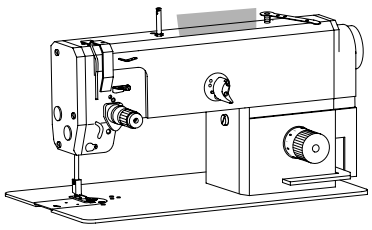

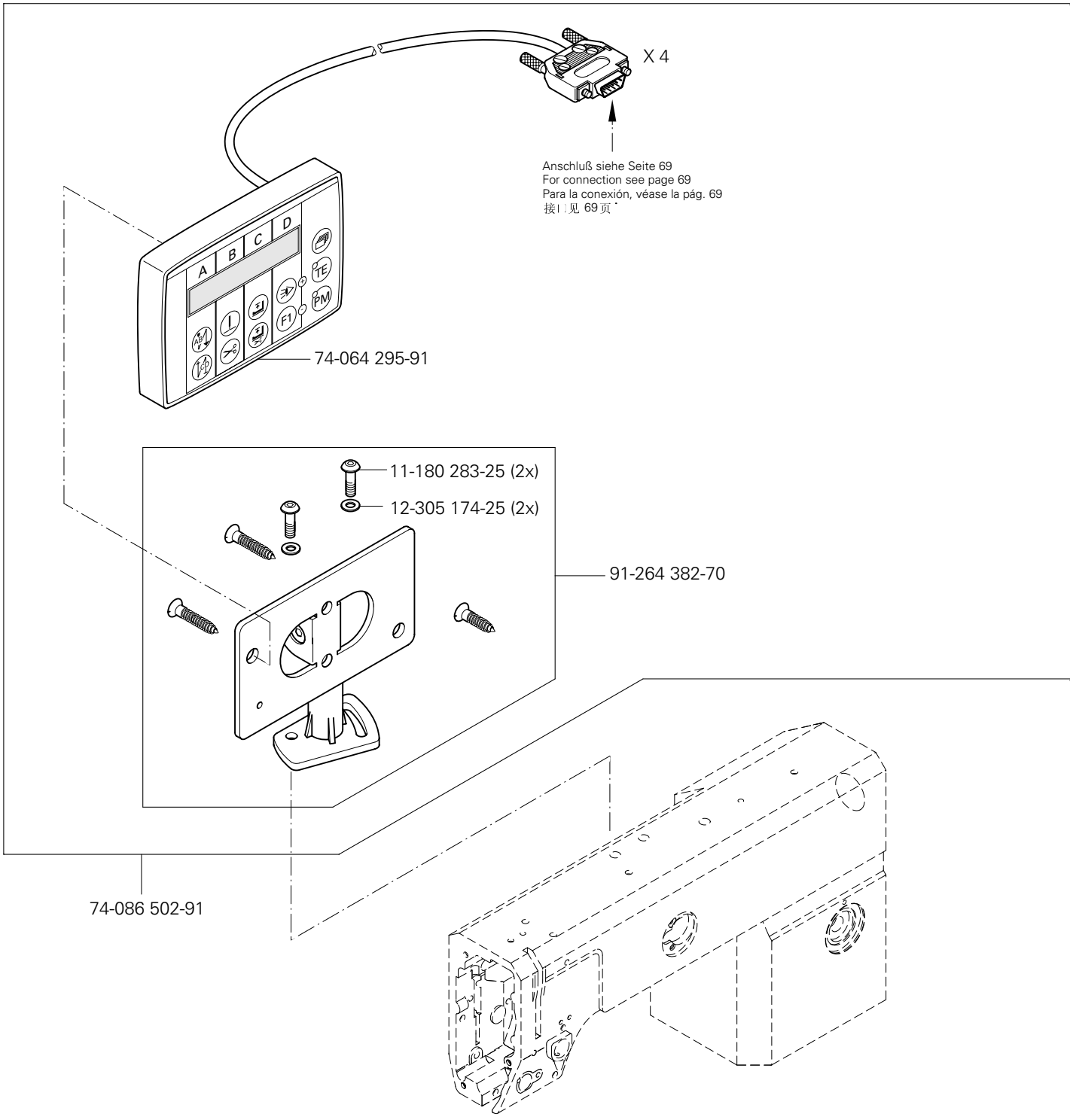

siehe Kapitel 2 Erläuterung der Schlüsselzeichen
see chapter 2 Explanation of key markings
véase el Cap. 2 Explicaciones de los signos clave
见第2章标记说明

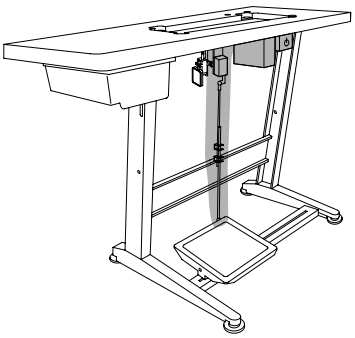

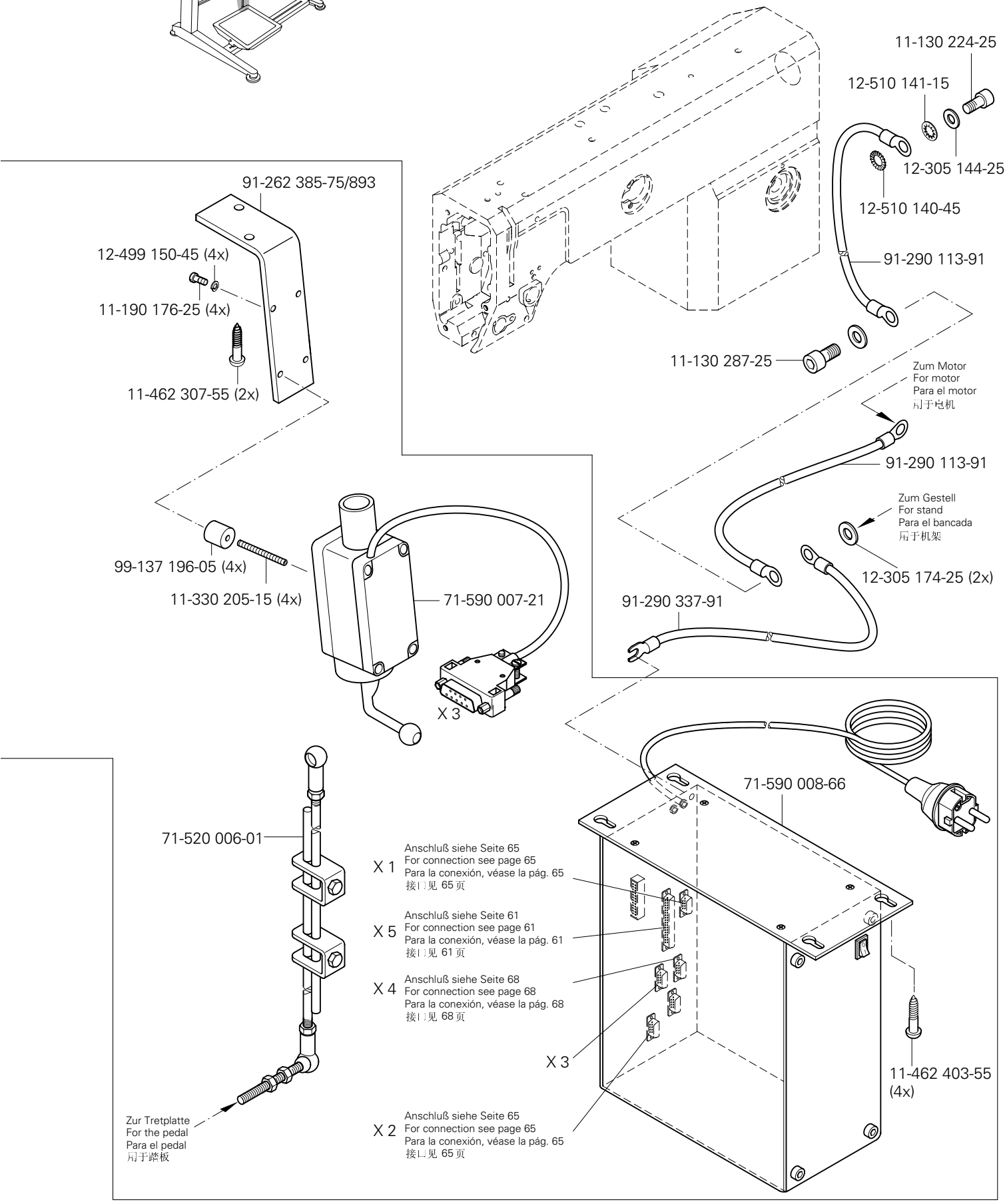

siehe Kapitel 2 Erläuterung der Schlüsselzeichen
see chapter 2 Explanation of key markings
véase el Cap. 2 Explicaciones de los signos clave
见第2章标记说明

Steuerungspaket Quick-EcoDrive mit P40 ED-A
Control package Quick-EcoDrive with P40 ED-A
Paquete de control Quick-EcoDrive con P40 ED-A PFAFF 1181
控制组件 Quick-EcoDrive 带 P40 ED-A PFAFF 1183

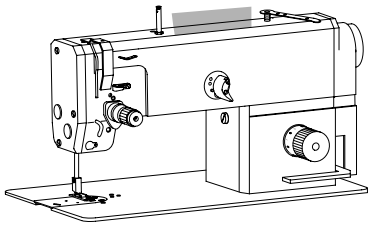

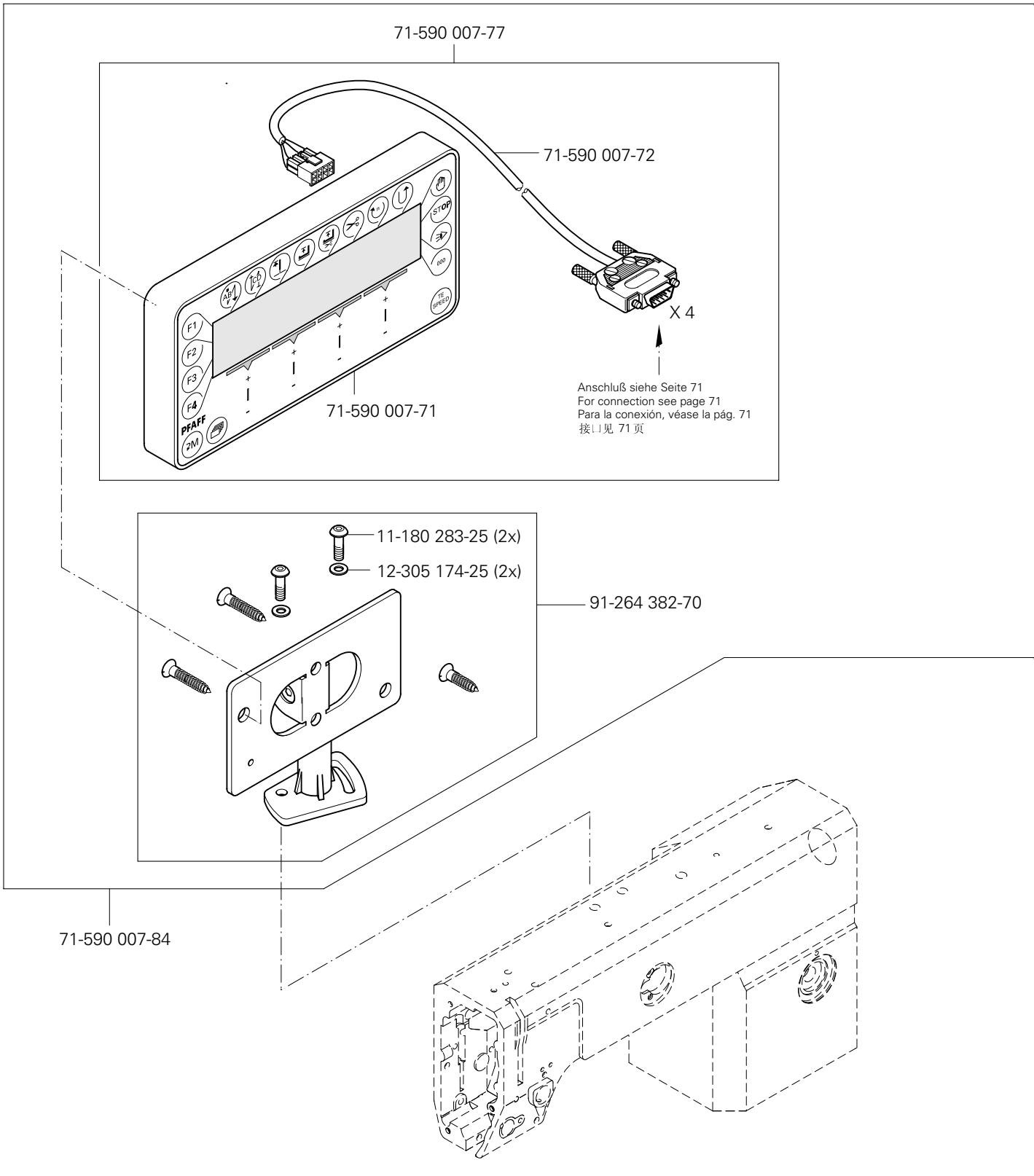

siehe Kapitel 2 Erläuterung der Schlüsselzeichen
see chapter 2 Explanation of key markings
véase el Cap. 2 Explicaciones de los signos clave
见第2章标记说明

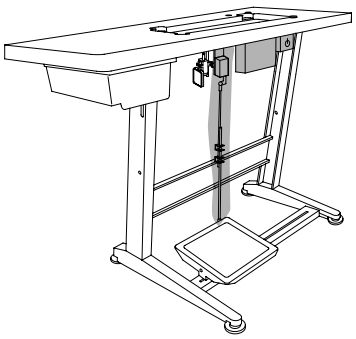

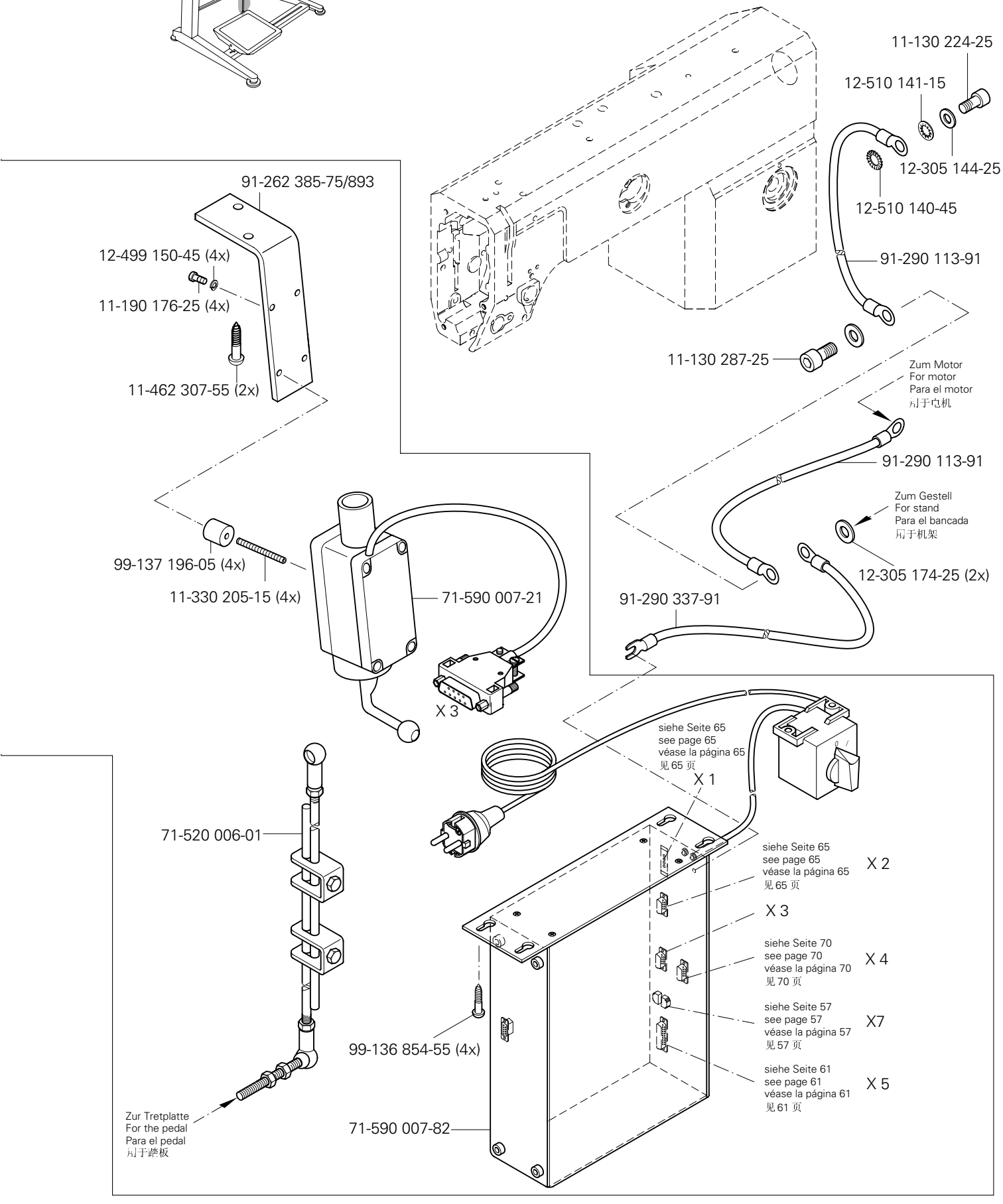
11-130 224-25
12-510 141-15
12-305 144-25
12-510 140-45
91-290 113-91
91-262 385-75/893
12-499 150-45 (4x)
11-190 176-25 (4x)
11-462 307-55 (2x)
11-130 287-25
Zum Motor
For motor
Para el motor
用于电机
91-290 113-91
Zum Gestell
For stand
Para el bancada
用于机架
12-305 174-25 (2x)
99-137 196-05 (4x)
11-330 205-15 (4x)
71-590 007-21
X 3
91-290 337-91
siehe Seite 65
see page 65
véase la página 65
见 65 页
X 1
71-520 006-01
siehe Seite 65
see page 65
véase la página 65
见 65 页
X 2
X 3
siehe Seite 70
see page 70
véase la página 70
见 70 页
X 4
siehe Seite 57
see page 57
véase la página 57
见 57 页
X7
siehe Seite 61
see page 61
véase la página 61
见 61 页
X 5
99-136 854-55 (4x)
71-590 007-82
Zur Tretplatte
For the pedal
Para el pedal
用于踏板

Steuerungspaket Quick-EcoDrive mit P50 ED
Control package Quick-EcoDrive with P50 ED
Paquete de control Quick-EcoDrive con P50 ED
控制组件 Quick-EcoDrive 带 P50 ED

PFAFF 1181-SRP
PFAFF 1183-SRP

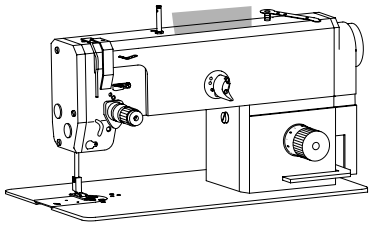

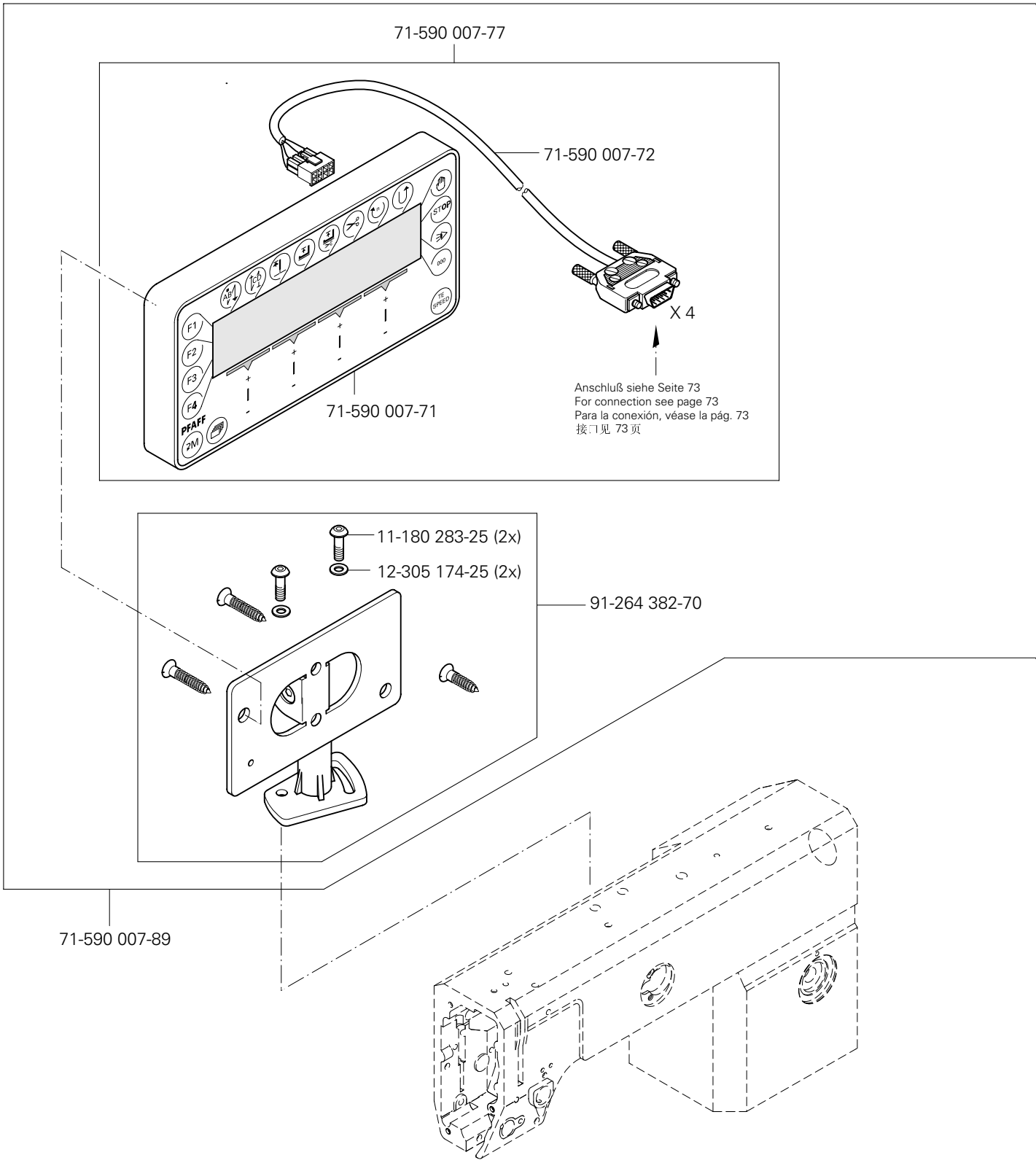

siehe Kapitel 2 Erläuterung der Schlüsselzeichen
see chapter 2 Explanation of key markings
véase el Cap. 2 Explicaciones de los signos clave
见第2章标记说明

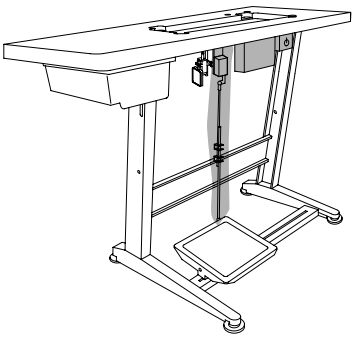

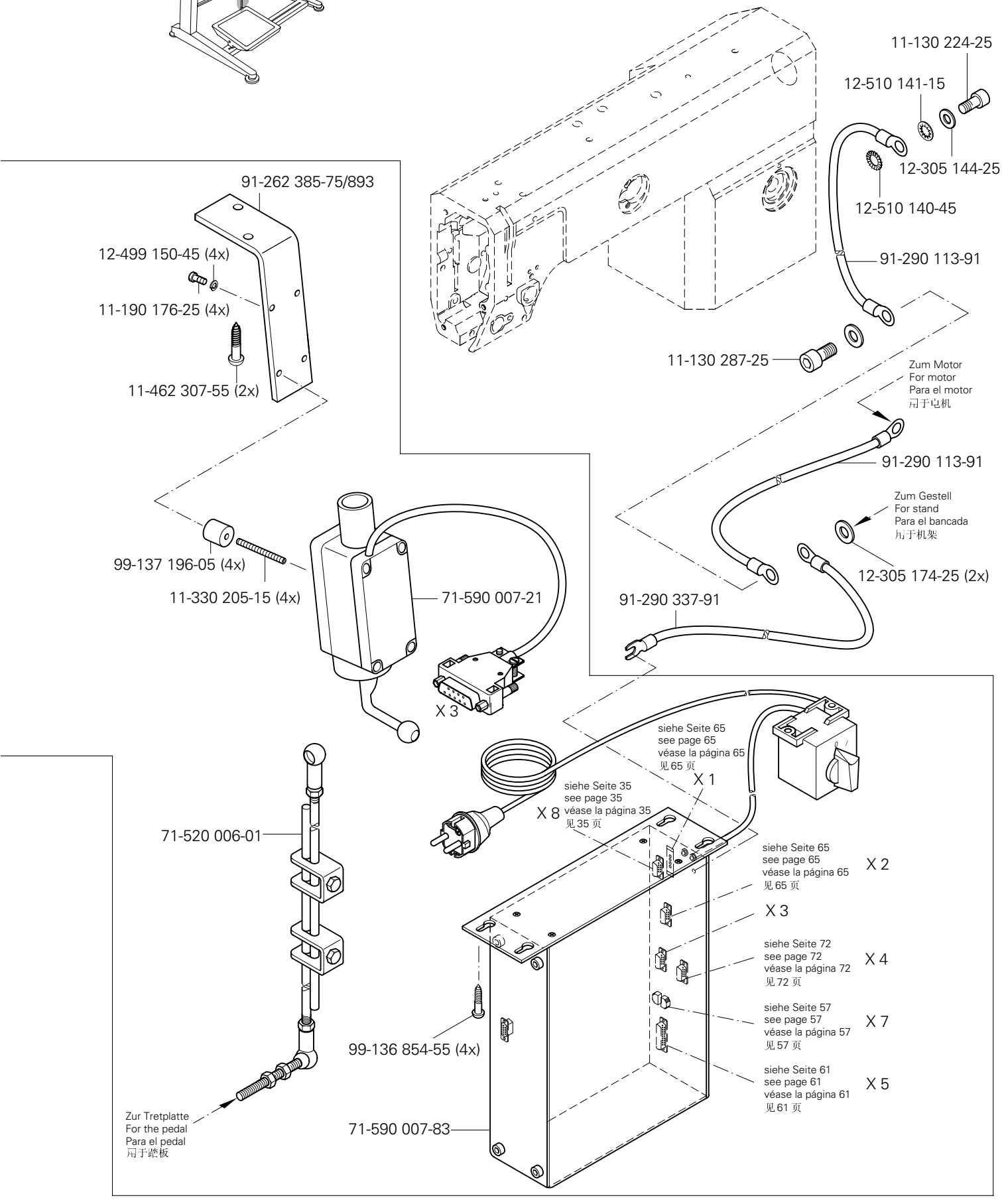
11-130 224-25
12-510 141-15
12-305 144-25
12-510 140-45
91-290 113-91
91-262 385-75/893
12-499 150-45 (4x)
11-190 176-25 (4x)
11-462 307-55 (2x)
11-130 287-25
Zum Motor
For motor
Para el motor
用于电机
91-290 113-91
Zum Gestell
For stand
Para el bancada
用于机架
12-305 174-25 (2x)
99-137 196-05 (4x)
11-330 205-15 (4x)
71-590 007-21
X 3
91-290 337-91
siehe Seite 65
see page 65
véase la página 65
见 65 页
X 1
siehe Seite 35
see page 35
X 8 véase la página 35
见 35 页
71-520 006-01
siehe Seite 65
see page 65
véase la página 65
见 65 页
X 2
X 3
siehe Seite 72
see page 72
véase la página 72
见 72 页
X 4
siehe Seite 57
see page 57
véase la página 57
见 57 页
X 7
siehe Seite 61
see page 61
véase la página 61
见 61 页
X 5
99-136 854-55 (4x)
71-590 007-83
Zur Tretplatte
For the pedal
Para el pedal
用于踏板

Steuerungspaket Quick-EcoDrive mit P350 ED
Control package Quick-EcoDrive with P350 ED
Paquete de control Quick-EcoDrive con P350 ED
控制组件 Quick-EcoDrive 带 P350 ED

PFAFF 1181-948/26
PFAFF 1183-948/26
PFAFF 3701

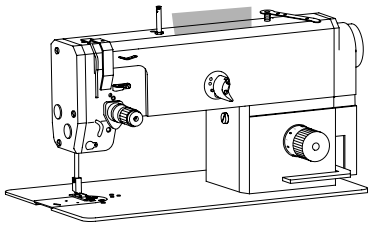

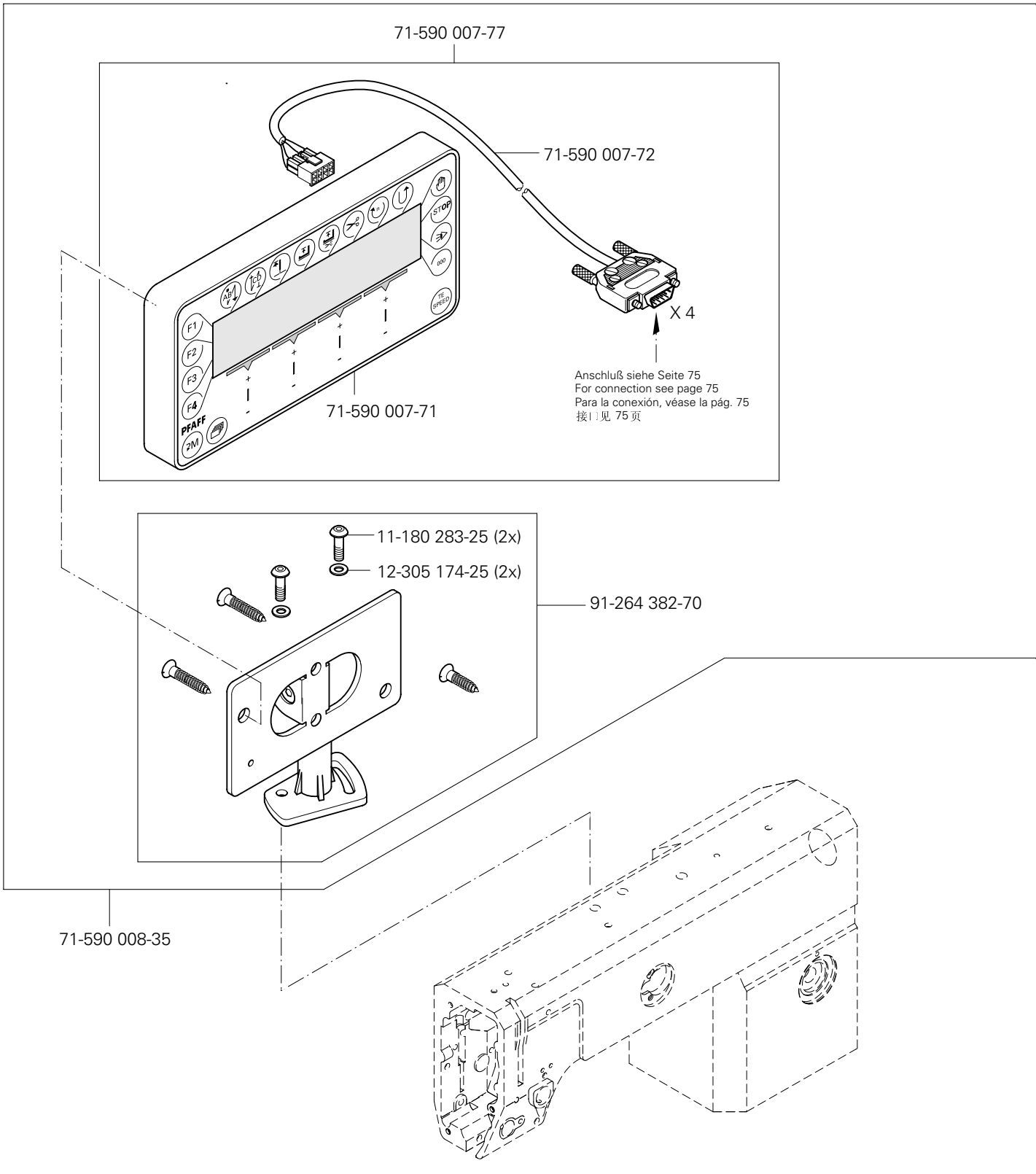

siehe Kapitel 2 Erläuterung der Schlüsselzeichen
see chapter 2 Explanation of key markings
véase el Cap. 2 Explicaciones de los signos clave
见第2章标记说明

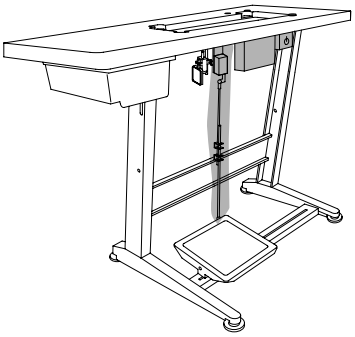

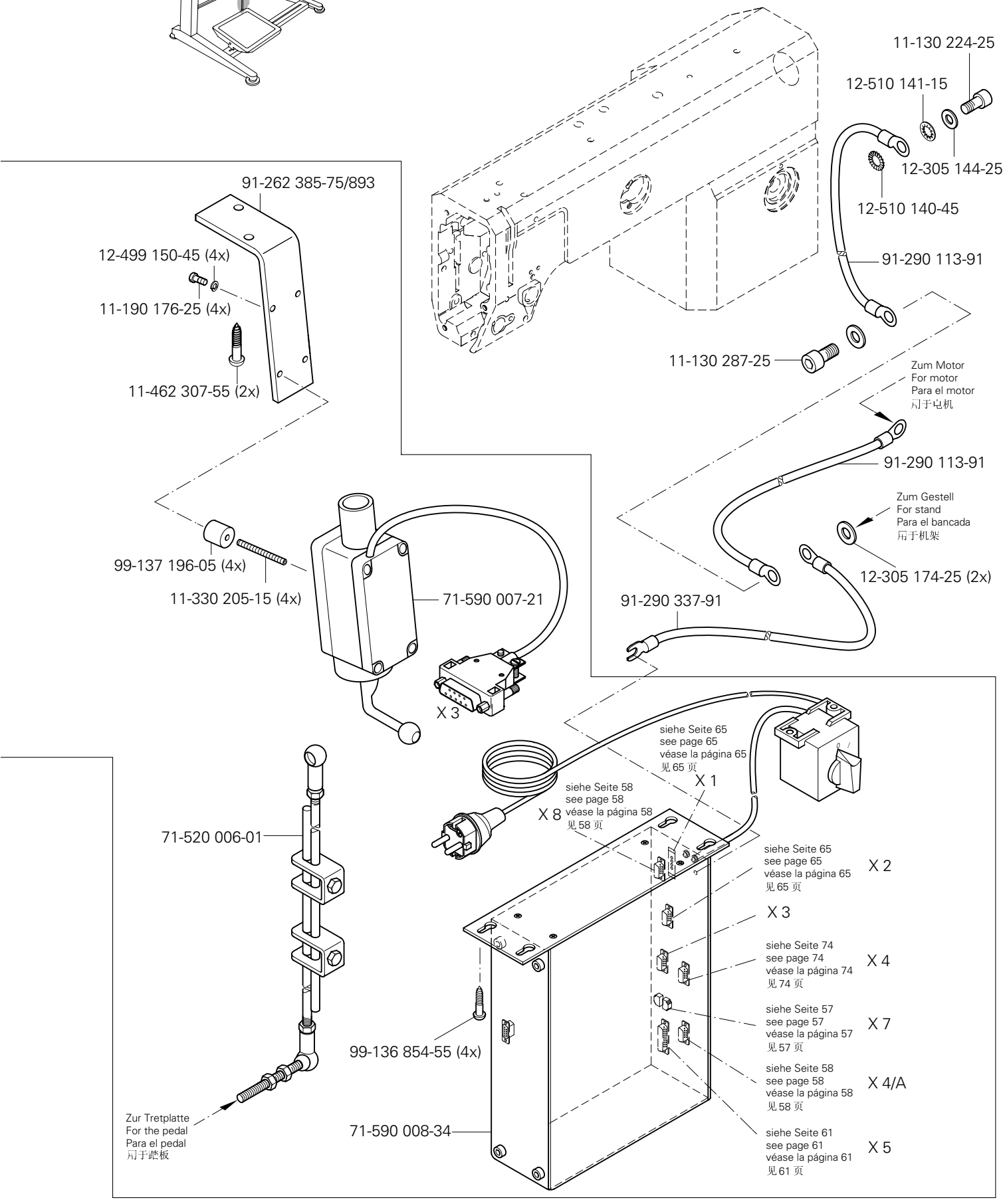
11-130 224-25
12-510 141-15
12-305 144-25
12-510 140-45
91-290 113-91
91-262 385-75/893
12-499 150-45 (4x)
11-190 176-25 (4x)
11-462 307-55 (2x)
11-130 287-25
Zum Motor
For motor
Para el motor
马于电机
91-290 113-91
Zum Gestell
For stand
Para el bancada
马于机架
12-305 174-25 (2x)
99-137 196-05 (4x)
11-330 205-15 (4x)
71-590 007-21
X 3
91-290 337-91
siehe Seite 65
see page 65
véase la página 65
见 65 页
X 1
siehe Seite 58
see page 58
X 8 véase la página 58
见 58 页
71-520 006-01
siehe Seite 65
see page 65
véase la página 65
见 65 页
X 2
X 3
siehe Seite 74
see page 74
véase la página 74
见 74 页
X 4
siehe Seite 57
see page 57
véase la página 57
见 57 页
X 7
siehe Seite 58
see page 58
véase la página 58
见 58 页
X 4/A
99-136 854-55 (4x)
71-590 008-34
siehe Seite 61
see page 61
véase la página 61
见 61 页
X 5
Zur Tretplatte
For the pedal
Para el pedal
马于踏板

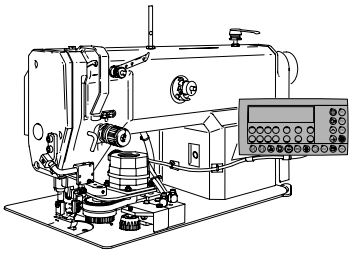

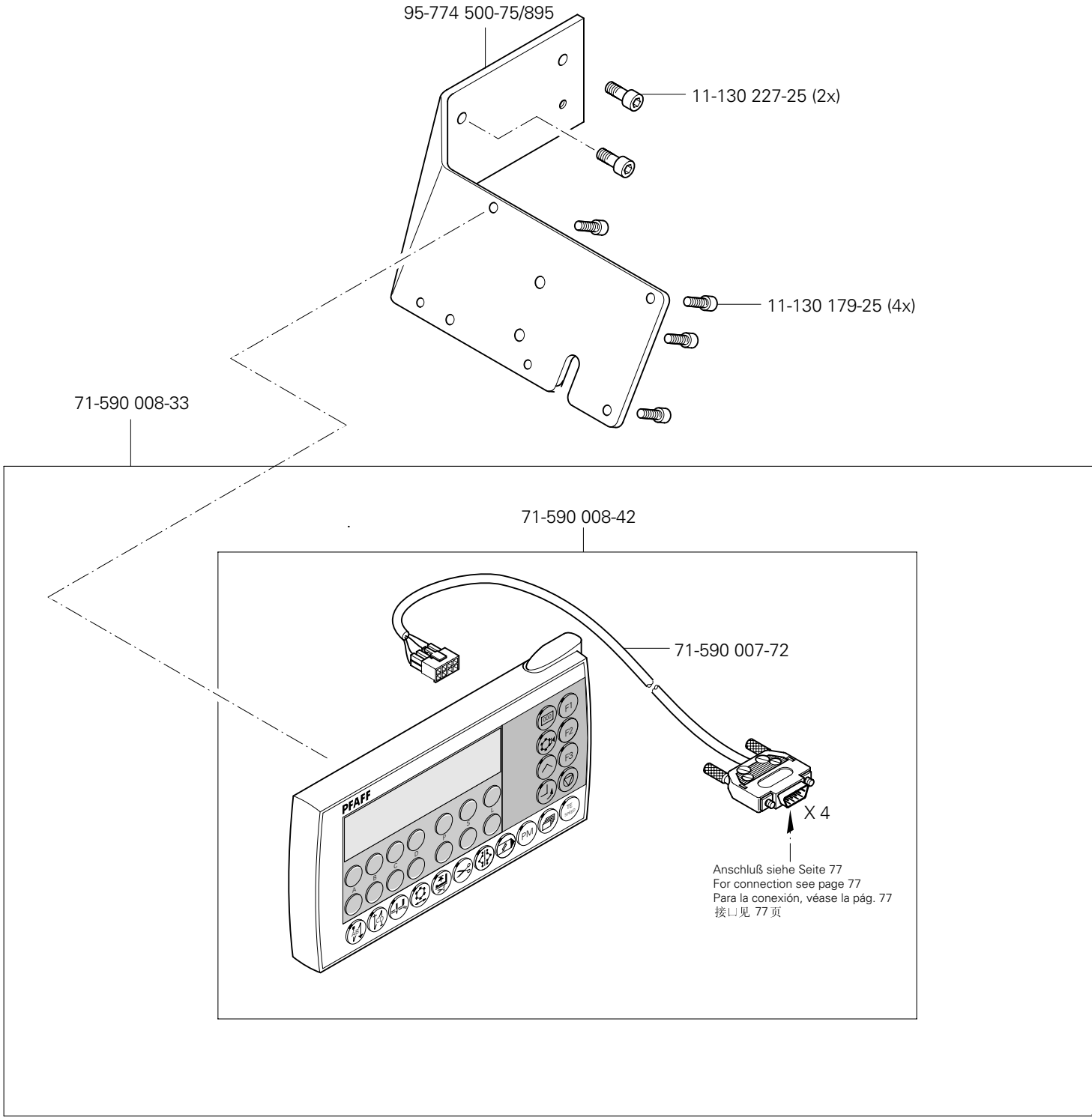

siehe Kapitel 2 Erläuterung der Schlüsselzeichen
see chapter 2 Explanation of key markings
véase el Cap. 2 Explicaciones de los signos clave
见第2章标记说明

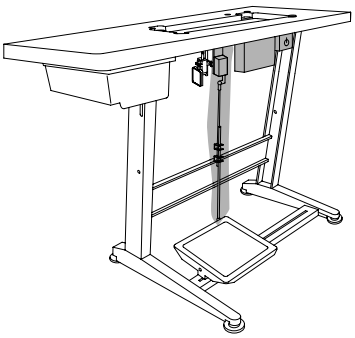

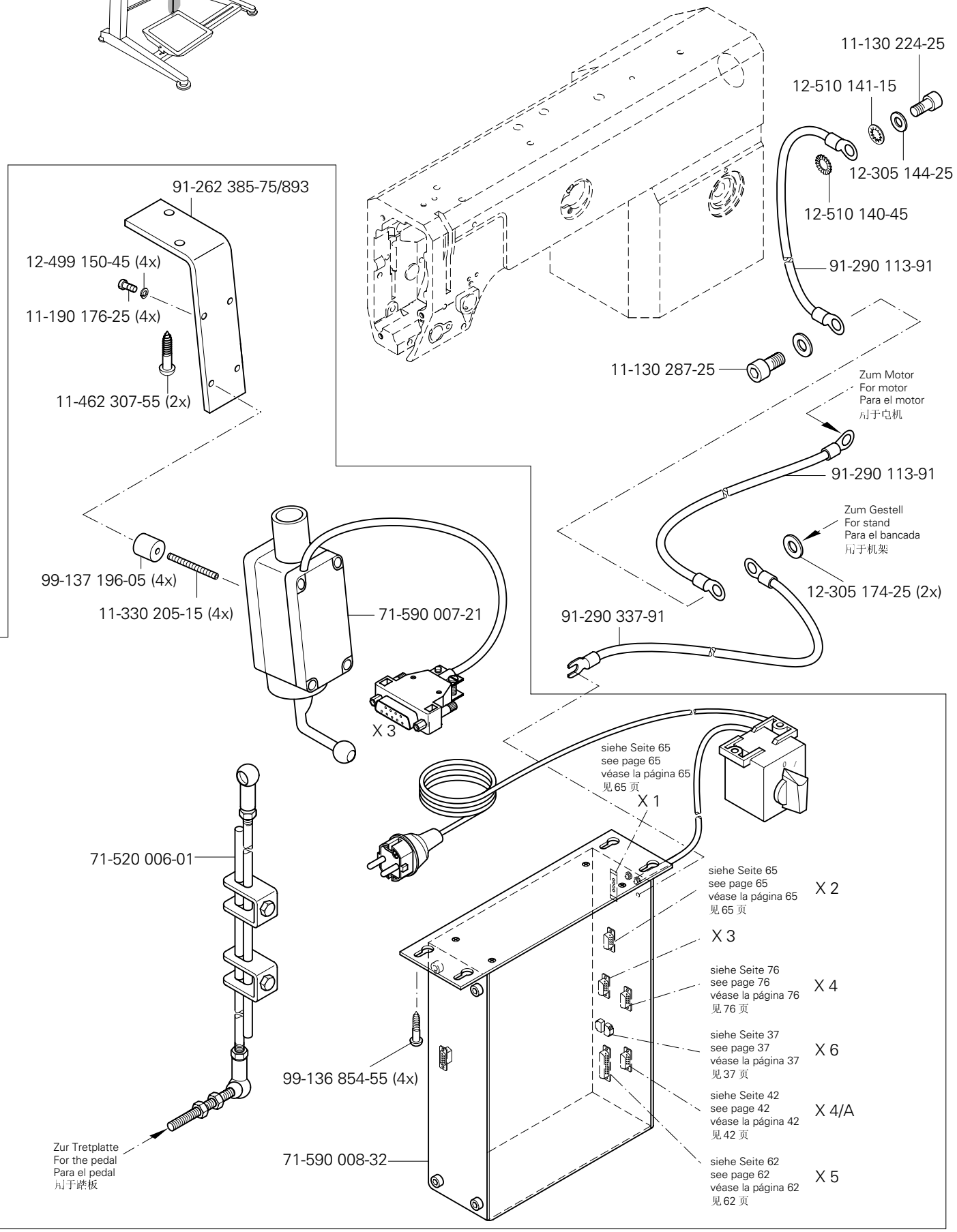

siehe Kapitel 2 Erläuterung der Schlüsselzeichen
see chapter 2 Explanation of key markings
véase el Cap. 2 Explicaciones de los signos clave
见第2章标记说明

Garnrollenständer
Reel stands
Portacarretes
线轴支架

PFAFF 1181;1181- D
PFAFF 1183;1183- D
PFAFF 3511-2/01
PFAFF 3701-4/11

91-229 070-70/895

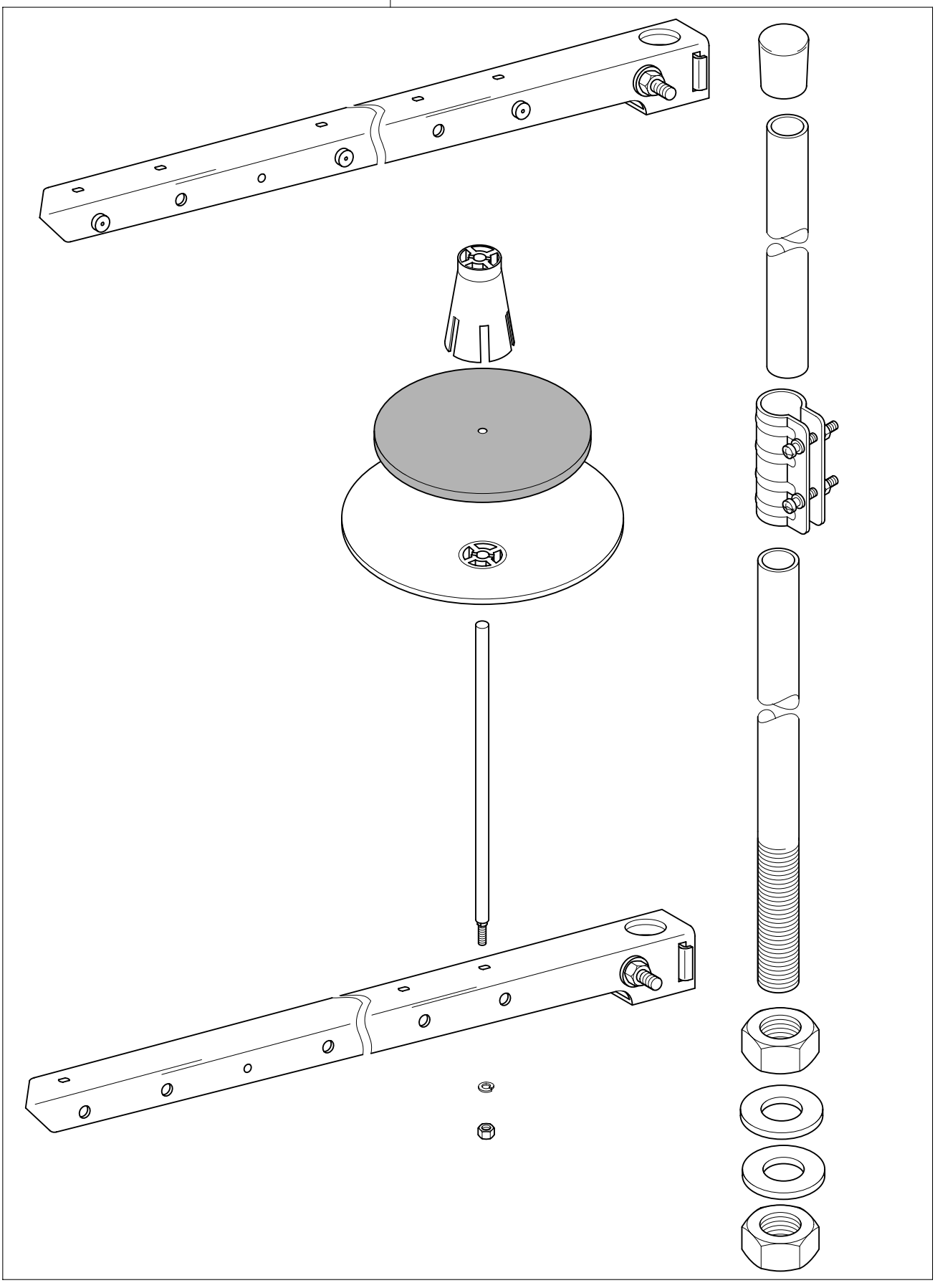

siehe Kapitel 2 Erläuterung der Schlüsselzeichen
see chapter 2 Explanation of key markings
véase el Cap. 2 Explicaciones de los signos clave
见第2章标记说明

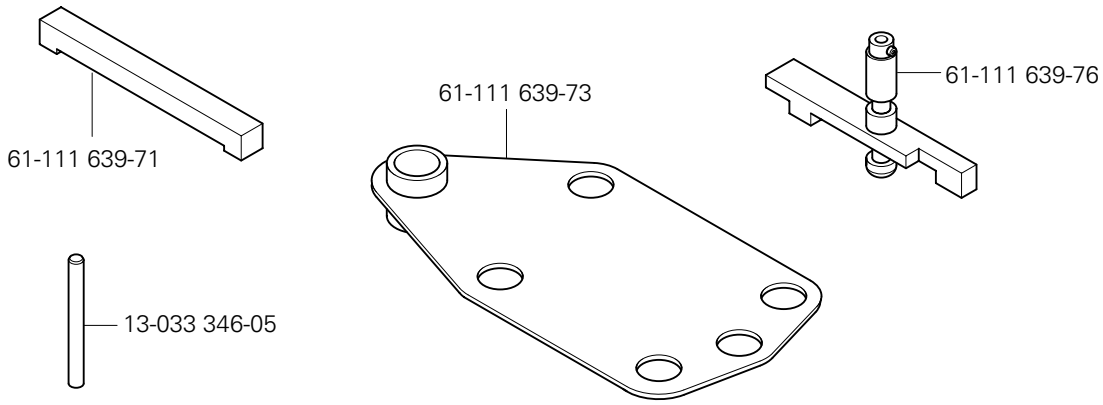
61-111 639-71
61-111 639-73
61-111 639-76
13-033 346-05

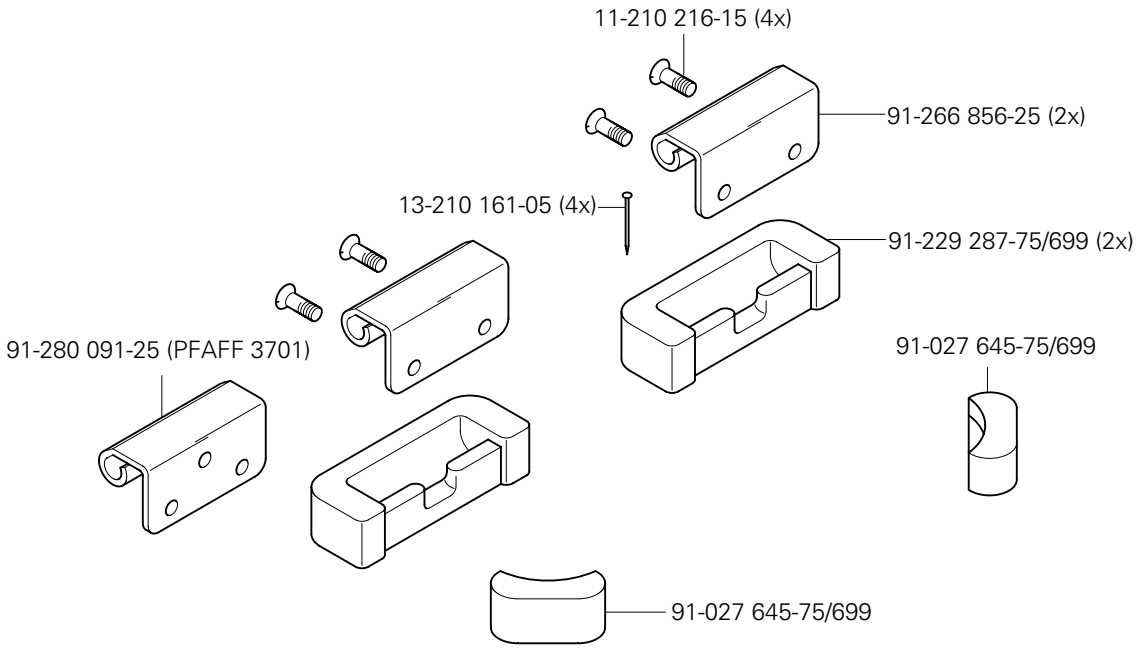
11-210 216-15 (4x)
91-266 856-25 (2x)
13-210 161-05 (4x)
91-229 287-75/699 (2x)
91-280 091-25 (PFAFF 3701)
91-027 645-75/699
91-027 645-75/699

20

Keilriemen
V-belt
Correa trapezoidal
三角皮带

PFAFF 1181;1181- D
PFAFF 1183;1183- D

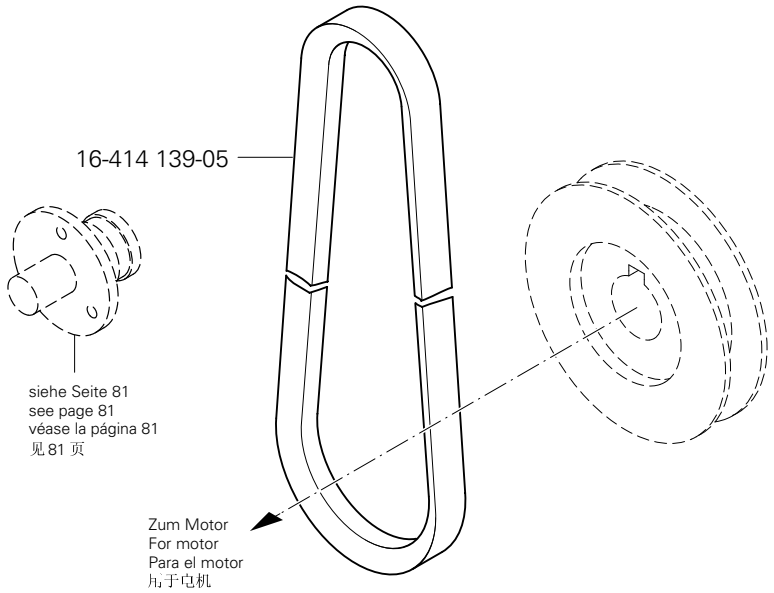

21

Knielüfterteile
Knee lifter parts
Piezas del alzaprensatelas por rodillera
膝松线器零件

PFAFF 1181;1181- D
PFAFF 1183;1183- D
PFAFF 3701-4/11

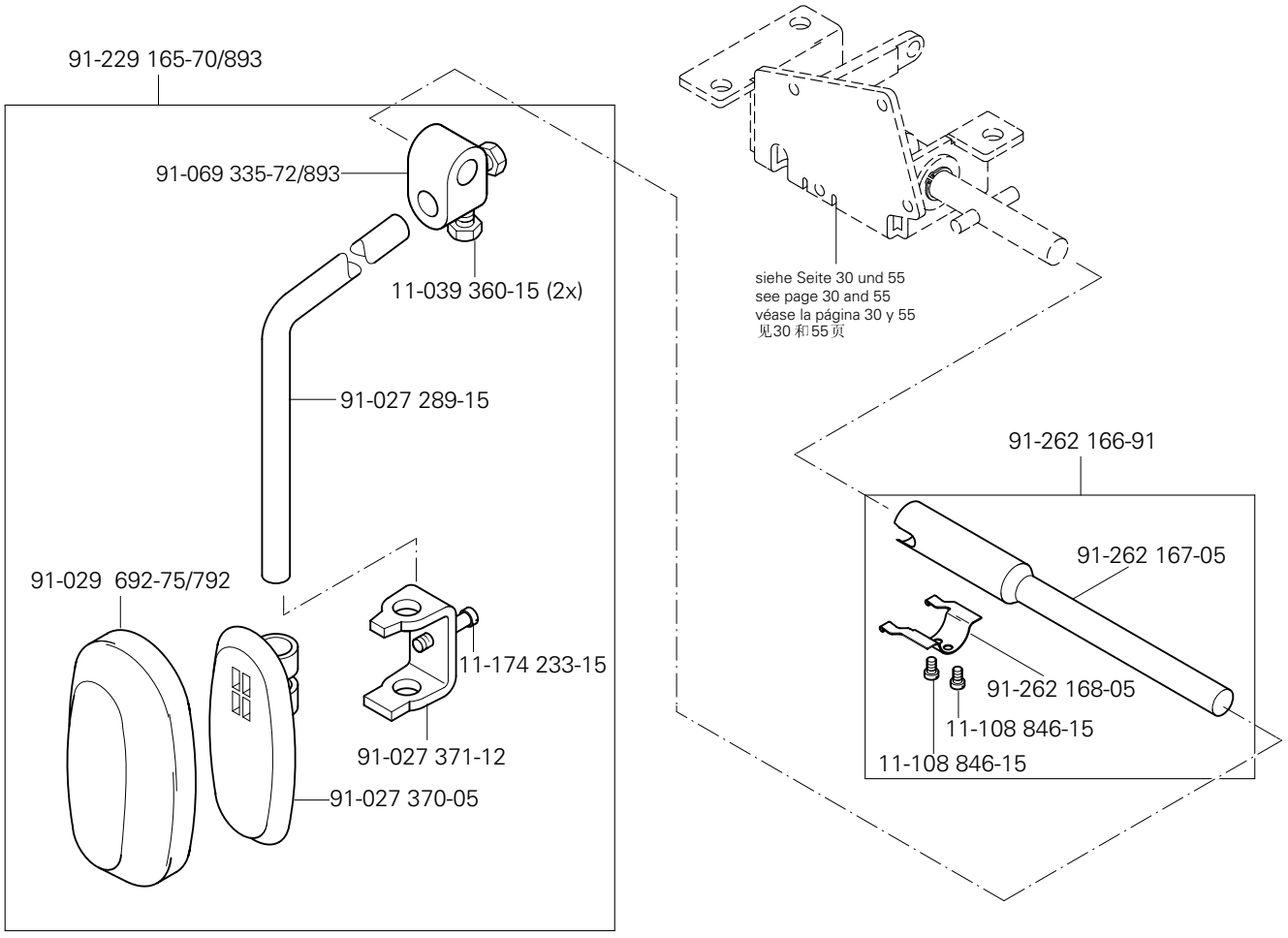

siehe Kapitel 2 Erläuterung der Schlüsselzeichen
see chapter 2 Explanation of key markings
véase el Cap. 2 Explicaciones de los signos clave
见第2章标记说明

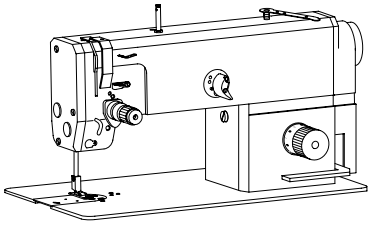

Anbausatz für externen Motor
Mounting kit for external motor
Juego de piezas acoplables para motor externo
外部电机安装组件

PFAFF 1181;1183
PFAFF 1181- D ;1183- D

22.01

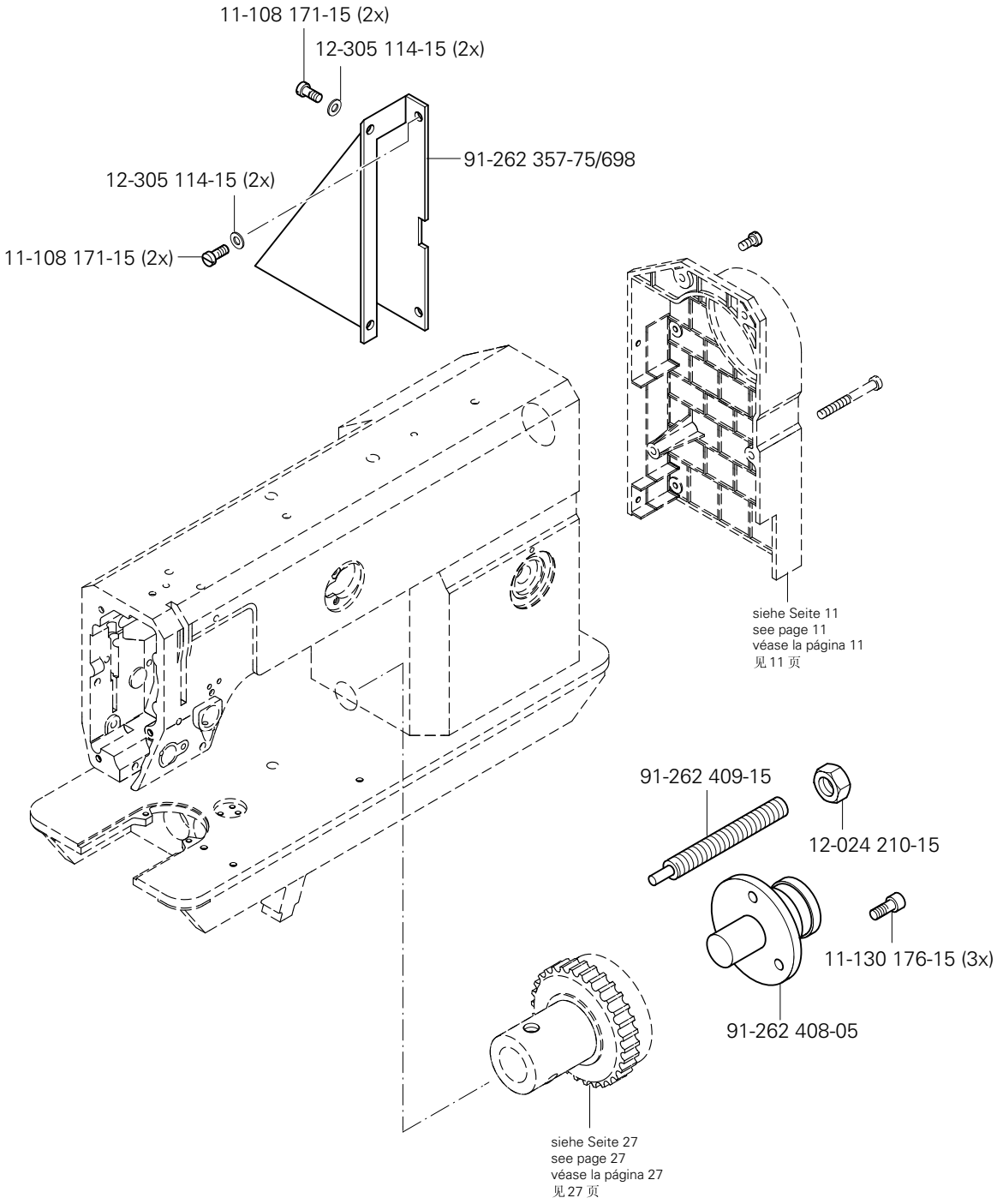

22.02

Absaugeinrichtung (-920/06)
Vacuum waste disposal unit (-920/06)
Dispositivo de aspiración (-920/06) PFAFF 1181-731/01;1181- D-731/01
吹风装置 (-920/06) PFAFF 1183-731/01;1183- D-731/01

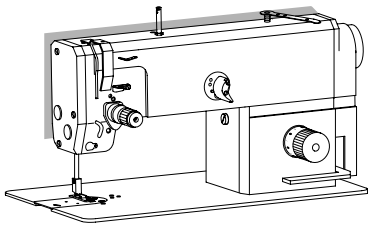

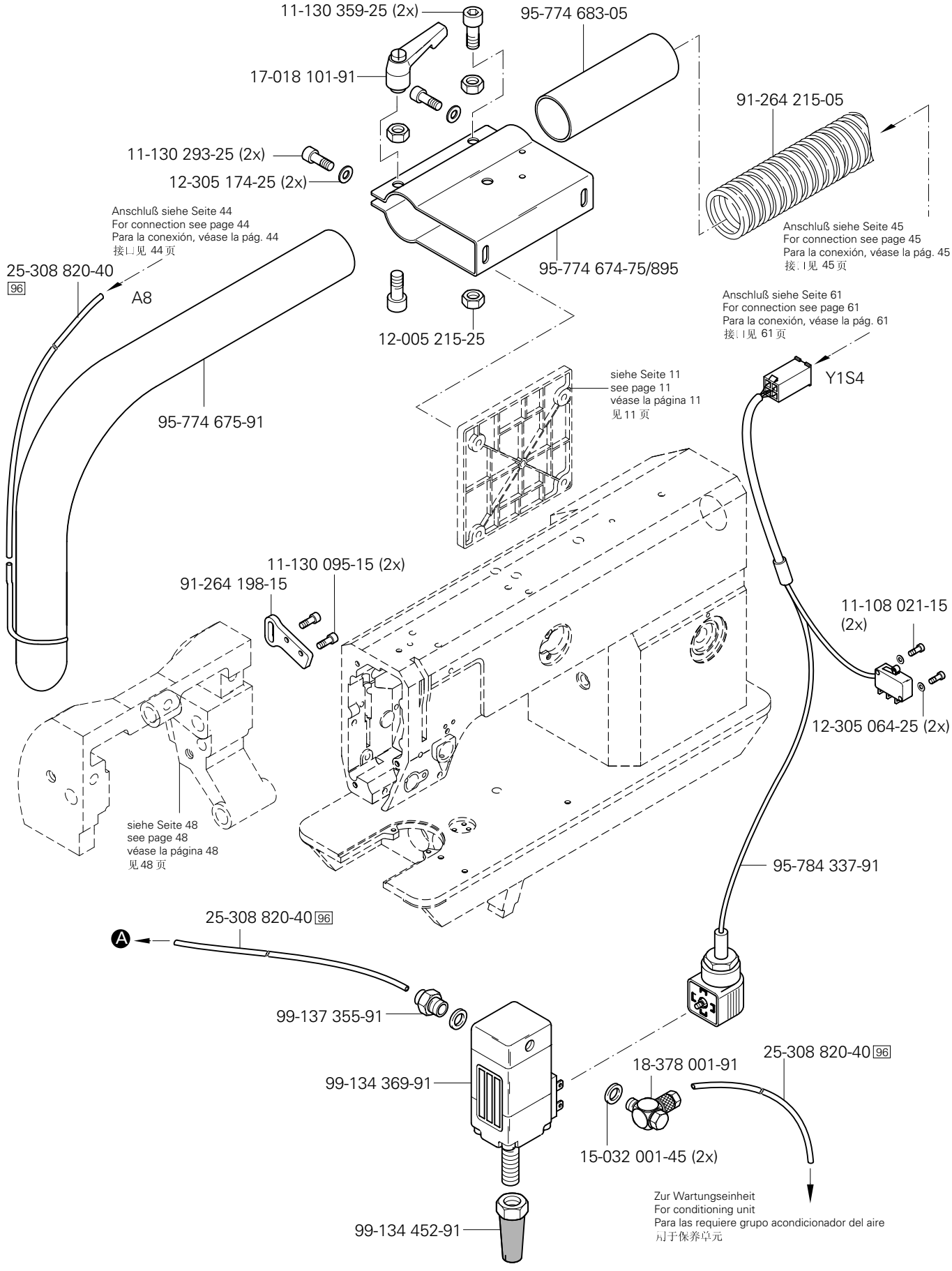

siehe Kapitel 2 Erläuterung der Schlüsselzeichen
see chapter 2 Explanation of key markings
voir le chap. 2 Explication des symboles
véase el Cap. 2 Explicaciones de los signos clave

Öl Oil Aceite 油	Mittelpunkts-Viskosität bei: Mean viscosity at: Viscosidad media a: 中点粘度:		Dichte bei: Density of: Densidad a: 密度，在：		Bestellnummer für Behälter mit: Part number for can with: Número de pedido para recipientes con: 订货号用于油箱，带：		
	°C	mm²/s	°C	g/cm³ (g/ml)	1 Liter 1 Litro 1 升		
28-011 201-44	40	22,0	15	0,865	91-129 917-91		

Fett Grease Grasa 脂	Penetration Penetration Penetración 贯入度	Tropfpunkt Drip-point Punto de goteo 滴点	Bestellnummer für Behälter mit: Part number for can with: Número de pedido para recipientes con: 订货号用于油箱，带：		
	mm/10	°C	0,25 kg	0,5 kg	1 kg
28-011 202-05					28-011 202-05
28-011 202-47	220-250	185			28-011 202-47

Reinigungsmittel Cleansing agent Limpiadores 清洁剂	Bestellnummer für Behälter mit: Part number for can with: Número de pedido para recipientes con: 订货号用于油箱，带： 240 ml
Isoprophyl-Alkohol / 异丙醇	95-665 735-91

No. 零件号	Seite Page Página 页号
11-039 360-15	80
11-039 378-15	54
11-106 104-55	37, 64
11-108 021-15	58, 82
11-108 084-15	33, 51
11-108 084-25	59
11-108 087-15	51
11-108 093-25	42
11-108 096-15	39, 49
11-108 111-15	64
11-108 135-15	38, 48
11-108 171-15	81
11-108 174-15	61, 62
11-108 174-25	12
11-108 177-15	29
11-108 222-15	25, 26, 51
11-108 222-25	11
11-108 306-15	43
11-108 846-15	80
11-108 858-15	58
11-130 086-15	36, 50
11-130 092-25	57
11-130 095-15	82
11-130 167-15	34
11-130 170-25	11, 58, 63
11-130 173-15	11, 38, 39, 48, 49, 52, 58, 64
11-130 176-15	15, 24, 38, 42, 48, 52, 55, 56, 58, 81
11-130 179-15	42, 58
11-130 179-25	76
11-130 185-15	11, 42
11-130 203-15	34, 43
11-130 209-15	44
11-130 224-15	18, 22, 27, 30, 36, 38, 48, 50, 55
11-130 224-25	11, 69, 71, 73, 75, 77
11-130 227-15	20, 39, 49, 59
11-130 227-25	37, 76
11-130 233-15	35, 38, 39, 43, 48
11-130 239-15	39, 42
11-130 251-15	11, 42
11-130 257-25	11
11-130 284-15	24
11-130 287-15	18, 19, 20, 30, 52, 55, 56
11-130 287-25	69, 71, 73, 75, 77
11-130 293-15	11, 55, 56
11-130 293-25	41, 82
11-130 299-25	59
11-130 305-15	60
11-130 305-25	34
11-130 326-25	59
11-130 329-25	59
11-130 359-25	41, 82
11-130 365-15	65
11-132 172-15	12
11-132 223-15	12, 34
11-132 232-15	42
11-170 281-15	17, 40
11-173 168-25	12
11-174 176-15	38, 39, 48, 49
11-174 233-15	80
11-174 912-15	32
11-178 172-15	49
11-178 223-25	20
11-180 283-25	11, 38, 48, 68, 70, 72, 74
11-190 176-25	69, 71, 73, 75, 77
11-210 088-25	42
11-210 168-15	23
11-210 216-15	79
11-210 265-15	16
11-225 172-25	11
11-225 178-25	59
11-225 220-15	34
11-225 223-15	13, 31
11-225 226-15	59
11-225 232-15	12, 36, 42, 50
11-225 292-15	58
11-250 084-15	23
11-250 169-15	46
11-317 971-15	14
11-320 171-15	20
11-330 082-15	42
11-330 085-15	13
11-330 166-15	18, 42, 58
11-330 169-15	42
11-330 175-15	23, 50
11-330 205-15	69, 71, 73, 75, 77
11-330 217-15	25, 26, 32, 33, 49, 51
11-330 220-15	12, 13, 14, 15, 31, 38, 48
11-330 232-15	30, 39, 55
11-330 277-15	16, 18, 20, 21, 28, 37, 47, 54, 58
11-330 280-15	16
11-330 952-15	18, 22, 23, 24, 25, 26, 27, 30, 33, 38, 48, 51, 55
11-330 955-15	14, 34, 38, 48, 58, 59
11-330 958-15	37, 47
11-330 960-15	65
11-330 962-15	24, 37, 52
11-330 964-15	16, 27
11-330 968-15	27
11-335 085-15	33, 51
11-335 169-15	38
11-335 280-15	16, 19, 21, 27
11-341 217-15	22
11-341 277-15	12, 14, 15
11-341 901-15	14
11-341 902-15	27
11-341 904-15	12, 58
11-460 163-15	66
11-460 250-15	66
11-462 307-55	69, 71, 73, 75, 77
11-462 403-55	44, 69
11-470 157-25	45
11-714 031-91	58
12-005 154-15	36, 50
12-005 175-15	19, 20
12-005 195-15	38, 48
12-005 215-15	54, 55, 56, 58
12-005 215-25	41, 82
12-024 121-25	37, 42, 64
12-024 151-25	42, 43, 44
12-024 171-15	30, 55
12-024 171-25	37, 39, 42
12-024 191-15	34, 38, 43, 48, 58
12-024 191-25	23, 42, 57
12-024 210-15	81
12-305 064-25	82
12-305 084-25	37, 42, 57
12-305 114-15	15, 42, 43, 44, 52, 58, 64, 81

No. 零件号	Seite Page Página 页号
12-305 144-15	39, 42, 43, 58, 59
12-305 144-25	69, 71, 73, 75, 77
12-305 174-25	41, 59, 68, 69, 70, 71, 72, 73, 74, 75, 77, 82
12-305 264-15	30, 55
12-315 080-15	64
12-325 160-15	58, 59
12-335 171-15	19
12-335 191-15	60
12-341 090-25	22
12-349 901-05	26, 33, 51
12-360 023-05	64
12-360 033-05	52
12-360 043-05	34, 52, 59
12-360 054-05	19, 20
12-360 061-05	27
12-360 063-05	20, 22, 35
12-360 064-05	13, 27, 31
12-360 064-15	42, 58
12-360 083-05	21
12-360 084-05	42
12-360 143-05	18
12-499 150-45	69, 71, 73, 75, 77
12-499 170-45	59
12-499 190-45	52
12-510 140-45	69, 71, 73, 75, 77
12-510 141-15	69, 71, 73, 75, 77
12-610 190-45	17, 18, 24, 34, 40
12-610 200-45	19, 39, 49
12-610 210-45	13, 27, 31, 42
12-610 230-45	25, 26, 30, 33, 42, 51, 55
12-610 250-45	27
12-610 280-45	28
12-618 170-45	11
12-618 190-45	23
12-618 210-45	55, 56
12-624 200-45	36, 50
12-624 210-45	12
12-624 280-45	18
12-624 310-45	28
12-640 090-55	48
12-640 130-55	12, 23, 34, 36, 64
12-640 150-55	17, 20, 40, 52
12-640 170-55	20, 48
12-640 200-55	22, 38, 48
12-650 012-55	21
12-660 390-45	25, 26, 33, 51
12-710 170-15	42
12-710 190-02	52
12-710 210-12	38
12-710 901-22	20
12-710 904-12	30, 55
12-710 913-12	58
13-030 341-05	11, 42
13-030 470-05	45
13-033 190-05	33, 51
13-033 208-05	22
13-033 346-05	79
13-052 085-55	16, 18
13-063 193-05	25, 26, 51
13-064 247-05	12
13-068 391-05	21
13-210 161-05	79
13-250 088-25	14
13-250 097-25	15
14-012 525-01	52
14-012 903-01	43, 58, 59
14-012 916-01	27
14-016 080-01	25, 26, 33, 51
14-016 101-91	27
14-016 151-91	16
14-016 171-91	27
14-018 624-91	16
14-026 902-01	16
14-218 050-01	42
14-218 906-01	59
14-602 901-01	23
14-731 692-05	42
14-755 037-01	42
15-032 001-45	44, 82
15-032 002-45	60
16-041 045-21	39
16-409 080-05	42
16-409 981-05	59
16-409 983-05	27
16-414 139-05	80
17-018 101-91	41, 82
18-372 001-91	44
18-372 003-91	60
18-372 008-91	44
18-378 001-91	82
25-161 801-49	14, 15, 51
25-161 801-52	14, 15, 26, 33
25-308 820-25	44
25-308 820-40	41, 44, 82
26-536 301-09	14, 15, 26, 33, 51
28-011 201-44	83
28-011 202-05	83
28-011 202-47	83
61-111 639-71	79
61-111 639-73	79
61-111 639-76	79
71-120 006-31	64
71-120 006-33	58
71-130 006-39	63
71-170 002-14	54
71-170 002-20	36, 50
71-170 002-21	55, 56
71-170 002-24	52
71-370 001-08	66
71-370 001-31	34
71-370 001-32	64
71-370 001-35	58, 61, 62
71-370 002-92	66
71-520 000-70	42, 58
71-520 006-01	69, 71, 73, 75, 77
71-523 555-76	65
71-590 007-21	69, 71, 73, 75, 77
71-590 007-71	70, 72, 74
71-590 007-72	70, 72, 74, 76
71-590 007-77	70, 72, 74
71-590 007-82	71
71-590 007-83	73
71-590 007-84	67, 70
71-590 007-89	67, 72
71-590 008-32	77
71-590 008-33	67, 76
71-590 008-34	75
71-590 008-35	67, 74
71-590 008-42	76

No. 零件号	Seite Page Página 页号	No. 零件号	Seite Page Página 页号	No. 零件号	Seite Page Página 页号	No. 零件号	Seite Page Página 页号
71-590 008-66	69	91-069 484-05	38, 48	91-118 570-92	16	91-174 480-05	32
71-770 000-63	64	91-069 486-05	39, 49	91-118 683-05	23	91-174 507-05	32
71-850 001-48	37	91-069 489-12	39, 49	91-118 711-05	24, 34, 38, 48	91-174 703-91	32
74-064 295-91	68	91-069 490-11	48	91-125 009-05	49	91-174 783-05	23
74-086 502-91	67, 68	91-069 493-11	48	91-129 917-91	83	91-174 851-05	50
91-000 250-15	32	91-069 496-05	48	91-140 945-05	32	91-174 879-05	23, 57
91-000 390-05	32	91-069 498-11	49	91-161 334-25	12	91-174 955-91	32
91-000 621-15	24, 57	91-069 501-15	49	91-162 578-71/698	11	91-174 956-45	32
91-001 824-05	48	91-069 554-12	24	91-162 582-75/895	11	91-175 203-05	28
91-002 134-05	32	91-069 562-05	12	91-162 596-25	12	91-175 265-12	58
91-004 181-05	24, 57	91-069 568-05	12	91-162 690-92	12	91-175 557-11	50
91-009 035-25	23	91-069 577-91	38, 48	91-162 694-05	12	91-175 690-05	32
91-019 929-05	32	91-069 579-05	12, 36	91-162 984-05	12	91-175 785-05	32
91-020 324-05	52	91-069 585-25	23	91-165 685-05	33, 51	91-187 386-15	60
91-027 289-15	80	91-069 598-11	38, 48	91-166 452-21	23	91-187 426-70/893	60
91-027 370-05	80	91-069 599-15	38, 48	91-167 590-15	11	91-188 611-91	45
91-027 371-12	80	91-069 600-15	38, 48	91-168 347-05	28	91-229 070-70/895	78
91-027 645-75/699	79	91-069 601-15	38, 48	91-168 480-15	16	91-229 165-70/893	80
91-029 692-75/792	80	91-069 630-91	38, 48	91-169 457-12	14	91-229 180-90	66
91-056 192-25	23, 50, 57	91-069 632-05	38, 48	91-169 474-05	49	91-229 287-75/699	79
91-056 193-25	23, 50, 57	91-069 709-12	14	91-169 475-15	48	91-232 539-75/895	44
91-056 197-91	50	91-069 789-15	39, 49	91-169 556-05	17, 18, 24	91-262 061-05	27
91-056 198-21	50	91-087 394-15	45	91-171 042-05	23	91-262 161-72/698	16
91-056 578-91	23	91-087 395-15	45	91-171 049-05	23	91-262 162-75/698	11
91-056 760-05	50	91-091 606-91	66	91-171 050-05	12	91-262 164-12	30, 55
91-069 075-11	12	91-100 076-15	57	91-171 068-05	12	91-262 166-91	80
91-069 079-72/895	12	91-100 117-15	12, 36	91-171 409-12	28	91-262 167-05	80
91-069 105-25	12	91-100 270-25	22, 46	91-171 441-01	18	91-262 168-05	80
91-069 322-01	12	91-100 281-25	23	91-171 785-05	33, 51	91-262 174-11	17
91-069 335-72/893	80	91-100 331-15	17	91-171 811-15	17	91-262 179-05	40
91-069 371-92	39, 49	91-100 400-15	16	91-172 676-05	28	91-262 179-15	17
91-069 434-91	12	91-105 482-05	22	91-174 002-05	59	91-262 183-75/895	11
91-069 483-05	38, 48	91-107 265-05	39, 49	91-174 284-01	59	91-262 185-05	51

No. 零件号	Seite Page Página 页号	No. 零件号	Seite Page Página 页号	No. 零件号	Seite Page Página 页号	No. 零件号	Seite Page Página 页号
91-262 187-15	25, 26, 51	91-262 345-12	18	91-262 679-91	55	91-262 857-15	58
91-262 188-15	33, 51	91-262 346-12	18	91-262 680-91	30	91-262 860-92	58
91-262 189-91	51	91-262 347-05	18	91-262 686-91	24	91-262 863-15	59
91-262 195-92	16	91-262 354-05	13, 31	91-262 687-25	24	91-262 865-92	59
91-262 196-05	16	91-262 355-12	22	91-262 688-91	16	91-262 871-05	59
91-262 197-05	22	91-262 357-75/698	81	91-262 689-91	16	91-262 872-91	58
91-262 200-91	22	91-262 360-05	25, 26, 51	91-262 691-90	13	91-262 880-91	56
91-262 201-05	22	91-262 372-92	55, 56	91-262 691-91	13	91-262 882-15	36
91-262 202-15	22	91-262 376-91	26	91-262 692-05	13, 31	91-262 893-91	35
91-262 203-05	22	91-262 377-91	25, 26	91-262 751-90	13	91-262 899-75/896	34
91-262 208-05	33, 51	91-262 385-75/893	69, 71, 73, 75, 77	91-262 751-91	13	91-262 900-05	35
91-262 209-91	51	91-262 408-05	81	91-262 761-71/895	11	91-262 905-91	36
91-262 214-05	25, 26, 51	91-262 409-15	81	91-262 770-05	34	91-262 908-05	35
91-262 218-05	20	91-262 437-05	25, 26	91-262 790-15	36	91-262 916-91	58
91-262 225-91	51	91-262 446-15	54	91-262 791-05	36	91-262 919-05	58
91-262 228-01	29	91-262 447-05	54	91-262 792-05	36	91-262 920-91	58
91-262 231-72/893	21	91-262 457-12	12	91-262 804-91	24	91-262 924-05	58
91-262 232-11	21	91-262 465-15	30, 55, 56	91-262 805-25	24	91-262 926-11	34
91-262 235-15	51	91-262 536-15	11	91-262 806-05	24, 57	91-262 929-15	34
91-262 237-91	26	91-262 544-91	16	91-262 813-91	20	91-262 930-05	34
91-262 250-91	26	91-262 552-12	22	91-262 819-05	15	91-262 931-05	34
91-262 273-05	55, 56	91-262 554-92	18	91-262 821-91	13	91-262 940-91	36
91-262 274-05	21	91-262 565-92	37, 47	91-262 824-96	24	91-262 941-91	12
91-262 277-05	24	91-262 566-05	27	91-262 825-91	24	91-262 958-15	36, 50
91-262 300-91	24	91-262 566-92	27	91-262 836-01	14	91-262 959-71/699	11
91-262 301-12	24	91-262 569-91	50	91-262 837-91	14	91-262 962-91	36
91-262 304-45	13	91-262 573-05	30, 55	91-262 838-91	18	91-262 964-91	12
91-262 320-91	15	91-262 576-05	65	91-262 839-91	18	91-262 983-75/699	58
91-262 326-15	11	91-262 577-75/698	22	91-262 842-92	25, 26, 33, 51	91-262 985-25	11
91-262 329-75/895	11	91-262 578-71/698	22	91-262 843-01	27	91-264 132-75/895	47
91-262 331-91	25, 26	91-262 579-15	55, 56	91-262 844-92	27	91-264 133-75/895	38, 48
91-262 336-91	14	91-262 677-12	30, 55	91-262 845-91	27	91-264 134-91	39, 49
91-262 344-91	18	91-262 678-91	50	91-262 846-05	27	91-264 136-05	48

No. 零件号	Seite Page Página 页号	No. 零件号	Seite Page Página 页号	No. 零件号	Seite Page Página 页号	No. 零件号	Seite Page Página 页号
91-264 139-72/895	49	91-264 240-05	51	91-268 076-15	26, 33, 51	95-774 524-91	57
91-264 140-15	38, 48	91-264 250-05	59	91-280 091-25	79	95-774 525-91	57
91-264 141-91	37, 47	91-264 254-16	24	91-290 113-91	69, 71, 73, 75, 77	95-774 530-91	40
91-264 144-71/895	48	91-264 255-91	28	91-290 337-91	69, 71, 73, 75, 77	95-774 612-92	22
91-264 146-05	38, 48	91-264 258-91	24	91-292 276-91	42, 58	95-774 620-05	33
91-264 147-71/895	49	91-264 259-04/001	28	91-292 300-91	62	95-774 621-91	53
91-264 154-25	24, 43	91-264 293-91	19	91-700 173-15	45	95-774 630-05	59
91-264 156-05	35	91-264 299-91	25	91-700 335-25	11, 47, 53	95-774 646-05	20
91-264 166-01	59	91-264 300-91	25	91-700 785-15	28	95-774 647-05	58
91-264 167-05	59	91-264 301-91	20	91-700 996-15	23	95-774 652-91	31
91-264 170-01	59	91-264 304-05	20	91-701 179-15	24	95-774 656-05	45
91-264 173-01	59	91-264 306-12	20	91-701 346-15	49	95-774 657-05	45
91-264 182-91	37	91-264 310-91	25	91-701 391-15	49	95-774 662-90	31
91-264 183-25	37	91-264 338-15	51	95-665 735-91	83	95-774 663-91	33
91-264 184-25	37	91-264 339-15	17, 40	95-669 358-05	26, 33, 51	95-774 664-91	33
91-264 185-25	37	91-264 340-11	17, 40	95-774 310-91	52	95-774 666-91	33
91-264 186-91	34	91-264 341-91	17	95-774 311-01	52	95-774 667-91	33
91-264 187-91	34	91-264 355-91	20	95-774 313-91	52	95-774 668-15	33
91-264 189-71/896	35	91-264 357-05	23	95-774 314-01	52	95-774 669-12	58
91-264 192-91	64	91-264 358-05	23	95-774 317-05	52	95-774 670-75/895	58
91-264 193-11	64	91-264 364-05	65	95-774 318-01	52	95-774 672-05	58
91-264 196-05	64	91-264 365-91	65	95-774 324-11	52	95-774 673-71/895	58
91-264 197-05	64	91-264 382-70	68, 70, 72, 74	95-774 325-02	27	95-774 674-75/895	41, 82
91-264 198-15	82	91-264 383-91	26	95-774 327-91	11	95-774 675-91	41, 82
91-264 200-75/895	59	91-264 769-92	34	95-774 361-05	57	95-774 678-05	25, 26, 33, 51
91-264 201-71/895	59	91-265 065-05	33, 51	95-774 459-25	57	95-774 679-91	25, 26, 51
91-264 212-91	38, 48	91-265 189-05	24	95-774 460-91	57	95-774 680-75/895	11
91-264 213-12	38, 48	91-265 198-15	17	95-774 464-05	23	95-774 681-91	51
91-264 214-05	38, 48	91-265 227-05	32	95-774 465-25	23	95-774 682-91	26
91-264 215-05	41, 82	91-265 262-91	32	95-774 466-91	23	95-774 683-05	41, 82
91-264 222-15	27	91-265 270-91	32	95-774 467-05	23	95-774 685-15	58
91-264 233-15	11	91-266 397-01	23	95-774 500-75/895	76	95-774 686-91	59
91-264 236-01	59	91-266 856-25	79	95-774 508-91	27	95-774 692-91	46

No. 零件号	Seite Page Página 页号
95-774 693-05	46
95-774 694-05	46
95-774 696-05	53
95-778 312-05	42
95-778 313-05	42
95-778 314-05	42
95-778 315-05	42
95-778 316-05	42
95-778 317-05	42
95-778 318-05	42
95-778 319-05	42
95-778 321-05	43
95-778 322-91	42
95-778 327-05	42
95-778 328-90	43
95-778 329-05	43
95-778 330-05	43
95-778 331-05	43
95-778 333-01	42
95-778 335-01	38
95-778 338-75/895	39
95-778 514-70/895	39
95-778 521-71/895	38
95-784 321-91	58
95-784 333-91	61
95-784 337-91	82
99-069 722-01	14
99-115 505-91	44
99-133 220-01	14
99-134 369-91	82
99-134 452-91	82
99-134 544-55	59
99-134 850-91	42
99-135 161-85	21
99-135 298-91	39, 43
99-135 835-05	44
99-136 167-91	42
99-136 205-91	44
99-136 493-91	42
99-136 546-91	60
99-136 854-55	71, 73, 75, 77
99-137 151-45	23
99-137 186-05	25, 26
99-137 187-15	25, 26
99-137 188-15	25, 26
99-137 190-05	25, 26
99-137 191-05	25, 26
99-137 192-05	25, 26
99-137 193-05	25, 26
99-137 194-05	25, 26
99-137 196-05	69, 71, 73, 75, 77
99-137 247-45	11
99-137 321-91	43
99-137 341-01	34
99-137 355-91	82
99-137 392-91	39
99-137 405-15	25
99-137 415-05	26
99-137 427-05	44
99-137 428-91	44
99-137 476-91	44

PFAFF® Industrial

1181
1183

UNTERKLASSEN-AUSSTATTUNG
SUBCLASS PARTS
COMPOSICIÓN DE LAS SUBCLASES
子机型-设备

3511
3701

25.01

Nähwerkzeuge▲ PFAFF 1181
Gauge parts PFAFF 1181-D
Organos de costura PFAFF 1181-SRP
缝纫工具 PFAFF 1181-D-SRP

-8/11

Für allgemeine Näharbeiten.
Standardform des Teilesatzes.
(Zum Nähen mittlerer Materialien.)

For ordinary sewing operations.
Standard part set.
(for sewing medium-weight materials.)

Para trabajos de costura en general.
Juego de piezas estándard.
(para coser materiales semiligeros.)

适用于一般性缝纫工作。
套件的标准型式。
（用于中偏厚料的缝纫）

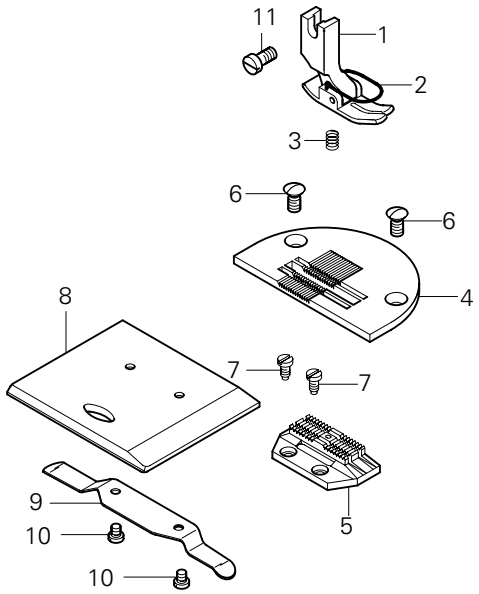

Pos.-Nr. Item No. Nº de pos. 序号	Ausführung Model Tipo 款式	Stichlänge Stitch lenght Largo de puntada 针距	Teile-Nr. Part No. Nº de pieza 零件号
1 - 10	B◆	4,5	91-202 308-91
1 - 3	B◆	4,5	91-154 804-21
2			91-154 744-05 3/1
3			91-154 518-05
4	B◆	4,5	91-150 671-25
5	B◆	4,5	91-059 816-05
6			91-264 154-25
7			91-701 179-15
8 - 10			91-262 686-91
8			91-262 687-25
9			91-004 181-05
10			91-000 621-15
11			11-108 174-15

25.01

Nähwerkzeuge▲
Gauge parts
Organos de costura PFAFF 1181
缝纫工具 PFAFF 1181-G

-8/13

Für allgemeine Näharbeiten.
Standardform des Teilesatzes.
(Zum Nähen mittelschwerer Materialien.)

For ordinary sewing operations.
Standard part set.
(for sewing medium-heavy materials.)

Para trabajos de costura en general.
Juego de piezas estándard.
(para coser materiales semipesados.)

适用于一般性缝纫工作。
套件的标准型式。
（用于中偏厚料的缝纫）

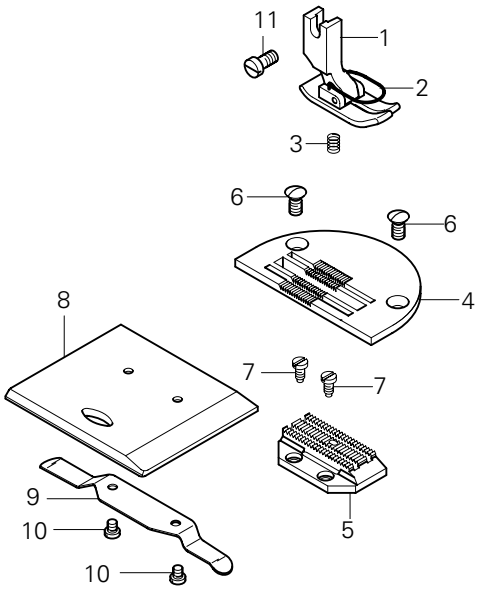

Pos.-Nr. Item No. Nº de pos. 序号	Ausführung Model Tipo 款式	Stichlänge Stitch lenght Largo de puntada 针距	Teile-Nr. Part No. Nº de pieza 零件号
1 - 10	C◆	6,0	91-202 310-93/001
1 - 3	C◆	6,0	91-154 838-23/001
2			91-154 744-05 3/1
3			91-154 518-05
4	C◆	6,0	91-150 672-25
5	C◆	6,0	91-059 961-05
6			91-264 154-25
7			91-701 179-15
8 - 10			91-262 686-91
8			91-262 687-25
9			91-004 181-05
10			91-000 621-15
11			11-108 174-15

▲ Weitere Unterklassen und Ausführungen auf Anfrage
Further Subclasses and versions on enquiry
Otras subclases y tipos, sobre demanda
更多的子机型和款式请询问

☐/◆ siehe Kapitel 2 Erläuterung der Schlüsselzeichen
see chapter 2 Explanation of key markings
véase el Cap. 2 Explicaciones de los signos clave
见第2章标记说明

-8/92

Für allgemeine Näharbeiten mittels Brücken-Teilesatz.. (Zum Nähen mittlerer Materialien.)

For ordinary sewing operations with bridge-type part set. (for sewing medium-weight materials.)

Para trabajos de costura en general juego de piezas en puente. (para coser materiales semiligeros.)

适用于借助桥形杆组件的一般性缝纫工作。（用于中厚料的缝纫）

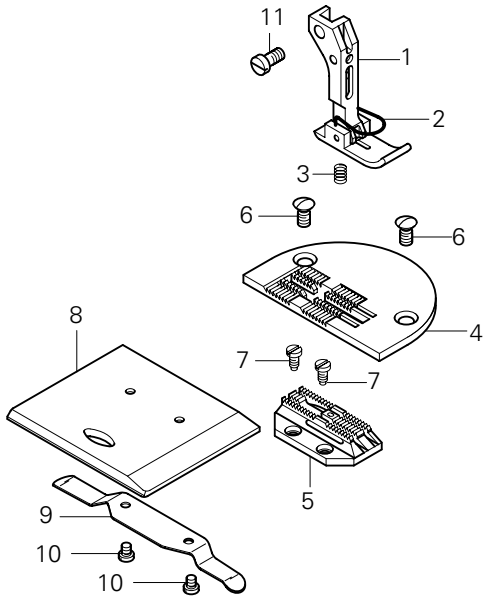

Pos.-Nr. Item No. Nº de pos. 序号	Ausführung Model Tipo 款式	Stichlänge Stitch lenght Largo de puntada 针距	Teile-Nr. Part No. Nº de pieza 零件号
1 - 10	B◆	4,5	91-202 453-93/001
1 - 3	B◆	4,5	91-154 832-21
2			91-054 894-05 3/1
3			91-154 518-05
4	B◆	4,5	91-150 673-25
5	B◆	4,5	91-059 505-05
6			91-264 154-25
7			91-701 179-15
8 - 10			91-262 686-91
8			91-262 687-25
9			91-004 181-05
10			91-000 621-15
11			11-108 174-15

-34/11

Zum Nähen besonders feiner Stoffe.

For stitching delicate fabrics.

Para géneros muy finos mediante.

适用于缝纫特薄材料。

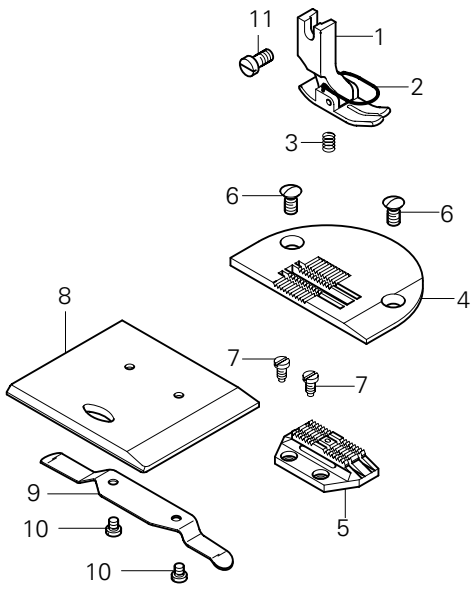

Pos.-Nr. Item No. Nº de pos 序号	Ausführung Model Tipo 款式	Stichlänge Stitch lenght Largo de puntada 针距	Teile-Nr. Part No. Nº de pieza 零件号
1 - 10	A◆	3,0	91-202 450-91
1 - 3	A◆	3,0	91-154 804-21
2			91-154 744-05 3/1
3			91-154 518-05
4	A◆	3,0	91-150 819-25
5	A◆	3,0	91-059 496-05
6			91-264 154-25
7			91-701 179-15
8 - 10			91-262 686-91
8			91-262 687-25
9			91-004 181-05
10			91-000 621-15
11			11-108 174-15

25.01 Nähwerkzeuge▲ / Gauge parts / Organos de costura / 缝纫工具

PFAFF 1181-948/26

-34/92

Zum Nähen besonders feiner Stoffe mittels Brücken-Teilesatz.

For stitching delicate fabrics with bridge-type part set.

Para géneros muy finos mediante juego de piezas en puente.

适用于借助桥形杆组件缝纫特薄材料。

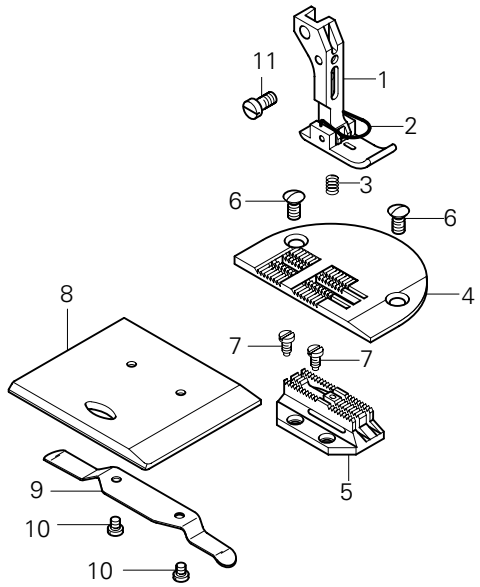

Pos.-Nr. Item No. Nº de pos. 序号	Ausführung Model Tipo 款式	Stichlänge Stitch lenght Largo de puntada 针距	Teile-Nr. Part No. Nº de pieza 零件号
1 - 10	A◆	3,0	91-202 454-93/001
1 - 3	A◆	3,0	91-154 830-21
2			91-054 894-05 3/1
3			91-154 518-05
4	A◆	3,0	91-150 764-25
5	A◆	3,0	91-059 504-05
6			91-264 154-25
7			91-701 179-15
8 - 10			91-262 686-91
8			91-262 687-25
9			91-004 181-05
10			91-000 621-15
11			11-108 174-15

25.01 Nähwerkzeuge▲ / Gauge parts / Organos de costura / 缝纫工具

PFAFF 1181

-731/01-8/11

Arbeitsgang
Operation
Opération
工序

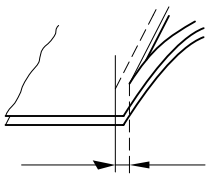

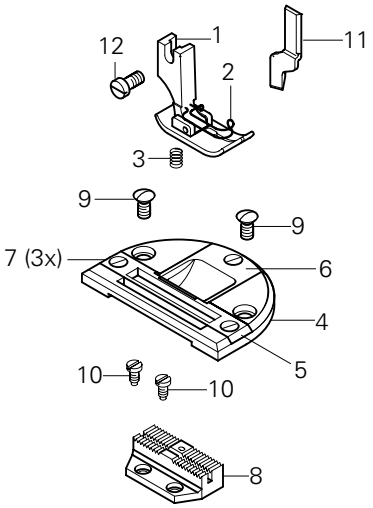

Pos.-Nr. Item No. Nº de pos. 序号	Ausführung Model Tipo 款式	Stichlänge Stitch lenght Largo de puntada 针距	Schneidabstand Timming margin Margen de corte 切边距离	Teile-Nr. Part No. Nº de pieza 零件号
1 - 11	B◆	4,5	4,0	91-202 363-93/003
	B◆	4,5	4,5	91-202 363-93/004
	B◆	4,5	5,0	91-202 363-93/001
	B◆	4,5	6,0	91-202 363-93/005
	B◆	4,5	7,0	91-202 363-93/006
1 - 3	B◆	4,5	4,0	91-154 792-03/005
	B◆	4,5	4,5	91-154 792-03/006
	B◆	4,5	5,0	91-154 792-03/001
	B◆	4,5	6,0	91-154 792-03/007
	B◆	4,5	7,0	91-154 792-03/008
2				91-154 797-05 3/1
3				91-154 518-05
4 - 7	B◆	4,5	4,0	91-150 676-93/002
	B◆	4,5	4,5	91-150 676-93/003
	B◆	4,5	5,0	91-150 676-93/001
	B◆	4,5	6,0	91-150 676-93/004
	B◆	4,5	7,0	91-150 676-93/005
4				91-150 677-05
5	B◆	4,5	4,0	91-048 716-03/001
	B◆	4,5	4,5	91-048 716-03/002
	B◆	4,5	5,0	91-048 716-03/003
	B◆	4,5	6,0	91-048 716-03/005
	B◆	4,5	7,0	91-048 716-03/007
6	B◆	4,5	4,0	91-048 703-04/004
	B◆	4,5	4,5	91-048 703-04/005
	B◆	4,5	5,0	91-048 703-04/006
	B◆	4,5	6,0	91-048 703-04/008
	B◆	4,5	7,0	91-048 703-04/010
7				91-000 730-25
8	B◆	4,5	4,0	91-059 833-04/002
	B◆	4,5	4,5	91-059 833-04/004
	B◆	4,5	5,0	91-059 833-04/006
	B◆	4,5	6,0	91-059 833-04/008
	B◆	4,5	7,0	91-059 833-04/010
9				91-264 154-25
10				91-701 179-15
11				91-169 395-04/002
12				11-108 174-15

▲ Weitere Unterklassen und Ausführungen auf Anfrage
Further Subclasses and versions on enquiry
Otras subclases y tipos, sobre demanda
更多的子机型和款式请询问

☐ / ◆ siehe Kapitel 2 Erläuterung der Schlüsselzeichen
see chapter 2 Explanation of key markings
véase el Cap. 2 Explicaciones de los signos clave
见第2章标记说明

-8/31

Für allgemeine Näharbeiten.
Standardform des Teilesatzes.
(Zum Nähen mittlerer Materialien.)

For ordinary sewing operations.
Standard part set.
(for sewing medium-weight materials.)

Para trabajos de costura en general.
Juego de piezas estándard.
(para coser materiales semiligeros.)

适用于一般性缝纫工作。
套件的标准型式。
（用于中厚料的缝纫）

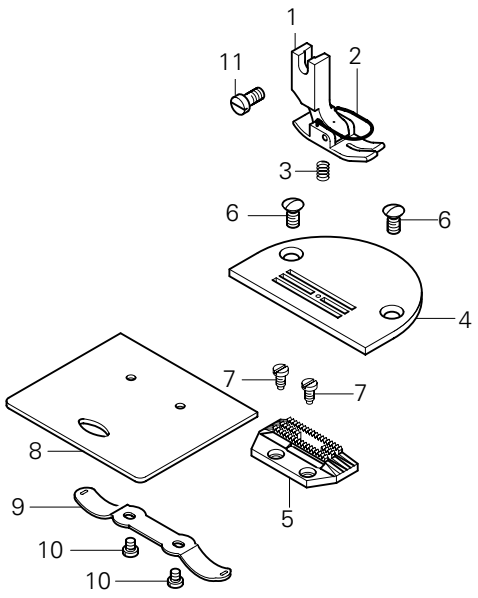

Pos.-Nr. Item No. Nº de pos. 序号	Ausführung Model Tipo 款式	Stichlänge Stitch lenght Largo de puntada 针距	Teile-Nr. Part No. Nº de pieza 零件号
1 - 10	B◆	4,5	91-202 356-93/001
1 - 3	B◆	4,5	91-154 807-21
2			91-154 744-05 3/1
3			91-154 518-05
4	B◆	4,5	91-150 694-24/001
5	B◆	4,5	91-059 968-05
6			91-264 154-25
7			91-701 179-15
8 - 10			91-262 804-91
8			91-262 805-25
9			91-262 806-05
10			91-000 621-15
11			11-108 174-15

-8/33

Für allgemeine Näharbeiten.
Standardform des Teilesatzes.
(Zum Nähen mittelschwerer Materialien.)

For ordinary sewing operations.
Standard part set.
(for sewing medium-heavy materials.)

Para trabajos de costura en general.
Juego de piezas estándard.
(para coser materiales semipesados.)

适用于一般性缝纫工作。
套件的标准型式。
（用于中偏厚料的缝纫）

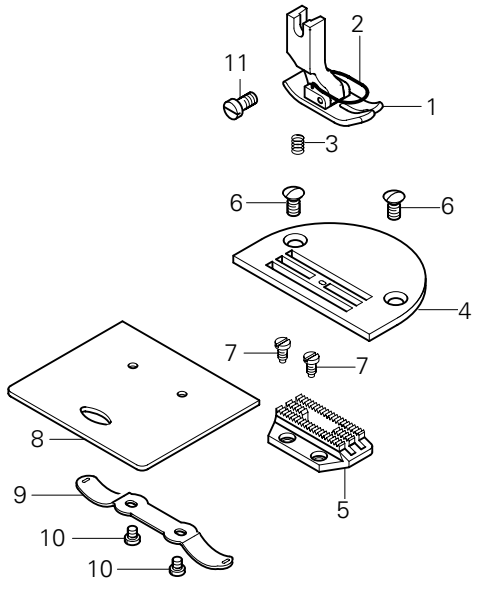

Pos.-Nr. Item No. Nº de pos. 序号	Ausführung Model Tipo 款式	Stichlänge Stitch lenght Largo de puntada 针距	Teile-Nr. Part No. Nº de pieza 零件号
1 - 10	C◆	6,0	91-202 357-93/001
1 - 3	C◆	6,0	91-154 845-23/001
2			91-154 744-05 3/1
3			91-154 518-05
4	C◆	6,0	91-150 693-25
5	C◆	6,0	91-059 967-05
6			91-264 154-25
7			91-701 179-15
8 - 10			91-262 804-91
8			91-262 805-25
9			91-262 806-05
10			91-000 621-15
11			11-108 174-15

-8/44

Für Stepparbeiten an Schuhschäften und sonstigen Lederwaren mittels Rollfuß

For sewing loperations on shoe uppers and other leather articles; machine equipped with roller presser.

Para trabajos de aparado en cortes de calzado y demás artículos de cuero mediante pie rodante.

适用于滚轮压脚
在鞋帮和其它皮料上的
珩缝针绣工作。

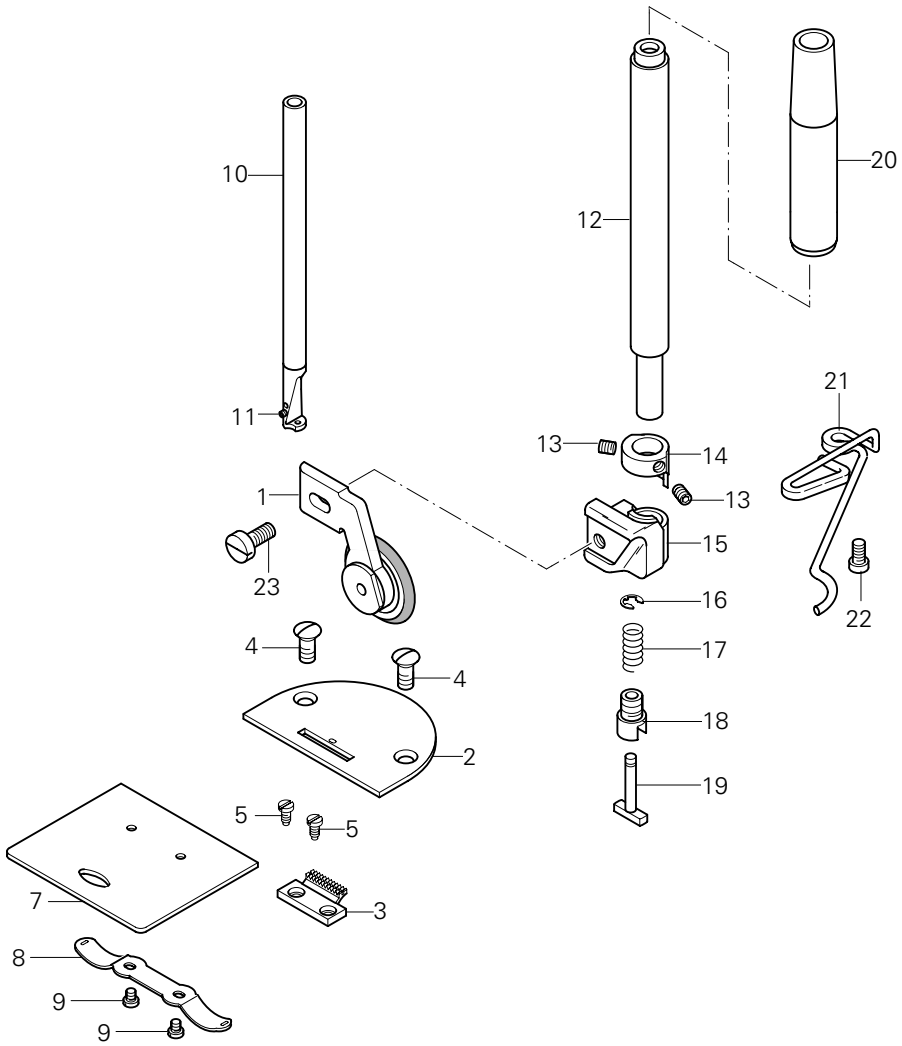

Pos.-Nr. Item No. Nº de pos. 序号	Ausführung Model Tipo 款式	Stichlänge Stitch lenght Largo de puntada 针距	Teile-Nr. Part No. Nº de pieza 零件号
1 - 9	B◆	4,5	91-202 358-93/002
1	B◆	4,5	91-051 155-93/001
2	B◆	4,5	91-150 695-24/002
3	B◆	4,5	91-059 969-04/002
4			91-264 154-25
5			91-701 179-15
6 - 9			91-262 804-91
7			91-262 805-25
8			91-262 806-05
9			91-000 621-15
10 - 11			91-262 565-92
11			11-330 958-15

Pos.-Nr. Item No. Nº de pos. 序号	Ausführung Model Tipo 款式	Stichlänge Stitch lenght Largo de puntada 针距	Teile-Nr. Part No. Nº de pieza 零件号
12 - 20			91-171 075-91
12			91-171 076-01
13			91-700 388-15
14			91-169 322-15
15			91-169 323-15
16			12-640 070-55
17			91-025 376-05
18			91-700 409-15
19			91-025 374-05
20			91-171 557-05
21			91-262 520-25
22			11-132 172-15
23			91-700 717-15

▲ Weitere Unterklassen und Ausführungen auf Anfrage
Further Subclasses and versions on enquiry
Otras subclases y tipos, sobre demanda
更多的子机型和款式请询问

☐/◆ siehe Kapitel 2 Erläuterung der Schlüsselzeichen
see chapter 2 Explanation of key markings
véase el Cap. 2 Explicaciones de los signos clave
见第2章标记说明

-8/93

Für allgemeine Näharbeiten. Standardform des Teilesatzes. (Zum Nähen mittlerer Materialien.)

For ordinary sewing operations. Standard part set. (for sewing medium-weight materials.)

Para trabajos de costura en general. Juego de piezas estándard. (para coser materiales semiligeros.)

适用于借助桥形杆组件的一般性缝纫工作。（用于中厚料的缝纫）

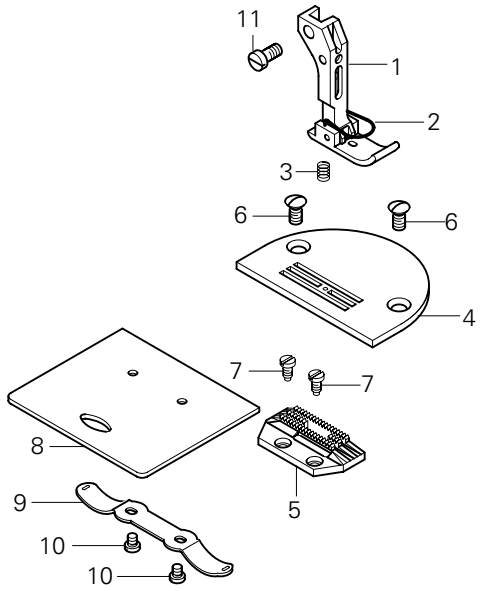

Pos.-Nr. Item No. Nº de pos. 序号	Ausführung Model Tipo 款式	Stichlänge Stitch lenght Largo de puntada 针距	Teile-Nr. Part No. Nº de pieza 零件号
1 - 10	B◆	4,5	91-202 391-93/001
1 - 3	B◆	4,5	91-154 834-23/002
2			91-054 894-05 3/1
3			91-154 518-05
4	B◆	4,5	91-150 694-24/001
5	B◆	4,5	91-059 968-05
6			91-264 154-25
7			91-701 179-15
8 - 10			91-262 804-91
8			91-262 805-25
9			91-262 806-05
10			91-000 621-15
11			11-108 174-15

-34/31

Zum Nähen besonders feiner Stoffe.

For stitching delicate fabrics.

Para géneros muy finos mediante.

适用于缝纫特薄材料。

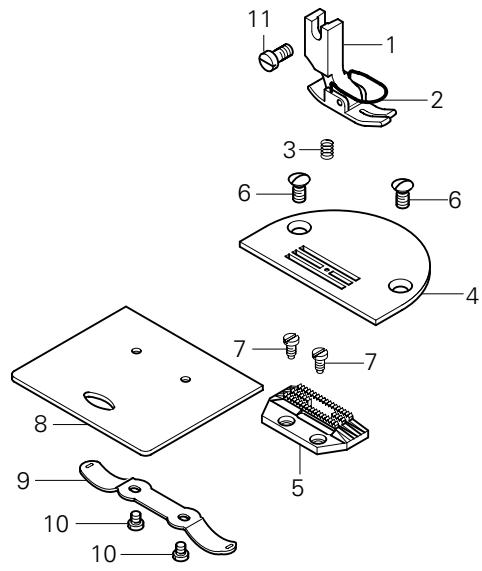

Pos.-Nr. Item No. Nº de pos. 序号	Ausführung Model Tipo 款式	Stichlänge Stitch lenght Largo de puntada 针距	Teile-Nr. Part No. Nº de pieza 零件号
1 - 10	A◆	3,0	91-202 448-93/001
1 - 3	A◆	3,0	91-154 843-23/001
2			91-154 744-05 3/1
3			91-154 518-05
4	A◆	3,0	91-150 820-25
5	A◆	3,0	91-059 497-05
6			91-264 154-25
7			91-701 179-15
8 - 10			91-262 804-91
8			91-262 805-25
9			91-262 806-05
10			91-000 621-15
11			11-108 174-15

25.02 Nähwerkzeuge▲ Gauge parts Organos de costura 缝纫工具

PFAFF 1183-948/26

-34/93

Zum Nähen besonders feiner Stoffe.

For stitching delicate fabrics.

Para géneros muy finos mediante.

适用于缝纫特薄材料。.

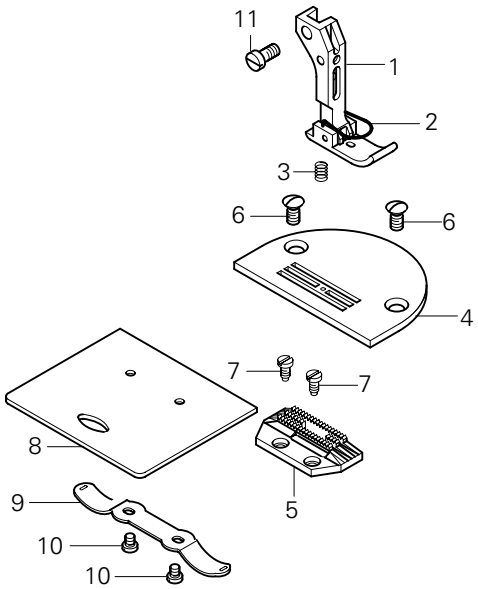

Pos.-Nr. Item No. Nº de pos. 序号	Ausführung Model Tipo 款式	Stichlänge Stitch lenght Largo de puntada 针距	Teile-Nr. Part No. Nº de pieza 零件号
1 - 10	A◆	3,0	91-202 449-93/001
1 - 3	A◆	3,0	91-154 834-23/001
2			91-054 894-05 3/1
3			91-154 518-05
4	A◆	3,0	91-150 820-25
5	A◆	3,0	91-059 497-05
6			91-264 154-25
7			91-701 179-15
8 - 10			91-262 804-91
8			91-262 805-25
9			91-262 806-05
10			91-000 621-15
11			11-108 174-15

25.02 Nähwerkzeuge▲ Gauge parts Organos de costura 缝纫工具

PFAFF 1183
PFAFF 1183- D

-731/01-8/31

Arbeitsgang
Operation
Opéracion
工序

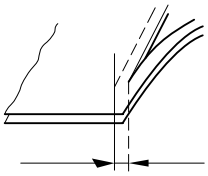

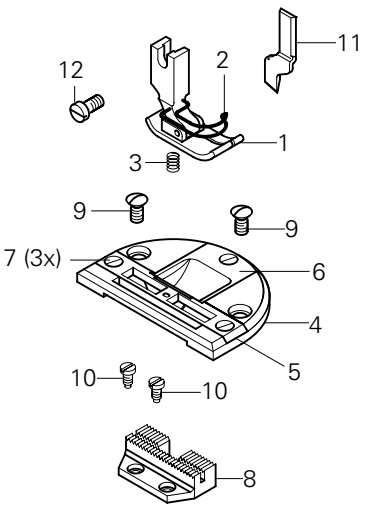

Pos.-Nr. Item No. Nº de pos. 序号	Ausführung Model Tipo 款式	Stichlänge Stitch lenght Largo de puntada 针距	Schneidabstand Timming margin Margen de corte 切边距离	Teile-Nr. Part No. Nº de pieza 零件号
1 - 11	B◆	4,5	5,0	91-202 364-93/001
	B◆	4,5	7,0	91-202 364-93/002
1 - 3	B◆	4,5	4,0	91-154 794-03/005
	B◆	4,5	4,5	91-154 794-03/006
	B◆	4,5	5,0	91-154 794-03/001
	B◆	4,5	6,0	91-154 794-03/007
	B◆	4,5	7,0	91-154 794-03/008
2				91-154 797-05 3/1
3				91-154 518-05
4 - 7	B◆	4,5	5,0	91-150 680-93/001
	B◆	4,5	7,0	91-150 680-93/002
4				91-150 677-05
5	B◆	4,5	4,0	91-048 705-03/012
	B◆	4,5	4,5	91-048 705-03/013
	B◆	4,5	5,0	91-048 705-03/014
	B◆	4,5	6,0	91-048 705-03/016
	B◆	4,5	7,0	91-048 705-03/025
6	B◆	4,5	4,0	91-048 703-04/004
	B◆	4,5	4,5	91-048 703-04/005
	B◆	4,5	5,0	91-048 703-04/006
	B◆	4,5	6,0	91-048 703-04/008
	B◆	4,5	7,0	91-048 703-04/010
7				91-000 730-25
8	B◆	4,5	4,0	91-047 464-04/009
	B◆	4,5	4,5	91-047 464-04/010
	B◆	4,5	5,0	91-047 464-04/011
	B◆	4,5	6,0	91-047 464-04/012
	B◆	4,5	7,0	91-047 464-04/013
9				91-264 154-25
10				91-701 179-15
11				91-169 395-04/002
12				11-108 174-15

▲ Weitere Unterklassen und Ausführungen auf Anfrage
Further Subclasses and versions on enquiry
Otras subclases y tipos, sobre demanda
更多的子机型和款式请询问

☐ /◆ siehe Kapitel 2 Erläuterung der Schlüsselzeichen
see chapter 2 Explanation of key markings
véase el Cap. 2 Explicaciones de los signos clave
见第2章标记说明

-2/01
Arbeitsgang
Operation
Opéracion
工序

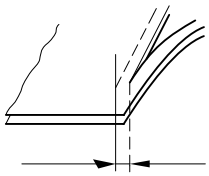

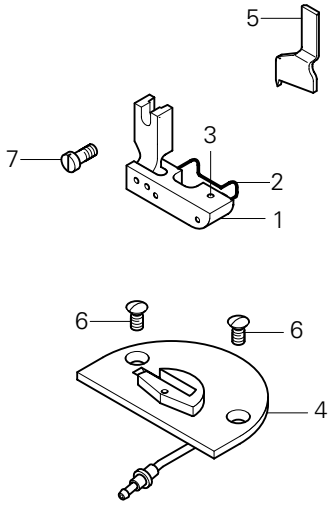

Pos.-Nr. Item No. N° de pos. 序号	Ausführung Model Tipo 款式	Stichlänge Stitch lenght Largo de puntada 针距	Schneidabstand Timming margin Margen de corte 切边距离	Teile-Nr. Part No. N° de pieza 零件号
1 - 5	B◆ B◆	3,5 4,5	5,0 5,0	91-202 770-93/001 28 91-202 770-93/002
1 - 3	B◆	4,5	5,0	91-154 921-91
2				91-154 924-05
3				11-317 086-15
4	B◆ B◆	3,5 4,5	5,0 5,0	91-150 890-03/001 28 91-150 890-03/002
5				91-165 629-05
6				91-264 154-25
7				11-108 174-15

-4/11

Ist ein gestalteter Arbeitsplatz zum Bundnähen im Nahtschatten bzw. zum Bunddurchsteppen.

Is an engineered workplace for sink-stitching or top-stitching waistbands.

Es una estación de trabajo diseñada para pespuntear pretinas con "puntas invisibles", o bien sobrecoser pretinas.

用于在接缝处缝裤腰接缝及裤腰绗缝的缝纫工位

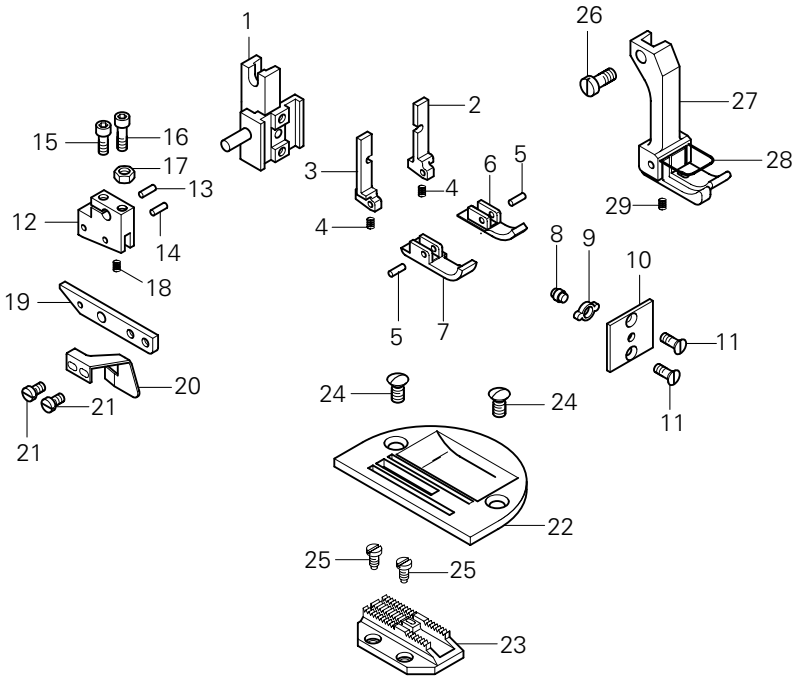

Pos.-Nr. Item No. N° de pos. 序号	Teile-Nr. Part No. N° de pieza 零件号
1 - 23	91-202 762-91
1 - 21	91-154 910-91 90/110
1	91-154 911-01
2	91-154 913-05
3	91-154 912-05
4	91-010 099-05
5	21-302 302-08 35/1 96
6	91-154 916-05
7	91-154 915-05
8	91-057 441-05
9	91-057 442-05
10	91-154 914-05
11	11-210 041-15
12 - 21	91-154 917-91
12	91-154 918-05
13	13 052 088-05

Pos.-Nr. Item No. N° de pos. 序号	Teile-Nr. Part No. N° de pieza 零件号
14	13-052 088-55
15	11-130 095-15
16	11-130 097-15
17	12-005 125-15
18	91-010 099-05
19	91-154 919-05
20	91-154 920-05
21	11-172 085-25
22	91-150 835-25
23	91-059 415-05
24	91-264 154-25
25	91-701 179-15
26	11-108 174-15
27 - 29	91-154 931-93/003 90/111
28	91-154 864-04/001 3/1
29	91-154 852-05

▲ Weitere Unterklassen und Ausführungen auf Anfrage
Further Subclasses and versions on enquiry
Otras subclases y tipos, sobre demanda
更多的子机型和款式请询问

□/◆ siehe Kapitel 2 Erläuterung der Schlüsselzeichen
see chapter 2 Explanation of key markings
véase el Cap. 2 Explicaciones de los signos clave
见第2章标记说明

PFAFF® Industrial



Europäische Union
Wachstum durch Innovation – EFRE

PFAFF Industriesysteme
und Maschinen AG

Hans-Geiger-Str. 12 - IG Nord
D-67661 Kaiserslautern

Telefon: +49 - 6301 3205 - 0
Telefax: +49 - 6301 3205 - 1386
E-mail: info@pfaff-industrial.com

Hotlines:

Technischer Service / Technical service:
Service technique / Servicio técnico: +49 - 175 2243-101

Nähtechnik-Fachberatung / Application consultance:
Conseiller de couture et technique / Asesor técnico: +49 - 175 2243-102

Ersatzteile-Hotline / Spare-parts hotline:
Hotline - Pièces détachées / Hotline Repuestos: +49 - 175 2243-103

Gedruckt in der BRD / Printed in Germany / Imprimé en la R.F.A. / Impreso en la R.F.A

© PFAFF Industriesysteme und Maschinen AG 2009, PFAFF is the exclusive trademark of VSM Group AB.PFAFF Industriesysteme und Maschinen AG is an authorized licensee of the PFAFF trademark.