PFAFF® Industrial

1245
1246

TEILELISTE
PARTS LIST
LISTA DE PIEZAS
零件表

Diese Teileliste hat für Maschinen ab nachfolgender Seriennummer Gültigkeit:

This parts list applies to machines from the following serial numbers onwards:

Esta liste de piezas tiene validez para máquinas a partir del número de serie siguiente::

本零件表对从下列系列号起的机器有效:

6 500 124 →

296-12-19 199
DE / EN / ES / 中文 01.12

Alle Informationen und Abbildungen waren zum Zeitpunkt der Druckgebung auf dem neusten Stand.

Technische Änderungen vorbehalten!

Der Nachdruck, die Vervielfältigung sowie die Übersetzung - auch auszugweise - aus PFAFF-Teilelisten ist nur mit unserer vorherigen Zustimmung und mit der Quellenangabe gestattet.

At the time of printing, all information and illustrations contained in thisa document were up to date.

Subject to alteration!

The reprinting, copying or translation of PFAFF Parts lists whether in whole or in part, is only pemitted with our previous permission and with written reference to the source.

Todas las informaciones e ilustraciones de este manual estaban al día en el momento de entregarse para su impresión.

¡ Salvo modificaciones técnicas!

La reimpresión, reproducción y traducción - aunque sólo sea parcial - de las listas de piezas PFAFF sólo está permitida con nuestro permiso previo e indicando la fuente.

所有信息和图片在付印时都是最新的。

保留技术更改的权力!

全部或部分翻印、复制以及翻译PFAFF- 零件表
必须事先经由我们同意并且注明来源。

PFAFF Industriesysteme
und Maschinen AG

Hans-Geiger-Str. 12 - IG Nord

D-67661 Kaiserslautern

Seite
Page
Página
页

0 Wichtiger Hinweis 5
Important note
Observación importante
重要提示

1 Vorwort 6
Foreword
Notas preliminares
前言

2 Erläuterungen der Schlüsselzeichen 7
Explanation of key markings
Explicaciones de los signos clave
标记说明

3 Basismaschine
Basic machine
Máquina básicas
基础机器

3.01 Gehäuseteile 9
Housing sections
Piezas del cárter
机身零件

3.02 Kopfteile 10
Needle head parts
Piezas de la cabeza
机头零件

3.03 Armteile 14
Arm parts
Piezas del brazo
机臂零件

3.04 Grundplattenteile 20
Bedplate parts
Piezas del cárter
底板零件

4 Abweichende Teile der PFAFF 1246 27
Different parts for PFAFF 1246
Piezas de la PFAFF 1246 que son diferentes
PFAFF 1246 中有差别的零件

5 Nähfuß heben über Pedal (-910/01) 32
Raiser presser foot via the pedal (-910/01)
Elevación del prensatelas mediante pedal (-910/01)
用踏板抬起压脚 (-910/01)

6 Garnrollenständer 33
Reel stands
Portacarretes
线轴支架

Seite
Page
Página
页

7 Einstellehren 34
Adjustment gauges
Calibres de ajuste
设置量规

8 Teile zur Tischplatte 34
Parts for table top
Piezas pata el tablero
用于台板的零件

9 Keilriemen 35
V-belt
Correa trapezoidal
三角皮带

10 Knielüfterteile 35
Knee lifter parts
Piezas del alzaprensatelas por rodillera
膝松线器零件

11 Schmiermittel-Übersicht 36
Overview of lubricants
Tabla de lubricantes
润滑剂一览

12 Index (Teilenummern / Seitenzahlen) 37
Index (part numbers / page numbers)
Index (números de pieza / números de página)
注脚(零件号/页号)

13 Unterklassen-Ausstattung
Subclass parts
Composición de las subclases
子机型-设备

13.01 Nähwerkzeuge (PFAFF 1245) 42
Gauge parts (PFAFF 1245)
Organos de costura (PFAFF 1245)
缝纫工具 (PFAFF 1245)

13.02 Nähwerkzeuge (PFAFF 1246) 44
Gauge parts (PFAFF 1246)
Organos de costura (PFAFF 1246)
缝纫工具 (PFAFF 1246)

Achtung!



Wir machen ausdrücklich darauf aufmerksam, daß Ersatz- und Zubehörteile, die nicht von uns geliefert werden, auch nicht von uns geprüft und freigegeben sind. Der Einbau und / oder die Verwendung solcher Produkte kann daher u. Umständen konstruktiv vorgegebene Eigenschaften Ihrer Maschine negativ verändern.
Für Schäden, die durch die Verwendung von Nicht-Originalteilen entstehen, übernehmen wir keine Haftung!

Caution!



We warn you expressively that spare parts and accessories that are not supplied by us are not tested and released by us.
Fitting or using these products may therefore have negative influences on features that depend on the machine design.
We are not liable for any damage caused by the use of non-Pfaff parts!

¡Atención!



Se hace observar que en el caso de piezas de recambio y accesorios que no hayan sido suministrados por nosotros, quiere decir que non han sido sometidas por nuestra parte a un control y que no se les ha dado el visto bueno.
Por esta razón, el montaje y/o empleo de tales productos puede repercutir negativamente en las características previstas en su máquina.
¡Para los daños que eventualmente pudiesen presentarse al utilizar piezas no originales, no asumimos ninguna garantía!

注意!



我们必须明确指出，所有不是由我们供货的备件和附件都未经我们检查，也没有被我们批准使用。装入和/或使用这些产品可能在一定的情况下会对机器的设计特性造成负面改变。对由于使用非原装件所造成的损失，我们不负任何责任！

- Die Seriennummer der Maschine, für die diese Teileliste Gültigkeit hat, ist auf der Titelseite aufgeführt.
- Alle Teile sind so abgebildet, wie sie in der Maschine funktionsmäßig zusammengehören.
- Gestrichelt dargestellte Teile zeigen angrenzende Teile aus anderen Funktionsgruppen.
- Im oberen Teil der Bildseiten befindet sich eine Gesamtansicht der Maschine .
- Der Einbauort der dargestellten Teile wird durch eine gerasterte Fläche gekennzeichnet.
- Einrahmungen auf den Bildseiten zeigen, aus welchen Einzelteilen sich die Gruppenteile zusammensetzen.
- Die auf den Bildseiten verwendeten Schlüsselzeichen (; 2 ; 3 usw.) sind im Kapitel "Erläuterungen der Schlüsselzeichen" aufgelistet.

- The serial number of the machine to which this parts list applies is indicated on the cover page.
- All parts are illustrated in function groups with the parts which they function together with in the machine.
- Parts illustrated with broken lines are parts from other function groups which border on the illustrated function group.
- The above section of the page of illustrations contains a total view of the machine. The place for the installation of the parts pictured here is marked by the grid.
- The framed-in sections on the illustration pages show the individual parts comprising a group.
- The key markings used on the illustrated pages (; 2 ; 3 etc.) are listed in the chapter "Explanation of key markings".

- El número de serie de la máquina para la cual tiene validez esta lista de piezas va indicado en la página de título.
- odas las piezas están ilustradas tal como aparecen en la máquina para su funcionamiento.
- Las piezas representadas con rayitas muestran piezas colindantes de otros grupos de funciones.
- En la parte superior de las páginas ilustradas se puede ver una vista en conjunto de la máquina.
- El lugar de montaje de la pieza representada va caracterizada mediante una superficie reticulada.
- Los recuadros en las páginas ilustradas indican las piezas individuales de que se componen los grupos.
- Los signos clave (; 2 ; 3 etc.) empleados en las páginas con ilustraciones van listados en el capítulo "Explicaciones de los signos clave".

- 适用于本零件表的机器系列号列在首页上。
- 所有的零件都按照其在机器中的功能情况合在一起表达。
- 用虚线表示的零件为相邻功能组中的零件。
- 图的上部为机器全景。
- 所示零件的安装部位用影格面表示。
- 页上的框表示这套组件都由哪些零件所组成。
- 图页上所使用的标记（ ; 2 ; 3 等）列表在“标记说明”中。

	Unterklassenabhängig, Teilenummer siehe Unterklassen-Ausstattung. Subclas-dependent, for part number see subclass parts listing. Dependientes de la subclase, para el número de pieza véase "Dotactión de subclases". 取决于子机型，零件号见子机型设备。
C	Maschinen-Ausstattung für mittelschwere Materialien. Model C for sewing medium-heavy materials. Tipo C para materiales semipesados. 用于中偏厚料的机器设备。
N	Stichlänge 6,0 mm. Stitch lenght 6.0 mm. Largo de puntada 6,0 mm 针距6.0 mm。
N8	Stichlänge 8,0 mm. Stitch lenght 8.0 mm. Largo de puntada 8,0 mm 针距8.0 mm。
P	Teile zum Hüpfertransport. Components of four-motion drop feed. Piezas del transportador inferior a cuatro tiempos. 下送料装置中的零件
3	Geklebt Part cemented Pieza pegada 被粘住。
5	Nähmuster bzw. Material einsenden. Submit sewing sample or material. Envíense muestras de costura. 投寄缝纫样品及缝料。
6	Nadeldicke und Spitzenform bei Bestellung angeben. Needle size and style of point to be stated on order. Grosor de aguja y forma de la punta, indíquese en los pedidos. 在订货时给出针厚和针尖型式。
27/2	Eingeklammerte Zahl = Dicke in mm. Number in brackets = thickness in mm. Cifra entre paréntesis = espesor en mm. 括起的数字 = 厚度 （单位 mm）
27/5	Eingeklammerte Zahl = Länge in mm. Number in brackets = length in mm. Cifra entre paréntesis = largura en mm. 被括起的数字=长度，单位mm 。
35/4	Bei Montage bohren und verstiften. To be drilled and pinned after assembly. Debera bacerse un taladro y colocarse un pasador antes del montaje. 在安装时钻孔和加定位销
40/1	Füllen mit 28-011 201-44; Bestellnummer siehe Seite 36. Top up with 28-011 201-44; for part number see page 36. Rellene con 28-011 201-44; para el número de pedido véase la página 36. 注油用 28-011 201-44；订货号见 36页。

40/2 Tränken mit 28-011 201-44; Bestellnummer siehe Seite 36.
Grease with 28-011 201-44; for part number see page 36.
Engrase con grasa 28-011 201-44; para el número de pedido véase la página 36.
浸油用 28-011 201-44；订货号见 36 页。

40/3 Fetten mit 28-011 202-47; Bestellnummer siehe Seite 36.
Grease with 28-011 202-47; for part number see page 36.
Engrase con grasa 28-011 202-47; para el número de pedido véase la página 36.
上脂用 28-011 202-47；订货号见 36 页。

40/4 Fetten mit 28-011 202-43; Bestellnummer siehe Seite 36.
Grease with 28-011 202-43; for part number see page 36.
Engrase con grasa 28-011 202-43; para el número de pedido véase la página 36.
上脂用 28-011 202-43；订货号见 36 页。

40/13 Fetten mit 28-011 202-05; Bestellnummer siehe Seite 36.
Grease with 28-011 202-05; for part number see page 36.
Engrase con grasa 28-011 202-05; para el número de pedido véase la página 36.
上脂用 28-011 202-05；订货号见 36 页。

90/47 Nr. 91-141 572-12 mitbestellen.
Include No. 91-141 572-12 in your order.
Pidase juntamente el N° 91-141 572-12.
随同订购编号 91-141 572-12.

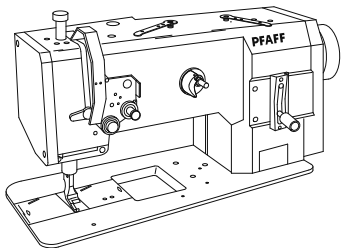

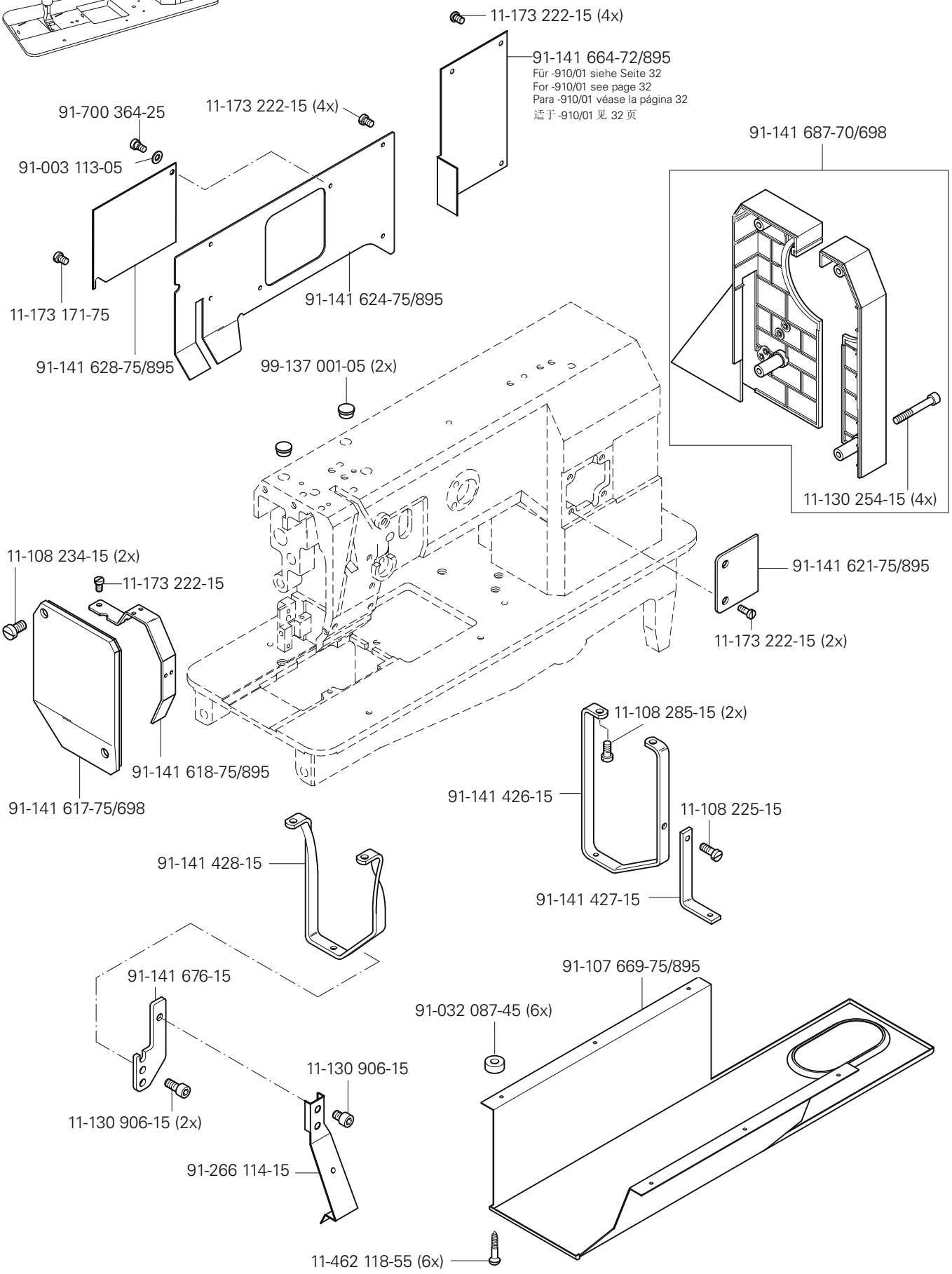
11-173 222-15 (4x)
91-141 664-72/895
Für -910/01 siehe Seite 32
For -910/01 see page 32
Para -910/01 véase la página 32
适于 -910/01 见 32 页
91-700 364-25
11-173 222-15 (4x)
91-003 113-05
91-141 687-70/698
11-173 171-75
91-141 624-75/895
91-141 628-75/895
99-137 001-05 (2x)
11-130 254-15 (4x)
11-108 234-15 (2x)
11-173 222-15
91-141 621-75/895
11-173 222-15 (2x)
11-108 285-15 (2x)
91-141 618-75/895
91-141 426-15
11-108 225-15
91-141 617-75/698
91-141 428-15
91-141 427-15
91-141 676-15
91-107 669-75/895
91-032 087-45 (6x)
11-130 906-15
11-130 906-15 (2x)
91-266 114-15
11-462 118-55 (6x)

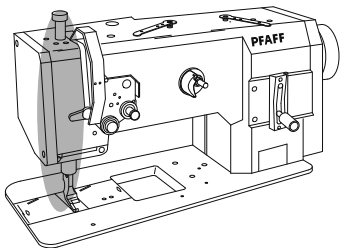

91-140 450-25
91-171 808-05
91-004 309-05
91-176 267-05
91-140 372-05
40/2
11-330 280-15
11-330 280-15
91-140 351-91
11-108 228-15 (2x)
91-140 366-05
(2x)
91-141 850-91
91-140 363-12
40/3
12-610 190-45
91-140 368-05
40/3
91-141 851-91
12-610 170-45 (6x)
91-140 367-05
91-140 353-05
91-140 360-05
91-141 852-91
91-140 358-05
40/3
12-610 200-45
91-140 359-05 (3x)
91-140 352-05 (2x)
91-140 349-05
91-140 347-01
91-118 196-12
11-174 173-15
91-140 394-05
91-100 366-15

siehe Seite 14
see page 14
véase la página 14
见 14 页

siehe Seite 11
see page 11
véase la página 11
见 11 页

siehe Kapitel 2 Erläuterung der Schlüsselzeichen
see chapter 2 Explanation of key markings
véase el Cap. 2 Explicaciones de los signos clave
见第2章标记说明

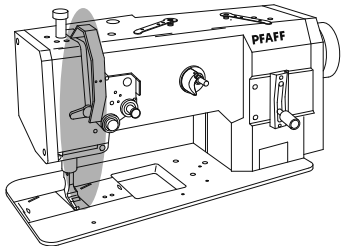
PFAFF

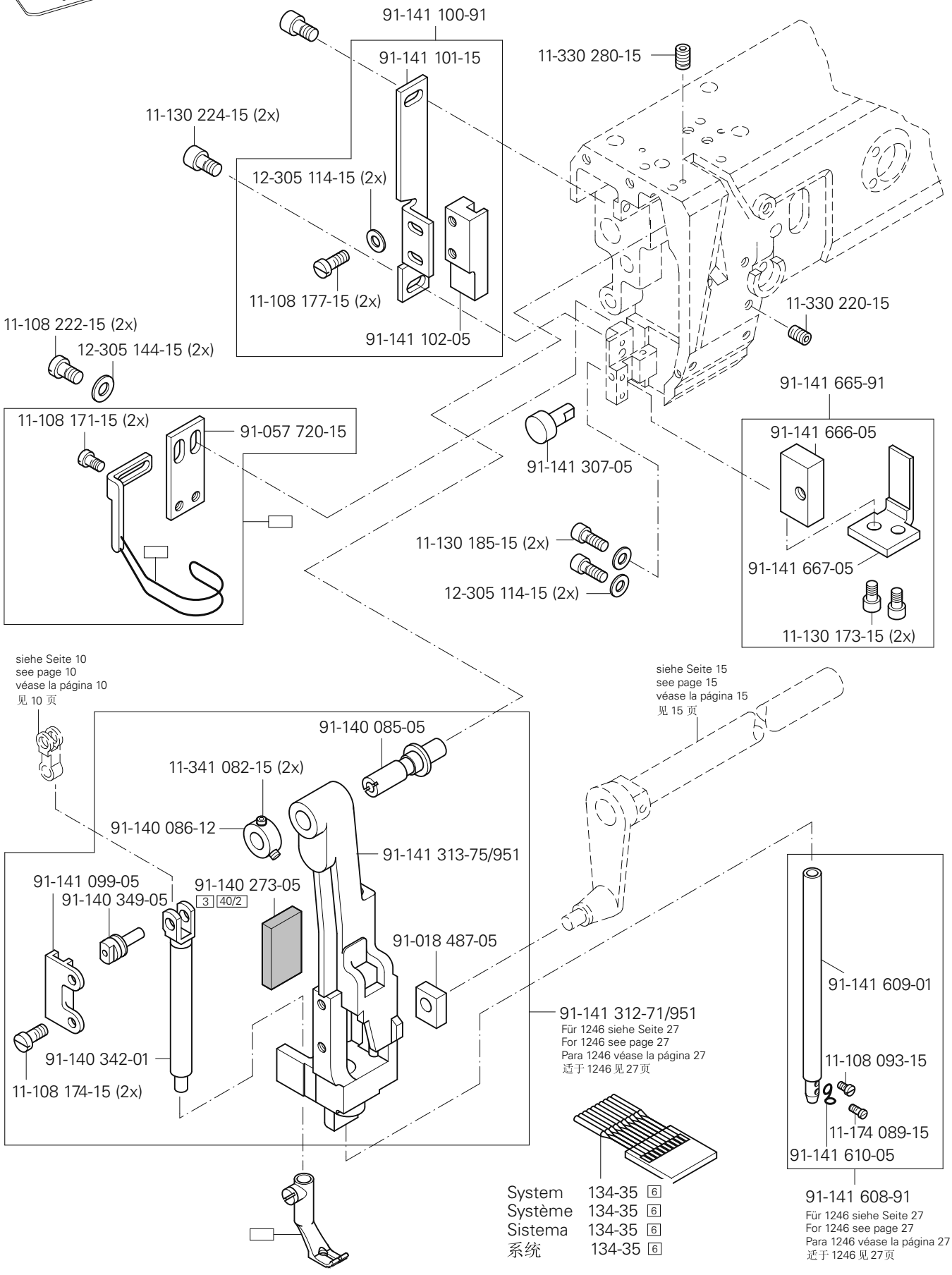
91-141 100-91
91-141 101-15
11-330 280-15
11-130 224-15 (2x)
12-305 114-15 (2x)
11-108 177-15 (2x)
91-141 102-05
11-330 220-15
11-108 222-15 (2x)
12-305 144-15 (2x)
91-141 665-91
11-108 171-15 (2x)
91-057 720-15
91-141 307-05
91-141 666-05
11-130 185-15 (2x)
12-305 114-15 (2x)
91-141 667-05
11-130 173-15 (2x)
siehe Seite 10
see page 10
véase la página 10
见 10 页
siehe Seite 15
see page 15
véase la página 15
见 15 页
91-140 085-05
11-341 082-15 (2x)
91-140 086-12
91-141 313-75/951
91-141 099-05
91-140 349-05
91-140 273-05
3 40/2
91-018 487-05
91-140 342-01
11-108 174-15 (2x)
91-141 312-71/951
Für 1246 siehe Seite 27
For 1246 see page 27
Para 1246 véase la página 27
适于 1246 见 27 页
91-141 609-01
11-108 093-15
11-174 089-15
91-141 610-05
91-141 608-91
Für 1246 siehe Seite 27
For 1246 see page 27
Para 1246 véase la página 27
适于 1246 见 27 页
System 134-35 6
Système 134-35 6
Sistema 134-35 6
系统 134-35 6

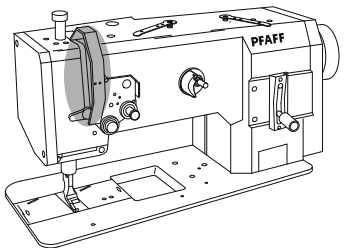

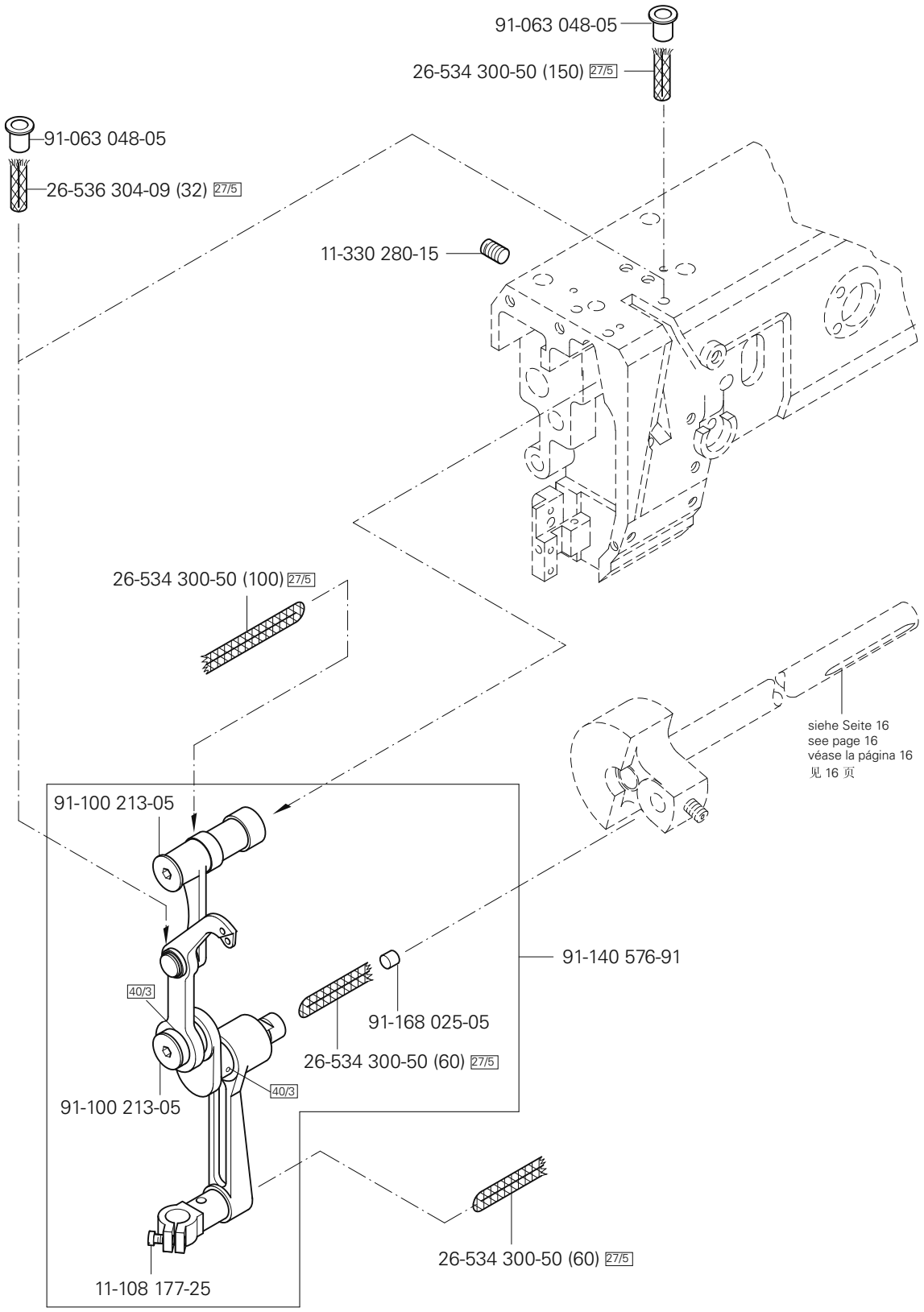

siehe Kapitel 2 Erläuterung der Schlüsselzeichen
see chapter 2 Explanation of key markings
véase el Cap. 2 Explicaciones de los signos clave
见第2章标记说明

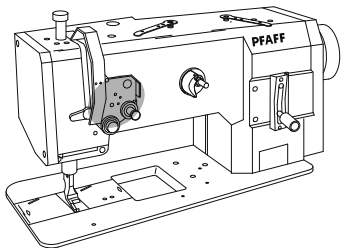

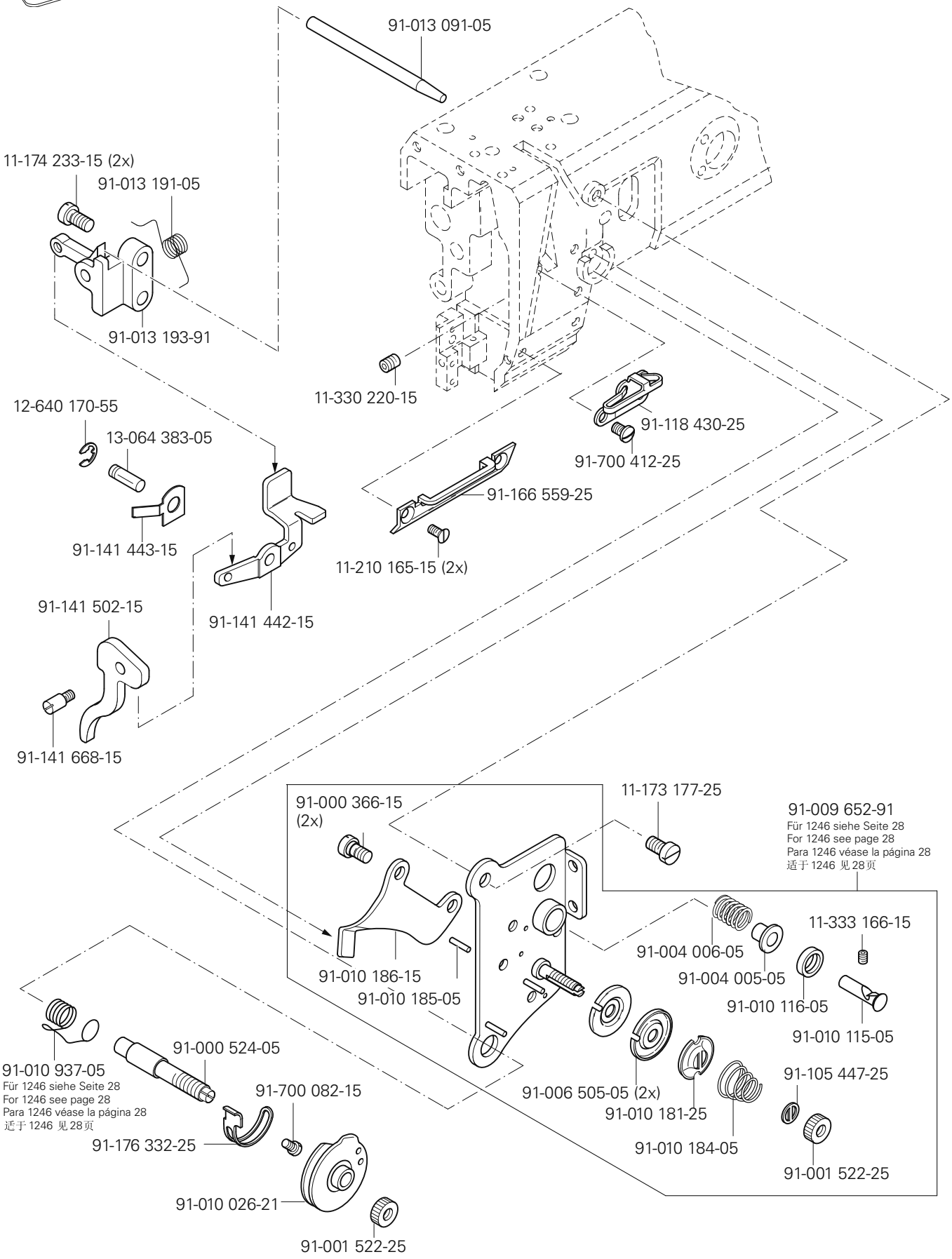
91-013 091-05
11-174 233-15 (2x)
91-013 191-05
91-013 193-91
11-330 220-15
91-118 430-25
91-700 412-25
12-640 170-55
13-064 383-05
91-166 559-25
91-141 443-15
11-210 165-15 (2x)
91-141 442-15
91-141 502-15
91-141 668-15
91-000 366-15
(2x)
11-173 177-25
91-009 652-91
Für 1246 siehe Seite 28
For 1246 see page 28
Para 1246 véase la página 28
适于 1246 见28页
11-333 166-15
91-004 006-05
91-004 005-05
91-010 116-05
91-010 115-05
91-010 186-15
91-010 185-05
91-010 937-05
Für 1246 siehe Seite 28
For 1246 see page 28
Para 1246 véase la página 28
适于 1246 见28页
91-000 524-05
91-700 082-15
91-176 332-25
91-006 505-05 (2x)
91-010 181-25
91-010 184-05
91-105 447-25
91-001 522-25
91-010 026-21
91-001 522-25

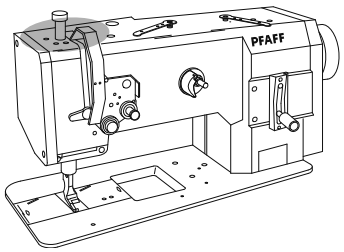

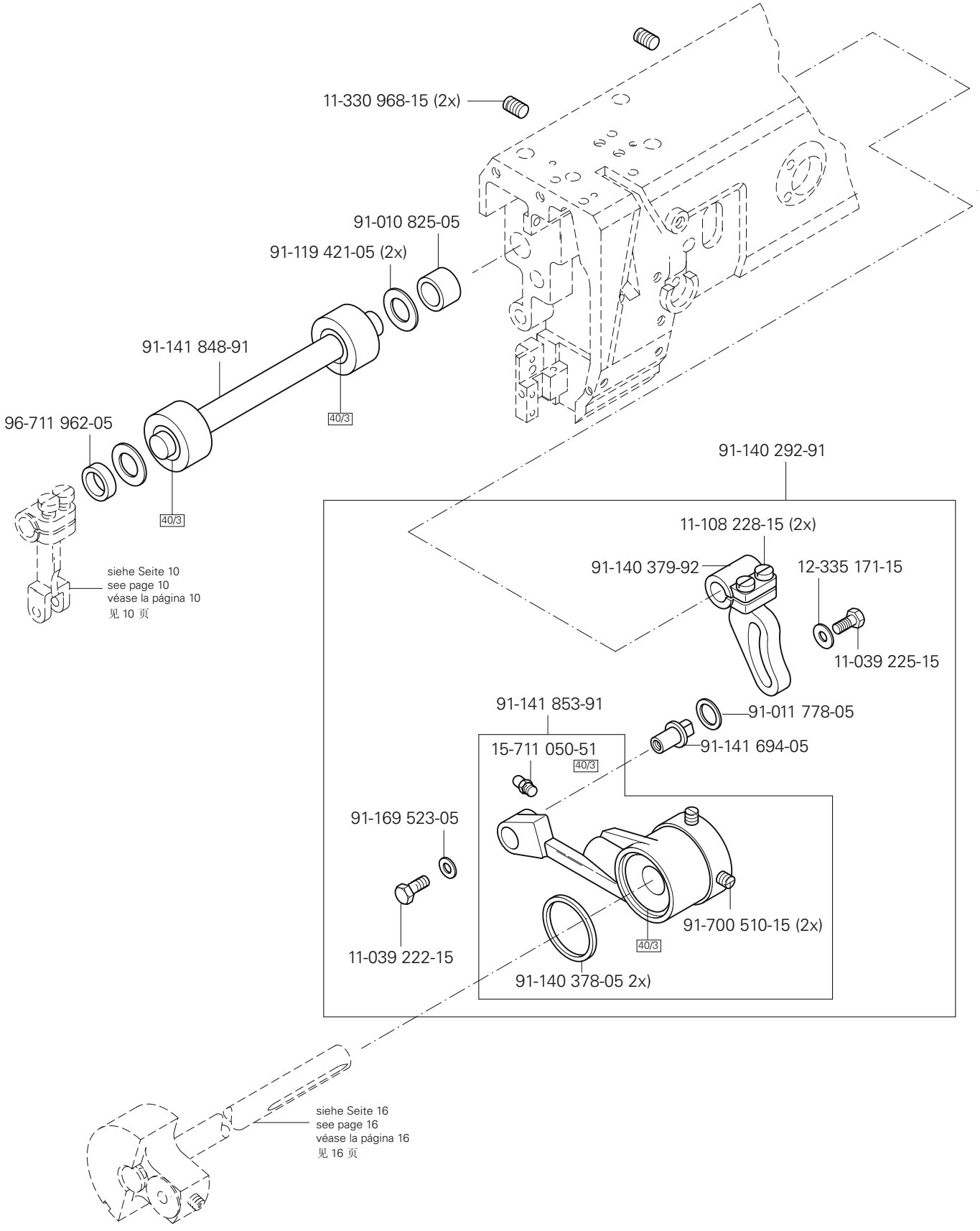

siehe Kapitel 2 Erläuterung der Schlüsselzeichen
see chapter 2 Explanation of key markings
véase el Cap. 2 Explicaciones de los signos clave
见第2章标记说明

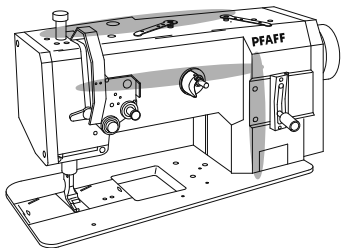
PFAFF

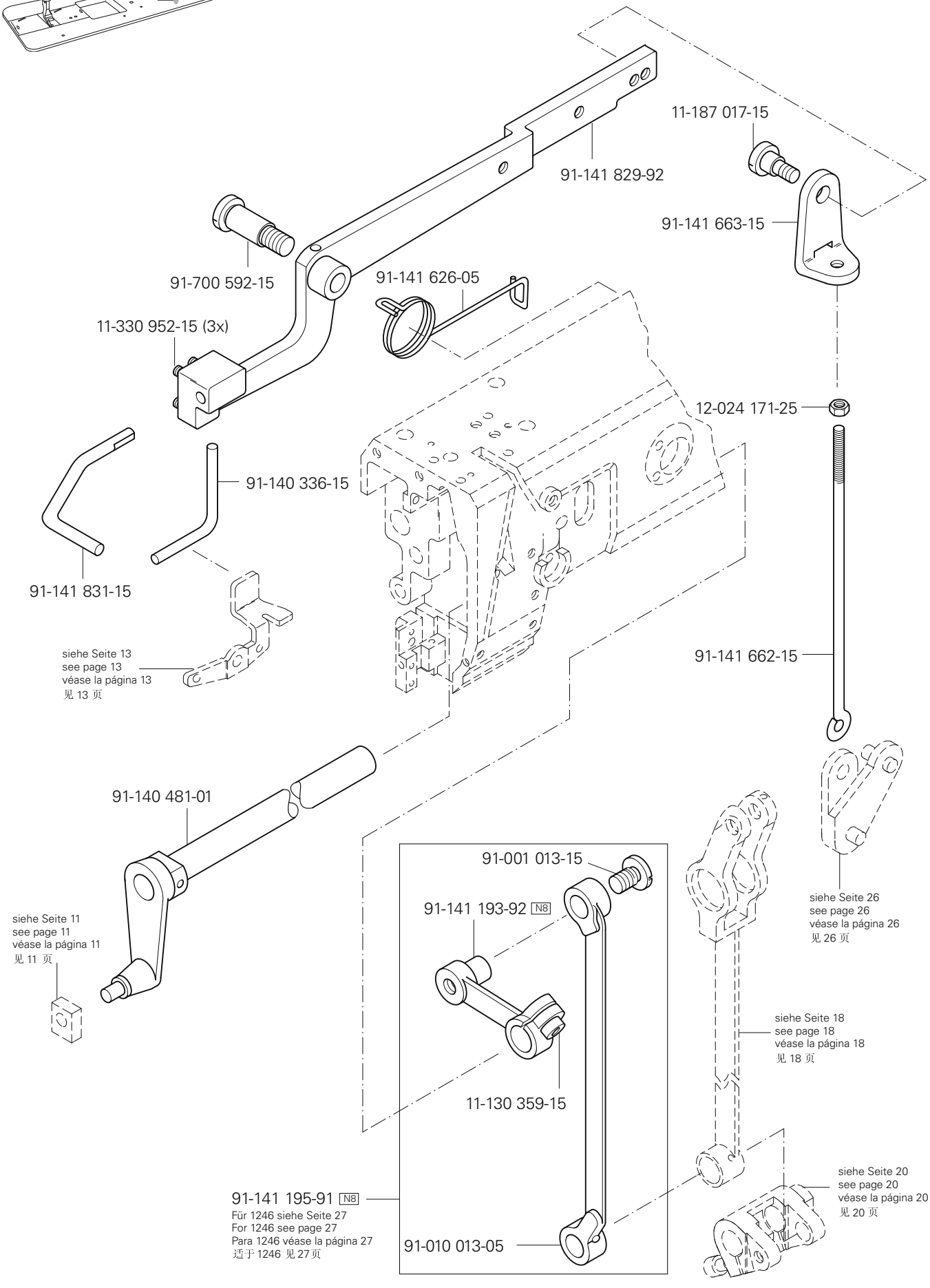
11-187 017-15
91-141 829-92
91-141 663-15
91-700 592-15
91-141 626-05
11-330 952-15 (3x)
12-024 171-25
91-140 336-15
91-141 831-15
siehe Seite 13
see page 13
véase la página 13
见 13 页
91-141 662-15
91-140 481-01
91-001 013-15
91-141 193-92 N8
siehe Seite 26
see page 26
véase la página 26
见 26 页
siehe Seite 11
see page 11
véase la página 11
见 11 页
siehe Seite 18
see page 18
véase la página 18
见 18 页
11-130 359-15
siehe Seite 20
see page 20
véase la página 20
见 20 页
91-141 195-91 N8
Für 1246 siehe Seite 27
For 1246 see page 27
Para 1246 véase la página 27
适于 1246 见 27 页
91-010 013-05

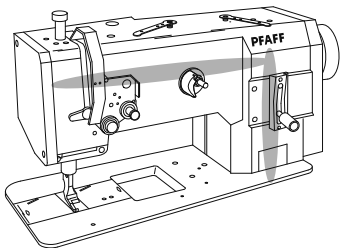

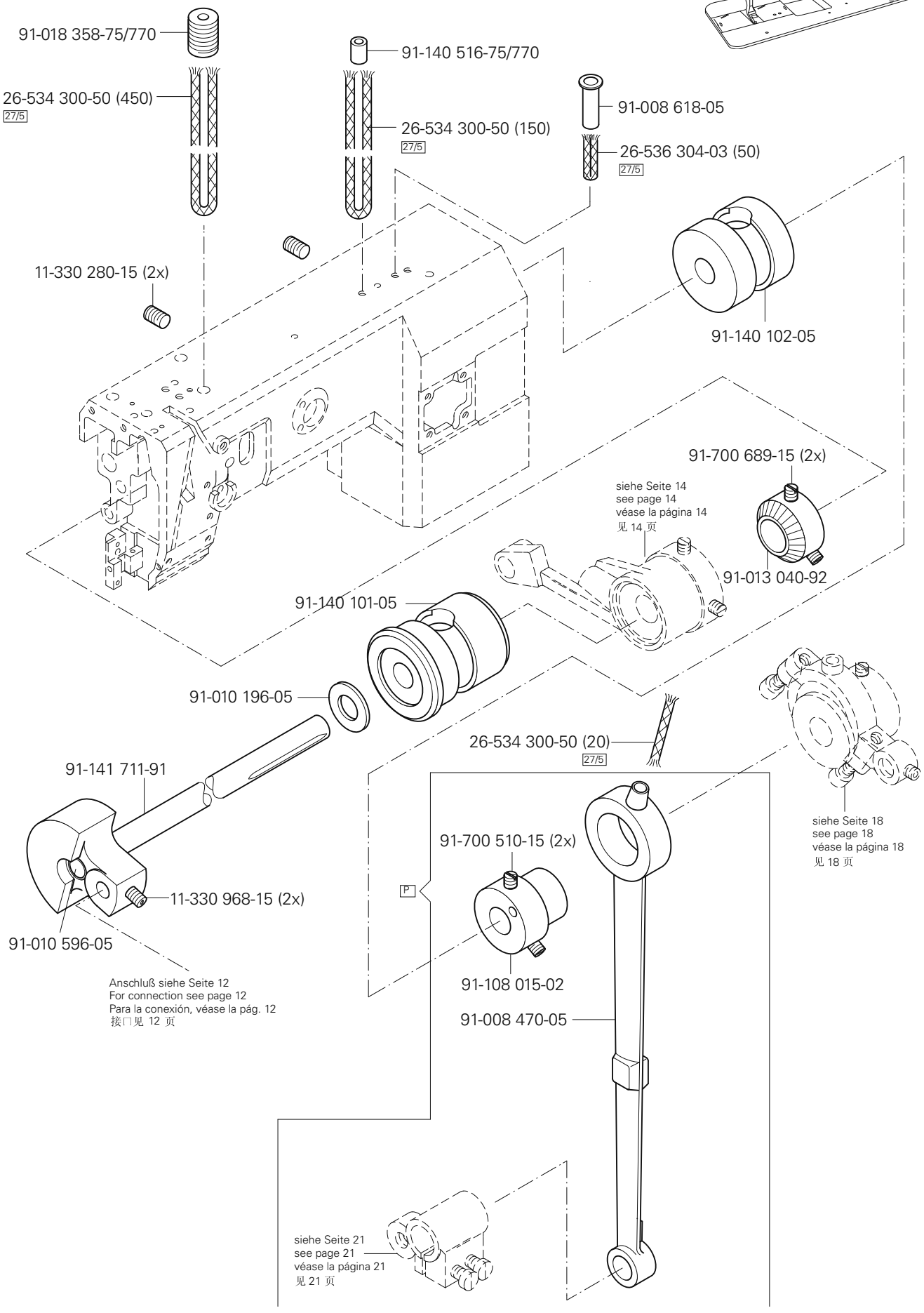

siehe Kapitel 2 Erläuterung der Schlüsselzeichen
see chapter 2 Explanation of key markings
véase el Cap. 2 Explicaciones de los signos clave
见第2章标记说明

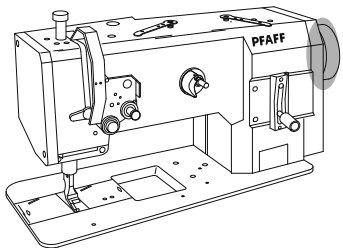

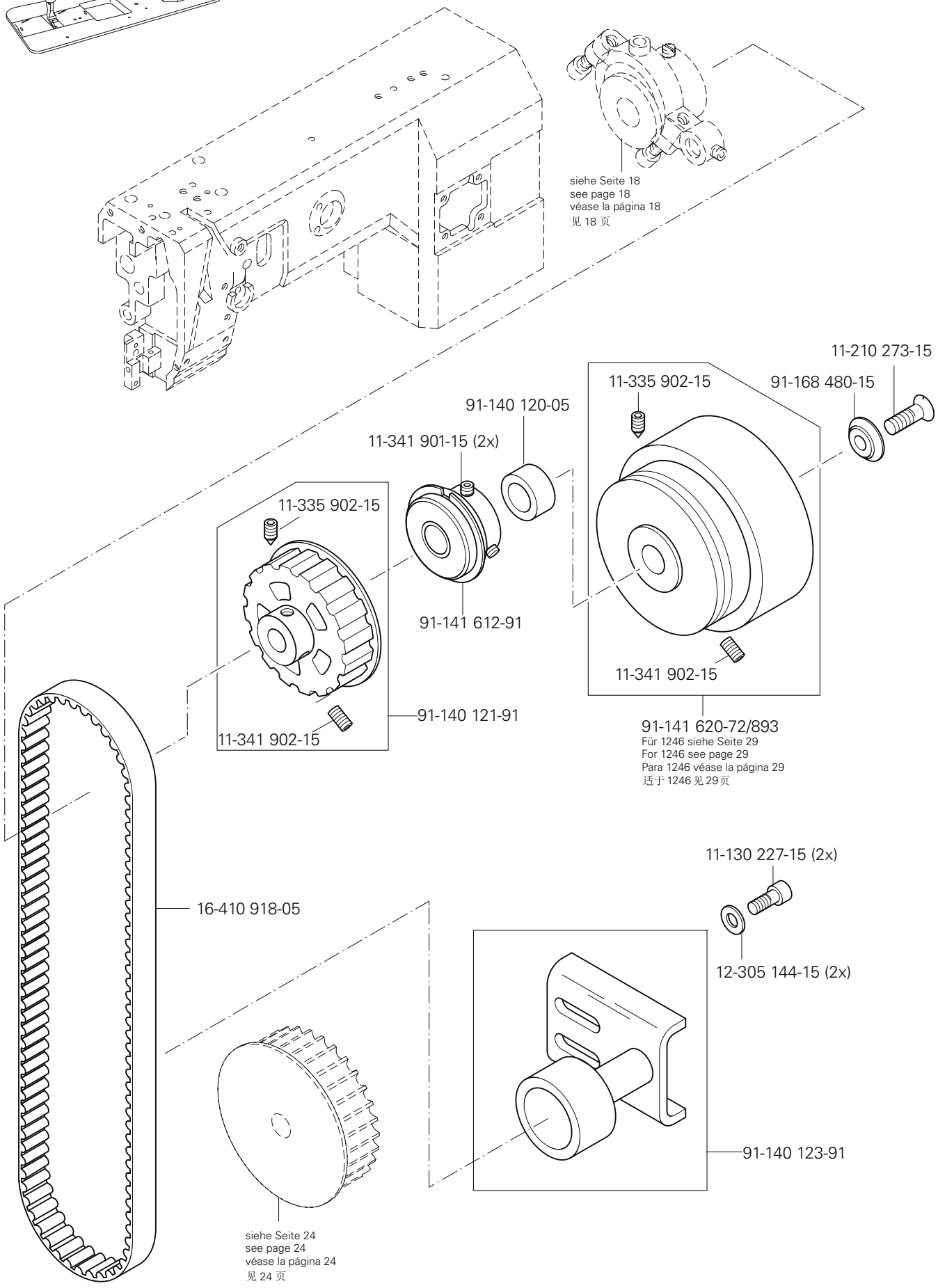
siehe Seite 18
see page 18
véase la página 18
见 18 页
11-210 273-15
11-335 902-15
91-168 480-15
91-140 120-05
11-341 901-15 (2x)
11-335 902-15
91-141 612-91
11-341 902-15
91-140 121-91
11-341 902-15
91-141 620-72/893
Für 1246 siehe Seite 29
For 1246 see page 29
Para 1246 véase la página 29
适于 1246 见 29 页
11-130 227-15 (2x)
16-410 918-05
12-305 144-15 (2x)
91-140 123-91
siehe Seite 24
see page 24
véase la página 24
见 24 页

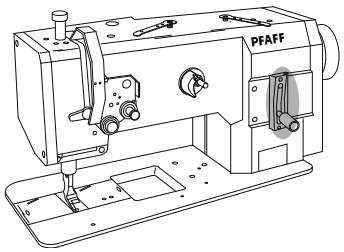

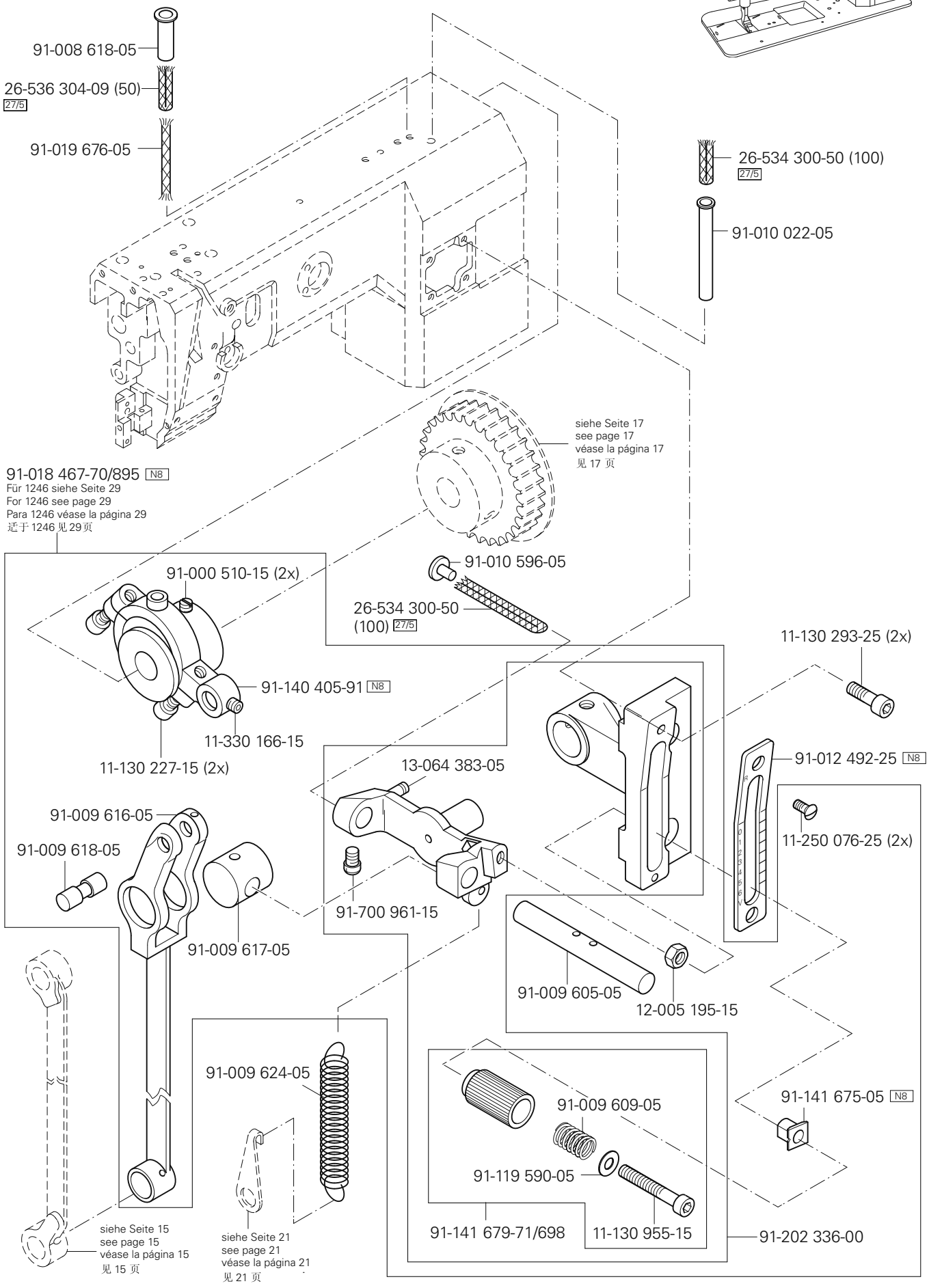

siehe Kapitel 2 Erläuterung der Schlüsselzeichen
see chapter 2 Explanation of key markings
véase el Cap. 2 Explicaciones de los signos clave
见第2章标记说明

PFAFF Industrial

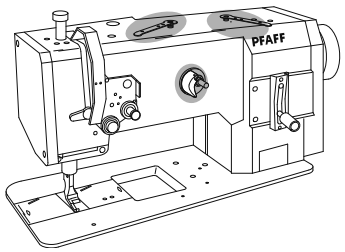

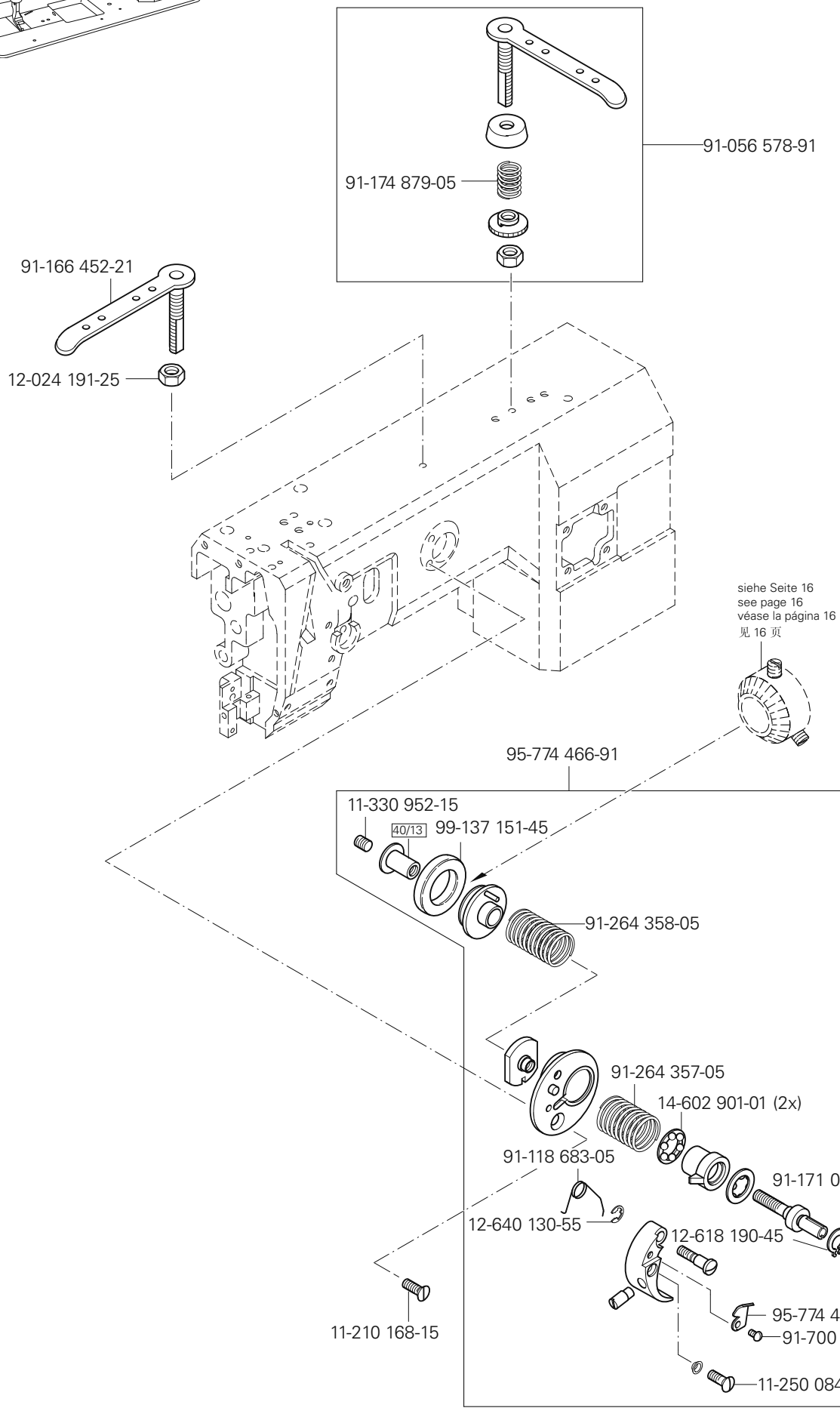
91-056 578-91
91-174 879-05
91-166 452-21
12-024 191-25
siehe Seite 16
see page 16
véase la página 16
见 16 页
95-774 466-91
11-330 952-15
40/13
99-137 151-45
91-264 358-05
91-264 357-05
14-602 901-01 (2x)
91-118 683-05
91-171 049-05
12-640 130-55
12-618 190-45
95-774 464-05
91-700 996-15
11-210 168-15
11-250 084-15

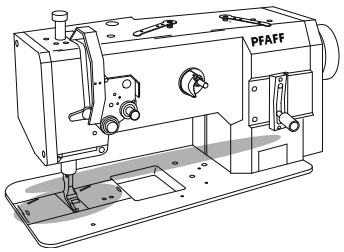
PFAFF

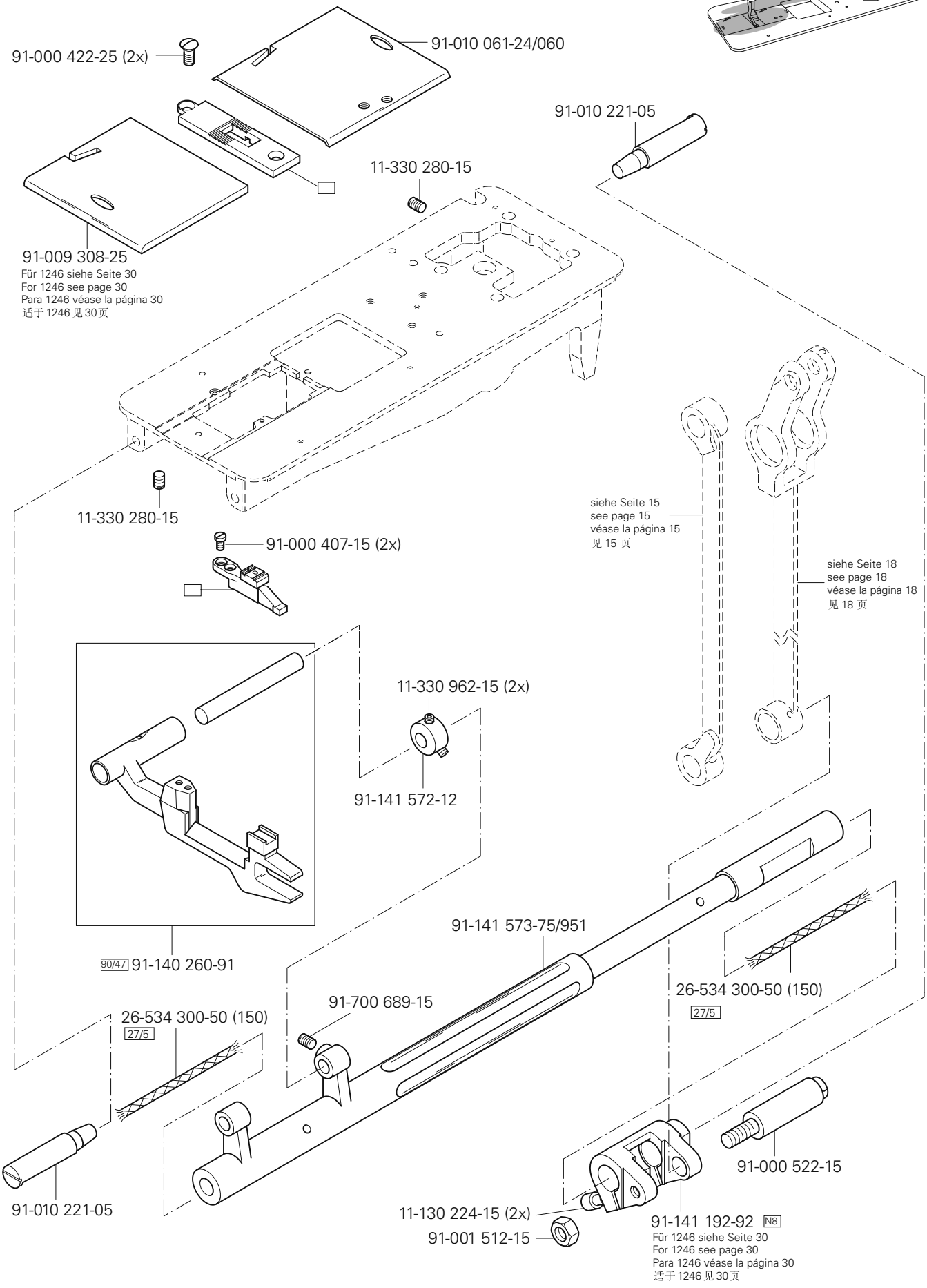
91-000 422-25 (2x)
91-010 061-24/060
91-010 221-05
11-330 280-15
91-009 308-25
Für 1246 siehe Seite 30
For 1246 see page 30
Para 1246 véase la página 30
适于 1246 见 30 页
11-330 280-15
91-000 407-15 (2x)
siehe Seite 15
see page 15
véase la página 15
见 15 页
siehe Seite 18
see page 18
véase la página 18
见 18 页
11-330 962-15 (2x)
91-141 572-12
90/47 91-140 260-91
91-141 573-75/951
26-534 300-50 (150)
27/5
91-700 689-15
26-534 300-50 (150)
27/5
91-010 221-05
91-000 522-15
11-130 224-15 (2x)
91-001 512-15
91-141 192-92 N8
Für 1246 siehe Seite 30
For 1246 see page 30
Para 1246 véase la página 30
适于 1246 见 30 页

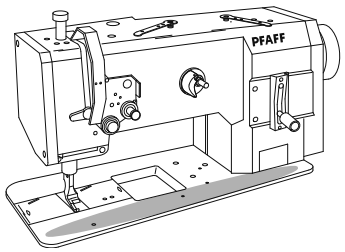

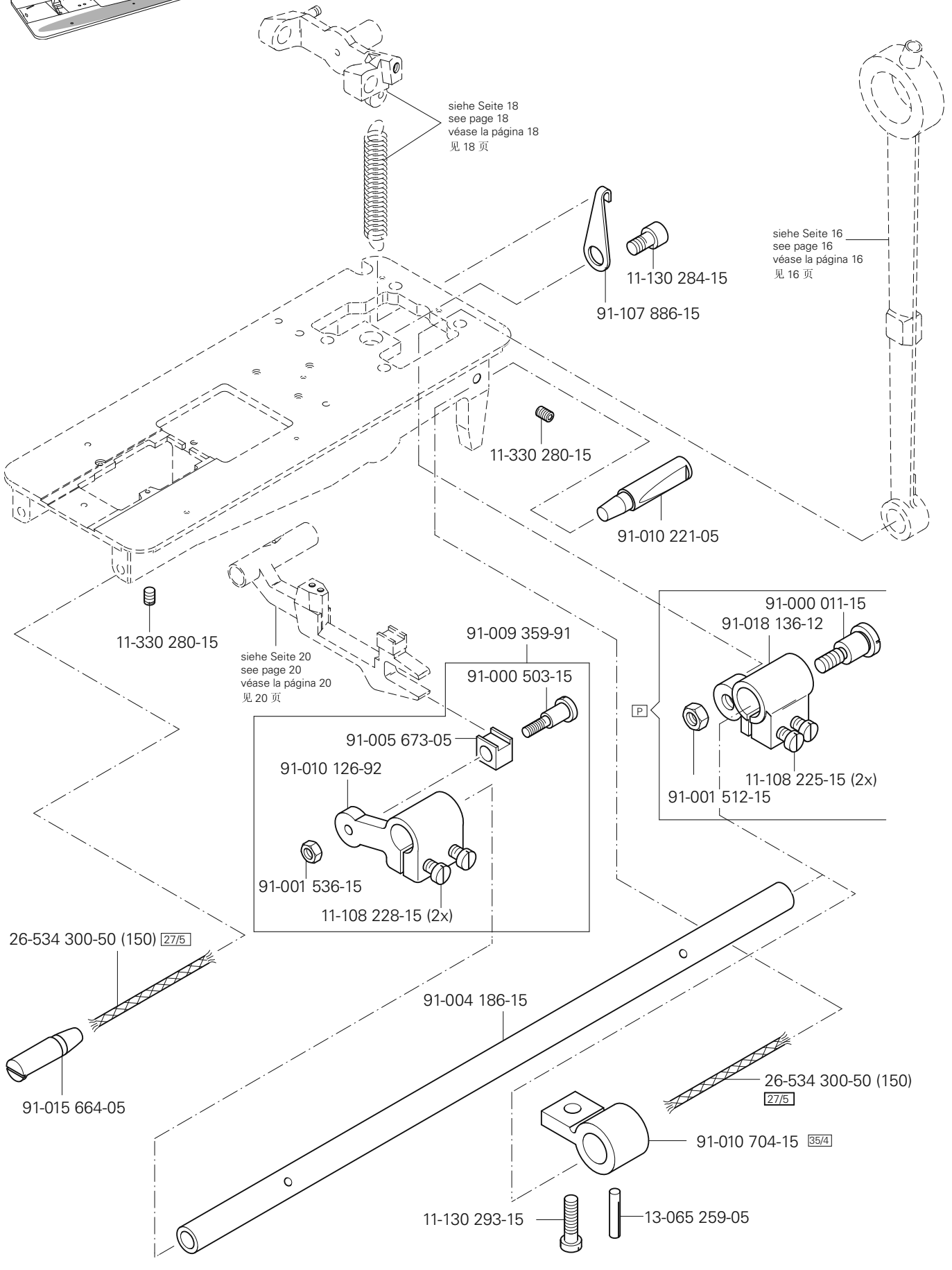
siehe Seite 18
see page 18
véase la página 18
见 18 页
11-130 284-15
91-107 886-15
siehe Seite 16
see page 16
véase la página 16
见 16 页
11-330 280-15
91-010 221-05
11-330 280-15
siehe Seite 20
see page 20
véase la página 20
见 20 页
91-009 359-91
91-000 503-15
91-005 673-05
91-010 126-92
91-001 536-15
11-108 228-15 (2x)
P
91-000 011-15
91-018 136-12
11-108 225-15 (2x)
91-001 512-15
26-534 300-50 (150) 27/5
91-015 664-05
91-004 186-15
26-534 300-50 (150) 27/5
91-010 704-15 35/4
11-130 293-15
13-065 259-05

PFAFF 1245

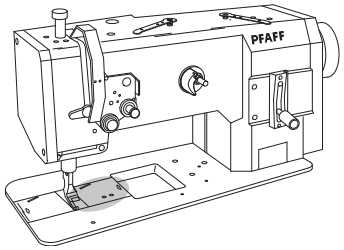

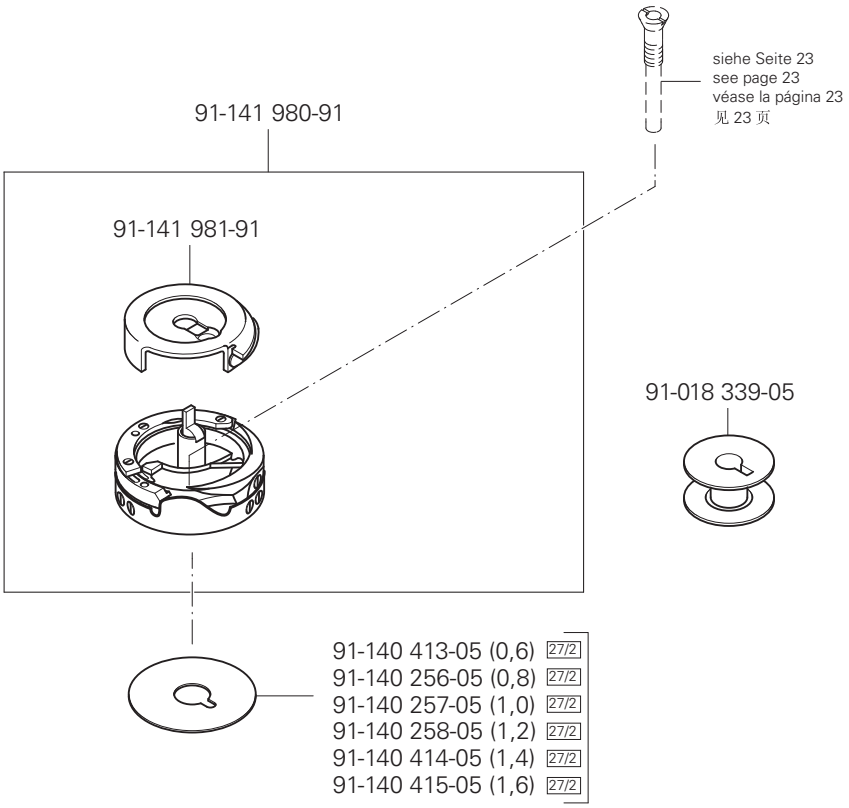

siehe Kapitel 2 Erläuterung der Schlüsselzeichen
see chapter 2 Explanation of key markings
véase el Cap. 2 Explicaciones de los signos clave
见第2章标记说明

PFAFF Industrial

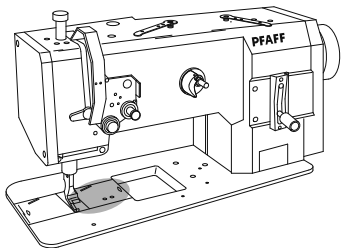

Grundplattenteile
Bedplate parts
Piezas del cárter
底板零件

PFAFF 1245

3.04

91-140 199-02
91-141 566-71/951
91-140 253-05
91-141 550-71/951
11-108 174-15
91-141 525-01
91-141 563-01
91-141 521-75/951
91-140 241-15
91-140 242-05
26-536 303-09 (410)
27/5
11-330 964-15 (4x)
12-341 150-15 (2x)
11-130 305-15 (2x)
91-141 536-90
40/4
B
91-141 541-05
91-141 542-05
91-700 785-15 (2x)
91-141 535-05
13-050 013-15
91-141 540-15
91-168 319-12
11-108 171-15
Anschluß siehe Seite 24 und 30
For connection see page 24 and 30
Para la conexión, véase la pág. 24 y 30
接口见 24 和 30 页
siehe Seite 25
see page 25
véase la página 25
见 25 页
B
91-141 546-05
91-141 545-05
11-721 482-15

siehe Kapitel 2 Erläuterung der Schlüsselzeichen
see chapter 2 Explanation of key markings
véase el Cap. 2 Explicaciones de los signos clave
见第2章标记说明

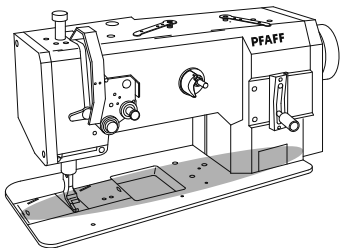

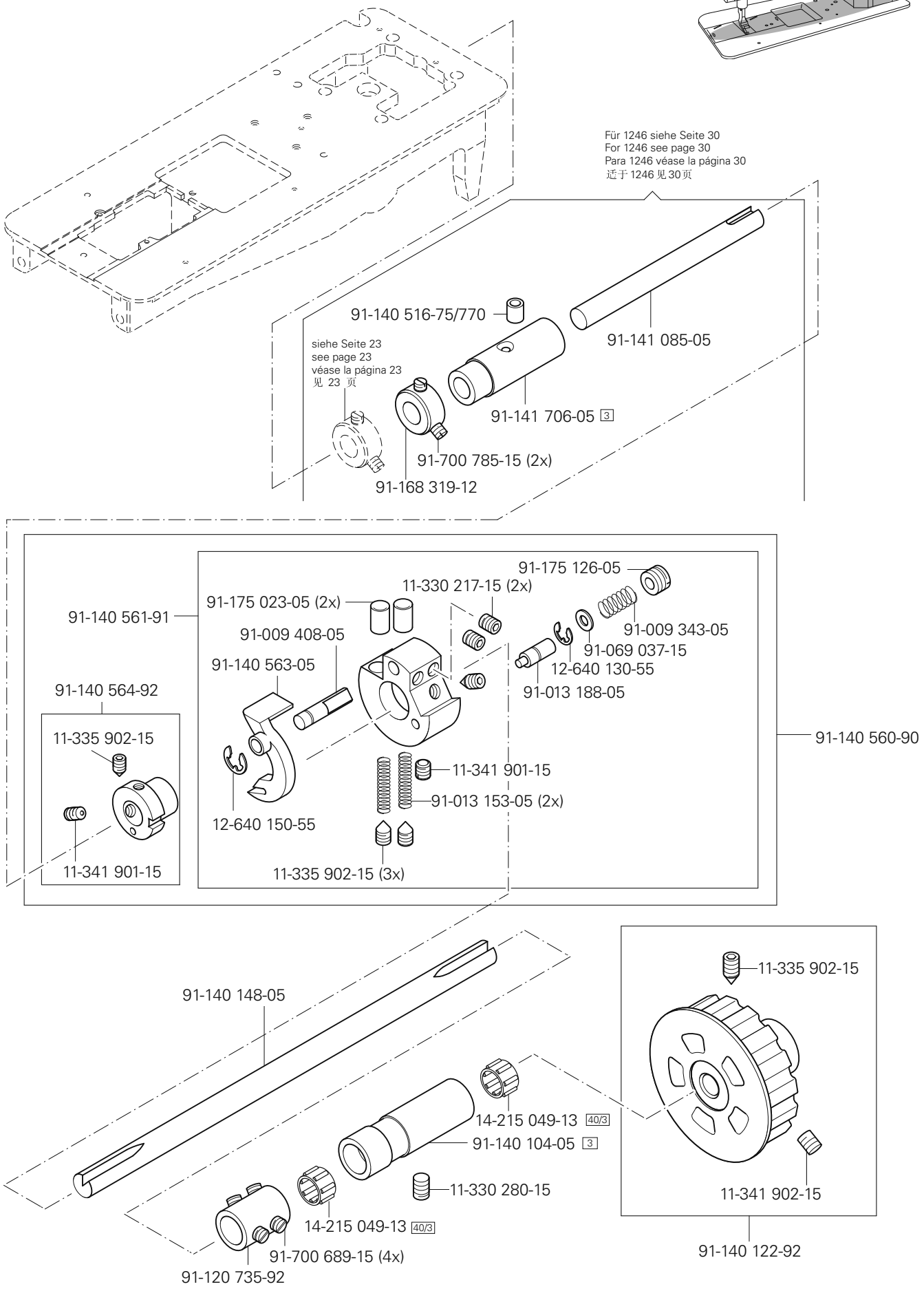

siehe Kapitel 2 Erläuterung der Schlüsselzeichen
see chapter 2 Explanation of key markings
véase el Cap. 2 Explicaciones de los signos clave
见第2章标记说明

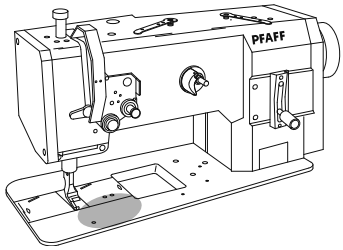

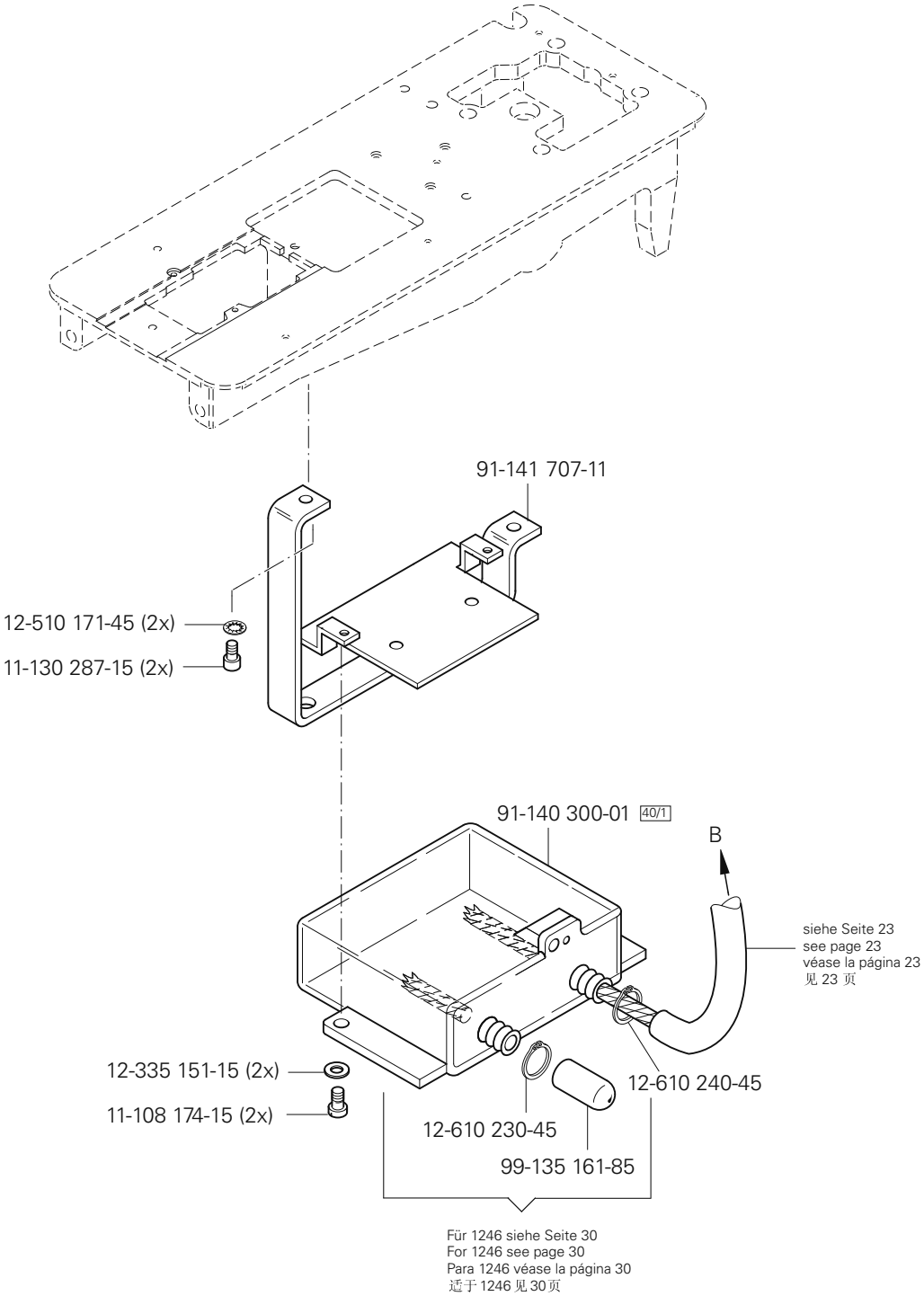
91-141 707-11
12-510 171-45 (2x)
11-130 287-15 (2x)
91-140 300-01 40/1
B
siehe Seite 23
see page 23
véase la página 23
见 23 页
12-335 151-15 (2x)
11-108 174-15 (2x)
12-610 240-45
12-610 230-45
99-135 161-85
Für 1246 siehe Seite 30
For 1246 see page 30
Para 1246 véase la página 30
适于 1246 见 30 页

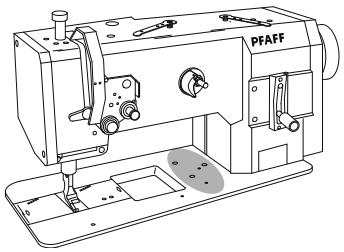

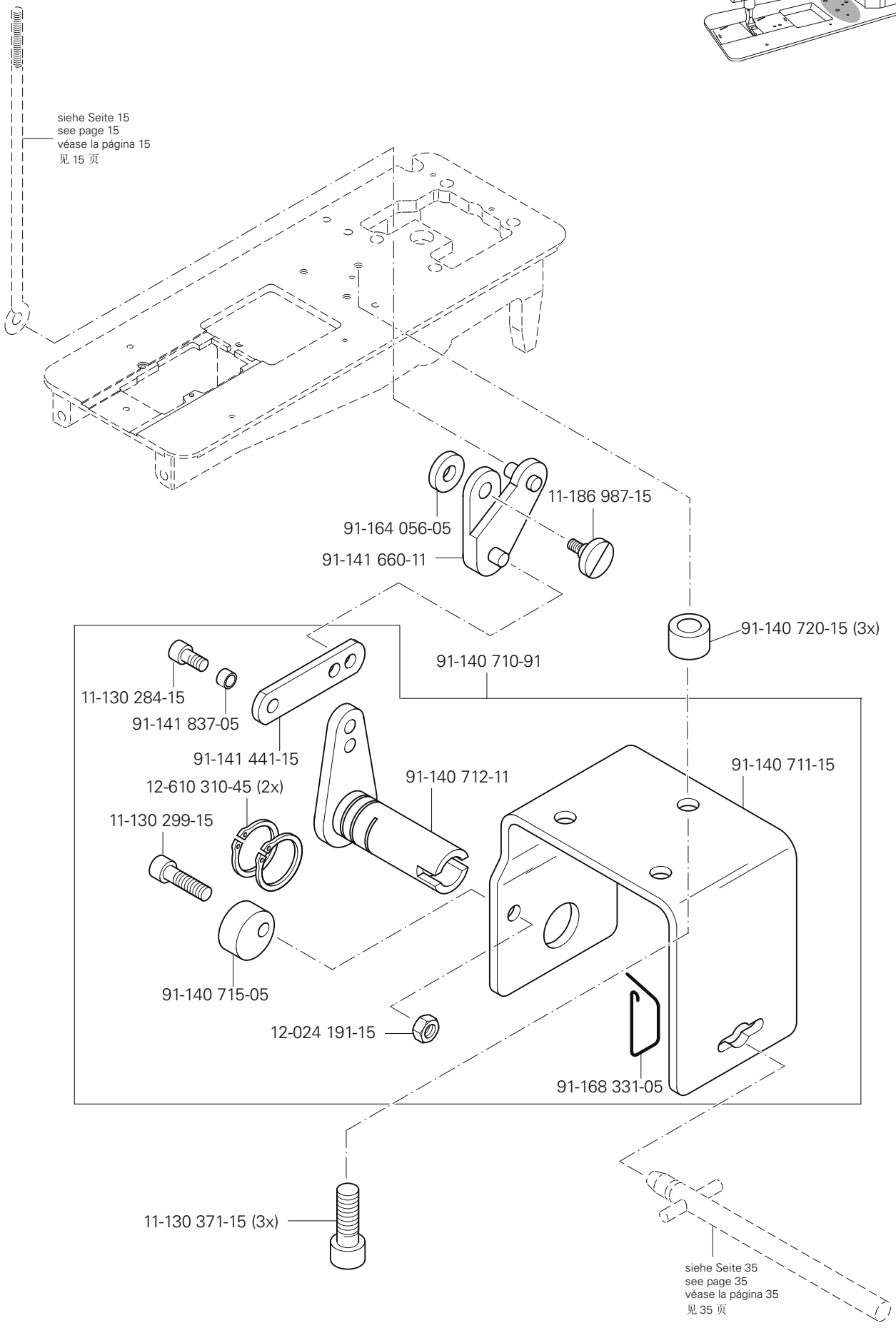

siehe Kapitel 2 Erläuterung der Schlüsselzeichen
see chapter 2 Explanation of key markings
véase el Cap. 2 Explicaciones de los signos clave
见第2章标记说明

PFAFF Industrial

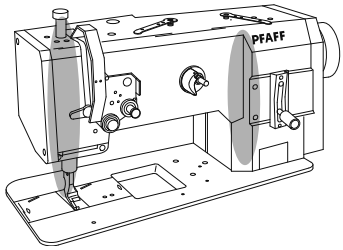

Abweichende Teile der PFAFF 1246
Different parts for PFAFF 1246
Piezas de la PFAFF 1246 que son diferentes
PFAFF 1246 中有差别的零件

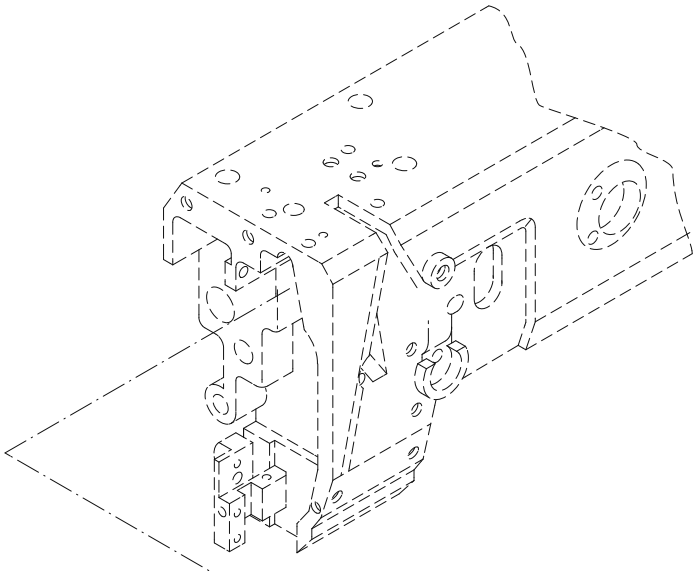

siehe Seite 10
see page 10
véase la página 10
见 10 页

91-141 314-71/951

91-140 085-05

11-341 082-15 (2x)

91-140 086-12

91-141 315-75/951

91-141 099-05

91-140 349-05

91-140 273-05
3 40/2

91-018 487-05

91-140 342-01

11-108 174-15 (2x)

siehe Seite 15
see page 15
véase la página 15
见 15 页

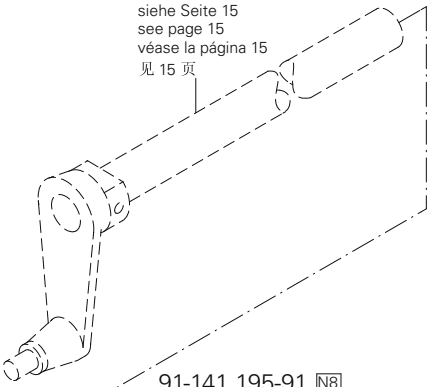

91-141 195-91 N8
91-141 454-91 N

91-001 013-15

91-141 193-92 N8
91-141 452-12 N

11-130 359-15

91-010 013-05

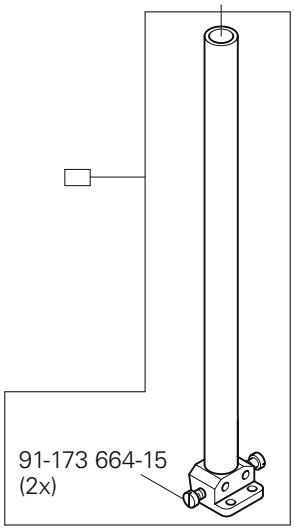

91-173 664-15
(2x)

4

Abweichende Teile der PFAFF 1246
Different parts for PFAFF 1246
Piezas de la PFAFF 1246 que son diferentes
PFAFF 1246 中有差别的零件

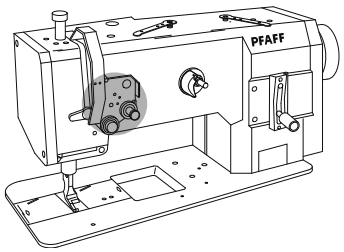

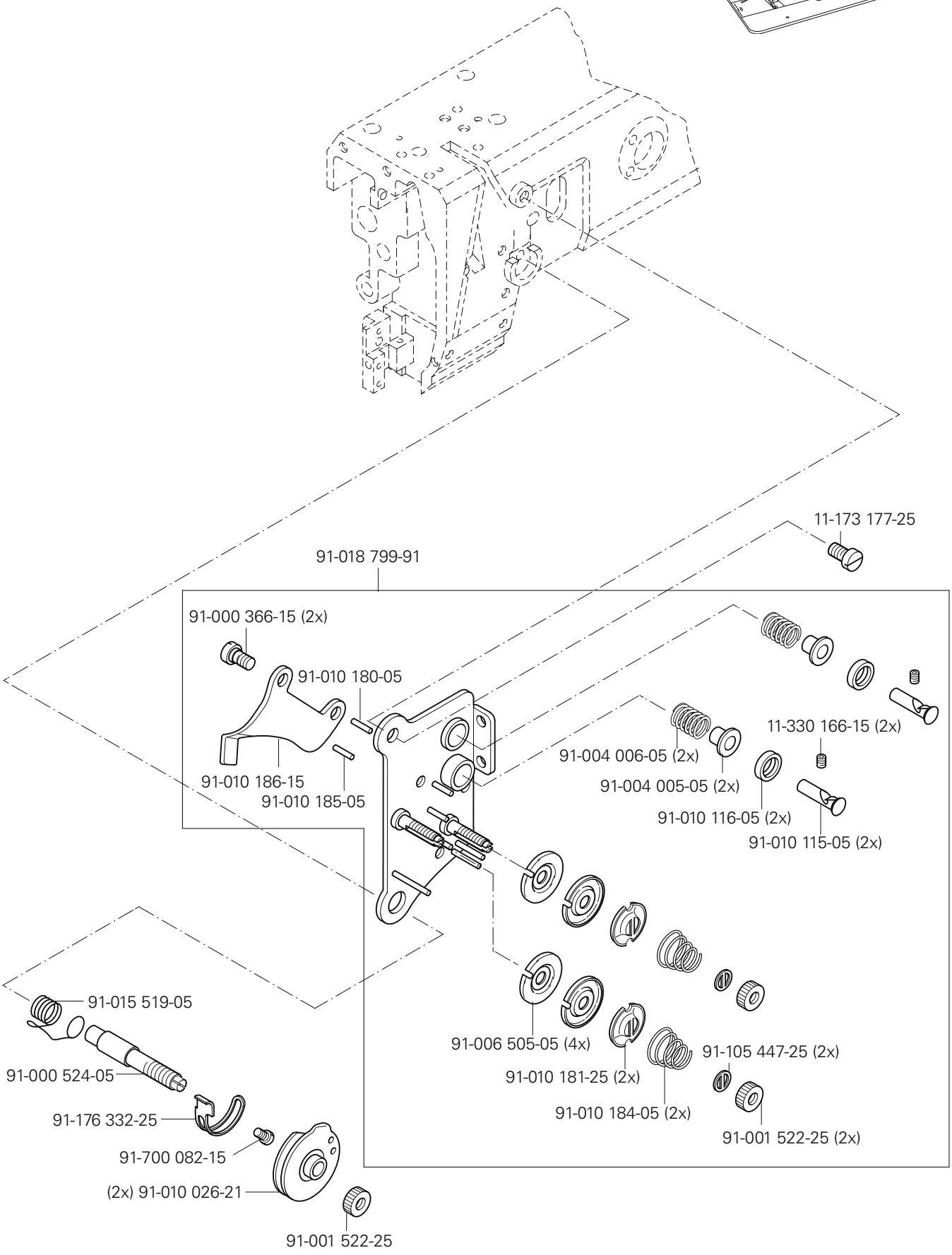

(die sonstigen Teile wie in Register 3.01 bis 3.04)
(for all other parts see Sections 3.01 to 3.04)
(las demás piezas como en los registros 3.01 al 3.04)
（其它零件与3.01至3.04 章中的相同）

siehe Kapitel 2 Erläuterung der Schlüsselzeichen
see chapter 2 Explanation of key markings
véase el Cap. 2 Explicaciones de los signos clave
见第2章标记说明

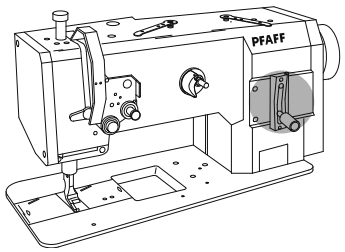
PFAFF

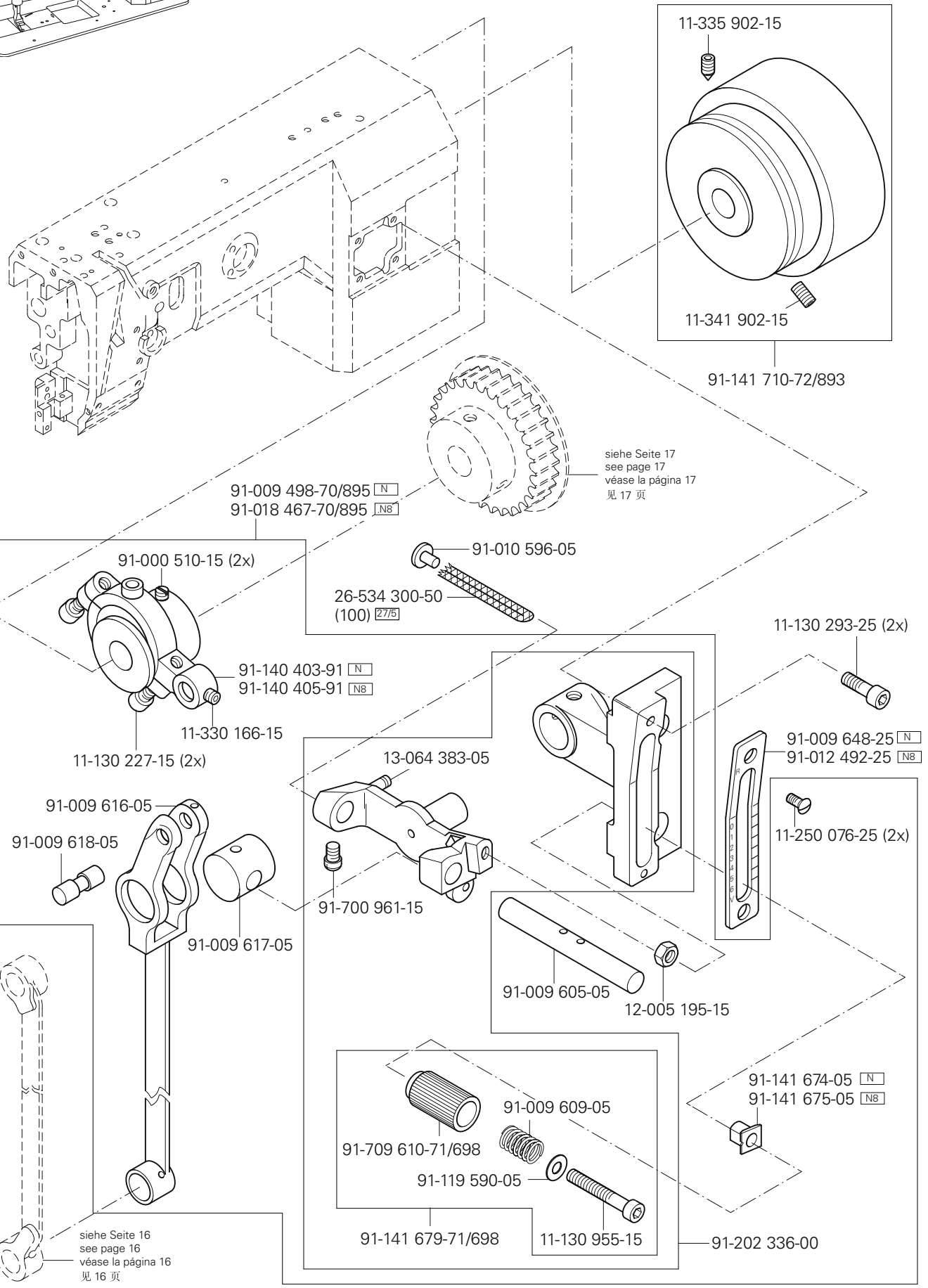
11-335 902-15
11-341 902-15
91-141 710-72/893
siehe Seite 17
see page 17
véase la página 17
见 17 页
91-009 498-70/895 N
91-018 467-70/895 N8
91-010 596-05
26-534 300-50
(100) 27/5
91-000 510-15 (2x)
91-140 403-91 N
91-140 405-91 N8
11-330 166-15
11-130 227-15 (2x)
11-130 293-25 (2x)
91-009 648-25 N
91-012 492-25 N8
11-250 076-25 (2x)
13-064 383-05
91-009 616-05
91-009 618-05
91-009 617-05
91-700 961-15
91-009 605-05
12-005 195-15
91-141 674-05 N
91-141 675-05 N8
91-009 609-05
91-709 610-71/698
91-119 590-05
91-141 679-71/698
11-130 955-15
91-202 336-00
siehe Seite 16
see page 16
véase la página 16
见 16 页

4

Abweichende Teile der PFAFF 1246
Different parts for PFAFF 1246
Piezas de la PFAFF 1246 que son diferentes
PFAFF 1246 中有差别的零件

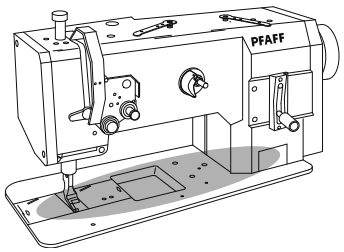

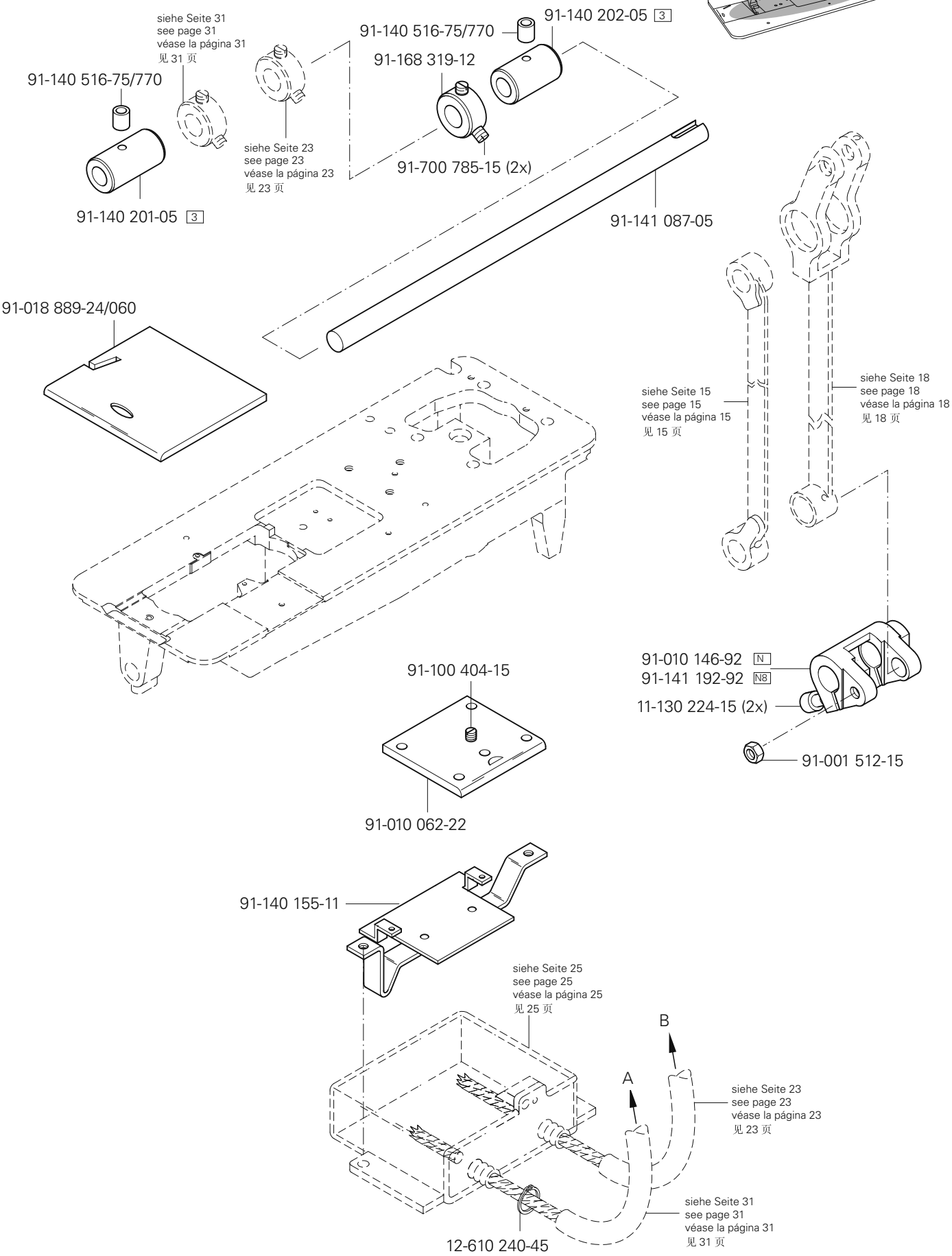

(die sonstigen Teile wie in Register 3.01 bis 3.04)
(for all other parts see Sections 3.01 to 3.04)
(las demás piezas como en los registros 3.01 al 3.04)
（其它零件与3.01至3.04 章中的相同）

siehe Kapitel 2 Erläuterung der Schlüsselzeichen
see chapter 2 Explanation of key markings
véase el Cap. 2 Explicaciones de los signos clave
见第2章标记说明

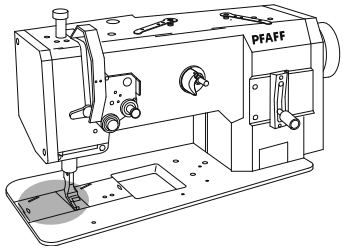

Abweichende Teile der PFAFF 1246
Different parts for PFAFF 1246
Piezas de la PFAFF 1246 que son diferentes
PFAFF 1246 中有差别的零件

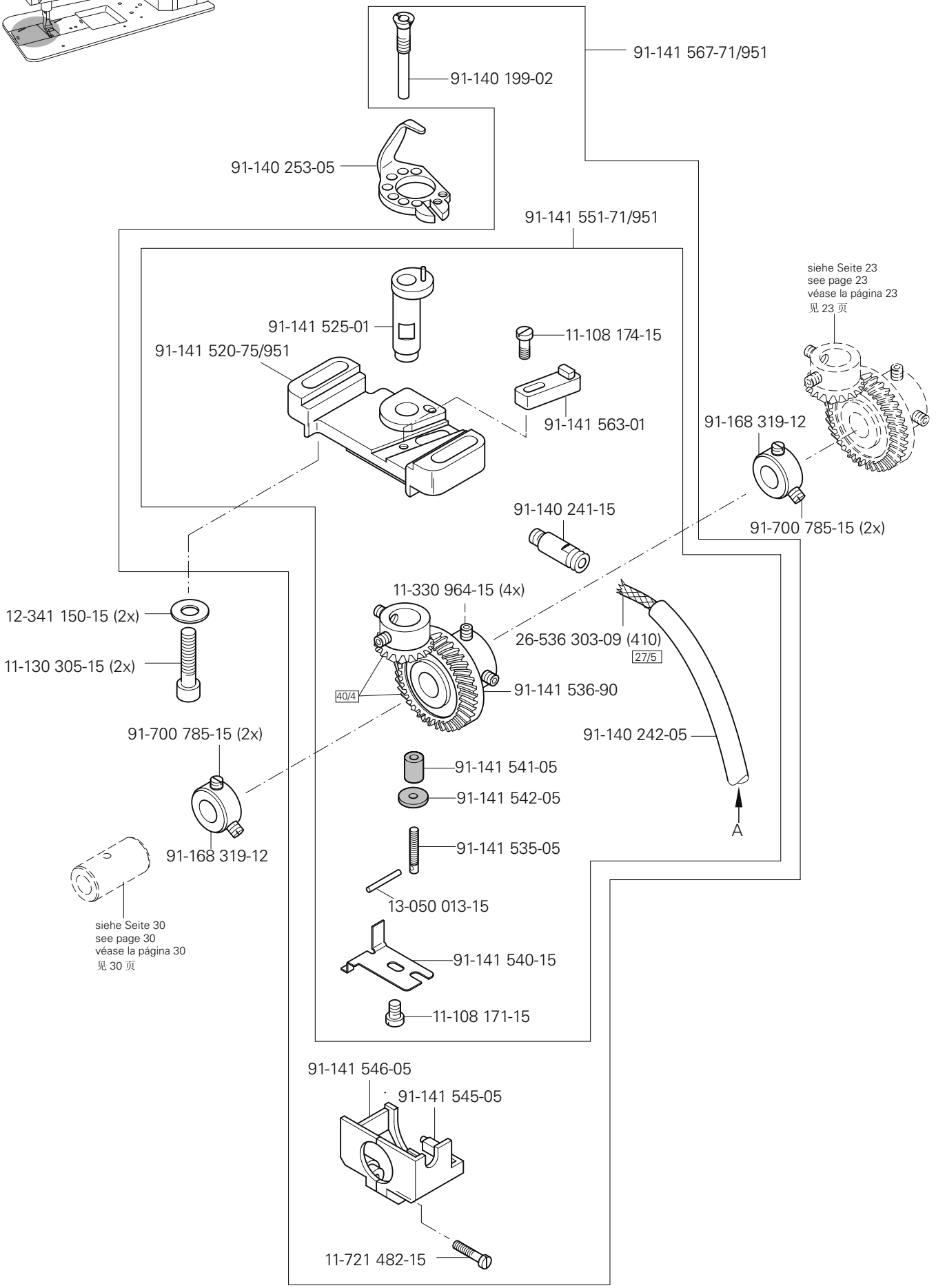

Nähfuß heben über Pedal (-910/01)
Raiser presser foot via the pedal (-910/01)
Elevación del prensatelas mediante pedal (-910/01)
用踏板抬起压脚 (-910/01)

PFAFF 1245

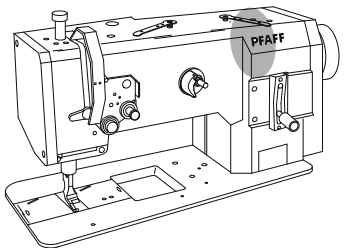

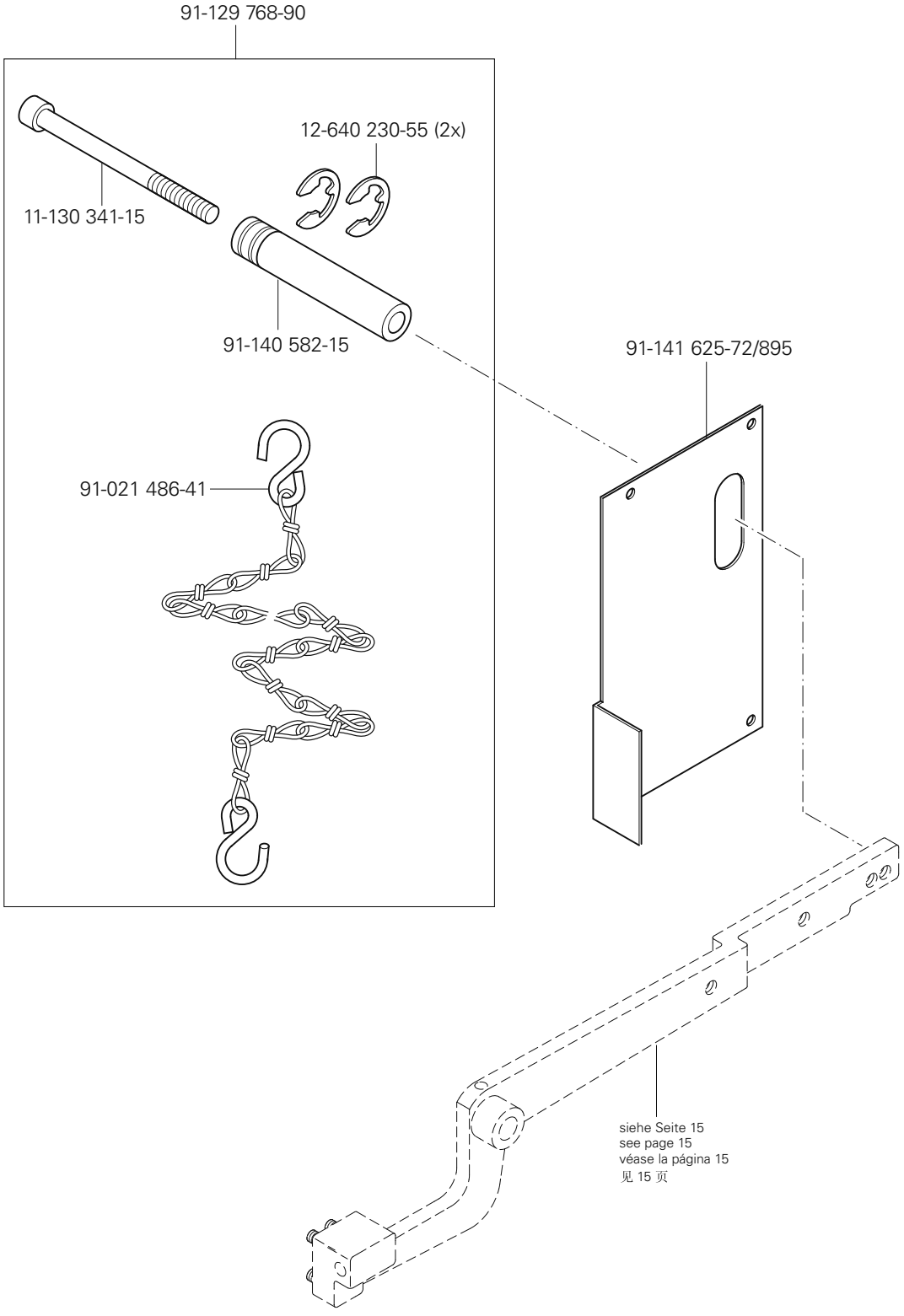

(die sonstigen Teile wie in Register 3.01 bis 3.04)
(for all other parts see Sections 3.01 to 3.04)
(las demás piezas como en los registros 3.01 al 3.04)
（其它零件与3. 01至3. 04章中的相同）

siehe Kapitel 2 Erläuterung der Schlüsselzeichen
see chapter 2 Explanation of key markings
véase el Cap. 2 Explicaciones de los signos clave
见第2章标记说明

91-229 070-70/895

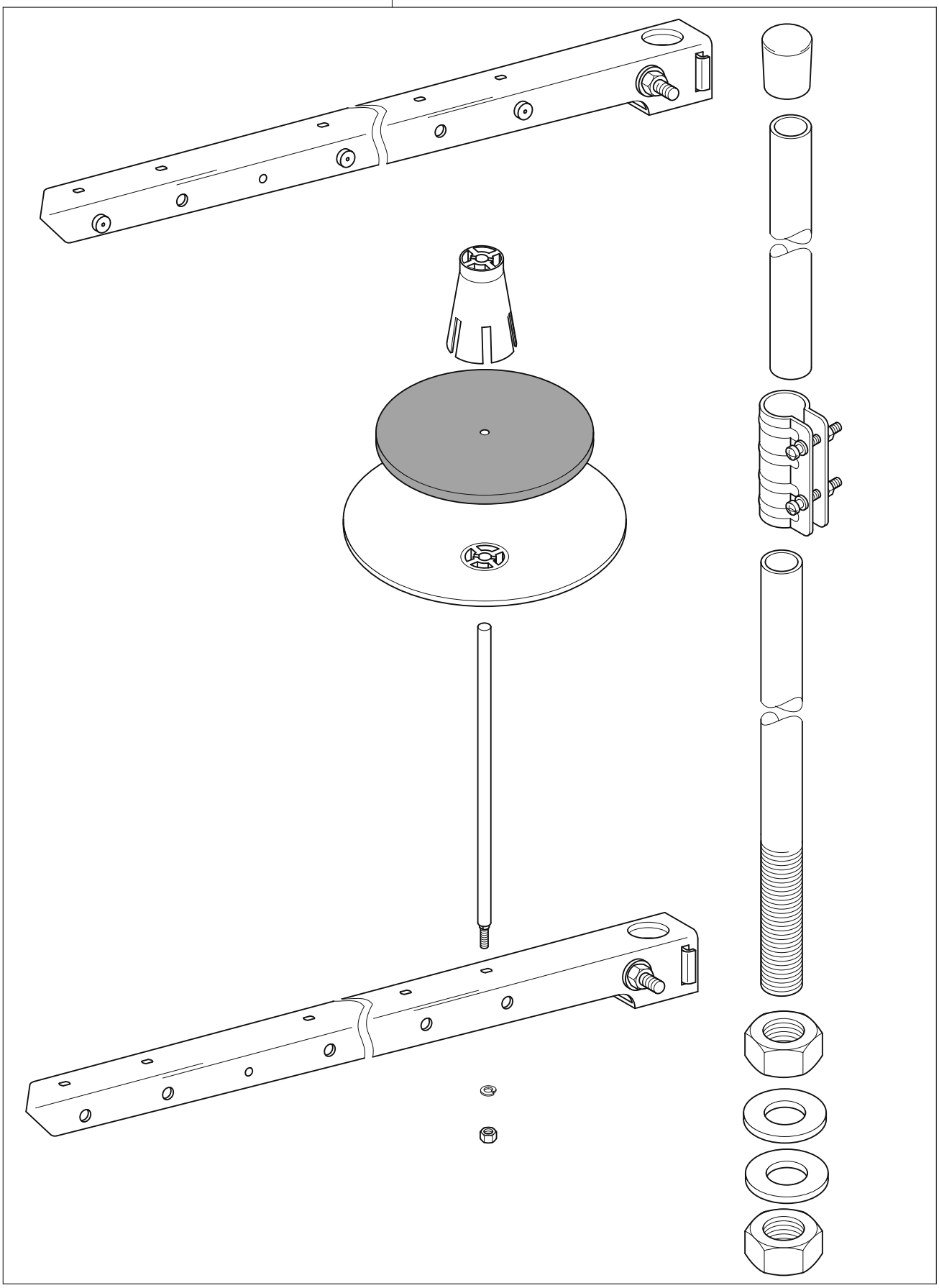

7 Einstellehren / Adjustment gauges / Calibres de ajuste / 设置量规

PFAFF 1245
PFAFF 1246

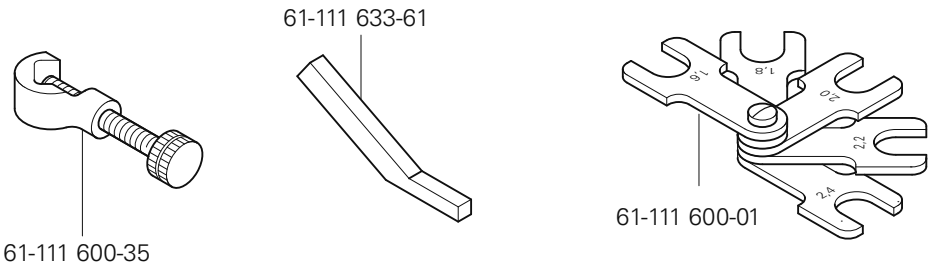

8 Teile zur Tischplatte / Parts for table top / Piezas pata el tablero / 用于台板的零件

PFAFF 1245
PFAFF 1246

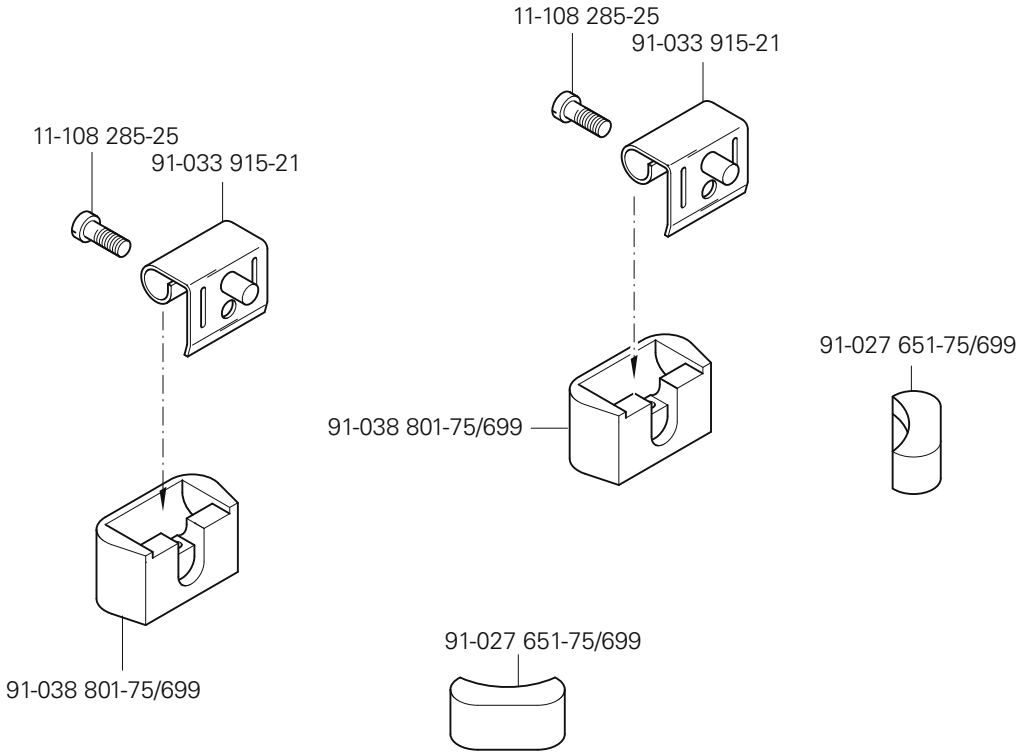

siehe Kapitel 2 Erläuterung der Schlüsselzeichen
see chapter 2 Explanation of key markings
véase el Cap. 2 Explicaciones de los signos clave
见第2章标记说明

PFAFF Industrial

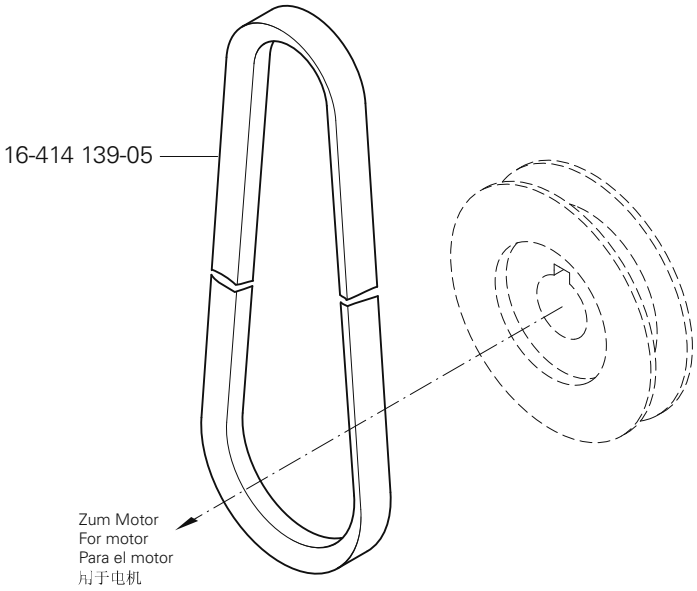

Knielüfterteile
Knee lifter parts
Piezas del alzaprensatelas por rodillera PFAFF 1245
膝松线器零件 PFAFF 1246
10

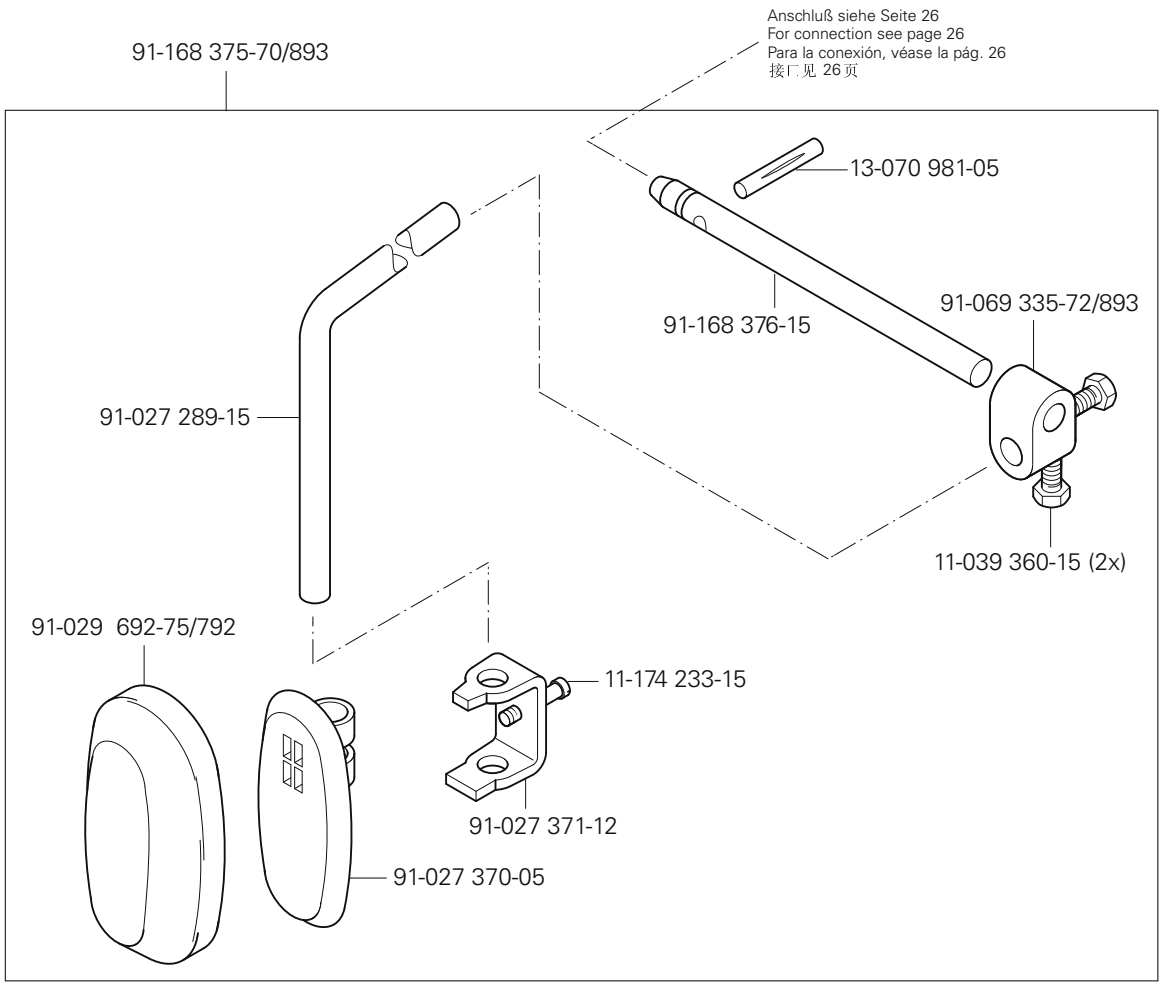

Öl Oil Aceite 油	Mittelpunkts-Viskosität bei: Mean viscosity at: Viscosidad media a: 中点粘度:		Dichte bei: Density of: Densidad a: 密度，在：		Bestellnummer für Behälter mit: Part number for can with: Número de pedido para recipientes con: 订货号用于油箱，带：		
	°C	mm^2/s	°C	g/cm^3 (g/ml)	1 Liter 1 Litre 1 Litro 1 升		
28-011 201-44	40	22,0	15	0,865	91-129 917-91		

Fett Grease Grasa 脂	Penetration Penetration Penetración 贯入度	Tropfpunkt Drip-point Punto de goteo 贯入度	Bestellnummer für Behälter mit: Part number for can with: Número de pedido para recipientes con: 订货号用于油箱，带：		
	mm/10	°C	0,25 kg	0,5 kg	1 kg
28-011 202-05					28-011 205-05
28-011 202-43	375-405	150		28-011 202-43	
28-011 202-47	220-250	185			28-011 202-47

No. 零件号	Seite Page Página 页号
11-039 222-15	14
11-039 225-15	14
11-039 360-15	35
11-108 093-15	11
11-108 171-15	11, 23, 31
11-108 174-15	11, 23, 25, 27, 31
11-108 177-15	11
11-108 177-25	12
11-108 222-15	11
11-108 225-15	9, 21
11-108 228-15	10, 14, 21
11-108 234-15	9
11-108 285-15	9
11-108 285-25	34
11-130 173-15	11
11-130 185-15	11
11-130 224-15	11, 20, 30
11-130 227-15	17, 18, 29
11-130 254-15	9
11-130 284-15	21, 26
11-130 287-15	25
11-130 293-15	21
11-130 293-25	18, 29
11-130 299-15	26
11-130 305-15	23, 31
11-130 341-15	32
11-130 359-15	15, 27
11-130 371-15	26
11-130 906-15	9
11-130 955-15	18, 29
11-173 171-25	9
11-173 177-25	13, 28
11-173 222-15	9
11-174 089-15	11
11-174 173-15	10
11-174 233-15	13, 35
11-186 987-15	26
11-187 017-15	15
11-210 165-15	13
11-210 168-15	19
11-210 273-15	17
11-250 076-25	18, 29
11-250 084-15	19
11-330 166-15	13, 18, 28, 29
11-330 217-15	24
11-330 220-15	11, 13
11-330 280-15	10, 11, 12, 16, 20, 21, 24
11-330 961-15	23, 24, 30, 31
11-330 952-15	15, 19
11-330 962-15	20
11-330 964-15	23, 31
11-330 968-15	14, 16
11-335 902-15	17, 24, 29
11-341 082-15	11, 27
11-341 901-15	17, 24
11-341 902-15	17, 24, 29
11-462 118-55	9
11-721 482-15	23, 31
12-005 195-15	18, 29
12-024 171-25	15
12-024 191-15	26
12-024 191-25	19
12-305 114-15	11
12-305 144-15	11, 17
12-335 151-15	25
12-335 171-15	14
12-341 150-15	23, 31
12-510 171-45	25
12-610 170-45	10
12-610 190-45	10
12-610 200-45	10
12-610 230-45	25
12-610 240-45	25, 30
12-610 310-45	26
12-618 190-45	19
12-640 130-55	19, 24
12-640 150-55	24
12-640 170-55	13
12-640 230-55	32
13-050 013-15	23, 31
13-064 383-05	13, 18, 29
13-065 259-05	21
13-070 981-05	35
14-215 049-13	24
14-602 901-01	19
15-711 050-51	14
16-410 918-05	17
16-414 139-05	35
26-534 300-50	12, 16, 18, 20, 21, 29
26-536 303-09	23, 31
26-536 304-03	16
26-536 304-09	12, 18
28-011 201-44	36
28-011 202-05	36
28-011 202-43	36
28-011 202-47	36
61-111 600-01	34
61-111 600-35	34
61-111 633-61	34
91-000 011-15	21
91-000 366-15	13, 28
91-000 407-15	20
91-000 422-25	20
91-000 503-15	21
91-000 510-15	18, 29
91-000 522-15	20
91-000 524-05	13, 28
91-001 013-15	15, 27
91-001 512-15	20, 21, 30
91-001 522-25	13, 28
91-001 536-15	21
91-003 113-05	9
91-004 005-05	13, 28
91-004 006-05	13, 28
91-004 186-15	21
91-004 309-05	10
91-005 673-05	21
91-006 505-05	13, 28
91-008 470-05	16
91-008 618-05	16, 18

No. 零件号	Seite Page Página 页号	No. 零件号	Seite Page Página 页号	No. 零件号	Seite Page Página 页号	No. 零件号	Seite Page Página 页号
91-009 308-25	20	91-010 704-15	21	91-056 578-91	19	91-140 155-11	30
91-009 343-05	24	91-010 825-05	14	91-057 720-15	11	91-140 199-02	23, 31
91-009 359-91	21	91-010 937-05	13	91-063 048-05	12	91-140 201-05	30
91-009 408-05	24	91-011 778-05	14	91-069 037-15	24	91-140 202-05	30
91-009 498-70/895	29	91-012 492-25	18, 29	91-069 335-72/893	35	91-140 241-15	23, 31
91-009 605-05	18, 29	91-013 040-92	16	91-100 213-05	12	91-140 242-05	23, 31
91-009 609-05	18, 29	91-013 091-05	13	91-100 366-15	10	91-140 253-05	23, 31
91-009 616-05	18, 29	91-013 153-05	24	91-100 404-15	30	91-140 256-05	22
91-009 617-05	18, 29	91-013 188-05	24	91-105 447-25	13, 28	91-140 257-05	22
91-009 618-05	18, 29	91-013 191-05	13	91-107 669-75/895	9	91-140 258-05	22
91-009 624-05	18	91-013 193-91	13	91-107 886-15	21	91-140 260-91	20
91-009 648-25	29	91-015 519-05	28	91-108 015-02	16	91-140 273-05	11, 27
91-009 652-91	13	91-015 664-05	21	91-118 196-12	10	91-140 292-91	14
91-010 013-05	15, 27	91-018 136-12	21	91-118 430-25	13	91-140 300-01	25
91-010 022-05	18	91-018 339-05	22	91-118 683-05	19	91-140 336-15	15
91-010 026-21	13, 28	91-018 358-75/770	16	91-119 421-05	14	91-140 342-01	11, 27
91-010 061-24/060	20	91-018 467-70/895	18, 29	91-119 590-05	18, 29	91-140 347-01	10
91-010 062-22	30	91-018 487-05	11, 27	91-120 735-92	24	91-140 349-05	10, 11, 27
91-010 115-05	13, 28	91-018 799-91	28	91-129 768-90	32	91-140 351-91	10
91-010 116-05	13, 28	91-018 889-24/060	30	91-129 917-91	36	91-140 352-05	10
91-010 126-92	21	91-019 676-05	18	91-140 085-05	11, 27	91-140 353-05	10
91-010 146-92	30	91-021 486-41	32	91-140 086-12	11, 27	91-140 358-05	10
91-010 180-05	28	91-027 289-15	35	91-140 101-05	16	91-140 359-05	10
91-010 181-25	13, 28	91-027 370-05	35	91-140 102-05	16	91-140 360-05	10
91-010 184-05	13, 28	91-027 371-12	35	91-140 104-05	24	91-140 363-12	10
91-010 185-05	13, 28	91-027 651-75/699	34	91-140 120-05	17	91-140 366-05	10
91-010 186-15	13, 28	91-029 692-75/792	35	91-140 121-92	17	91-140 367-05	10
91-010 196-05	16	91-032 087-45	9	91-140 122-92	24	91-140 368-05	10
91-010 221-05	20, 21	91-033 915-21	34	91-140 123-91	17	91-140 372-05	10
91-010 596-05	16, 18, 29	91-038 801-75/699	34	91-140 148-05	24	91-140 378-05	14

No. 零件号	Seite Page Página 页号
91-140 379-92	14
91-140 394-05	10
91-140 403-91	29
91-140 405-91	18, 29
91-140 413-05	22
91-140 414-05	22
91-140 415-05	22
91-140 450-25	10
91-140 481-01	15
91-140 516-75/770	16, 24, 30
91-140 560-90	24
91-140 561-91	24
91-140 563-05	24
91-140 564-92	24
91-140 576-91	12
91-140 582-15	32
91-140 710-91	26
91-140 711-15	26
91-140 712-11	26
91-140 715-05	26
91-140 720-15	26
91-141 085-05	24
91-141 087-05	30
91-141 099-05	11, 27
91-141 100-91	11
91-141 101-15	11
91-141 102-05	11
91-141 192-92	20, 30
91-141 193-92	15, 27
91-141 195-91	15, 27

No. 零件号	Seite Page Página 页号
91-141 307-05	11
91-141 312-71/951	11
91-141 313-75/951	11
91-141 314-71/951	27
91-141 315-75/951	27
91-141 426-15	9
91-141 427-15	9
91-141 428-15	9
91-141 441-15	26
91-141 442-15	13
91-141 443-15	13
91-141 452-12	27
91-141 454-91	27
91-141 502-15	13
91-141 520-75/951	31
91-141 521-75/951	23
91-141 525-01	23, 31
91-141 535-05	23, 31
91-141 536-90	23, 31
91-141 540-15	23, 31
91-141 541-05	23, 31
91-141 542-05	23, 31
91-141 545-05	23, 31
91-141 546-05	23, 31
91-141 550-71/951	23
91-141 551-71/951	31
91-141 563-01	23, 31
91-141 566-71/951	23
91-141 567-71/951	31
91-141 572-12	20

No. 零件号	Seite Page Página 页号
91-141 573-75/951	20
91-141 608-91	11
91-141 609-01	11
91-141 610-05	11
91-141 612-91	17
91-141 617-75/698	9
91-141 618-75/895	9
91-141 620-72/893	17
91-141 621-75/895	9
91-141 624-75/895	9
91-141 625-72/895	32
91-141 626-05	15
91-141 628-75/895	9
91-141 660-11	26
91-141 662-15	15
91-141 663-15	15
91-141 664-72/895	9
91-141 665-91	11
91-141 666-05	11
91-141 667-05	11
91-141 668-15	13
91-141 674-05	29
91-141 675-05	18, 29
91-141 676-15	9
91-141 679-71/698	18, 29
91-141 687-70/698	9
91-141 694-05	14
91-141 706-05	24
91-141 707-11	25
91-141 710-72/893	29

No. 零件号	Seite Page Página 页号
91-141 711-91	16
91-141 829-92	15
91-141 831-15	15
91-141 837-05	26
91-141 848-91	14
91-141 850-91	10
91-141 851-91	10
91-141 852-91	10
91-141 853-91	14
91-141 980-91	22
91-141 981-91	22
91-164 056-05	26
91-166 452-21	19
91-166 559-25	13
91-168 025-05	12
91-168 319-12	23, 24, 30, 31
91-168 331-05	26
91-168 375-70/893	35
91-168 376-15	35
91-168 480-15	17
91-169 523-05	14
91-171 049-05	19
91-171 808-05	10
91-173 664-15	27
91-174 879-05	19
91-175 023-05	24
91-175 126-05	24
91-176 267-05	10
91-176 332-25	13, 28
91-202 336-00	18, 29

No. 零件号	Seite Page Página 页号	No. 零件号	Seite Page Página 页号	No. 零件号	Seite Page Página 页号	No. 零件号	Seite Page Página 页号
91-229 070-70/895	33						
91-264 357-05	19						
91-264 358-05	19						
91-266 114-15	9						
91-700 082-15	13, 28						
91-700 364-25	9						
91-700 412-25	13						
91-700 510-15	14, 16						
91-700 592-15	15						
91-700 689-15	16, 20, 24						
91-700 961-15	18, 29						
91-700 996-15	19						
91-709 610-71/698	29						
95-665 735-91	36						
95-774 464-05	19						
95-774 466-91	19						
96-711 962-05	14						
99-135 161-85	25						
99-137 001-05	9						
99-137 151-45	19						

PFAFF® Industrial

1245
1246

Unterklassen-Ausstattung
Subclass parts
Composición de las subclases
零件表

-6/01

Für allgemeine Näharbeiten. (Standardform des Teilesatzes.)

For ordinary sewing operations. (Standard part set.)

Para trabajos de costura en general. (Juego de piezas estándard.)

适用于一般性缝纫工作。（套件的标准型式。）

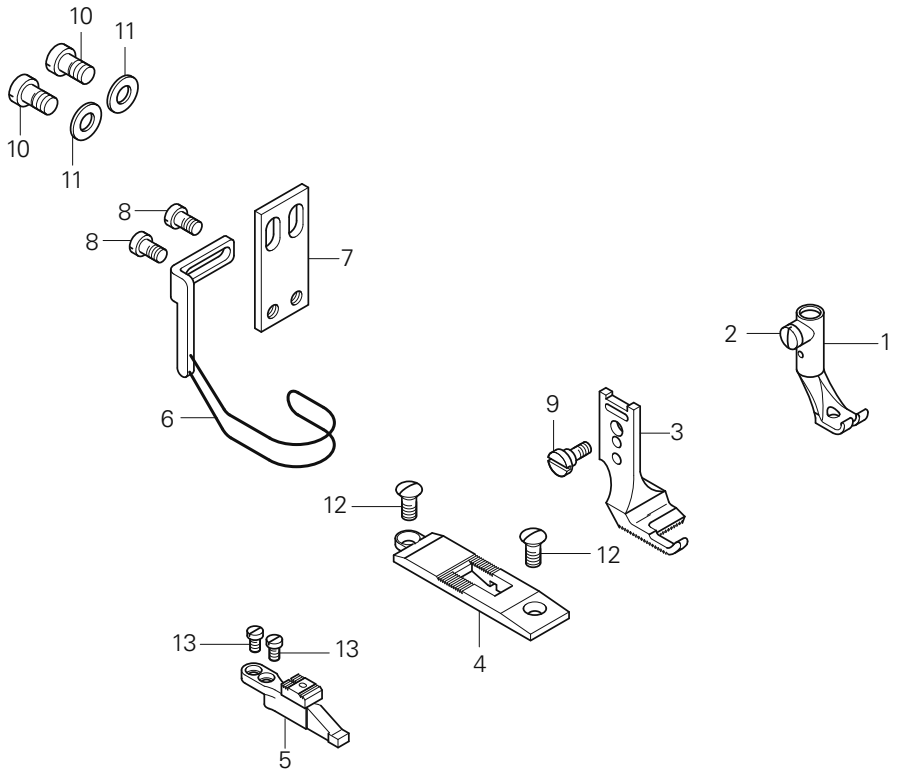

Pos.-Nr. Item No. Nº de pos. 序号	Ausführung Model Tipo 款式	Stichlänge Stitch lenght Largo de puntada 针距	Teile-Nr. Part No. Nº de pieza 零件号
1 - 8	CN8◆	8,0	91-201 574-93/001
1 - 2			91-049 269-93/006
2			91-000 085-15
3			91-049 585-04/004
4			91-048 922-04/002
5			91-026 745-04/003
6 - 8			91-057 741-91
6			91-057 742-91

Pos.-Nr. Item No. Nº de pos. 序号	Ausführung Model Tipo 款式	Stichlänge Stitch lenght Largo de puntada 针距	Teile-Nr. Part No. Nº de pieza 零件号
7			91-057 720-15
8			11-108 171-15
9			91-100 366-15
10			11-108 222-15
11			12-305 144-15
12			91-000 422-25
13			91-000 407-15

▲ Weitere Unterklassen und Ausführungen auf Anfrage
Further Subclasses and versions on enquiry
Otras subclases y tipos, sobre demanda
更多的子机型和款式请询问

□/◆ siehe Kapitel 2 Erläuterung der Schlüsselzeichen
see chapter 2 Explanation of key markings
véase el Cap. 2 Explicaciones de los signos clave
见第2章标记说明

-17/01

Arbeitsgang
Operation
Opéracion
工序

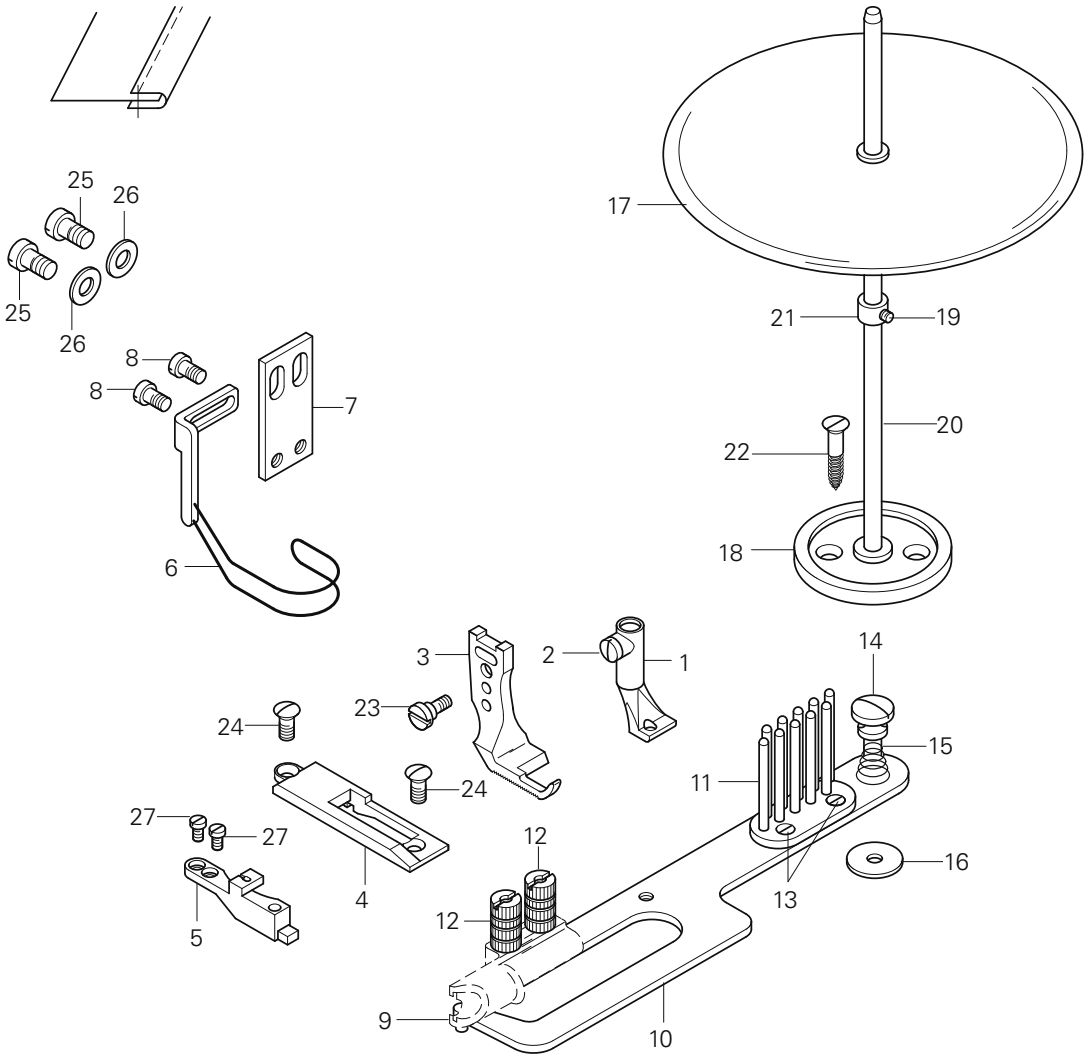

Pos.-Nr. Item No. Nº de pos. 序号	Ausführung Model Tipo 款式	Stichlänge Stitch lenght Largo de puntada 针距	Teile-Nr. Part No. Nº de pieza 零件号
1 - 16	CN8◆	8,0	91-201 581-93/003
1 - 2			91-042 819-93/024
2			91-000 085-15
3			91-149 227-04/001
4			91-150 862-04/002
5			91-045 591-04/003
6 - 8			91-057 721-91
6			91-057 697-91
7			91-057 720-15
8			11-108 171-15
9			5
10 - 16			91-045 607-90
10			91-053 752-21
11			91-044 251-21
12			91-001 592-25
13			91-000 380-15

Pos.-Nr. Item No. Nº de pos. 序号	Ausführung Model Tipo 款式	Stichlänge Stitch lenght Largo de puntada 针距	Teile-Nr. Part No. Nº de pieza 零件号
14			91-000 824-25
15			91-040 624-25
16			91-028 036-25
17 - 22			91-043 943-70/895
17			91-043 124-71/895
18			91-043 945-75/895
19			91-043 947-92
20			91-043 946-25
21			91-000 388-15
22			11-472 250-55
23			91-100 366-15
24			91-000 422-25
25			11-108 222-15
26			12-305 144-15
27			91-000 407-15

-6/01

Für allgemeine Näharbeiten. (Standardform des Teilesatzes.)
For ordinary sewing operations. (Standard part set.)
Para trabajos de costura en general. (Juego de piezas estándard.)
适用于一般性缝纫工作。（套件的标准型式。）

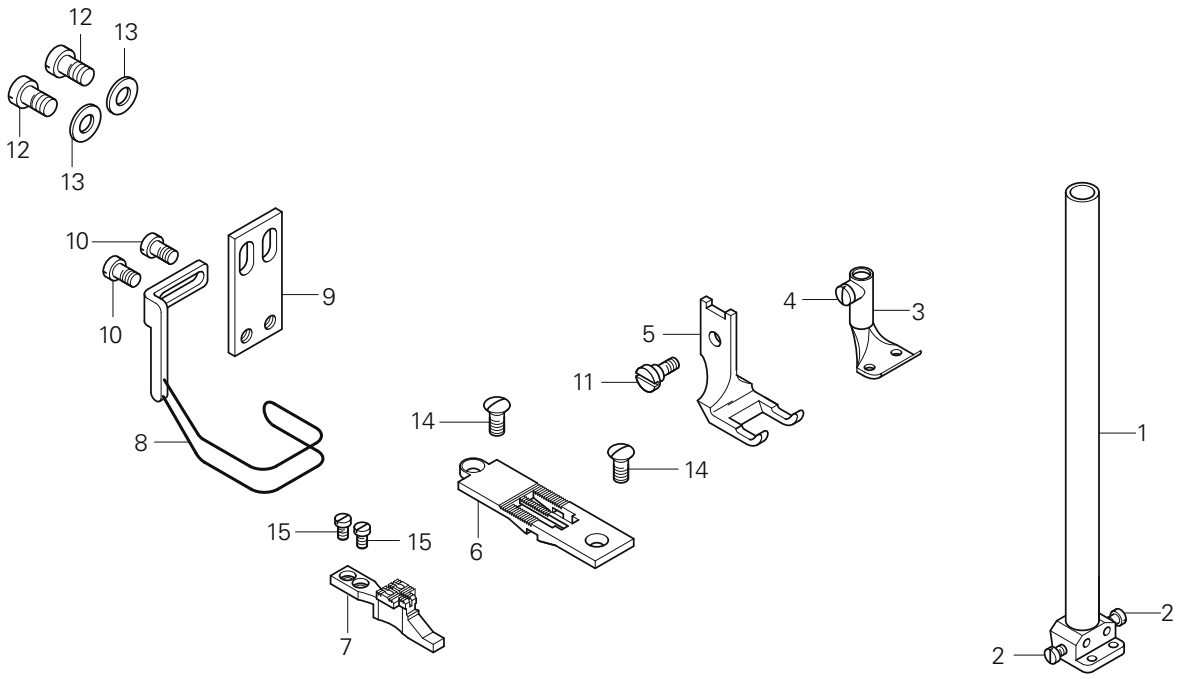

Pos.-Nr. Item No. N° de pos. 序号	Ausführung Model Tipo 款式	Stichlänge Stitch lenght Largo de puntada 针距	Nadelabstand Needle gauge Distancia entre agujas 机针间距	Teile-Nr. Part No. N° de pieza 零件号
1 - 10	CN◆	6,0	6,4	91-201 111-93/001
	CN◆	6,0	10,0	91-201 111-93/002
	CN8◆	8,0	12,0	91-201 114-93/004
1 - 2	CN◆	6,0	6,4	91-710 749-93/010
	CN◆	6,0	10,0	91-710 749-93/015
	CN8◆	8,0	12,0	91-710 749-93/017
2				91-173 664-15
3 - 4	CN◆	6,0	6,4	91-049 267-93/006
	CN◆	6,0	10,0	91-049 267-93/010
	CN8◆	8,0	12,0	91-049 267-93/011
4				91-000 085-15
5	CN◆	6,0	6,4	91-040 429-04/007
	CN◆	6,0	10,0	91-040 429-04/010
	CN8◆	8,0	12,0	91-049 668-04/010
6	CN◆	6,0	6,4	91-040 434-04/051
	CN◆	6,0	10,0	91-040 434-04/054
	CN8◆	8,0	12,0	91-158 601-04/016

Pos.-Nr. Item No. N° de pos. 序号	Ausführung Model Tipo 款式	Stichlänge Stitch lenght Largo de puntada 针距	Nadelabstand Needle gauge Distancia entre agujas 机针间距	Teile-Nr. Part No. N° de pieza 零件号
7	CN◆	6,0	6,4	91-040 433-04/086
	CN◆	6,0	10,0	91-040 433-04/093
	CN8◆	8,0	12,0	91-040 433-04/098
8 - 10	CN◆	6,0		91-057 722-91
	CN8◆	8,0		91-057 806-91
8	CN◆	6,0		91-057 708-91
	CN8◆	8,0		91-057 807-91
9				91-057 720-15
10				11-108 171-15
11				91-100 366-15
12				11-108 222-15
13				12-305 144-15
14				91-000 422-25
15				91-000 407-15

▲ Weitere Unterklassen und Ausführungen auf Anfrage
Further Subclasses and versions on enquiry
Otras subclases y tipos, sobre demanda
更多的子机型和款式请询问

□/◆ siehe Kapitel 2 Erläuterung der Schlüsselzeichen
see chapter 2 Explanation of key markings
véase el Cap. 2 Explicaciones de los signos clave
见第2章标记说明

PFAFF® Industrial



Europäische Union
Wachstum durch Innovation – EFRE



PFAFF Industriesysteme
und Maschinen AG

Hans-Geiger-Str. 12 - IG Nord
D-67661 Kaiserslautern

Telefon: +49 - 6301 3205 - 0
Telefax: +49 - 6301 3205 - 1386
E-mail: info@pfaff-industrial.com

Hotlines:

Technischer Service / Technical service:
Service technique / Servicio técnico: +49 - 175 2243-101

Nähtechnik-Fachberatung / Application consultance:
Conseiller de couture et technique / Asesor técnico: +49 - 175 2243-102

Ersatzteile-Hotline / Spare-parts hotline:
Hotline - Pièces détachées / Hotline Repuestos: +49 - 175 2243-103

Gedruckt in der BRD / Printed in Germany / Imprimé en la R.F.A. / Impreso en la R.F.A

© PFAFF Industriesysteme und Maschinen AG 2009, PFAFF is the exclusive trademark of VSM Group AB.PFAFF Industriesysteme und Maschinen AG is an authorized licensee of the PFAFF trademark.