PFAFF® Industrial

POWERLine

2231

TEILELISTE
PARTS LIST
LISTA DE PIEZAS
零件表

Diese Teileliste hat für Maschinen ab nachfolgender Seriennummer Gültigkeit:

This parts list applies to machines from the following serial numbers onwards:

Esta liste de piezas tiene validez para máquinas a partir del número de serie siguiente:

本零件表对从下列系列号起的机器有效:

2 765 806 →

296-12-19 150
DE / EN / ES / 中文 11.10

Alle Informationen und Abbildungen waren zum Zeitpunkt der Druckgebung auf dem neusten Stand.

Technische Änderungen vorbehalten!

Der Nachdruck, die Vervielfältigung sowie die Übersetzung - auch auszugweise - aus PFAFF-Teilelisten ist nur mit unserer vorherigen Zustimmung und mit der Quellenangabe gestattet.

At the time of printing, all information and illustrations contained in thisa document were up to date.

Subject to alteration!

The reprinting, copying or translation of PFAFF Parts lists whether in whole or in part, is only pemitted with our previous permission and with written reference to the source.

Todas las informaciones e ilustraciones de este manual estaban al día en el momento de entregarse para su impresión.

¡ Salvo modificaciones técnicas!

La reimpresión, reproducción y traducción - aunque sólo sea parcial - de las listas de piezas PFAFF sólo está permitida con nuestro permiso previo e indicando la fuente.

所有信息和图片在付印时都是最新的。

保留技术更改的权力!

全部或部分翻印、复制以及翻译PFAFF- 零件表
必须事先经由我们同意并且注明来源。

PFAFF Industriesysteme
und Maschinen AG

Hans-Geiger-Str. 12 - IG Nord

D-67661 Kaiserslautern

Seite
Page
Página
页

0 Wichtiger Hinweis 6
Important note
Observación importante
重要提示

1 Vorwort 7
Foreword
Notas preliminares
前言

2 Erläuterungender Schlüsselzeichen 8
Explanation of key markings
Explicaciones de los signos clave
标记说明

3 Basismaschine
Basic machine
Máquina básicas
基础机器

3.01 Gehäuseteile 9
Housing sections
Piezas del cárter
机身零件

3.02 Kopfteile 10
Needle head parts
Piezas de la cabeza
机头零件

3.03 Armteile 13
Arm parts
Piezas del brazo
机臂零件

3.04 Grundplattenteile 19
Bedplate parts
Piezas del cárter
底板零件

4 Fadenabschneid-Einrichtung (-900/91) 23
Thread trimmer (-900/91)
Cortahilos (-900/91)
切线器 (-900/91)

5 Fadendurchzieh-Einrichtung (-909/12) 24
Thread nipper controlled (-909/12)
Dispositivo hacer pasar el hilo inicial (-909/12)
拉线装置 (-909/12)

Seite
Page
Página
页

6 Presserfuß-Automatik (-910/04) 25
Automatic presser foot lifter (-910/04)
Grupo acondicionador del aire comprimido (-910/04)
压脚自动提升器 (-910/04)

7 Verriegelungs-Einrichtung (-911/35) 26
Backtacking mechanism (-911/35)
Rematador (-911/35)
锁紧装置 (-911/35)

8 Pneumatische Ausrüstung 27
Pneumatic equipment
Equipo neumático
气动设备

9 Elektrische Ausrüstung
Electrical equipment
Equipo eléctrico
电设备

9.01 Kabelbaum zum Oberteil 29
Cable tree to sewing head
Mazo de cables para el cabezal
上部机器电缆束

9.02 Tastschalter 30
Push-button
Interruptor pulsador
按钮开关

9.03 Positionsgeber 31
Synchronizer
Sincronizador
位置传感器

9.04 Steuerungspaket PicoDrive mit P45 PD-L 32
Control package PicoDrive with P45 PD-L
Paquete de control PicoDrive con P45 PD-L
控制组件 PicoDrive 带 P45 PD-L

10 Garnrollenständer 34
Reel stands
Portacarretes
线轴支架

11 Einstellehren 35
Adjustment gauges
Calibres de ajuste
设置量规

Seite
Page
Página
页

12 Teile z ur Tischplatte 36
Parts for table top
Piezas pata el tablero
用于台板的零件

13 Schmiermittel-Übersicht 37
Overview of lubricants
Tabla de lubricantes
润滑剂一览

14 LED-Leuchte 38
LED-Lamp
Lámpara LED
LED灯

15 Index (Teilenummern / Seitenzahlen) 39
Index (part numbers / page numbers)
Index (números de pieza / números de página)
注脚(零件号/页号)

16 Unterklassen-Ausstattung
Subclass parts
Composición de las subclases
子机型-设备

16.01 Nähwerkzeuge (PFAFF 2231) 44
Gauge parts (PFAFF 2231)
Organos de costura (PFAFF 2231)
缝纫工具 (PFAFF 2231)

Achtung!



Wir machen ausdrücklich darauf aufmerksam, daß Ersatz- und Zubehörteile, die nicht von uns geliefert werden, auch nicht von uns geprüft und freigegeben sind. Der Einbau und / oder die Verwendung solcher Produkte kann daher u. Umständen konstruktiv vorgegebene Eigenschaften Ihrer Maschine negativ verändern.
Für Schäden, die durch die Verwendung von Nicht-Originalteilen entstehen, übernehmen wir keine Haftung!

Caution!



We warn you expressively that spare parts and accessories that are not supplied by us are not tested and released by us.
Fitting or using these products may therefore have negative influences on features that depend on the machine design.
We are not liable for any damage caused by the use of non-Pfaff parts!

¡Atención!



Se hace observar que en el caso de piezas de recambio y accesorios que no hayan sido suministrados por nosotros, quiere decir que non han sido sometidas por nuestra parte a un control y que no se les ha dado el visto bueno.
Por esta razón, el montaje y/o empleo de tales productos puede repercutir negativamente en las características previstas en su máquina.
¡Para los daños que eventualmente pudiesen presentarse al utilizar piezas no originales, no asumimos ninguna garantía!

注意!



我们必须明确指出，所有不是由我们供货的备件和附件都未经我们检查，也没有被我们批准使用。装入和/或使用这些产品可能在一定的情况下会对机器的设计特性造成负面改变。对由于使用非原装件所造成的损失，我们不负任何责任！

- Die Seriennummer der Maschine, für die diese Teileliste Gültigkeit hat, ist auf der Titelseite aufgeführt.
- Alle Teile sind so abgebildet, wie sie in der Maschine funktionsmäßig zusammengehören.
- Gestrichelt dargestellte Teile zeigen angrenzende Teile aus anderen Funktionsgruppen.
- Im oberen Teil der Bildseiten befindet sich eine Gesamtansicht der Maschine .
- Der Einbauort der dargestellten Teile wird durch eine gerasterte Fläche gekennzeichnet.
- Einrahmungen auf den Bildseiten zeigen, aus welchen Einzelteilen sich die Gruppenteile zusammensetzen.
- Die auf den Bildseiten verwendeten Schlüsselzeichen (; 2 ; 3 usw.) sind im Kapitel "Erläuterungen der Schlüsselzeichen" aufgelistet.

- The serial number of the machine to which this parts list applies is indicated on the cover page.
- All parts are illustrated in function groups with the parts which they function together with in the machine.
- Parts illustrated with broken lines are parts from other function groups which border on the illustrated function group.
- The above section of the page of illustrations contains a total view of the machine. The place for the installation of the parts pictured here is marked by the grid.
- The framed-in sections on the illustration pages show the individual parts comprising a group.
- The key markings used on the illustrated pages (; 2 ; 3 etc.) are listed in the chapter "Explanation of key markings".

- El número de serie de la máquina para la cual tiene validez esta lista de piezas va indicado en la página de título.
- odas las piezas están ilustradas tal como aparecen en la máquina para su funcionamiento.
- Las piezas representadas con rayitas muestran piezas colindantes de otros grupos de funciones.
- En la parte superior de las páginas ilustradas se puede ver una vista en conjunto de la máquina.
- El lugar de montaje de la pieza representada va caracterizada mediante una superficie reticulada.
- Los recuadros en las páginas ilustradas indican las piezas individuales de que se componen los grupos.
- Los signos clave (; 2 ; 3 etc.) empleados en las páginas con ilustraciones van listados en el capítulo "Explicaciones de los signos clave".

- 适用于本零件表的机器系列号列在首页上。
- 所有的零件都按照其在机器中的功能情况合在一起表达。
- 用虚线表示的零件为相邻功能组中的零件。
- 图的上部为机器全景。
- 所示零件的安装部位用影格面表示。
- 页上的框表示这套组件都由哪些零件所组成。
- 图页上所使用的标记（ ; 2 ; 3 等）列表在“标记说明”中。

	Unterklassenabhängig, Teilenummer siehe Unterklassen-Ausstattung. Subclas-dependent, for part number see subclass parts listing. Dependientes de la subclase, para el número de pieza véase "Dotactión de subclases". 取决于子机型，零件号见子机型设备。
B	Maschinen-Ausstattung für mittlere Materialien. Model B for sewing thin and medium-weight materials. Tipo B para materiales semiligeros. 用于中厚料的机器设备。
C	Maschinen-Ausstattung für mittelschwere Materialien. Model C for sewing medium-heavy materials. Tipo C para materiales semipesados. 用于中偏厚料的机器设备。
3	Geklebt Part cemented Pieza pegada 被粘住。
3/1	Gesichert mit Loctite. Secured with loctite. Asegurado con Loctite. 用 Loctite 粘胶固定。
6	Nadeldicke und Spitzenform bei Bestellung angeben. Needle size and style of point to be stated on order. Grosor de aguja y forma de la punta, indíquese en los pedidos. 在订货时给出针厚和针尖型式。
22	Zubehör Accessories Accesorios 附件
27/2	Eingeklammerte Zahl = Dicke in mm. Number in brackets = thickness in mm. Cifra entre paréntesis = espesor en mm. 括起的数字 = 厚度 （单位 mm）
40/2	Tränken mit 28-011 201-44; Bestellnummer siehe Seite 37. Grease with 28-011 201-44; for part number see page 37. Engrase con grasa 28-011 201-44; para el número de pedido véase la página 37. 浸油用 28-011 201-44；订货号见 37 页。
40/3	Fetten mit 28-011 202-47; Bestellnummer siehe Seite 37. Grease with 28-011 202-47; for part number see page 37. Engrase con grasa 28-011 202-47; para el número de pedido véase la página 37. 上脂用 28-011 202-47；订货号见 37 页。
40/17	Fetten mit 28-011 202-10; Bestellnummer siehe Seite 37. Grease with 28-011 202-10; for part number see page 37. Engrase con grasa 28-011 202-10; para el número de pedido véase la página 37. 上脂用 28-011 202-10；订货号见 37 页。
81/3	Verwendung je nach Bedarf. To be used as required. Utilización según sea necesario. 根据具体需要使用。
96	Länge angeben State length Indiquese la largura 给出长度

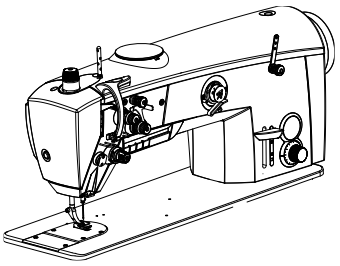

Gehäuseteile
Housing sections
Piezas del cárter
机身零件

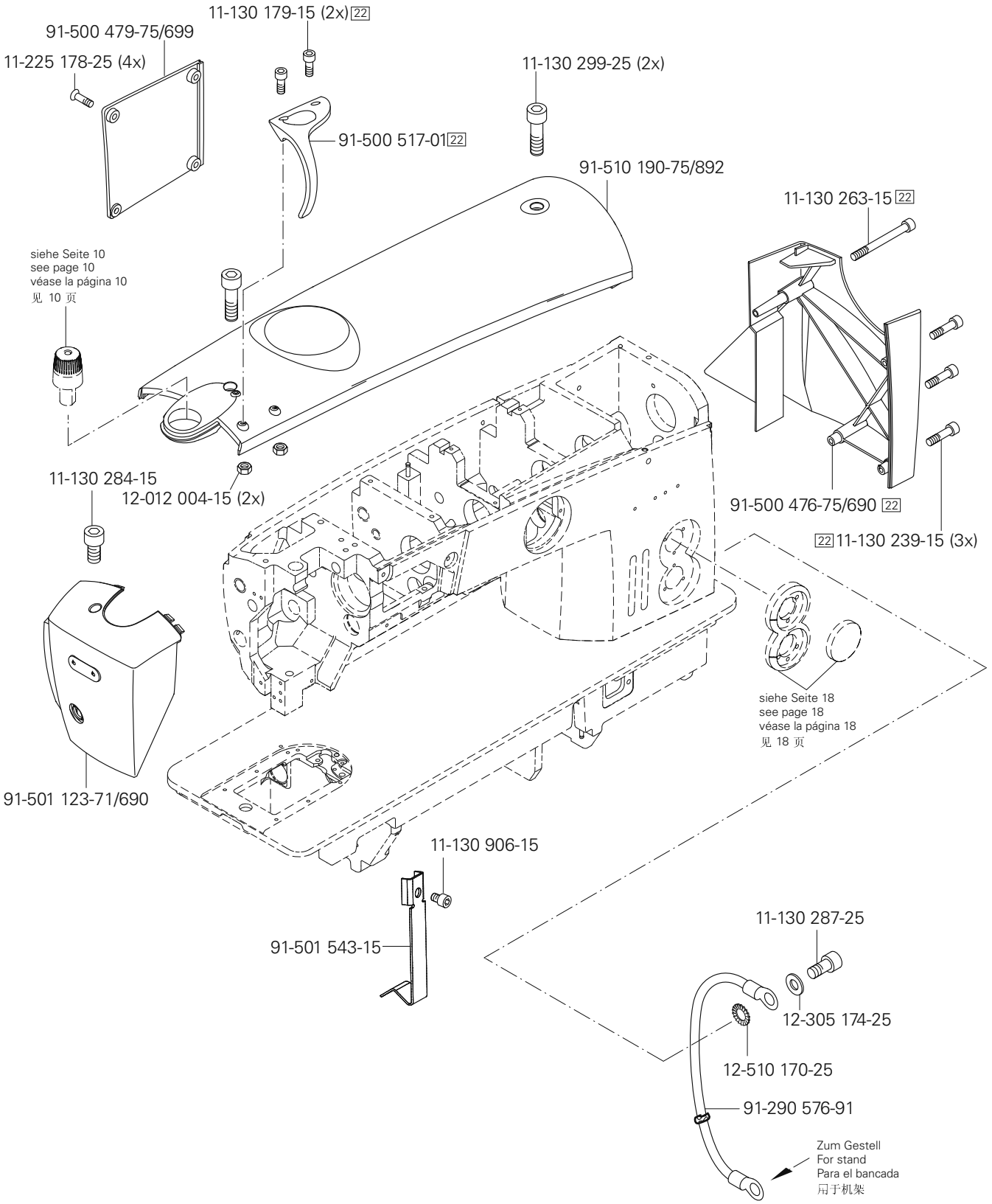

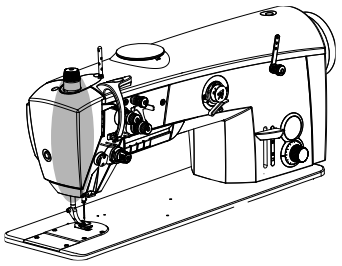

91-501 120-71/690
91-501 521-05
91-501 527-05
12-305 114-15 (2x)
11-130 173-15 (2x)
91-501 076-71/690
15-120 009-05
14-218 090-01 (2x)
91-501 515-91
91-500 035-05
11-330 217-15
40/2 96 26-536 305-09
71-370 001-32
12-305 084-15
91-501 517-01
91-500 293-01
11-130 089-15
91-500 276-05
11-130 905-15
12-710 923-92
91-500 036-92
91-500 346-05
11-130 173-15 (2x)
91-501 278-05
(Bei PFAFF-Nähwerkzeugen nicht verwenden)
(With PFAFF gauge parts do not use)
(No usan en PFAFF organos de costura)
11-130 173-15

siehe Kapitel 2 Erläuterung der Schlüsselzeichen
see chapter 2 Explanation of key markings
véase el Cap. 2 Explicaciones de los signos clave
见第2章标记说明

PFAFF Industrial

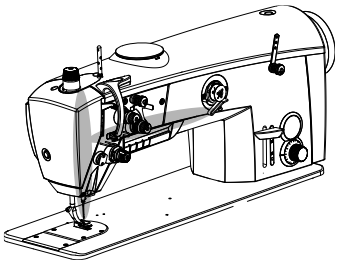

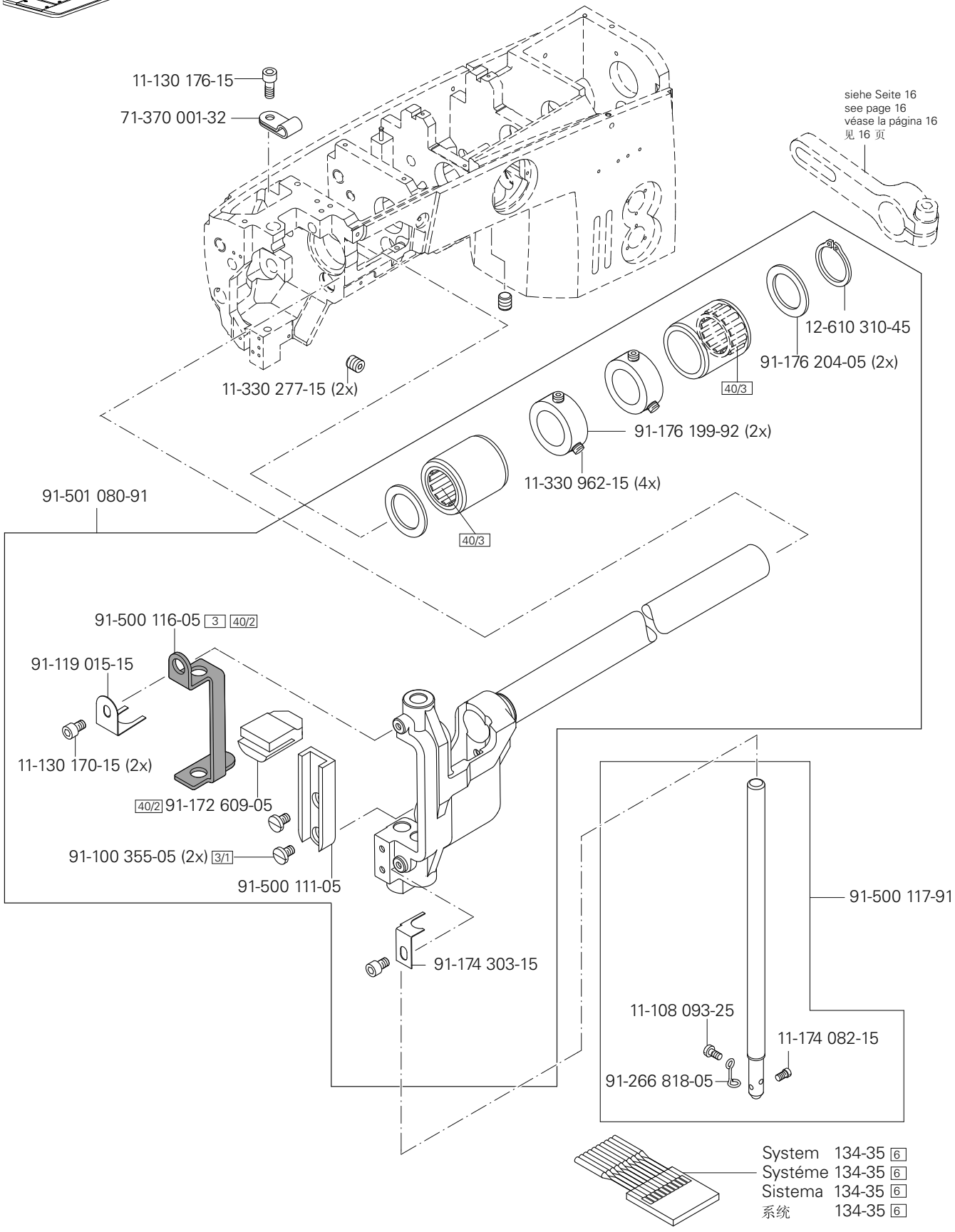
11-130 176-15
71-370 001-32
siehe Seite 16
see page 16
véase la página 16
见 16 页
12-610 310-45
91-176 204-05 (2x)
11-330 277-15 (2x)
40/3
91-176 199-92 (2x)
11-330 962-15 (4x)
91-501 080-91
91-500 116-05 3 40/2
91-119 015-15
11-130 170-15 (2x)
40/2 91-172 609-05
91-100 355-05 (2x) 3/1
91-500 111-05
91-500 117-91
91-174 303-15
11-108 093-25
11-174 082-15
91-266 818-05
System 134-35 6
Systéme 134-35 6
Sistema 134-35 6
系统 134-35 6

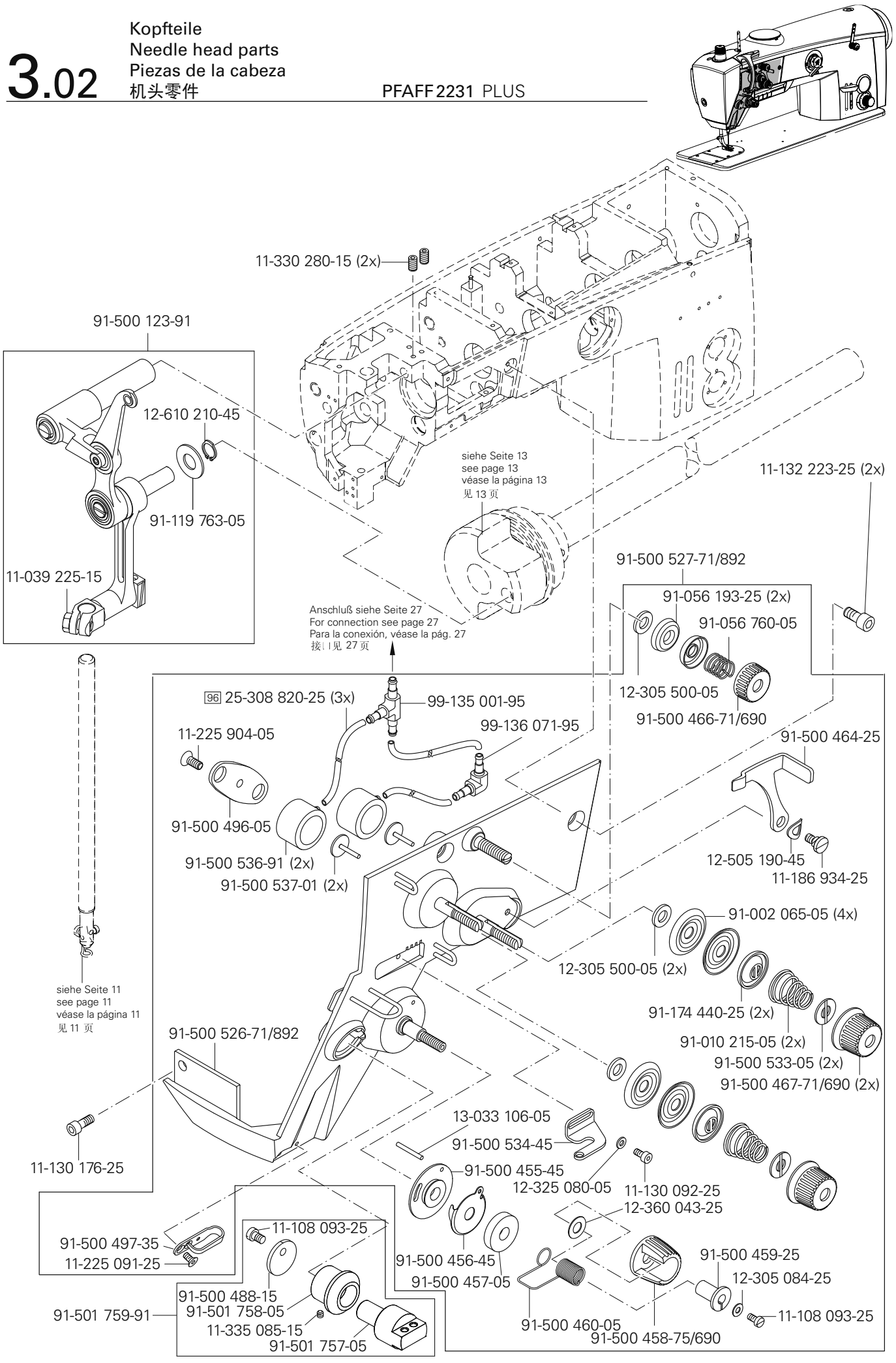

siehe Kapitel 2 Erläuterung der Schlüsselzeichen
see chapter 2 Explanation of key markings
véase el Cap. 2 Explicaciones de los signos clave
见第2章标记说明

PFAFF Industrial

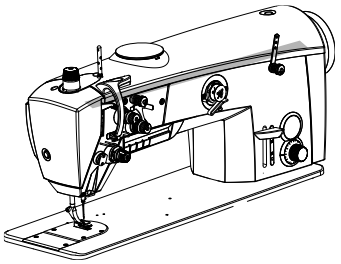

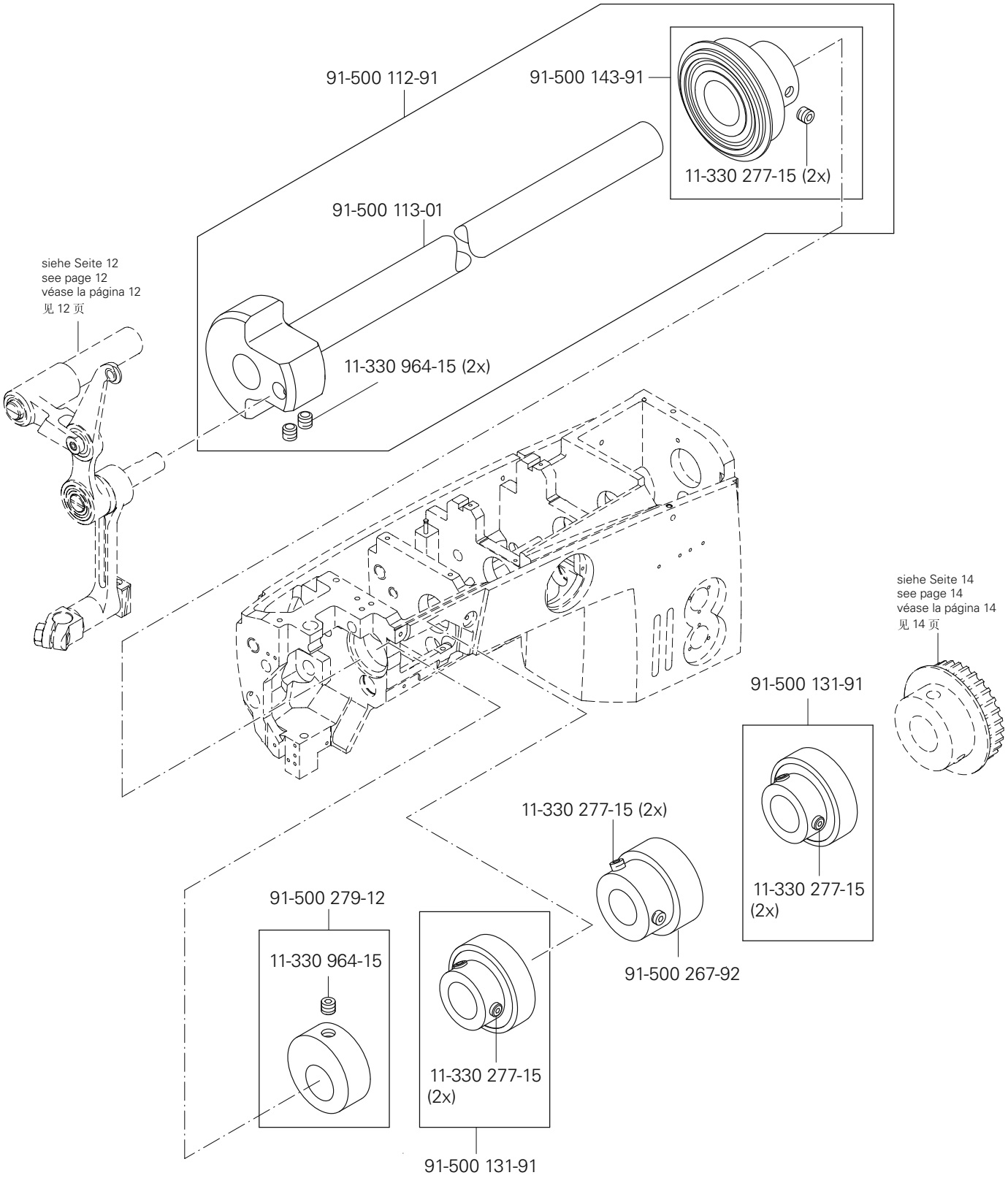
91-500 112-91
91-500 143-91
11-330 277-15 (2x)
91-500 113-01
siehe Seite 12
see page 12
véase la página 12
见 12 页
11-330 964-15 (2x)
siehe Seite 14
see page 14
véase la página 14
见 14 页
91-500 131-91
11-330 277-15 (2x)
11-330 277-15 (2x)
91-500 267-92
91-500 279-12
11-330 964-15
11-330 277-15 (2x)
91-500 131-91

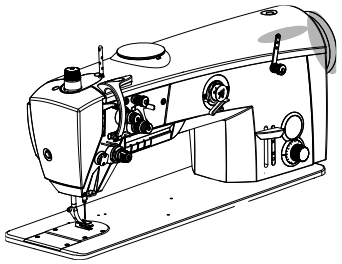

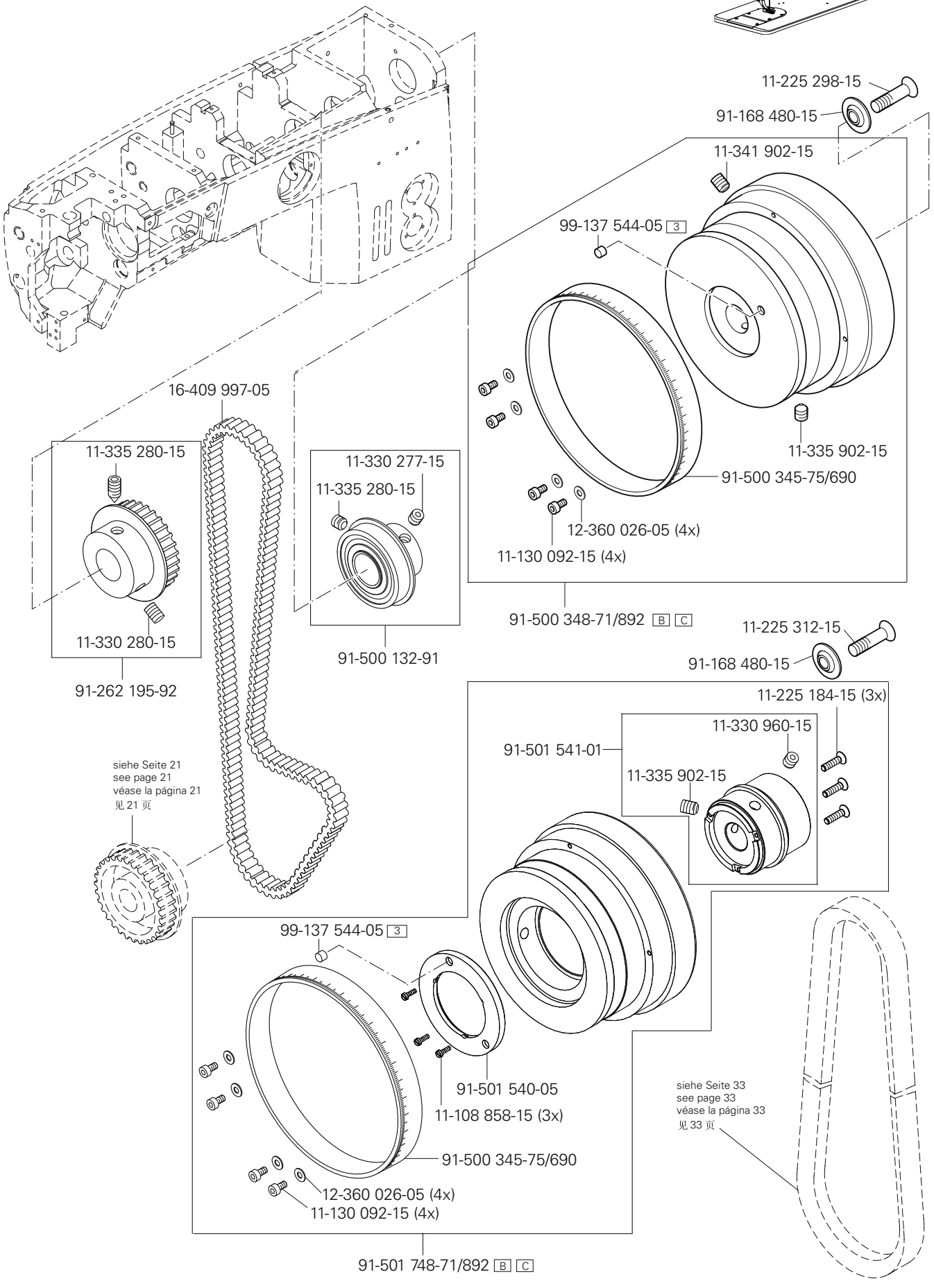

siehe Kapitel 2 Erläuterung der Schlüsselzeichen
see chapter 2 Explanation of key markings
véase el Cap. 2 Explicaciones de los signos clave
见第2章标记说明

PFAFF Industrial

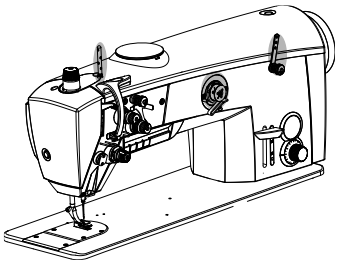

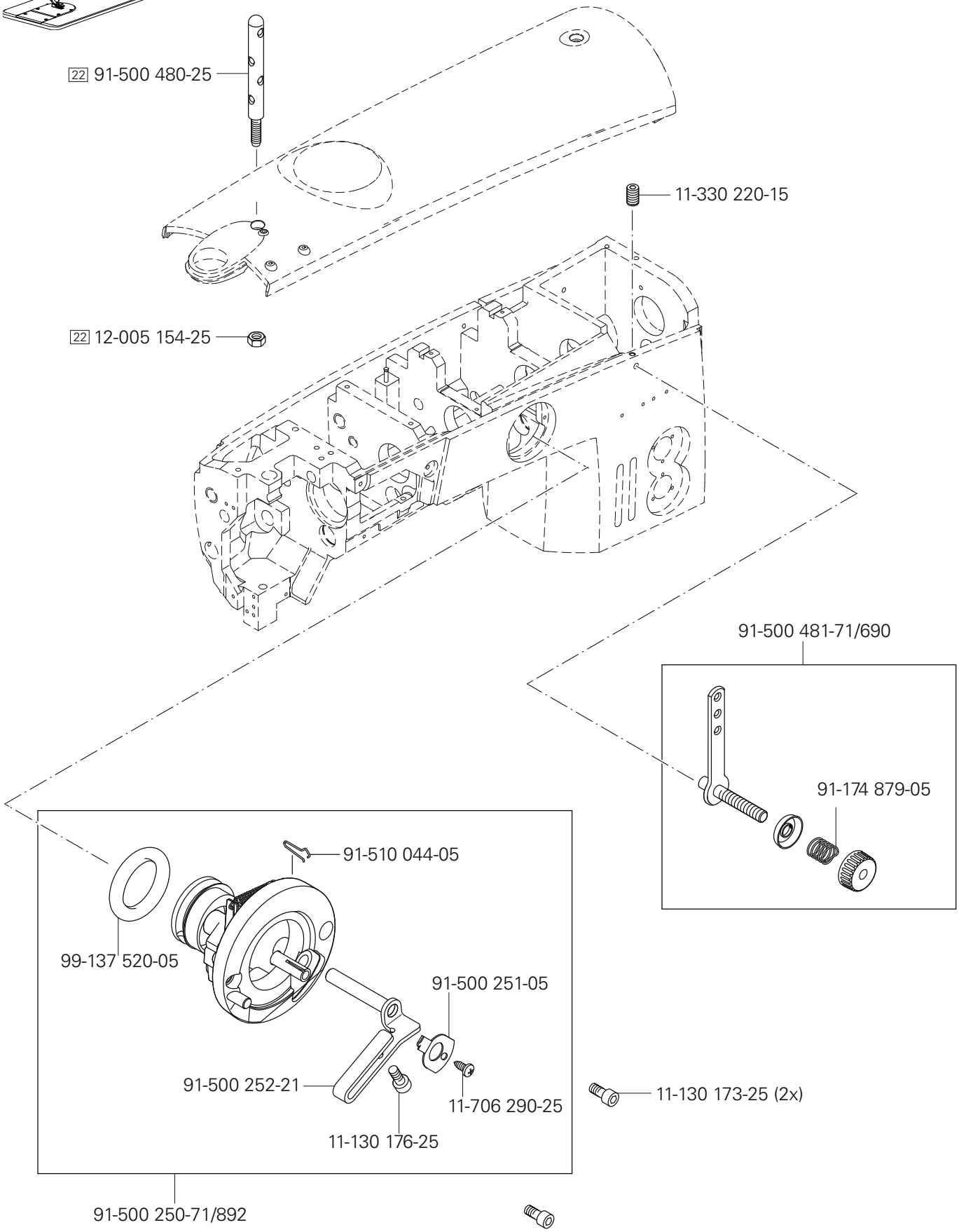
22 91-500 480-25
11-330 220-15
22 12-005 154-25
91-500 481-71/690
91-174 879-05
91-510 044-05
99-137 520-05
91-500 251-05
91-500 252-21
11-706 290-25
11-130 176-25
11-130 173-25 (2x)
91-500 250-71/892

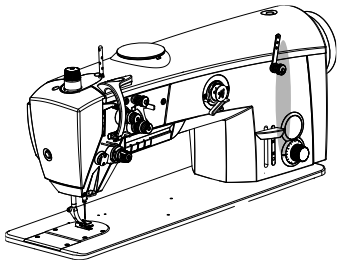

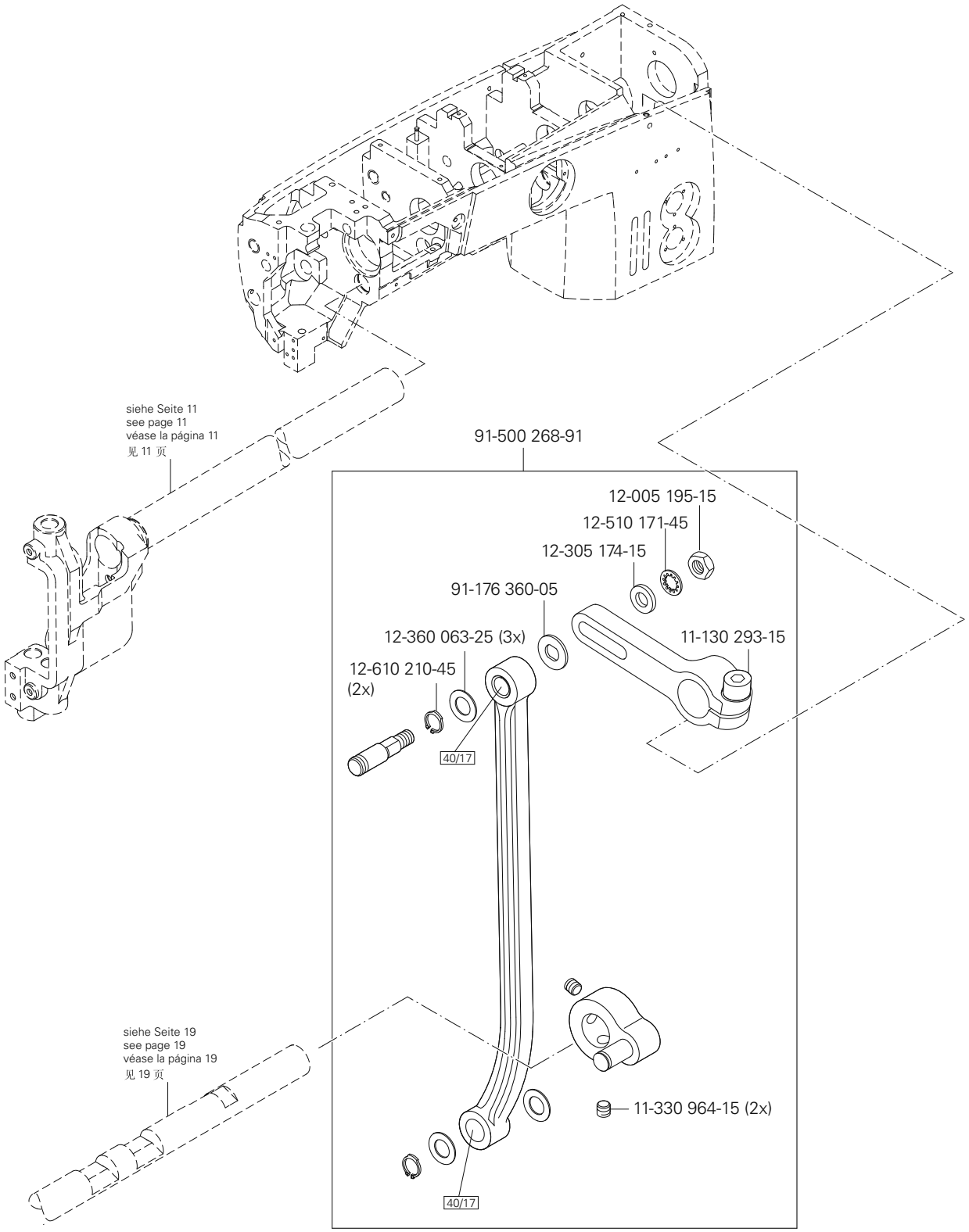

siehe Kapitel 2 Erläuterung der Schlüsselzeichen
see chapter 2 Explanation of key markings
véase el Cap. 2 Explicaciones de los signos clave
见第2章标记说明

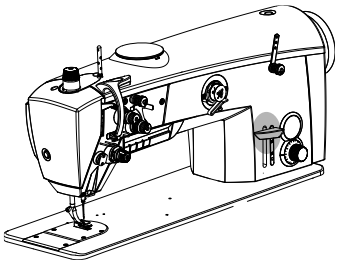

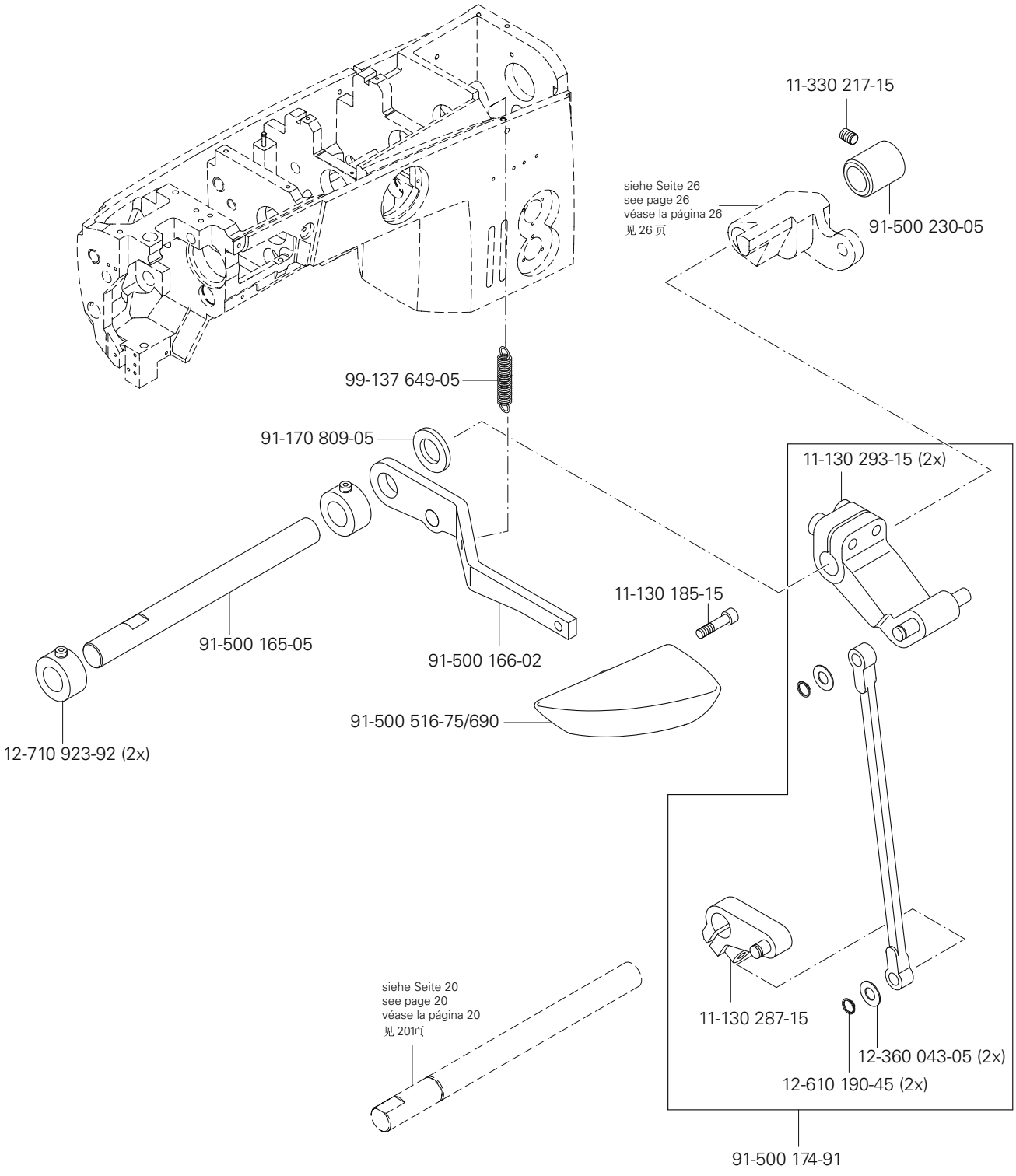
11-330 217-15
siehe Seite 26
see page 26
véase la página 26
见 26 页
91-500 230-05
99-137 649-05
91-170 809-05
11-130 293-15 (2x)
11-130 185-15
91-500 165-05
91-500 166-02
91-500 516-75/690
12-710 923-92 (2x)
siehe Seite 20
see page 20
véase la página 20
见 201页
11-130 287-15
12-360 043-05 (2x)
12-610 190-45 (2x)
91-500 174-91

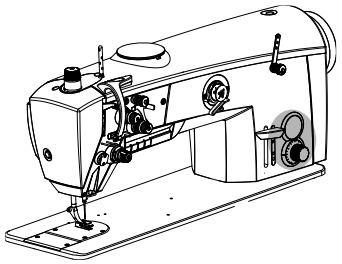

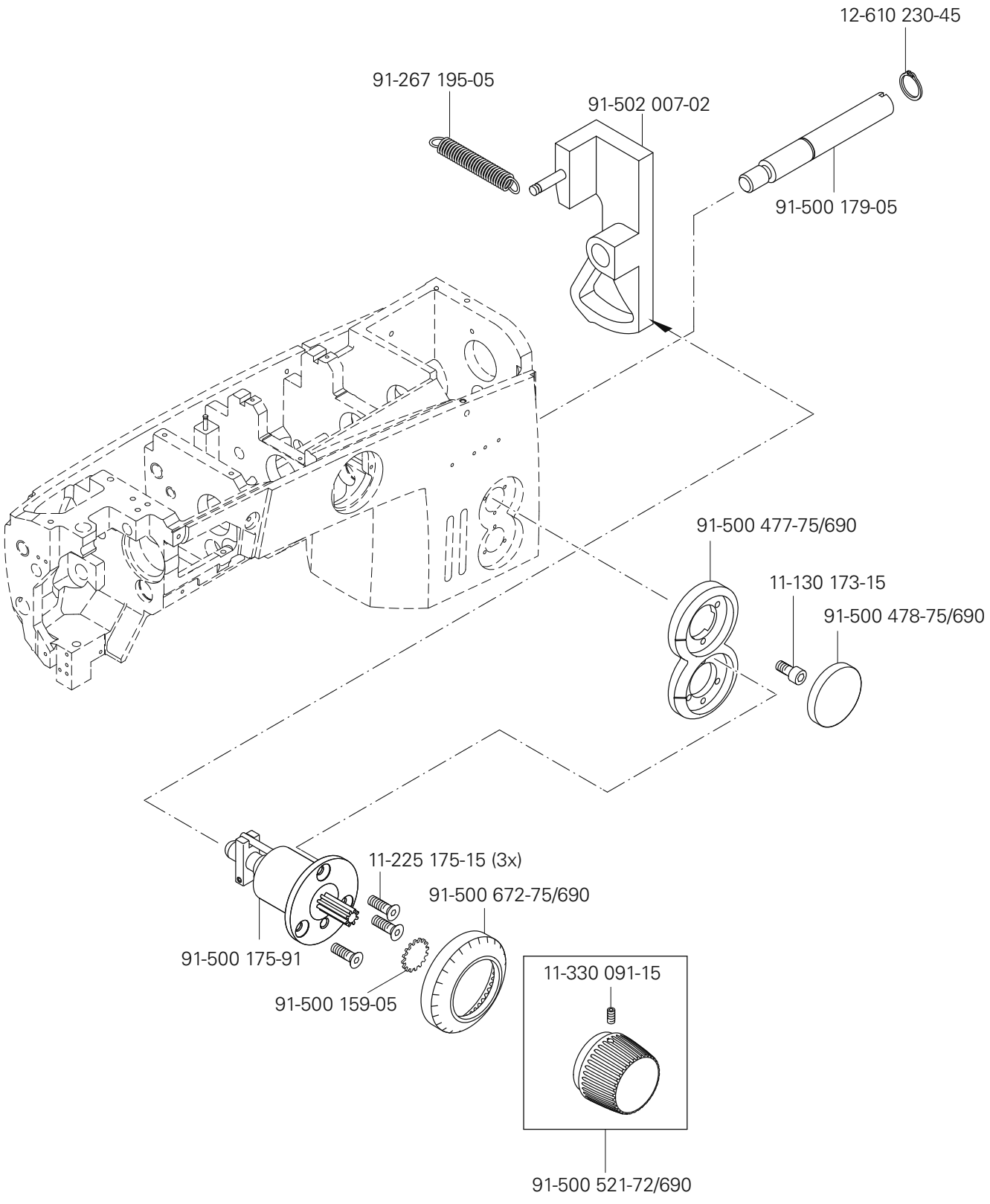

siehe Kapitel 2 Erläuterung der Schlüsselzeichen
see chapter 2 Explanation of key markings
véase el Cap. 2 Explicaciones de los signos clave
见第2章标记说明

PFAFF Industrial

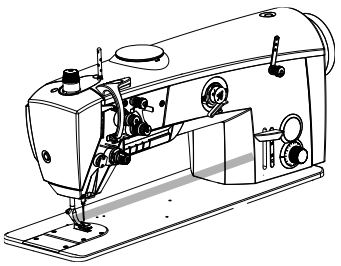

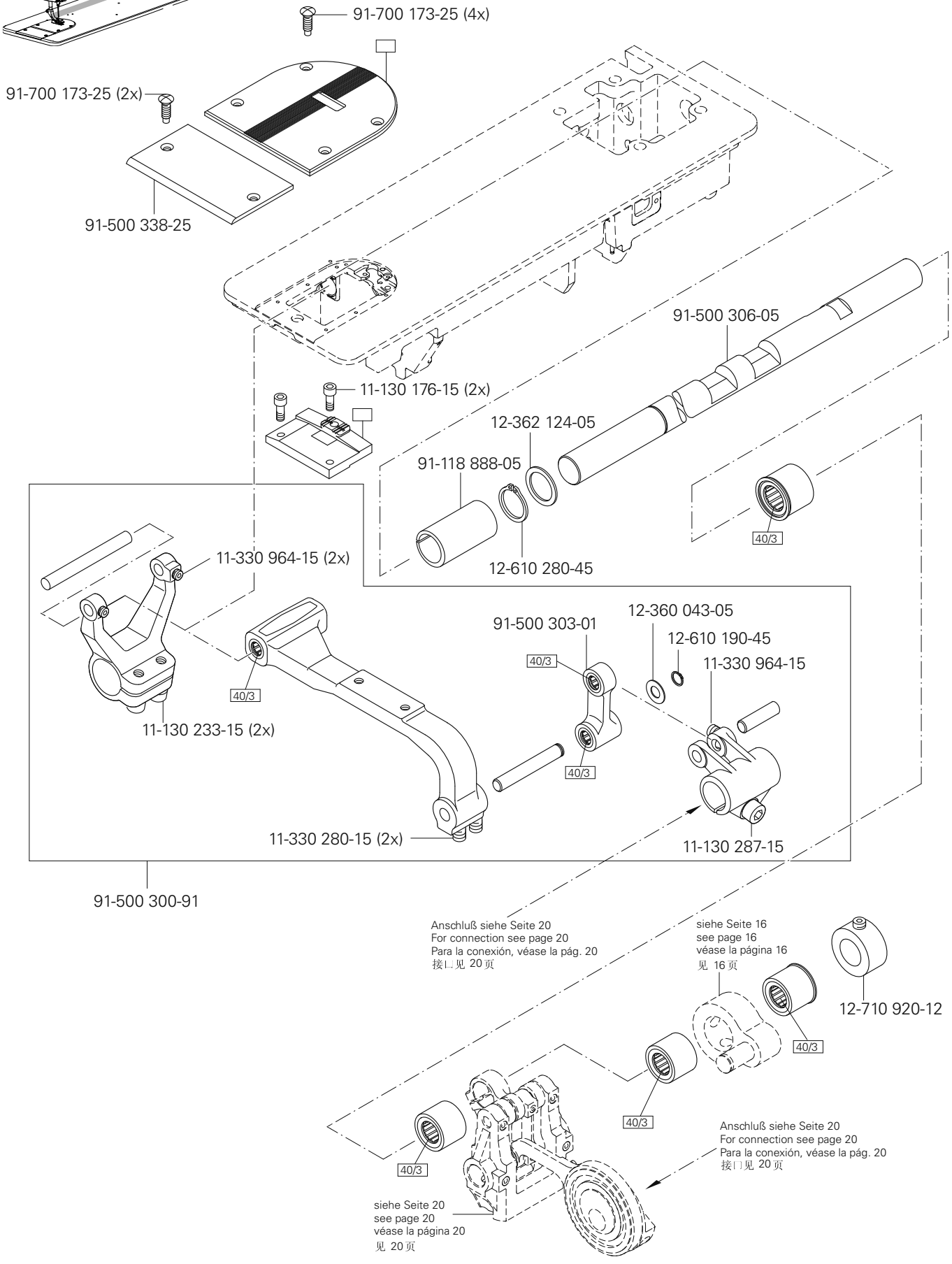
91-700 173-25 (4x)
91-700 173-25 (2x)
91-500 338-25
91-500 306-05
11-130 176-15 (2x)
12-362 124-05
91-118 888-05
12-610 280-45
40/3
11-330 964-15 (2x)
11-130 233-15 (2x)
91-500 303-01
12-360 043-05
12-610 190-45
11-330 964-15
11-330 280-15 (2x)
11-130 287-15
91-500 300-91
Anschluß siehe Seite 20
For connection see page 20
Para la conexión, véase la pág. 20
接口见 20 页
siehe Seite 16
see page 16
véase la página 16
见 16 页
12-710 920-12
Anschluß siehe Seite 20
For connection see page 20
Para la conexión, véase la pág. 20
接口见 20 页
siehe Seite 20
see page 20
véase la página 20
见 20 页

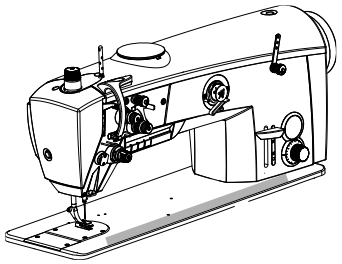

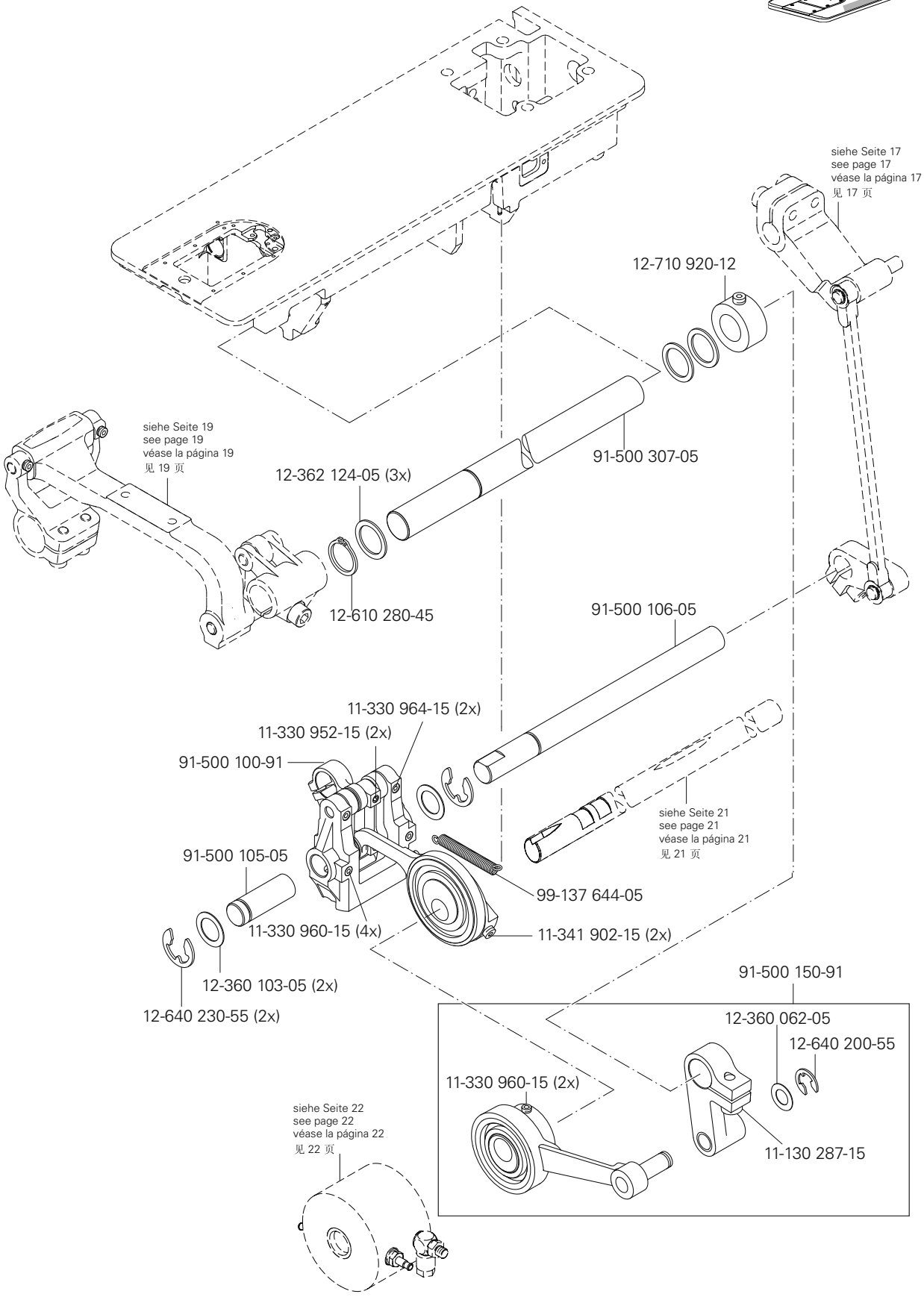

siehe Kapitel 2 Erläuterung der Schlüsselzeichen
see chapter 2 Explanation of key markings
véase el Cap. 2 Explicaciones de los signos clave
见第2章标记说明

PFAFF Industrial

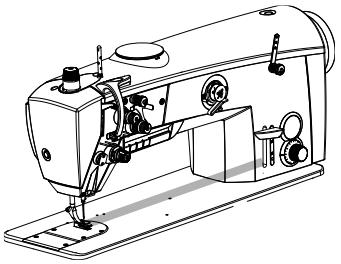

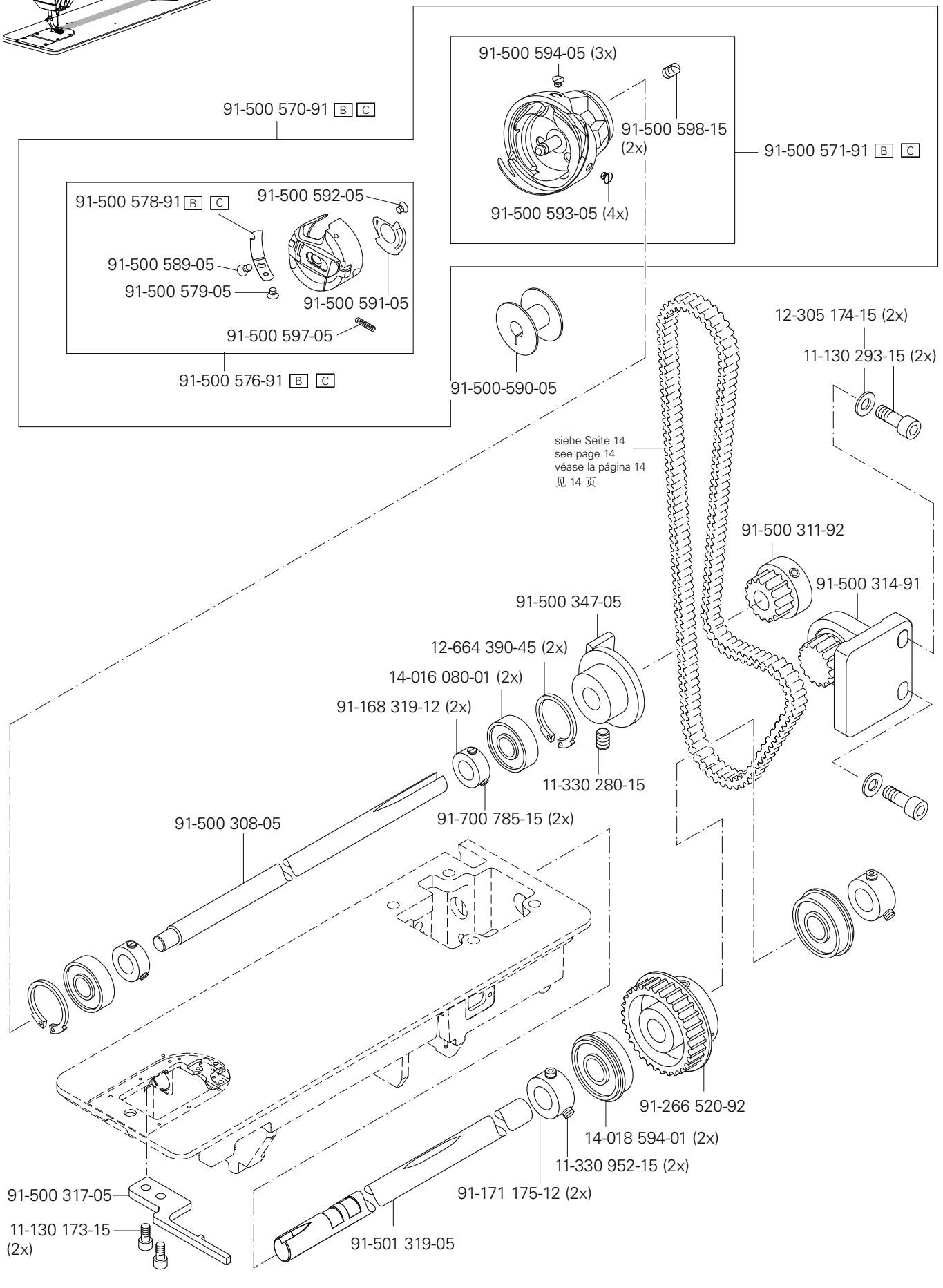
91-500 570-91 B C
91-500 594-05 (3x)
91-500 598-15 (2x)
91-500 571-91 B C
91-500 593-05 (4x)
91-500 578-91 B C
91-500 592-05
91-500 589-05
91-500 579-05
91-500 591-05
91-500 597-05
91-500 576-91 B C
91-500-590-05
12-305 174-15 (2x)
11-130 293-15 (2x)
siehe Seite 14
see page 14
véase la página 14
见 14 页
91-500 311-92
91-500 314-91
91-500 347-05
12-664 390-45 (2x)
14-016 080-01 (2x)
91-168 319-12 (2x)
11-330 280-15
91-700 785-15 (2x)
91-500 308-05
91-266 520-92
14-018 594-01 (2x)
11-330 952-15 (2x)
91-171 175-12 (2x)
91-500 317-05
11-130 173-15 (2x)
91-501 319-05

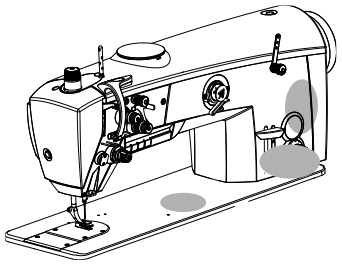

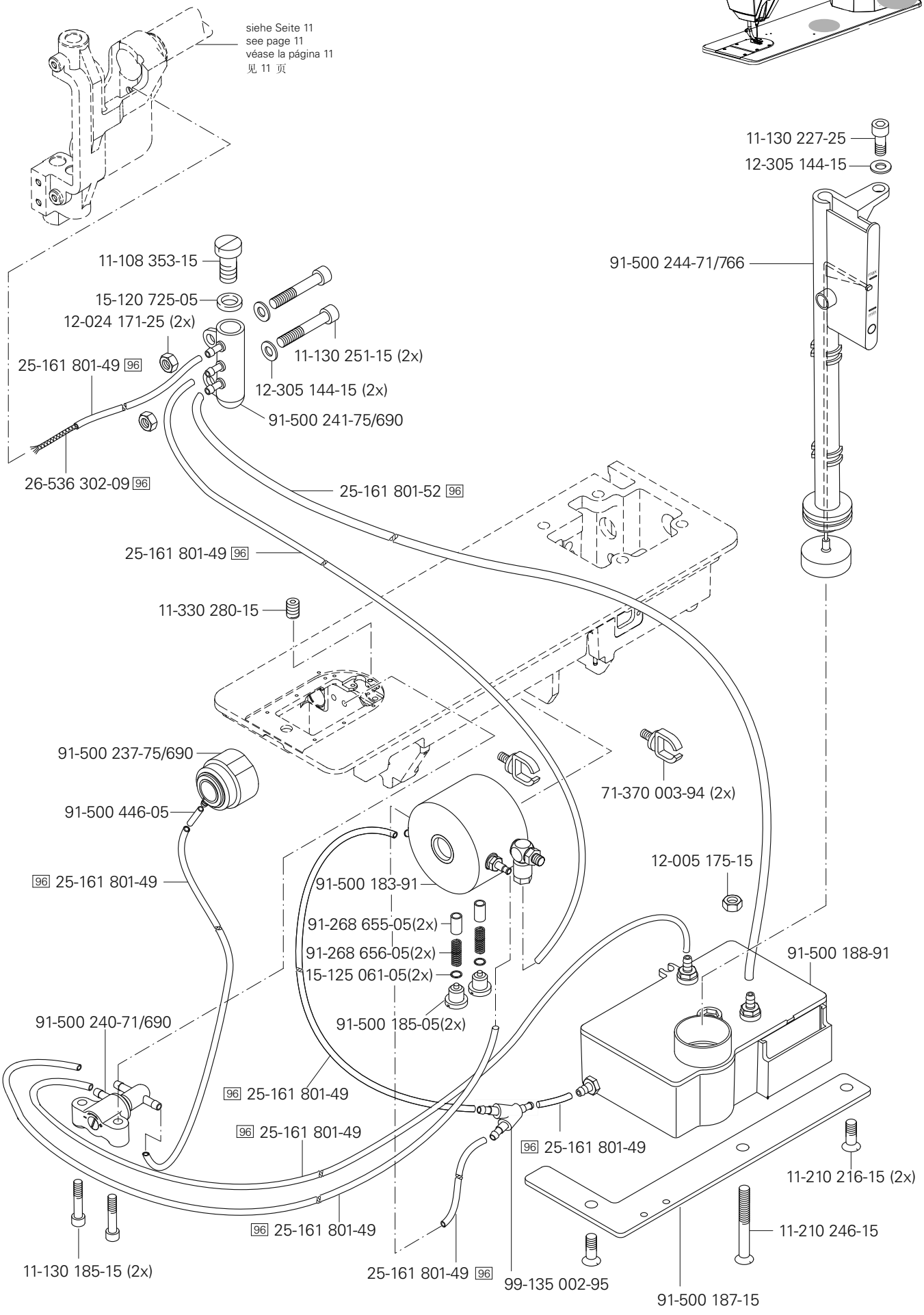

siehe Kapitel 2 Erläuterung der Schlüsselzeichen
see chapter 2 Explanation of key markings
véase el Cap. 2 Explicaciones de los signos clave
见第2章标记说明

PFAFF Industrial

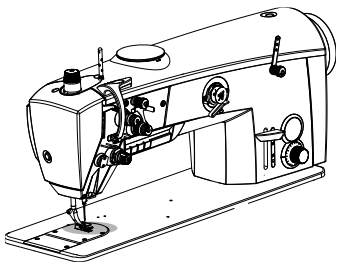

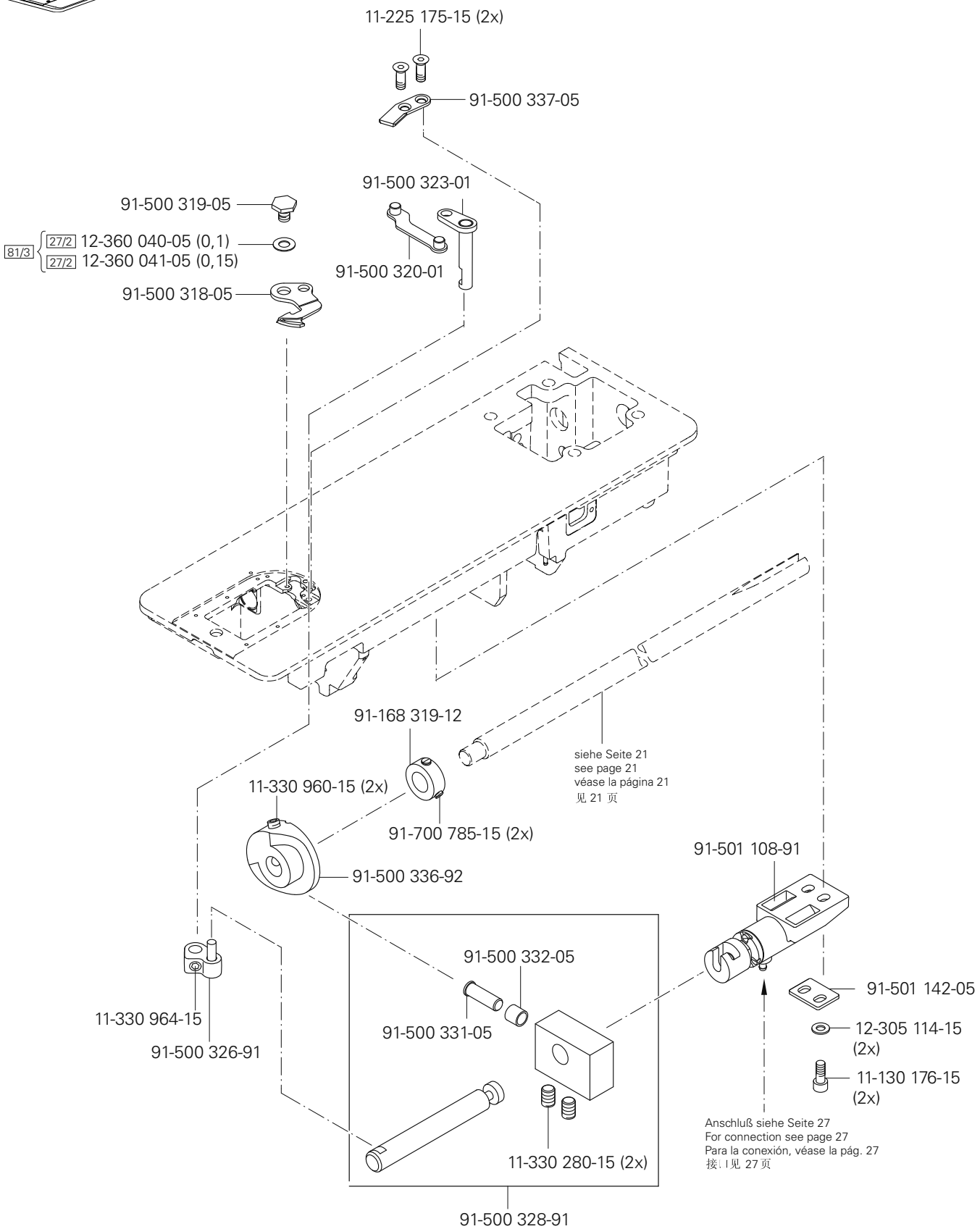
11-225 175-15 (2x)
91-500 337-05
91-500 323-01
91-500 319-05
81/3
27/2 12-360 040-05 (0,1)
27/2 12-360 041-05 (0,15)
91-500 320-01
91-500 318-05
91-168 319-12
siehe Seite 21
see page 21
véase la página 21
见 21 页
11-330 960-15 (2x)
91-700 785-15 (2x)
91-500 336-92
91-501 108-91
91-500 332-05
91-501 142-05
11-330 964-15
91-500 326-91
91-500 331-05
12-305 114-15
(2x)
11-130 176-15
(2x)
Anschluß siehe Seite 27
For connection see page 27
Para la conexión, véase la pág. 27
接口见 27 页
11-330 280-15 (2x)
91-500 328-91

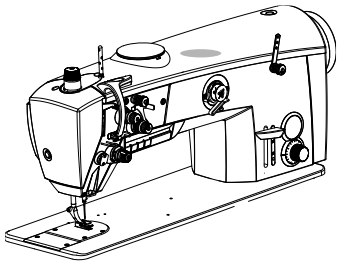

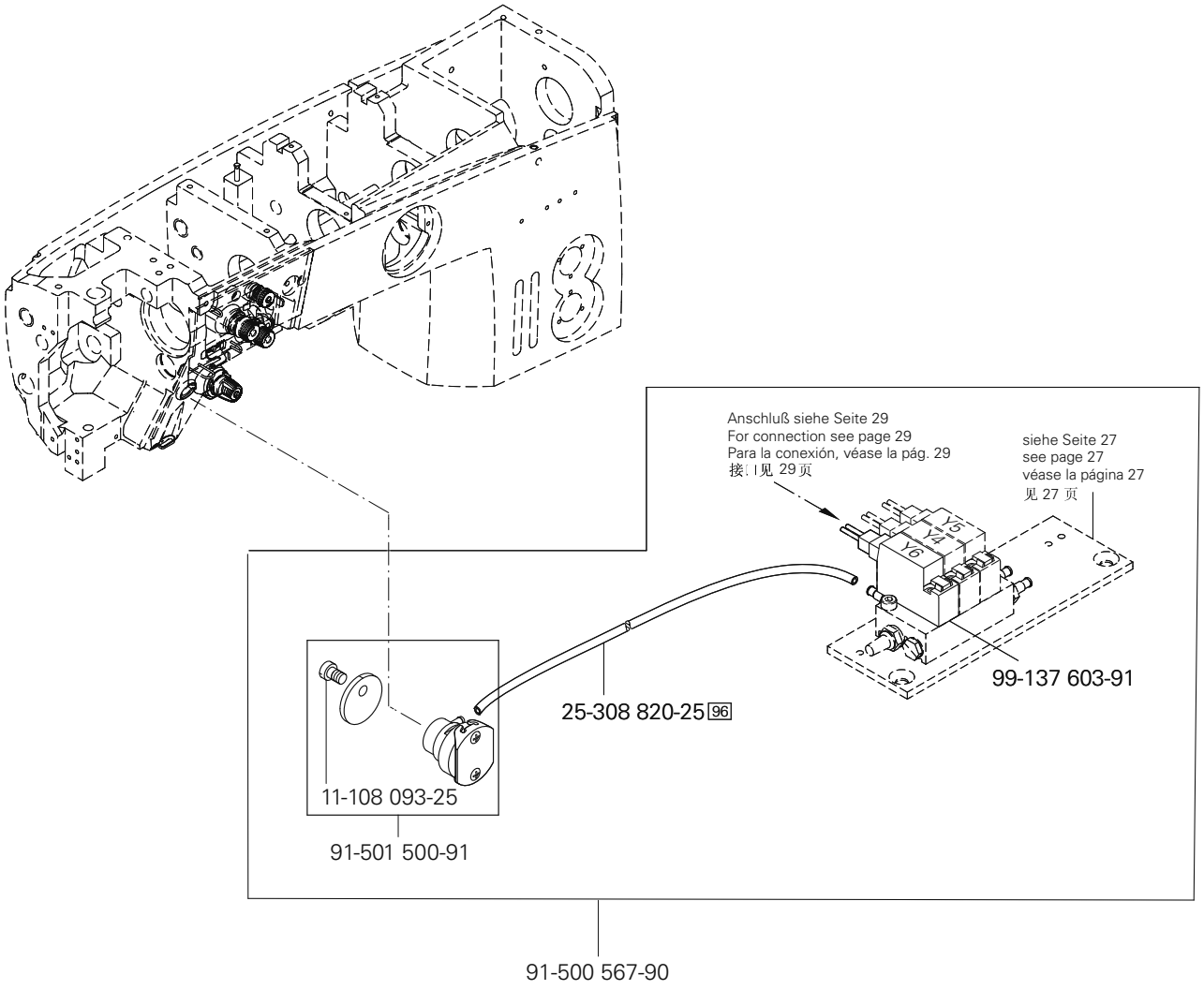
Anschluß siehe Seite 29
For connection see page 29
Para la conexión, véase la pág. 29
接: l见 29页
siehe Seite 27
see page 27
véase la página 27
见 27 页
Y5
Y4
Y6
99-137 603-91
25-308 820-25 96
11-108 093-25
91-501 500-91
91-500 567-90

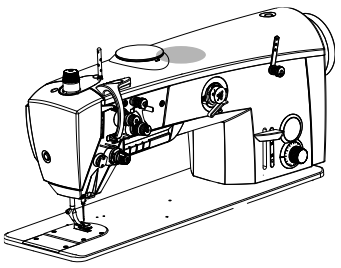

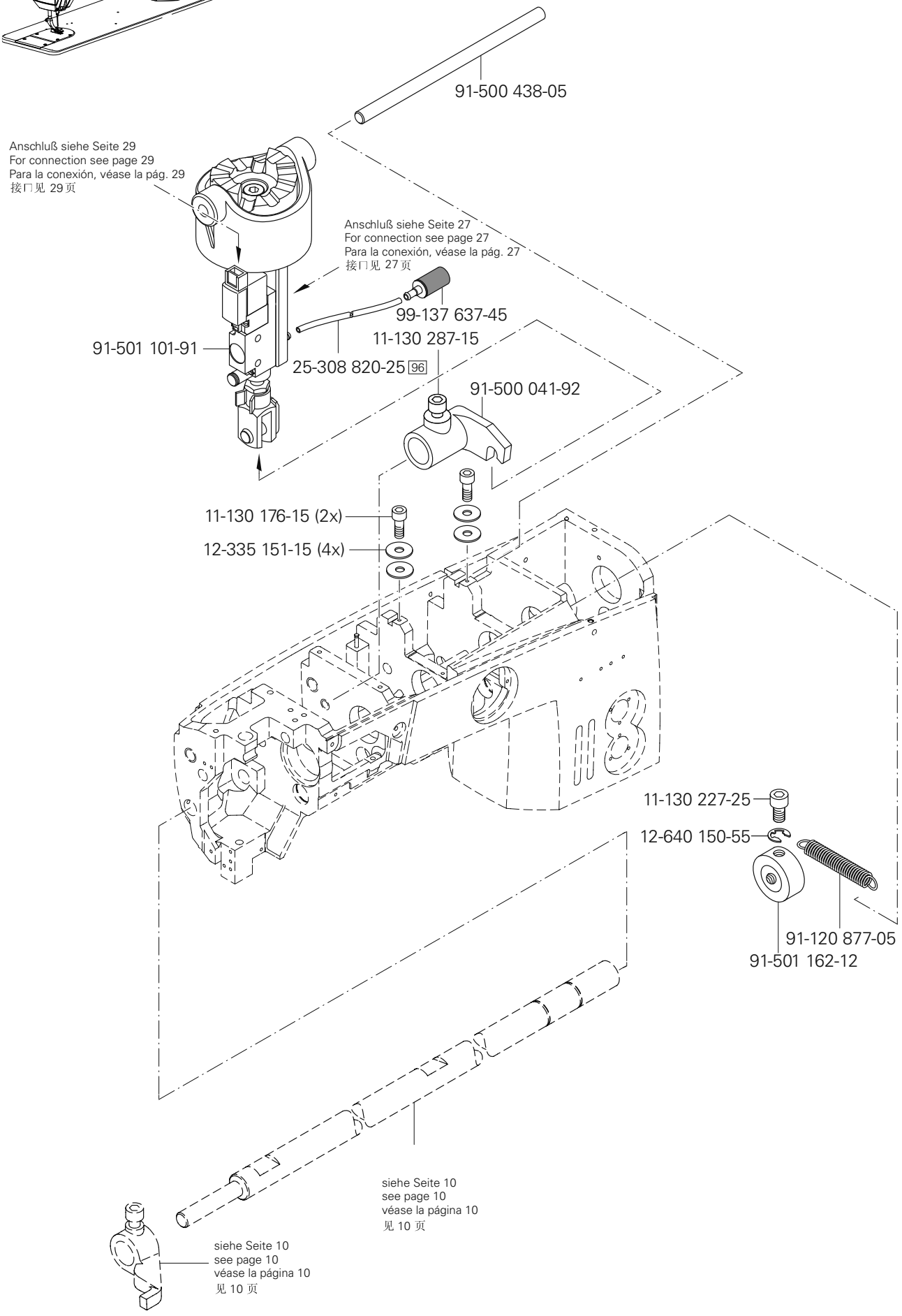
91-500 438-05
Anschluß siehe Seite 29
For connection see page 29
Para la conexión, véase la pág. 29
接口见 29 页
Anschluß siehe Seite 27
For connection see page 27
Para la conexión, véase la pág. 27
接口见 27 页
99-137 637-45
11-130 287-15
91-501 101-91
25-308 820-25 96
91-500 041-92
11-130 176-15 (2x)
12-335 151-15 (4x)
11-130 227-25
12-640 150-55
91-120 877-05
91-501 162-12
siehe Seite 10
see page 10
véase la página 10
见 10 页
siehe Seite 10
see page 10
véase la página 10
见 10 页

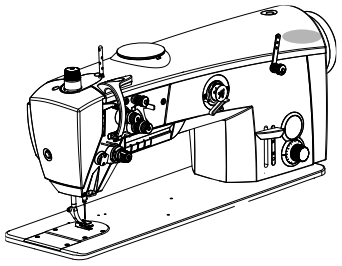

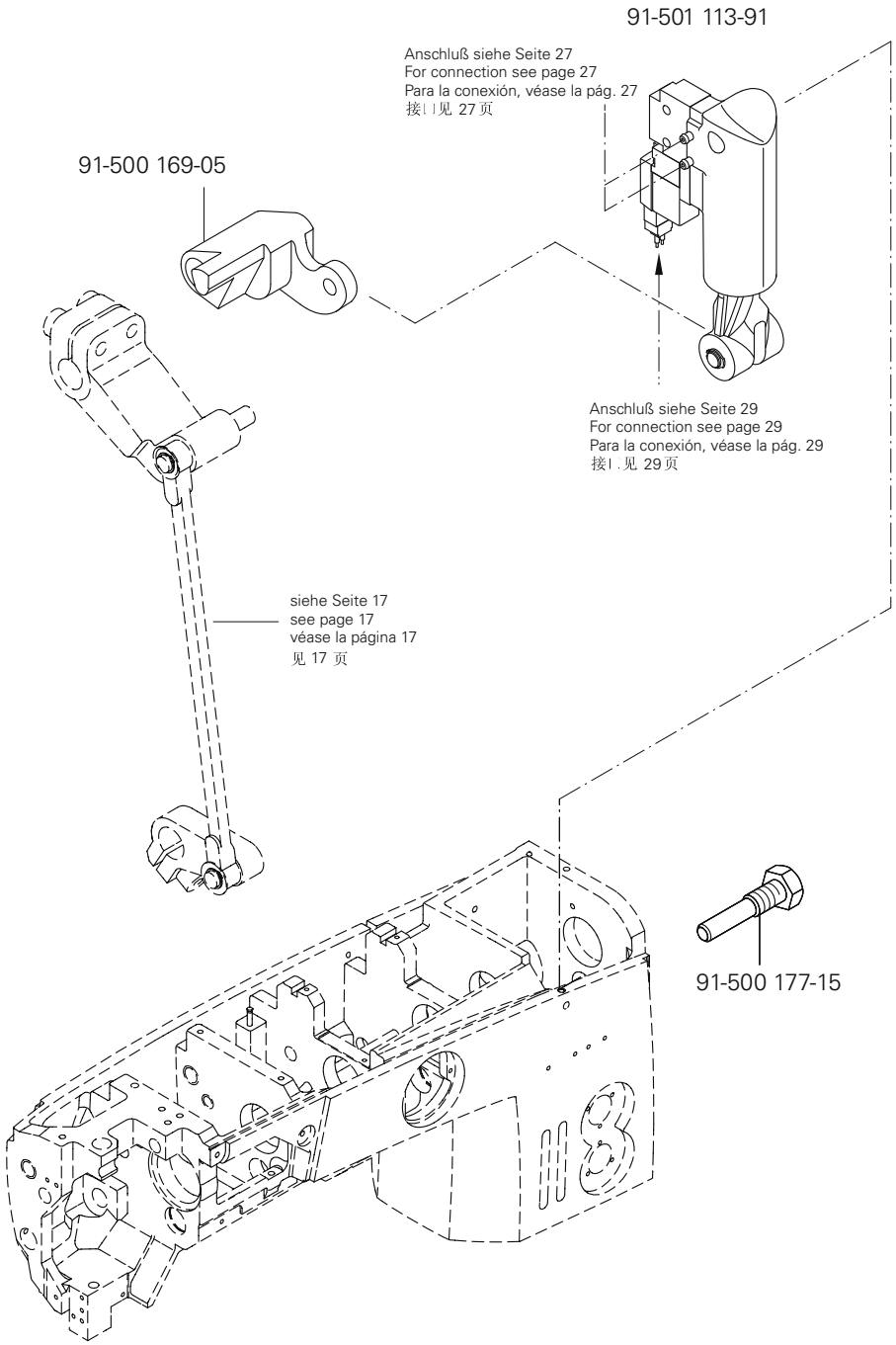

siehe Kapitel 2 Erläuterung der Schlüsselzeichen
see chapter 2 Explanation of key markings
véase el Cap. 2 Explicaciones de los signos clave
见第2章标记说明

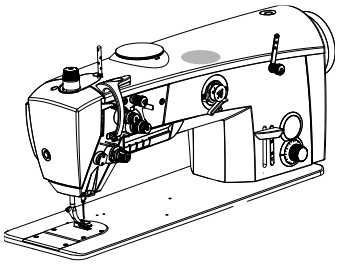

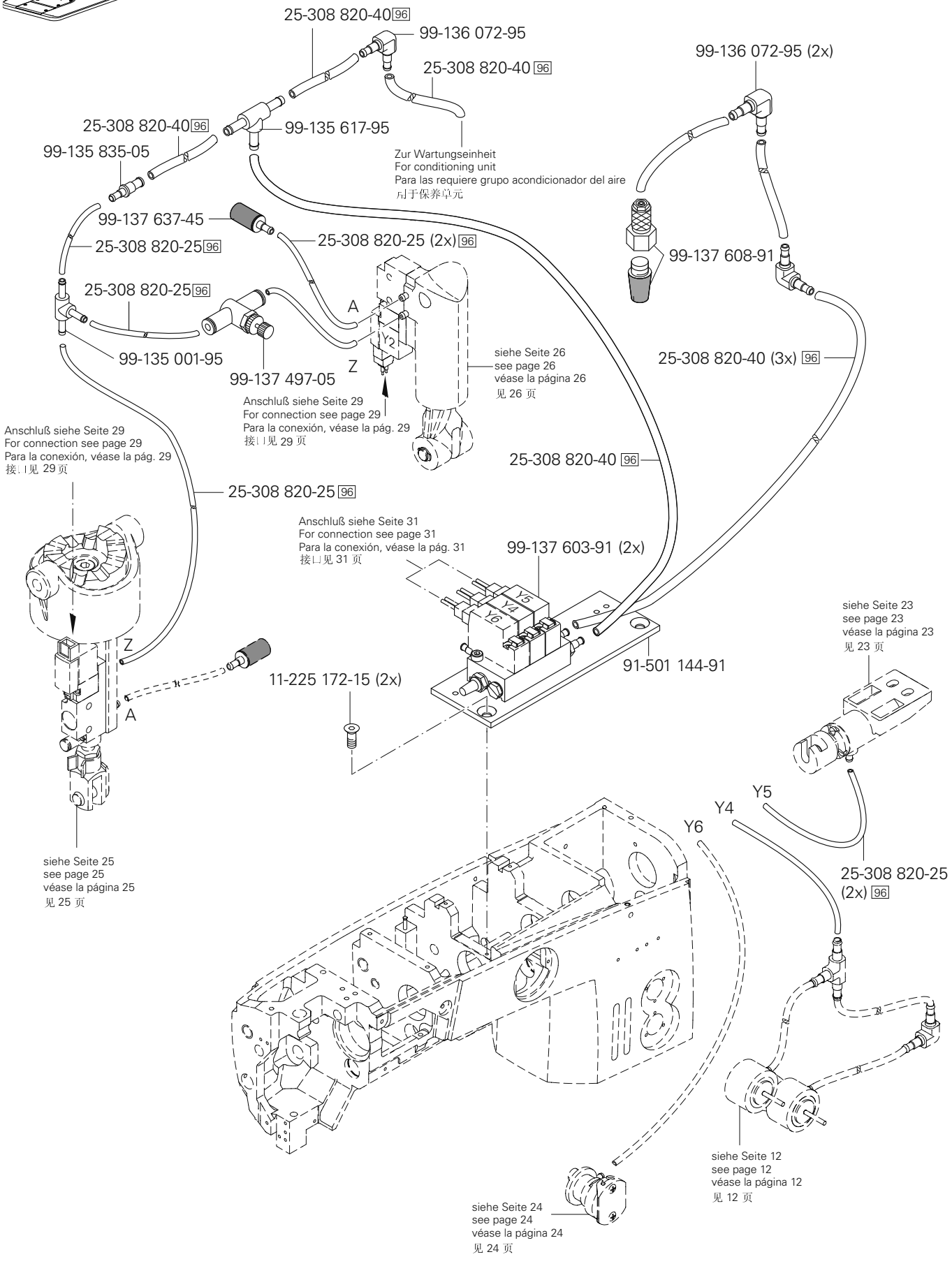
25-308 820-40 96
99-136 072-95
25-308 820-40 96
99-136 072-95 (2x)
25-308 820-40 96
99-135 617-95
99-135 835-05
Zur Wartungseinheit
For conditioning unit
Para las requiere grupo acondicionador del aire
用于保养单元
99-137 637-45
25-308 820-25 96
25-308 820-25 (2x) 96
99-137 608-91
25-308 820-25 96
A
Y2
Z
99-135 001-95
99-137 497-05
siehe Seite 26
see page 26
véase la página 26
见 26 页
25-308 820-40 (3x) 96
Anschluß siehe Seite 29
For connection see page 29
Para la conexión, véase la pág. 29
接口见 29 页
25-308 820-40 96
Anschluß siehe Seite 29
For connection see page 29
Para la conexión, véase la pág. 29
接口见 29 页
25-308 820-25 96
Anschluß siehe Seite 31
For connection see page 31
Para la conexión, véase la pág. 31
接口见 31 页
99-137 603-91 (2x)
Y5
Y4
Y6
91-501 144-91
siehe Seite 23
see page 23
véase la página 23
见 23 页
Z
A
11-225 172-15 (2x)
Y5
Y4
Y6
25-308 820-25
(2x) 96
siehe Seite 25
see page 25
véase la página 25
见 25 页
siehe Seite 12
see page 12
véase la página 12
见 12 页
siehe Seite 24
see page 24
véase la página 24
见 24 页

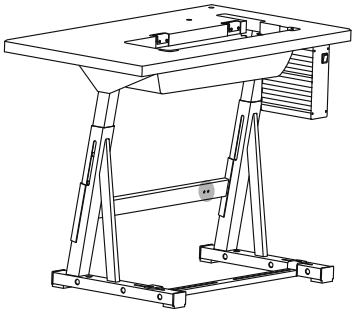

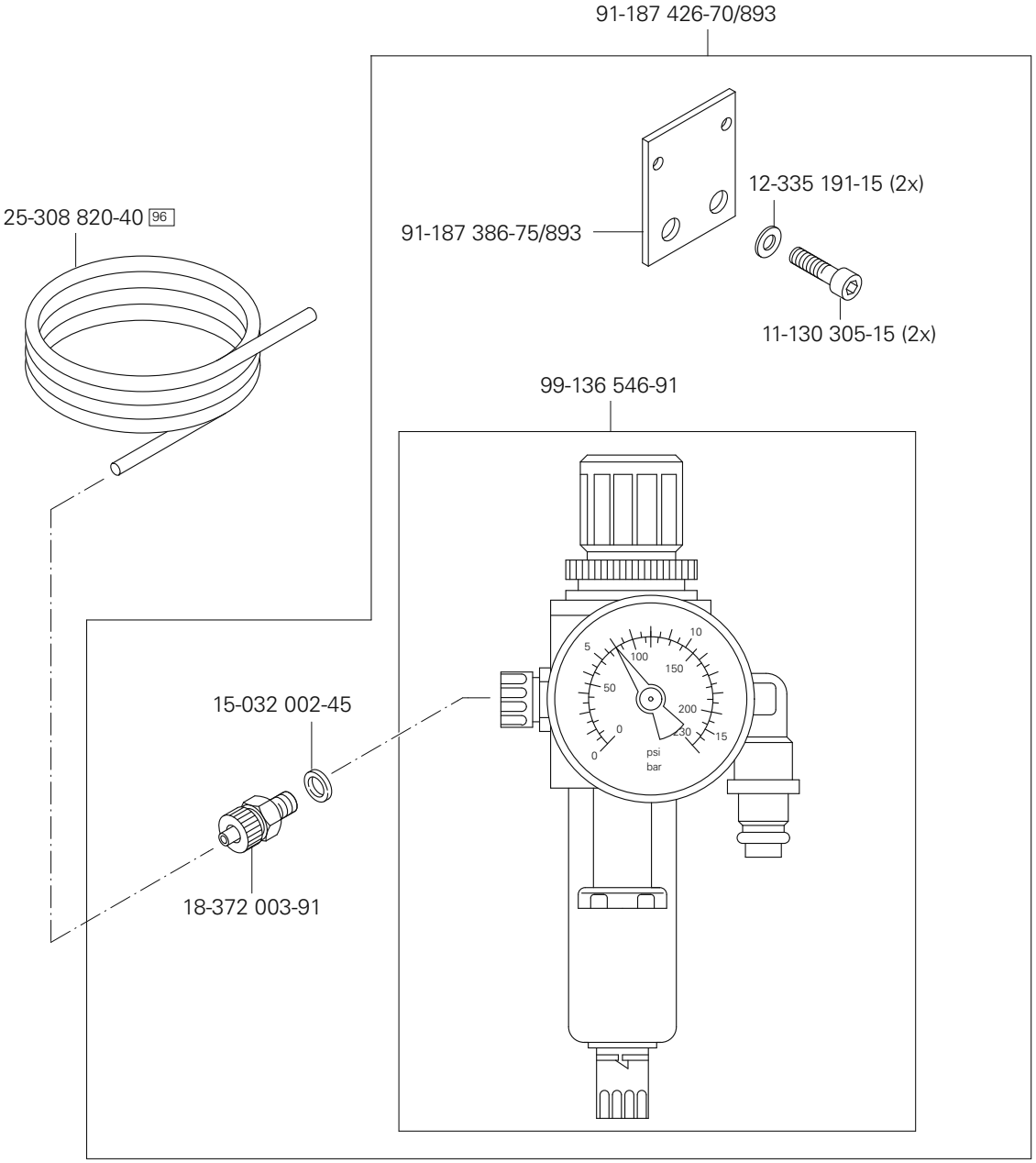

siehe Kapitel 2 Erläuterung der Schlüsselzeichen
see chapter 2 Explanation of key markings
véase el Cap. 2 Explicaciones de los signos clave
见第2章标记说明

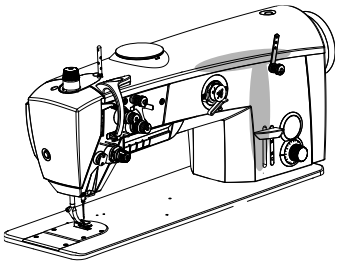

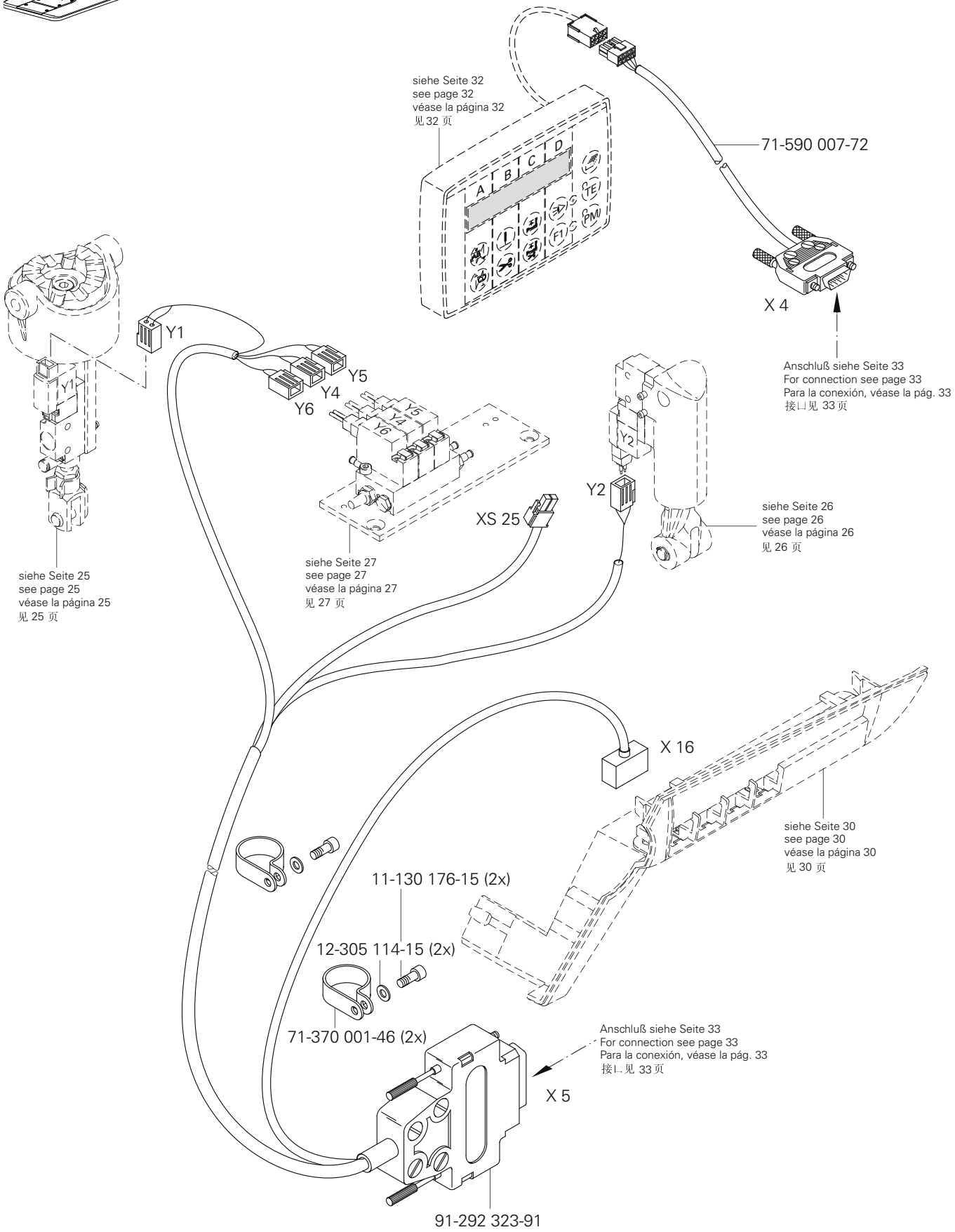
siehe Seite 32
see page 32
véase la página 32
见 32 页
71-590 007-72
X 4
Anschluß siehe Seite 33
For connection see page 33
Para la conexión, véase la pág. 33
接口见 33 页
Y1
Y5
Y4
Y6
Y2
XS 25
siehe Seite 25
see page 25
véase la página 25
见 25 页
siehe Seite 27
see page 27
véase la página 27
见 27 页
siehe Seite 26
see page 26
véase la página 26
见 26 页
X 16
siehe Seite 30
see page 30
véase la página 30
见 30 页
11-130 176-15 (2x)
12-305 114-15 (2x)
71-370 001-46 (2x)
Anschluß siehe Seite 33
For connection see page 33
Para la conexión, véase la pág. 33
接口见 33 页
X 5
91-292 323-91

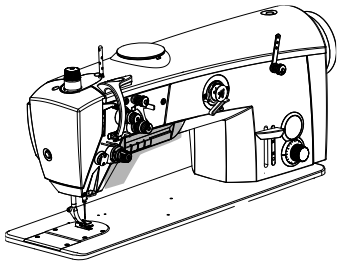

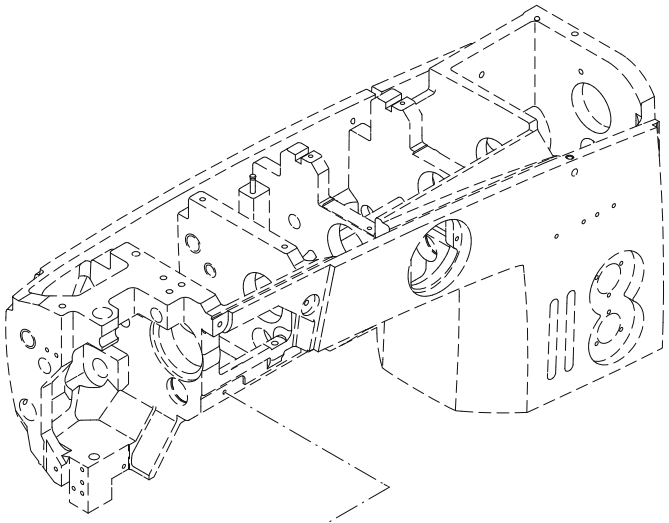

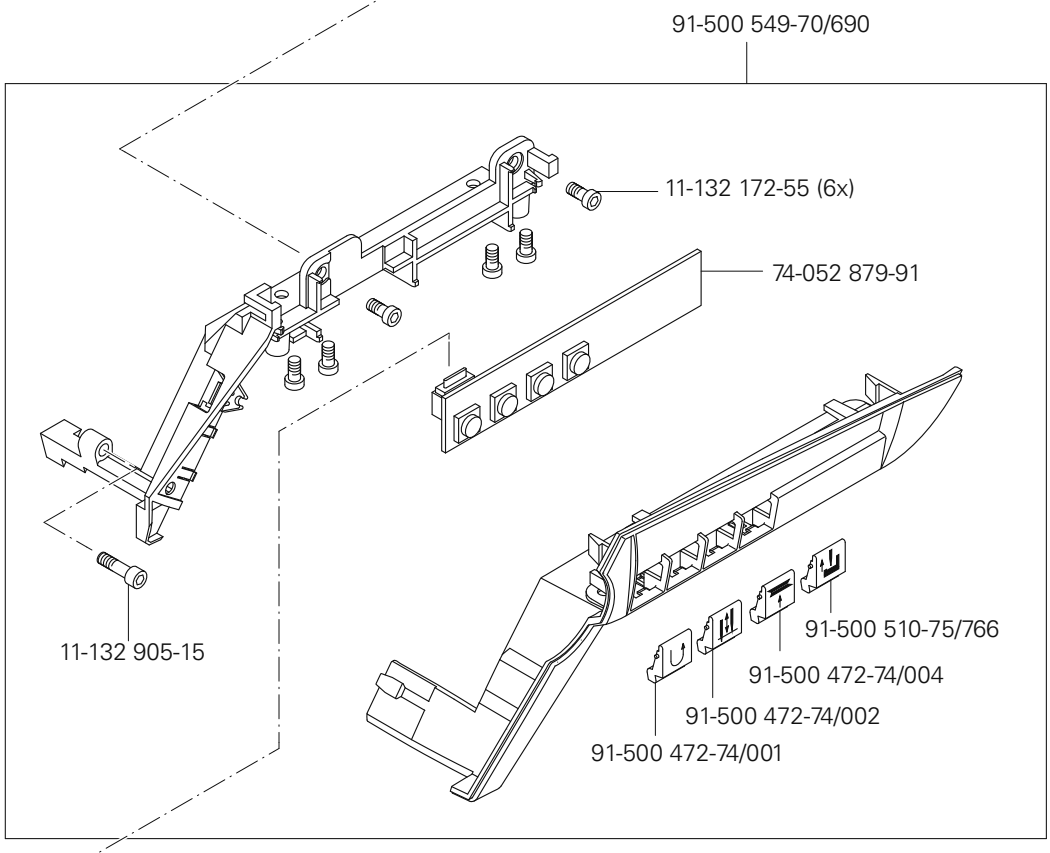

Anschluß siehe Seite 29
For connection see page 29
Para la conexión, véase la pág. 29
接口见 29 页

siehe Kapitel 2 Erläuterung der Schlüsselzeichen
see chapter 2 Explanation of key markings
véase el Cap. 2 Explicaciones de los signos clave
见第2章标记说明

PFAFF Industrial

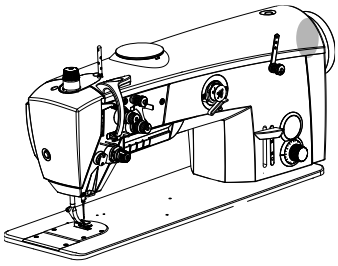

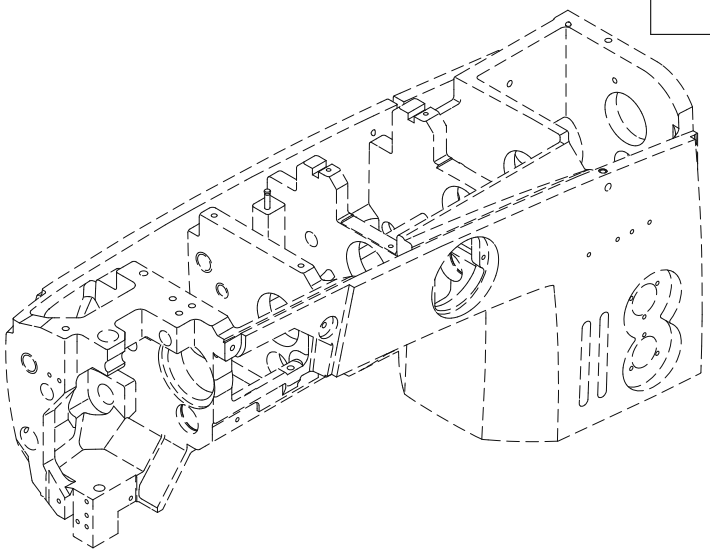

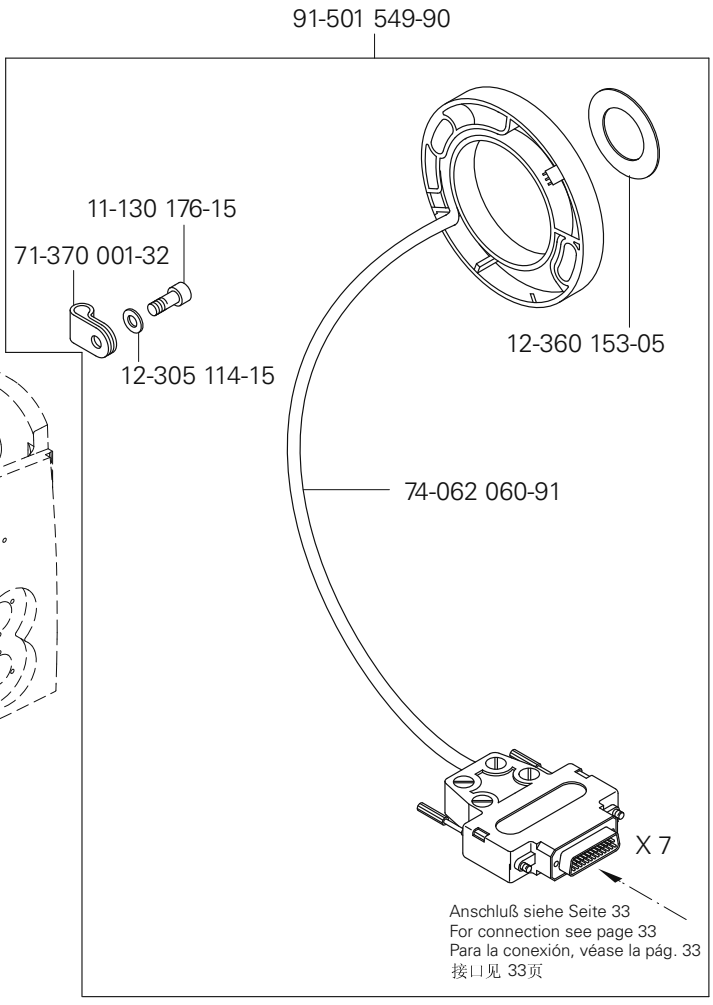
91-501 549-90
11-130 176-15
71-370 001-32
12-305 114-15
12-360 153-05
74-062 060-91
X 7
Anschluß siehe Seite 33
For connection see page 33
Para la conexión, véase la pág. 33
接口见 33页

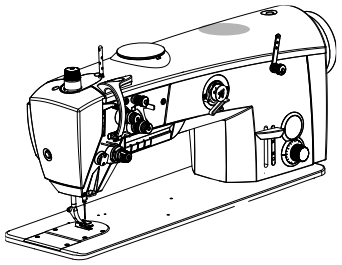

74-086 512-91

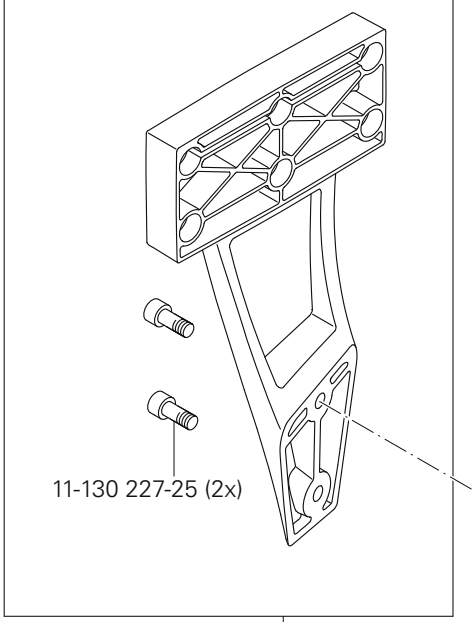

74-058 265-91

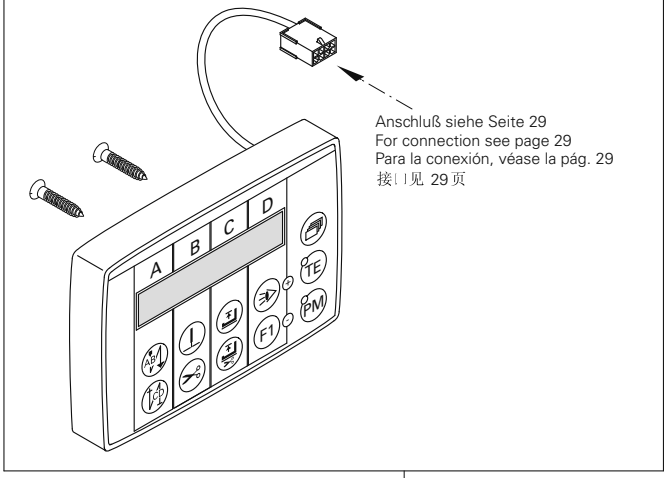

Anschluß siehe Seite 29
For connection see page 29
Para la conexión, véase la pág. 29
接口见 29 页

74-064 302-91

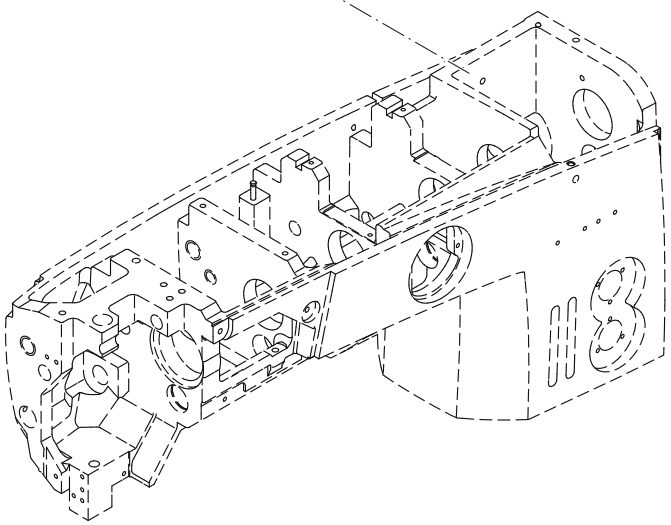

siehe Kapitel 2 Erläuterung der Schlüsselzeichen
see chapter 2 Explanation of key markings
véase el Cap. 2 Explicaciones de los signos clave
见第2章标记说明

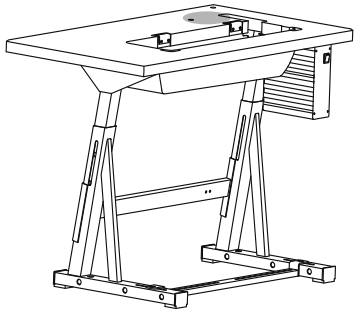

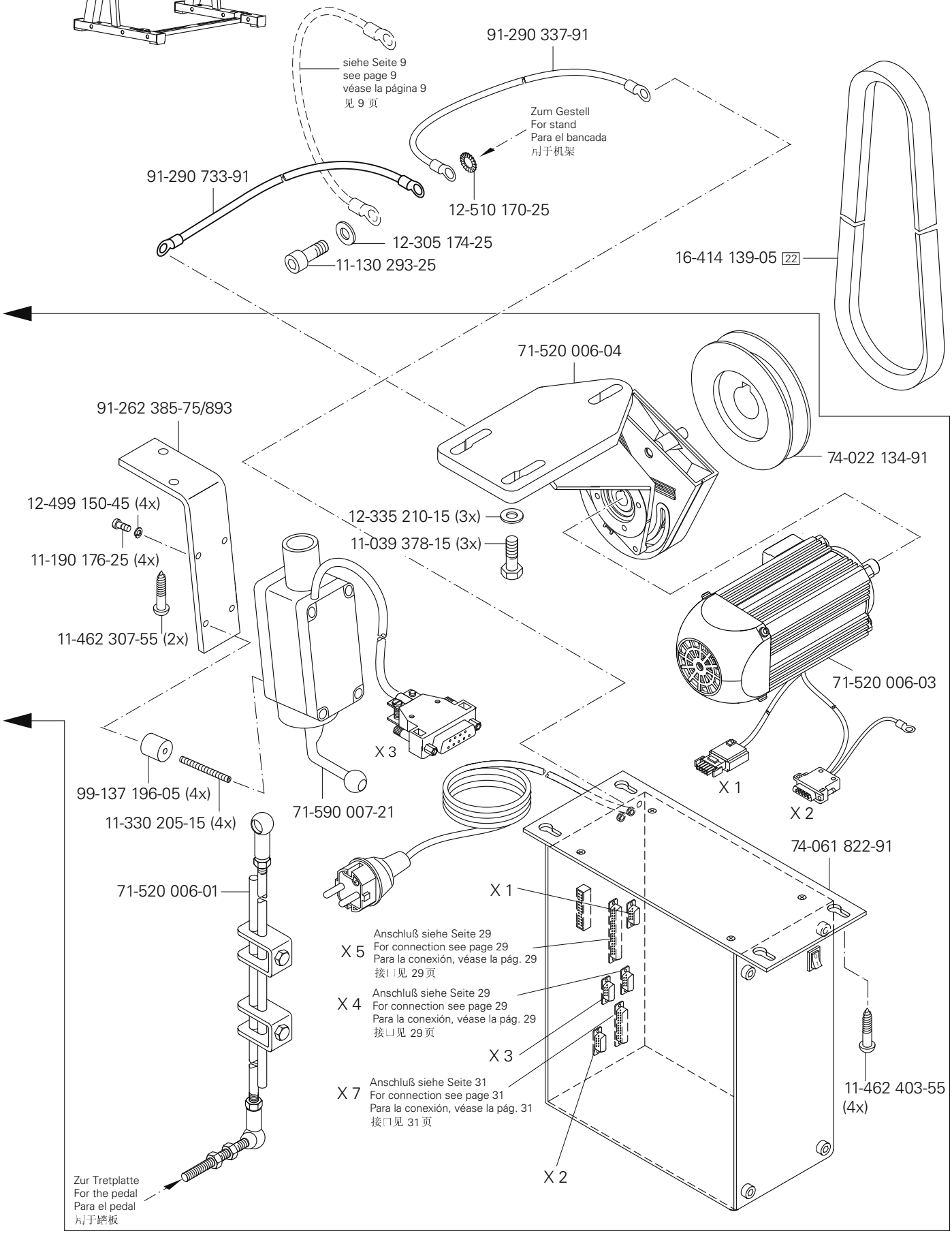
siehe Seite 9
see page 9
véase la página 9
见 9 页
91-290 337-91
Zum Gestell
For stand
Para el bancada
用于机架
91-290 733-91
12-510 170-25
12-305 174-25
11-130 293-25
16-414 139-05 22
71-520 006-04
74-022 134-91
91-262 385-75/893
12-499 150-45 (4x)
11-190 176-25 (4x)
11-462 307-55 (2x)
12-335 210-15 (3x)
11-039 378-15 (3x)
71-520 006-03
X 3
X 1
X 2
99-137 196-05 (4x)
11-330 205-15 (4x)
71-590 007-21
71-520 006-01
74-061 822-91
X 1
X 5
Anschluß siehe Seite 29
For connection see page 29
Para la conexión, véase la pág. 29
接口见 29 页
X 4
Anschluß siehe Seite 29
For connection see page 29
Para la conexión, véase la pág. 29
接口见 29 页
X 3
X 7
Anschluß siehe Seite 31
For connection see page 31
Para la conexión, véase la pág. 31
接口见 31 页
11-462 403-55
(4x)
X 2
Zur Tretplatte
For the pedal
Para el pedal
用于踏板

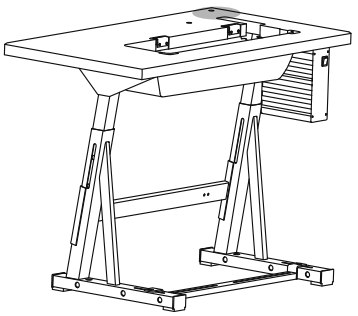

91-229 423-70/690

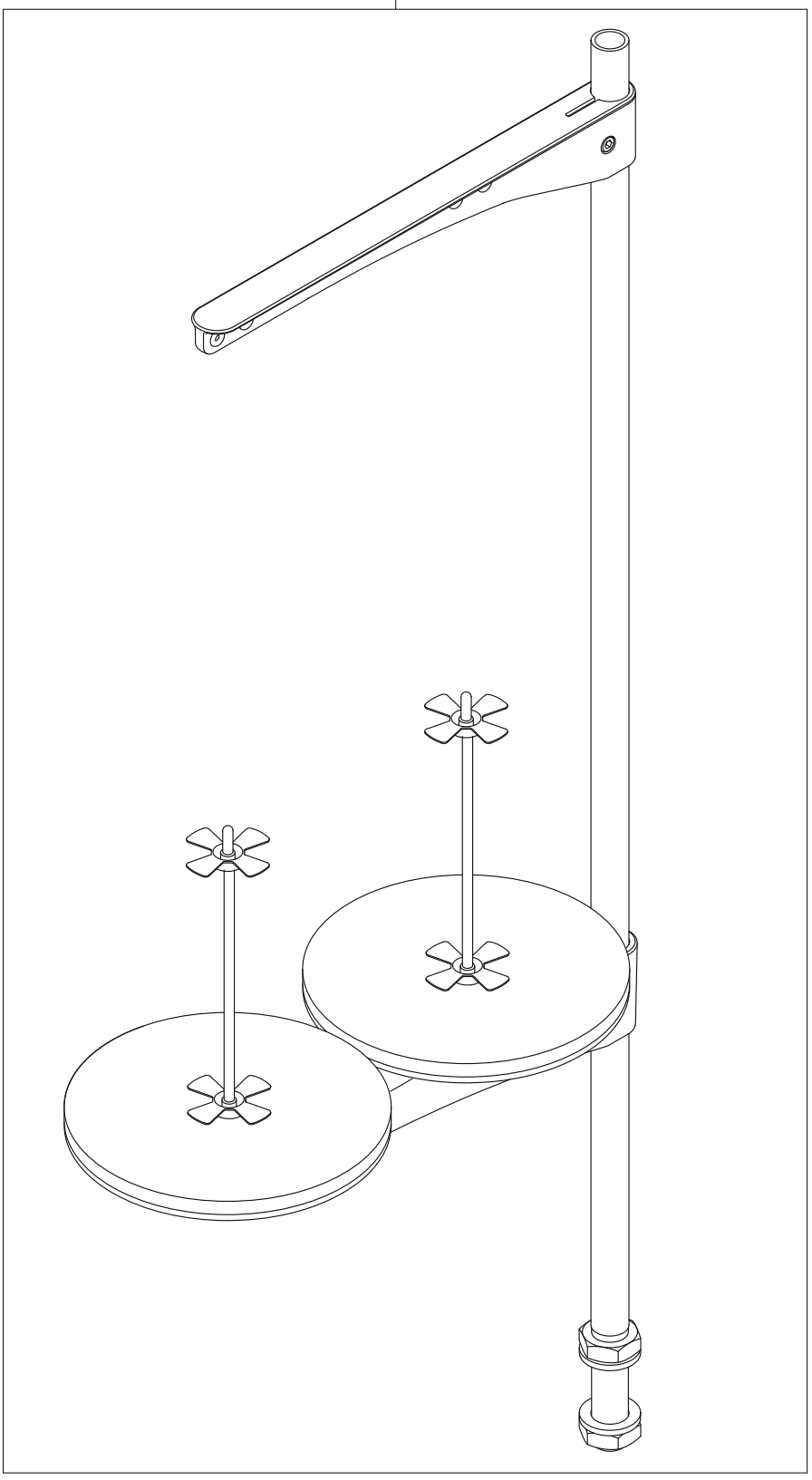

siehe Kapitel 2 Erläuterung der Schlüsselzeichen
see chapter 2 Explanation of key markings
véase el Cap. 2 Explicaciones de los signos clave
见第2章标记说明

61-111 689-04

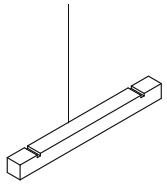

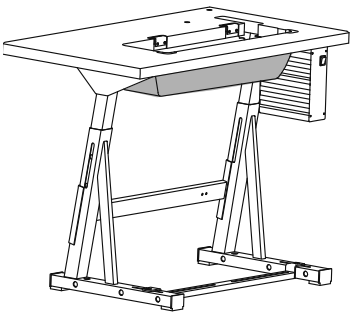

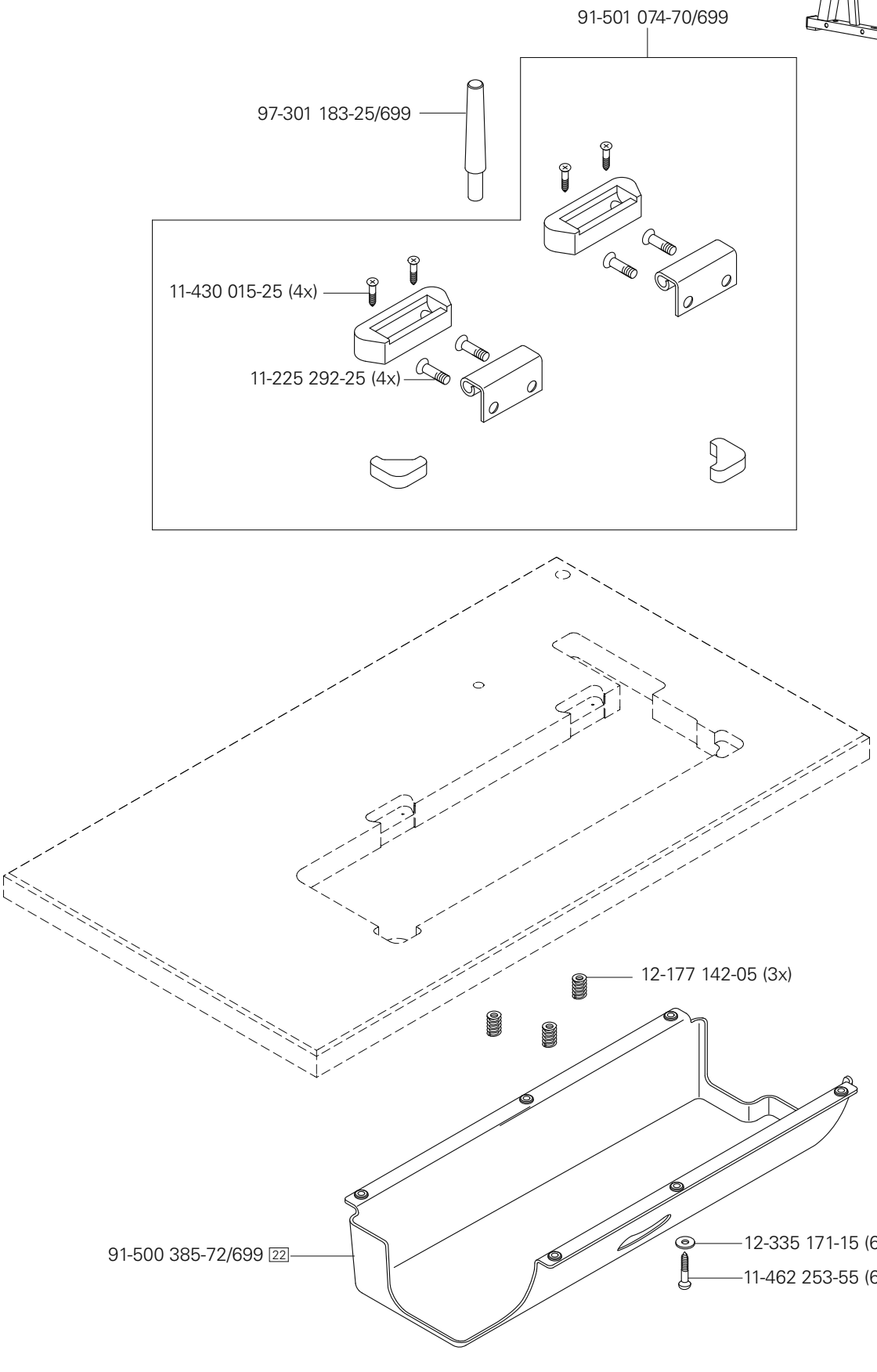

siehe Kapitel 2 Erläuterung der Schlüsselzeichen
see chapter 2 Explanation of key markings
véase el Cap. 2 Explicaciones de los signos clave
见第2章标记说明

Öl Oil Aceite 油	Mittelpunkts-Viskosität bei: Mean viscosity at: Viscosidad media a: 中点粘度:		Dichte bei: Density of: Densidad a: 密度，在：		Bestellnummer für Behälter mit: Part number for can with: Número de pedido para recipientes con: 订货号用于油箱，带：		
	°C	mm²/s	°C	g/cm³ (g/ml)	1 Liter 1 Litro 1 升		
28-011 201-44	40	22,0	15	0,865	91-129 917-91		

Fett Grease Grasa 脂	Penetration Penetration Penetración 贯入度	Tropfpunkt Drip-point Punto de goteo 滴点	Bestellnummer für Behälter mit: Part number for can with: Número de pedido para recipientes con: 订货号用于油箱，带：		
	mm/10	°C	0,25 kg	0,5 kg	1 kg
28-011 202-10		185			28-011 202-10
28-011 202-47	220-250	185			28-011 202-47

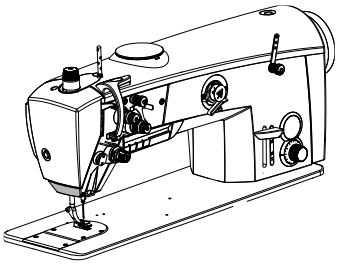

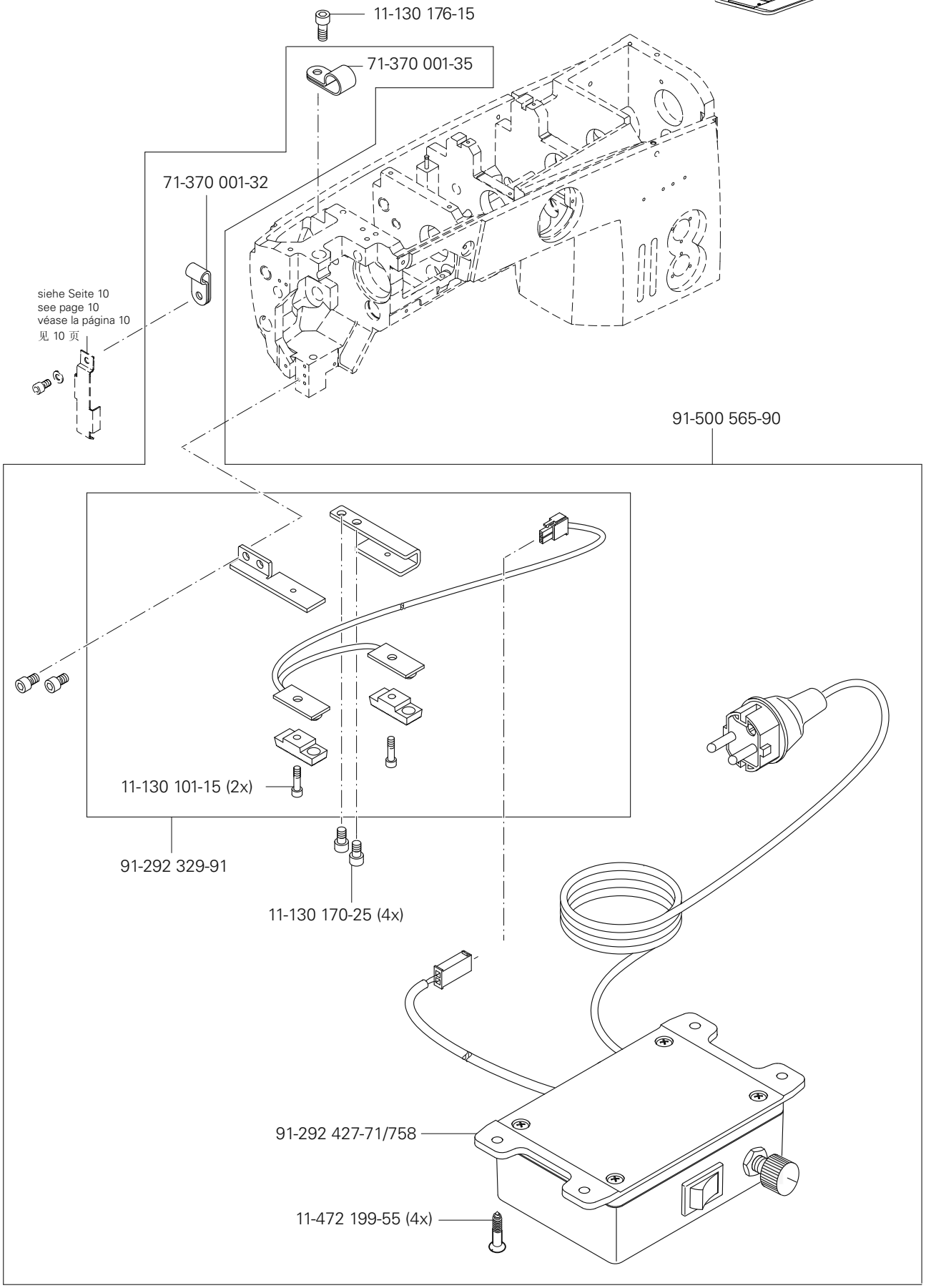

siehe Kapitel 2 Erläuterung der Schlüsselzeichen
see chapter 2 Explanation of key markings
véase el Cap. 2 Explicaciones de los signos clave
见第2章标记说明

No. 零件号	Seite Page Página 页号	No. 零件号	Seite Page Página 页号	No. 零件号	Seite Page Página 页号	No. 零件号	Seite Page Página 页号
11-039 225-15	12	11-130 299-25	9	11-330 952-15	20, 21	12-325 080-05	12
11-039 378-15	33	11-130 305-15	28	11-330 960-15	14, 20, 23	12-335 151-15	25
11-108 093-25	11, 12, 24	11-130 905-15	10	11-330 962-15	11	12-335 171-15	36
11-108 353-15	22	11-130 906-15	9	11-330 964-15	13, 16, 19, 20, 23	12-335 191-15	28
11-108 858-15	14	11-132 172-55	30	11-335 085-15	12	12-335 210-15	33
11-130 089-15	10	11-132 223-25	12	11-335 280-15	14	12-360 026-05	14
11-130 092-15	14	11-132 905-15	30	11-335 902-15	14	12-360 040-05	23
11-130 092-25	12	11-174 082-15	11	11-341 902-15	14, 20	12-360 041-05	23
11-130 101-15	38	11-186 934-25	12	11-430 015-25	36	12-360 043-05	17, 19
11-130 170-15	11	11-190 176-25	33	11-462 253-55	36	12-360 043-25	12
11-130 170-25	38	11-210 216-15	22	11-462 307-55	33	12-360 062-05	20
11-130 173-15	10, 18, 21	11-210 246-15	22	11-462 403-55	33	12-360 063-25	16
11-130 173-25	15	11-225 091-25	12	11-472 199-55	38	12-360 103-05	20
11-130 176-15	11, 19, 23, 25, 29, 31, 38	11-225 172-15	27	11-706 290-25	15	12-360 153-05	31
11-130 176-25	12, 15	11-225 175-15	18, 23	12-005 154-25	15	12-362 124-05	19, 20
11-130 179-15	9	11-225 178-25	9	12-005 175-15	22	12-499 150-45	33
11-130 185-15	17, 22	11-225 184-15	14	12-005 195-15	16	12-505 190-45	12
11-130 227-25	22, 25, 32	11-225 292-25	36	12-012 004-15	9	12-510 170-25	9, 33
11-130 233-15	19	11-225 298-15	14	12-024 171-25	22	12-510 171-45	16
11-130 239-15	9	11-225 312-15	14	12-177 142-05	36	12-610 190-45	17, 19
11-130 251-15	22	11-225 904-05	12	12-305 084-15	10	12-610 210-45	12, 16
11-130 263-15	9	11-330 091-15	18	12-305 084-25	12	12-610 230-45	18
11-130 284-15	9	11-330 205-15	33	12-305 114-15	10, 23, 29, 31	12-610 280-45	19, 20
11-130 287-15	17, 19, 20, 25	11-330 217-15	10, 17	12-305 144-15	22	12-610 310-45	11
11-130 287-25	9	11-330 220-15	15	12-305 174-15	16, 21	12-640 150-55	25
11-130 293-15	16, 17, 21, 19, 23, 557	11-330 277-15	11, 13, 154	12-305 174-25	9, 33	12-640 200-55	20
11-130 293-25	33	11-330 280-15	12, 14, 19, 21, 22, 23	12-305 500-05	12	12-640 230-55	20

No. 零件号	Seite Page Página 页号	No. 零件号	Seite Page Página 页号	No. 零件号	Seite Page Página 页号	No. 零件号	Seite Page Página 页号
12-664 390-45	21	71-370 003-94	22	91-172 609-05	11	91-500 105-05	20
12-710 920-12	19, 20	71-520 006-01	33	91-174 303-15	11	91-500 106-05	20
12-710 923-92	10, 17	71-520 006-03	33	91-174 440-25	12	91-500 111-05	11
13-033 106-05	12	71-520 006-04	33	91-174 879-05	15	91-500 112-91	13
14-016 080-01	21	71-590 007-21	33	91-176 199-92	11	91-500 113-01	13
14-018 594-01	21	71-590 007-72	29	91-176 204-05	11	91-500 116-05	11
14-218 090-01	10	74-022 134-91	33	91-176 360-05	16	91-500 117-91	11
15-032 002-45	28	74-052 879-91	30	91-187 386-75/893	28	91-500 123-91	12
15-120 009-05	10	74-058 265-91	32	91-187 426-70/893	28	91-500 131-91	13
15-120 725-05	22	74-061 822-91	33	91-229 423-70/690	34	91-500 132-91	14
15-125 061-05	22	74-062 060-91	31	91-262 195-92	14	91-500 143-91	13
16-409 997-05	14	74-064 302-91	32	91-262 385-75/893	33	91-500 150-91	20
16-414 139-05	33	74-086 512-91	32	91-266 520-92	21	91-500 159-05	18
18-372 003-91	28	91-002 065-05	12	91-266 818-05	11	91-500 165-05	17
25-161 801-49	22	91-010 215-05	12	91-267 195-05	18	91-500 166-02	17
25-161 801-52	22	91-056 193-25	12	91-268 655-05	22	91-500 169-05	26
25-308 820-25	12, 24, 25, 27	91-056 760-05	12	91-268 656-05	22	91-500 174-91	17
25-308 820-40	27, 28	91-100 355-05	11	91-290 337-91	33	91-500 175-91	18
26-536 302-09	22	91-118 888-05	19	91-290 576-91	9	91-500 177-15	26
26-536 305-09	10	91-119 015-15	11	91-290 733-91	33	91-500 179-05	18
28-011 201-44	37	91-119 763-05	12	91-292 323-91	19	91-500 183-91	22
28-011 202-10	37	91-120 877-05	25	91-292 329-91	38	91-500 185-05	22
28-011 202-47	37	91-129 917-91	37	91-292 427-71/758	38	91-500 187-15	22
61-111 689-04	35	91-168 319-12	21, 23	91-500 035-05	10	91-500 188-91	22
71-370 001-32	10, 11, 31, 38	91-168 480-15	14	91-500 036-92	10	91-500 230-05	17
71-370 001-35	38	91-170 809-05	17	91-500 041-92	25	91-500 237-75/690	22
71-370 001-46	29	91-171 175-12	21	91-500 100-91	20	91-500 240-71/690	22

No. 零件号	Seite Page Página 页号	No. 零件号	Seite Page Página 页号	No. 零件号	Seite Page Página 页号	No. 零件号	Seite Page Página 页号
91-500 241-75/690	22	91-500 337-05	23	91-500 488-15	12	91-500 597-05	21
91-500 244-71/766	22	91-500 338-25	19	91-500 496-05	12	91-500 598-15	21
91-500 250-71/892	15	91-500 345-75/690	14	91-500 497-35	12	91-500 672-75/690	18
91-500 251-05	15	91-500 346-05	10	91-500 510-75/766	30	91-501 074-70/699	36
91-500 252-21	15	91-500 347-05	21	91-500 516-75/690	17	91-501 076-71/690	10
91-500 267-92	13	91-500 348-71/892	14	91-500 517-01	9	91-501 080-91	11
91-500 268-91	16	91-500 385-72/699	36	91-500 521-72/690	18	91-501 101-91	25
91-500 276-05	10	91-500 438-05	25	91-500 526-71/892	12	91-501 108-91	23
91-500 279-12	13	91-500 446-05	22	91-500 527-71/892	12	91-501 113-91	26
91-500 293-01	10	91-500 455-45	12	91-500 533-05	12	91-501 120-71/690	10
91-500 300-91	19	91-500 456-45	12	91-500 534-45	12	91-501 123-71/690	9
91-500 303-01	19	91-500 457-05	12	91-500 536-91	12	91-501 142-05	23
91-500 306-05	19	91-500 458-75/690	12	91-500 537-01	12	91-501 144-91	27
91-500 307-05	20	91-500 459-25	12	91-500 549-70/690	30	91-501 162-12	25
91-500 308-05	21	91-500 460-05	12	91-500 565-90	38	91-501 278-05	10
91-500 311-92	21	91-500 464-25	12	91-500 567-90	24	91-501 319-05	21
91-500 314-91	21	91-500 466-71/690	12	91-500 570-91	21	91-501 500-91	24
91-500 317-05	21	91-500 467-71/690	12	91-500 571-91	21	91-501 515-91	10
91-500 318-05	23	91-500 472-74/001	30	91-500 576-91	21	91-501 517-01	10
91-500 319-05	23	91-500 472-74/002	30	91-500 578-91	21	91-501 521-05	10
91-500 320-01	23	91-500 472-74/004	30	91-500 579-05	21	91-501 527-05	10
91-500 323-01	23	91-500 476-75/690	9	91-500 589-05	21	91-501 540-05	14
91-500 326-91	23	91-500 477-75/690	18	91-500 590-05	21	91-501 541-01	14
91-500 328-91	23	91-500 478-75/690	18	91-500 591-05	21	91-501 543-15	9
91-50033 1-05	23	91-500 479-75/699	9	91-500 592-05	21	91-501 549-90	31
91-500 332-05	23	91-500 480-25	15	91-500 593-05	21	91-501 748-71/892	14
91-500 336-92	23	91-500 481-71/690	165	91-500 594-05	21	91-501 757-05	12

No. 零件号	Seite Page Página 页号	No. 零件号	Seite Page Página 页号	No. 零件号	Seite Page Página 页号	No. 零件号	Seite Page Página 页号
91-501 758-05	12						
91-501 759-91	12						
91-502 007-92	18						
91-510 044-05	15						
91-510 190-75/892	9						
91-700 173-25	19						
91-700 785-15	21, 23						
97-301 183-25/699	436						
99-135 001-95	12, 27						
99-135 002-95	242						
99-135 617-95	27						
99-135 835-05	27						
99-136 071-95	12						
99-136 072-95	27						
99-136 546-91	28						
99-137 196-05	33						
99-137 497-05	27						
99-137 520-05	15						
99-137 544-05	14						
99-137 603-91	24, 27						
99-137 608-91	27						
99-137 637-45	25, 27						
99-137 644-05	20						
99-137 649-05	17						

PFAFF® Industrial

POWERLine

2231

UNTERKLASSEN-AUSSTATTUNG
SUBCLASS PARTS
COMPOSICIÓN DE LAS SUBCLASES
子机型-设备

-6/01

Für allgemeine Näharbeiten (Standardform des Teilesatzes).

For ordinary sewing operations (Standard part set.)

Para trabajos de costura en general (Juego de piezas estándard.)

适用于一般性缝纫工作（套件的标准型式 ）。

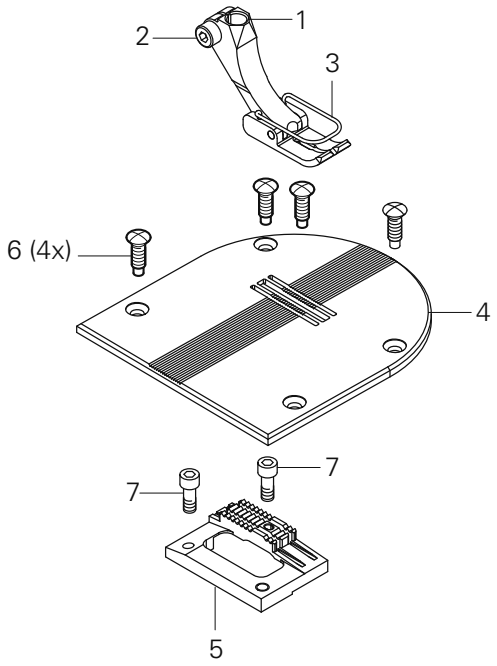

Pos.-Nr. Item No. N° de pos. 序号	Ausführung Model Tipo 款式	Stichlänge Stitch lenght Largo de puntada 针距	Teile-Nr. Part No. N° de pieza 零件号
1 - 7	BN*	6,0	91-202 818-93/001
	CN*	6,0	91-202 818-93/002
1 - 3	BN*	6,0	91-154 984-23/001
	CN*	6,0	91-154 984-23/002
2			11-130 173-15
3			91-154 958-05 3

Pos.-Nr. Item No. N° de pos. 序号	Ausführung Model Tipo 款式	Stichlänge Stitch lenght Largo de puntada 针距	Teile-Nr. Part No. N° de pieza 零件号
4			91-150 980-25
5	BN*	6,0	91-159 051-04/001
	CN*	6,0	91-159 051-04/002
6			91-700 173-25
7			11-130 176-15

▲ Weitere Unterklassen und Ausführungen auf Anfrage
Further Subclasses and versions on enquiry
Otras subclases y tipos, sobre demanda
更多的子机型和款式请询问

◆ Standard
Standard
Estándar
则

☐/* siehe Kapitel 2 Erläuterung der Schlüsselzeichen
see chapter 2 Explanation of key markings
véase el Cap. 2 Explicaciones de los signos clave
见第 2 章标记说明

PFAFF® Industrial



Europäische Union
Wachstum durch Innovation – EFRE



PFAFF Industriesysteme
und Maschinen AG

Hans-Geiger-Str. 12 - IG Nord
D-67661 Kaiserslautern

Telefon: +49 - 6301 3205 - 0
Telefax: +49 - 6301 3205 - 1386
E-mail: info@pfaff-industrial.com

Hotlines:

Technischer Service / Technical service:
Service technique / Servicio técnico: +49 - 175 2243-101

Nähtechnik-Fachberatung / Application consultance:
Conseiller de couture et technique / Asesor técnico: +49 - 175 2243-102

Ersatzteile-Hotline / Spare-parts hotline:
Hotline - Pièces détachées / Hotline Repuestos: +49 - 175 2243-103

Gedruckt in der BRD / Printed in Germany / Imprimé en la R.F.A. / Impreso en la R.F.A

© PFAFF Industriesysteme und Maschinen AG 2009, PFAFF is the exclusive trademark of VSM Group AB.PFAFF Industriesysteme und Maschinen AG is an authorized licensee of the PFAFF trademark.