PFAFF® Industrial

POWERLine

2235

TEILELISTE
PARTS LIST
LISTE DE PIÈCES
零件表

Diese Teileliste hat für Maschinen ab nachfolgender Seriennummer Gültigkeit:

This parts list applies to machines from the following serial numbers onwards:

Cette liste de pièces est valable pour les machines au numéros de série à partir de:

本零件表对从下列系列号起的机器有效:

2 799 145 →

296-12-19 217
DE / EN / ES / 中文 09.12

Alle Informationen und Abbildungen waren zum Zeitpunkt der Druckgebung auf dem neusten Stand.

Technische Änderungen vorbehalten!

Der Nachdruck, die Vervielfältigung sowie die Übersetzung - auch auszugweise - aus PFAFF-Teilelisten ist nur mit unserer vorherigen Zustimmung und mit der Quellenangabe gestattet.

At the time of printing, all information and illustrations contained in thisa document were up to date.

Subject to alteration!

The reprinting, copying or translation of PFAFF Parts lists whether in whole or in part, is only pemitted with our previous permission and with written reference to the source.

Todas las informaciones e ilustraciones de este manual estaban al día en el momento de entregarse para su impresión.

¡ Salvo modificaciones técnicas!

La reimpresión, reproducción y traducción - aunque sólo sea parcial - de las listas de piezas PFAFF sólo está permitida con nuestro permiso previo e indicando la fuente.

所有信息和图片在付印时都是最新的。

保留技术更改的权力！

全部或部分翻印、复制以及翻译 PFAFF- 零件表
必须事先经由我们同意并且注明来源。

PFAFF Industriesysteme
und Maschinen AG

Hans-Geiger-Str. 12 - IG Nord
D-67661 Kaiserslautern

Seite
Page
Página
页

0 Wichtiger Hinweis 6
Important note
Observación importante
重要提

1 Vorwort 7
Foreword
Notas preliminares
前言

2 Erläuterung der Schlüsselzeichen 8
Explanation of key markings
Explicaciones de los signos clave
标记说明

3 Basismaschine
Basic machine
Máquina básicas
基础机器

3.01 Gehäuseteile 9
Housing sections
Piezas del cárter
机身零件

3.02 Kopfteile 10
Needle head parts
Piezas de la cabeza
机头零件

3.03 Armteile 19
Arm parts
Piezas del brazo
机臂零件

3.04 Grundplattenteile 34
Bedplate parts
Piezas del cárter
底板零件

4 Pneumatische Ausrüstung 40
Pneumatic equipment
Equipo neumático
气动设备

5.01 Steuerungspaket AB 321 43
Control package AB 321
Paquete de control AB 321
控制组件 AB 321

Seite
Page
Página
页

5.02 Steuerungspaket PicoDrive mit P45 PD2-L 44
Control package PicoDrive with P45 PD2-L
Paquete de control PicoDrive con P45 PD2-L
控制组件 PicoDrive 带 P45 PD2-L

5.03 Steuerungspaket EcoDrive mit P74 ED-L 46
Control package EcoDrive with P74 ED-L
Paquete de control EcoDrive con P74 ED-L
控制组件 EcoDrive 带 P74 ED-L

5.04 Steuerungspaket PF 321 48
Control package PF 321
Paquete de control PF 321
控制组件 PF 321

6 Teile zur Tischplatte 49
Parts for table top
Piezas pata el tablero
用于台板的零件

7 Garnrollenständer 50
Reel stands
Portacarretes
线轴支架

8 Einstellehren 51
Adjustment gauges
Calibres de ajuste
设置量规

9 Schmiermittel-Übersicht 52
Overiew of lubricants
Tabla de lubricantes
润滑剂一览

10 Kantenführung 53
Edge guide
Guia para cantos
导布器

11 LED-Licht 55
LED-Lamp
Lámpara LED
LED 灯

12 Bausatz ohne P 56
Kit without P
Equipo de construcción sin P
组件(用于不带 P 的机器）

Seite
Page
Página
页

13 Knielüfterteile 57
Knee lifter parts
Piezas del alzaprensatelas por rodillera
膝松线器零件

14 Knietaster mit Leitung 58
Knee switch with cable
Interruptor de rodillera con cable
带电缆膝键

15 Index (Teilenummern / Seitenzahlen) 59
Index (part numbers / page numbers)
Index (números de pieza / números de página)
注脚(零件号/页号)

26 Unterklassen-Ausstattung
Subclass parts
Composición de las subclases
子机型-设备

20.01 Nähwerkzeuge (PFAFF 2235) 64
Gauge parts (PFAFF 2235)
Organos de costura (PFAFF 2235)
缝纫工具 (PFAFF 2235

Achtung!



Wir machen ausdrücklich darauf aufmerksam, daß Ersatz- und Zubehörteile, die nicht von uns geliefert werden, auch nicht von uns geprüft und freigegeben sind. Der Einbau und / oder die Verwendung solcher Produkte kann daher u. Umständen konstruktiv vorgegebene Eigenschaften Ihrer Maschine negativ verändern. Für Schäden, die durch die Verwendung von Nicht-Originalteilen entstehen, übernehmen wir keine Haftung!

Caution!



We warn you expressively that spare parts and accessories that are not supplied by us are not tested and released by us.
Fitting or using these products may therefore have negative influences on features that depend on the machine design.
We are not liable for any damage caused by the use of non-Pfaff parts!

¡Atención!



Se hace observar que en el caso de piezas de recambio y accesorios que no hayan sido suministrados por nosotros, quiere decir que non han sido sometidas por nuestra parte a un control y que no se les ha dado el visto bueno.
Por esta razón, el montaje y/o empleo de tales productos puede repercutir negativamente en las características previstas en su máquina.
¡Para los daños que eventualmente pudiesen presentarse al utilizar piezas no originales, no asumimos ninguna garantía!

注意!



我们必须明确指出，所有不是由我们供货的备件和附件都未经我们检查，也没有被我们批准使用。装入和/或使用这些产品可能在一定的情况下会对机器的设计特性造成负面改变。
对由于使用非原装件所造成的损失，我们不负任何责任!

- Die Seriennummer der Maschine, für die diese Teileliste Gültigkeit hat, ist auf der Titel-seite aufgeführt.
- Alle Teile sind so abgebildet, wie sie in der Maschine funktionsmäßig zusammengehören.
- Gestrichelt dargestellte Teile zeigen angrenzende Teile aus anderen Funktionsgruppen.
- Im oberen Teil der Bildseiten befindet sich eine Gesamtansicht der Maschine .
- Der Einbauort der dargestellten Teile wird durch eine gerasterte Fläche gekennzeichnet.
- Einrahmungen auf den Bildseiten zeigen, aus welchen Einzelteilen sich die Gruppenteile zusammensetzen.
- Die auf den Bildseiten verwendeten Schlüsselzeichen (☐ ;2 ;3 usw.) sind im Kapitel "Erläuterungen der Schlüsselzeichen" aufgelistet.

- The serial number of the machine to which this parts list applies is indicated on the cover page.
- All parts are illustrated in function groups with the parts which they function together with in the machine.
- Parts illustrated with broken lines are parts from other function groups which border on the illustrated function group.
- The above section of the page of illustrations contains a total view of the machine. The place for the installation of the parts pictured here is marked by the grid.
- The framed-in sections on the illustration pages show the individual parts comprising a group.
- The key markings used on the illustrated pages (☐ ;2 ;3 etc.) are listed in the chapter "Explanation of key markings".

- El número de serie de la máquina para la cual tiene validez esta lista de piezas va indicado en la página de título.
- odas las piezas están ilustradas tal como aparecen en la máquina para su funcionamiento.
- Las piezas representadas con rayitas muestran piezas colindantes de otros grupos de funciones.
- En la parte superior de las páginas ilustradas se puede ver una vista en conjunto de la máquina.
- El lugar de montaje de la pieza representada va caracterizada mediante una superficie reticulada.
- Los recuadros en las páginas ilustradas indican las piezas individuales de que se componen los grupos.
- Los signos clave (☐ ;2 ;3 etc.) empleados en las páginas con ilustraciones van listados en el capítulo "Explicaciones de los signos clave".

- 适用于本零件表的机器系列号列在首页上。
- 所有的零件都按照其在机器中的功能情况合在一起表达。
- 用虚线表示的零件为相邻功能组中的零件。
- 图的上部为机器全景。
- 所示零件的安装部位用影格面表示。
- 页上的框表示这套组件都由哪些零件所组成。
- 图页上所使用的标记（ ☐ ;2 ;3 等）列表在“标记说明”中。

	Unterklassenabhängig, Teilenummer siehe Unterklassen-Ausstattung. Subclas-dependent, for part number see subclass parts listing. Dependientes de la subclase, para el número de pieza véase „Dotactión de subclases". 取决于子机型，零件号见子机型设备。
B	Maschinen-Ausstattung für mittlere Materialien. Model B for sewing thin and medium-weight materials. Tipo B para materiales semiligeros. 用于中厚料的机器设备。
C	Maschinen-Ausstattung für mittelschwere Materialien. Model C for sewing medium-heavy materials. Tipo C para materiales semipesados. 用于中偏厚料的机器设备。
C/D	Maschinen-Ausstattung für mittelschwere bis schwere Materialien. Model C/D for sewing medium-heavy materials to heavy materials.. Tipo C/D para materiales semipesados a materiales pesados. 用于中等厚料和厚料的机器装备。
3	Geklebt Part cemented Pieza pegada 被粘住。
3/1	Gesichert mit Loctite. Secured with loctite. Asegurado con Loctite. 用 Loctite 粘胶固定。
6	Nadeldicke und Spitzenform bei Bestellung angeben. Needle size and style of point to be stated on order. Grosor de aguja y forma de la punta, indíquese en los pedidos. 在订货时给出针厚和针尖型式。
22	Zubehör Accessories Accesorios 附件
27/2	Eingeklammerte Zahl = Dicke in mm. Number in brackets = thickness in mm. Cifra entre paréntesis = espesor en mm. 括起的数字 = 厚度 （单位 mm）
40/2	Tränken mit 28-011 201-44; Bestellnummer siehe Seite 52. Grease with 28-011 201-44; for part number see page 52. Engrase con grasa 28-011 201-44; para el número de pedido véase la página 52. 浸油用 28-011 201-44；订货号见 52 页。
40/3	Fetten mit 28-011 202-47; Bestellnummer siehe Seite 52. Grease with 28-011 202-47; for part number see page 52. Engrase con grasa 28-011 202-47; para el número de pedido véase la página 52. 上脂用 28-011 202-47；订货号见 52 页。
40/17	Fetten mit 28-011 202-10; Bestellnummer siehe Seite 52. Grease with 28-011 202-10; for part number see page 52. Engrase con grasa 28-011 202-10; para el número de pedido véase la página 52. 上脂用 28-011 202-10；订货号见 52 页。
81/3	Verwendung je nach Bedarf. To be used as required. Utilización según sea necesario. 根据具体需要使用。
96	Länge angeben State length Indiquese la largura 给出长度

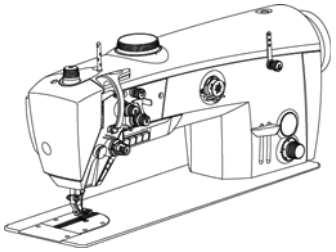

11-130 179-15 (2x) 22
91-500 479-75/699
11-225 178-25 (4x)
11-130 299-25 (2x)
91-500 517-01 22
91-502 387-75/892
11-130 263-15 22
11-130 284-15
12-012 004-15 (2x)
91-500 476-75/690 22
22 11-130 239-15 (3x)
91-502 399-71/690
11-130 906-15
91-501 543-15
11-130 287-25
12-305 174-25
12-510 170-25
91-290 576-91
Zum Gestell
For stand
Para el bancada
与于机架

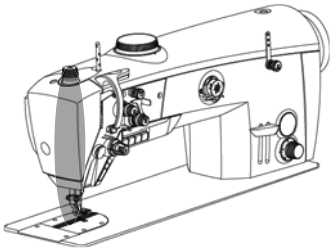

91-501 961-75/898
91-501 807-05
91-501 808-05
91-501 806-05
40/2 91-140 372-05
91-502 388-72/898
91-501 893-05
11-330 952-15 (2x)
14-218 090-01 (2x)
91-120 877-05
91-501 892-05
11-130 227-25
91-501 162-92
12-618 170-45
91-502 336-91
siehe Seite 11
see page 11
véase la página 11
见 11 页
91-502 307-01
91-500 035-05
11-130 293-15
11-130 233-15 (2x)
11-330 217-15
11-330 952-15 (2x)
91-171 175-12
91-501 891-92
91-069-062-05 (8x)
91-502 230-91
91-501 278-05
(Bei PFAFF-Nähwerkzeugen nicht verwenden)
(With PFAFF gauge parts do not use)
(No usan en PFAFF organos de costura)
(对于 PFAFF 缝纫工具不适用)
91-500 293-01
91-501 072-91
91-501 073-91

siehe Kapitel 2 Erläuterung der Schlüsselzeichen
see chapter 2 Explanation of key markings
véase el Cap. 2 Explicaciones de los signos clave
见第2章标记说明

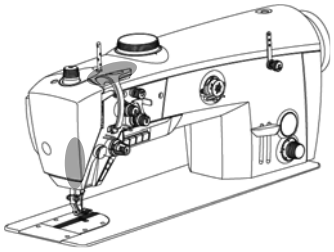

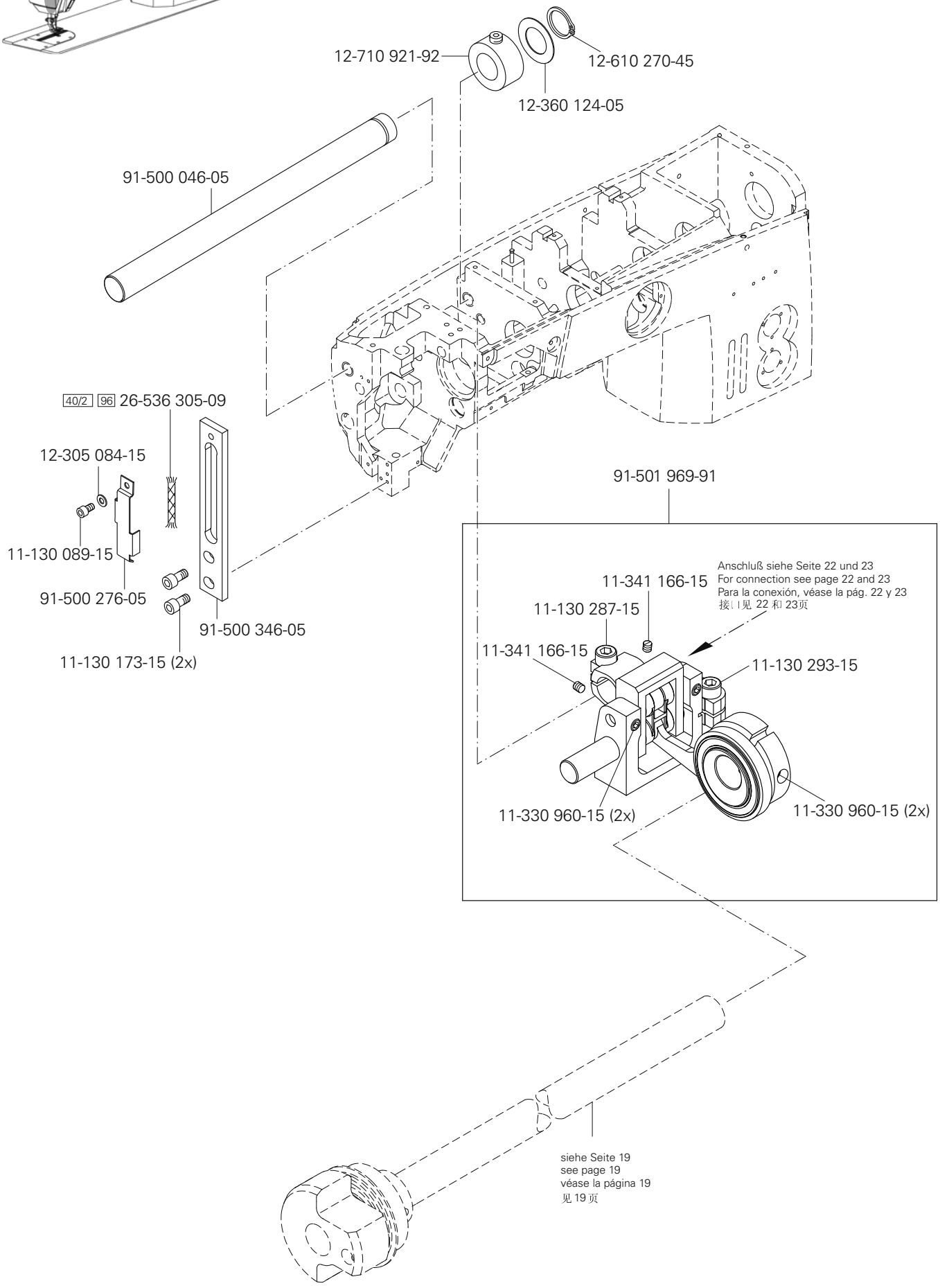
12-710 921-92
12-610 270-45
12-360 124-05
91-500 046-05
40/2 96 26-536 305-09
12-305 084-15
11-130 089-15
91-500 276-05
11-130 173-15 (2x)
91-500 346-05
91-501 969-91
Anschluß siehe Seite 22 und 23
For connection see page 22 and 23
Para la conexión, véase la pág. 22 y 23
接口见 22 和 23页
11-341 166-15
11-130 287-15
11-341 166-15
11-130 293-15
11-330 960-15 (2x)
11-330 960-15 (2x)
siehe Seite 19
see page 19
véase la página 19
见 19 页

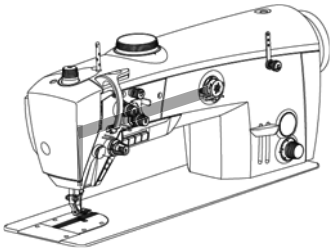

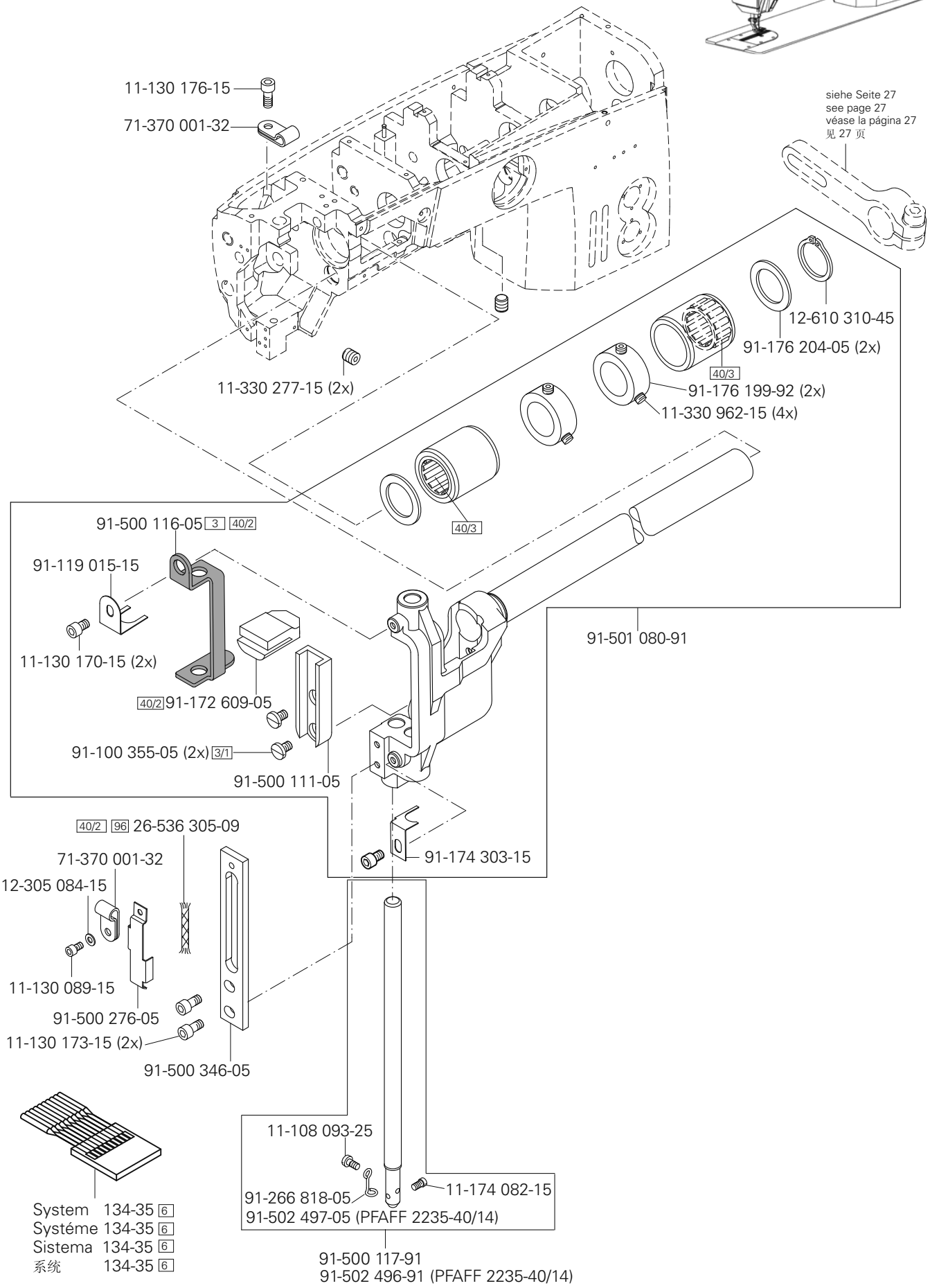

siehe Kapitel 2 Erläuterung der Schlüsselzeichen
see chapter 2 Explanation of key markings
véase el Cap. 2 Explicaciones de los signos clave
见第2章标记说明

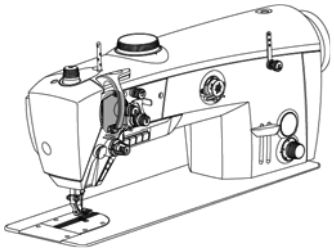

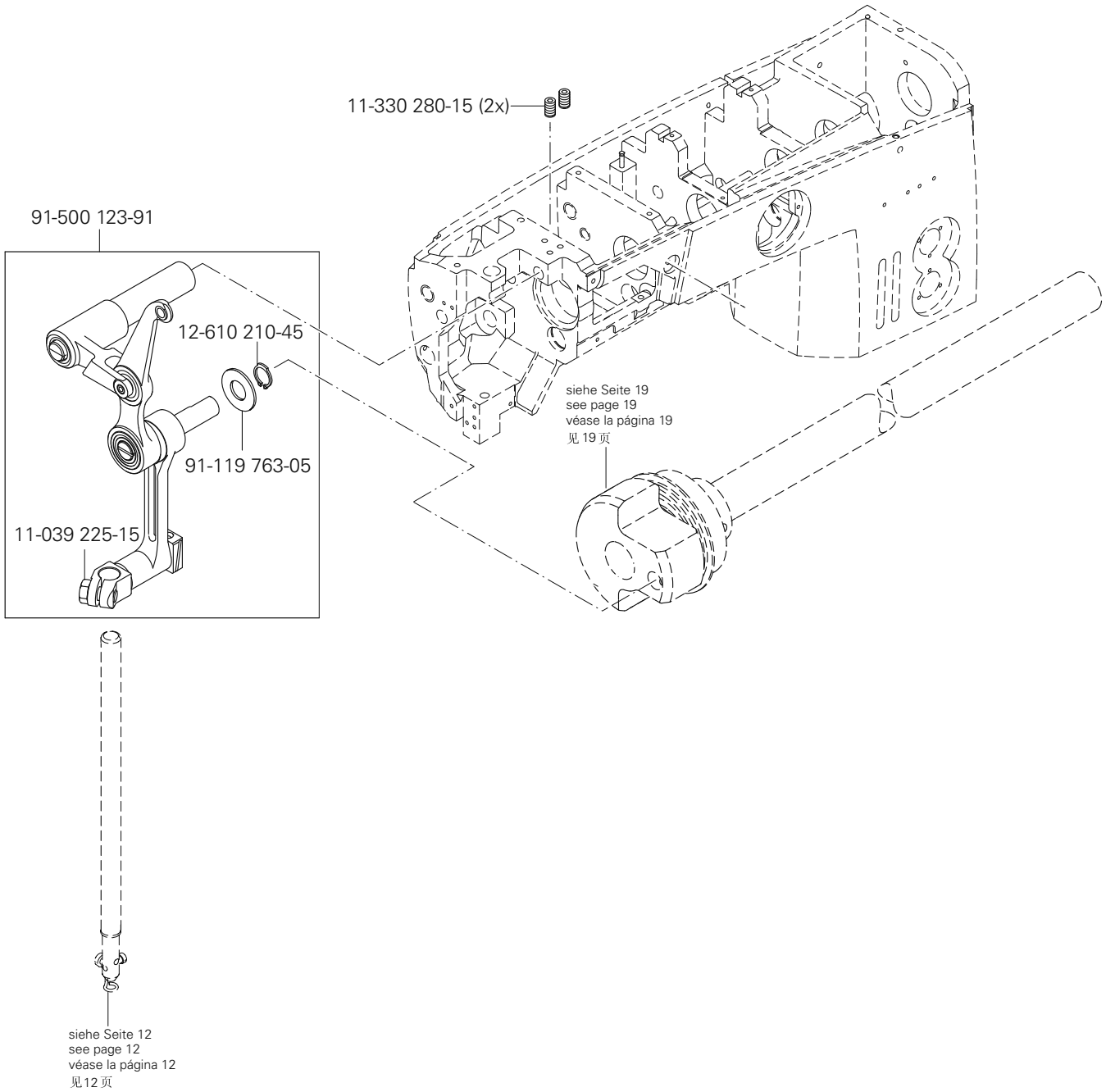
11-330 280-15 (2x)
91-500 123-91
12-610 210-45
91-119 763-05
11-039 225-15
siehe Seite 19
see page 19
véase la página 19
见 19 页
siehe Seite 12
see page 12
véase la página 12
见 12 页

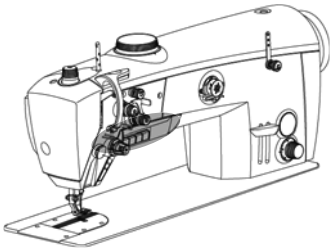

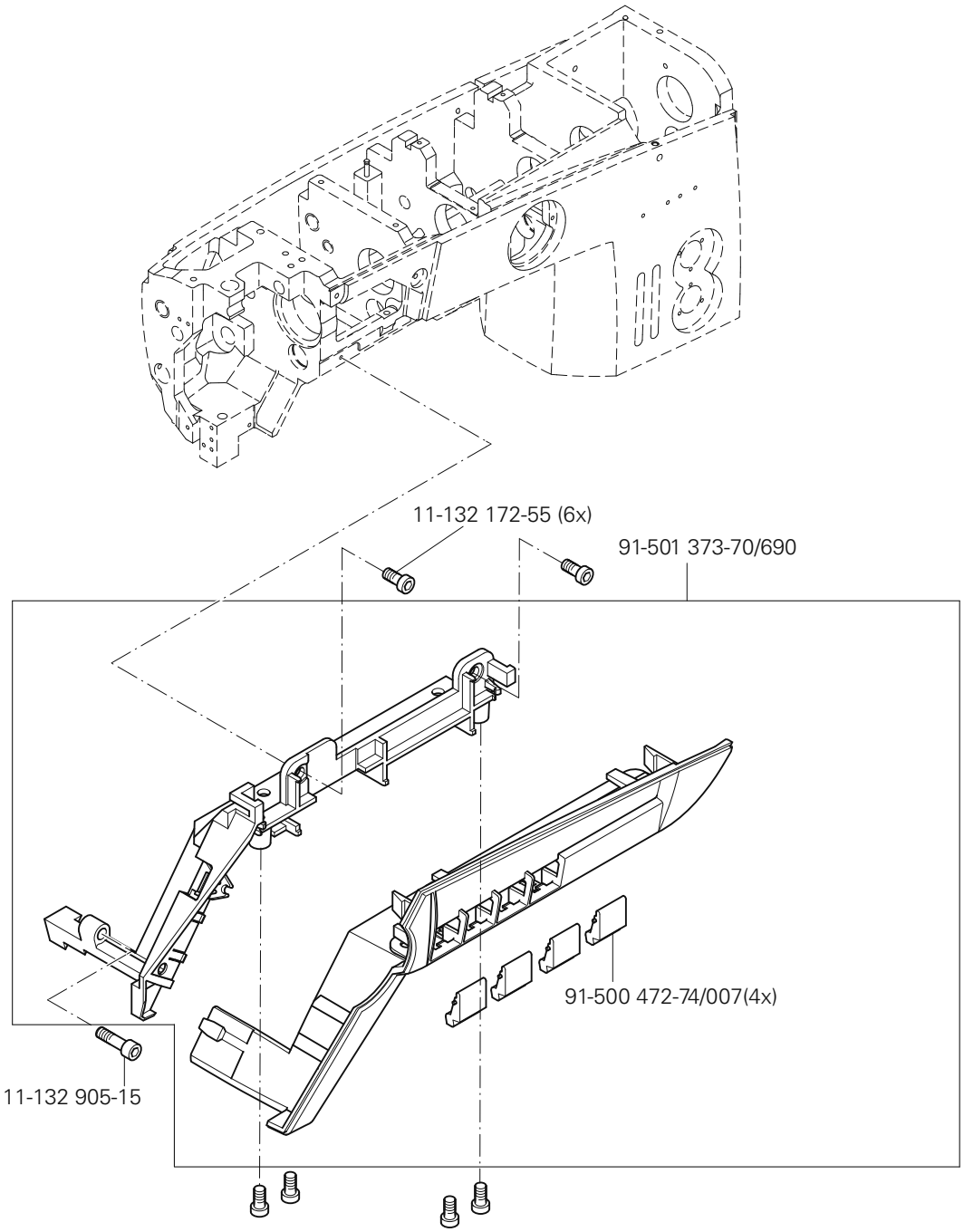
11-132 172-55 (6x)
91-501 373-70/690
91-500 472-74/007(4x)
11-132 905-15

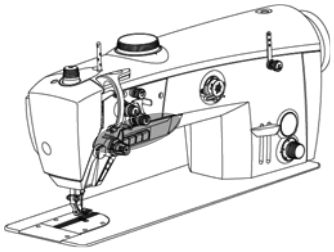

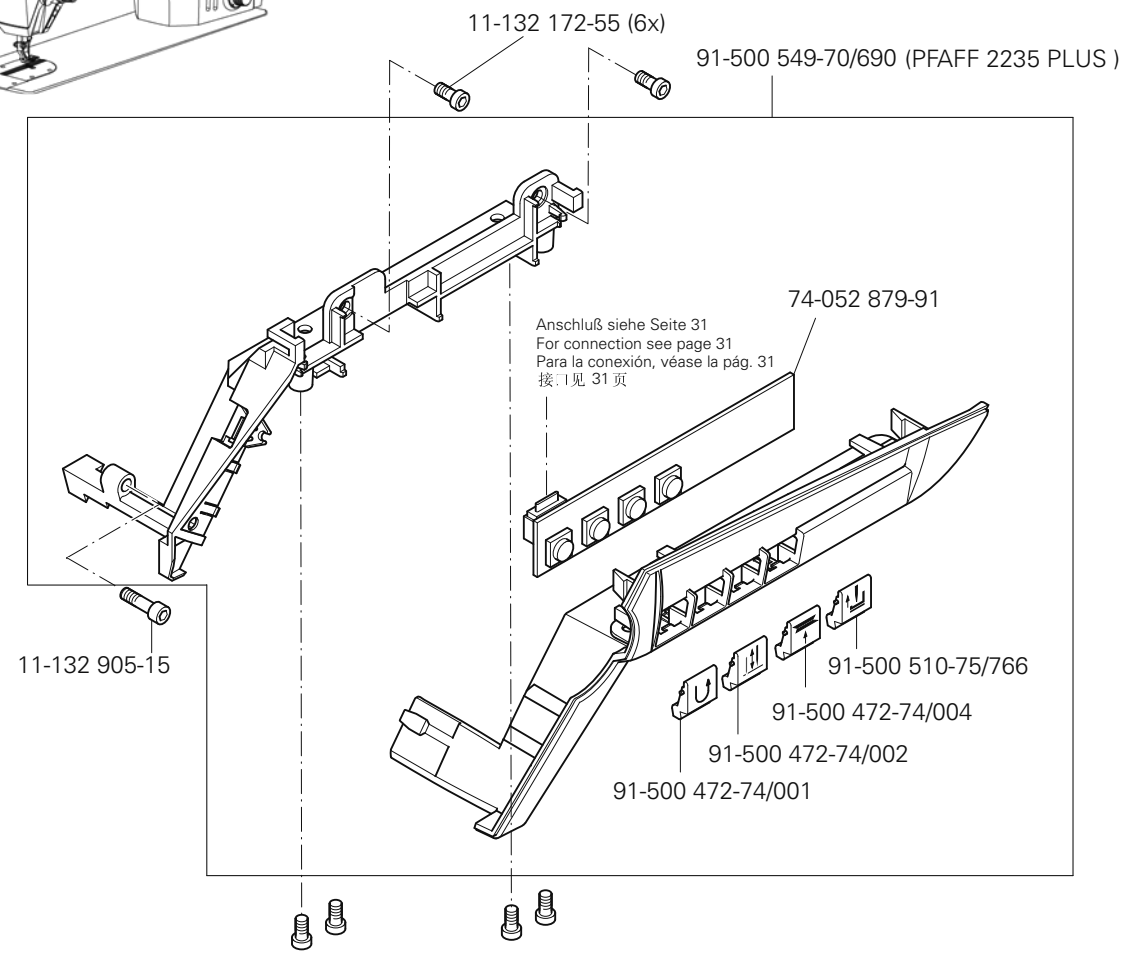
11-132 172-55 (6x)
91-500 549-70/690 (PFAFF 2235 PLUS)
74-052 879-91
Anschluß siehe Seite 31
For connection see page 31
Para la conexión, véase la pág. 31
接□见 31 页
11-132 905-15
91-500 510-75/766
91-500 472-74/004
91-500 472-74/002
91-500 472-74/001

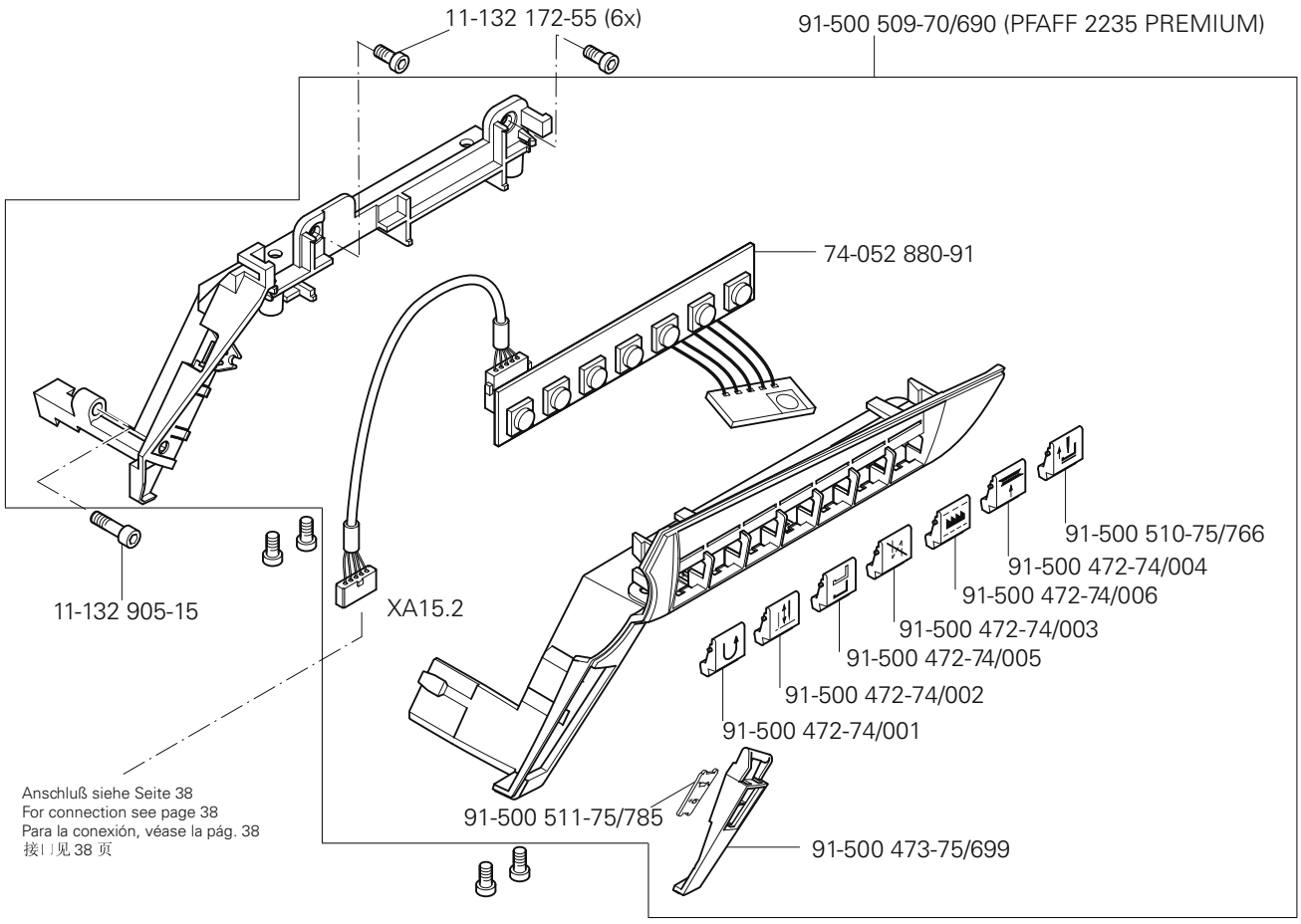
11-132 172-55 (6x)
91-500 509-70/690 (PFAFF 2235 PREMIUM)
74-052 880-91
11-132 905-15
XA15.2
91-500 510-75/766
91-500 472-74/004
91-500 472-74/006
91-500 472-74/003
91-500 472-74/005
91-500 472-74/002
91-500 472-74/001
91-500 511-75/785
91-500 473-75/699
Anschluß siehe Seite 38
For connection see page 38
Para la conexión, véase la pág. 38
接□见 38 页

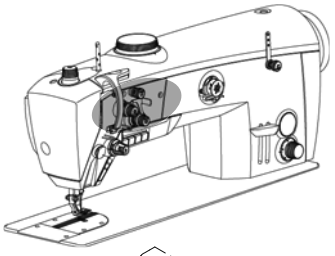

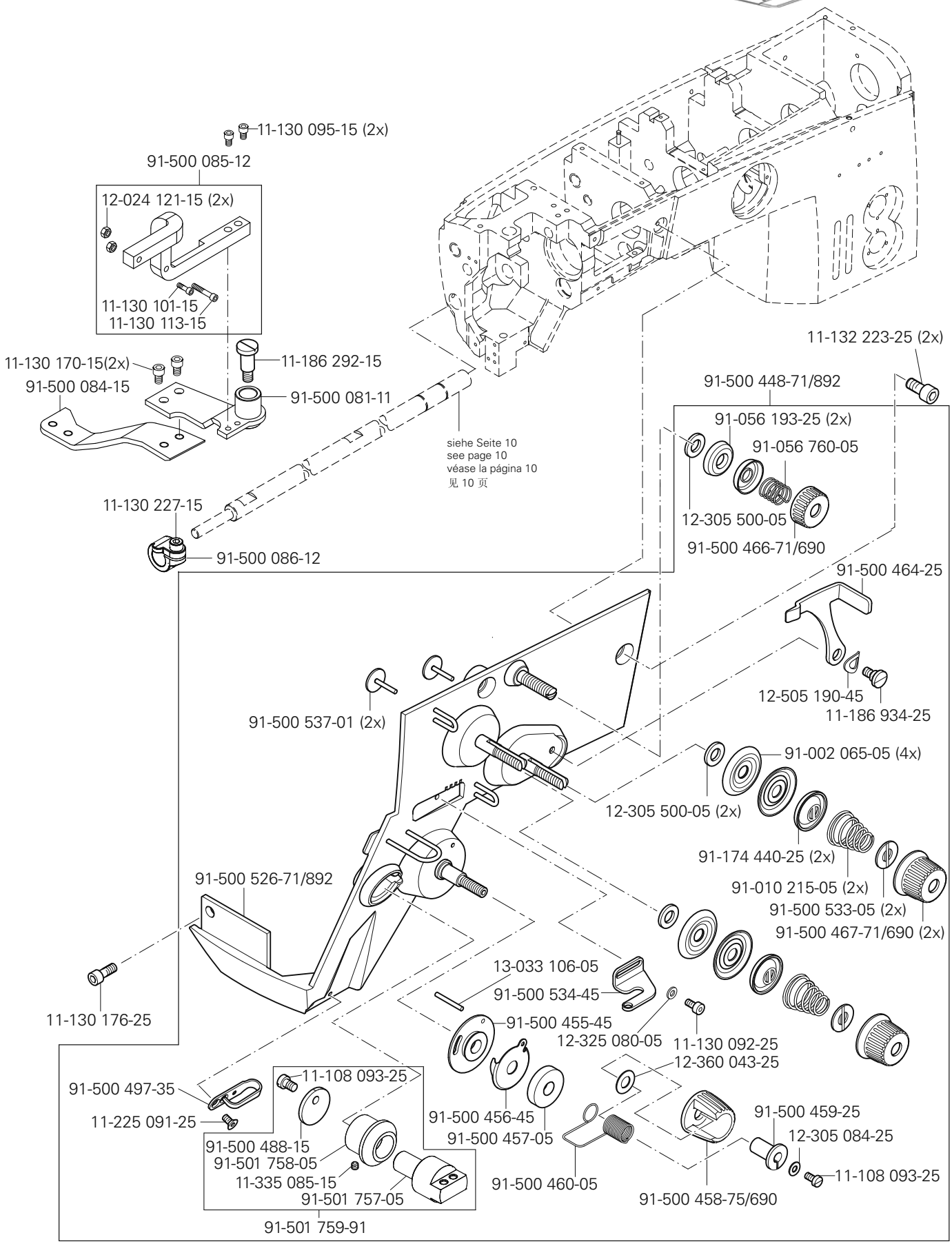

siehe Kapitel 2 Erläuterung der Schlüsselzeichen
see chapter 2 Explanation of key markings
véase el Cap. 2 Explicaciones de los signos clave
见第2章标记说明

PFAFF Industrial

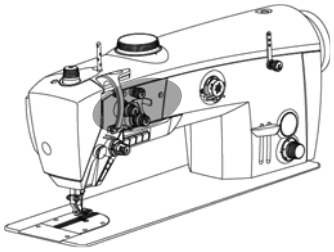

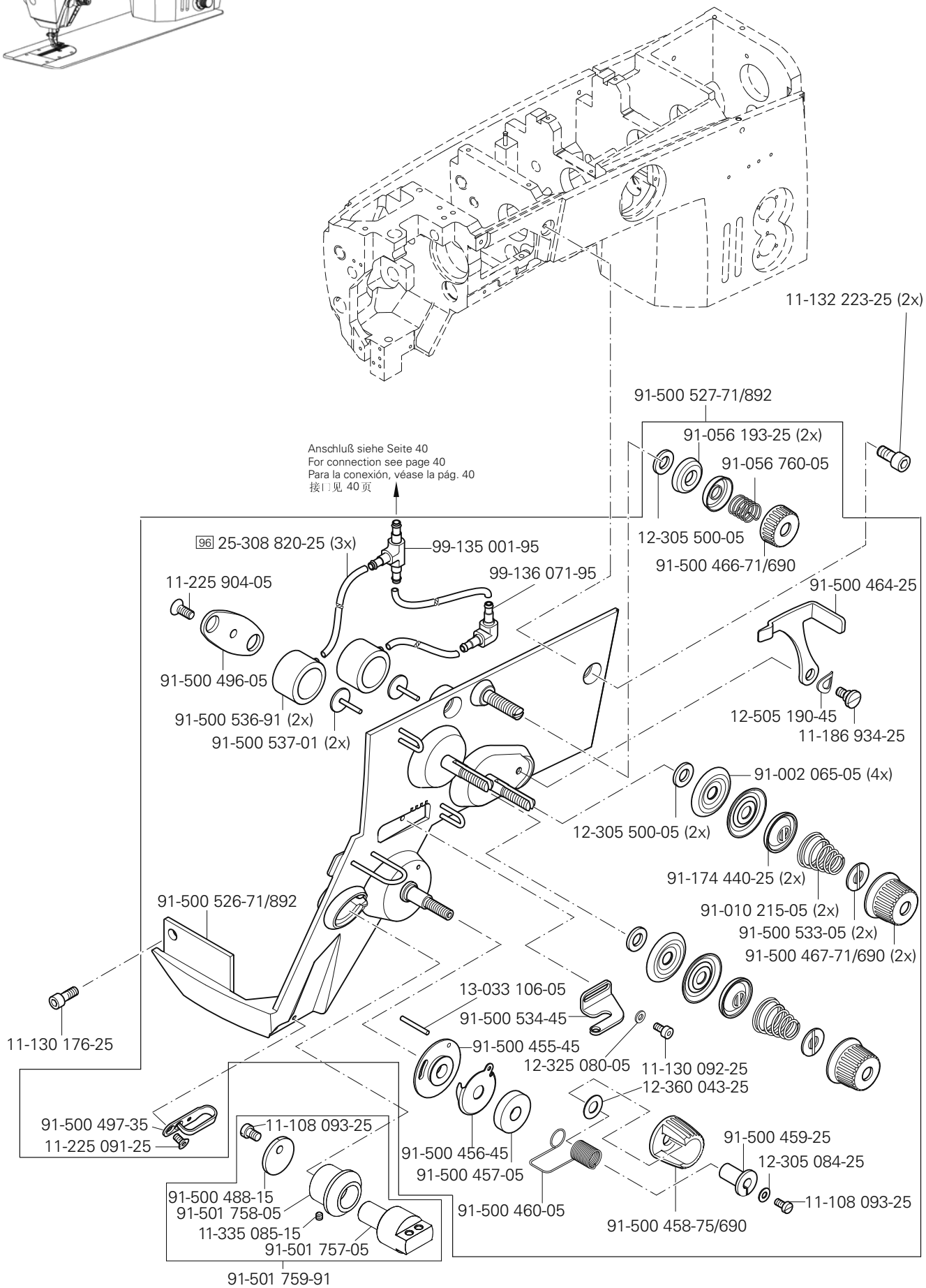
11-132 223-25 (2x)
91-500 527-71/892
91-056 193-25 (2x)
91-056 760-05
Anschluß siehe Seite 40
For connection see page 40
Para la conexión, véase la pág. 40
接口见 40 页
12-305 500-05
91-500 466-71/690
96 25-308 820-25 (3x)
99-135 001-95
99-136 071-95
11-225 904-05
91-500 464-25
91-500 496-05
91-500 536-91 (2x)
91-500 537-01 (2x)
12-505 190-45
11-186 934-25
91-002 065-05 (4x)
12-305 500-05 (2x)
91-174 440-25 (2x)
91-010 215-05 (2x)
91-500 533-05 (2x)
91-500 467-71/690 (2x)
91-500 526-71/892
13-033 106-05
91-500 534-45
11-130 176-25
91-500 455-45
12-325 080-05
11-130 092-25
12-360 043-25
91-500 497-35
11-225 091-25
11-108 093-25
91-500 456-45
91-500 457-05
91-500 459-25
12-305 084-25
11-108 093-25
91-500 488-15
91-501 758-05
11-335 085-15
91-501 757-05
91-500 460-05
91-500 458-75/690
91-501 759-91

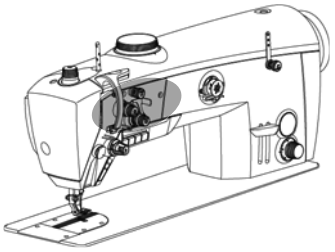

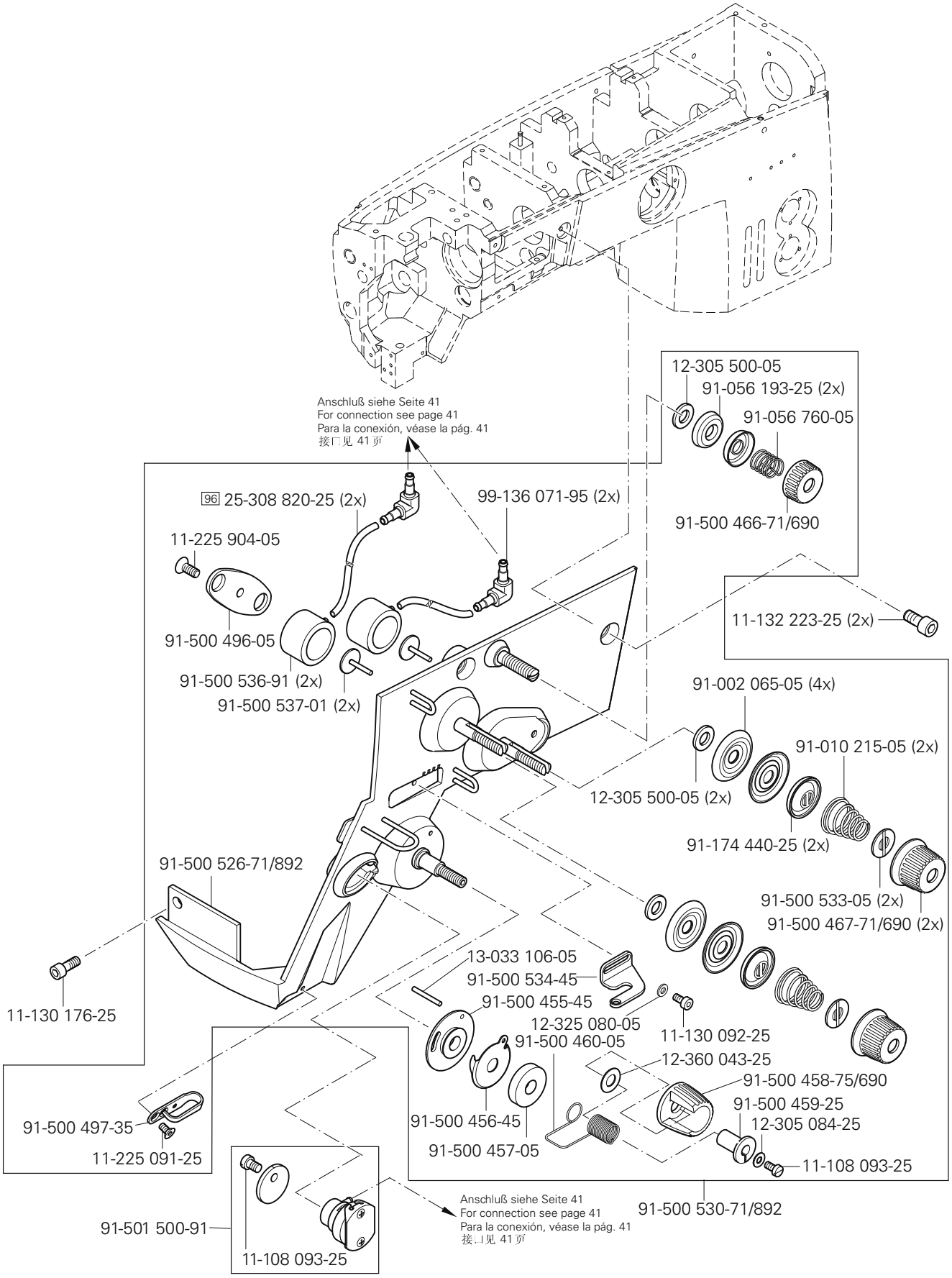

siehe Kapitel 2 Erläuterung der Schlüsselzeichen
see chapter 2 Explanation of key markings
véase el Cap. 2 Explicaciones de los signos clave
见第2章标记说明

PFAFF Industrial

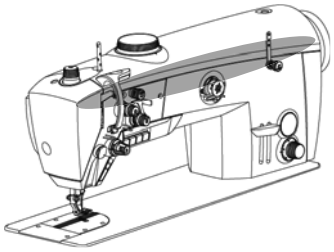

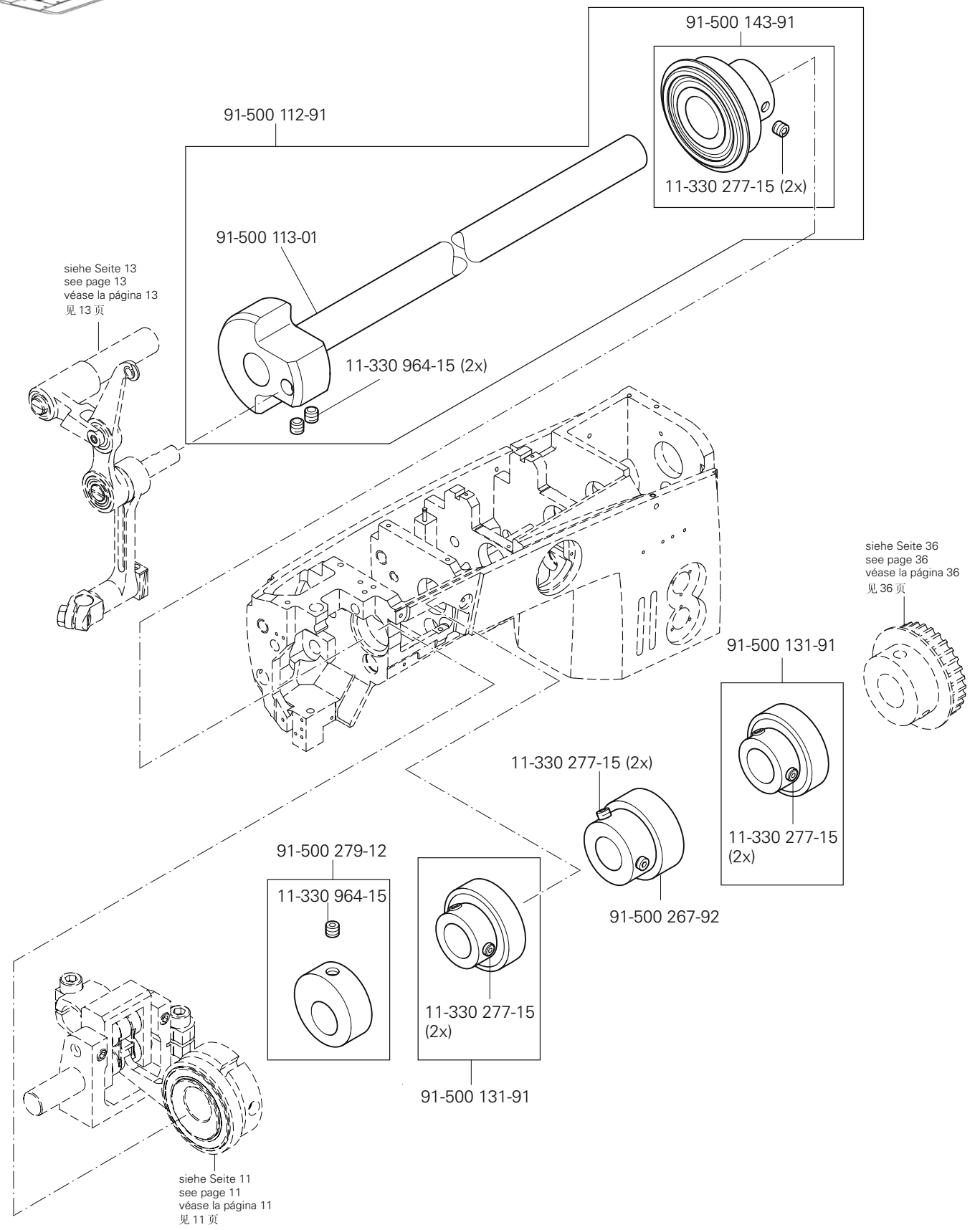
91-500 143-91
91-500 112-91
11-330 277-15 (2x)
91-500 113-01
siehe Seite 13
see page 13
véase la página 13
见 13 页
11-330 964-15 (2x)
siehe Seite 36
see page 36
véase la página 36
见 36 页
91-500 131-91
11-330 277-15 (2x)
11-330 277-15 (2x)
91-500 267-92
91-500 279-12
11-330 964-15
11-330 277-15 (2x)
91-500 131-91
siehe Seite 11
see page 11
véase la página 11
见 11 页

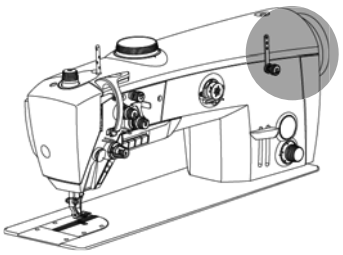

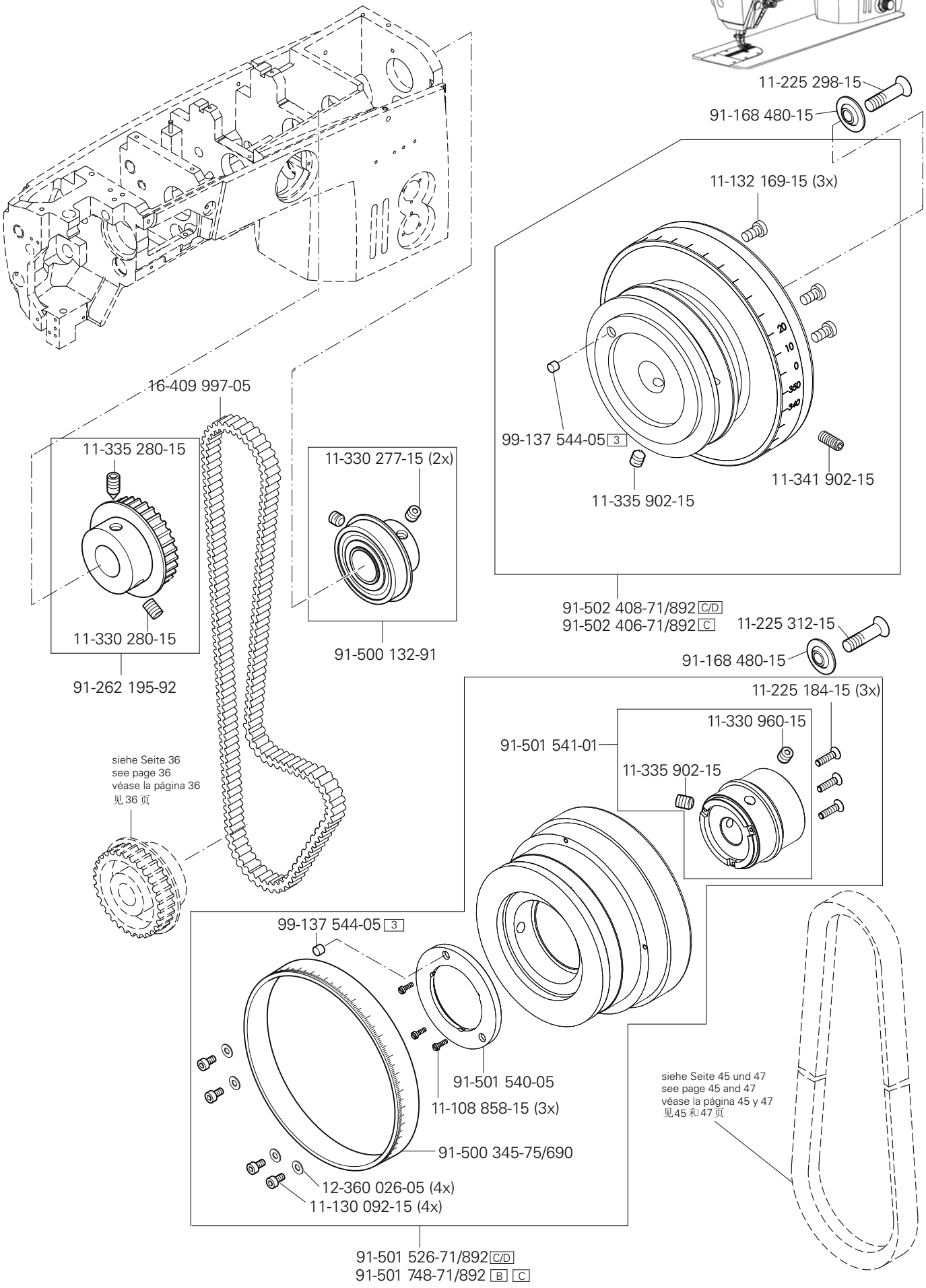

siehe Kapitel 2 Erläuterung der Schlüsselzeichen
see chapter 2 Explanation of key markings
véase el Cap. 2 Explicaciones de los signos clave
见第2章标记说明

PFAFF Industrial

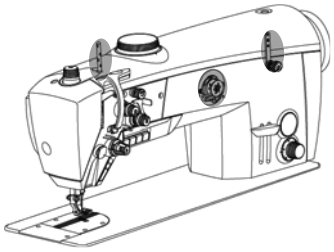

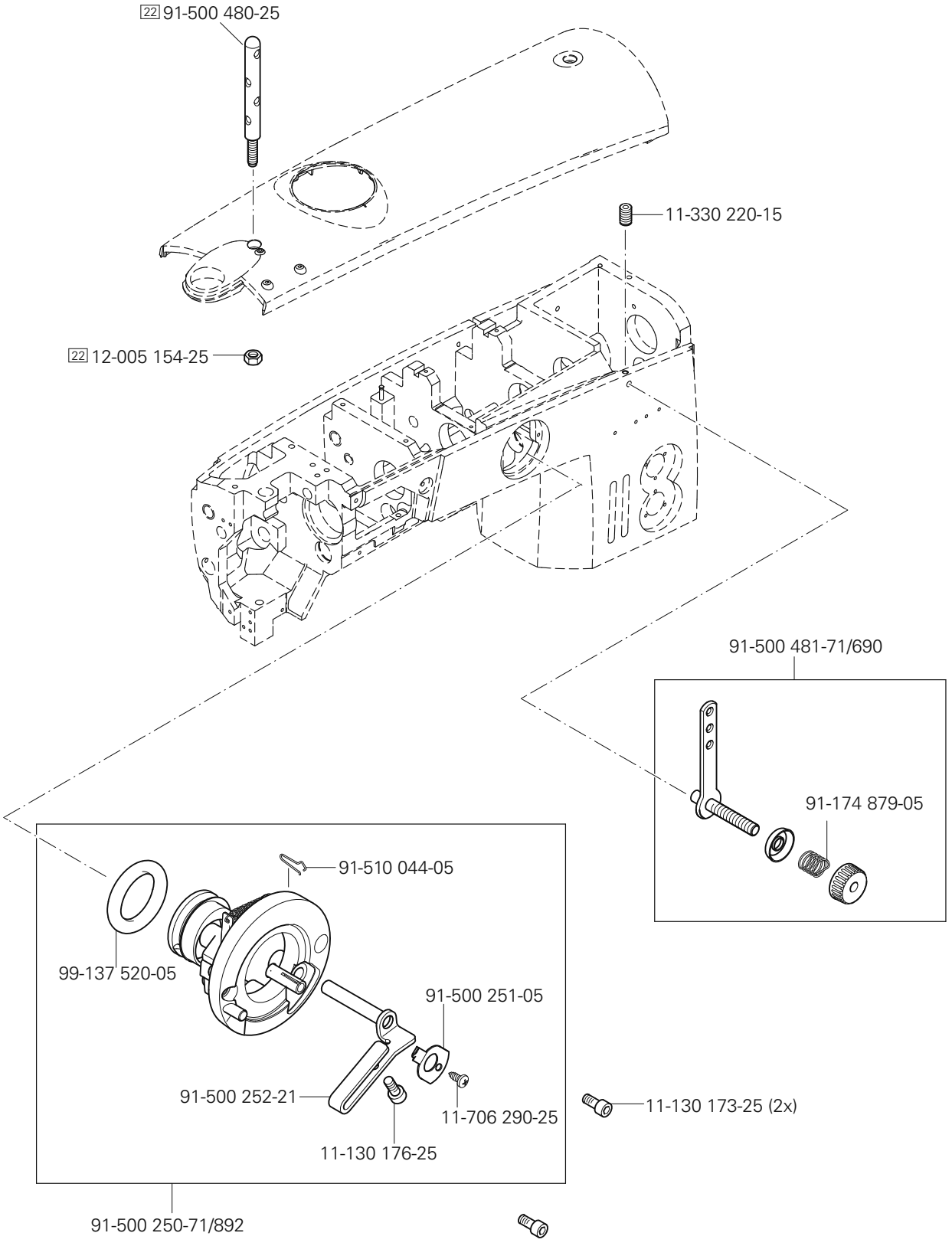
22 91-500 480-25
11-330 220-15
22 12-005 154-25
91-500 481-71/690
91-174 879-05
91-510 044-05
99-137 520-05
91-500 251-05
91-500 252-21
11-706 290-25
11-130 173-25 (2x)
11-130 176-25
91-500 250-71/892

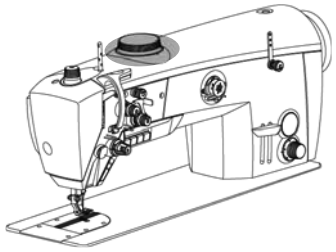

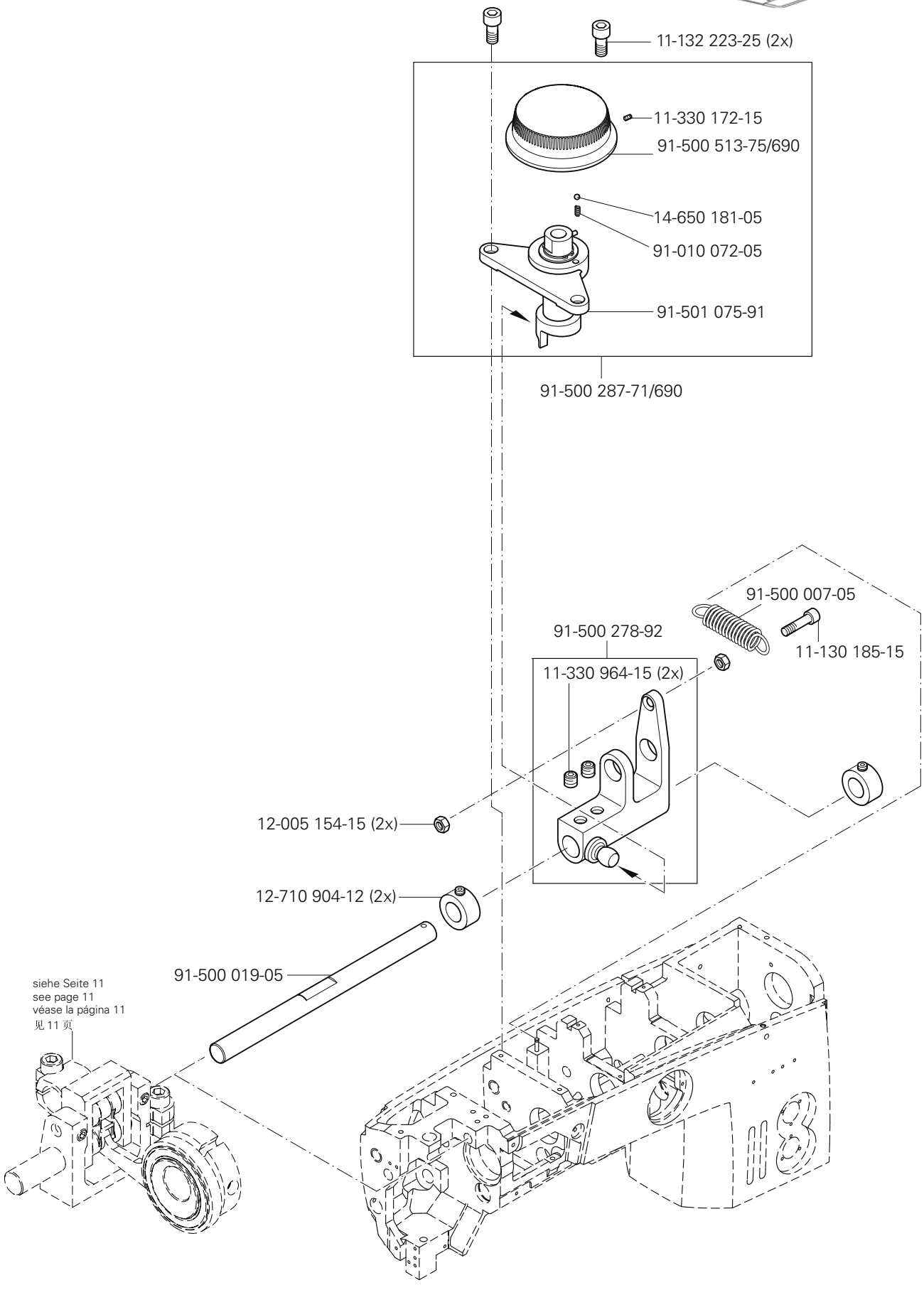

siehe Kapitel 2 Erläuterung der Schlüsselzeichen
see chapter 2 Explanation of key markings
véase el Cap. 2 Explicaciones de los signos clave
见第2章标记说明

PFAFF Industrial

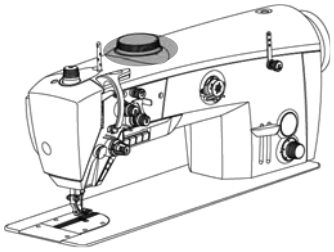

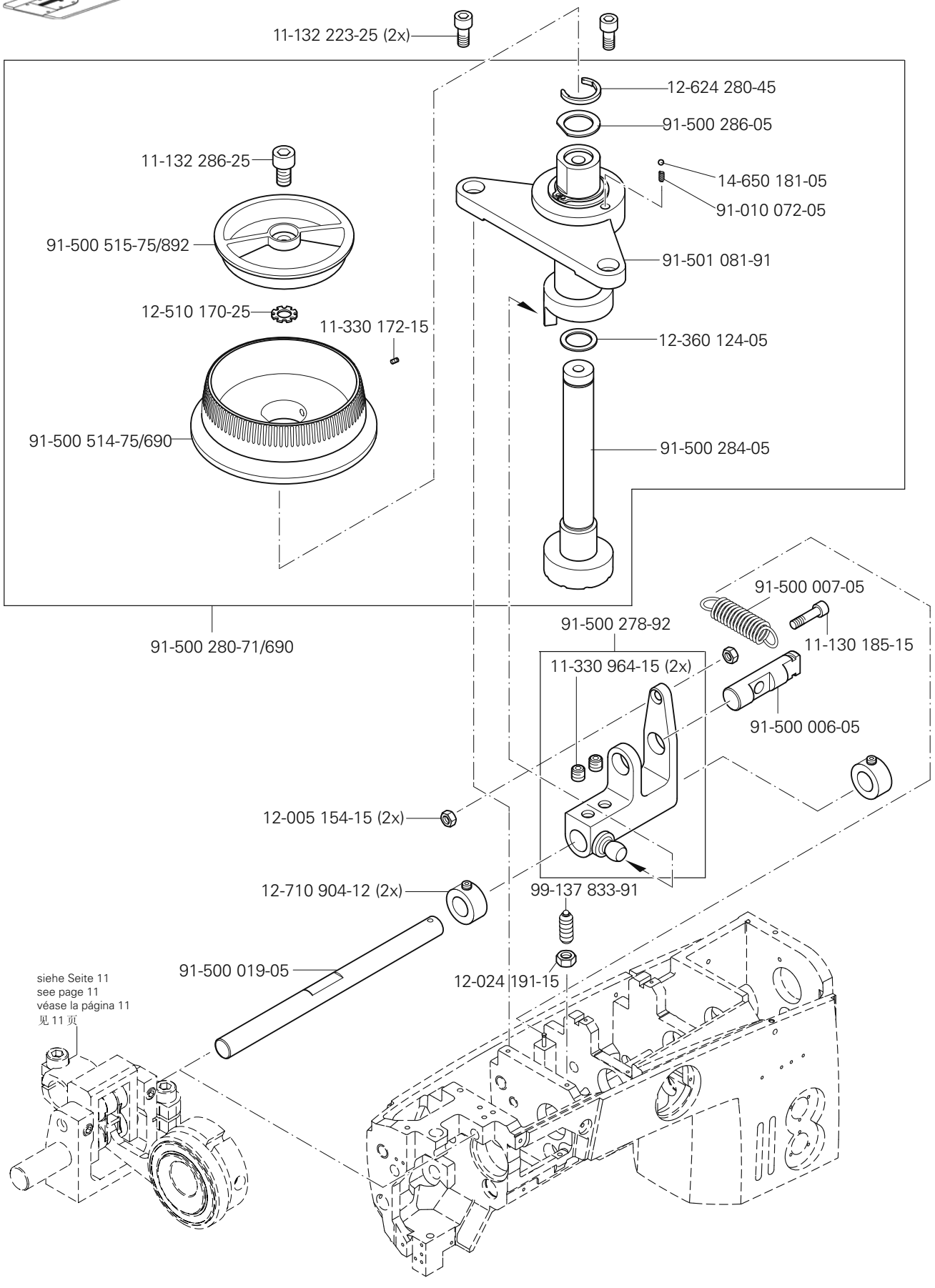
11-132 223-25 (2x)
12-624 280-45
91-500 286-05
11-132 286-25
14-650 181-05
91-010 072-05
91-500 515-75/892
91-501 081-91
12-510 170-25
11-330 172-15
12-360 124-05
91-500 514-75/690
91-500 284-05
91-500 007-05
91-500 278-92
11-130 185-15
91-500 280-71/690
11-330 964-15 (2x)
91-500 006-05
12-005 154-15 (2x)
12-710 904-12 (2x)
99-137 833-91
91-500 019-05
12-024 191-15
siehe Seite 11
see page 11
véase la página 11
见 11 页

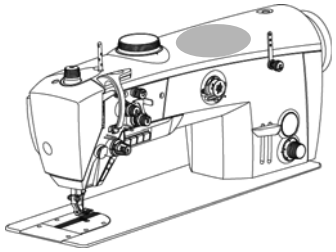

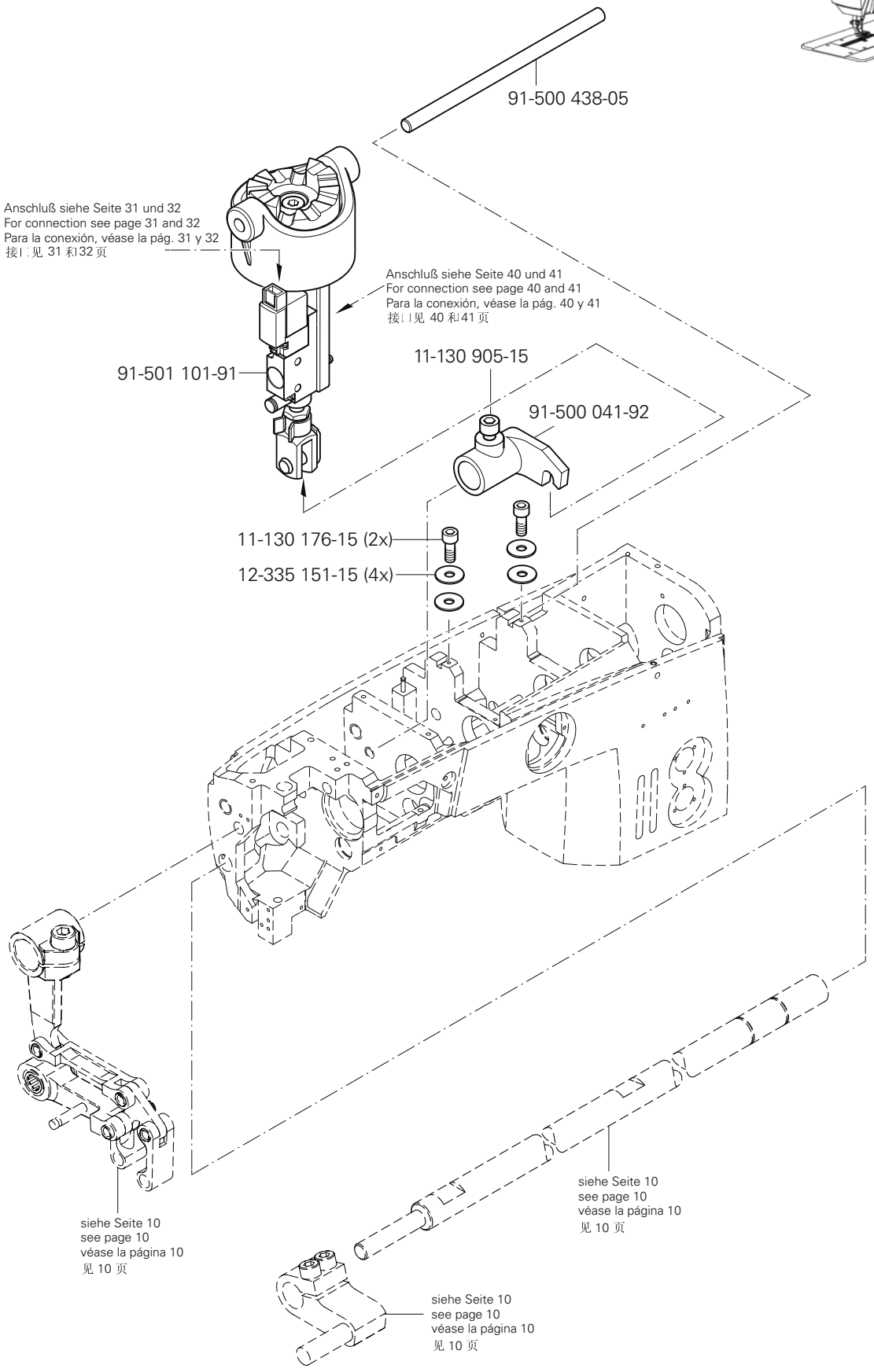
91-500 438-05
Anschluß siehe Seite 31 und 32
For connection see page 31 and 32
Para la conexión, véase la pág. 31 y 32
接口见 31 和32 页
Anschluß siehe Seite 40 und 41
For connection see page 40 and 41
Para la conexión, véase la pág. 40 y 41
接口见 40 和41 页
91-501 101-91
11-130 905-15
91-500 041-92
11-130 176-15 (2x)
12-335 151-15 (4x)
siehe Seite 10
see page 10
véase la página 10
见 10 页
siehe Seite 10
see page 10
véase la página 10
见 10 页
siehe Seite 10
see page 10
véase la página 10
见 10 页

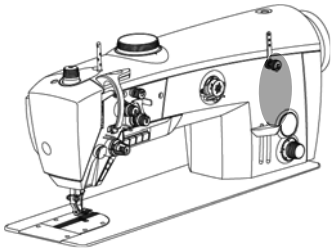

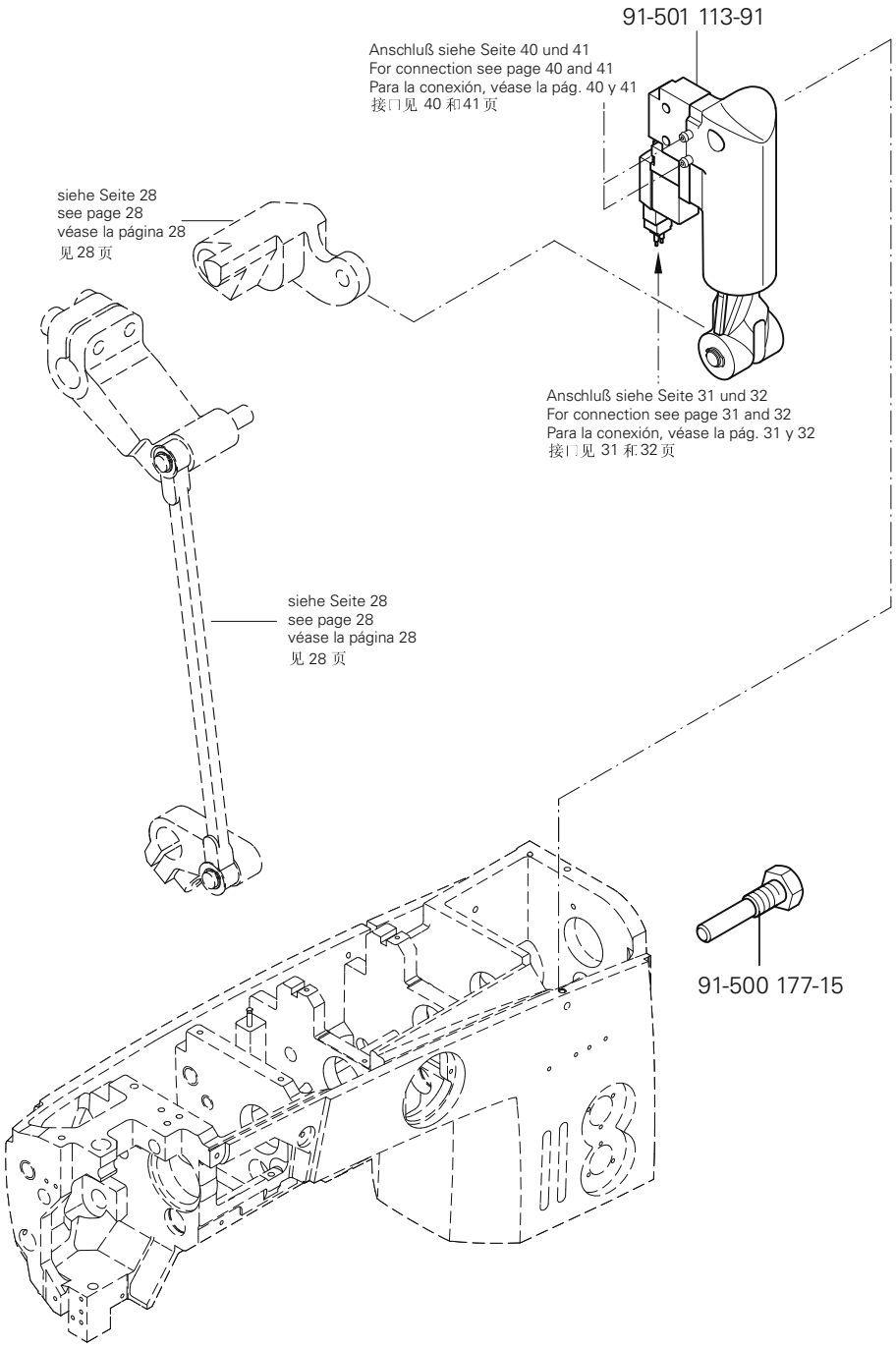
91-501 113-91
Anschluß siehe Seite 40 und 41
For connection see page 40 and 41
Para la conexión, véase la pág. 40 y 41
接口见 40 和41 页
siehe Seite 28
see page 28
véase la página 28
见 28 页
Anschluß siehe Seite 31 und 32
For connection see page 31 and 32
Para la conexión, véase la pág. 31 y 32
接口见 31 和32 页
siehe Seite 28
see page 28
véase la página 28
见 28 页
91-500 177-15

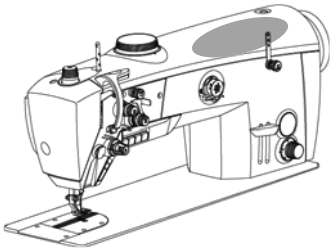

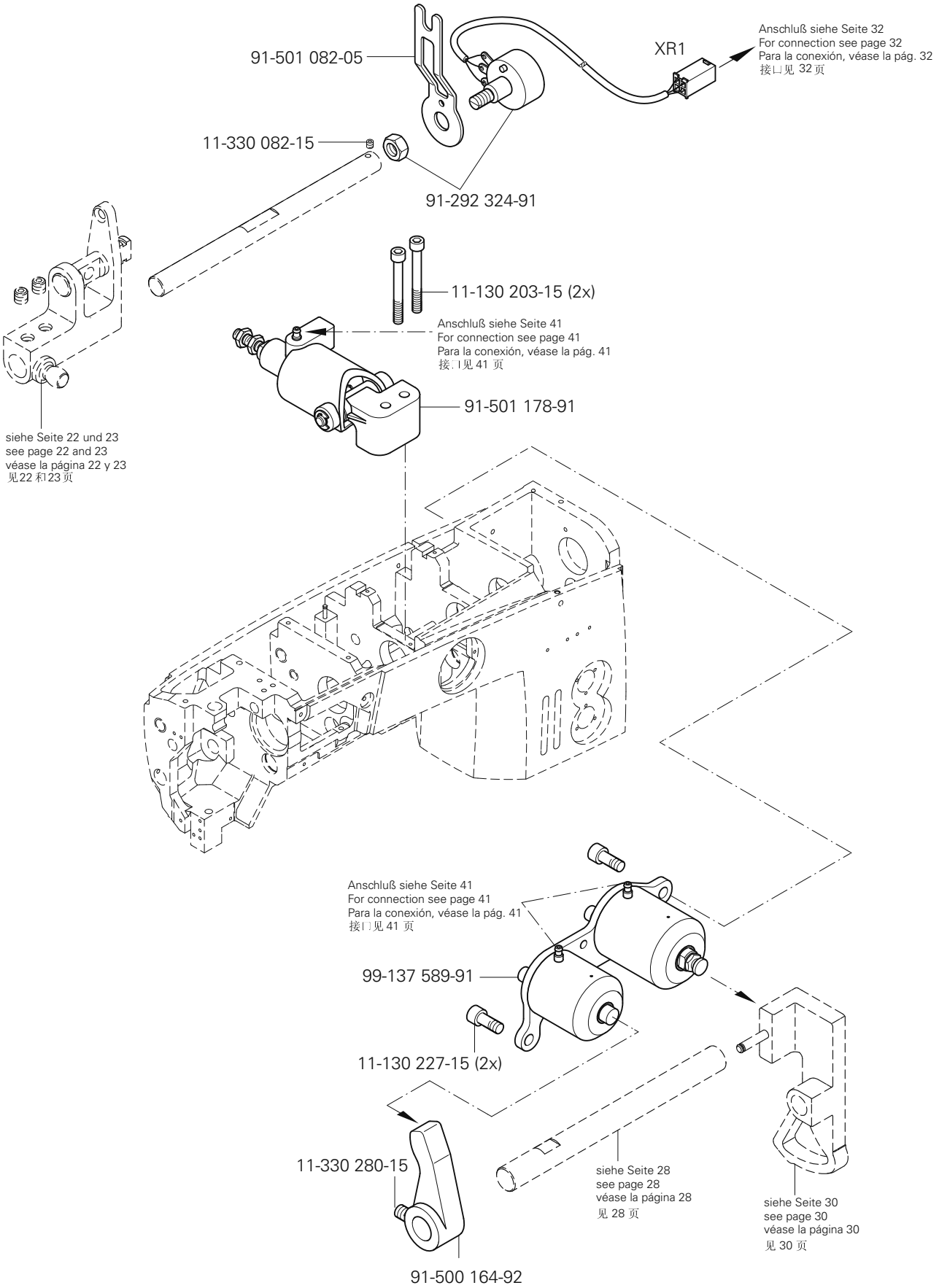

siehe Kapitel 2 Erläuterung der Schlüsselzeichen
see chapter 2 Explanation of key markings
véase el Cap. 2 Explicaciones de los signos clave
见第2章标记说明

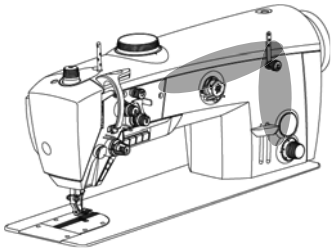

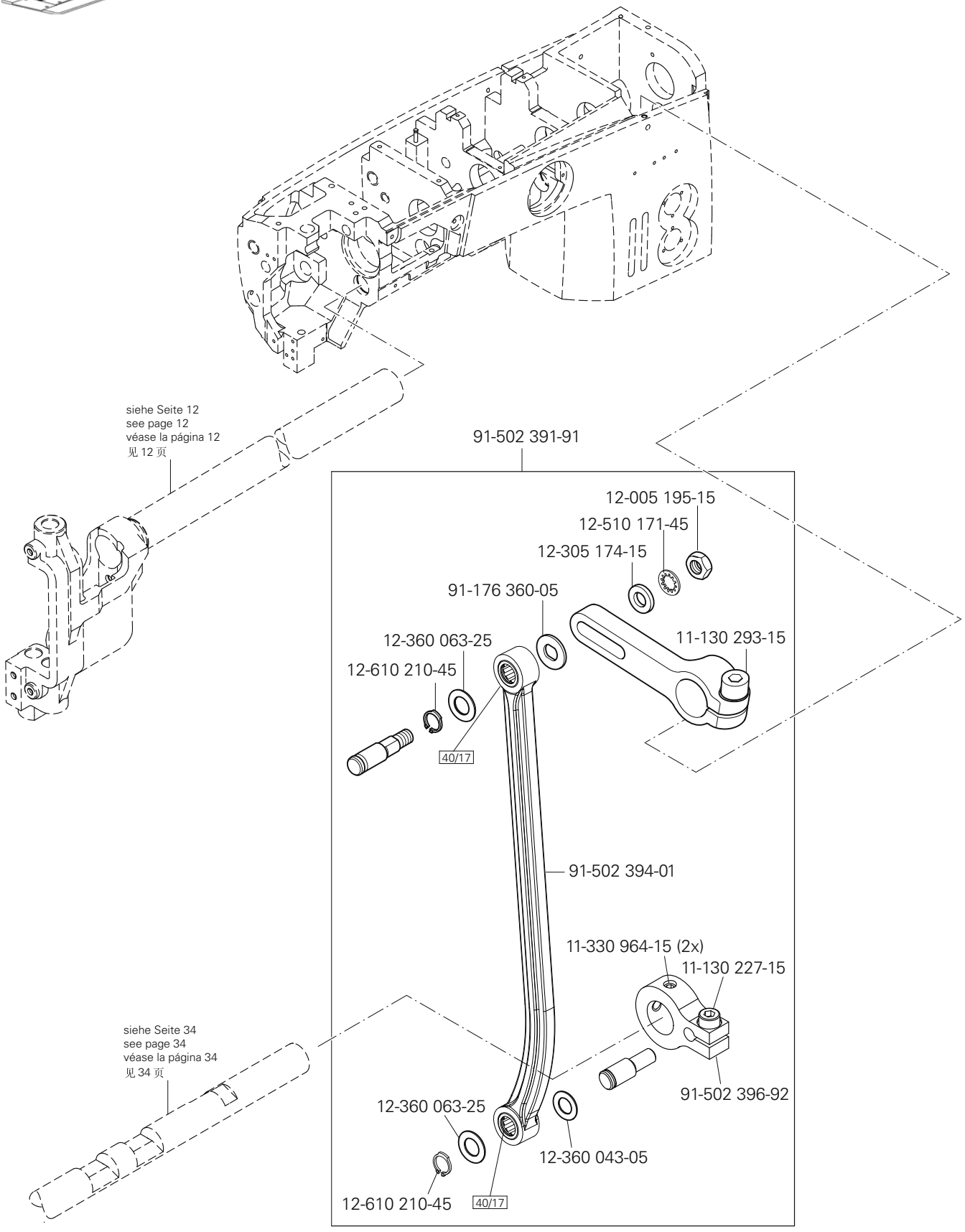
siehe Seite 12
see page 12
véase la página 12
见 12 页
91-502 391-91
12-005 195-15
12-510 171-45
12-305 174-15
91-176 360-05
11-130 293-15
12-360 063-25
12-610 210-45
40/17
91-502 394-01
11-330 964-15 (2x)
11-130 227-15
91-502 396-92
siehe Seite 34
see page 34
véase la página 34
见 34 页
12-360 063-25
12-360 043-05
12-610 210-45
40/17

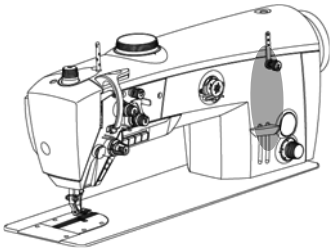

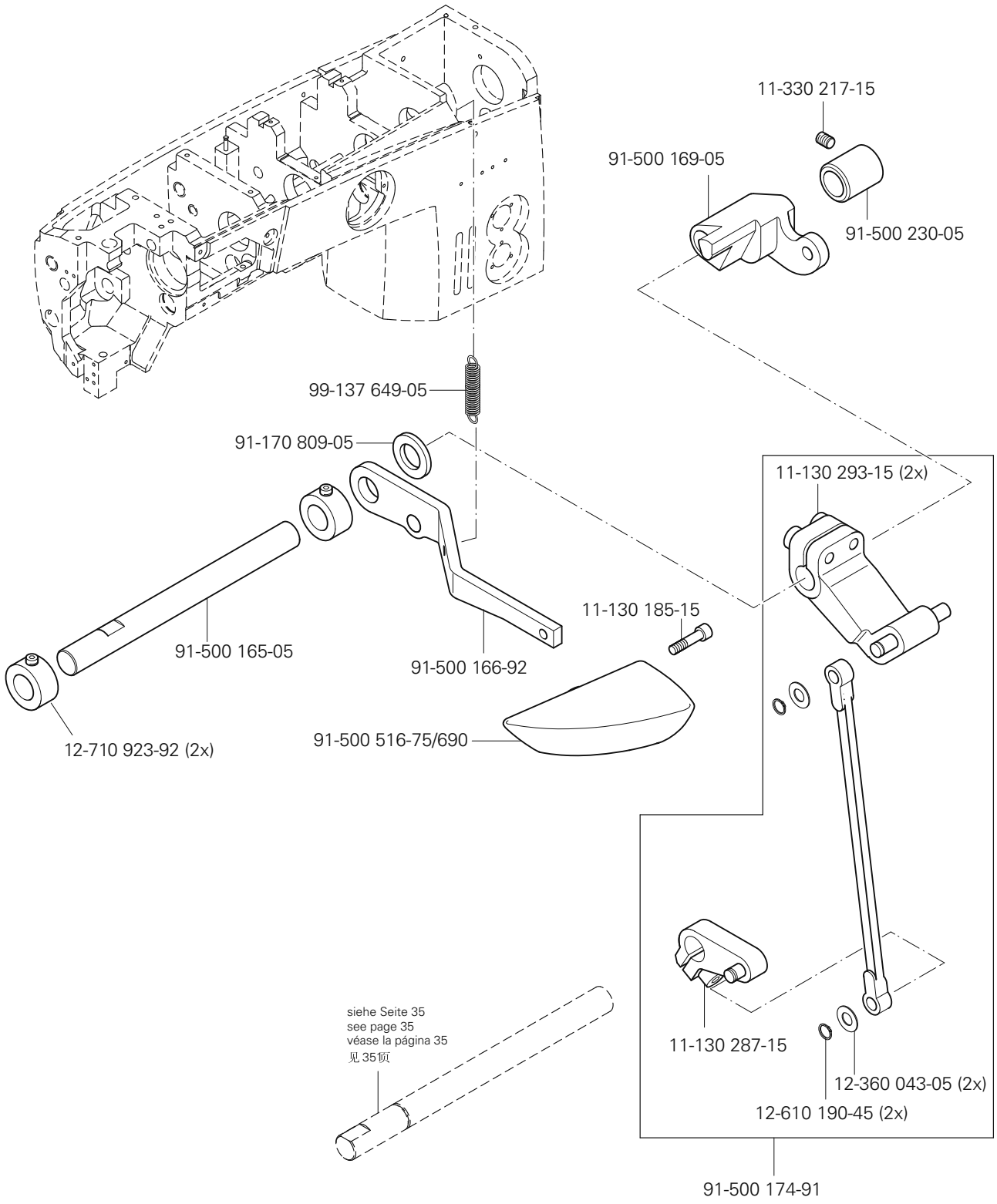

siehe Kapitel 2 Erläuterung der Schlüsselzeichen
see chapter 2 Explanation of key markings
véase el Cap. 2 Explicaciones de los signos clave
见第2章标记说明

PFAFF Industrial

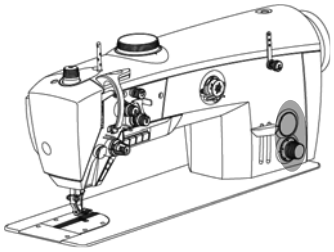

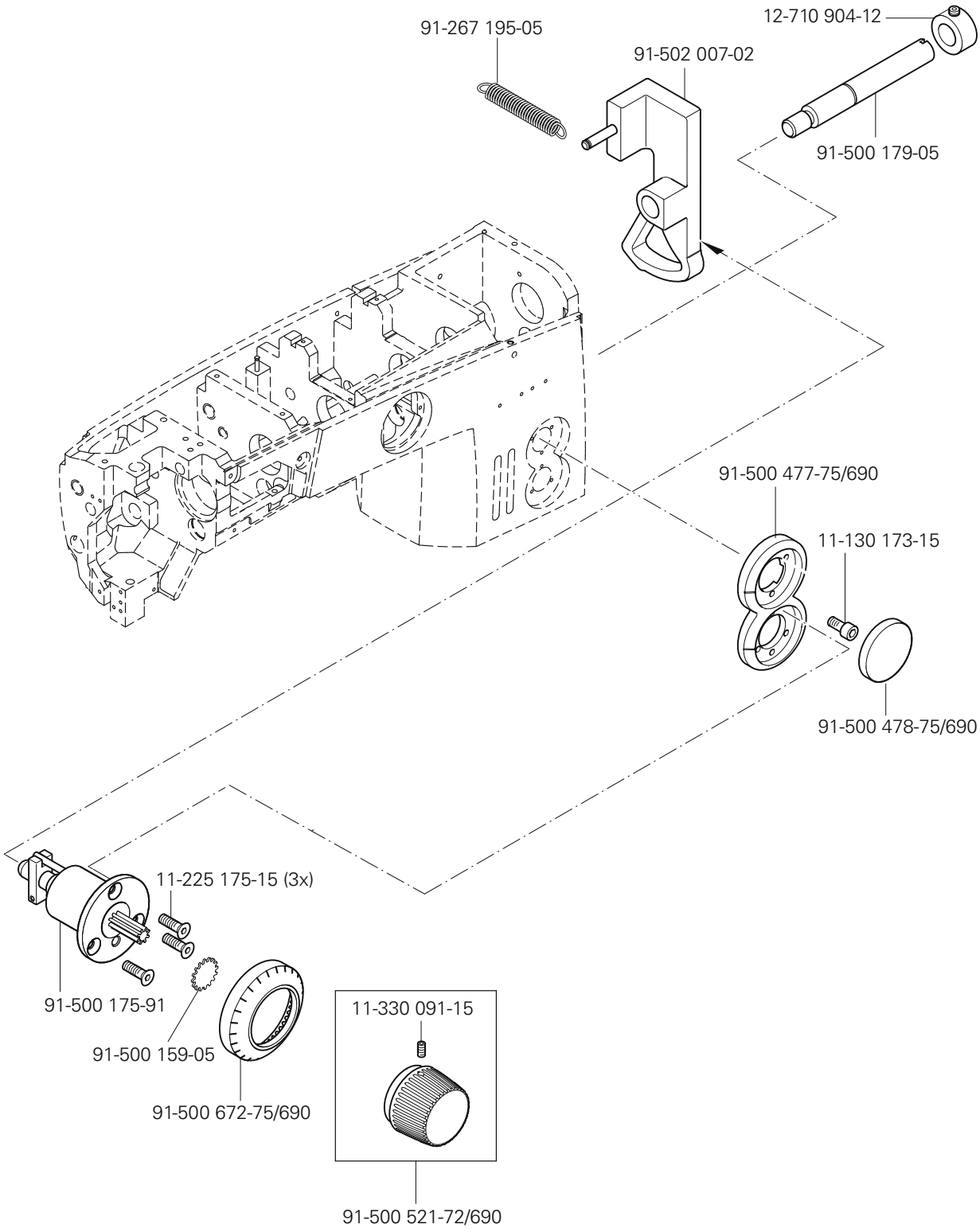
91-267 195-05
91-502 007-02
12-710 904-12
91-500 179-05
91-500 477-75/690
11-130 173-15
91-500 478-75/690
11-225 175-15 (3x)
91-500 175-91
91-500 159-05
91-500 672-75/690
11-330 091-15
91-500 521-72/690

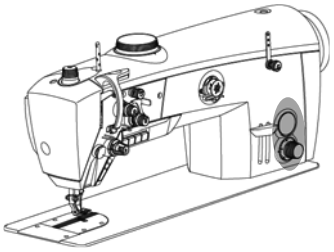

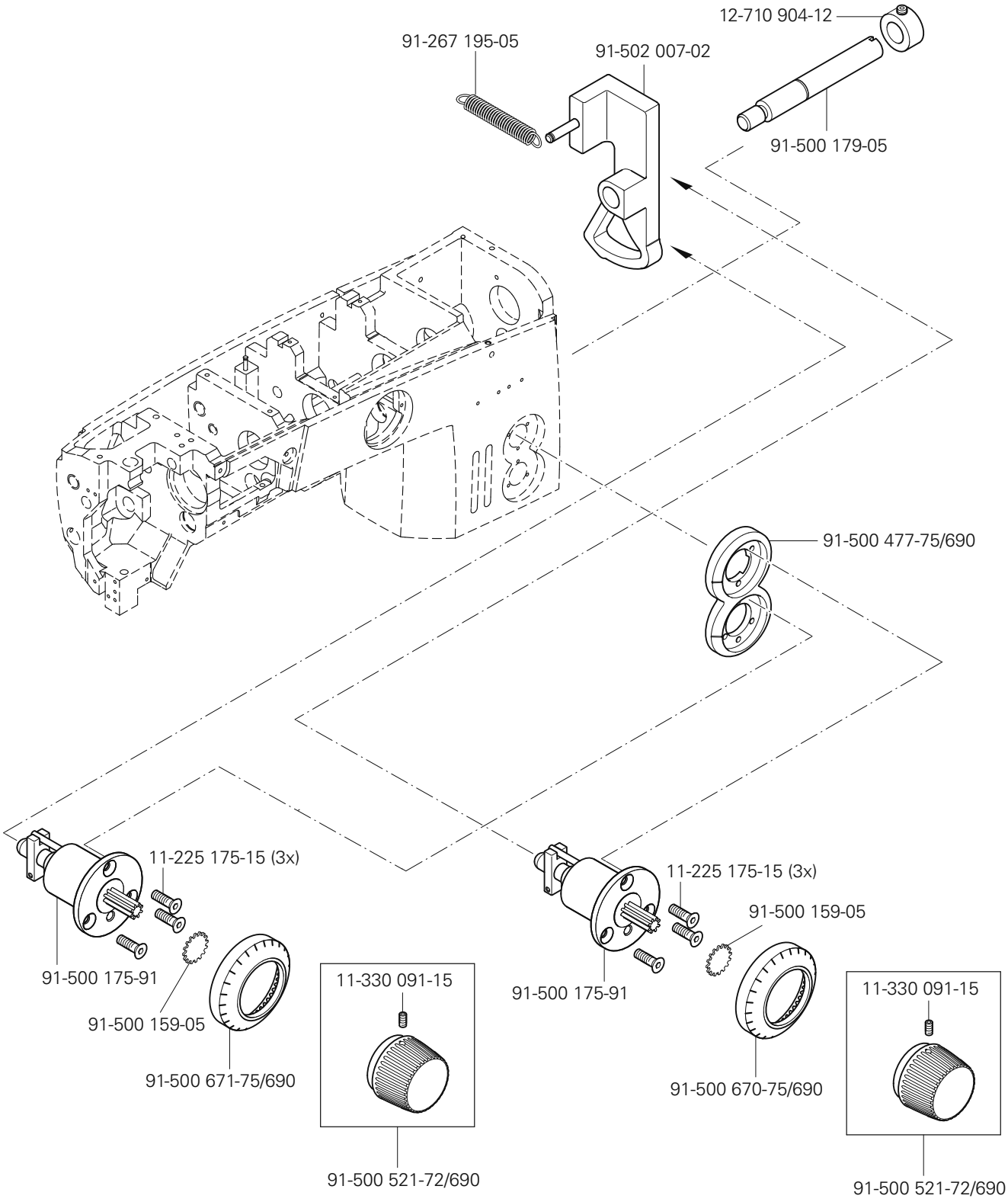

siehe Kapitel 2 Erläuterung der Schlüsselzeichen
see chapter 2 Explanation of key markings
véase el Cap. 2 Explicaciones de los signos clave
见第2章标记说明

PFAFF Industrial

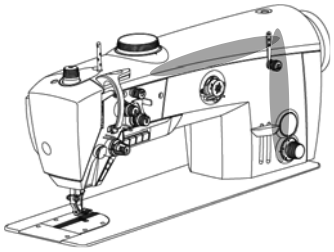

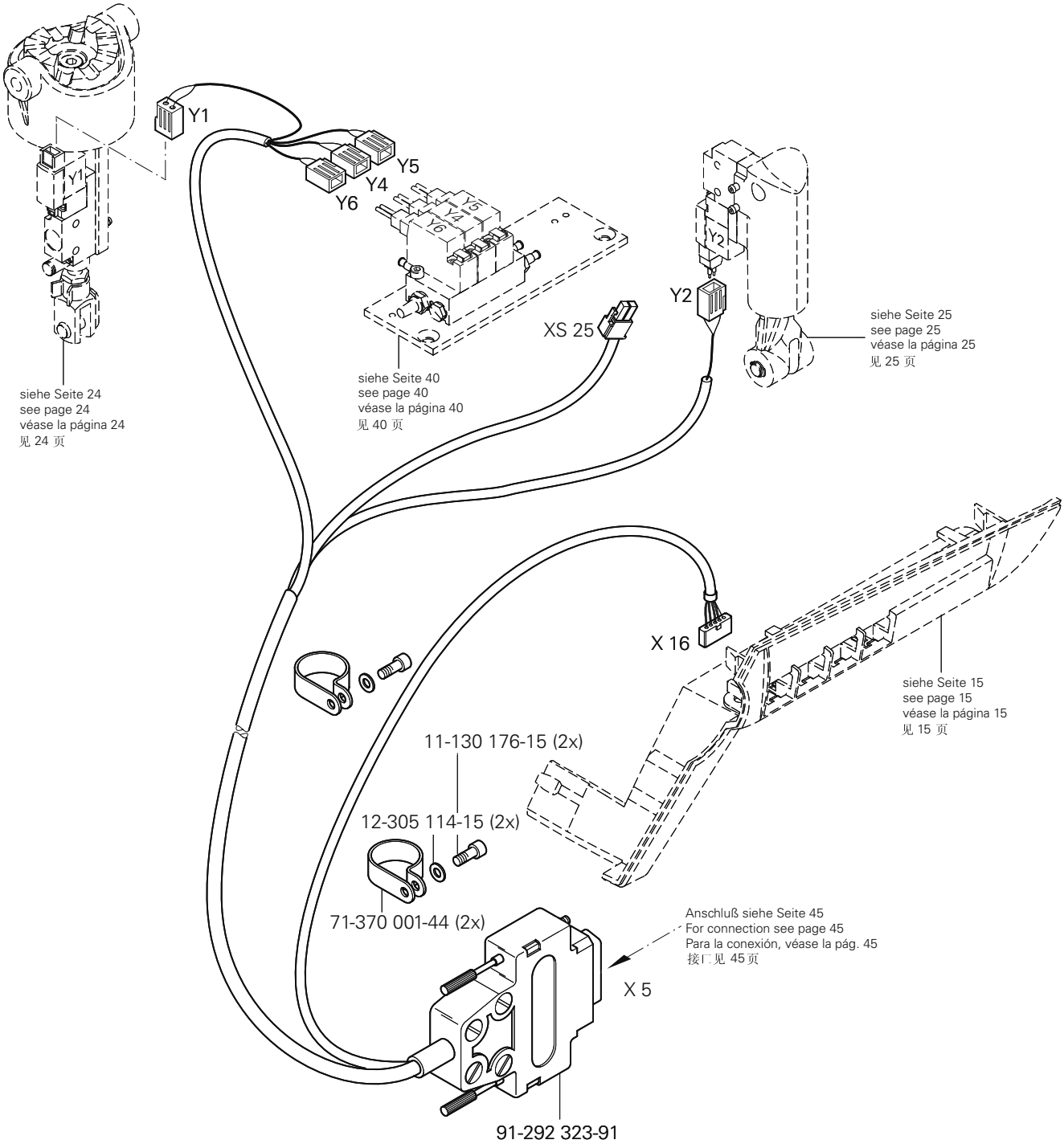
Y1
Y5
Y4
Y6
Y2
XS 25
X 16
X 5
11-130 176-15 (2x)
12-305 114-15 (2x)
71-370 001-44 (2x)
91-292 323-91
siehe Seite 24
see page 24
véase la página 24
见 24 页
siehe Seite 40
see page 40
véase la página 40
见 40 页
siehe Seite 25
see page 25
véase la página 25
见 25 页
siehe Seite 15
see page 15
véase la página 15
见 15 页
Anschluß siehe Seite 45
For connection see page 45
Para la conexión, véase la pág. 45
接口见 45 页

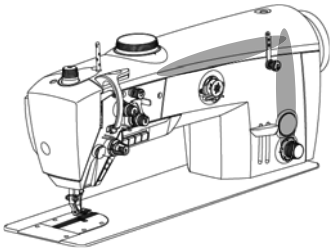

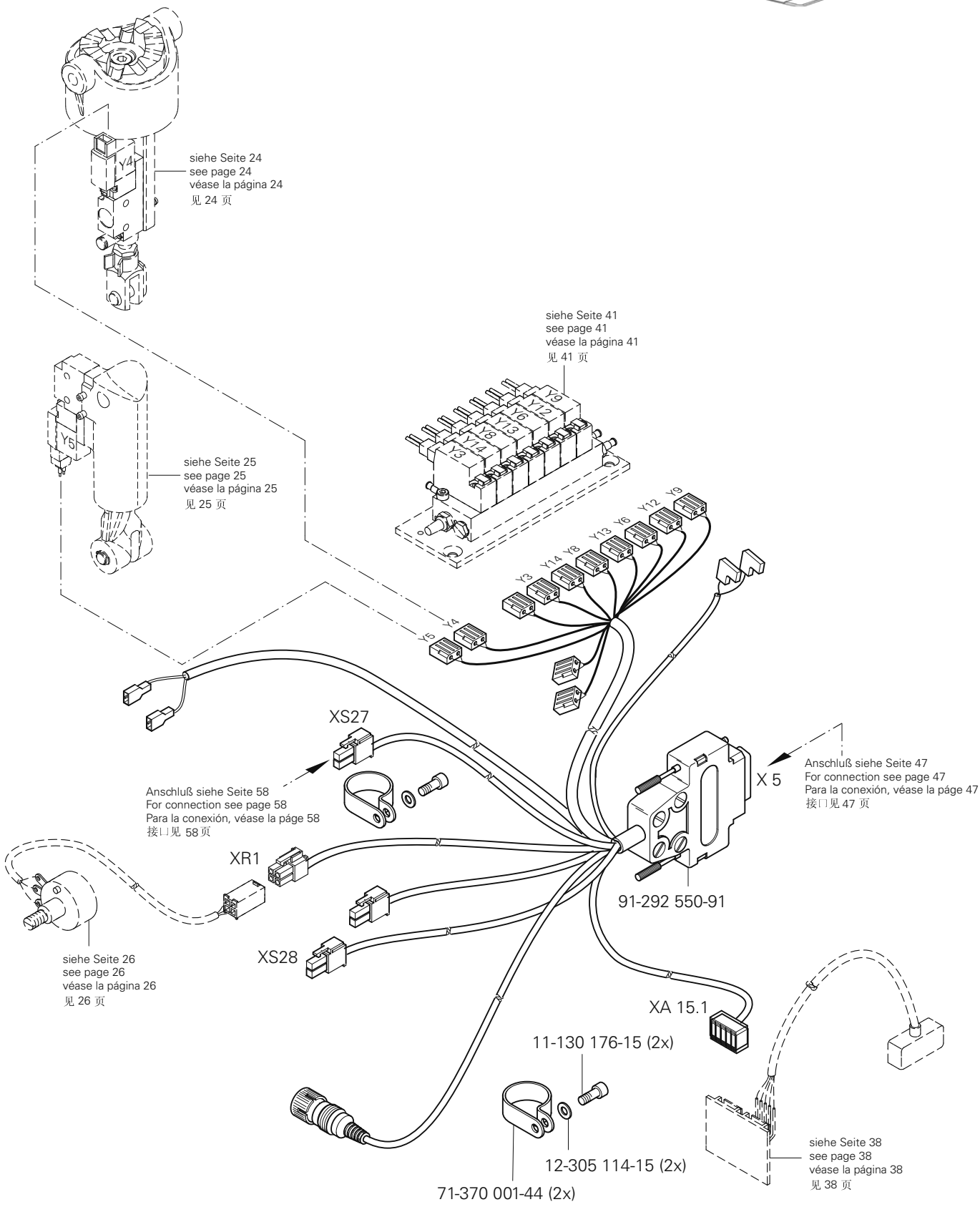

siehe Kapitel 2 Erläuterung der Schlüsselzeichen
see chapter 2 Explanation of key markings
véase el Cap. 2 Explicaciones de los signos clave
见第2章标记说明

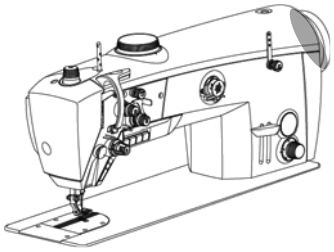

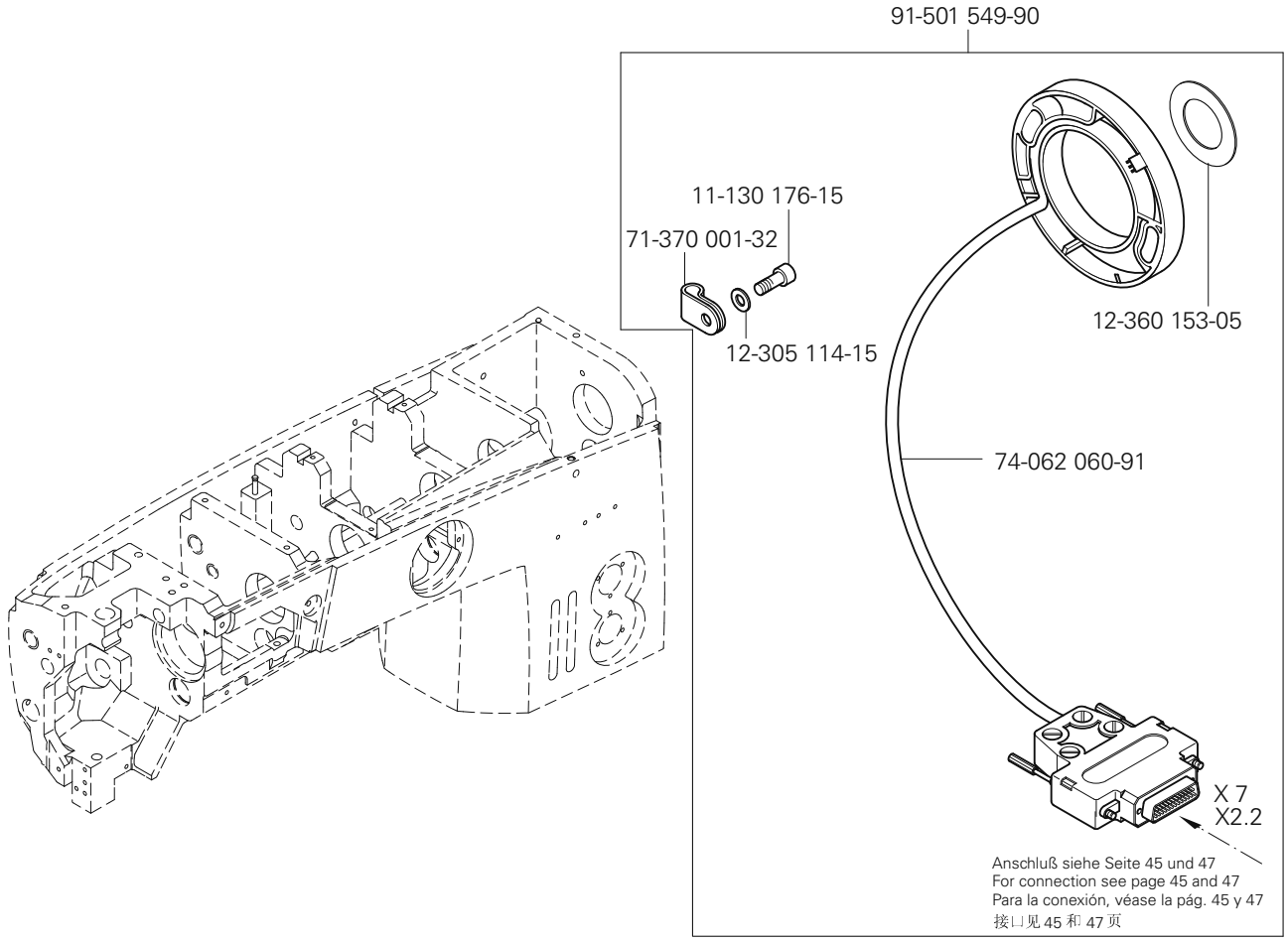
91-501 549-90
11-130 176-15
71-370 001-32
12-305 114-15
12-360 153-05
74-062 060-91
X 7
X2.2
Anschluß siehe Seite 45 und 47
For connection see page 45 and 47
Para la conexión, véase la pág. 45 y 47
接口见 45 和 47 页

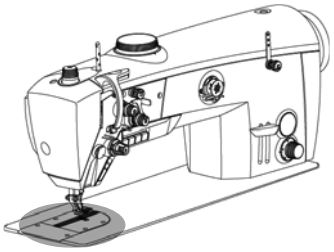

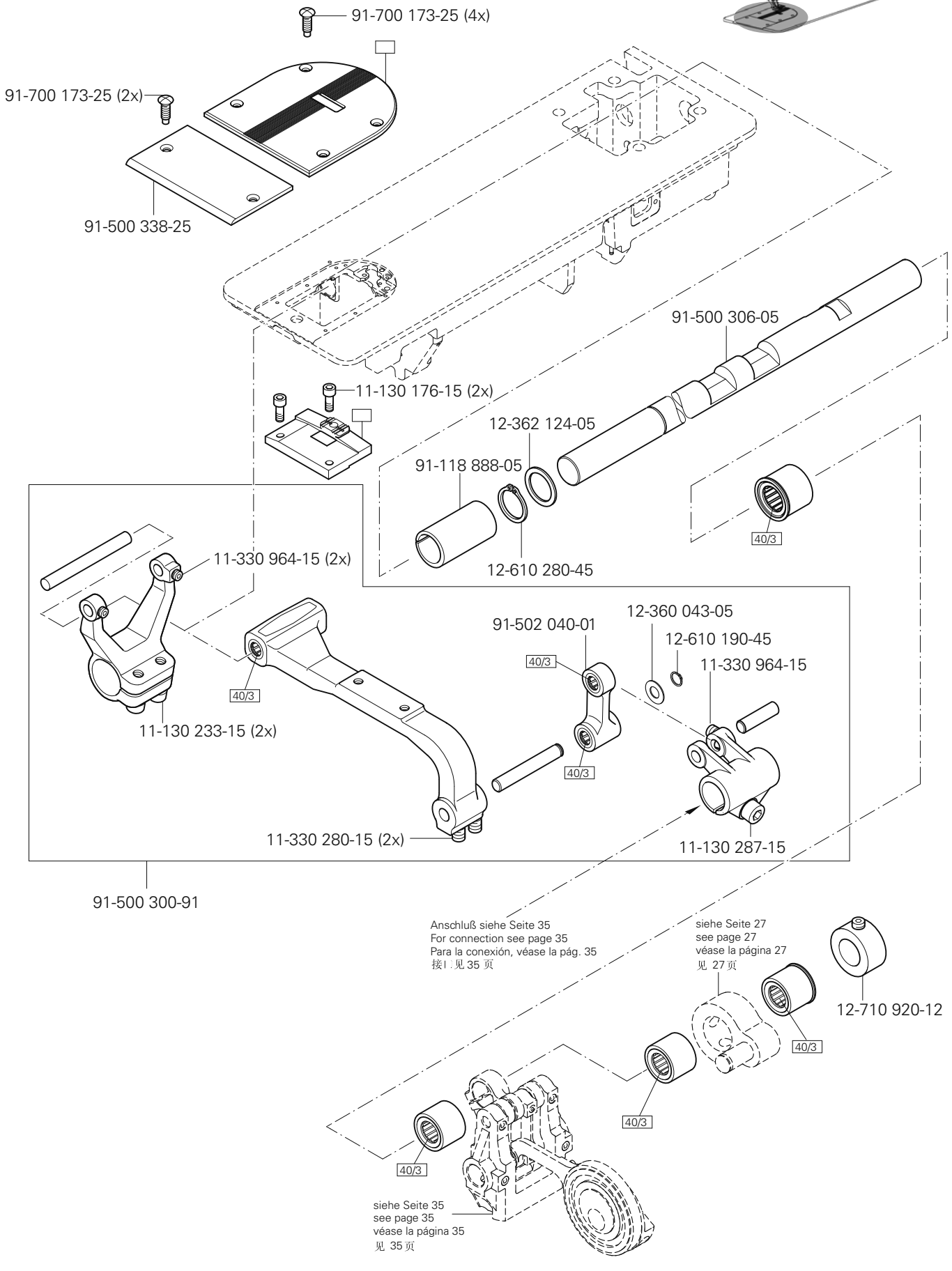

siehe Kapitel 2 Erläuterung der Schlüsselzeichen
see chapter 2 Explanation of key markings
véase el Cap. 2 Explicaciones de los signos clave
见第2章标记说明

PFAFF Industrial

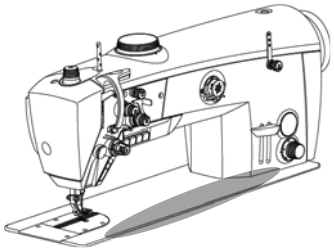

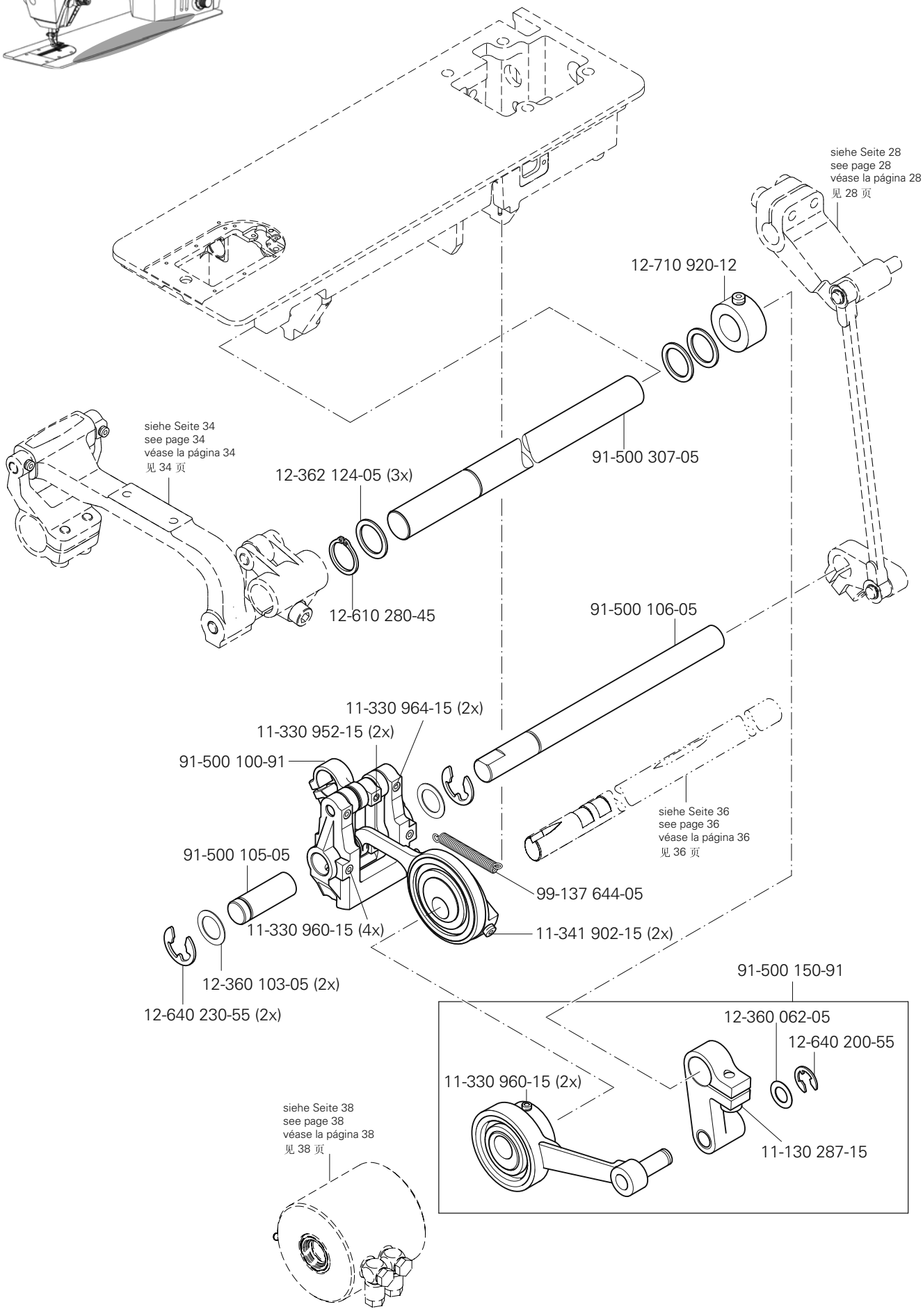
siehe Seite 28
see page 28
véase la página 28
见 28 页
12-710 920-12
91-500 307-05
siehe Seite 34
see page 34
véase la página 34
见 34 页
12-362 124-05 (3x)
12-610 280-45
91-500 106-05
11-330 964-15 (2x)
11-330 952-15 (2x)
91-500 100-91
siehe Seite 36
see page 36
véase la página 36
见 36 页
91-500 105-05
99-137 644-05
11-330 960-15 (4x)
11-341 902-15 (2x)
12-360 103-05 (2x)
12-640 230-55 (2x)
91-500 150-91
12-360 062-05
12-640 200-55
11-330 960-15 (2x)
11-130 287-15
siehe Seite 38
see page 38
véase la página 38
见 38 页

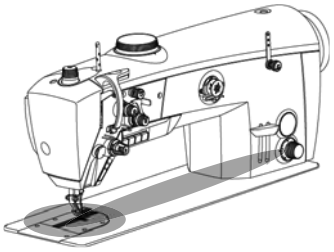

91-500 570-91 B C
91-500 580-91 C/D
91-500 594-05 (3x)
91-500 598-15 (2x)
91-500 571-91 B C
91-500 581-91 C/D
91-500 593-05 (4x)
91-500 578-91 B C
91-500 588-91 C/D
91-500 592-05
91-500 589-05
91-500 579-05
91-500 591-05
91-500 597-05
91-500 576-91 B C
91-500 586-91 C/D
91-500-590-05
12-305 174-15 (2x)
11-130 293-15 (2x)
siehe Seite 20
see page 20
véase la página 20
见 20 页
91-500 311-92
91-500 314-91
91-500 347-05
12-664 390-45 (2x)
14-016 080-01 (2x)
91-168 319-12 (2x)
11-330 280-15
11-330 961-15 (2x)
91-500 308-05
91-266 520-92
14-018 594-01 (2x)
11-330 952-15 (2x)
91-171 175-12 (2x)
91-500 317-05
11-130 173-15 (2x)
91-502 259-05

siehe Kapitel 2 Erläuterung der Schlüsselzeichen
see chapter 2 Explanation of key markings
véase el Cap. 2 Explicaciones de los signos clave
见第2章标记说明
PFAFF Industrial

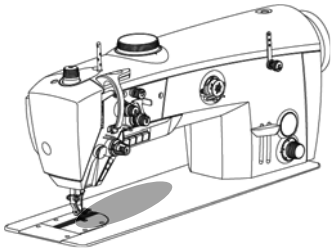

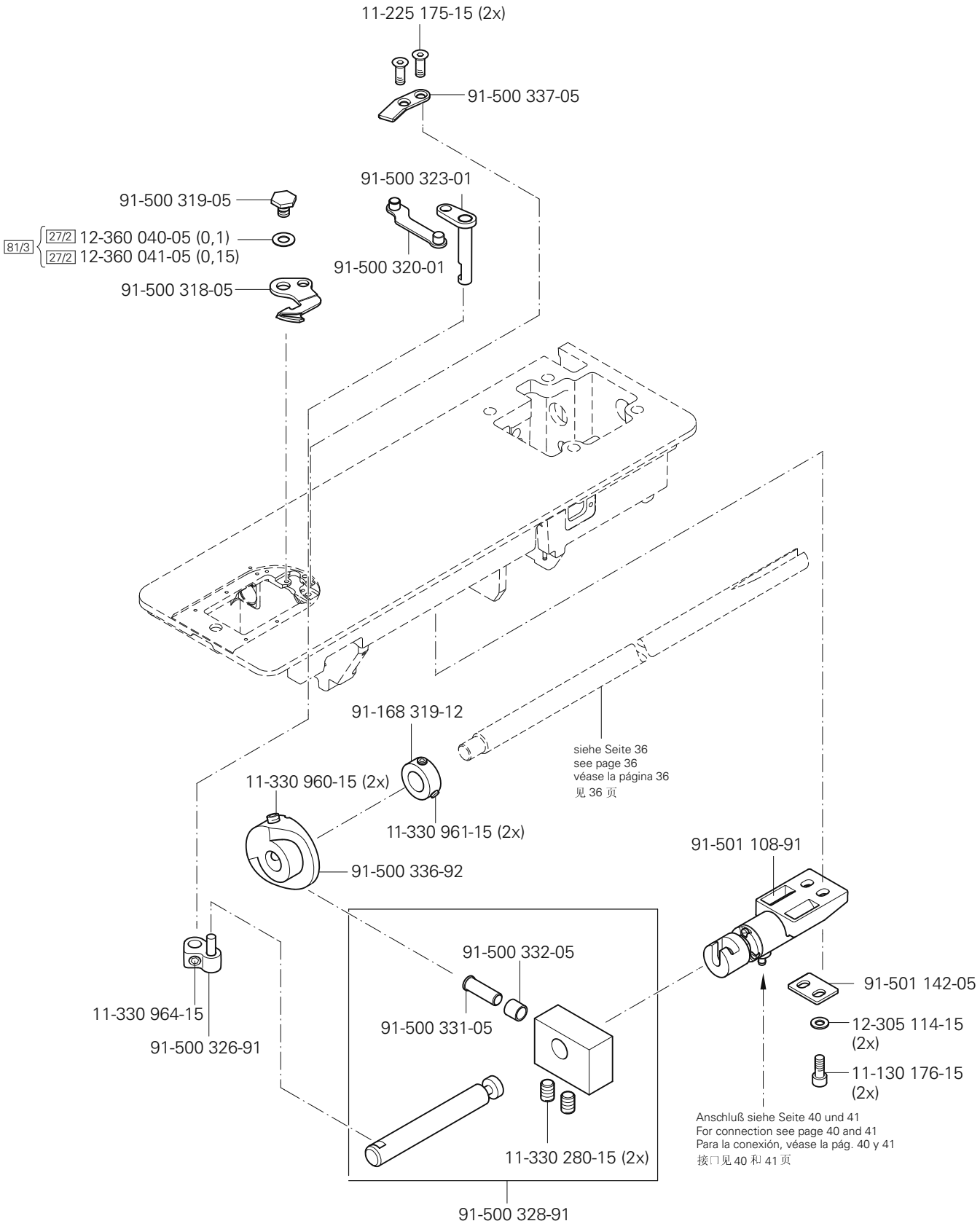
11-225 175-15 (2x)
91-500 337-05
91-500 323-01
91-500 319-05
81/3 27/2 12-360 040-05 (0,1)
27/2 12-360 041-05 (0,15)
91-500 320-01
91-500 318-05
91-168 319-12
siehe Seite 36
see page 36
véase la página 36
见 36 页
11-330 960-15 (2x)
11-330 961-15 (2x)
91-500 336-92
91-501 108-91
91-500 332-05
91-501 142-05
11-330 964-15
91-500 326-91
91-500 331-05
12-305 114-15 (2x)
11-130 176-15 (2x)
Anschluß siehe Seite 40 und 41
For connection see page 40 and 41
Para la conexión, véase la pág. 40 y 41
接口见 40 和 41 页
11-330 280-15 (2x)
91-500 328-91

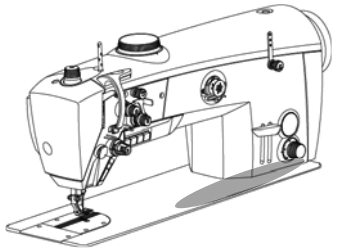

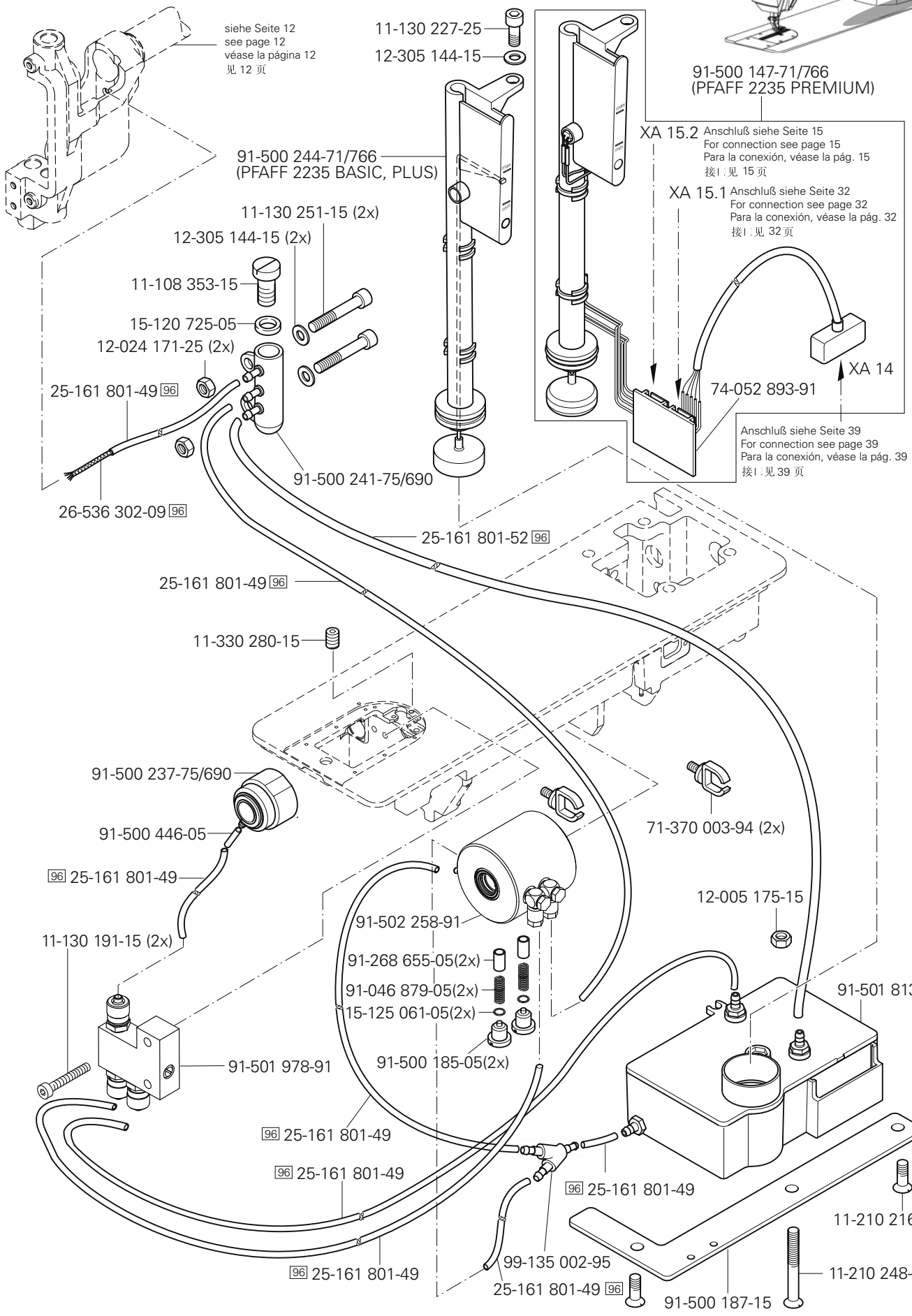

siehe Kapitel 2 Erläuterung der Schlüsselzeichen
see chapter 2 Explanation of key markings
véase el Cap. 2 Explicaciones de los signos clave
见第2章标记说明

PFAFF Industrial

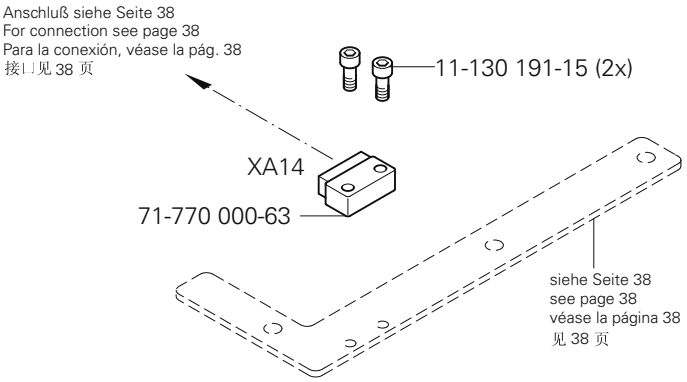
Anschluß siehe Seite 38
For connection see page 38
Para la conexión, véase la pág. 38
接口见 38 页
11-130 191-15 (2x)
XA14
71-770 000-63
siehe Seite 38
see page 38
véase la página 38
见 38 页

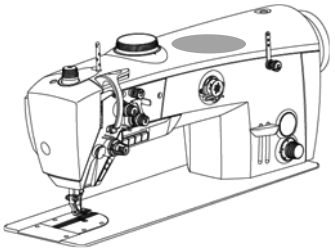

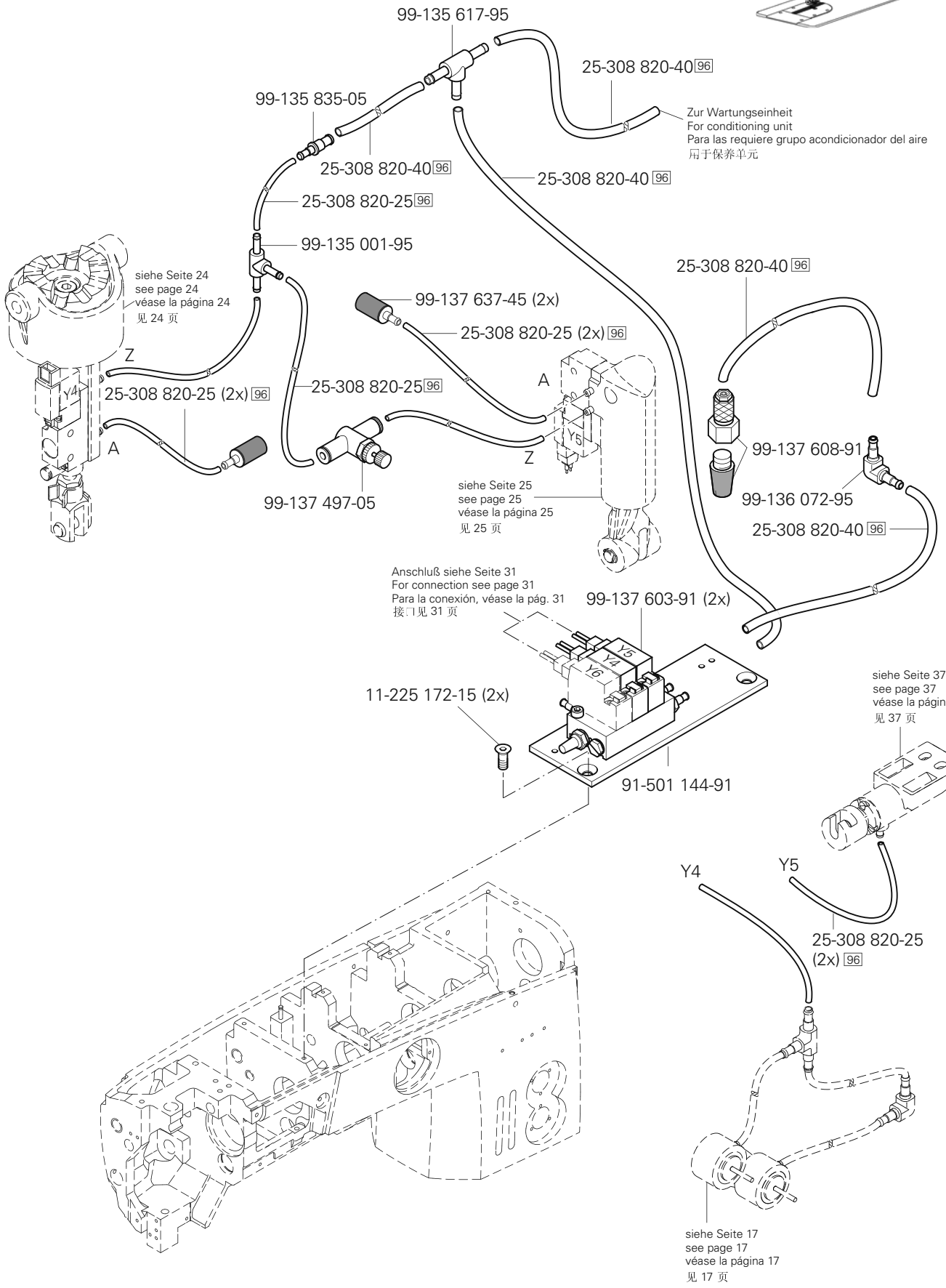

siehe Kapitel 2 Erläuterung der Schlüsselzeichen
see chapter 2 Explanation of key markings
véase el Cap. 2 Explicaciones de los signos clave
见第2章标记说明

PFAFF Industrial

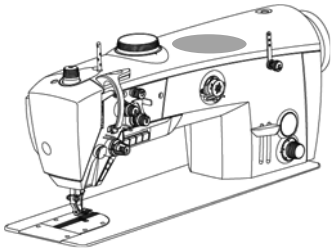

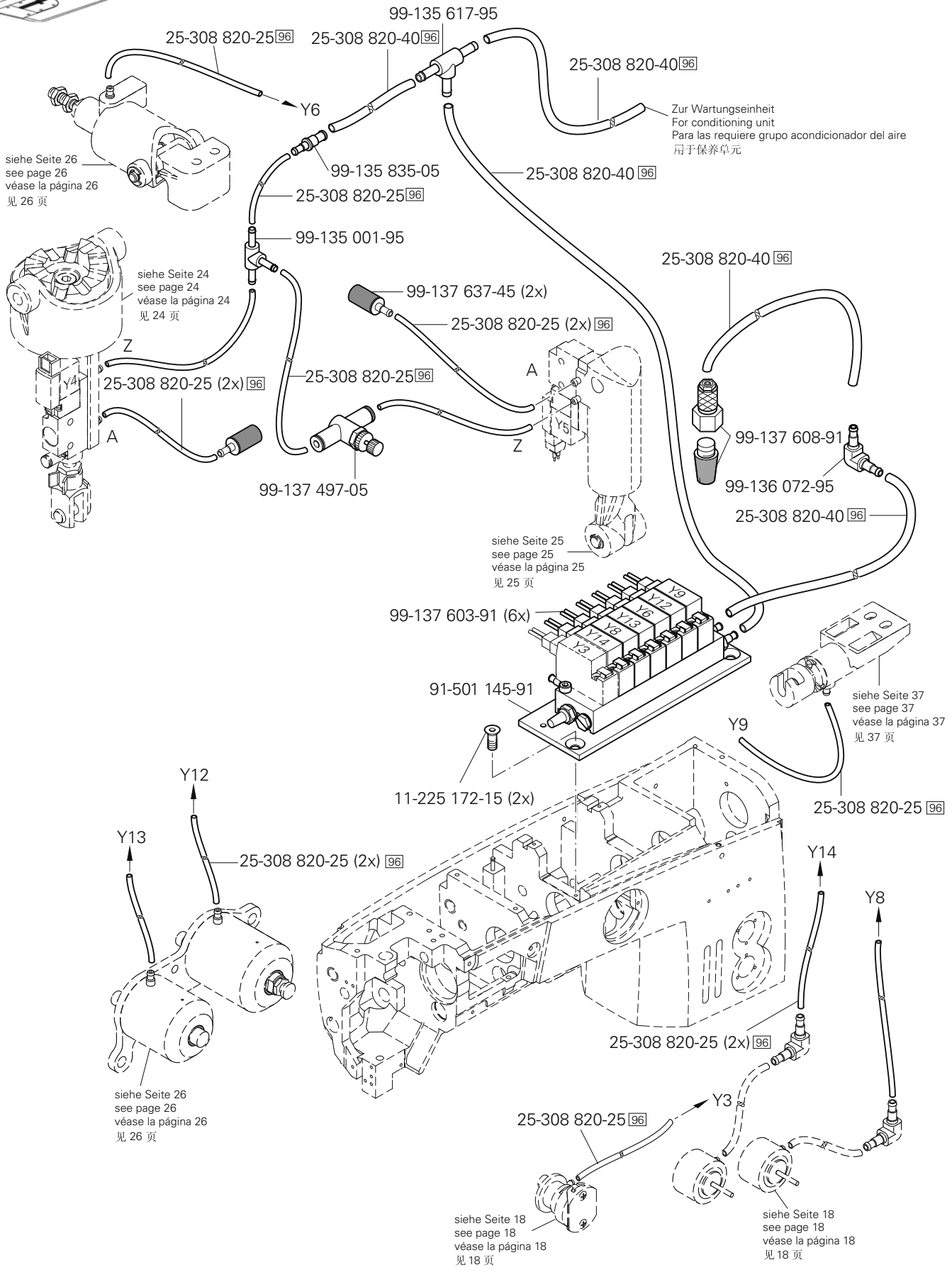
99-135 617-95
25-308 820-25 96
25-308 820-40 96
25-308 820-40 96
Y6
Zur Wartungseinheit
For conditioning unit
Para las requiere grupo acondicionador del aire
吊于保养单元
siehe Seite 26
see page 26
véase la página 26
见 26 页
99-135 835-05
25-308 820-40 96
25-308 820-25 96
99-135 001-95
25-308 820-40 96
siehe Seite 24
see page 24
véase la página 24
见 24 页
99-137 637-45 (2x)
25-308 820-25 (2x) 96
Z
A
Y4
25-308 820-25 (2x) 96
25-308 820-25 96
A
Y5
Z
99-137 608-91
99-136 072-95
25-308 820-40 96
99-137 497-05
siehe Seite 25
see page 25
véase la página 25
见 25 页
99-137 603-91 (6x)
Y9
Y12
Y6
Y13
Y8
Y14
Y3
91-501 145-91
siehe Seite 37
see page 37
véase la página 37
见 37 页
Y9
11-225 172-15 (2x)
25-308 820-25 96
Y12
Y13
25-308 820-25 (2x) 96
Y14
Y8
25-308 820-25 (2x) 96
siehe Seite 26
see page 26
véase la página 26
见 26 页
Y3
25-308 820-25 96
siehe Seite 18
see page 18
véase la página 18
见 18 页
siehe Seite 18
see page 18
véase la página 18
见 18 页

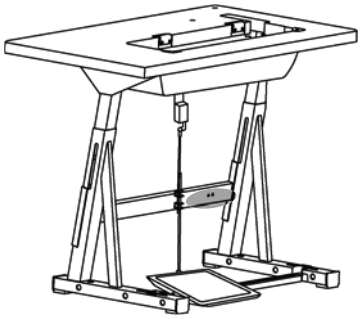

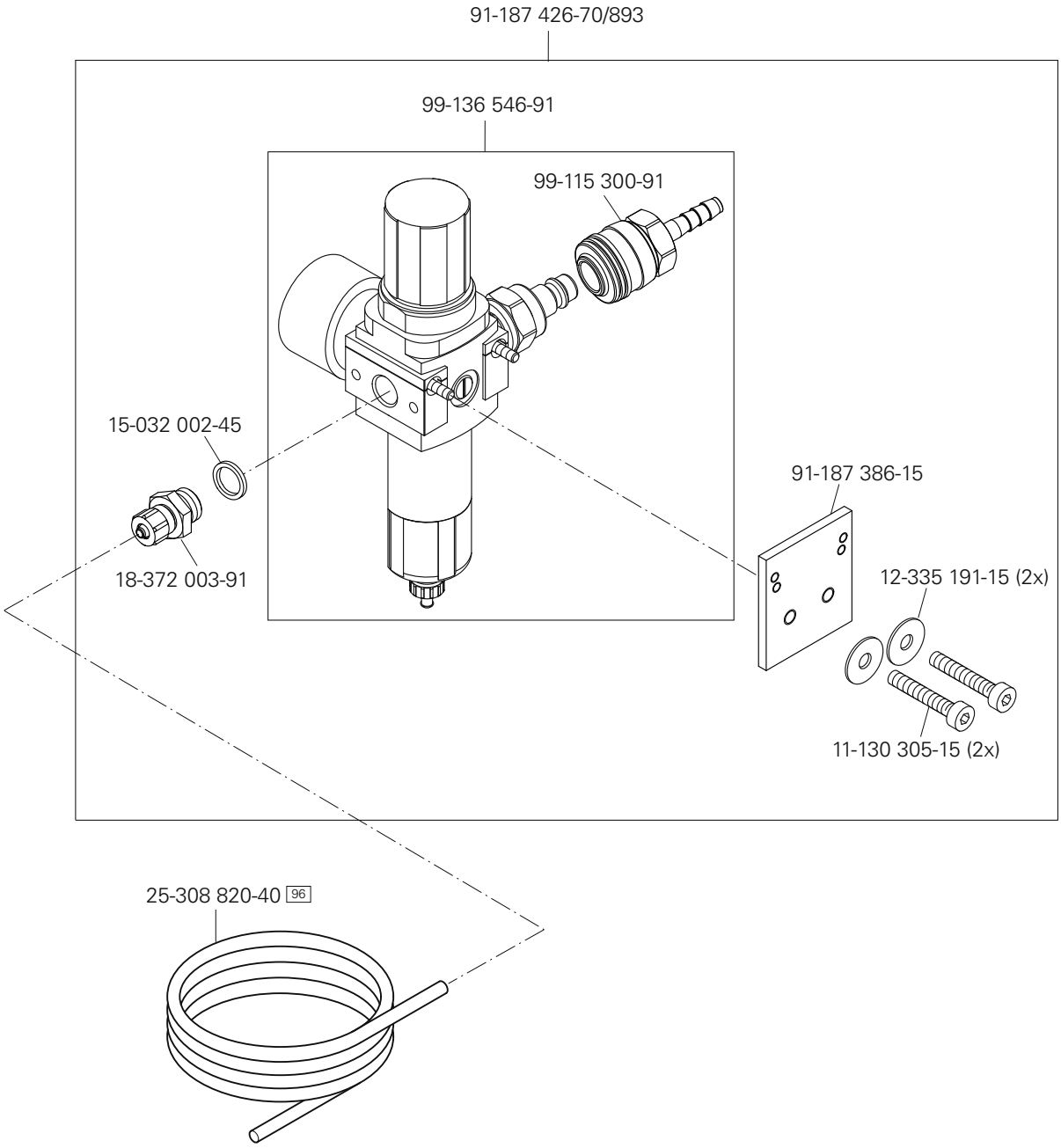

siehe Kapitel 2 Erläuterung der Schlüsselzeichen
see chapter 2 Explanation of key markings
véase el Cap. 2 Explicaciones de los signos clave
见第2章标记说明



Bausatz 72-086 000-91 (besteht aus:) Kit 72-086 000-91 (consisting of:) Juego de piezas 72-086 000-91 (compuesto de:) 组件 72-086 000-91（由下列部分组成）	
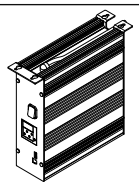	72-061 000-91
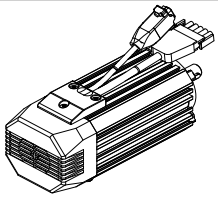	72-071 000-91
	72-050 100-91
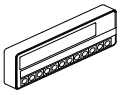	72-064 000-91
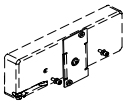	72-050 300-91
	72-050 301-91
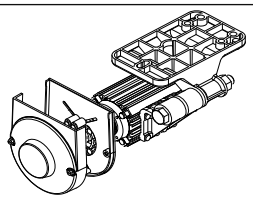	72-050 302-91
	72-050 303-91
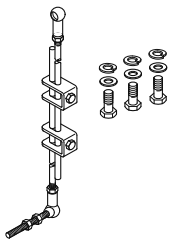	72-050 304-91

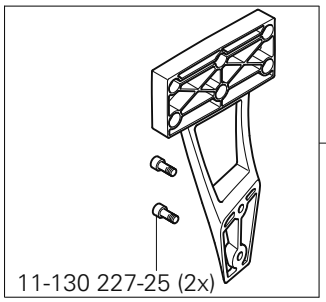

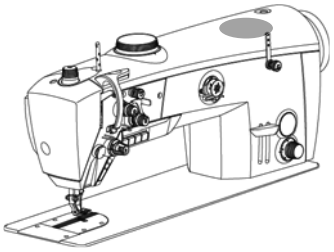

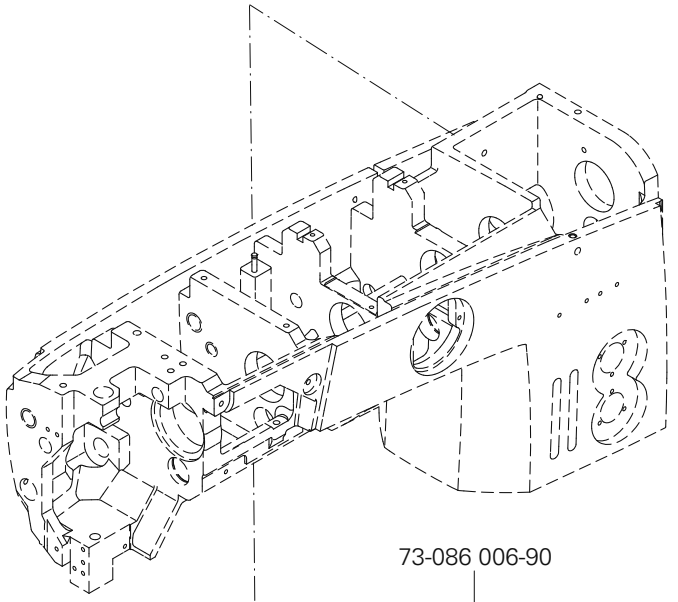

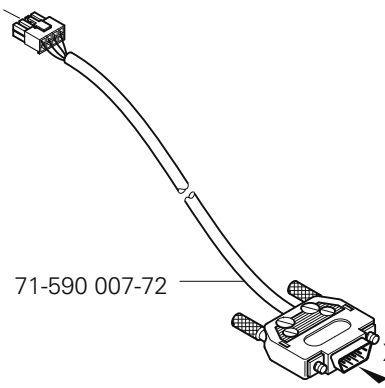

71-590 007-72

X 4

Anschluß siehe Seite 45
For connection see page 45
Para la conexión, véase la páge 45
接口见 45 页

73-086 006-90

74-064 302-91

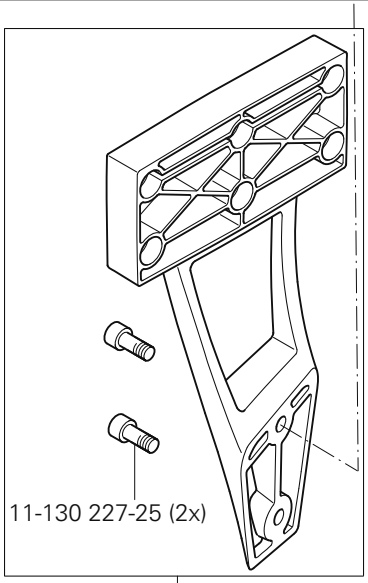

11-130 227-25 (2x)

74-058 265-91

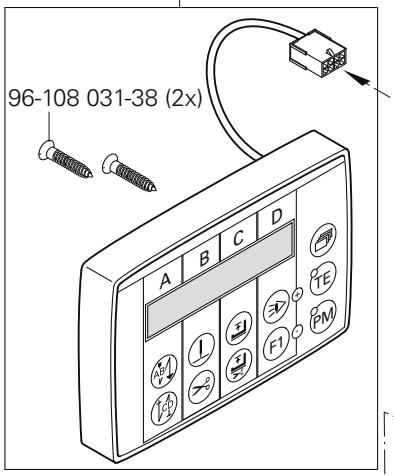

96-108 031-38 (2x)

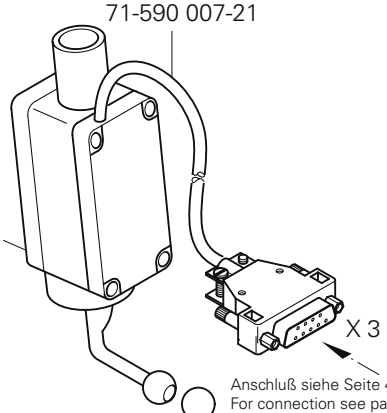

71-590 007-21

X 3

Anschluß siehe Seite 45
For connection see page 45
Para la conexión, véase la páge 45
接口见 45 页

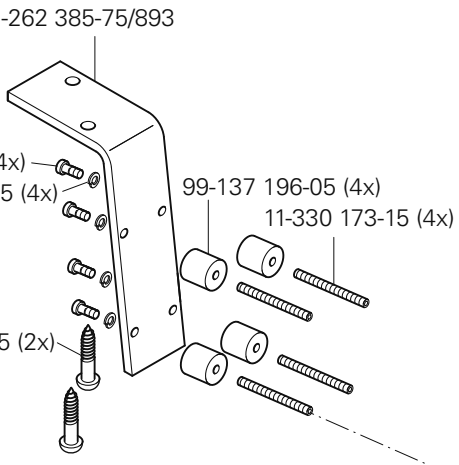

91-262 385-75/893

11-130 176-25 (4x)

12-499 150-45 (4x)

99-137 196-05 (4x)

11-330 173-15 (4x)

11-462 253-55 (2x)

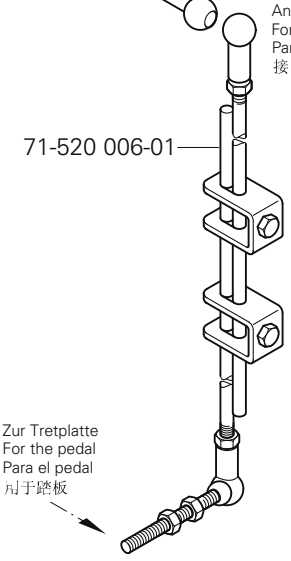

71-520 006-01

Zur Tretplatte
For the pedal
Para el pedal
用于踏板

siehe Kapitel 2 Erläuterung der Schlüsselzeichen
see chapter 2 Explanation of key markings
véase el Cap. 2 Explicaciones de los signos clave
见第2章标记说明

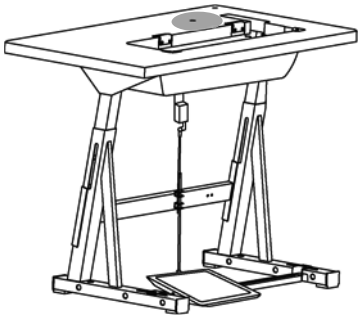

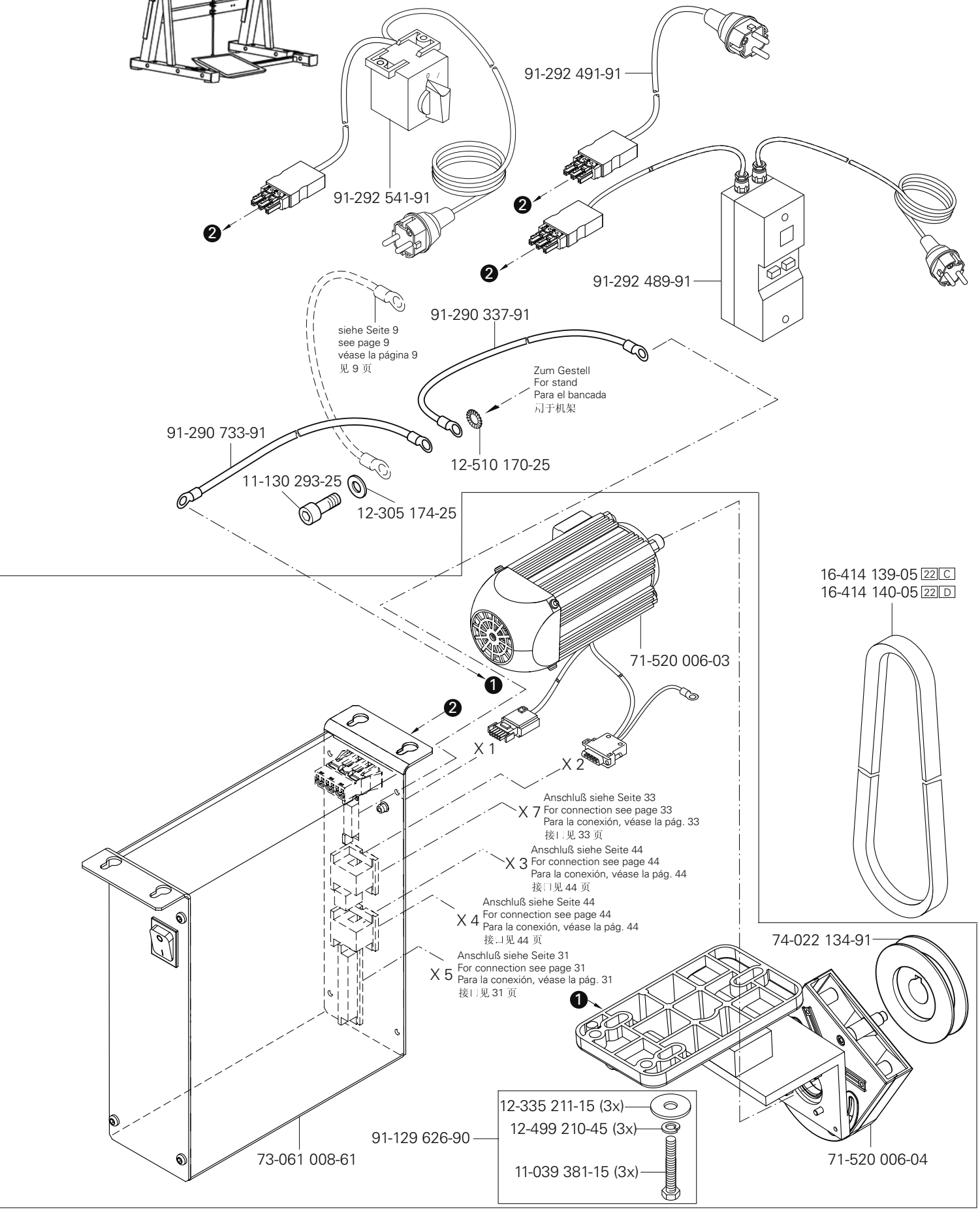
91-292 491-91
91-292 541-91
91-292 489-91
91-290 337-91
siehe Seite 9
see page 9
véase la página 9
见 9 页
Zum Gestell
For stand
Para el bancada
用于机架
91-290 733-91
12-510 170-25
11-130 293-25
12-305 174-25
71-520 006-03
16-414 139-05 22 C
16-414 140-05 22 D
X 1
X 2
X 7
Anschluß siehe Seite 33
For connection see page 33
Para la conexión, véase la pág. 33
接口见 33 页
X 3
Anschluß siehe Seite 44
For connection see page 44
Para la conexión, véase la pág. 44
接口见 44 页
X 4
Anschluß siehe Seite 44
For connection see page 44
Para la conexión, véase la pág. 44
接口见 44 页
X 5
Anschluß siehe Seite 31
For connection see page 31
Para la conexión, véase la pág. 31
接口见 31 页
74-022 134-91
12-335 211-15 (3x)
12-499 210-45 (3x)
11-039 381-15 (3x)
91-129 626-90
73-061 008-61
71-520 006-04

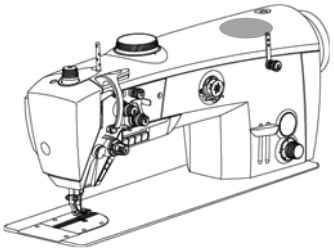

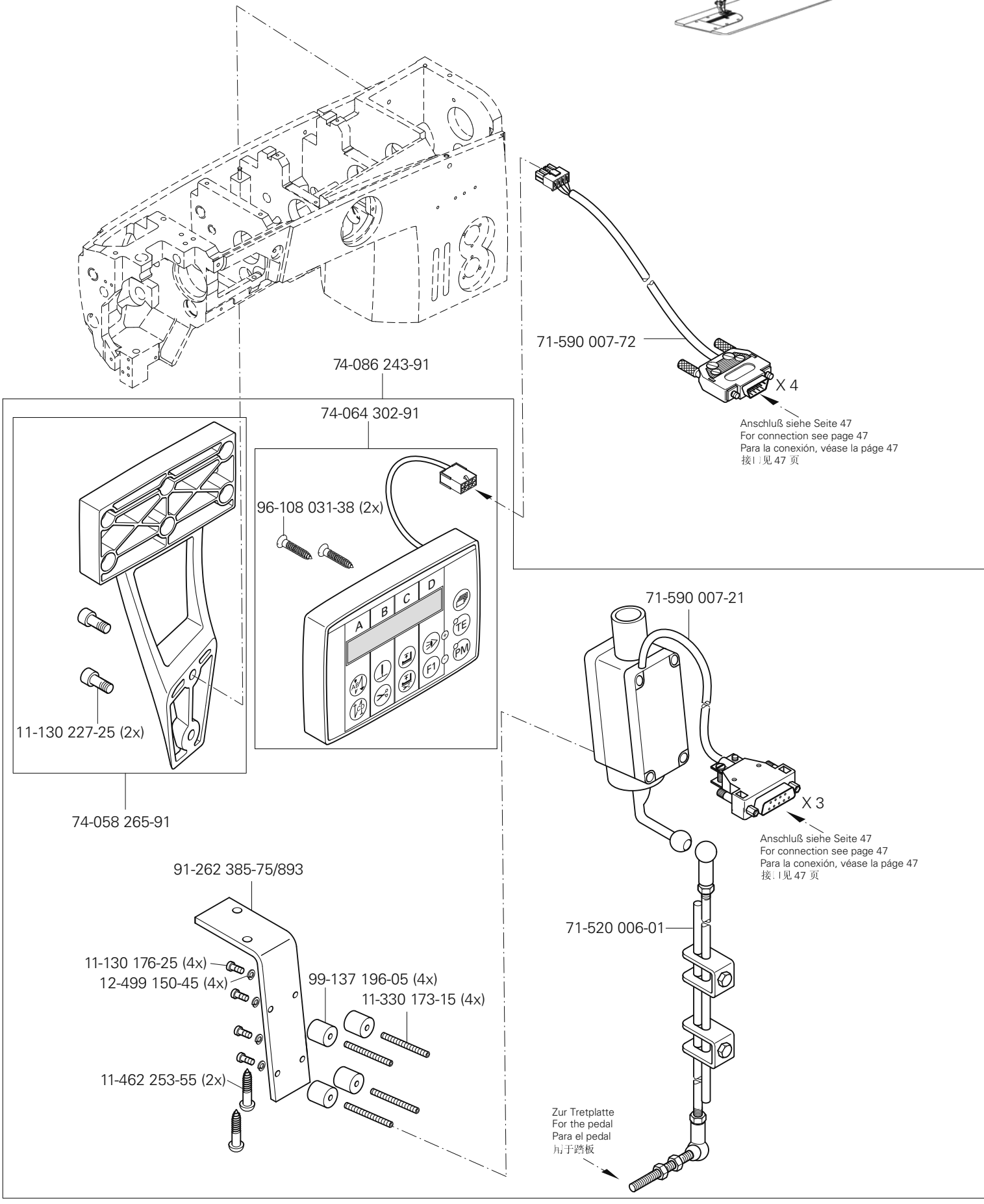

siehe Kapitel 2 Erläuterung der Schlüsselzeichen
see chapter 2 Explanation of key markings
véase el Cap. 2 Explicaciones de los signos clave
见第2章标记说明

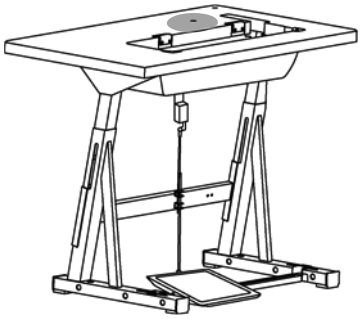

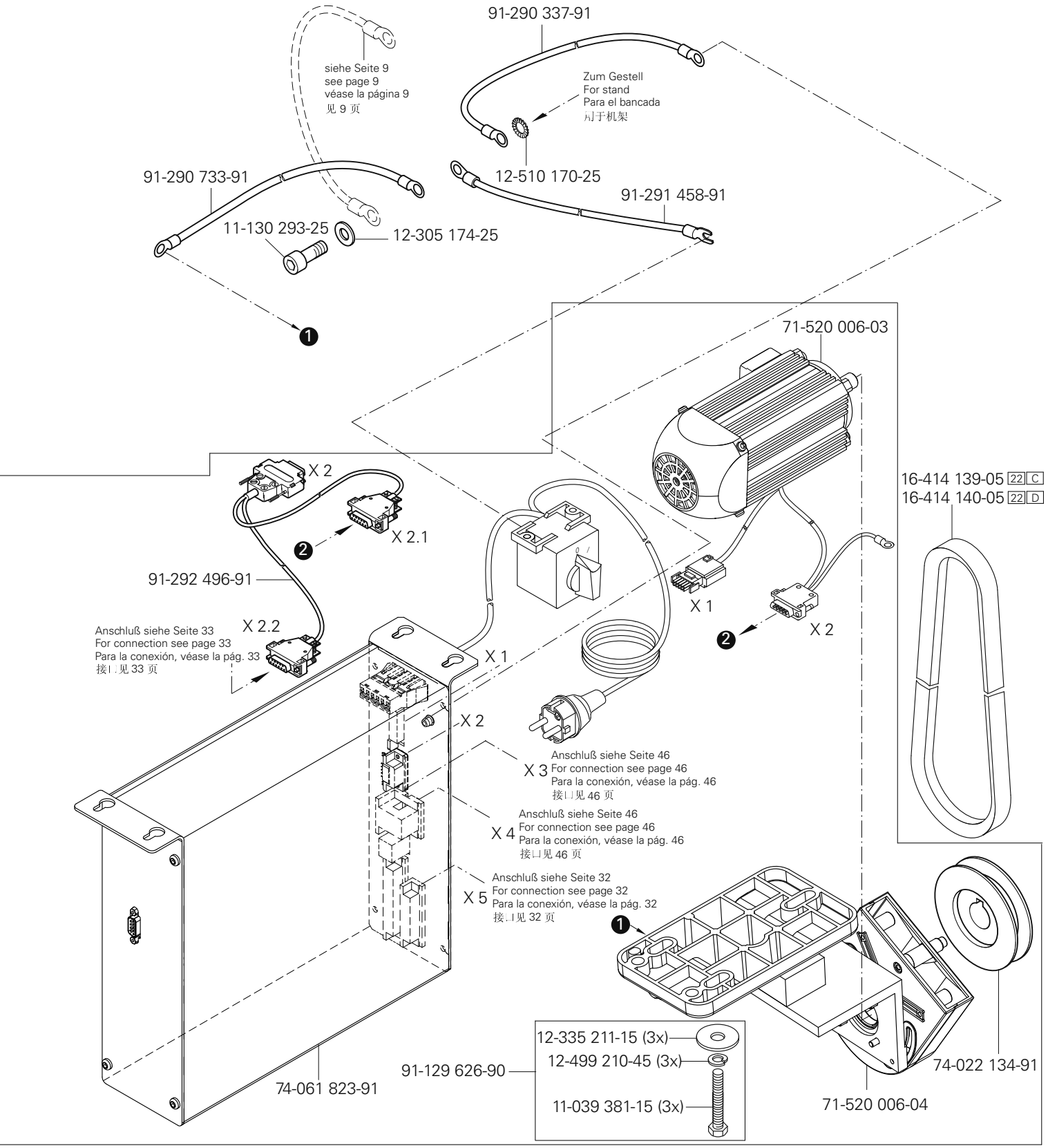
91-290 337-91
siehe Seite 9
see page 9
véase la página 9
见 9 页
Zum Gestell
For stand
Para el bancada
向于机架
91-290 733-91
12-510 170-25
91-291 458-91
11-130 293-25
12-305 174-25
71-520 006-03
X 2
X 2.1
16-414 139-05 22 C
16-414 140-05 22 D
91-292 496-91
X 2.2
Anschluß siehe Seite 33
For connection see page 33
Para la conexión, véase la pág. 33
接口见 33 页
X 1
X 2
X 1
X 2
X 3
Anschluß siehe Seite 46
For connection see page 46
Para la conexión, véase la pág. 46
接口见 46 页
X 4
Anschluß siehe Seite 46
For connection see page 46
Para la conexión, véase la pág. 46
接口见 46 页
X 5
Anschluß siehe Seite 32
For connection see page 32
Para la conexión, véase la pág. 32
接口见 32 页
12-335 211-15 (3x)
12-499 210-45 (3x)
11-039 381-15 (3x)
91-129 626-90
74-061 823-91
74-022 134-91
71-520 006-04

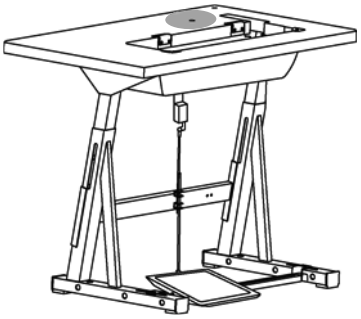

Bausatz 72-086 001-91 (besteht aus:) Kit 72-086 001-91 (consisting of:) Juego de piezas 72-086 001-91 (compuesto de:) 组件 72-086 001-91（由下列部分组成）	
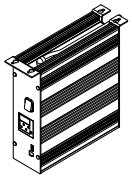	72-061 001-91
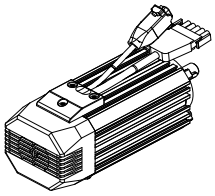	72-071 000-91
	72-050 100-91
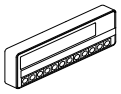	72-064 000-91
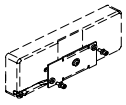	72-050 300-91
	72-050 301-91
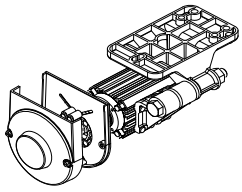	72-050 302-91
	72-050 303-91
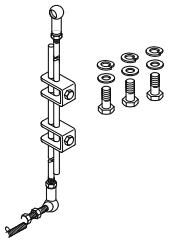	72-050 304-91

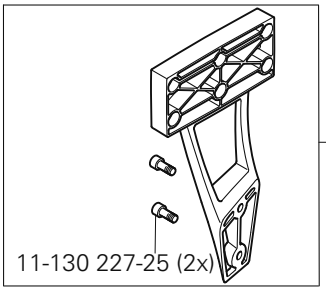

siehe Kapitel 2 Erläuterung der Schlüsselzeichen
see chapter 2 Explanation of key markings
véase el Cap. 2 Explicaciones de los signos clave
见第2章标记说明

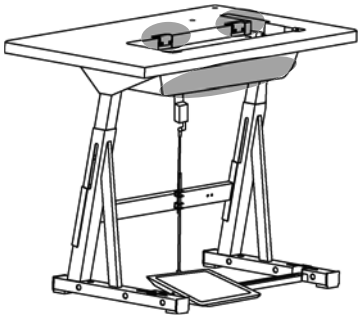

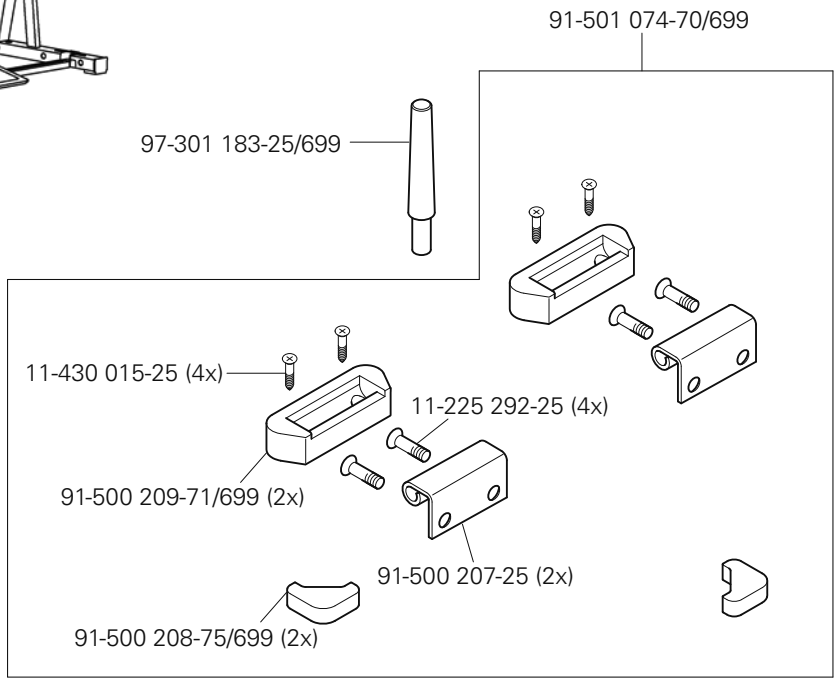
91-501 074-70/699
97-301 183-25/699
11-430 015-25 (4x)
11-225 292-25 (4x)
91-500 209-71/699 (2x)
91-500 207-25 (2x)
91-500 208-75/699 (2x)

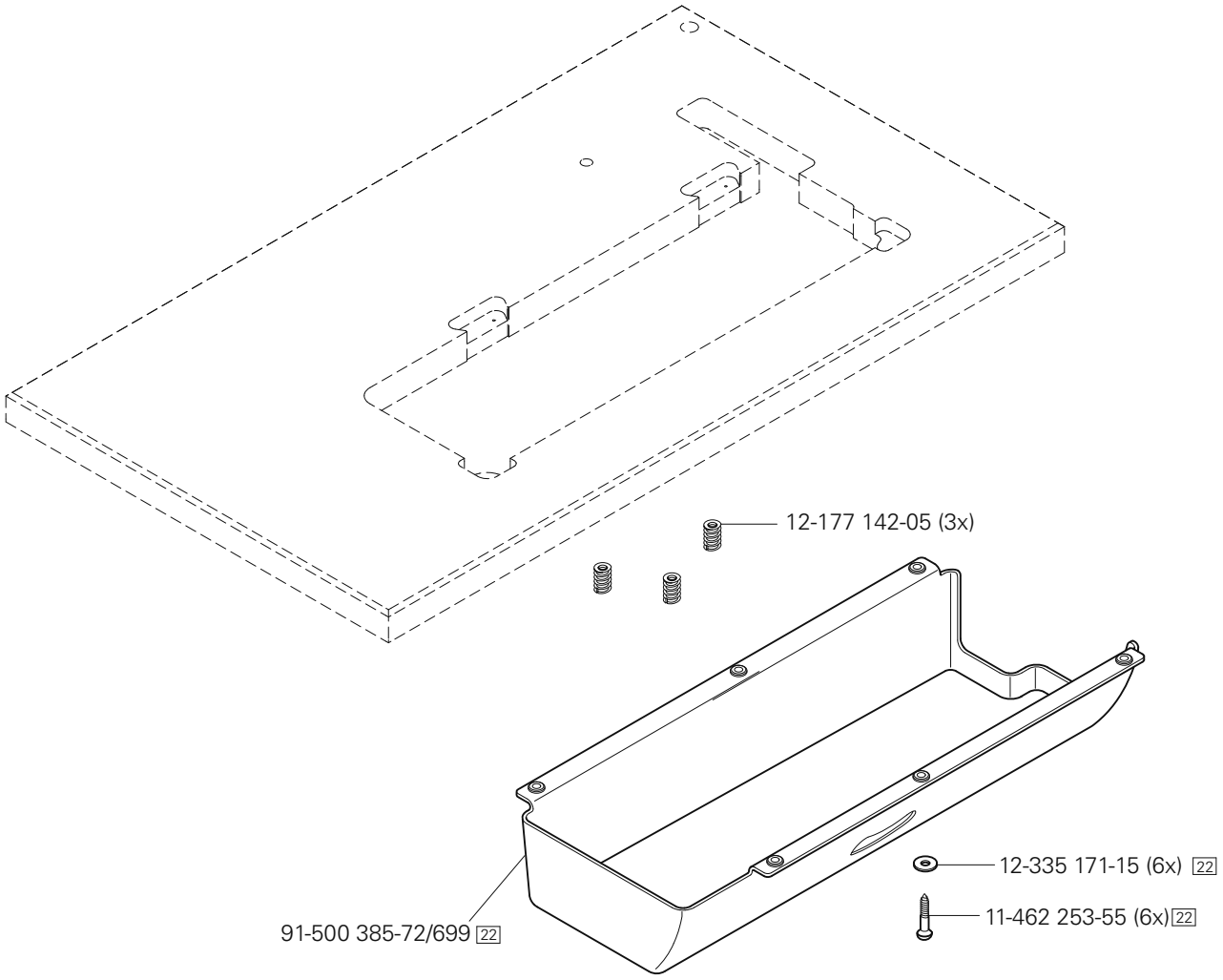
12-177 142-05 (3x)
12-335 171-15 (6x) 22
11-462 253-55 (6x) 22
91-500 385-72/699 22

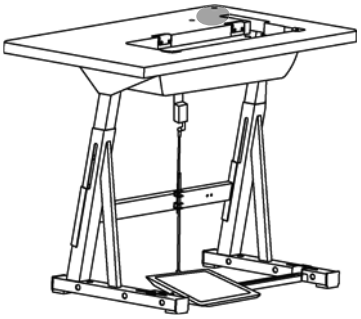

91-229 423-70/690

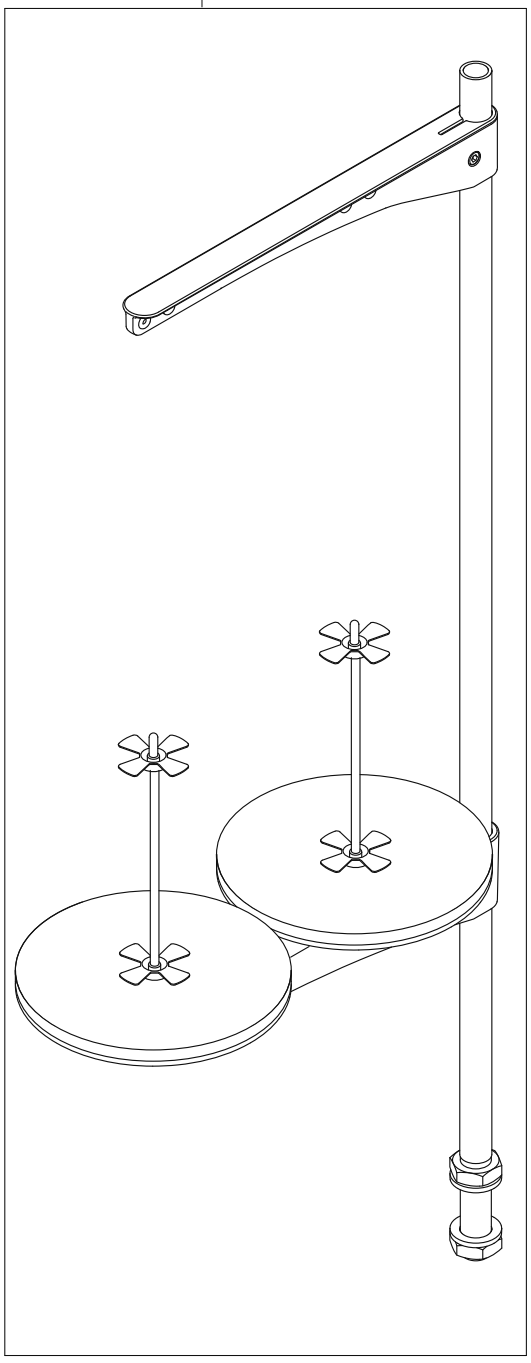

siehe Kapitel 2 Erläuterung der Schlüsselzeichen
see chapter 2 Explanation of key markings
véase el Cap. 2 Explicaciones de los signos clave
见第2章标记说明

61-111 633-60

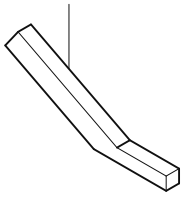

61-111 689-04

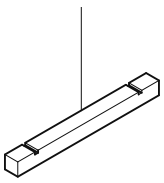

Öl Oil Aceite 油	Mittelpunkts-Viskosität bei: Mean viscosity at: Viscosidad media a: 中点粘度:		Dichte bei: Density of: Densidad a: 密度，在：		Bestellnummer für Behälter mit: Part number for can with: Número de pedido para recipientes con: 订货号用于油箱，带：		
	°C	mm²/s	°C	g/cm³ (g/ml)	1 Liter 1 Litro 1 升		
28-011 201-44	40	22,0	15	0,865	91-129 917-91		

Fett Grease Grasa 脂	Penetration Penetration Penetración 贯入度	Tropfpunkt Drip-point Punto de goteo 滴点	Bestellnummer für Behälter mit: Part number for can with: Número de pedido para recipientes con: 订货号用于油箱，带：		
	mm/10	°C	0,25 kg	0,5 kg	1 kg
28-011 202-10		185			28-011 202-10
28-011 202-47	220-250	185			28-011 202-47

siehe Kapitel 2 Erläuterung der Schlüsselzeichen
see chapter 2 Explanation of key markings
véase el Cap. 2 Explicaciones de los signos clave
见第2章标记说明

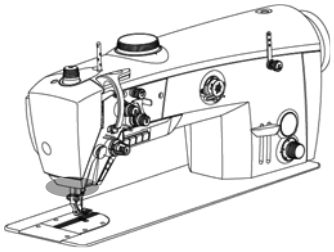

	Best.-Nr. Part number N° de pedido 订货号	Verwendbar bei Unterklasse: Usable with subclass Utilizable en la subclase 子机型可用
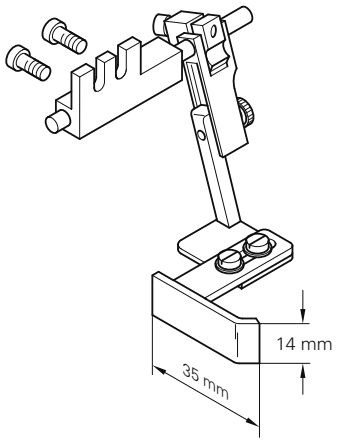	91-156-763-91	-2/04, -6/01, -6/07, -6/13, -40/14
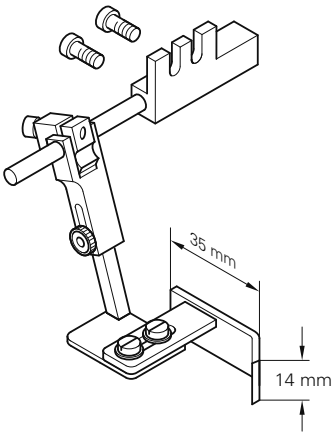	91-156-764-91	-3/04, -6/01, -6/07, -6/13
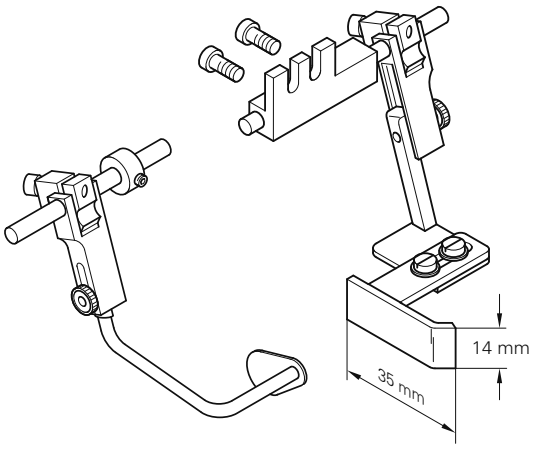	91-156-765-91	-6/01, -6/07, -6/13

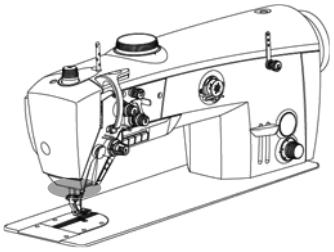

	Best.-Nr. Part number N° de pedido 订货号	Verwendbar bei Unterklasse: Usable with subclass Utilizable en la subclase 子机型可用
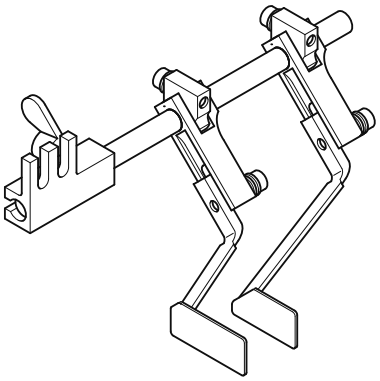	91-156-767-91	-2/04, -6/01, -6/07, -6/13; -40/14
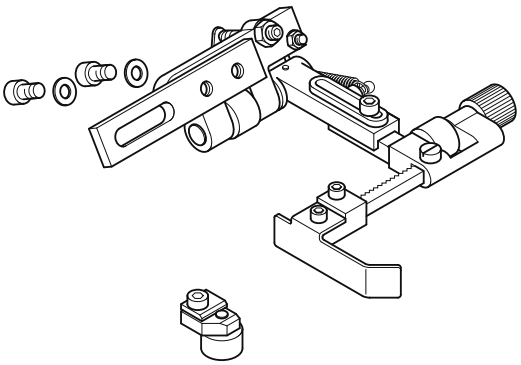	91-156-768-91	2/04, -6/01, -6/07, -6/13, -40/14

siehe Kapitel 2 Erläuterung der Schlüsselzeichen
see chapter 2 Explanation of key markings
véase el Cap. 2 Explicaciones de los signos clave
见第2章标记说明

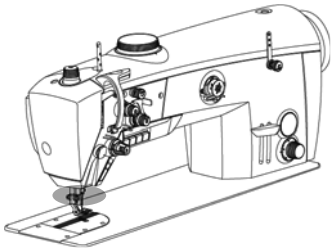

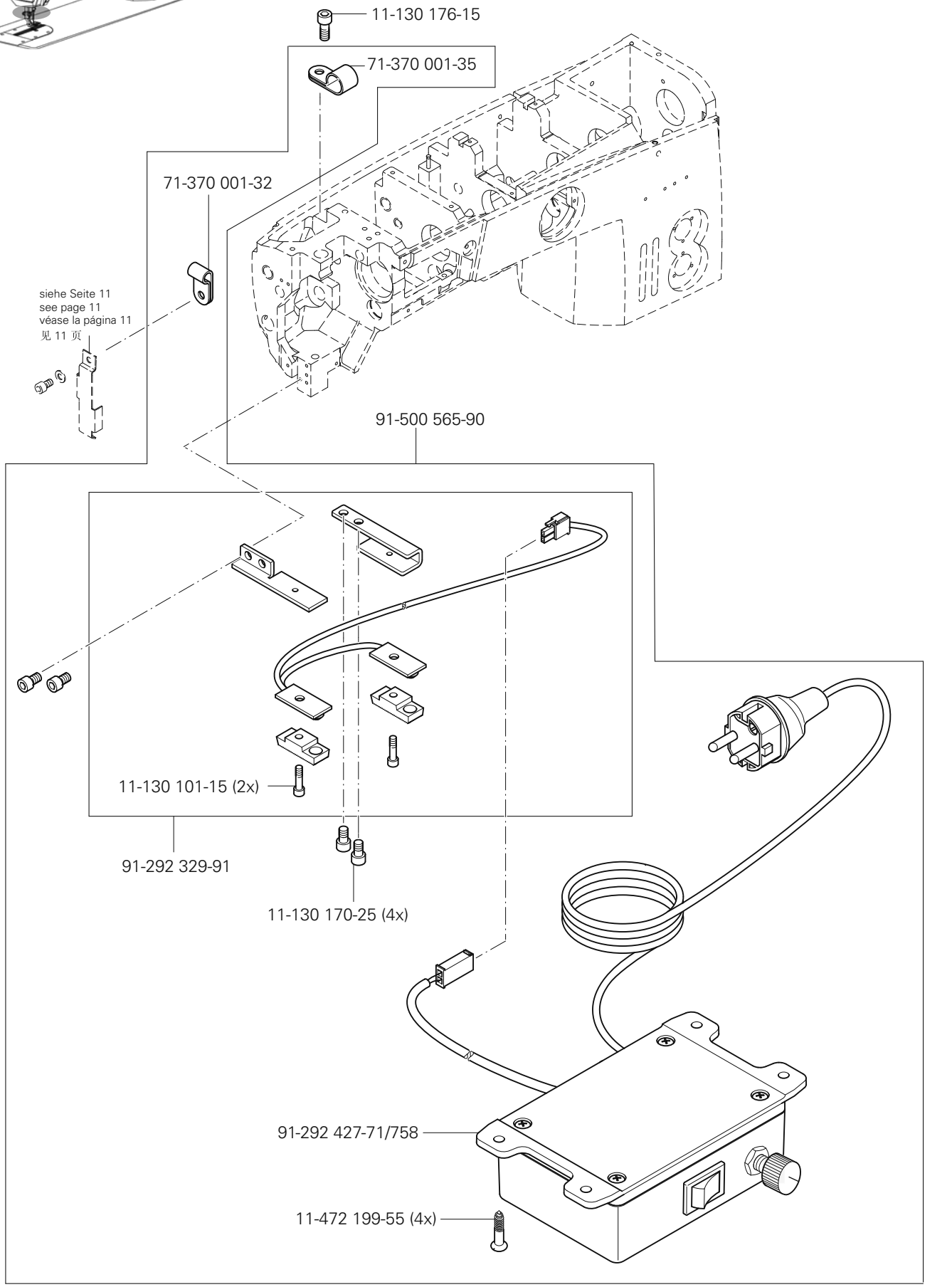
11-130 176-15
71-370 001-35
71-370 001-32
siehe Seite 11
see page 11
véase la página 11
见 11 页
91-500 565-90
11-130 101-15 (2x)
91-292 329-91
11-130 170-25 (4x)
91-292 427-71/758
11-472 199-55 (4x)

Bausatz ohne P
Kit without P
Equipo de construcción sin P
组件(用于不带 P 的机器)

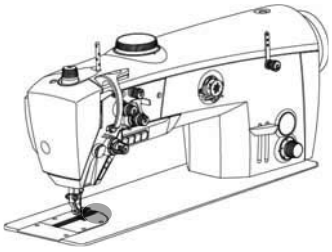

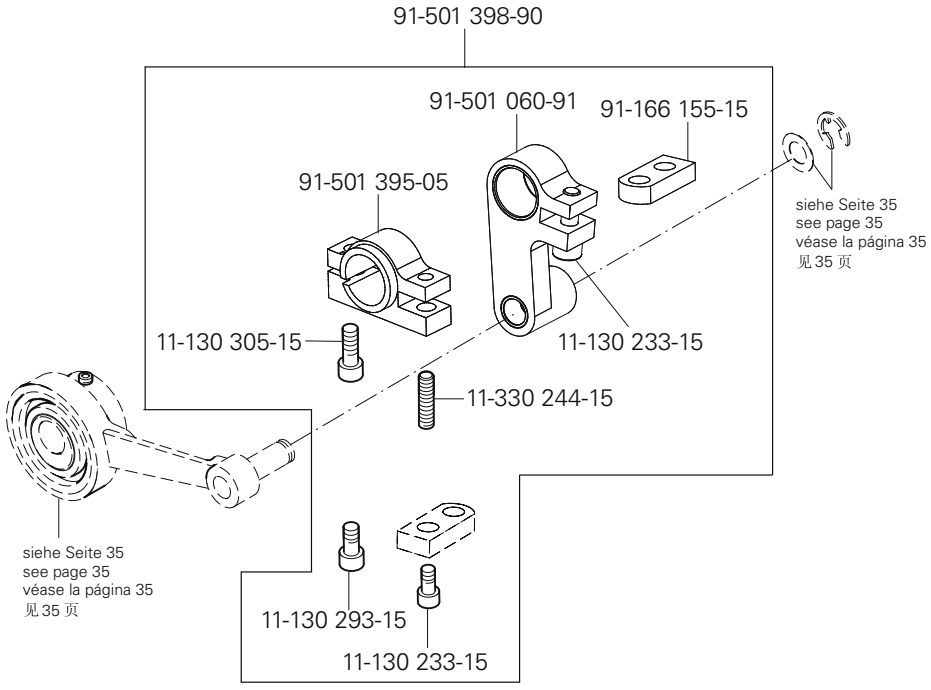

siehe Kapitel 2 Erläuterung der Schlüsselzeichen
see chapter 2 Explanation of key markings
véase el Cap. 2 Explicaciones de los signos clave
见第2章标记说明

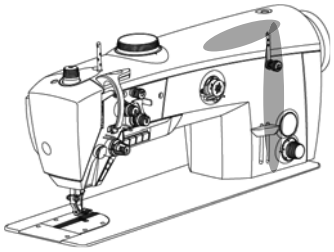

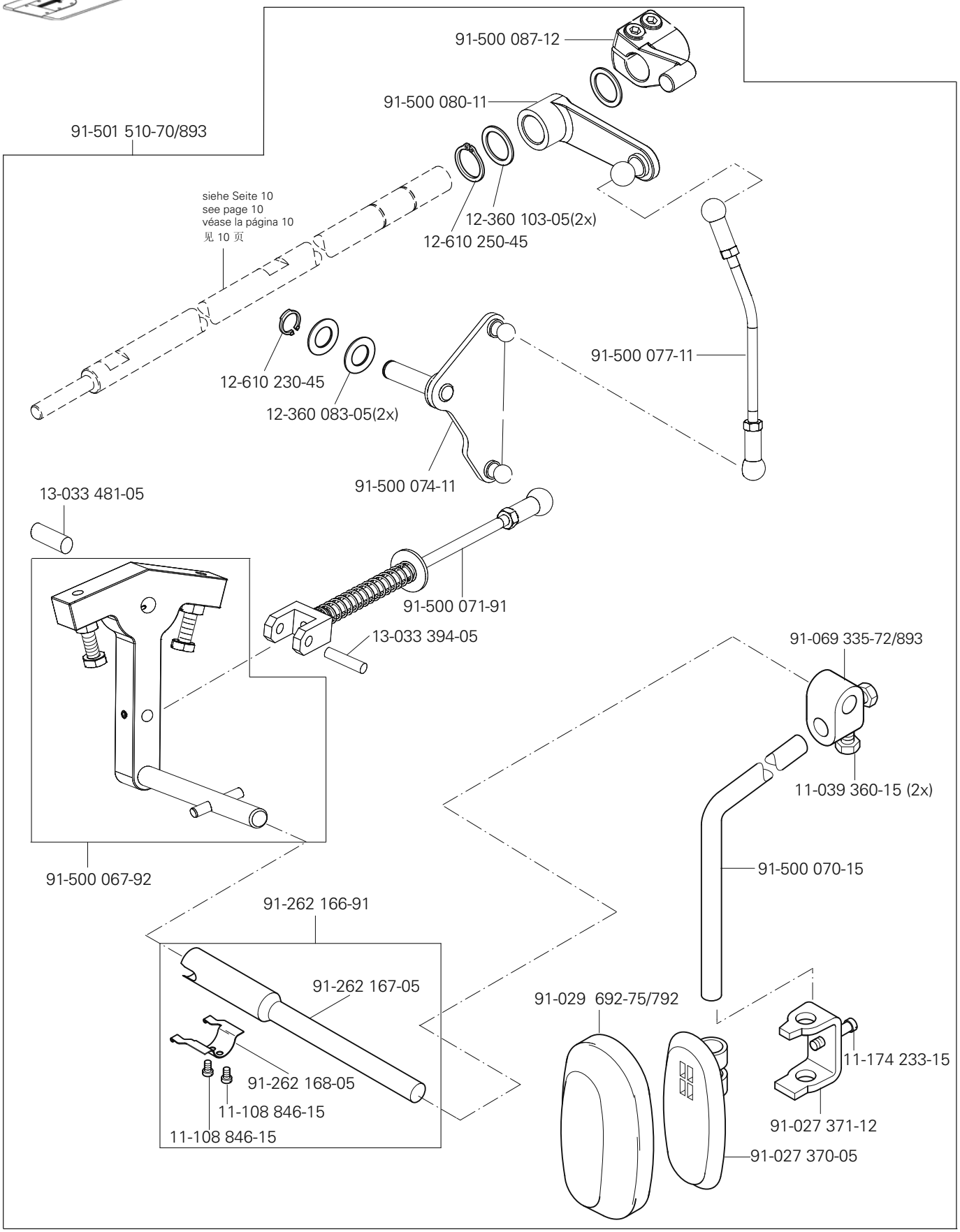
91-500 087-12
91-500 080-11
91-501 510-70/893
siehe Seite 10
see page 10
véase la página 10
见 10 页
12-360 103-05(2x)
12-610 250-45
12-610 230-45
12-360 083-05(2x)
91-500 077-11
91-500 074-11
13-033 481-05
91-500 071-91
13-033 394-05
91-069 335-72/893
11-039 360-15 (2x)
91-500 070-15
91-500 067-92
91-262 166-91
91-262 167-05
91-262 168-05
11-108 846-15
11-108 846-15
91-029 692-75/792
11-174 233-15
91-027 371-12
91-027 370-05

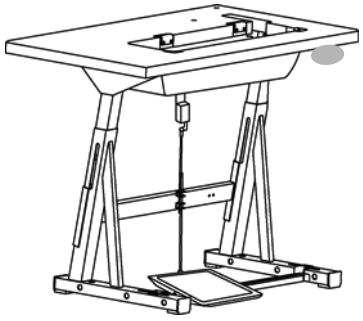

91-292 335-91

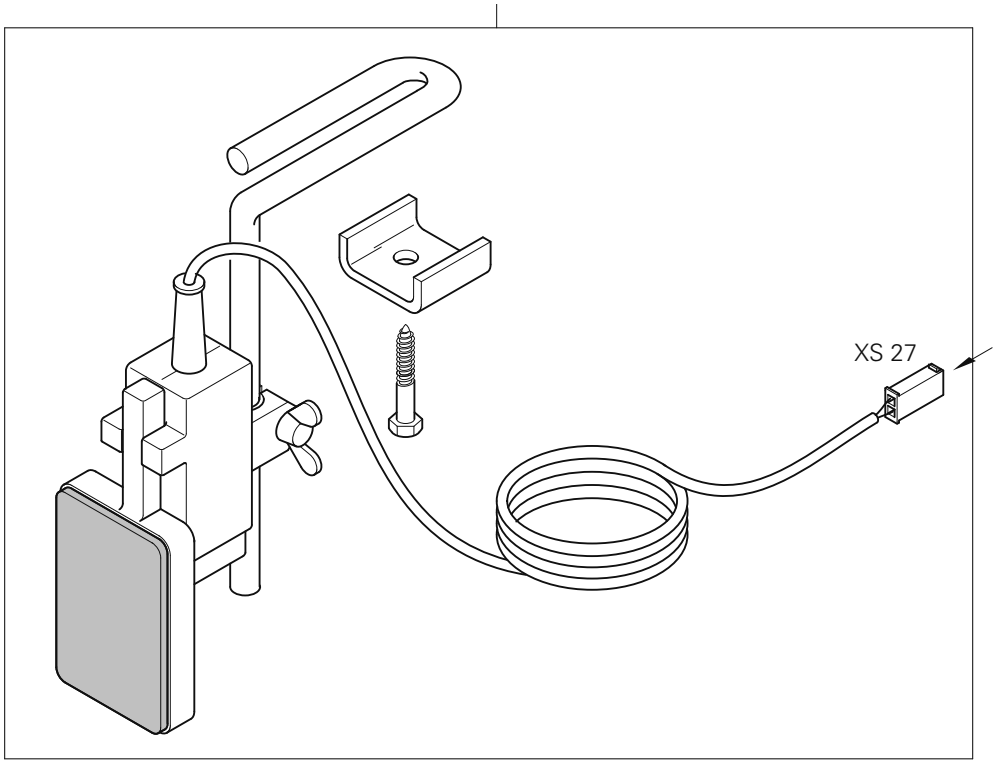

Anschluß siehe Seite 32
For connection see page 32
Para la conexión, véase la pág. 32
接口见 32 页

siehe Kapitel 2 Erläuterung der Schlüsselzeichen
see chapter 2 Explanation of key markings
véase el Cap. 2 Explicaciones de los signos clave
见第2章标记说明

No. 零件号	Seite Page Página 页号
11-039 225-15	13
11-039 360-15	57
11-039 381-15	45, 47
11-108 093-25	12, 16, 17, 18
11-108 353-15	38
11-108 846-15	57
11-108 858-15	20
11-130 089-15	11, 12
11-130 092-15	20
11-130 092-25	16, 17, 18
11-130 095-15	16
11-130 101-15	16, 55
11-130 113-15	16
11-130 170-15	12, 16
11-130 170-25	55
11-130 173-15	11, 12, 29, 36
11-130 173-25	21
11-130 176-15	12, 24, 31, 32, 33, 34, 37, 55
11-130 176-25	16, 17, 18, 21, 44, 46
11-130 179-15	9
11-130 185-15	22, 23, 28
11-130 191-15	38, 39
11-130 203-15	26
11-130 227-15	16, 26, 27
11-130 227-25	10, 38, 43, 44, 46, 48
11-130 233-15	10, 34, 56
11-130 239-15	9
11-130 251-15	38
11-130 263-15	9
11-130 284-15	9
11-130 287-15	11, 28, 34, 35
11-130 287-25	9
11-130 293-15	10, 11, 27, 28, 36, 56
11-130 293-25	45, 47
11-130 299-25	9
11-130 305-15	42, 56
11-130 905-15	24
11-130 906-15	9
11-132 169-15	20
11-132 172-55	14, 15
11-132 223-25	16, 17, 18, 22, 23
11-132 286-25	23
11-132 905-15	14, 15
11-174 082-15	12
11-174 233-15	57
11-186 292-15	16
11-186 934-25	16, 17
11-210 216-15	38
11-210 248-15	38
11-225 091-25	16, 17, 18
11-225 172-15	40, 41
11-225 175-15	29, 30, 37
11-225 178-25	9
11-225 184-15	20
11-225 292-25	49
11-225 298-15	20
11-225 312-15	20
11-225 904-05	17, 18
11-330 082-15	26
11-330 091-15	29, 30
11-330 172-15	22, 23
11-330 173-15	44, 46
11-330 217-15	10, 28
11-330 220-15	21
11-330 244-15	56
11-330 277-15	12, 19, 20
11-330 280-15	13, 20, 26, 34, 36, 37, 38
11-330 952-15	10, 35, 36
11-330 960-15	11, 20, 35, 37
11-330 961-15	36, 37
11-330 962-15	12
11-330 964-15	19, 22, 23, 27, 34, 35, 37
11-335 085-15	16, 17
11-335 280-15	20
11-335 902-15	20
11-341 166-15	11
11-341 902-15	20, 35
11-430 015-25	49
11-462 253-55	44, 46, 49
11-472 199-55	55
11-706 290-25	21
12-005 154-15	22, 23
12-005 154-25	21
12-005 175-15	38
12-005 195-15	27
12-012 004-15	9
12-024 121-15	16
12-024 171-25	38
12-024 191-15	23
12-177 142-05	49
12-305 084-15	11, 12
12-305 084-25	16, 17, 18
12-305 114-15	31, 32, 33, 37
12-305 114-15	38
12-305 174-15	27, 36
12-305 174-25	9, 45, 47,
12-305 500-05	16, 17, 18
12-325 080-05	16, 17, 18
12-335 151-15	24
12-335 171-15	49
12-335 191-15	42
12-335 211-15	45, 47
12-360 026-05	20
12-360 040-05	37
12-360 041-05	37
12-360 043-05	27, 28, 34
12-360 043-25	16, 17, 18
12-360 062-05	35
12-360 063-25	27
12-360 083-05	57
12-360 103-05	35, 57
12-360 124-05	11, 23
12-360 153-05	33
12-362 124-05	34, 35
12-499 150-45	44, 46
12-499 210-45	45, 47
12-505 190-45	16, 17
12-510 170-25	9, 23, 45, 47
12-510 171-45	27
12-610 190-45	28, 34
12-610 210-45	13, 27
12-610 230-45	57

PFAFF 2235

No. 零件号	Seite Page Página 页号	No. 零件号	Seite Page Página 页号	No. 零件号	Seite Page Página 页号	No. 零件号	Seite Page Página 页号
12-610 250-45	57	26-536 302-09	38	73-086 006-90	44	91-156 765-91	53
12-610 270-45	11	26-536 305-09	11, 12	74-022 134-91	45, 47	91-156 767-91	54
12-610 280-45	34, 35	28-011 201-44	52	74-052 879-91	15	91-156 768-91	54
12-610 310-45	12	28-011 202-10	52	74-052 880-91	15	91-166 155-15	56
12-618 170-45	10	28-011 202-47	52	74-052 893-91	38	91-168 319-12	36, 37
12-624 280-45	23	61-111 633-60	51	74-058 265-91	43, 44, 46, 48	91-168 480-15	20
12-640 200-55	35	61-111 689-04	51	74-061 823-91	47	91-170 809-05	28
12-640 230-55	35	71-370 001-32	12, 33, 55	74-062 060-91	33	91-171 175-12	10, 36
12-664 390-45	36	71-370 001-35	55	74-064 302-91	44, 46	91-172 609-05	12
12-710 904-12	22, 23, 29, 30	71-370 001-44	31, 32	74-086 243-91	46	91-174 303-15	12
12-710 920-12	34, 35	71-370 003-94	38	91-002 065-05	16, 17, 18	91-174 440-25	16, 17, 18
12-710 921-92	11	71-520 006-01	44, 46	91-010 072-05	22, 23	91-174 879-05	21
12-710 923-92	28	71-520 006-03	45, 47	91-010 215-05	16, 17, 18	91-176 199-92	12
13-033 106-05	16, 17, 18	71-520 006-04	45, 47	91-027 370-05	57	91-176 204-05	12
13-033 394-05	57	71-590 007-21	44, 46	91-027 371-12	57	91-176 360-05	27
13-033 481-05	57	71-590 007-72	44, 46	91-029 692-75/792	57	91-187 386-15	42
14-016 080-01	36	71-770 000-63	39	91-046 879-05	38	91-187 426-70/893	42
14-018 594-01	36	72-050 100-91	43, 48	91-056 193-25	16, 17, 18	91-229 423-70/690	50
14-218 090-01	10	72-050 300-91	43, 48	91-056 760-05	16, 17, 18	91-262 166-91	57
14-650 181-05	22, 23	72-050 301-91	43, 48	91-069 062-05	10	91-262 167-05	57
15-032 002-45	42	72-050 302-91	43, 48	91-069 335-72/893	57	91-262 168-05	57
15-120 725-05	38	72-050 303-91	43, 48	91-100 355-05	12	91-262 195-92	20
15-125 061-05	38	72-050 304-91	43, 48	91-118 888-05	34	91-262 385-75/893	44, 46
16-409 997-05	20	72-064 000-91	43, 48	91-119 015-15	12	91-266 520-92	36
16-414 139-05	45, 47	72-061 000-91	43	91-119 763-05	13	91-266 818-05	12
16-414 140-05	45, 47	72-061 001-91	48	91-120 877-05	10	91-267 195-05	29, 30
18-372 003-91	42	72- 064 000-91	43, 48	91-129 917-91	52	91-268 655-05	38
25-161 801-49	38	72-071 000-91	43, 48	91-129 626-90	45, 47	91-290 337-91	45, 47
25-161 801-52	38	72-086 000-91	43	91-140 372-05	10	91-290 576-91	9
25-308 820-25	17, 18, 40, 41	72-086 001-91	48	91-156 763-91	53	91-290 733-91	45, 47
25-308 820-40	40, 41	73-061 008-61	45	91-156 764-91	53	91-291 458-91	47

No. 零件号	Seite Page Página 页号	No. 零件号	Seite Page Página 页号	No. 零件号	Seite Page Página 页号	No. 零件号	Seite Page Página 页号
91-292 323-91	31	91-500 112-91	19	91-500 267-92	19	91-500 438-05	24
91-292 324-91	26	91-500 113-01	19	91-500 276-05	11, 12	91-500 446-05	38
91-292 329-91	55	91-500 116-05	12	91-500 278-92	22, 23	91-500 448-71/892	16
91-292 335-91	58	91-500 117-91	12	91-500 279-12	19	91-500 455-45	16, 17, 18
91-292 427-71/758	55	91-500 123-91	13	91-500 280-71/690	23	91-500 456-45	16, 17, 18
91-292 489-91	45	91-500 131-91	19	91-500 284-05	23	91-500 457-05	16, 17
91-292 491-91	45	91-500 132-91	20	91-500 286-05	23	91-500 458-75/690	16, 17, 18
91-292 496-91	47	91-500 143-91	19	91-500 287-71/690	22	91-500 459-25	16, 17, 18
91-292 541-91	45	91-500 147-71/766	38	91-500 293-01	10	91-500 460-05	16, 17, 18
91-292 550-91	32	91-500 150-91	35	91-500 300-91	34	91-500 464-25	16, 17
91-500 006-05	23	91-500 159-05	29, 30	91-500 306-05	34	91-500 466-71/690	16, 17, 18
91-500 007-05	22, 23	91-500 164-92	26	91-500 307-05	35	91-500 467-71/690	16, 17, 18
91-500 019-05	22, 23	91-500 165-05	28	91-500 308-05	36	91-500 472-74/001	15
91-500 035-05	10	91-500 166-92	28	91-500 311-92	36	91-500 472-74/002	15
91-500 041-92	24	91-500 169-05	28	91-500 314-91	36	91-500 472-74/003	15
91-500 046-05	11	91-500 174-91	28	91-500 317-05	36	91-500 472-74/004	15
91-500 067-92	57	91-500 175-91	29, 30	91-500 318-05	37	91-500 472-74/005	15
91-500 070-15	57	91-500 177-15	25	91-500 319-05	37	91-500 472-74/006	15
91-500 071-91	57	91-500 179-05	29, 30	91-500 320-01	37	91-500 472-74/007	14
91-500 074-11	57	91-500 185-05	38	91-500 323-01	37	91-500 473-75/699	15
91-500 077-11	57	91-500 187-15	38	91-500 326-91	37	91-500 476-75/690	9
91-500 080-11	57	91-500 230-05	28	91-500 328-91	37	91-500 477-75/690	29, 30
91-500 081-11	16	91-500 207-25	49	91-500 331-05	37	91-500 478-75/690	29
91-500 084-15	16	91-500 208-75/699	49	91-500 332-05	37	91-500 479-75/699	9
91-500 085-12	16	91-500 209-71/699	49	91-500 336-92	37	91-500 480-25	21
91-500 086-12	16	91-500 237-75/690	38	91-500 337-05	37	91-500 481-71/690	21
91-500 087-12	57	91-500 241-75/690	38	91-500 338-25	34	91-500 488-15	16, 17
91-500 100-91	35	91-500 244-71/766	38	91-500 345-75/690	20	91-500 496-05	17, 18
91-500 105-05	35	91-500 250-71/892	21	91-500 346-05	11, 12	91-500 497-35	16, 17, 18
91-500 106-05	35	91-500 251-05	21	91-500 347-05	36	91-500 509-70/690	15
91-500 111-05	12	91-500 252-21	21	91-500 385-72/699	49	91-500 510-75/766	15

PFAFF 2235

No. 零件号	Seite Page Página 页号
91-500 511-75/785	15
91-500 513-75/690	22
91-500 514-75/690	23
91-500 515-75/892	23
91-500 516-75/690	28
91-500 517-01	9
91-500 521-72/690	29, 30
91-500 526-71/892	16, 17, 18
91-500 527-71/892	17
91-500 530-71/892	18
91-500 533-05	16, 17, 18
91-500 534-45	16, 17, 18
91-500 536-91	17, 18
91-500 537-01	16, 17, 18
91-500 549-70/690	15
91-500 565-90	55
91-500 570-91	36
91-500 571-91	36
91-500 576-91	36
91-500 578-91	36
91-500 579-05	36
91-500 580-91	36
91-500 581-91	36
91-500 586-91	36
91-500 588-91	36
91-500 589-05	36
91-500 590-05	36
91-500 591-05	36
91-500 592-05	36
91-500 593-05	36
91-500 594-05	36

No. 零件号	Seite Page Página 页号
91-500 597-05	36
91-500 598-15	36
91-500 670-75/690	30
91-500 671-75/690	30
91-500 672-75/690	29
91-501 060-91	56
91-501 072-91	10
91-501 073-91	10
91-501 074-70/699	49
91-501 075-91	22
91-501 080-91	12
91-501 081-91	23
91-501 082-05	26
91-501 101-91	24
91-501 108-91	37
91-501 113-91	25
91-501 142-05	37
91-501 144-91	40
91-501 145-91	41
91-501 162-92	10
91-501 178-91	26
91-501 278-05	10
91-501 373-70/690	14
91-501 395-05	56
91-501 398-90	56
91-501 500-91	18
91-501 510-70/893	57
91-501 526-71/892	20
91-501 540-05	20
91-501 541-01	20
91-501 543-15	9

No. 零件号	Seite Page Página 页号
91-501 549-90	33
91-501 748-71/892	20
91-501 757-05	16, 17
91-501 758-05	16, 17
91-501 759-91	16, 17
91-501 806-05	10
91-501 807-05	10
91-501 808-05	10
91-501 813-91	38
91-501 891-92	10
91-501 892-05	10
91-501 893-05	10
91-501 961-75/898	10
91-501 969-91	11
91-501 978-91	38
91-502 007-02	29, 30
91-502 040-01	34
91-502 230-91	10
91-502 258-91	38
91-502 259-05	36
91-502 307-01	10
91-502 336-91	10
91-502 387-75/892	9
91-502 388-72/898	10
91-502 391-91	27
91-502 394-01	27
91-502 396-92	27
91-502 399-71/690	9
91-502 406-71/892	20
91-502 408-71/892	20
91-502 496-91	12

No. 零件号	Seite Page Página 页号
91-502 497-05	12
91-510 044-05	21
91-700 173-25	34
96-108 031-38	44, 46
97-301 183-25/699	49
99-115 300-91	42
99-135 001-95	17, 40, 41
99-135 002-95	38
99-135 617-95	40, 41
99-135 835-05	40, 41
99-136 071-95	17, 18
99-136 072-95	40, 41
99-136 546-91	42
99-137 196-05	44, 46
99-137 497-05	40, 41
99-137 544-05	20
99-137 589-91	26
99-137 603-91	40, 41
99-137 608-91	40, 41
99-137 637-45	40, 41
99-137 644-05	35
99-137 649-05	28
99-137 833-91	23

PFAFF® Industrial

POWERLine

2235

UNTERKLASSEN-AUSSTATTUNG
SUBCLASS PARTS
COMPOSICIÓN DE LAS SUBCLASES
子机型-设备

-2/04

Für rechte Kantennäharbeiten (Standardform des Teilesatzes). Kantenführung erforderlich (siehe Kapitel 14).

For right-hand marginal stitching (Standard part set). Edge guide necessarily (see chapter 14).

Parael cosido de orillas o cantos (Juego de piezas estándard). Liderato de cantos necesariamente (véase el capítulo 14).

用于右缝边作业（套件的标准型式）。需要导布器（参见章节 14）。

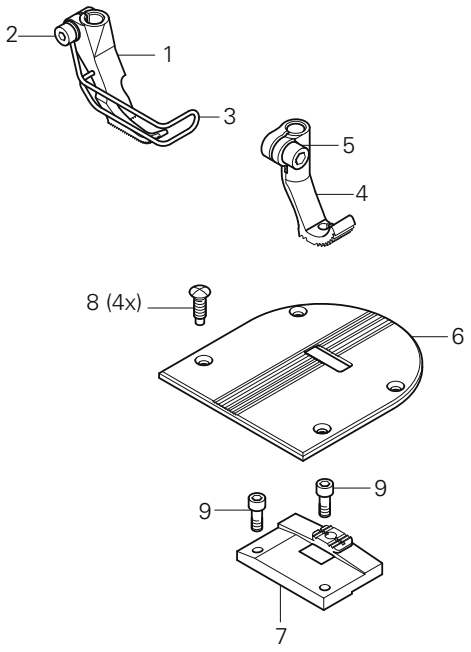

Pos.-Nr. Item No. Nº de pos. 序号	Ausführung Model Tipo 款式	Stichlänge Stitch lenght Largo de puntada 针距	Absteppbreite Stitching margin Margen de costura 绗缝宽度	Teile-Nr. Part No. Nº de pieza 零件号
1 - 7	CN*	6,0	1,5◆	91-202 626-93/001
			2,0	91-202 626-93/002
			3,0	91-202 626-93/003
			4,0	91-202 626-93/004
1 - 3	CN*	6,0	1,5	91-149 268-93/001
			2,0	91-149 268-93/002
			3,0	91-149 268-93/003
			4,0	91-149 268-93/004
2				11-130 176-15
3				91-149 293-05 3
4 - 5	CN*	6,0	1,5	91-049 394-93/014
			2,0	91-049 394-93/015
			3,0	91-049 394-93/002
			4,0	91-049 394-93/003

Pos.-Nr. Item No. Nº de pos. 序号	Ausführung Model Tipo 款式	Stichlänge Stitch lenght Largo de puntada 针距	Absteppbreite Stitching margin Margen de costura 绗缝宽度	Teile-Nr. Part No. Nº de pieza 零件号
5				11-130 173-15
6	CN*	6,0	1,5	91-150 923-24/002
			2,0	91-150 923-24/002
			3,0	91-150 923-24/003
			4,0	91-150 911-25
7	CN*	6,0	1,5	91-159 028-04/001
			2,0	91-159 028-04/001
			3,0	91-159 028-04/002
			4,0	91-159 016-04/003
8				91-700 173-25
9				11-130 176-15

▲ Weitere Unterklassen und Ausführungen auf Anfrage
Further Subclasses and versions on enquiry
Otras subclases y tipos, sobre demanda
更多的子机型和款式请询问

◆ Standard
Standard
Estándar
则

/* siehe Kapitel 2 Erläuterung der Schlüsselzeichen
see chapter 2 Explanation of key markings
véase el Cap. 2 Explicaciones de los signos clave
见第 2 章标记说明

-3/04

Für linke Kantennäharbeiten (Standardform des Teilesatzes). Fußpaar gezahnt. Kantenführung erforderlich (siehe Kapitel 14).

For reworking left-hand edges (Standard part set). Toothed feet pair. Edge guide necessarily (see chapter 14).

Para costuras marginales a la izquierda (Juego de piezas estándard). Par de pies prensatelas dentados. Liderato de cantos necesariamente (véase el capítulo 14).

用于左缝边作业（套件的标准型式）。将一对压脚切齿。需要导布器（参见章节 14）。

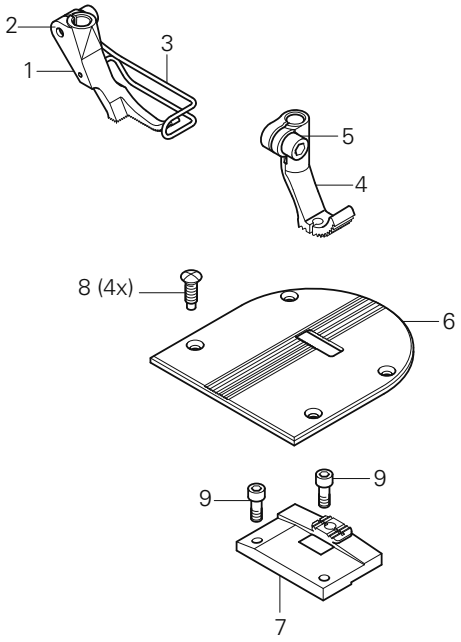

Pos.-Nr. Item No. Nº de pos. 序号	Ausführung Model Tipo 款式	Stichlänge Stitch lenght Largo de puntada 针距	Absteppbreite Stitching margin Margen de costura 绗缝宽度	Teile-Nr. Part No. Nº de pieza 零件号
1 - 7	CN*	6,0	1,5◆	91-202 627-93/001
			2,0	91-202 627-93/002
			3,0	91-202 627-93/003
			4,0	91-202 627-93/004
1 - 3	CN*	6,0	1,5	91-149 270-93/001
			2,0	91-149 270-93/002
			3,0	91-149 270-93/003
			4,0	91-149 270-93/004
2				11-130 176-15
3				91-149 294-05 3
4 - 5	CN*	6,0	1,5	91-049 408-93/012
			2,0	91-049 408-93/004
			3,0	91-049 408-93/007
			4,0	91-049 394-93/003

Pos.-Nr. Item No. Nº de pos. 序号	Ausführung Model Tipo 款式	Stichlänge Stitch lenght Largo de puntada 针距	Absteppbreite Stitching margin Margen de costura 绗缝宽度	Teile-Nr. Part No. Nº de pieza 零件号
5				11-132 217-15
6	CN*	6,0	1,5	91-150 924-24/002
			2,0	91-150 924-24/002
			3,0	91-150 924-24/003
			4,0	91-150 911-25
7	CN*	6,0	1,5	91-159 029-04/001
			2,0	91-159 029-04/001
			3,0	91-159 029-04/002
			4,0	91-159 016-04/003
8				91-700 173-25
9				11-130 176-15

-6/01

Für allgemeine Näharbeiten (Standardform des Teilesatzes).

For ordinary sewing operations (Standard part set.)

Para trabajos de costura en general (Juego de piezas estándard.)

适用于一般性缝纫工作（套件的标准型式 ）。

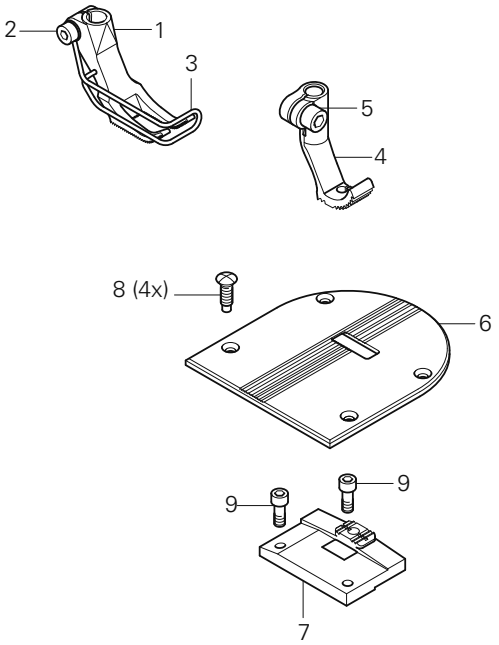

Pos.-Nr. Item No. Nº de pos. 序号	Ausführung Model Tipo 款式	Stichlänge Stitch lenght Largo de puntada 针距	Teile-Nr. Part No. Nº de pieza 零件号
1 - 7	CN*	6,0	91-202 638-93/001
	C/DN*	6,0	91-202 638-93/002
	CN9*	9,0	91-202 637-93/001
	C/DN9*	9,0	91-202 637-93/002
1 - 3		6,0	91-149 262-91
		9,0	91-149 264-91
2			11-130 176-15
3			91-149 267-05 3
4 - 5	CN*;CN9*	6,0; 9,0	91-049 394-93/003
	C/DN*;C/DN9*	6,0; 9,0	91-049 394-93/011

Pos.-Nr. Item No. Nº de pos. 序号	Ausführung Model Tipo 款式	Stichlänge Stitch lenght Largo de puntada 针距	Teile-Nr. Part No. Nº de pieza 零件号
5			11-130 173-15
6	CN*;C/DN*	6,0	91-150 911-25
	CN9*;C/DN9*	9,0	91-150 897-25
7	CN*;CN9*	6,0; 9,0	91-159 016-04/003
	C/DN*;C/DN9*	6,0; 9,0	91-159 016-04/004
8			91-700 173-25
9			11-130 176-15

▲ Weitere Unterklassen und Ausführungen auf Anfrage
Further Subclasses and versions on enquiry
Otras subclases y tipos, sobre demanda
更多的子机型和款式请询问

◆ Standard
Standard
Estándar
则

□/* siehe Kapitel 2 Erläuterung der Schlüsselzeichen
see chapter 2 Explanation of key markings
véase el Cap. 2 Explicaciones de los signos clave
见第 2 章标记说明

PFAFF® Industrial

-6/07

Für Nähte mit Übergängen (Kletterteilesatz).

For seams involving cross seams (Climbing part set).

Para costuras con desniveles (Juego de piezas trepador).

用于带过渡的接缝（平衡压脚零件组）。

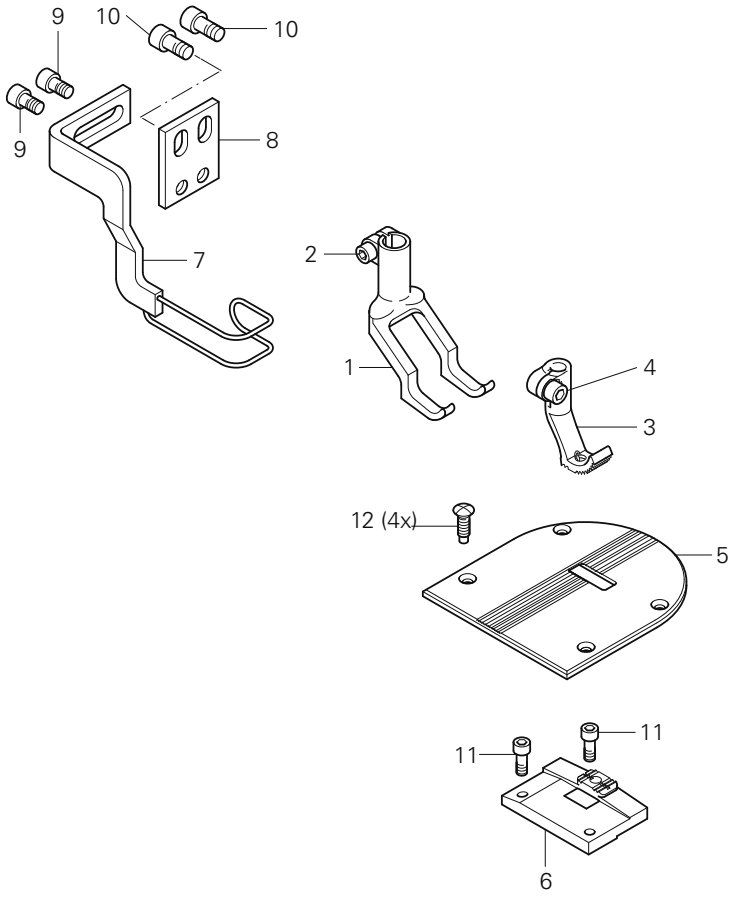

Pos.-Nr. Item No. Nº de pos. 序号	Ausführung Model Tipo 款式	Stichlänge Stitch lenght Largo de puntada 针距	Teile-Nr. Part No. Nº de pieza 零件号
1 - 10	CN9*	9,0	91-202 653-93/001
1 -2			91-049 772-93/032
2			11-130 173-15
3 - 4	CN9*	9,0	91-049 394-93/003
4			11-130 173-15
5			91-150 897-25
6	CN9*	9,0	91-159 016-04/003
7 - 9			91-154 951-91

Pos.-Nr. Item No. Nº de pos. 序号	Ausführung Model Tipo 款式	Stichlänge Stitch lenght Largo de puntada 针距	Teile-Nr. Part No. Nº de pieza 零件号
7			91-154 697-91
8			91-154 942-15
9			11-108 171-15
10			11-130 224-15
11			11-130 176-15
12			91-700 173-25

-6/13

Für allgemeine Näharbeiten an wattierten Materialien.

For ordinary sewing operations Closing seams on quilted covers.

Para trabajos de costura en general Costuras de unión y de montajeen telas de fundas acolchadas.

用于棉填料缝料上的一般缝纫作业 。

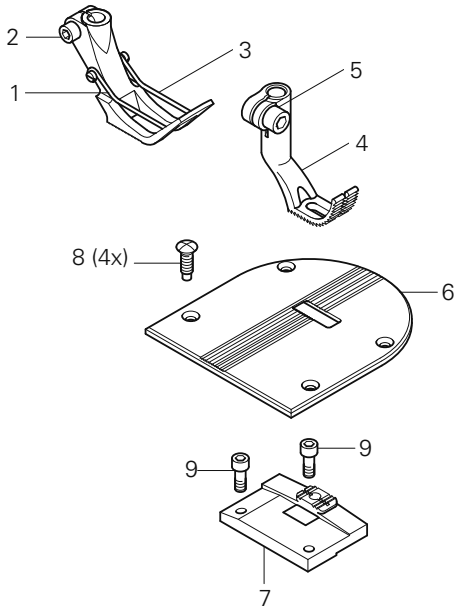

Pos.-Nr. Item No. Nº de pos. 序号	Ausführung Model Tipo 款式	Stichlänge Stitch lenght Largo de puntada 针距	Teile-Nr. Part No. Nº de pieza 零件号
1 - 7	CN9*	9,0	91-202 654-93/001
1 -3			91-149 275-91
2			11-130 176-15
3			91- 149 277-05 3
4 - 5	CN9*	9,0	91-149 215-93/001
5			11-130 173-15
6			91-150 897-25

Pos.-Nr. Item No. Nº de pos. 序号	Ausführung Model Tipo 款式	Stichlänge Stitch lenght Largo de puntada 针距	Teile-Nr. Part No. Nº de pieza 零件号
7	CN9*	9,0	91-159 016-04/003
8			91-700 173-25
9			11-130 176-15

▲ Weitere Unterklassen und Ausführungen auf Anfrage
Further Subclasses and versions on enquiry
Otras subclases y tipos, sobre demanda
更多的子机型和款式请询问

◆ Standard
Standard
Estándar
则

3/* siehe Kapitel 2 Erläuterung der Schlüsselzeichen
see chapter 2 Explanation of key markings
véase el Cap. 2 Explicaciones de los signos clave
见第 2 章标记说明

PFAFF® Industrial

-17/01-650/03▼

Arbeitsgang
Operation
Opéracion
操作过程

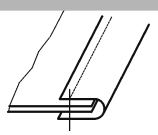

▼ Bausatz ohne P erforderlich siehe Seite 56
Kit without P necessarily see page 56
Equipo de construcción sin P véase necesariamente la página 56
更多的子机型和款式请询问 见 56 页

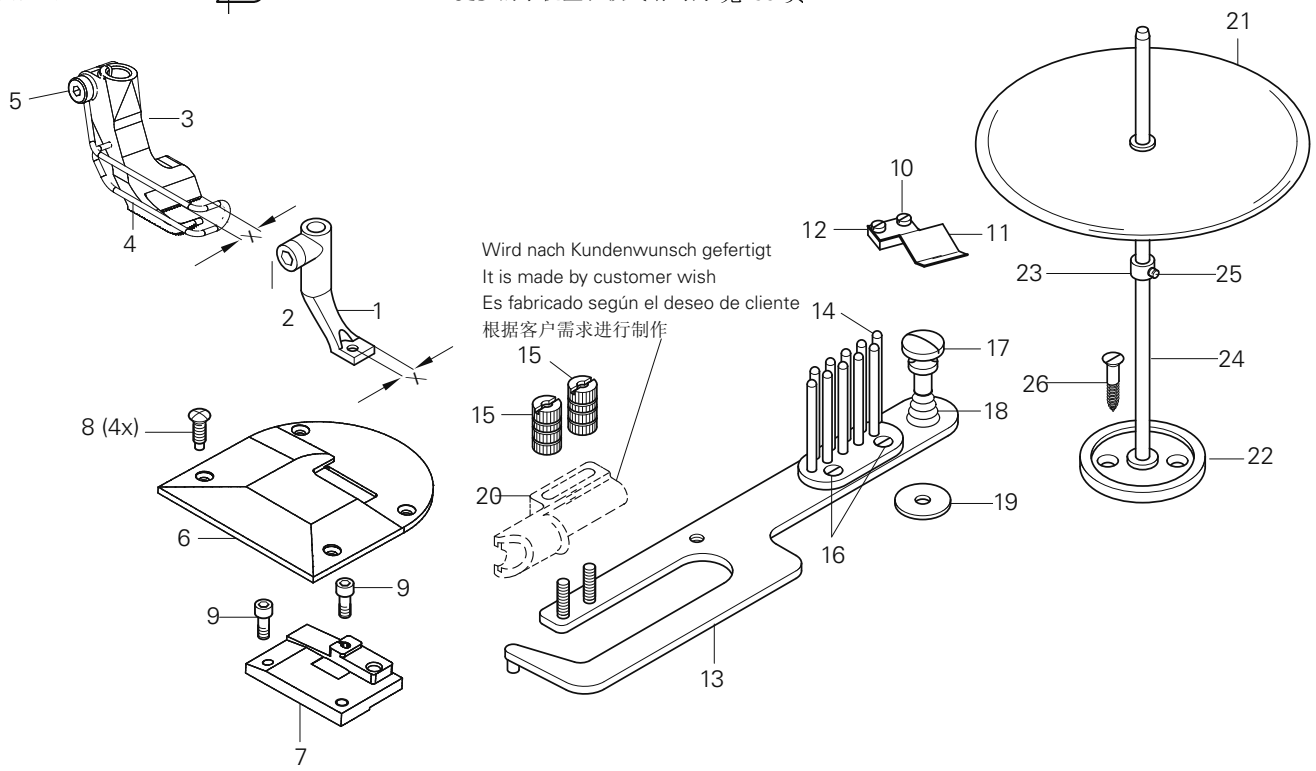

Pos.-Nr. Item No. Nº de pos. 序号	Ausführung Model Tipo 款式	Stichlänge Stitch lenght Largo de puntada 针距	X= Breite in mm X= width in mm X= anchura en mm X= 宽度, 单位:mm	Teile-Nr. Part No. Nº de pieza 零件号
1 - 19	CN9*	9,0	5,0	91-202 798-93/001
			10,0	91-202 798-93/002
			15,0	91-202 798-93/003
1 - 2	CN9*	9,0	5,0	91-049 491-93/001
			10,0	91-049 491-93/002
			15,0	91-049 491-93/003
2				11-132 217-15
3 - 5	CN9*	9,0	5,0	91-149 320-93/001
			10,0	91-149 320-93/002
			15,0	91-149 320-93/003
4				91-149 293-05 [3]
5				11-130 176-15
6				91-151 002-25
7				91-159 045-05
8				91-700 173-25
9				11-130 176-15
10				11-108 174-15
11				91-170 364-15
12				91-170 363-15

Pos.-Nr. Item No. Nº de pos. 序号	Ausführung Model Tipo 款式	Stichlänge Stitch lenght Largo de puntada 针距	X= Breite in mm X= width in mm X= anchura en mm X= 宽度, 单位:mm	Teile-Nr. Part No. Nº de pieza 零件号
13 - 19				91-156 269-90
13				91-053 752-21
14				91-044 251-21
15				91-001 592-25
16				91-000 380-25
17				91-700 824-25
18				91-040 624-25
19				91-028 036-25
20				91-040 533-23 [5]
21 - 26				91-043 943-70/895
21				91-043 124-71/895
22				91-043 945-75/895
23				91-043 947-92
24				91-043 946-25
25				91-000 388-15
26				11-472 250-55

-40/12

Arbeitsgang
Operation
Opéracion
操作过程

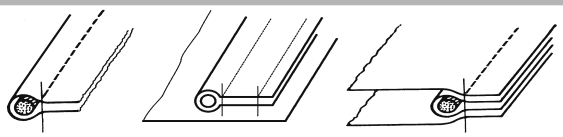

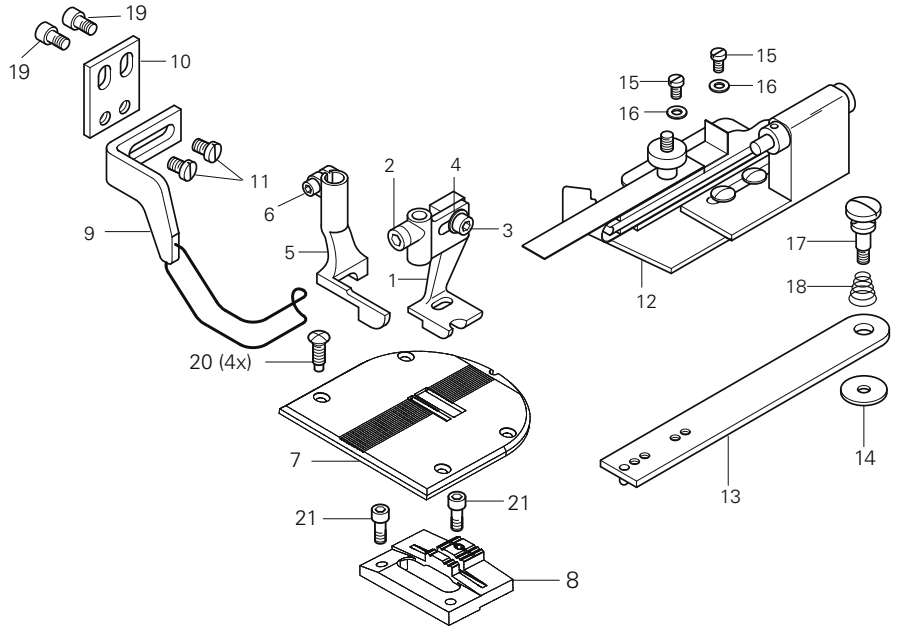

Pos.-Nr. Item No. Nº de pos. 序号	Ausführung Model Tipo 款式	Stichlänge Stitch lenght Largo de puntada 针距	Kederdicke Thickness of welting Grosor del vivo 滚边厚度	Teile-Nr. Part No.: Nº de pieza 零件号
1 - 20	CN9*	9,0	5,0	91-202 797-93/001
			6,0	91-202 797-93/002
			7,0	91-202 797-93/003
			8,0	91-202 797-93/004
			9,0	91-202 797-93/005
1 - 4	CN9*	9,0	5,0	91-049 402-93/003
			6,0	91-049 402-93/004
			7,0	91-049 402-93/008
			8,0	91-049 402-93/006
			9,0	91-049 402-93/009
2				11-132 217-15
3				11-130 173-15
4				12-315 110-15
5 - 6	CN9*	9,0	5,0	91-049 782-93/003
			6,0	91-049 782-93/004
			7,0	91-049 782-93/008
			8,0	91-049 782-93/006
			9,0	91-049 782-93/009
6				11-130 173-15
7				91-151 001-25

Pos.-Nr. Item No. Nº de pos. 序号	Ausführung Model Tipo 款式	Stichlänge Stitch lenght Largo de puntada 针距	Kederdicke Thickness of welting Grosor del vivo 滚边厚度	Teile-Nr. Part No.: Nº de pieza 零件号
8	CN9*	9,0		91-159 040-04/001
9 - 11				91-154 943-91
9				91-155 434-91
10				91-154 942-15
11				11-130 167-15
12			5,0	91-156 701-93/003
			6,0	91-156 701-93/004
			7,0	91-156 701-93/005
			8,0	91-156 701-93/006
			9,0	91-156 701-93/007
13 - 18				91-156 774-90
13				91-156 773-21
14				91-028 036-25
15				11-108 168-15
16				12-315 110-15
17				91-700 824-25
18				91-040 624-25
19				11-130 224-15
20				91-700 173-15
21				11-130 176-15

▲ Weitere Unterklassen und Ausführungen auf Anfrage
Further Subclasses and versions on enquiry
Otras subclases y tipos, sobre demanda
更多的子机型和款式请询问

◆ Standard
Standard
Estándar
则

☐/* siehe Kapitel 2 Erläuterung der Schlüsselzeichen
see chapter 2 Explanation of key markings
véase el Cap. 2 Explicaciones de los signos clave
见第 2 章标记说明

PFAFF® Industrial

-40/14

Arbeitsgang
Operation
Opéracion
操作过程

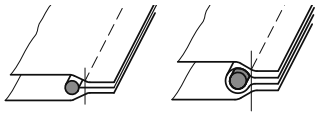

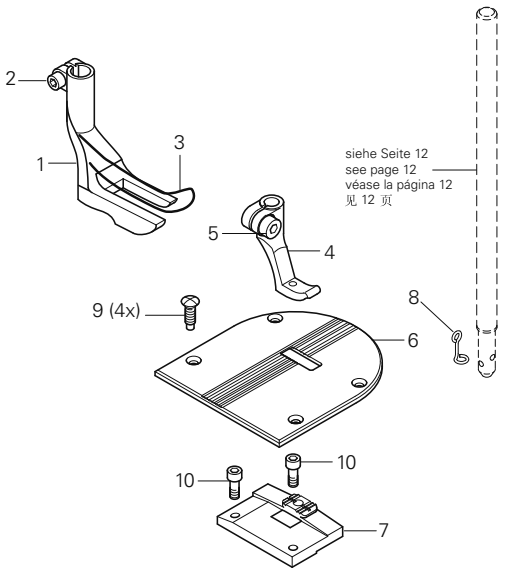

Pos.-Nr. Item No. Nº de pos. 序号	Ausführung Model Tipo 款式	Stichlänge Stitch lenght Largo de puntada 针距	Kederdicke Thickness of welting Grosor del vivo 滚边厚度	Teile-Nr. Part No. Nº de pieza 零件号
1 - 7	CN9*	9,0	3,0	91-202 655-93/001
			4,0	91-202 655-93/002
			5,0◆	91-202 655-93/003
			6,0	91-202 655-93/004
			7,0◆	91-202 655-93/005
			9,0	91-202 655-93/006
			11,0	91-202 655-93/007
1 - 3	CN9*	9,0	3,0	91-149 169-93/008
			4,0	91-149 169-93/006
			5,0	91-149 169-93/001
			6,0	91-149 169-93/004
			7,0	91-149 169-93/002
			9,0	91-149 169-93/003
			11,0	91-149 169-93/005

Pos.-Nr. Item No. Nº de pos. 序号	Ausführung Model Tipo 款式	Stichlänge Stitch lenght Largo de puntada 针距	Kederdicke Thickness of welting Grosor del vivo 滚边厚度	Teile-Nr. Part No. Nº de pieza 零件号
2				11-130 176-15
3				91-149 180-15 [3]
4 - 5	CN9*	9,0	3,0 - 4,0	91-149 217-93/006
			5,0 - 9,0	91-149 217-93/003
			11,0	91-149 217-93/009
5				11-130 173-15
6				91-150 897-25
7				91-159 016-04/003
8				91-500 497-05
9				91-700 173-15
10				11-130 176-15

PFAFF® Industrial



Europäische Union
Wachstum durch Innovation – EFRE



PFAFF Industriesysteme
und Maschinen AG

Hans-Geiger-Str. 12 - IG Nord
D-67661 Kaiserslautern

Telefon: +49 - 6301 3205 - 0
Telefax: +49 - 6301 3205 - 1386
E-mail: info@pfaff-industrial.com

Hotlines:

Technischer Service / Technical service:
Service technique / Servicio técnico: +49 - 175 2243-101

Nähtechnik-Fachberatung / Application consultance:
Conseiller de couture et technique / Asesor técnico: +49 - 175 2243-102

Ersatzteile-Hotline / Spare-parts hotline:
Hotline - Pièces détachées / Hotline Repuestos: +49 - 175 2243-103

Gedruckt in der BRD / Printed in Germany / Imprimé en la R.F.A. / Impreso en la R.F.A

© PFAFF Industriesysteme und Maschinen AG 2009, PFAFF is the exclusive trademark of VSM Group AB.PFAFF Industriesysteme und Maschinen AG is an authorized licensee of the PFAFF trademark.