PFAFF® Industrial

2481 -906/11 -980/30
2483 -980/31 -980/33
plusline

TEILELISTE
PARTS LIST
LISTE DE PIÈCES
LISTA DE PIEZAS

Diese Teileliste hat für Maschinen ab nachfolgender Seriennummer Gültigkeit:

This parts list applies to machines from the following serial numbers onwards:

Cette liste de pièces est valable pour les machines au numéros de série à partir de:

Esta lista de piezas tiene validez para máquinas a partir del número de serie siguiente:

2 216 531 →

296-12-18 760
DE / EN / FR / ES 06.09

Alle Informationen und Abbildungen waren zum Zeitpunkt der Druckgebung auf dem neusten Stand.

Technische Änderungen vorbehalten!

Der Nachdruck, die Vervielfältigung sowie die Übersetzung - auch auszugweise - aus PFAFF-Teilelisten ist nur mit unserer vorherigen Zustimmung und mit der Quellenangabe gestattet.

At the time of printing, all information and illustrations contained in thisa document were up to date.

Subject to alteration!

The reprinting, copying or translation of PFAFF Parts lists whether in whole or in part, is only pemitted with our previous permission and with written reference to the source.

Au moment de la remise à l'imprimeur, toutes les informations et figures se rapportant à cette machine correspondaient à l'ètat actuel des connaissances.

Sous rèserve de modifications techniques!

Aucune reproduction, polycopie ou traduction - même par extraits - des listes de pièces PFAFF ne peut être effectuée, à condition d'en indiquer l'orgine, sans notre autorisation expresse.

Todas las informaciones e ilustraciones de este manual estaban al día en el momento de entregarse para su impresión.

¡ Salvo modificaciones técnicas!

La reimpresión, reproducción y traducción - aunque sólo sea parcial - de las listas de piezas PFAFF sólo está permitida con nuestro permiso previo e indicando la fuente.

PFAFF Industriesysteme
und Maschinen AG

Hans-Geiger-Str. 12 - IG Nord
D-67661 Kaiserslautern

Inhaltsverzeichnis
Contents
Table des matières
Contenido

		Seite Page Page Página
0	Wichtiger Hinweis Important note Avis important Observación importante	0 - 1
1	Vorwort Foreword Avant-propos Notas preliminares	1 - 1
2	Erläuterungen der Schlüsselzeichen Explanation of key markings Explication des symboles Explicaciones de los signos clave	2 - 1
3	Basismaschine Basic machine Machine de base Máquina básicas	
3.01	Gehäuseteile Housing sections Parties du corps Piezas del cárter	3 - 1
3.02	Kopfteile Needle head parts Pièces de tête Piezas de la cabeza	3 - 2
3.03	Armteile Arm parts Pièces de bras Piezas del brazo	3 - 6
3.04	Grundplattenteile Bedplate parts Pièces du plateau fondamental Piezas del cárter	3 - 12
4	Fadenspannungs-Steuerung (-906/11) Thread tension control (-906/11) Commande de la tension du fil (-906/11) Ti control de la tensión del hilo superior (-906/11)	4 - 1

Seite
Page
Page
Página

5 Presserfuß-Automatik (-910/06) ..... 5 - 1
Automatic presser foot lifter (-910/06)
Relève-pied automatique (-910/06)
Grupo acondicionador del aire comprimido (-910/06)

6 Elektrische Ausrüstung
Electrical equipment
Equipement électrique
Equipo eléctrico

6.01 Kabelbaum zum Oberteil ..... 6 - 1
Cable tree to sewing head
Faisceau de câbles vers la tête de machine
Mazo de cables para el cabezal

6.02 Tastschalter ..... 6 - 3
Push-button
Interrupteur à bouton-poussoir
Interruptor pulsador

6.03 Sensor für Kantenerkennung ..... 6 - 3
Edge sensor
Capteur détection bord
Sensor para detectar el borde

6.04 Bedienfeld ..... 6 - 4
Control panel
Panneau de commande
Panel de mandos

6.05 Einbaumotor ..... 6 - 6
Built-in motor
Moteur incorporé
Motor incorporado

6.06 Oberteilerkennung und Einschaltsperre ..... 6 - 7
Sewing head identification and start inhibitor
Détection de la tête et blocage de mise sous tension
Detección de la parte superior y bloqueo de arranque

6.07 Sollwertgeber ..... 6 - 8
Set-point generator
Codeur
Emisor del valor teóruco

Seite
Page
Page
Página

6.08 Motor-Hauptschalter ..... 6 - 9
Main switch
Interrupteur général
Interruptor principal

6.09 Knietaster mit Leitung ..... 6 - 9
Knee switch with cable
Interrupteur de genouillère avec câble
Interruptor de rodillera con cable

6.10 Steuerkasten ..... 6 - 10
Control box
Boîtier fr contôle
Caja de mandos

7 Garnrollenständer ..... 7 - 1
Reel stands
Porte-bobines
Portacarretes

8 Einstellehren ..... 8 - 1
Adjustment gauges
Calibres
Calibres de ajuste

9 Teile zur Tischplatte ..... 8 - 1
Parts for table top
Pièces du plateau
Piezas pata el tablero

10 Schmiermittel-Übersicht ..... 10 - 1
Overview of lubricants
Tableau de lubrifiants
Tabla de lubricantes

11 Optionen
Options
Options
Opciones

11.01 Fadenabstreif-Einrichtung ..... 11 - 1
Thread wiper
Racleur de fil
Retirahilos

Seite
Page
Page
Página

12 Index (Teilenummern / Seitenzahlen) ..... 12 - 1
Index (part numbers / page numbers)
Index (numéros de pièces, de pages)
Index (números de pieza / números de página)

13 Unterklassen-Ausstattung
Subclass parts
Composition des sous-classes
Composición de las subclases

13.01 Nähwerkzeuge (PFAFF 2481) ..... 13 - 2
Gauge parts (PFAFF 2481)
Organes de couture (PFAFF 2481)
Organos de costura (PFAFF 2481)

13.02 Nähwerkzeuge (PFAFF 2483) ..... 13 - 5
Gauge parts (PFAFF 2483)
Organes de couture (PFAFF 2483)
Organos de costura (PFAFF 2483)

Achtung!



Wir machen ausdrücklich darauf aufmerksam, daß Ersatz- und Zubehörteile, die nicht von uns geliefert werden, auch nicht von uns geprüft und freigegeben sind. Der Einbau und / oder die Verwendung solcher Produkte kann daher u. Umständen konstruktiv vorgegebene Eigenschaften Ihrer Maschine negativ verändern.
Für Schäden, die durch die Verwendung von Nicht-Originalteilen entstehen, übernehmen wir keine Haftung!

Caution!



We warn you expressively that spare parts and accessories that are not supplied by us are not tested and released by us.
Fitting or using these products may therefore have negative influences on features that depend on the machine design.
We are not liable for any damage caused by the use of non-Pfaff parts!

Attention!



Nous attirons expressément votre attention sur le fait que les pièces de rechange et accessoires qui n'ont pas été livrés par nous n'ont pas non plus été contrôlés et agréés par nous.
C'est pourquoi le montage et/ou l'utilisation de telles pièces peut éventuellement entraîner l'altération des caractéristiques de construction de votre machine.
Par conséquent, nous n'assumons aucune responsabilité pour les dommages causés par l'emploi de pièces qui ne sont pas d'origingle!

¡Atención!



Se hace observar que en el caso de piezas de recambio y accesorios que no hayan sido suministrados por nosotros, quiere decir que non han sido sometidas por nuestra parte a un control y que no se les ha dado el visto bueno.
Por esta razón, el montaje y/o empleo de tales productos puede repercutir negativamente en las características previstas en su máquina.
¡Para los daños que eventualmente pudiesen presentarse al utilizar piezas no originales, no asumimos ninguna garantía!

- Die Seriennummer der Maschine, für die diese Teileliste Gültigkeit hat, ist auf der Titelseite aufgeführt.
- Alle Teile sind so abgebildet, wie sie in der Maschine funktionsmäßig zusammengehören.
- Gestrichelt dargestellte Teile zeigen angrenzende Teile aus anderen Funktionsgruppen.
- Im oberen Teil der Bildseiten befindet sich eine Gesamtansicht der Maschine .
- Der Einbauort der dargestellten Teile wird durch eine gerasterte Fläche gekennzeichnet.
- Einrahmungen auf den Bildseiten zeigen, aus welchen Einzelteilen sich die Gruppenteile zusammensetzen.
- Die auf den Bildseiten verwendeten Schlüsselzeichen (☐ ; 2 ; 3 usw.) sind im Kapitel "Erläuterungen der Schlüsselzeichen" aufgelistet.

- The serial number of the machine to which this parts list applies is indicated on the cover page.
- All parts are illustrated in function groups with the parts which they function together with in the machine.
- Parts illustrated with broken lines are parts from other function groups which border on the illustrated function group.
- The above section of the page of illustrations contains a total view of the machine. The place for the installation of the parts pictured here is marked by the grid.
- The framed-in sections on the illustration pages show the individual parts comprising a group.
- The key markings used on the illustrated pages (☐; 2 ; 3 etc.) are listed in the chapter "Explanation of key markings".

- Le numéro de série de la machine pour laquelle cette liste de pièces est valable est indiqué sur la première page.
- Toutes les pièces sont représentées en fonction de leur groupement fonctionnel dans la machine.
- Les pièces hâchurées indiquent les pièces limitrophes de groupes de fonctions différents.
- La partie supérieure des pages de figures comprend une présentation globale de la machine. L'emplacement des pièces représentées est signalé par quadrillages.
- Les parties encadrées sur les pages à illustrations reprèsentent les pièces individuelles
- formant groupe.
- Vous trouverez au chapitre "Explication des symboles" une liste des symboles utilisés sur les pages de figures (☐ ; 2 ; 3 etc.)

- El número de serie de la máquina para la cual tiene validez esta lista de piezas va indicado en la página de título.
- odas las piezas están ilustradas tal como aparecen en la máquina para su funcionamiento.
- Las piezas representadas con rayitas muestran piezas colindantes de otros grupos de funciones.
- En la parte superior de las páginas ilustradas se puede ver una vista en conjunto de la máquina.
- El lugar de montaje de la pieza representada va caracterizada mediante una superficie reticulada.
- Los recuadros en las páginas ilustradas indican las piezas individuales de que se componen los grupos.
- Los signos clave (☐ ; 2 ; 3 etc.) empleados en las páginas con ilustraciones van listados en el capítulo "Explicaciones de los signos clave".

	Unterklassenabhängig, Teilenummer siehe Unterklassen-Ausstattung. Subclas-dependent, for part number see subclass parts listing. Fonction de la sous-classe; pour le numéro de la pièce, voir "Equipement de sous-classes". Dependientes de la subclase, para el número de pieza véase "Dotactión de subclases".
A	Maschinen-Ausstattung für feine Materialien. Model A for sewing thin and light-weight materials. Modèle A pour la couture de tissus fins et légers. Tipo A para materiales ligeros.
B	Maschinen-Ausstattung für mittlere Materialien. Model B for sewing thin and medium-weight materials. Modèle B pour la couture de matières moyennes. Tipo B para materiales semiligeros.
N2,5	Stichlänge 2,5 mm. Stitch lenght 2.5 mm. Longeur du point 2,5 mm. Largo de puntada 2,5 mm.
N3,5	Stichlänge 3,5 mm. Stitch lenght 3.5 mm. Longeur du point 3,5 mm. Largo de puntada 3,5 mm.
N	Stichlänge 6,0 mm. Stitch lenght 6.0 mm. Longeur du point 6,0 mm. Largo de puntada 6,0 mm.
3	Geklebt Part cemented Pièce collée Pieza pegada
3/4	Selbstklebend Self-adhesive Auto-adhésive Autoadhesivo
6	Nadeldicke und Spitzenform bei Bestellung angeben. Needle size and style of point to be stated on order. Préciser la grosseur de l'aiguille et la forme de la pointe à la commande. Grosor de aguja y forma de la punta, indíquese en los pedidos.

6/4
Für 2,00 mm Nadelkolbendicke
For needle thickness of 2.00 mm
Pour grosseur d'aiguille 2,00 mm
Para 2,00 mm de grosor de aguja

27/1
Eingeklammerte Zahl = Außendurchmesser in mm.
Number in brackets = outside diameter in mm.
Chiffre entre parenthèses = diamètre extérieur en mm.
Cifra entre paréntesis = diámetro exterior en mm.

27/5
Eingeklammerte Zahl = Länge in mm.
Number in brackets = length in mm.
Chiffre entre parenthèses = longueur en mm.
Cifra entre paréntesis = largura en mm.

40/3
Fetten mit 28-011 202-47; Bestellnummer siehe Seite 10 - 1.
Grease with 28-011 202-47; for part number see page 10 - 1.
Graisser avec de la graisse 28-011 202-47; n° de commande, voir page 10 - 1.
Engrase con grasa 28-011 202-47; para el número de pedido véase la página 10 - 1.

40/13
Fetten mit 28-011 202-05; Bestellnummer siehe Seite 10 - 1.
Grease with 28-011 202-05; for part number see page 10 - 1.
Graisser avec de la graisse 28-011 202-05; n° de commande, voir page 10 - 1.
Engrase con grasa 28-011 202-05; para el número de pedido véase la página 10 - 1.

40/24
Ölen mit 28-011 201-05; Bestellnummer siehe Seite 10 - 1.
Oil with 28-011 201-05; for part number see page 10 - 1.
Huiler avec de la graisse 28-011 201-05; n° de commande, voir page 10 - 1.
Lubrifique con grasa 28-011 201-05; para el número de pedido véase la página 10 - 1.

40/27
Tränken mit 28-011 201-05; Bestellnummer siehe Seite 10 - 1.
Grease with 28-011 201-05; for part number see page 10 - 1.
Graisser avec de la graisse 28-011 201-05; n° de commande, voir page 10 - 1.
Engrase con grasa 28-011 201-05; para el número de pedido véase la página 10 - 1.

60
Wahlweise
Optional
Au choix
Opcional

90/1
Für Wechselstrom
For single-phase A.C.
Pour du courant alternatif
Para corriente alterna monofásica

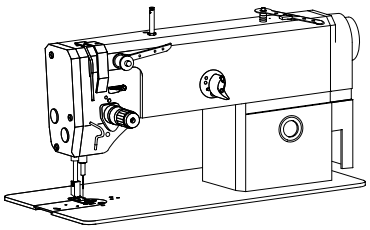

Gehäuseteile
Housing sections
Parties du corps PFAFF 2481
Piezas del cárter PFAFF 2483

3.01

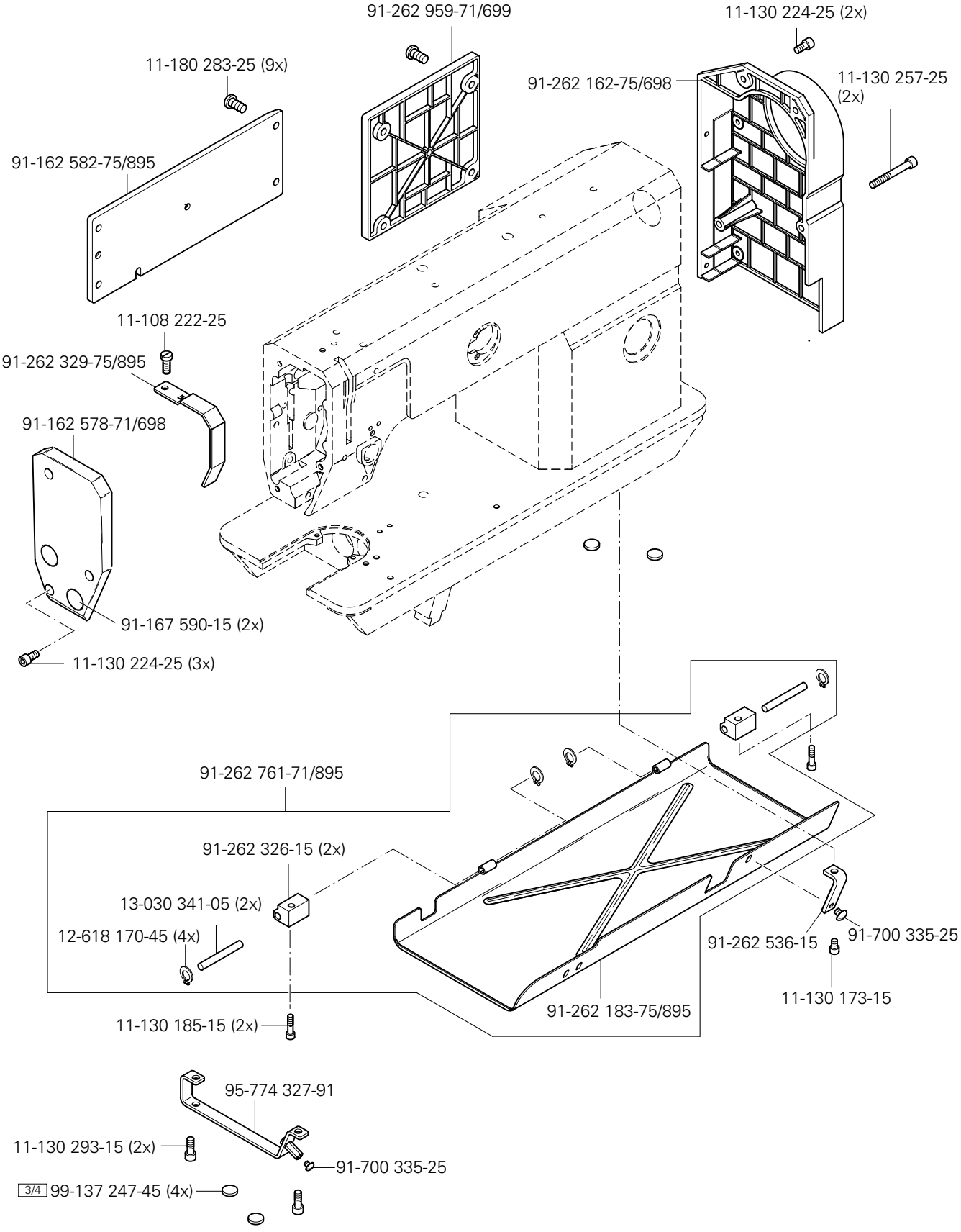

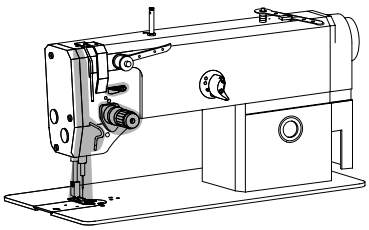

91-069 079-72/895
11-341 904-15
11-341 277-15
91-161 334-25
11-173 168-25 (2x)
S-414 988-380-435
Für -906/11 siehe Seite 4-1
For -906/11 see page 4-1
Pour -906/11 voir page 4-1
Para -906/11 véase la página 4-1
11-330 220-15
13-064 247-05
91-171 068-05
91-162 984-05
91-069 075-11
91-162 596-25
11-132 172-15
siehe Seite 3-7
see page 3-7
voir page 3-7
véase la página 3-7
12-624 210-45
91-262 457-12
11-132 223-15
40/27 91-069 562-05
91-069 568-05
91-100 117-15
91-069 579-05
12-640 130-55 (2x)
91-069 434-91
91-162 694-05
91-162 690-92
11-108 174-25

siehe Kapitel 2 Erläuterung der Schlüsselzeichen
see chapter 2 Explanation of key markings
voir le chap. 2 Explication des symboles
véase el Cap. 2 Explicaciones de los signos clave

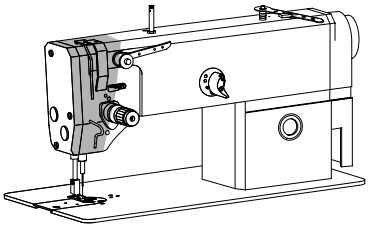

Kopfteile
Needle head parts
Pièces de tête PFAFF 2481
Piezas de la cabeza PFAFF 2483

11-330 220-15
91-262 787-91
12-360 064-05 (2x)
91-262 354-05 (2x)
40/3
91-262 691-91
12-610 210-45
91-262 692-05
91-262 788-91
11-225 223-15
40/3
siehe Seite 3-6
see page 3-6
voir page 3-6
véase la página 3-6
siehe Seite 3-4 und 3-5
see page 3-4 and 3-5
voir page 3-4 et 3-5
véase la página 3-4 y 3-5
91-262 821-91 6/4
11-330 085-15
System 134 6
Systéme 134 6
Sistema 134 6
PFAFF 2483 -980/31; 33
System 134 kk 6
Systéme 134 kk 6
Sistema 134 kk 6
PFAFF 2481 -980/30
PFAFF 2481-906/11

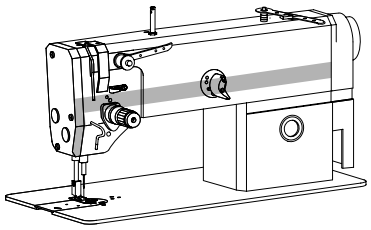

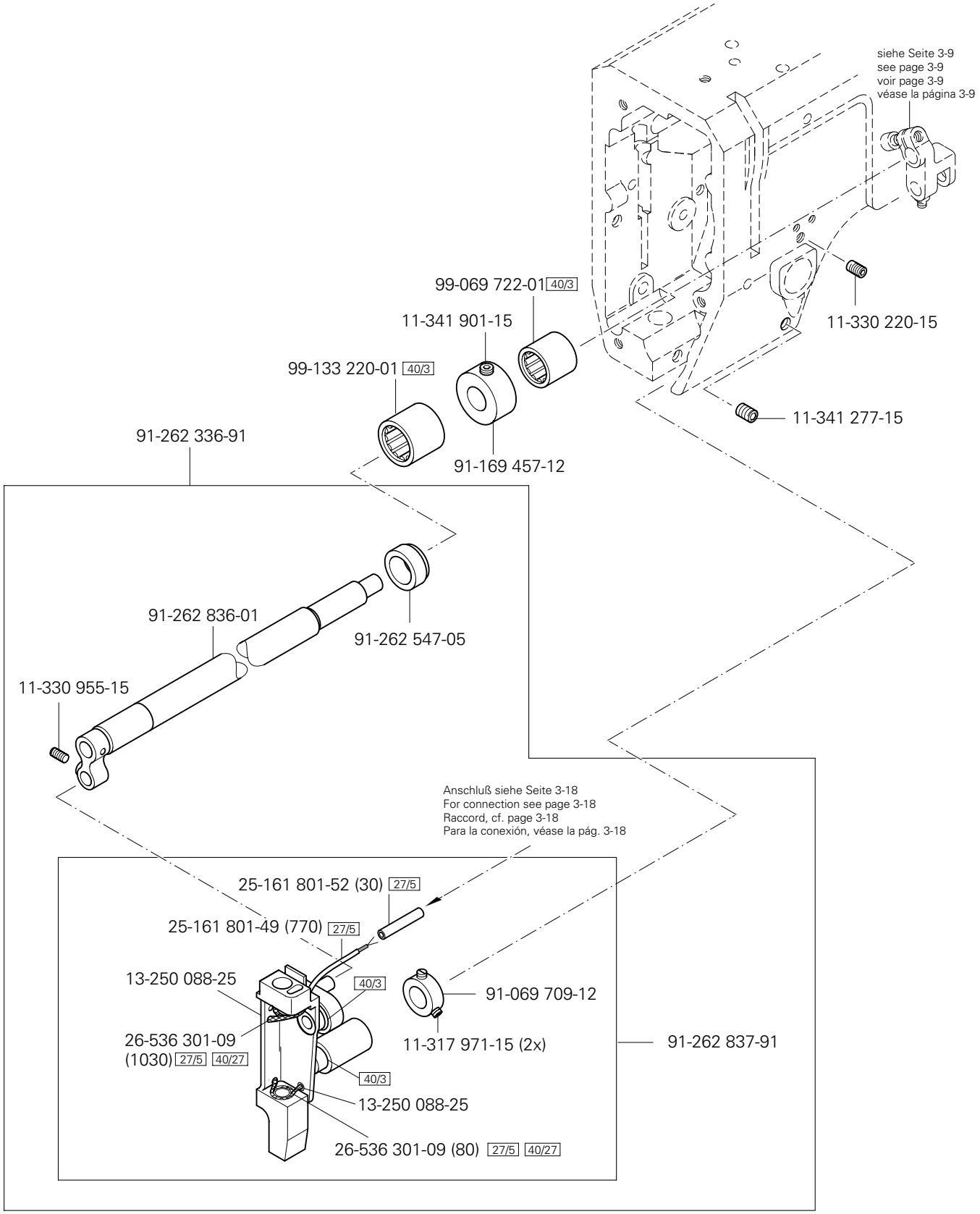

siehe Kapitel 2 Erläuterung der Schlüsselzeichen
see chapter 2 Explanation of key markings
voir le chap. 2 Explication des symboles
véase el Cap. 2 Explicaciones de los signos clave

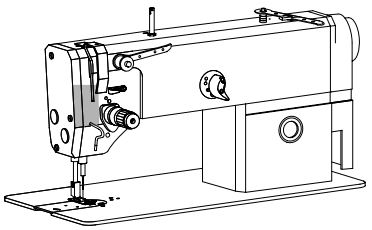

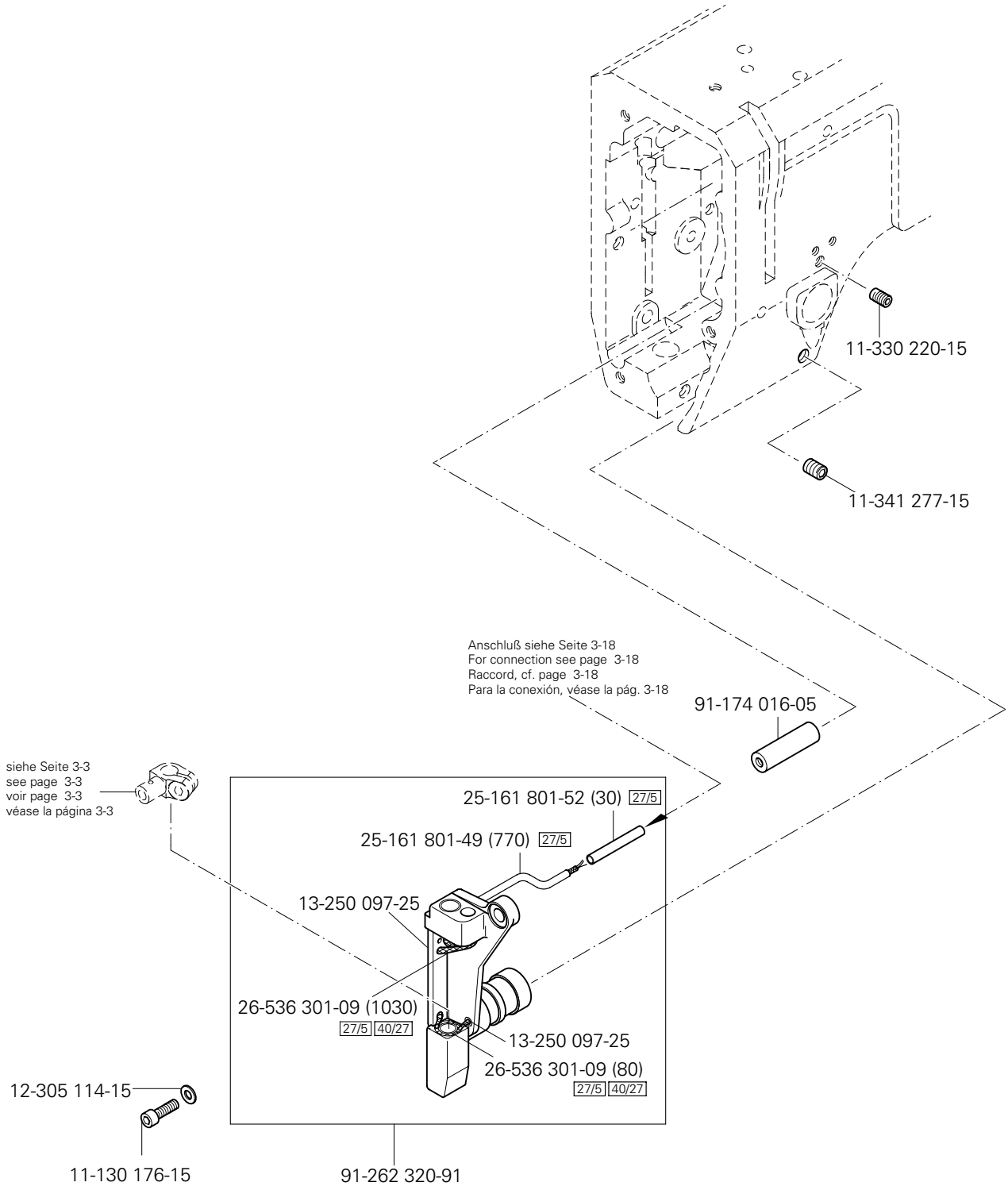
11-330 220-15
11-341 277-15
Anschluß siehe Seite 3-18
For connection see page 3-18
Raccord, cf. page 3-18
Para la conexión, véase la pág. 3-18
91-174 016-05
siehe Seite 3-3
see page 3-3
voir page 3-3
véase la página 3-3
25-161 801-52 (30) 27/5
25-161 801-49 (770) 27/5
13-250 097-25
26-536 301-09 (1030)
27/5 40/27
13-250 097-25
26-536 301-09 (80)
27/5 40/27
12-305 114-15
11-130 176-15
91-262 320-91

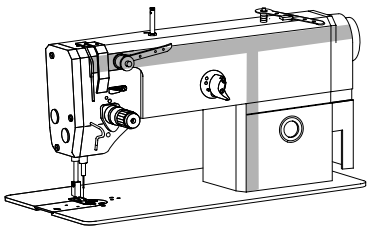

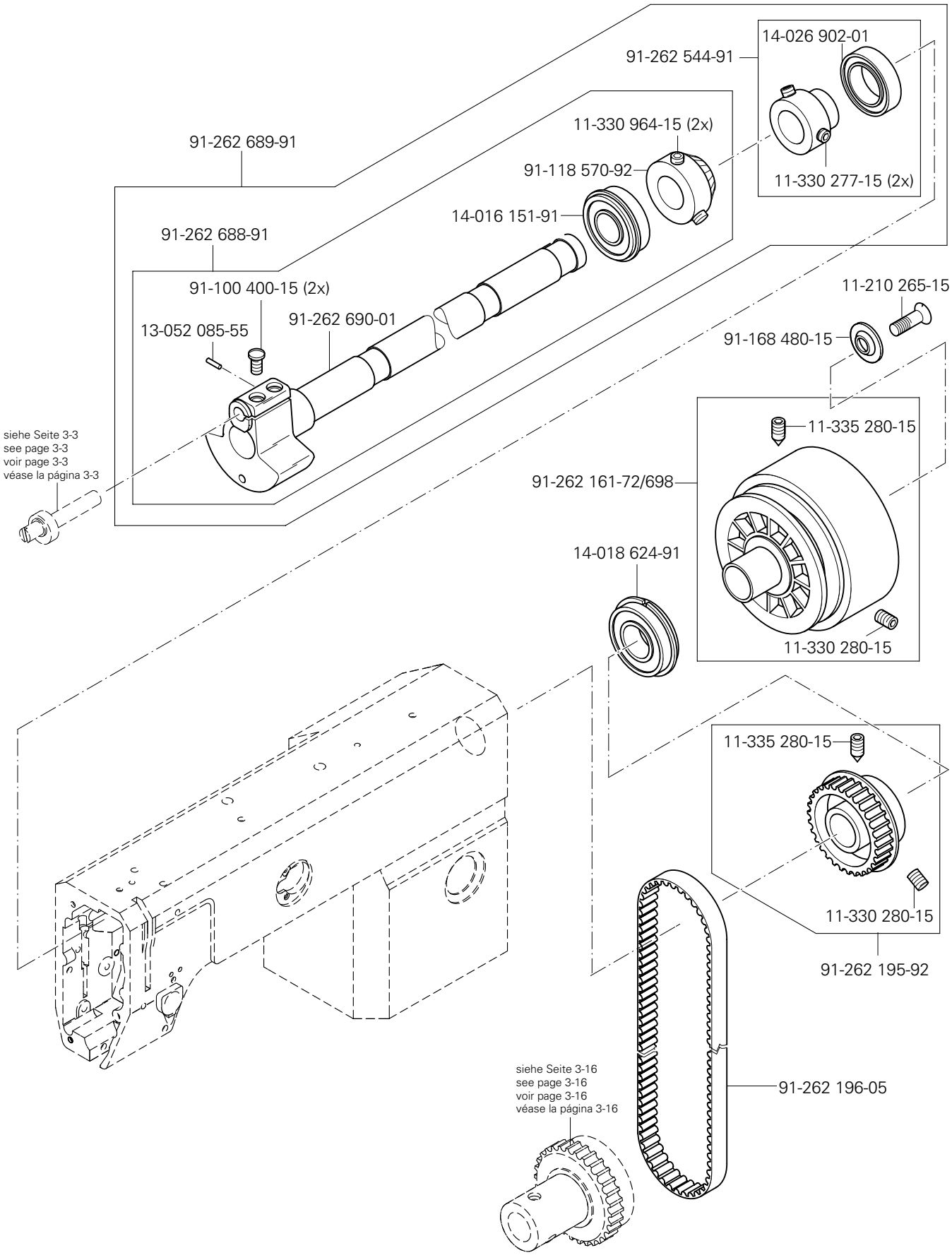

siehe Kapitel 2 Erläuterung der Schlüsselzeichen
see chapter 2 Explanation of key markings
voir le chap. 2 Explication des symboles
véase el Cap. 2 Explicaciones de los signos clave

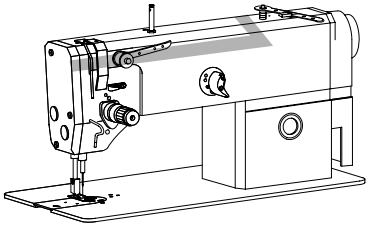

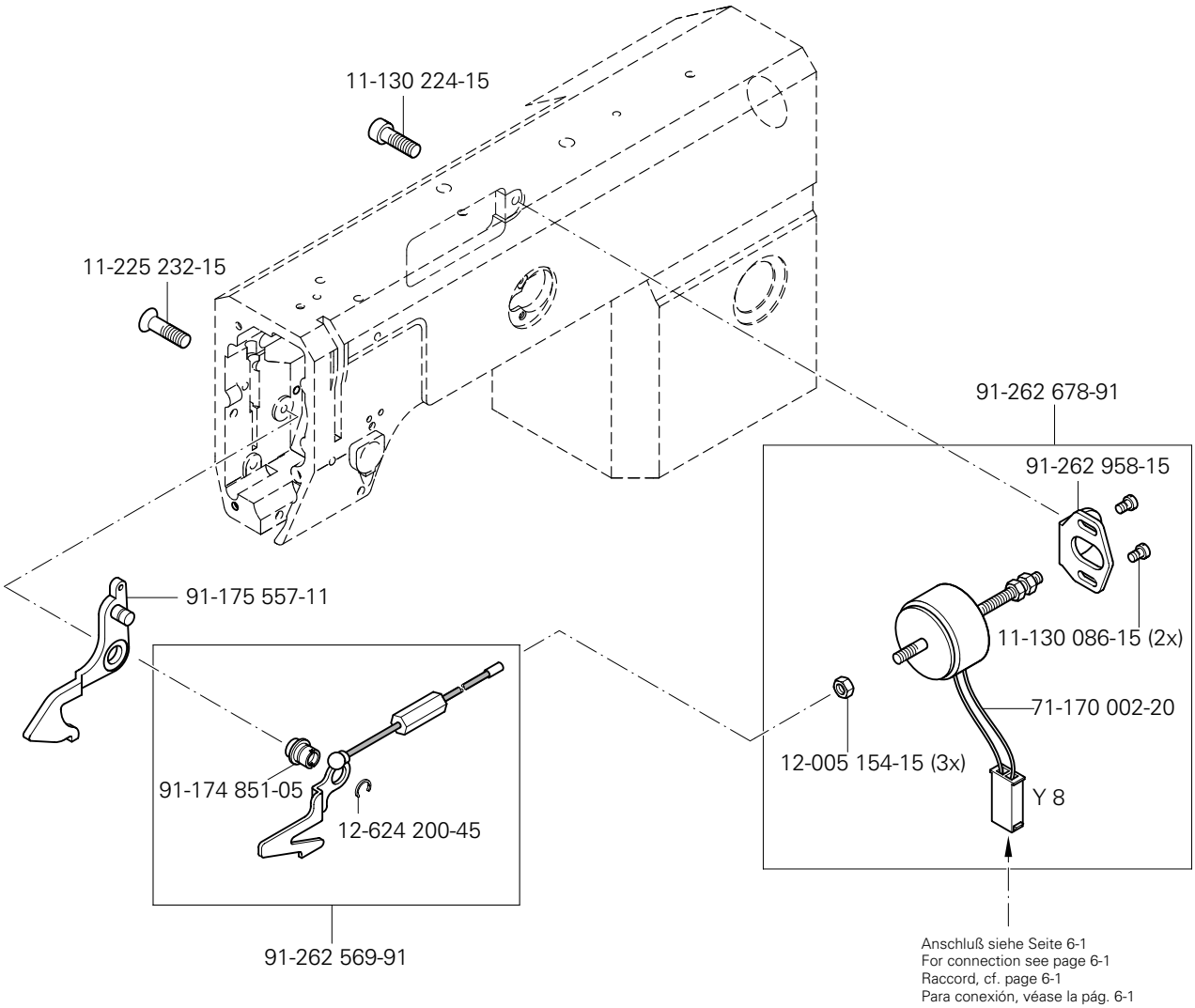
11-130 224-15
11-225 232-15
91-262 678-91
91-262 958-15
91-175 557-11
11-130 086-15 (2x)
71-170 002-20
12-005 154-15 (3x)
Y 8
91-174 851-05
12-624 200-45
91-262 569-91
Anschluß siehe Seite 6-1
For connection see page 6-1
Raccord, cf. page 6-1
Para conexión, véase la pág. 6-1

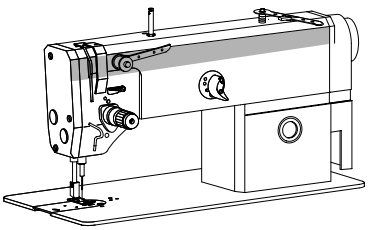

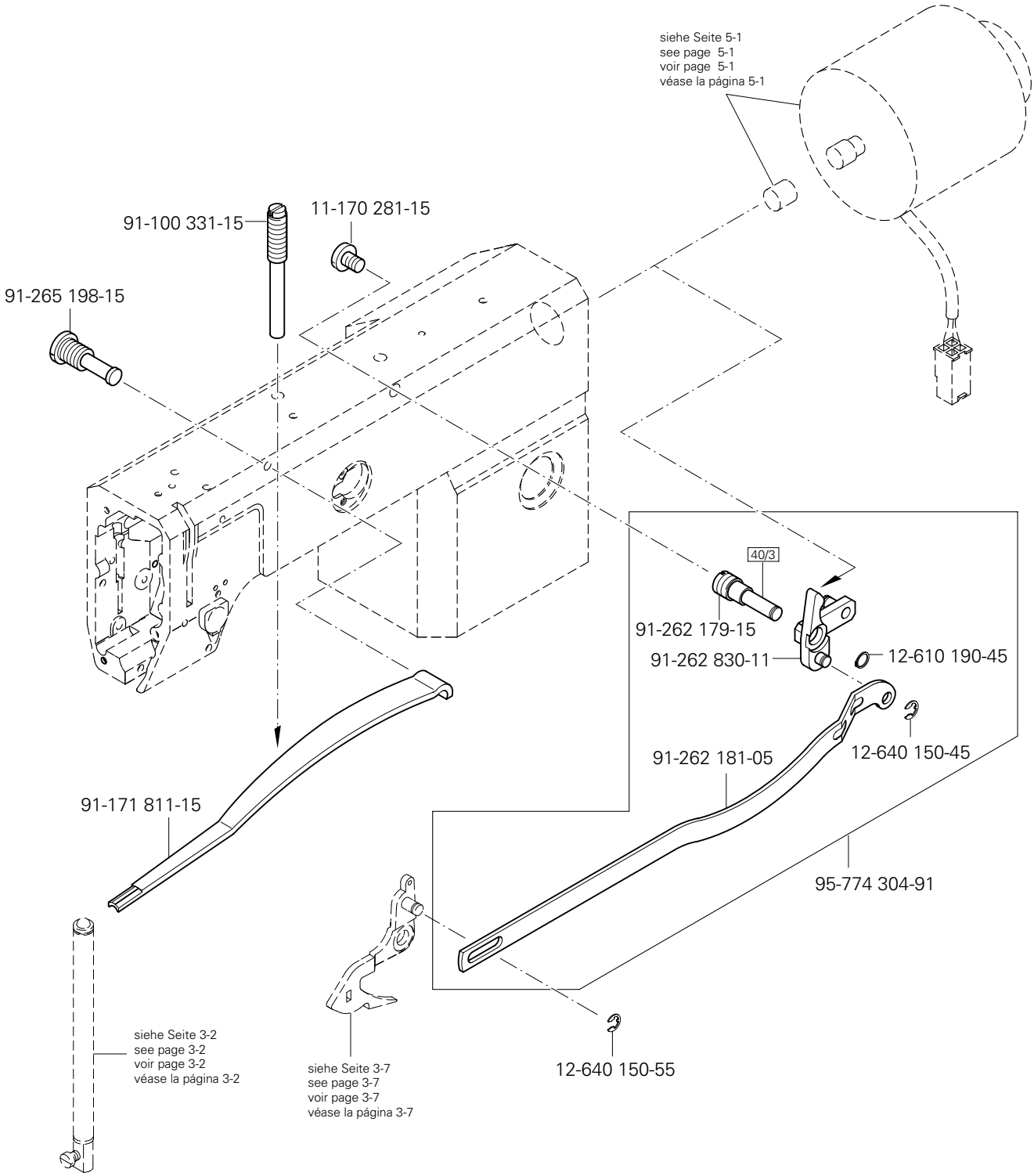

siehe Kapitel 2 Erläuterung der Schlüsselzeichen
see chapter 2 Explanation of key markings
voir le chap. 2 Explication des symboles
véase el Cap. 2 Explicaciones de los signos clave

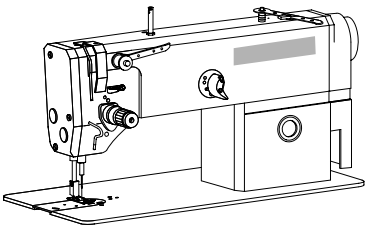

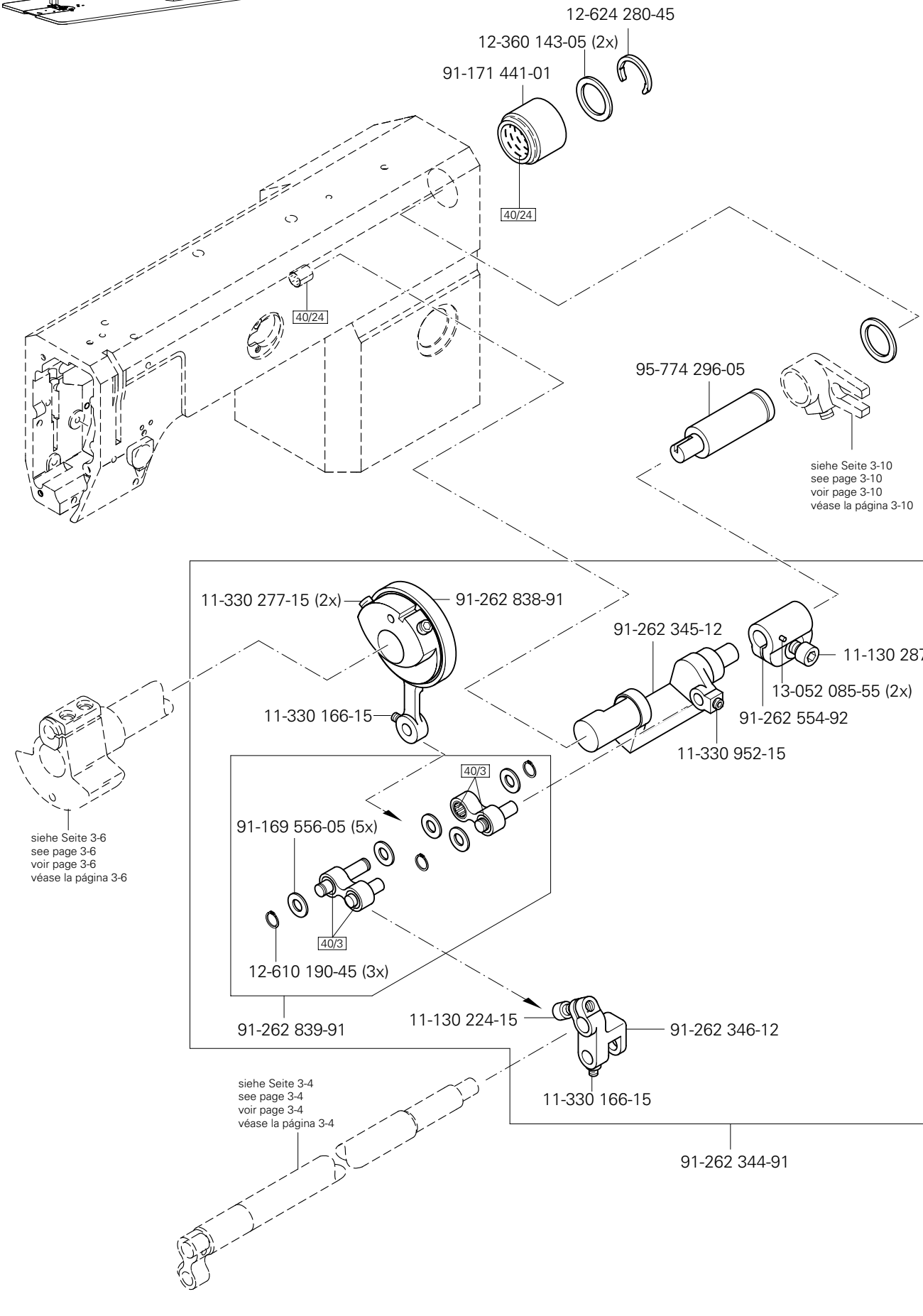
12-624 280-45
12-360 143-05 (2x)
91-171 441-01
40/24
40/24
95-774 296-05
siehe Seite 3-10
see page 3-10
voir page 3-10
véase la página 3-10
11-330 277-15 (2x)
91-262 838-91
91-262 345-12
11-130 287-15
13-052 085-55 (2x)
11-330 166-15
91-262 554-92
11-330 952-15
40/3
91-169 556-05 (5x)
40/3
12-610 190-45 (3x)
siehe Seite 3-6
see page 3-6
voir page 3-6
véase la página 3-6
91-262 839-91
11-130 224-15
91-262 346-12
11-330 166-15
siehe Seite 3-4
see page 3-4
voir page 3-4
véase la página 3-4
91-262 344-91

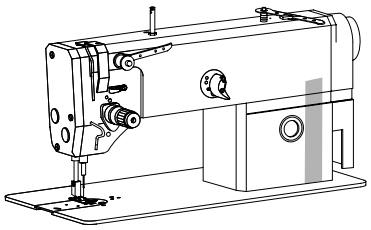

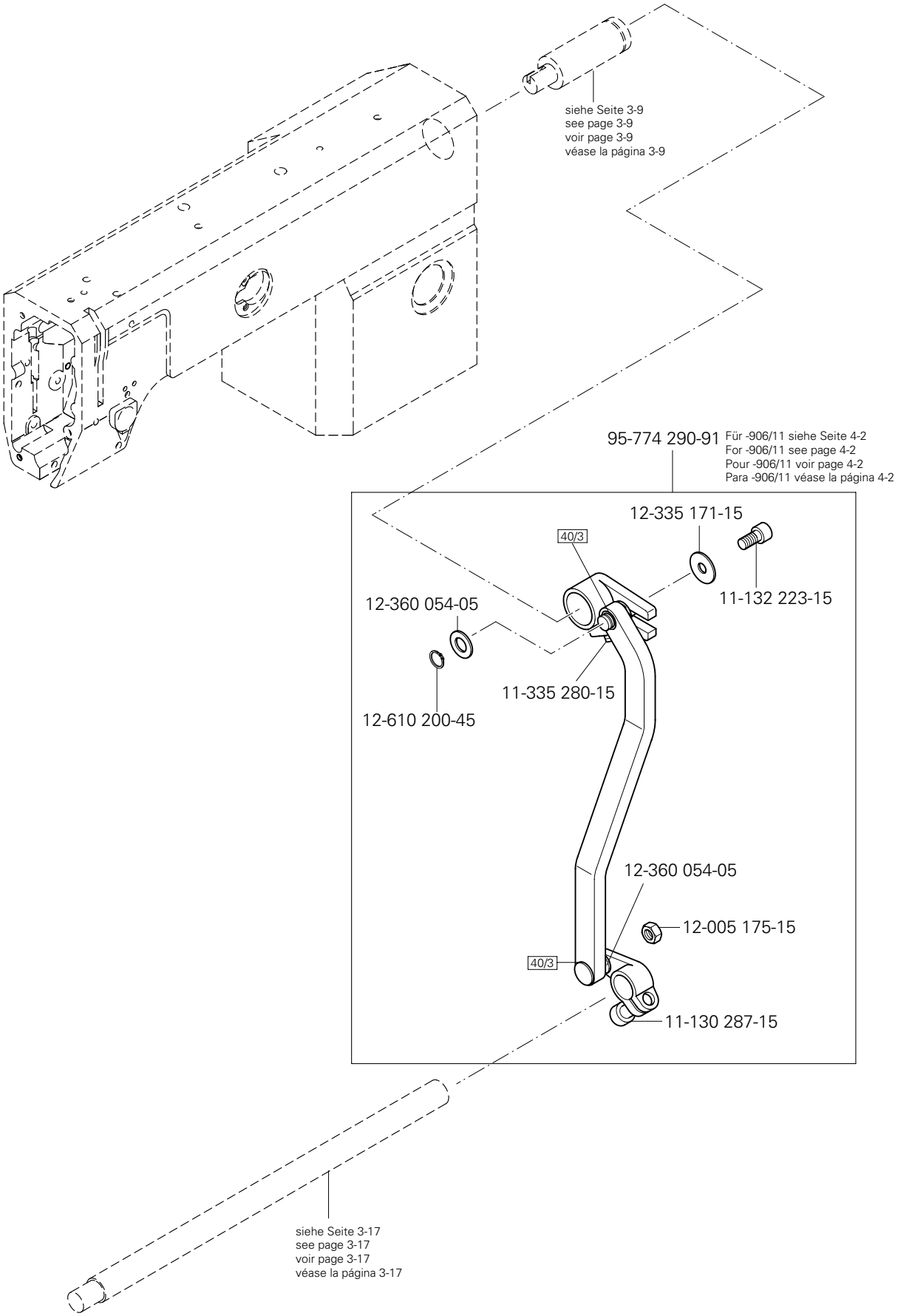

siehe Kapitel 2 Erläuterung der Schlüsselzeichen
see chapter 2 Explanation of key markings
voir le chap. 2 Explication des symboles
véase el Cap. 2 Explicaciones de los signos clave

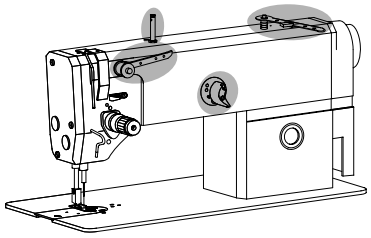

Armteile
Arm parts
Pièces de bras PFAFF 2481
Piezas del brazo PFAFF 2483

11-130 092-25
12-305 084-25
95-774 459-25
95-774 460-91
91-056 193-25
91-174 879-05
91-056 192-25
12-024 191-25
91-069 585-25
12-024 191-25
11-330 175-15
95-774 466-91
11-330 952-15
40/13
99-137 151-45
91-266 397-01
91-264 358-05
91-056 198-21
91-056 193-25
91-056 760-05
91-056 192-25
91-056 197-91
91-264 357-05
14-602 901-01 (2x)
91-118 683-05
91-171 049-05
12-640 130-55
95-774 465-25
12-618 190-45
91-100 281-25
91-171 042-05
95-774 467-05
95-774 464-25
91-700 996-15
11-210 168-25
91-174 783-05
11-250 084-25

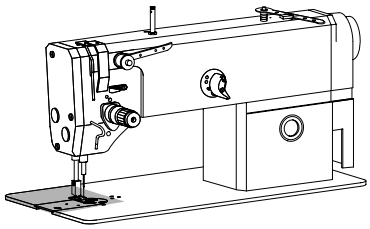

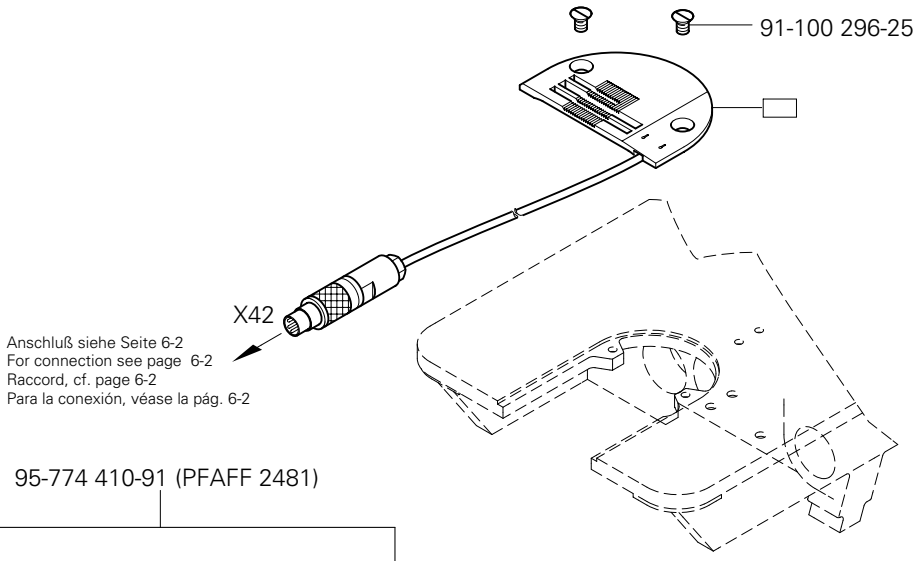

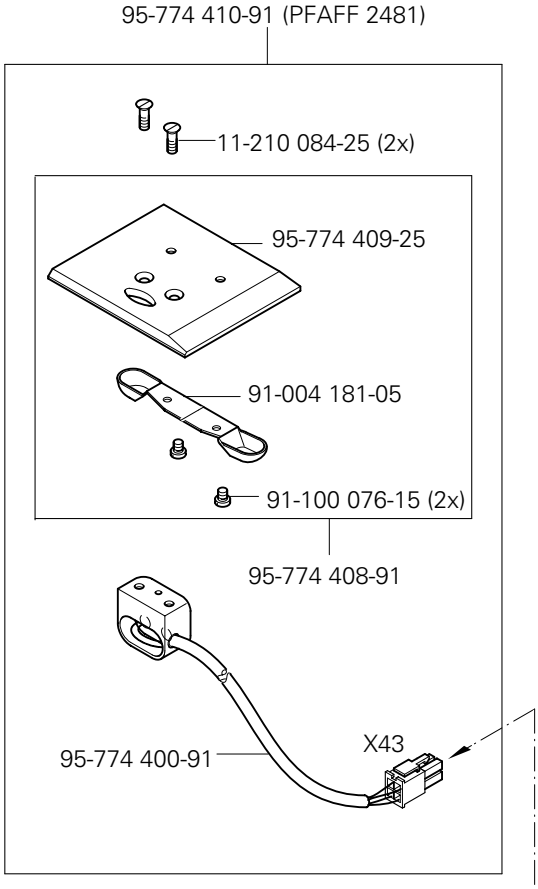

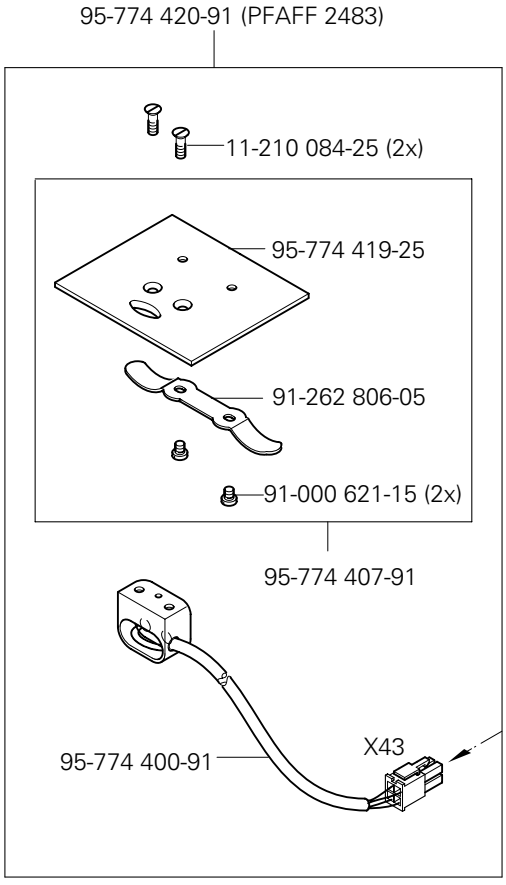

Anschluß siehe Seite 6-2
For connection see page 6-2
Raccord, cf. page 6-2
Para la conexión, véase la pág. 6-2

Anschluß siehe Seite 6-2
For connection see page 6-2
Raccord, cf. page 6-2
Para la conexión, véase la pág. 6-2

siehe Kapitel 2 Erläuterung der Schlüsselzeichen
see chapter 2 Explanation of key markings
voir le chap. 2 Explication des symboles
véase el Cap. 2 Explicaciones de los signos clave

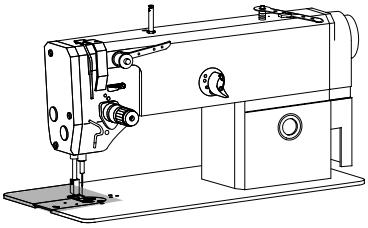

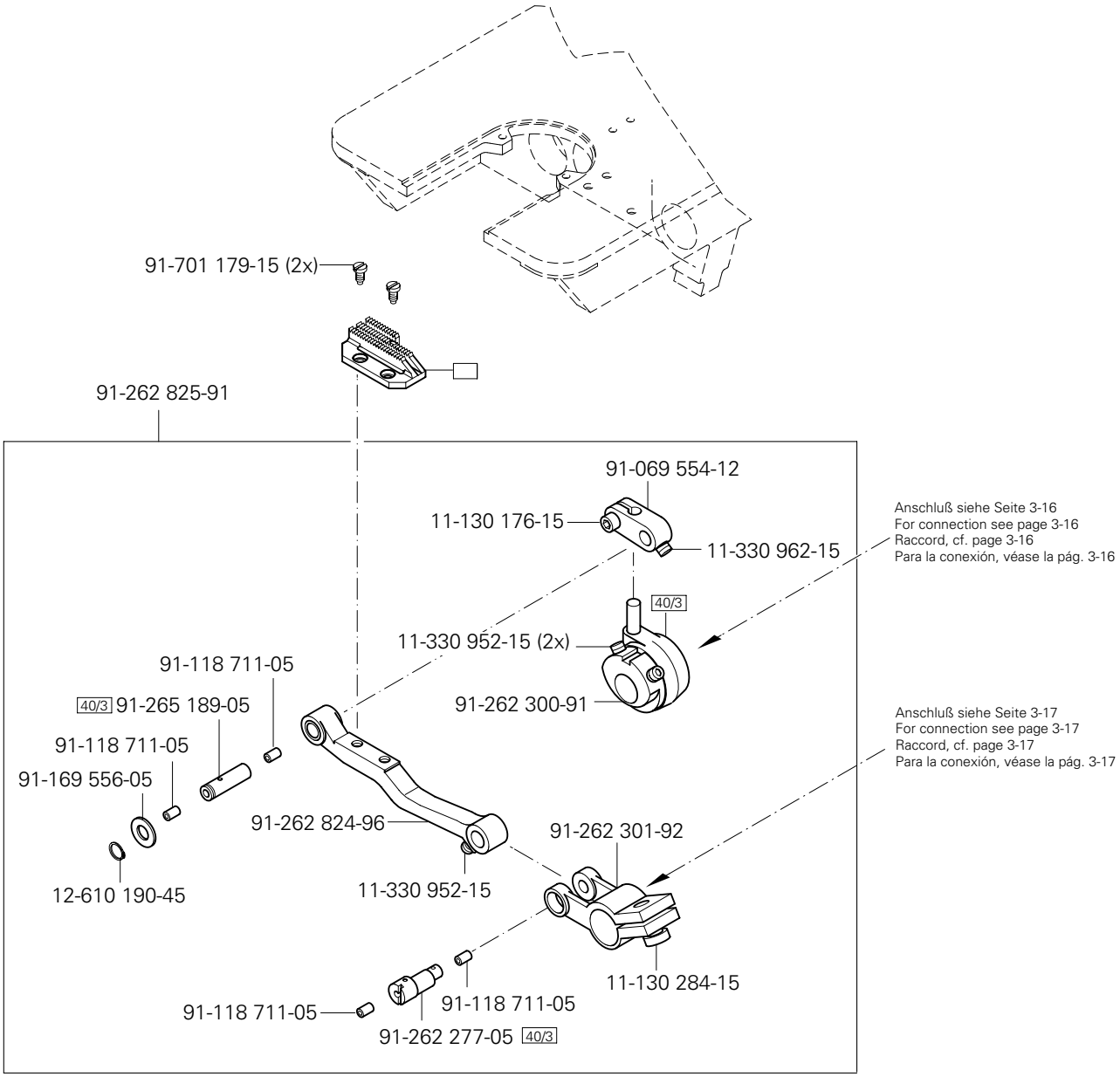
91-701 179-15 (2x)
91-262 825-91
91-069 554-12
11-130 176-15
11-330 962-15
Anschluß siehe Seite 3-16
For connection see page 3-16
Raccord, cf. page 3-16
Para la conexión, véase la pág. 3-16
40/3
11-330 952-15 (2x)
91-262 300-91
91-118 711-05
40/3 91-265 189-05
91-118 711-05
91-169 556-05
12-610 190-45
91-262 824-96
11-330 952-15
Anschluß siehe Seite 3-17
For connection see page 3-17
Raccord, cf. page 3-17
Para la conexión, véase la pág. 3-17
91-262 301-92
11-130 284-15
91-118 711-05
91-118 711-05
91-262 277-05 40/3

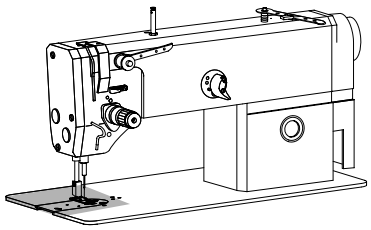

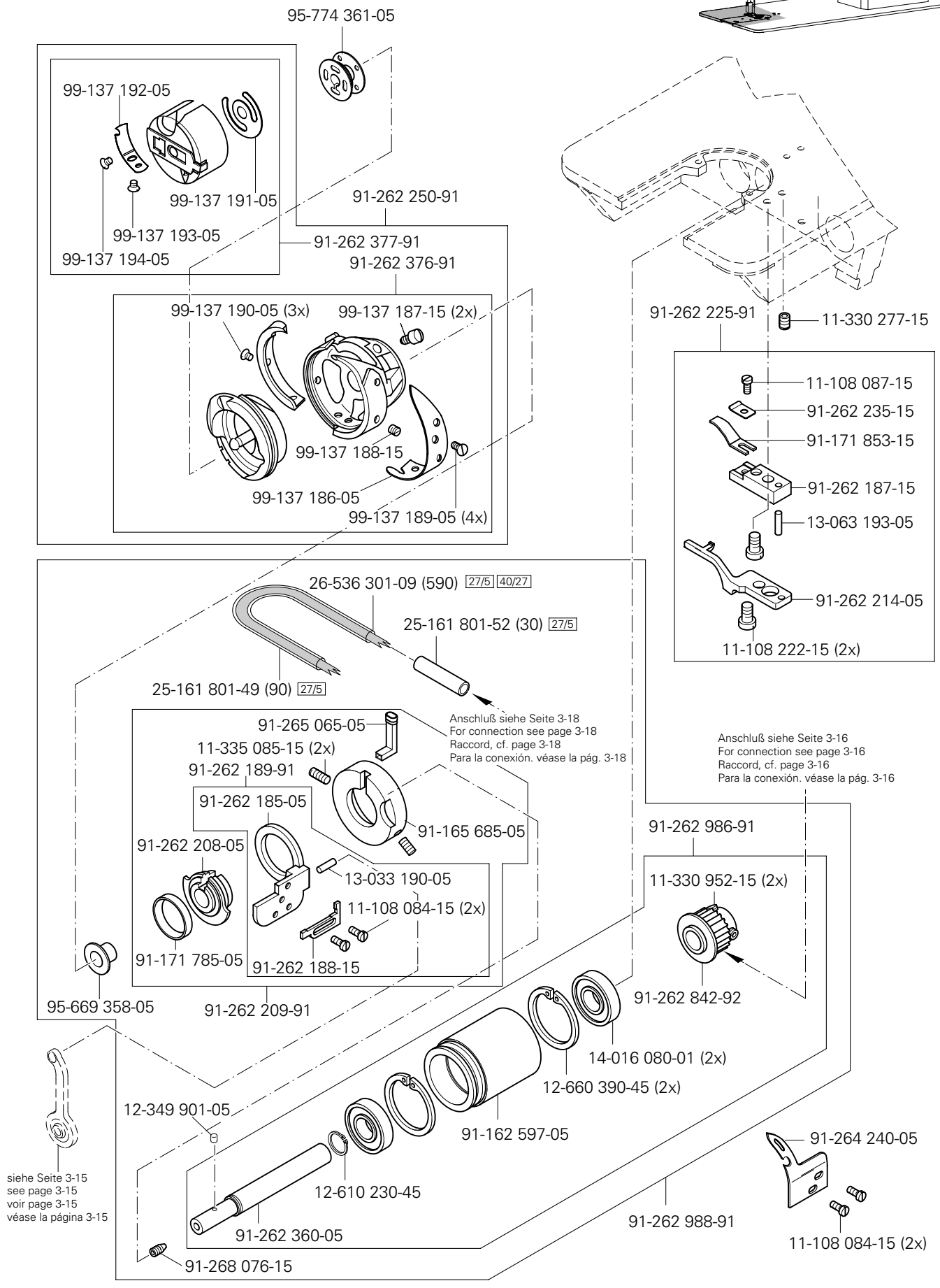

siehe Kapitel 2 Erläuterung der Schlüsselzeichen
see chapter 2 Explanation of key markings
voir le chap. 2 Explication des symboles
véase el Cap. 2 Explicaciones de los signos clave

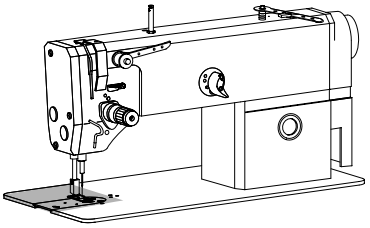

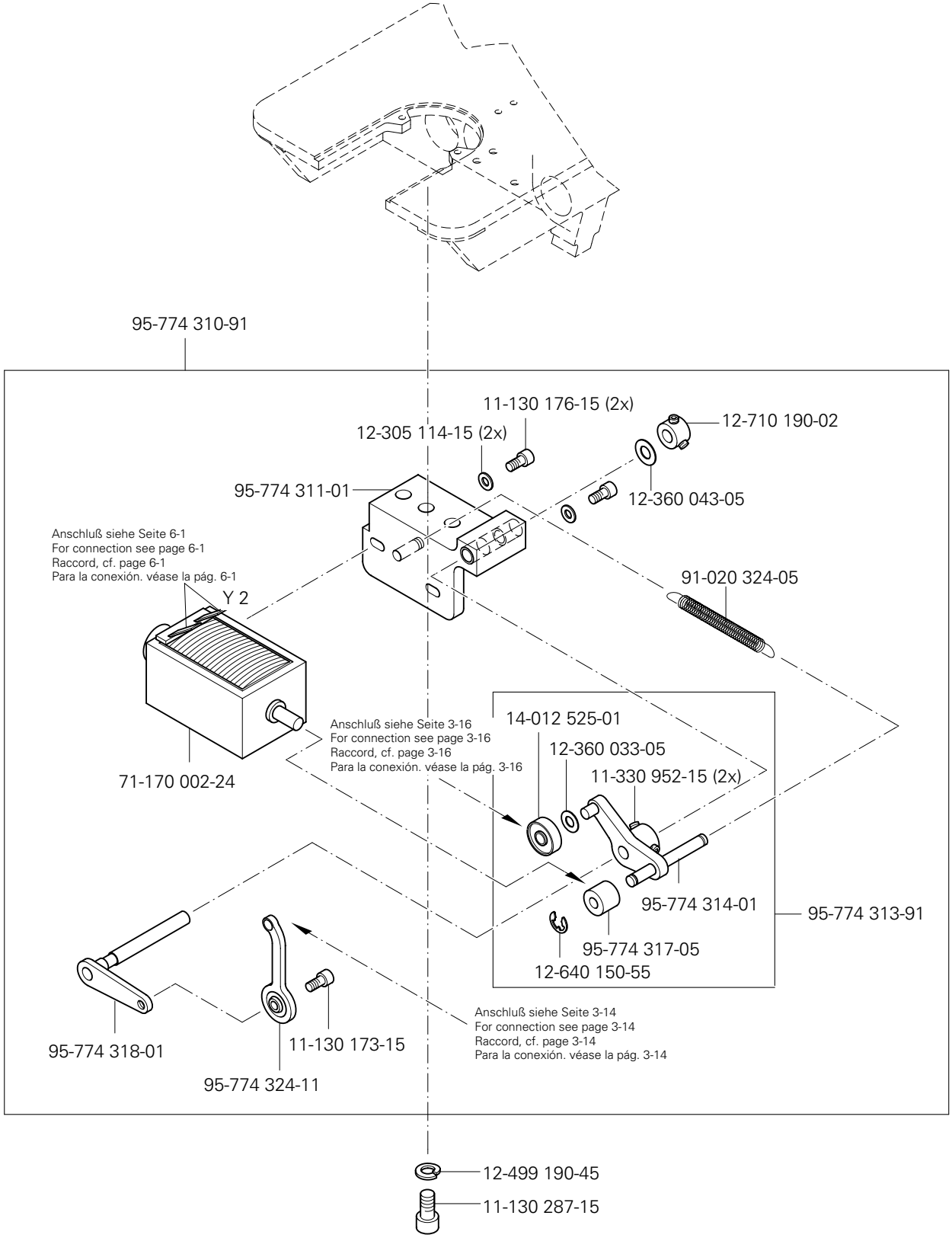
95-774 310-91
11-130 176-15 (2x)
12-305 114-15 (2x)
12-710 190-02
95-774 311-01
12-360 043-05
Anschluß siehe Seite 6-1
For connection see page 6-1
Raccord, cf. page 6-1
Para la conexión. véase la pág. 6-1
Y 2
91-020 324-05
71-170 002-24
Anschluß siehe Seite 3-16
For connection see page 3-16
Raccord, cf. page 3-16
Para la conexión. véase la pág. 3-16
14-012 525-01
12-360 033-05
11-330 952-15 (2x)
95-774 314-01
95-774 313-91
95-774 317-05
12-640 150-55
Anschluß siehe Seite 3-14
For connection see page 3-14
Raccord, cf. page 3-14
Para la conexión. véase la pág. 3-14
95-774 318-01
11-130 173-15
95-774 324-11
12-499 190-45
11-130 287-15

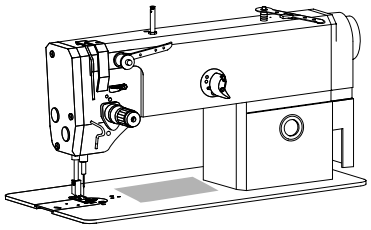

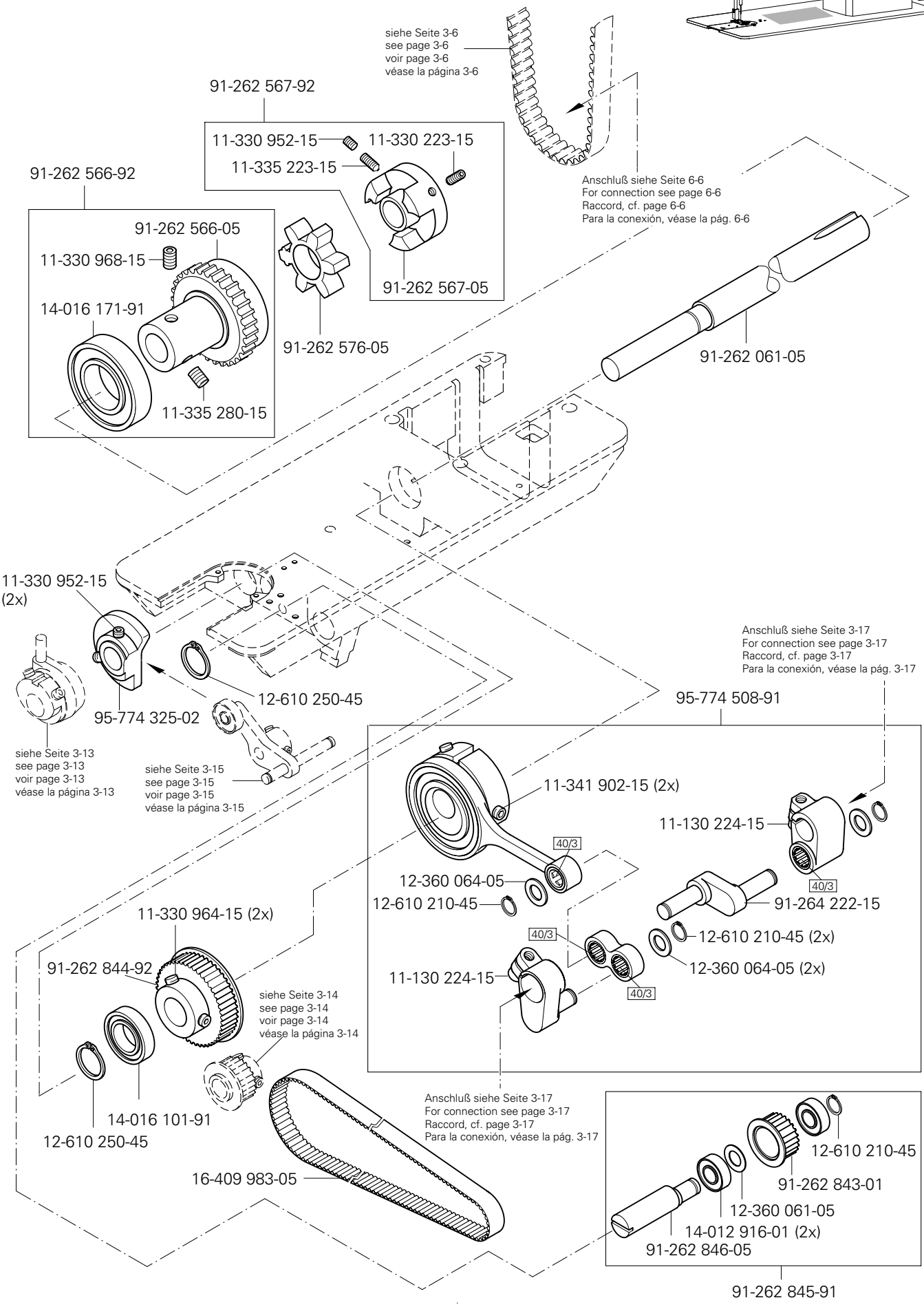

siehe Kapitel 2 Erläuterung der Schlüsselzeichen
see chapter 2 Explanation of key markings
voir le chap. 2 Explication des symboles
véase el Cap. 2 Explicaciones de los signos clave

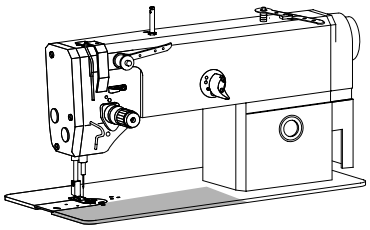

Grundplattenteile
Bedplate parts
Pièces du plateau fondamental PFAFF 2481
Piezas del cárter PFAFF 2483

95-774 279-05

siehe Seite 3-10
see page 3-10
voir page 3-10
véase la página 3-10

12-360 103-05
12-710 250-02 (2x)
95-774 281-06
11-343 901-15 (2x)
11-341 280-15 (2x)
11-330 277-15
11-130 173-15 (3x)
12-305 114-15 (3x)
95-774 490-96
71-520 000-70
95-774 282-06
95-774 275-05
11-341 166-15 (2x)
11-130 167-15 (2x)
95-774 274-91
91-700 226-15 (2x)
91-292 020-91
X4/A

Anschluß siehe Seite 6-10
For connection see page 6-10
Raccord, cf. page 6-10
Para la conexión, véase la pág. 6-10

11-330 963-15 (2x)
95-774 270-92

siehe Seite 3-16
see page 3-16
voir page 3-16
véase la página 3-16

siehe Seite 3-13
see page 3-13
voir page 3-13
véase la página 3-13

91-168 347-05 (2x)
12-610 280-45
40/3
40/3
91-264 255-91

siehe Kapitel 2 Erläuterung der Schlüsselzeichen
see chapter 2 Explanation of key markings
voir le chap. 2 Explication des symboles
véase el Cap. 2 Explicaciones de los signos clave

Grundplattenteile
Bedplate parts
Pièces du plateau fondemental
Piezas del cárter

PFAFF 2481
PFAFF 2483

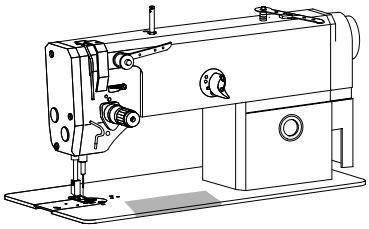

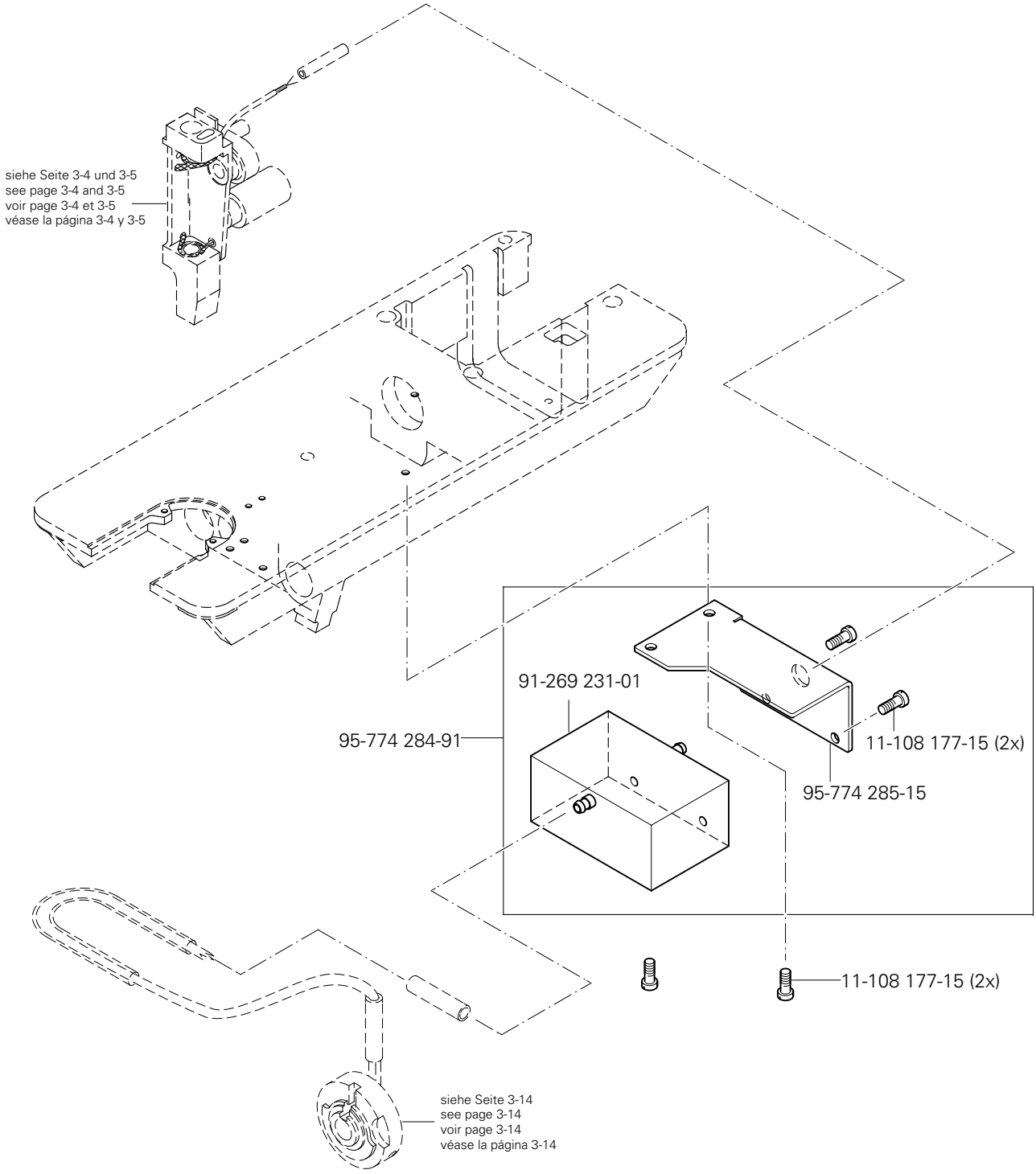

siehe Kapitel 2 Erläuterung der Schlüsselzeichen
see chapter 2 Explanation of key markings
voir le chap. 2 Explication des symboles
véase el Cap. 2 Explicaciones de los signos clave

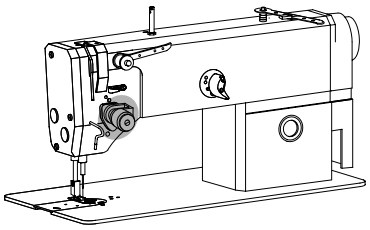

Fadenspannungs-Steuerung (-906/11)
Thread tension control (-906/11)
Commande de la tension du fil (-906/11)
Ti control de la tensión del hilo superior (-906/11) PFAFF 2481

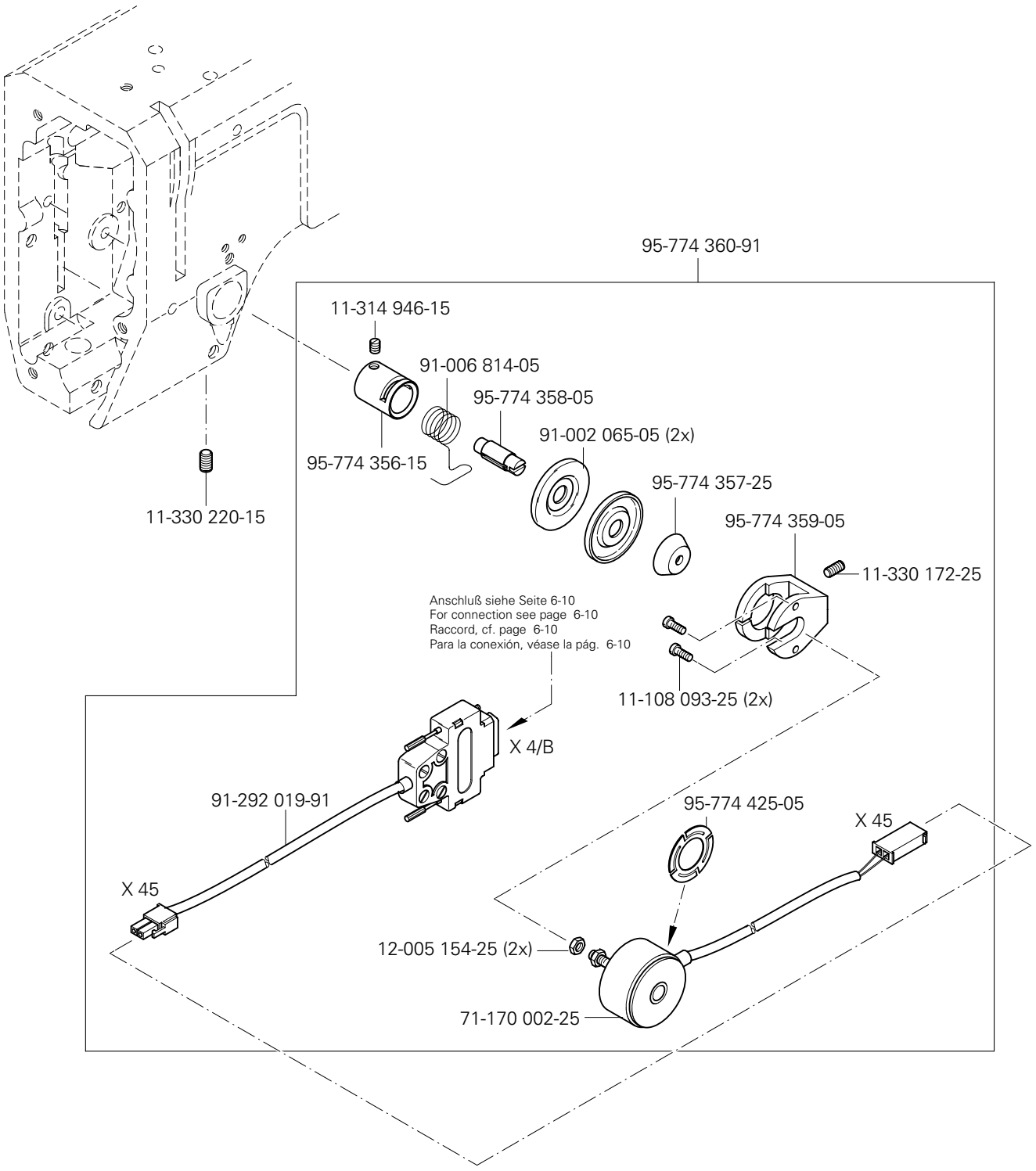

Fadenspannungs-Steuerung (-906/11)
Thread tension control (-906/11)
Commande de la tension du fil (-906/11)
Ti control de la tensión del hilo superior (-906/11) PFAFF 2481

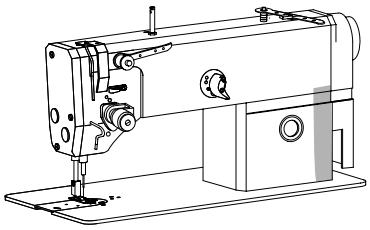

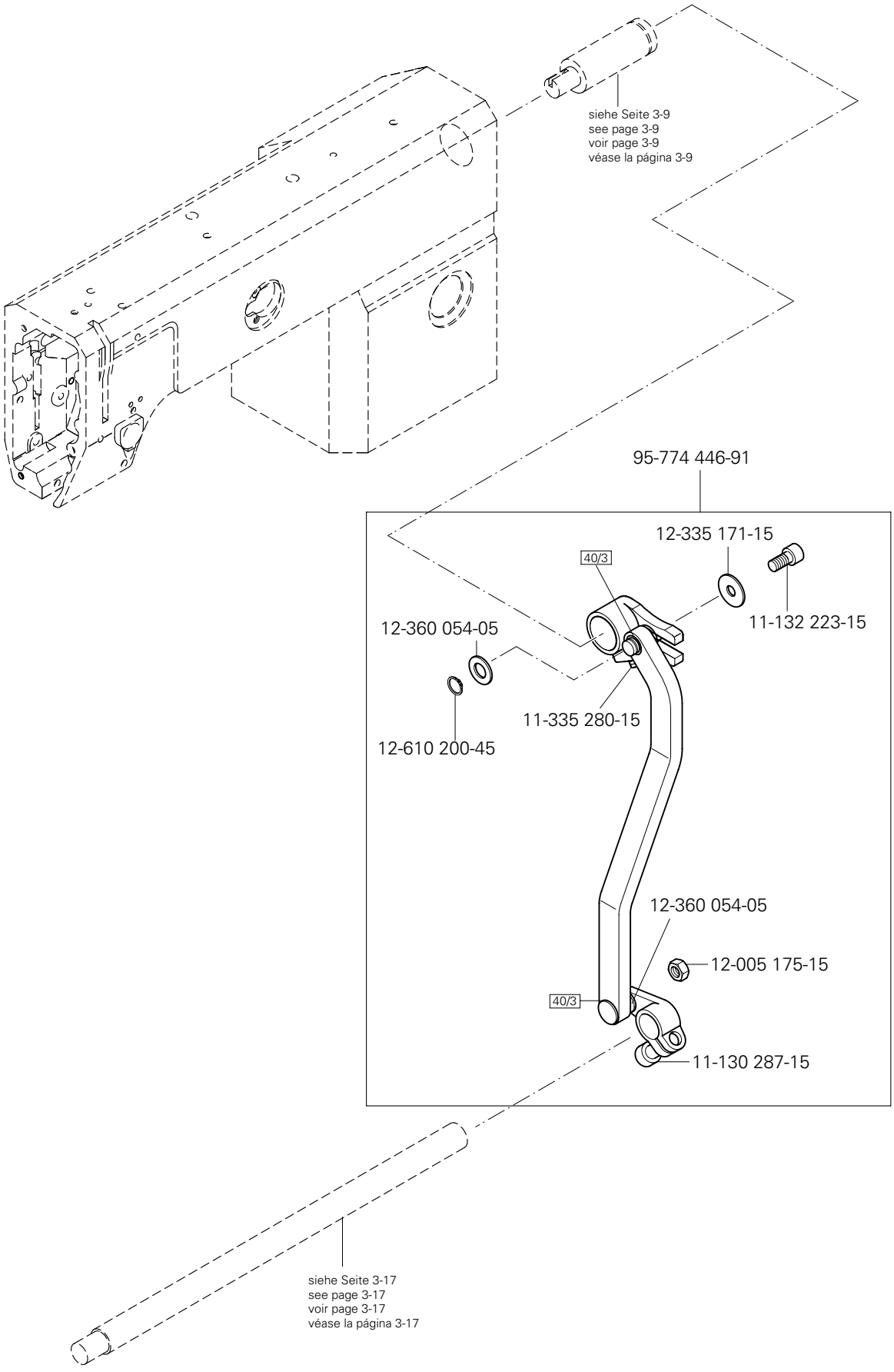

(die sonstigen Teile wie in Register 3.01 bis 3.04)
(for all other parts see Sections 3.01 to 3.04)
(les autres pièces comme dans les registres 3.01 à 3.04)
(las demás piezas como en los registros 3.01 al 3.04)

siehe Kapitel 2 Erläuterung der Schlüsselzeichen
see chapter 2 Explanation of key markings
voir le chap. 2 Explication des symboles
véase el Cap. 2 Explicaciones de los signos clave

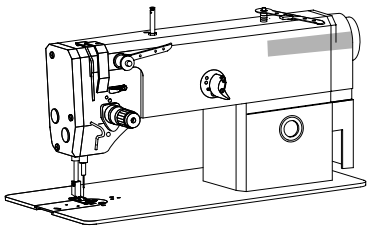

Presserfuß-Automatik (-910/06)
Automatic presser foot lifter(-910/06)
Relève-pied automatique (-910/06) PFAFF 2481
Alzaprensatelas (-910/06) PFAFF 2483

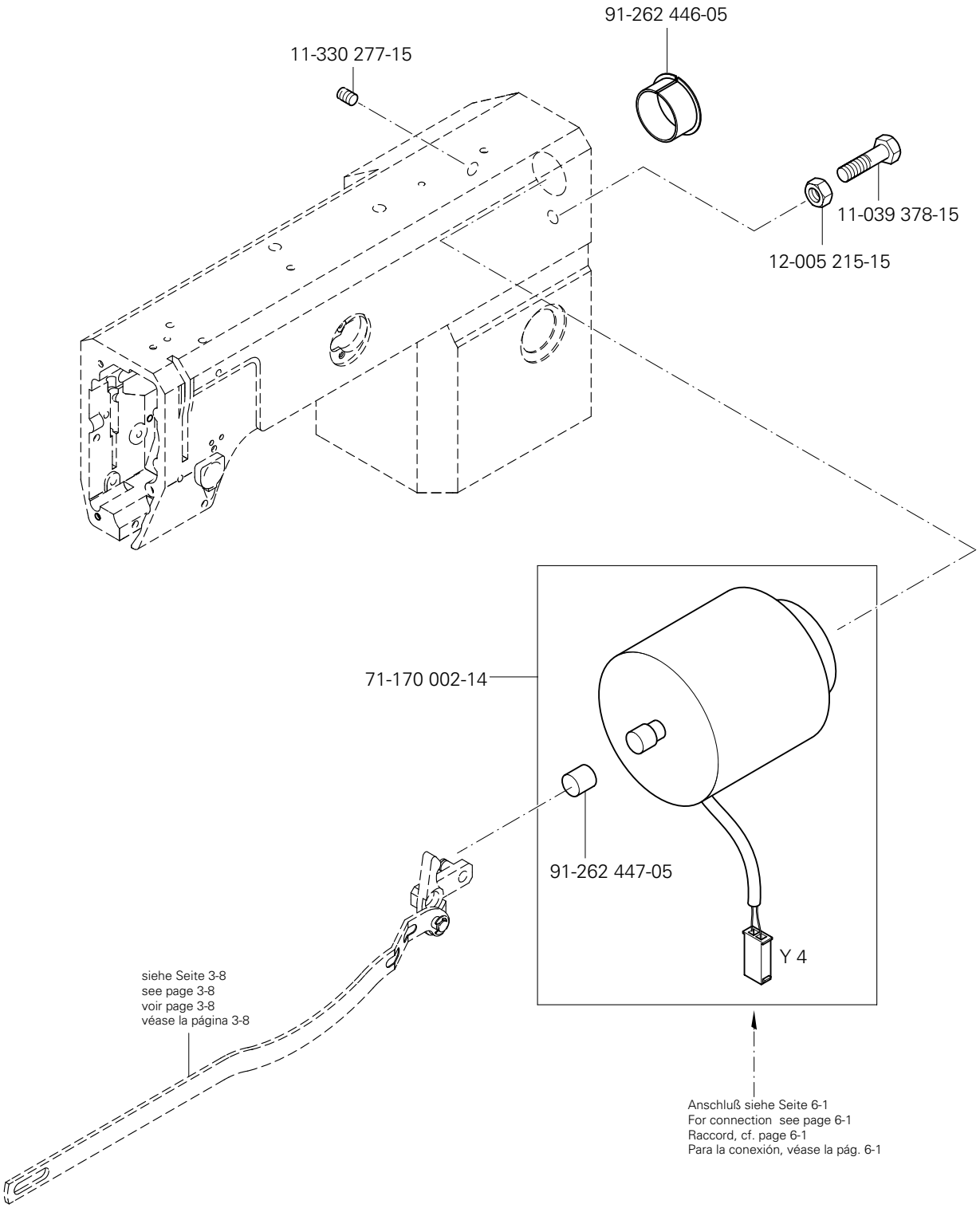

6.01

Kabelbaum zum Oberteil
Cable tree to sewing head
Faisceau de câbles vers la tête de machine PFAFF 2481
Mazo de cables para el cabezal PFAFF 2483

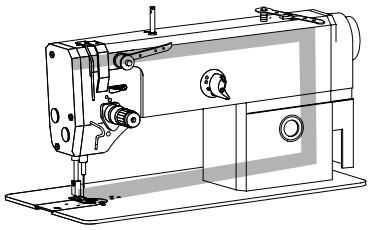

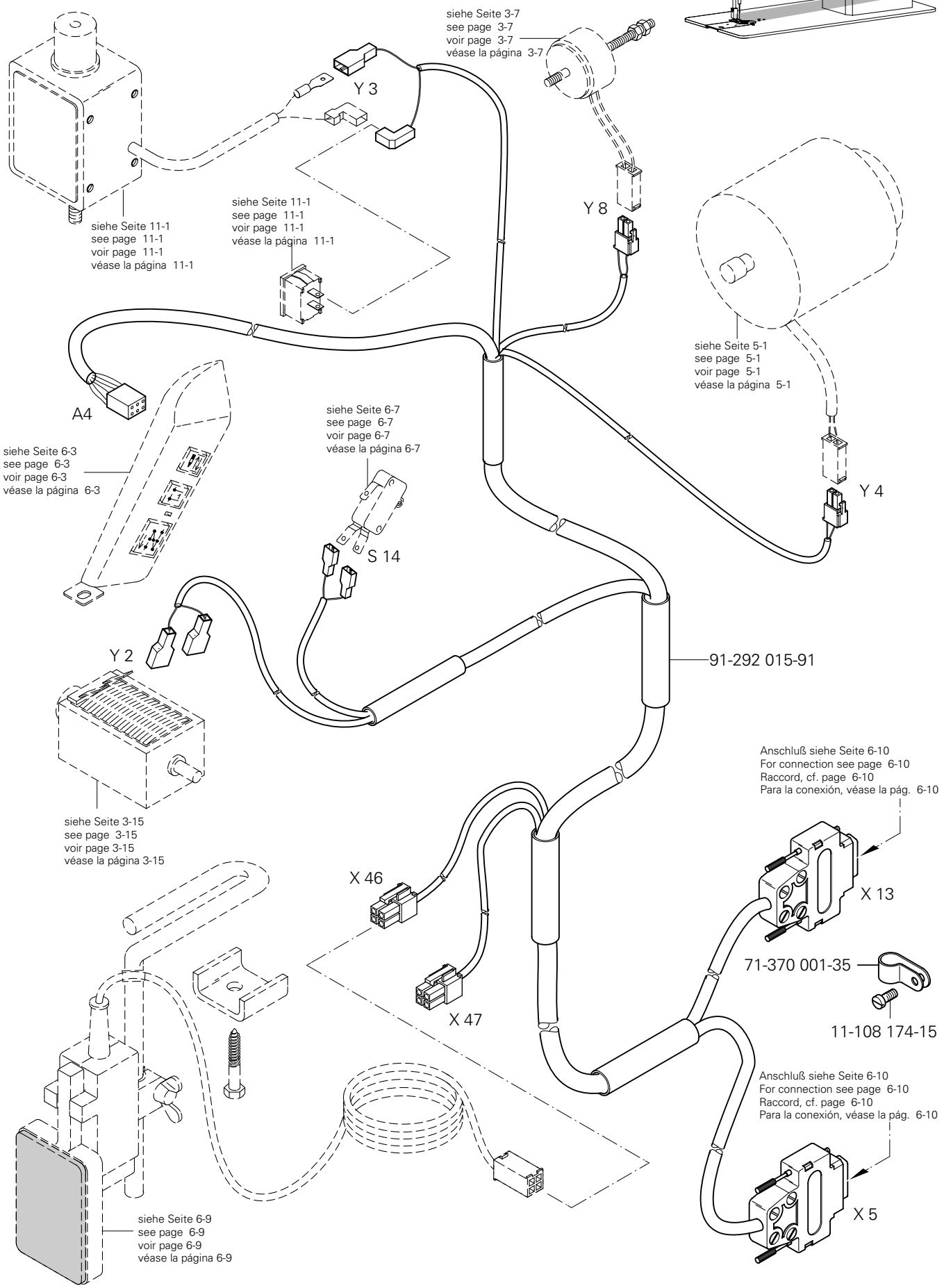

siehe Kapitel 2 Erläuterung der Schlüsselzeichen
see chapter 2 Explanation of key markings
voir le chap. 2 Explication des symboles
véase el Cap. 2 Explicaciones de los signos clave

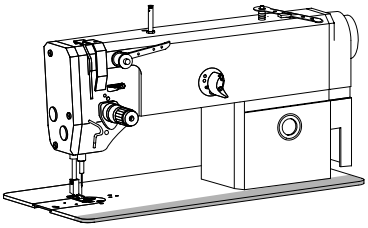

Kabelbaum zum Oberteil
Cable tree to sewing head
Faisceau de câbles vers la tête de machine
Mazo de cables para el cabezal

PFAFF 2481
PFAFF 2483

6.01

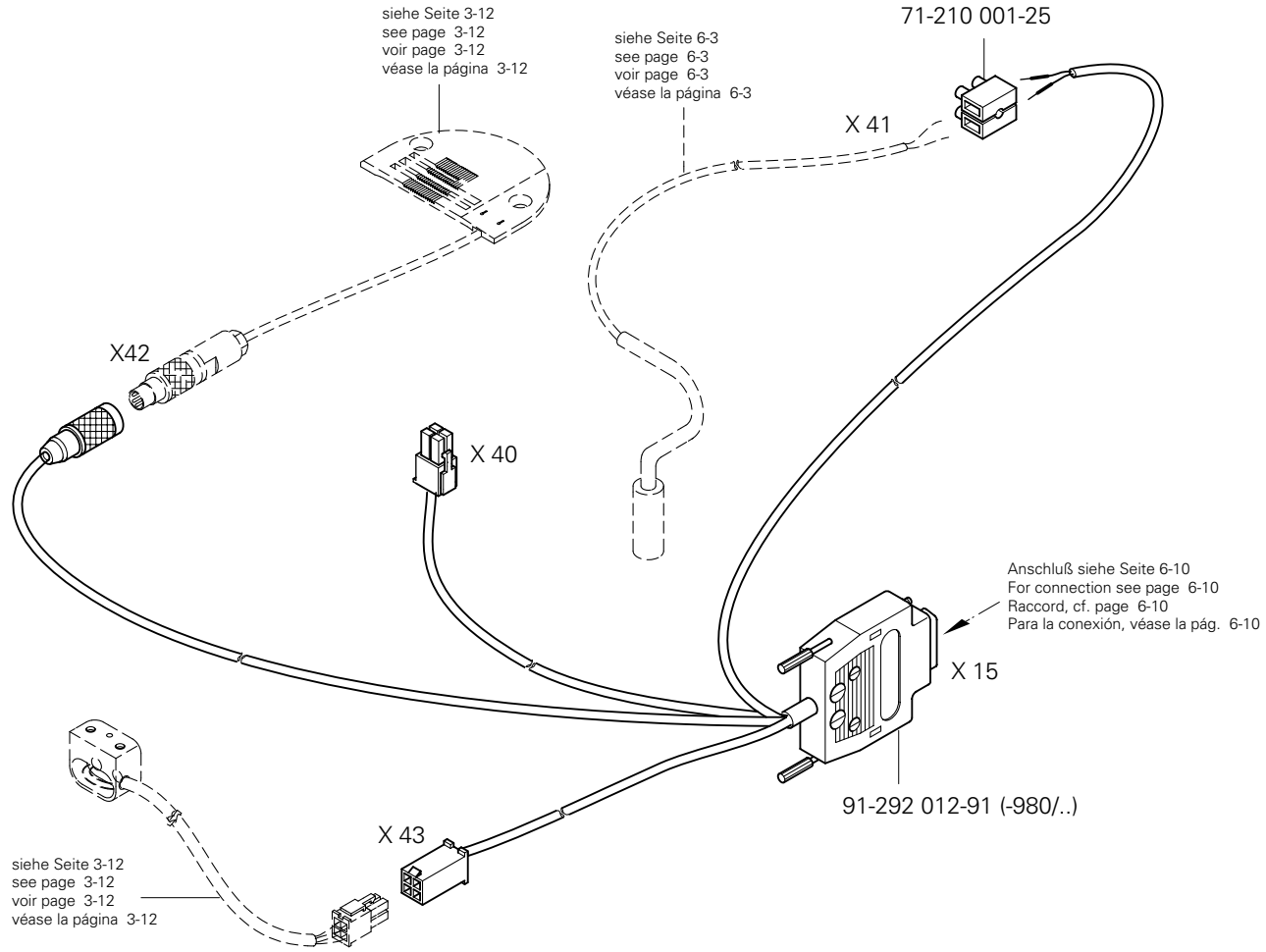

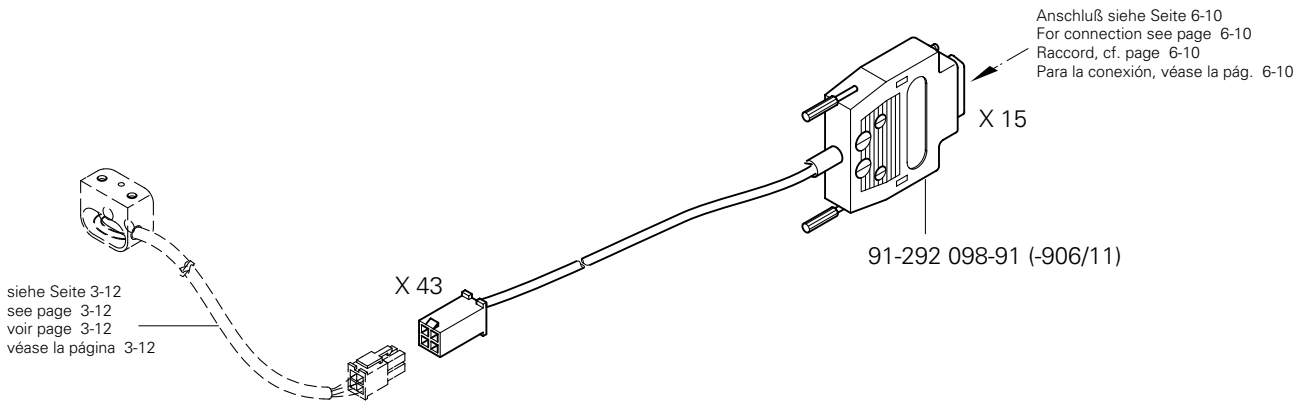

6.02

Tastschalter
Push-button
Interrupteur à bouton-poussoir — PFAFF 2481
Interruptor pulsador — PFAFF 2483

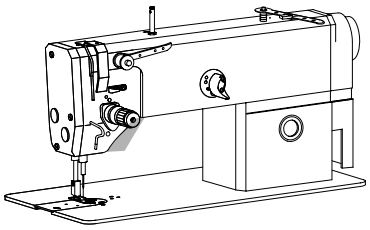

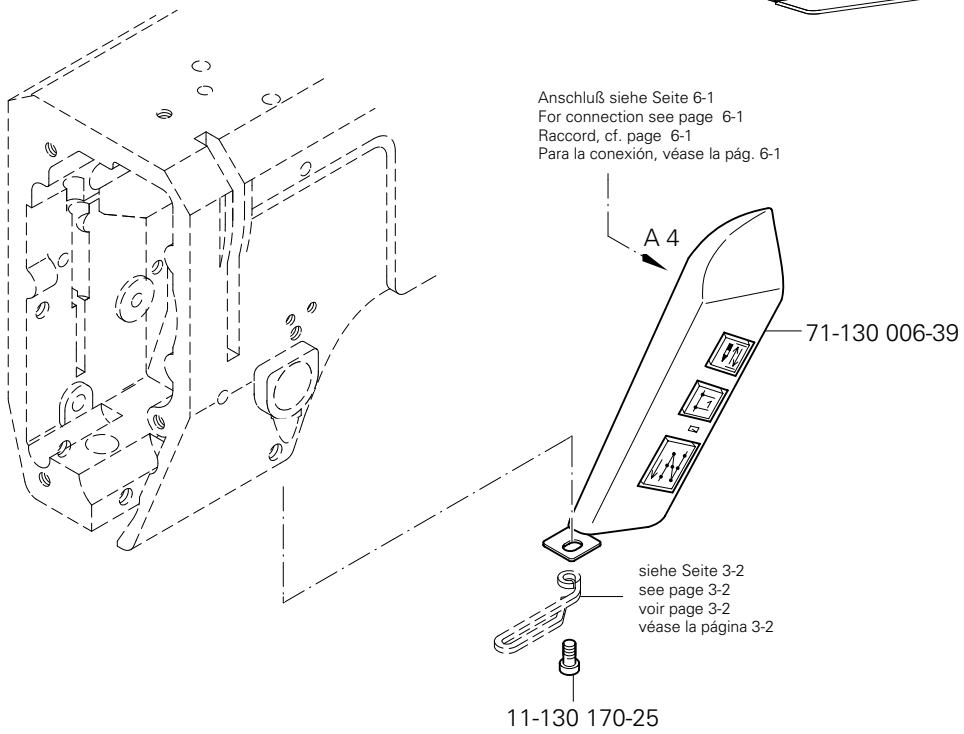

6.03

Sensor für Kantenerkennung
Edge sensor
Capteur détection bord — PFAFF 2481-980/30
Sensor para detectar el borde — PFAFF 2483-980/31;/33

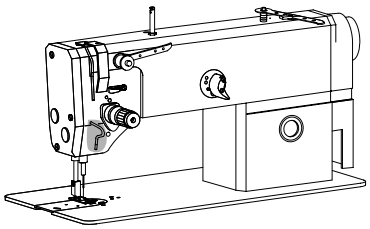

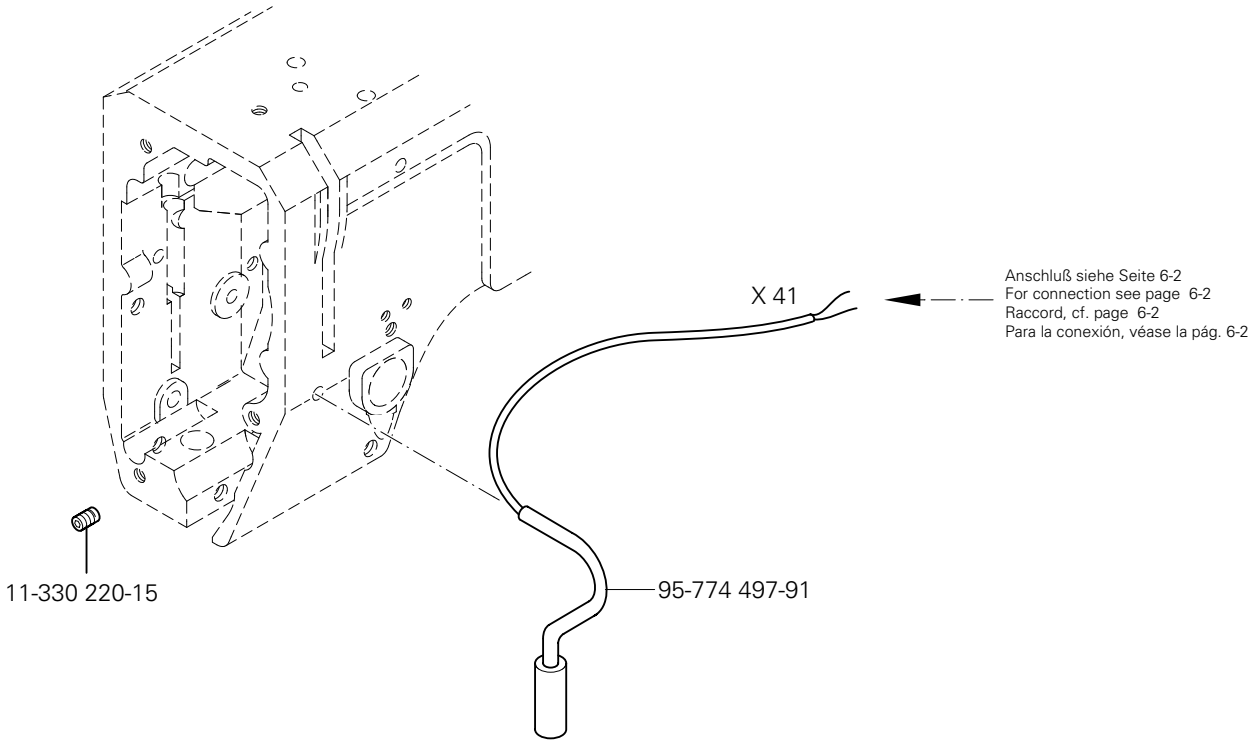

siehe Kapitel 2 Erläuterung der Schlüsselzeichen
see chapter 2 Explanation of key markings
voir le chap. 2 Explication des symboles
véase el Cap. 2 Explicaciones de los signos clave

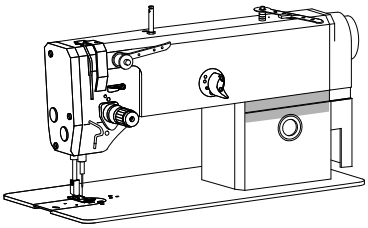

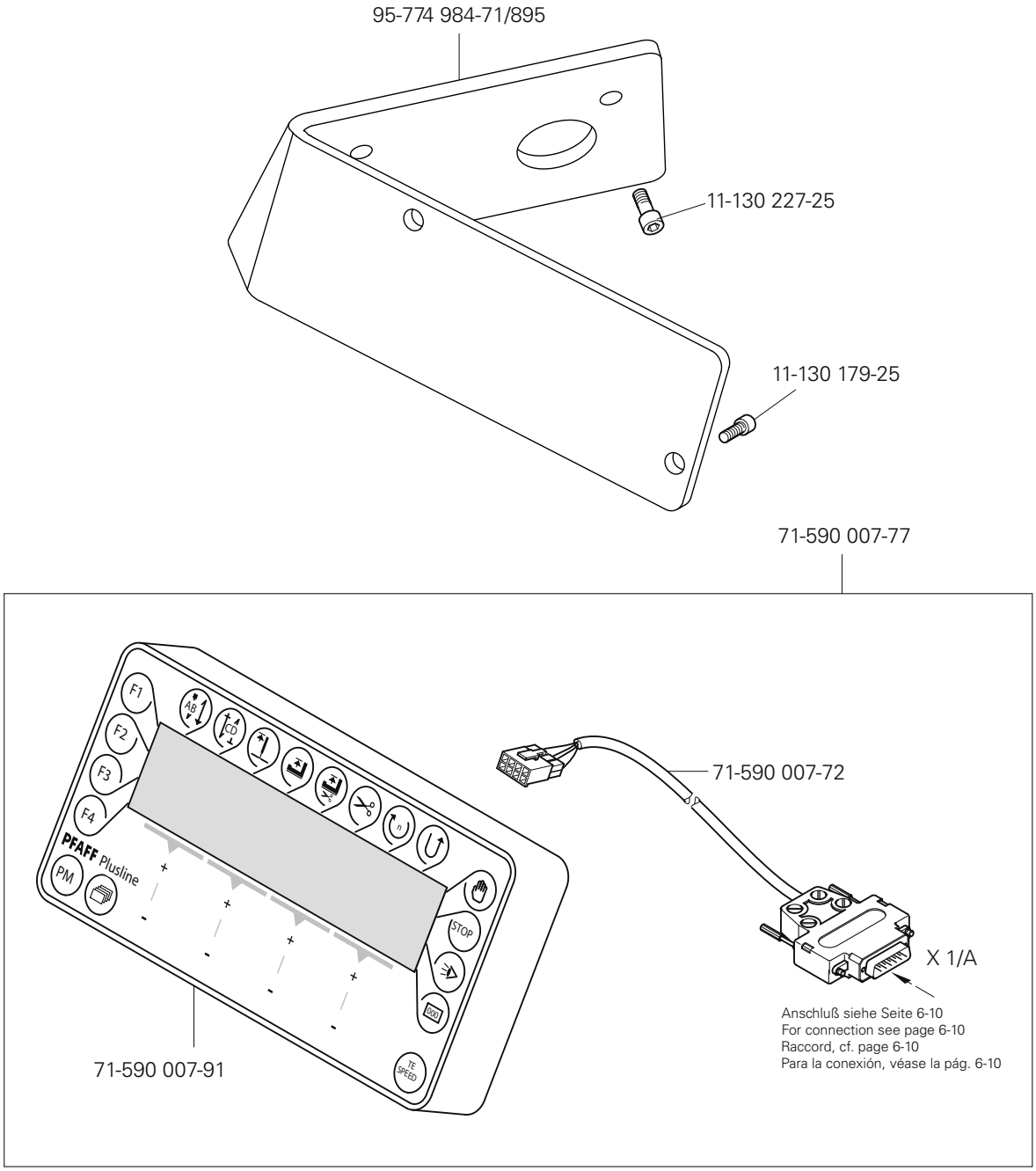
95-774 984-71/895
11-130 227-25
11-130 179-25
71-590 007-77
71-590 007-72
X 1/A
Anschluß siehe Seite 6-10
For connection see page 6-10
Raccord, cf. page 6-10
Para la conexión, véase la pág. 6-10
71-590 007-91
F1
F2
F3
F4
PM
PFAFF Plusline
STOP

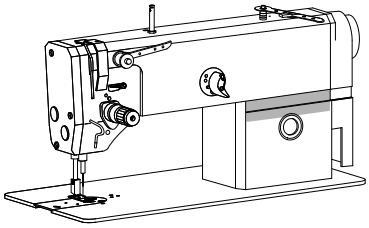

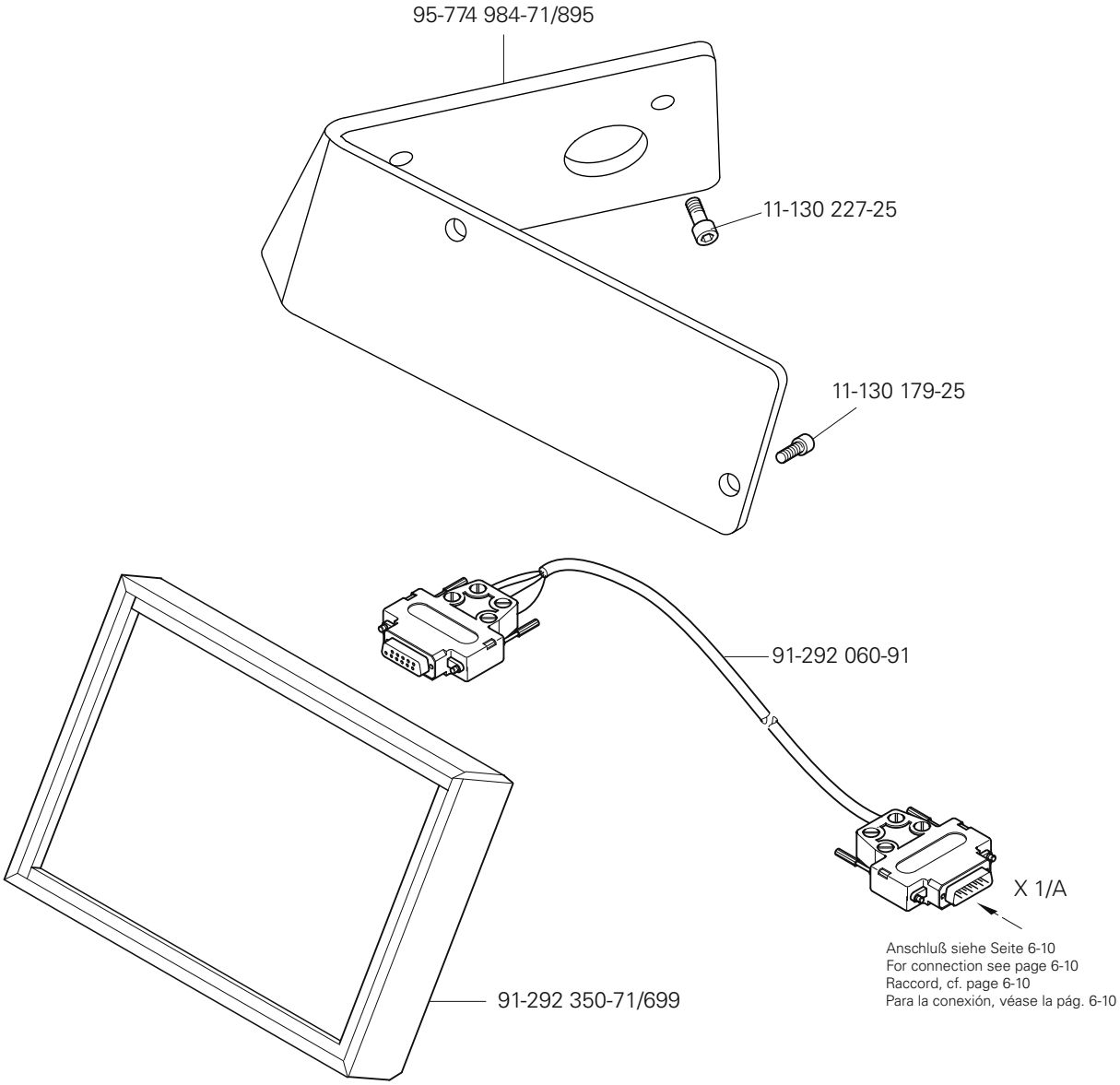

siehe Kapitel 2 Erläuterung der Schlüsselzeichen
see chapter 2 Explanation of key markings
voir le chap. 2 Explication des symboles
véase el Cap. 2 Explicaciones de los signos clave

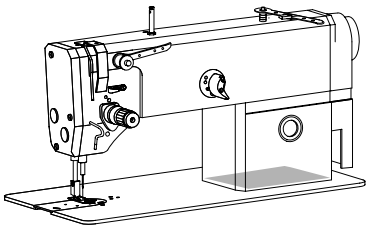

Einbaumotor
Built-in motor
Moteur incorporé
Motor incorporado

PFAFF 2481
PFAFF 2483

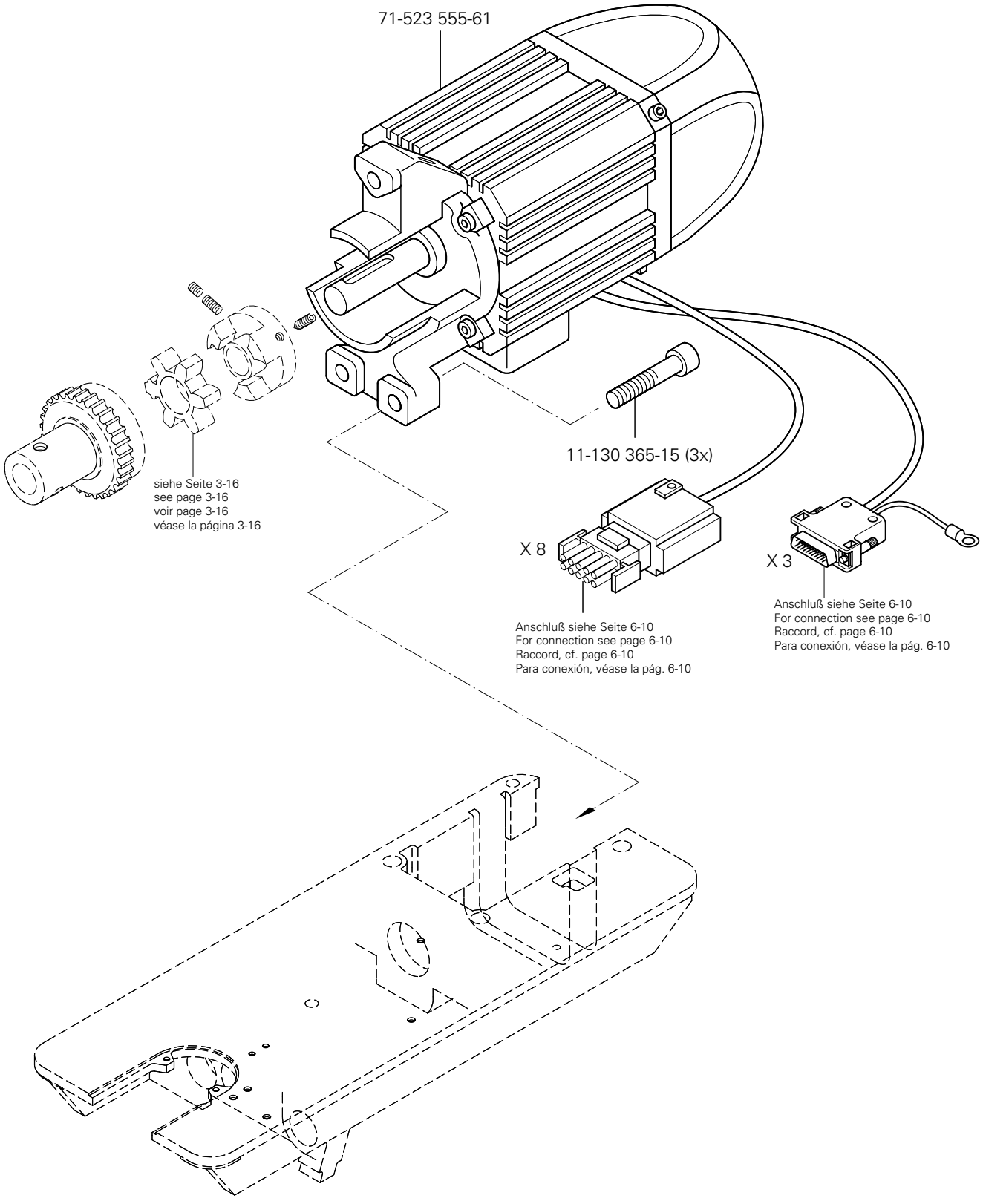

Oberteilerkennung und Einschaltsperre
Sewing head identification and start inhibitor
Détection de la tête et blocage de mise sous tension
Detección de la parte superior y bloqueo de arranque

PFAFF 2481
PFAFF 2483

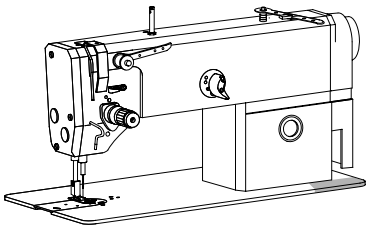

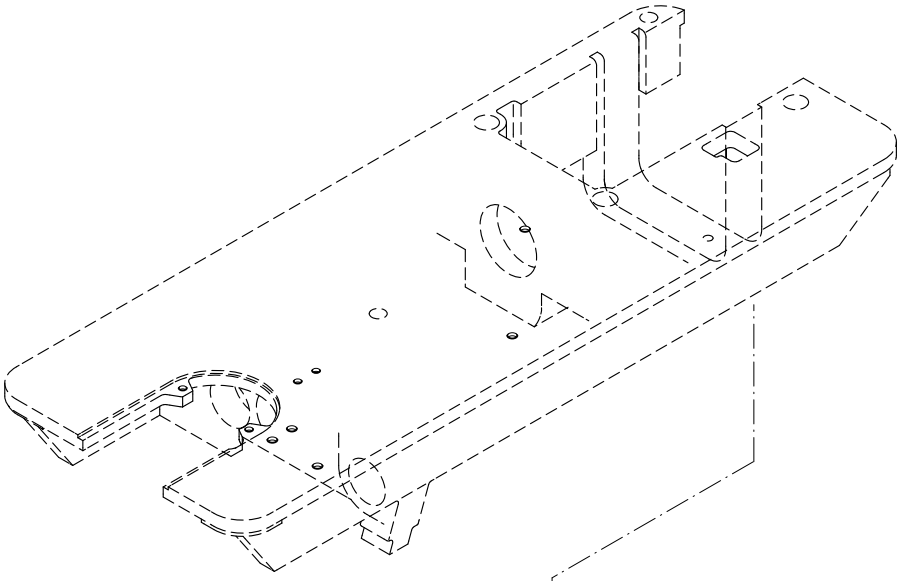

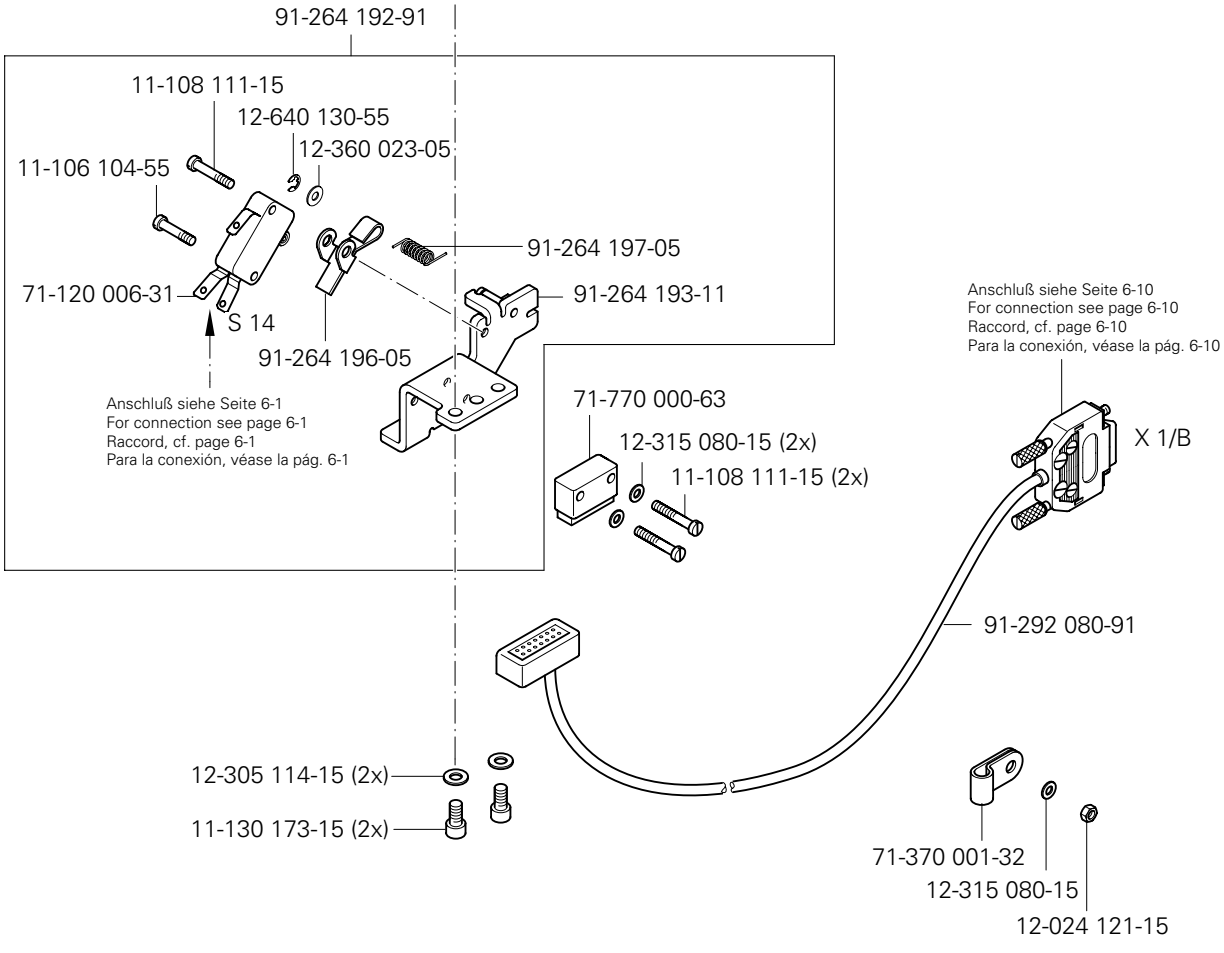

siehe Kapitel 2 Erläuterung der Schlüsselzeichen
see chapter 2 Explanation of key markings
voir le chap. 2 Explication des symboles
véase el Cap. 2 Explicaciones de los signos clave

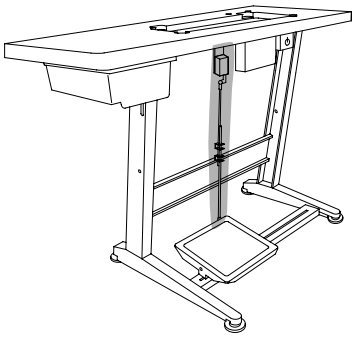

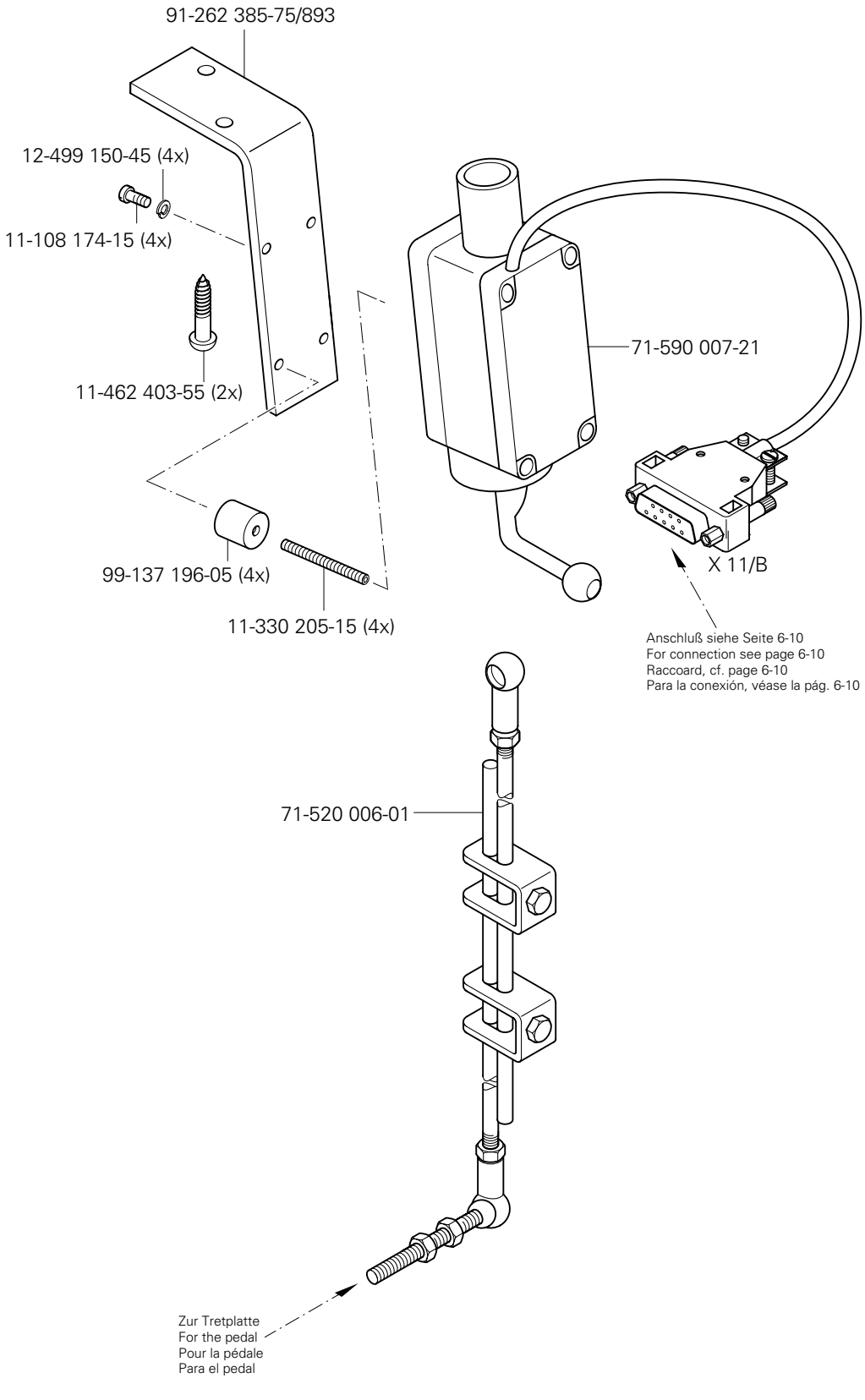
91-262 385-75/893
12-499 150-45 (4x)
11-108 174-15 (4x)
11-462 403-55 (2x)
99-137 196-05 (4x)
11-330 205-15 (4x)
71-590 007-21
X 11/B
Anschluß siehe Seite 6-10
For connection see page 6-10
Raccoard, cf. page 6-10
Para la conexión, véase la pág. 6-10
71-520 006-01
Zur Tretplatte
For the pedal
Pour la pédale
Para el pedal

6.08

Motor-Hauptschalter
Main switch
Interrupteur général PFAFF 2481
Interruptor principal PFAFF 2483

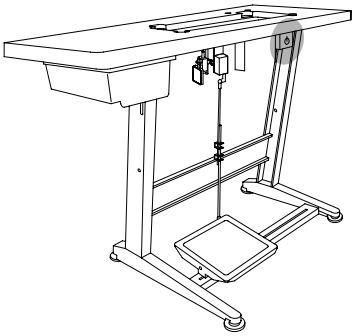

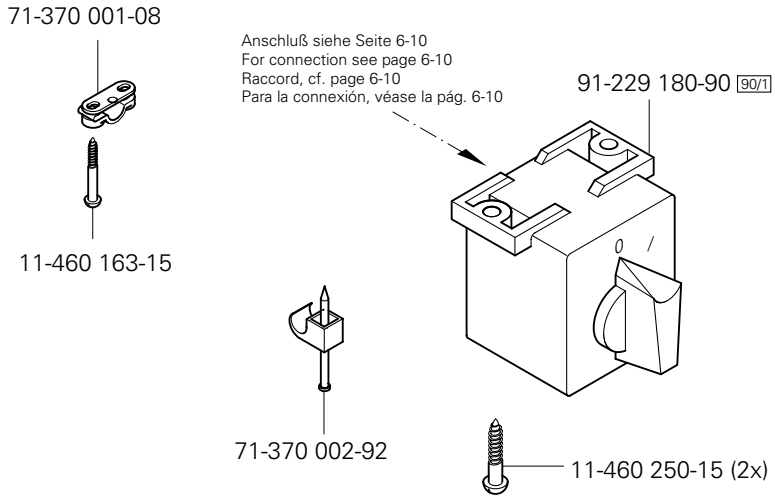

6.09

Knietaster mit Leitung
Knee switch with cable
Interrupteur de genouillère avec câble PFAFF 2481
Interruptor de rodillera con cable PFAFF 2483

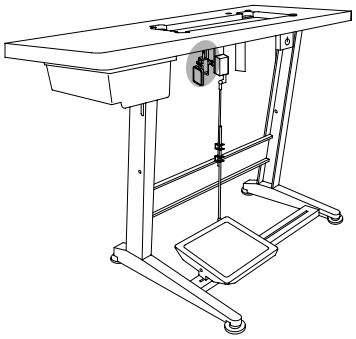

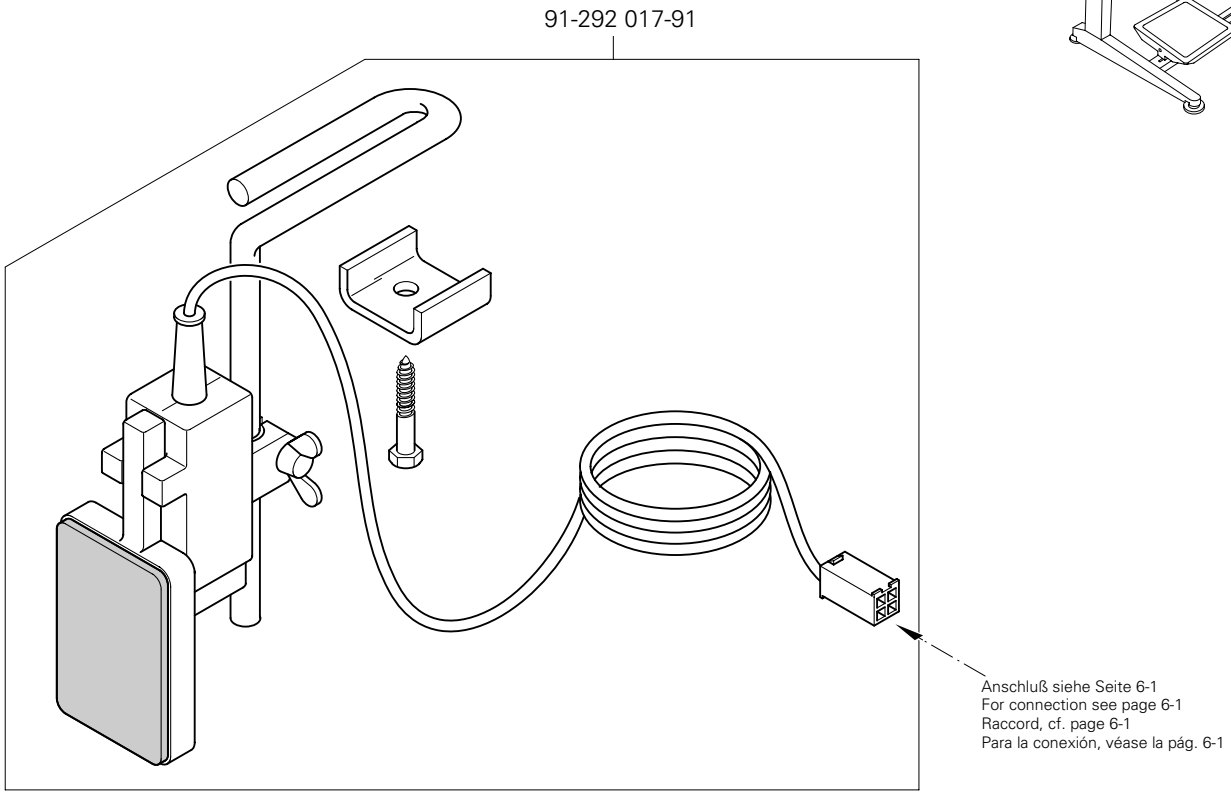

siehe Kapitel 2 Erläuterung der Schlüsselzeichen
see chapter 2 Explanation of key markings
voir le chap. 2 Explication des symboles
véase el Cap. 2 Explicaciones de los signos clave

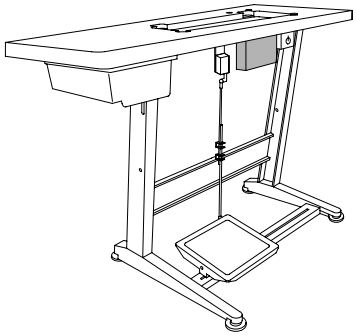

Steuerkasten
Control box
Boîtier de contrôle
Caja de mandos

PFAFF 2481
PFAFF 2483

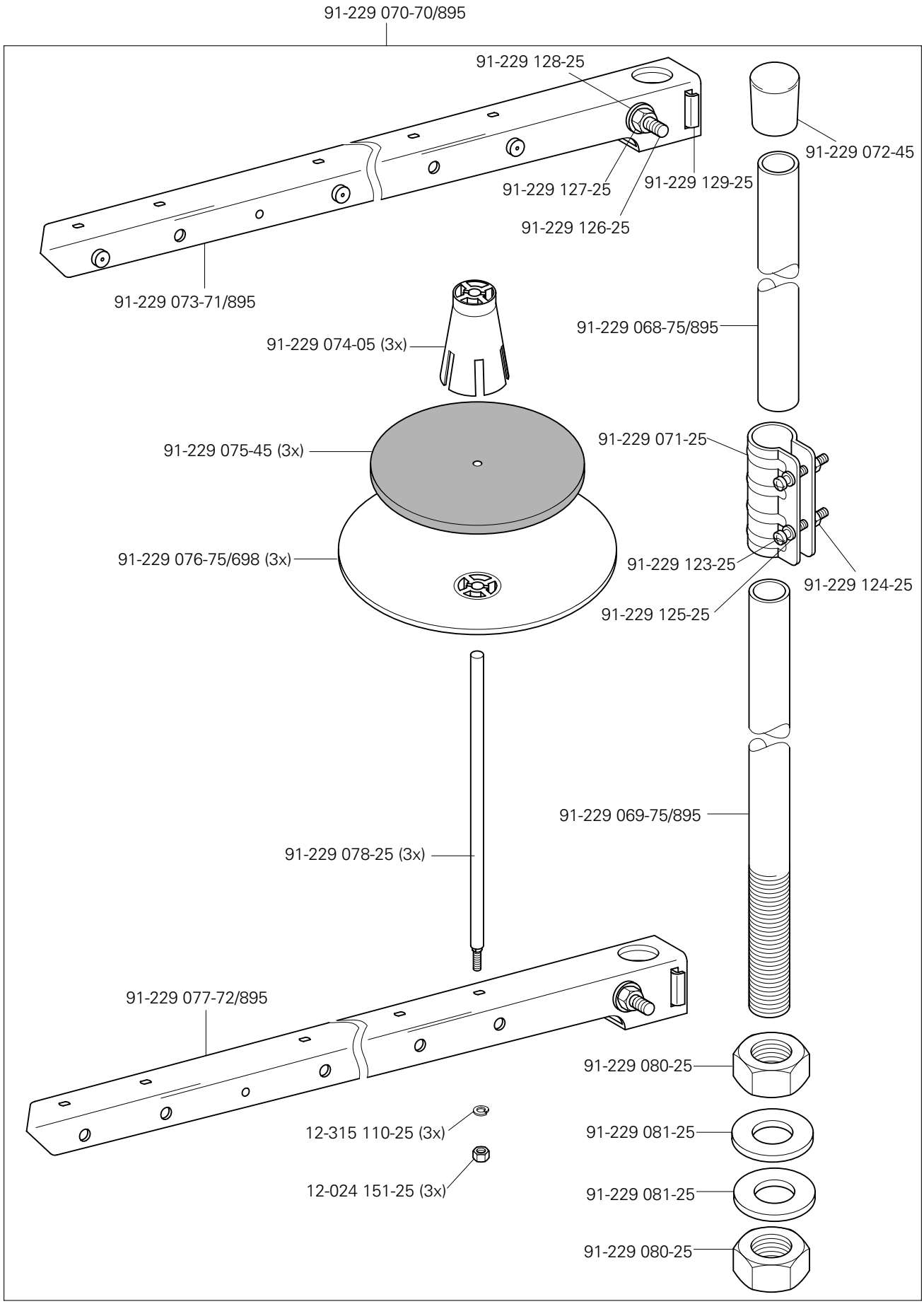

siehe Kapitel 2 Erläuterung der Schlüsselzeichen
see chapter 2 Explanation of key markings
voir le chap. 2 Explication des symboles
véase el Cap. 2 Explicaciones de los signos clave

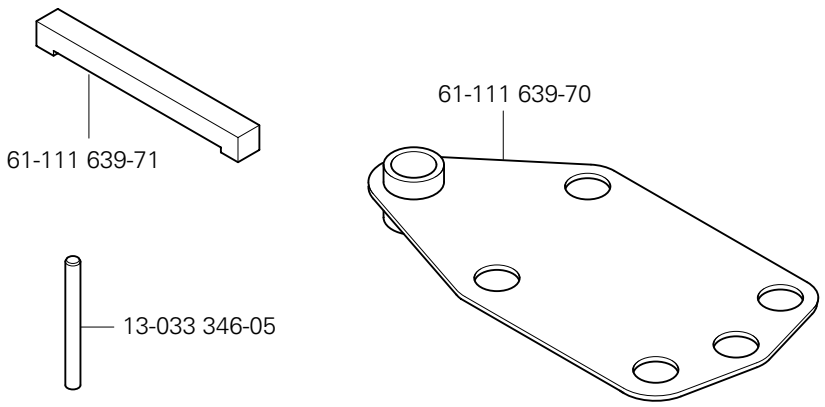

Teile zur Tischplatte
Parts for table top
Pièces du plateau
Piezas pata el tablero
PFAFF 2481
PFAFF 2483
9

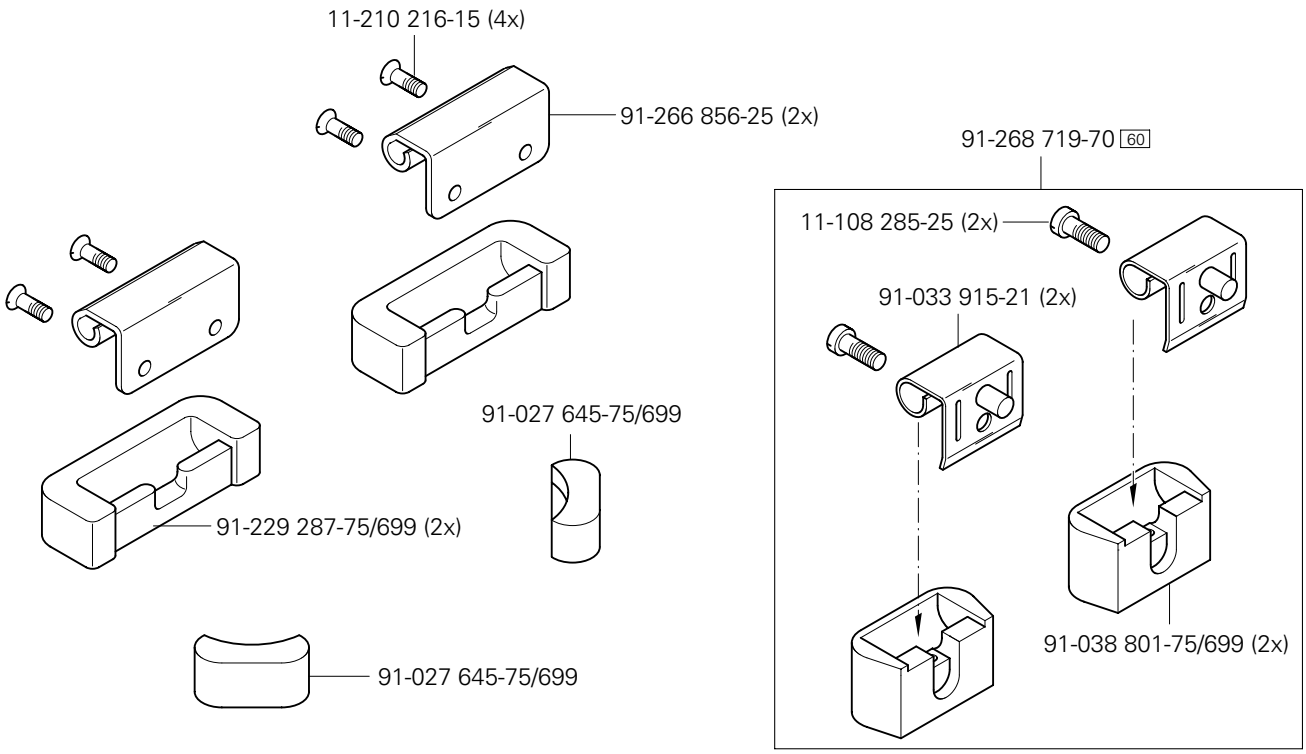

10

Schmiermittel-Übersicht
Overiew of lubricants
Tableau de lubrifiants PFAFF 2481
Tabla de lubricantes PFAFF 2483

Öl Oil Huile Aceite	Mittelpunkts-Viskosität bei: Mean viscosity at: Viscosité moyenne à: Viscosidad media a:		Dichte bei: Density of: Densité à: Densidad a:		Bestellnummer für Behälter mit: Part number for can with: Numéro de commande pour récipients avec: Número de pedido para recipientes con:		
	℃	mm²/s	℃	g/cm³ (g/ml)	1 Liter 1 Litre 1 Litro	5 Liter 5 Litre 5 Litros	10 Liter 10 Litre 10 Litros
28-011 201-05	40	10,0	15	0,847	91-027 975-91	91-027 976-91	91-027 977-91

Fett Grease Graisse Grasa	Penetration Penetration Pénétration Penetración	Tropfpunkt Drip-point Point de suintement Punto de goteo	Bestellnummer für Behälter mit: Part number for can with: Numéro de commande pour récipients avec: Número de pedido para recipientes con:		
	mm/10	℃	0,25 kg	0,5 kg	1 kg
28-011 202-05					28-011 202-05
28-011 202-47	220-250	185			28-011 202-47

Reinigungsmittel Cleansing agent Agents de nettoyage Limpiadores	Bestellnummer für Behälter mit: Part number for can with: Numéro de commande pour récipients avec: Número de pedido para recipientes con: 240 ml
Isoprophyl-Alkohol	95-665 735-91

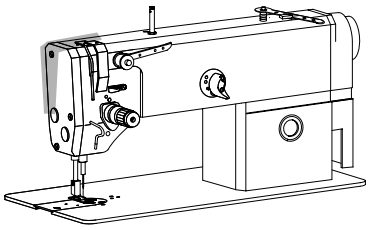

Fadenabstreif-Einrichtung
Thread wiper
Racleur de fil
Retirahilos

PFAFF 2481
PFAFF 2483

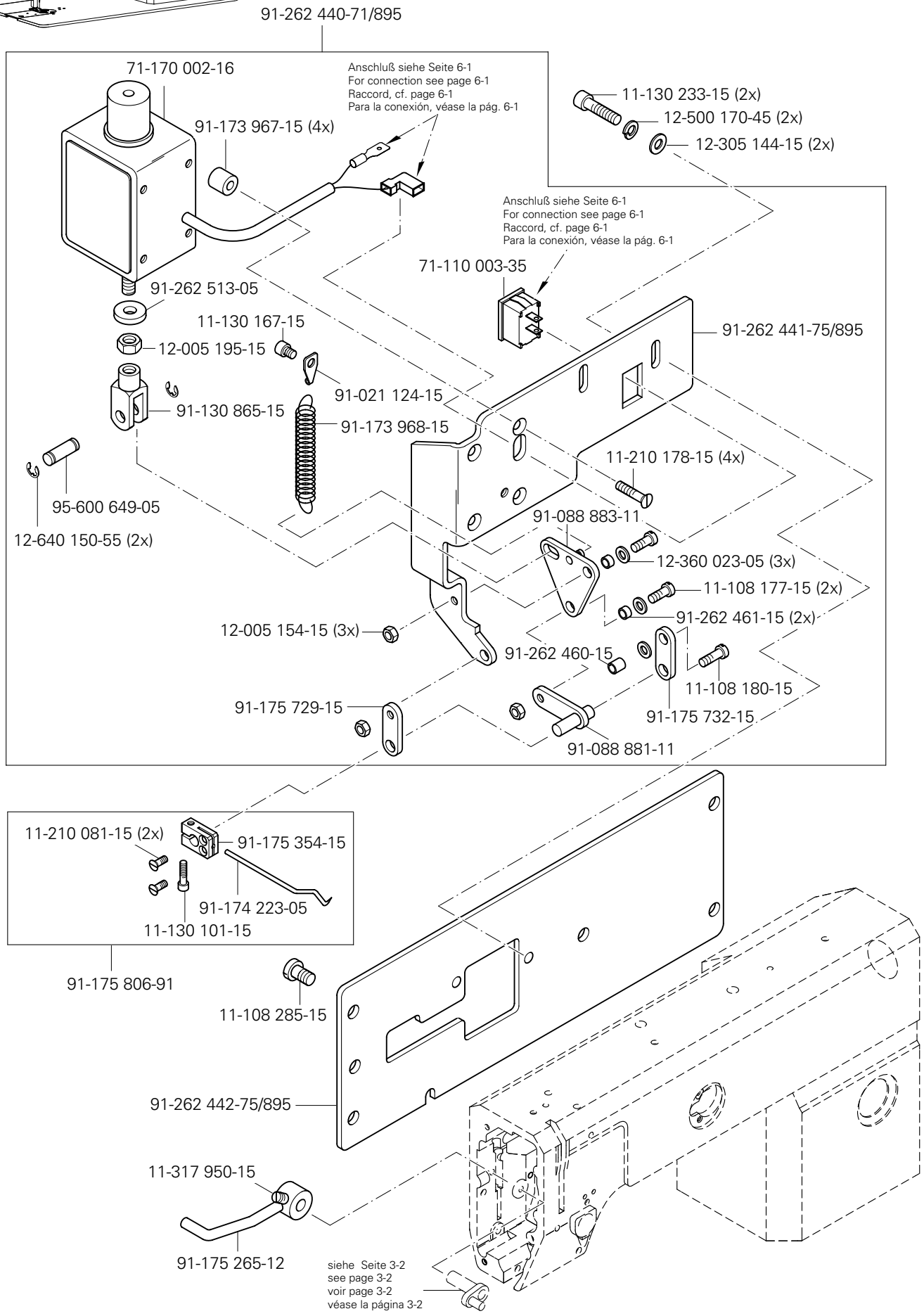

12

Index (Teilenummern / Seitenzahlen)
Index (part numbers / page numbers)
Index (numéros de pièces, de pages) PFAFF 2481
Index (números de pieza / números de página) PFAFF 2483

No.	Seite Page Pages Página
11-039 378-15	5 - 1
11-106 104-55	6 - 7
11-108 084-15	3 - 14
11-108 087-15	3 - 14
11-108 093-25	4 - 1
11-108 111-15	6 - 7
11-108 174-15	6 - 1, 6 - 8
11-108 174-25	3 - 2
11-108 177-15	3 - 18, 11 - 1
11-108 180-15	11 - 1
11-108 222-15	3 - 14
11-108 222-25	3 - 1
11-108 285-15	11 - 1
11-108 285-25	8 - 1
11-130 086-15	3 - 7
11-130 092-25	3 - 11
11-130 101-15	11 - 1
11-130 167-15	3 - 17, 11 - 1
11-130 170-25	6 - 3
11-130 173-15	3 - 1, 3 - 15, 3 - 17, 6 - 7
11-130 176-15	3 - 5, 3 - 13, 3 - 15
11-130 179-25	6 - 4, 6 - 5
11-130 185-15	3 - 1
11-130 224-15	3 - 7, 3 - 9, 3 - 16
11-130 224-25	3 - 1, 6 - 10
11-130 227-25	6 - 4, 6 - 5
11-130 233-15	11 - 1
11-130 257-25	3 - 1
11-130 284-15	3 - 13
11-130 287-15	3 - 9, 3 - 10, 3 - 15, 4 - 2
11-130 287-25	6 - 10
11-130 293-15	3 - 1
11-130 365-15	6 - 6
11-132 172-15	3 - 2
11-132 223-15	3 - 2, 3 - 10, 4 - 2
11-170 281-15	3 - 8
11-173 168-25	3 - 2
11-180 283-25	3 - 1
11-210 081-15	11 - 1
11-210 084-25	3 - 12
11-210 168-25	3 - 11
11-210 178-15	11 - 1
11-210 216-15	8 - 1
11-210 265-15	3 - 6
11-225 223-15	3 - 3
11-225 232-15	3 - 7
11-250 084-25	3 - 11
11-314 946-15	4 - 1
11-317 950-15	11 - 1
11-317 971-15	3 - 4
11-330 085-15	3 - 3
11-330 166-15	3 - 9
11-330 172-25	4 - 1
11-330 175-15	3 - 11
11-330 205-15	6 - 8
11-330 220-15	3 - 2, 3 - 3, 3 - 4, 3 - 5, 4 - 1, 6 - 3
11-330 223-15	3 - 16
11-330 277-15	3 - 6, 3 - 9, 3 - 14, 3 - 17, 5 - 1
11-330 280-15	3 - 6
11-330 952-15	3 - 9, 3 - 11, 3 - 13, 3 - 14, 3 - 15, 3 - 16
11-330 955-15	3 - 4
11-330 962-15	3 - 13
11-330 963-15	3 - 17
11-330 964-15	3 - 6, 3 - 16
11-330 968-15	3 - 16
11-335 085-15	3 - 14
11-335 223-15	3 - 16
11-335 280-15	3 - 6, 3 - 10, 3 - 16, 4 - 2
11-341 166-15	3 - 17
11-341 277-15	3 - 2, 3 - 4, 3 - 5
11-341 280-15	3 - 17
11-341 901-15	3 - 4
11-341 902-15	3 - 16
11-341 904-15	3 - 2
11-343 901-15	3 - 17
11-460 163-15	6 - 9
11-460 250-15	6 - 9
11-462 403-55	6 - 8
12-005 154-15	3 - 7, 11 - 1
12-005 154-25	4 - 1
12-005 175-15	3 - 10, 4 - 2
12-005 195-15	11 - 1
12-005 215-15	5 - 1
12-024 121-15	6 - 7
12-024 151-25	7 - 1
12-024 191-25	3 - 11
12-305 084-25	3 - 11
12-305 114-15	3 - 5, 3 - 15, 3 - 17, 6 - 7
12-305 144-15	11 - 1
12-305 144-25	6 - 10
12-305 174-25	6 - 10
12-315 080-15	6 - 7
12-315 110-25	7 - 1
12-335 171-15	3 - 10, 4 - 2
12-349 901-05	3 - 14
12-360 023-05	6 - 7, 11 - 1
12-360 033-05	3 - 15
12-360 043-05	3 - 15
12-360 054-05	3 - 10, 4 - 2
12-360 061-05	3 - 16
12-360 064-05	3 - 3, 3 - 16
12-360 103-05	3 - 17
12-360 143-05	3 - 9
12-499 150-45	6 - 8
12-499 190-45	3 - 15
12-500 170-45	11 - 1
12-510 140-45	6 - 10
12-510 141-45	6 - 10
12-610 190-45	3 - 8, 3 - 9, 3 - 13
12-610 200-45	3 - 10, 4 - 2
12-610 210-45	3 - 3, 3 - 16
12-610 230-45	3 - 14
12-610 250-45	3 - 16
12-610 280-45	3 - 17
12-618 170-45	3 - 1
12-618 190-45	3 - 11
12-624 200-45	3 - 7
12-624 210-45	3 - 2
12-624 280-45	3 - 9
12-640 130-55	3 - 2, 3 - 11, 6 - 7
12-640 150-45	3 - 8
12-640 150-55	3 - 8, 3 - 15, 11 - 1
12-660 390-45	3 - 14
12-710 190-02	3 - 15
12-710 250-02	3 - 17
13-030 341-05	3 - 1
13-033 190-05	3 - 14
13-033 346-05	8 - 1
13-052 085-55	3 - 6, 3 - 9
13-063 193-05	3 - 14

No.	Seite Page Pages Página
113-064 247-05	3 - 2
13-250 088-25	3 - 4
13-250 097-25	3 - 5
14-012 525-01	3 - 15
14-012 916-01	3 - 16
14-016 080-01	3 - 14
14-016 101-91	3 - 16
14-016 151-91	3 - 6
14-016 171-91	3 - 16
14-018 624-91	3 - 6
14-026 902-01	3 - 6
14-602 901-01	3 - 11
16-409 983-05	3 - 16
25-161 801-49	3 - 4, 3 - 5, 3 - 14
25-161 801-52	3 - 4, 3 - 5, 3 - 14
26-536 301-09	3 - 4, 3 - 5, 3 - 14
28-011 201-05	10 - 1
28-011 202-05	10 - 1
28-011 202-47	10 - 1
61-111 639-70	8 - 1
61-111 639-71	8 - 1
71-110 003-35	11 - 1
71-120 006-31	6 - 7
71-130 006-39	6 - 3
71-170 002-14	5 - 1
71-170 002-16	11 - 1
71-170 002-20	3 - 7
71-170 002-24	3 - 15
71-170 002-25	4 - 1
71-210 001-25	6 - 2
71-370 001-08	6 - 9
71-370 001-32	6 - 7
71-370 001-35	6 - 1
71-370 002-92	6 - 9
71-520 000-70	3 - 17
71-520 006-01	6 - 8
71-523 555-61	6 - 6
71-590 007-21	6 - 8
71-590 007-68	6 - 10
71-590 007-72	6 - 4
71-590 007-77	6 - 4
71-590 007-91	6 - 4
71-750 007-03	6 - 5
71-770 000-63	6 - 7
91-000 621-15	3 - 12
91-002 065-05	4 - 1
91-004 181-05	3 - 12
91-006 814-05	4 - 1
91-020 324-05	3 - 15
91-021 124-15	11 - 1
91-027 645-75/699	8 - 1
91-027 975-91	10 - 1
91-027 976-91	10 - 1
91-027 977-91	10 - 1
91-033 915-21	8 - 1
91-038 801-75/699	8 - 1
91-056 192-25	3 - 11
91-056 193-25	3 - 11
91-056 197-91	3 - 11
91-056 198-21	3 - 11
91-056 760-05	3 - 11
91-059 507-04	3 - 13
91-069 075-11	3 - 2
91-069 079-72/895	3 - 2
91-069 434-91	3 - 2
91-069 554-12	3 - 13
91-069 562-05	3 - 2
91-069 568-05	3 - 2
91-069 579-05	3 - 2
91-069 585-25	3 - 11
91-069 709-12	3 - 4
91-088 881-11	11 - 1
91-088 883-11	11 - 1
91-100 076-15	3 - 12
91-100 117-15	3 - 2
91-100 281-25	3 - 11
91-100 331-15	3 - 8
91-100 400-15	3 - 6
91-118 570-92	3 - 6
91-118 683-05	3 - 11
91-118 711-05	3 - 13
91-130 865-15	11 - 1
91-161 334-25	3 - 2
91-162 578-71/698	3 - 1
91-162 582-75/895	3 - 1
91-162 596-25	3 - 2
91-162 597-05	3 - 14
91-162 690-92	3 - 2
91-162 694-05	3 - 2
91-162 984-05	3 - 2
91-165 685-05	3 - 14
91-167 590-15	3 - 1
91-168 347-05	3 - 17
91-168 480-15	3 - 6
91-169 457-12	3 - 4
91-169 556-05	3 - 9, 3 - 13
91-171 042-05	3 - 11
91-171 049-05	3 - 11
91-171 068-05	3 - 2
91-171 441-01	3 - 9
91-171 785-05	3 - 14
91-171 811-15	3 - 8
91-171 853-15	3 - 14
91-173 967-15	11 - 1
91-173 968-15	11 - 1
91-174 016-05	3 - 5
91-174 223-05	11 - 1
91-174 783-05	3 - 11
91-174 851-05	3 - 7
91-174 879-05	3 - 11
91-175 265-12	11 - 1
91-175 354-15	11 - 1
91-175 557-11	3 - 7
91-175 729-15	11 - 1
91-175 732-15	11 - 1
91-175 806-91	11 - 1
91-229 068-75/895	7 - 1
91-229 069-75/895	7 - 1
91-229 070-70/895	7 - 1
91-229 071-25	7 - 1
91-229 072-45	7 - 1
91-229 073-71/895	7 - 1
91-229 074-05	7 - 1
91-229 075-45	7 - 1
91-229 076-75/698	7 - 1
91-229 077-72/895	7 - 1
91-229 078-25	7 - 1
91-229 080-25	7 - 1
91-229 081-25	7 - 1
91-229 123-25	7 - 1
91-229 124-25	7 - 1
91-229 125-25	7 - 1

Index (Teilenummern / Seitenzahlen)
Index (part numbers / page numbers)
Index (numéros de pièces, de pages)
Index (números de pieza / números de página)

PFAFF 2481
PFAFF 2483

No.	Seite Page Pages Página
91-229 126-25	7 - 1
91-229 127-25	7 - 1
91-229 128-25	7 - 1
91-229 129-25	7 - 1
91-229 180-90	6 - 9
91-229 287-75/699	8 - 1
91-262 061-05	3 - 16
91-262 161-72/698	3 - 6
91-262 162-75/698	3 - 1
91-262 179-15	3 - 8
91-262 181-05	3 - 8
91-262 183-75/895	3 - 1
91-262 185-05	3 - 14
91-262 187-15	3 - 14
91-262 188-15	3 - 14
91-262 189-91	3 - 14
91-262 195-92	3 - 6
91-262 196-05	3 - 6
91-262 208-05	3 - 14
91-262 209-91	3 - 14
91-262 214-05	3 - 14
91-262 225-91	3 - 14
91-262 235-15	3 - 14
91-262 250-91	3 - 14
91-262 277-05	3 - 13
91-262 300-91	3 - 13
91-262 301-92	3 - 13
91-262 320-91	3 - 5
91-262 326-15	3 - 1
91-262 329-75/895	3 - 1
91-262 336-91	3 - 4
91-262 344-91	3 - 9
91-262 345-12	3 - 9
91-262 346-12	3 - 9
91-262 354-05	3 - 3
91-262 360-05	3 - 14
91-262 376-91	3 - 14
91-262 377-91	3 - 14
91-262 385-75/893	6 - 8
91-262 440-71/895	11 - 1
91-262 441-75/895	11 - 1
91-262 442-75/895	11 - 1
91-262 446-05	5 - 1
91-262 447-05	5 - 1
91-262 457-12	3 - 2
91-262 460-15	11 - 1
91-262 461-15	11 - 1
91-262 513-05	11 - 1
91-262 536-15	3 - 1
91-262 544-91	3 - 6
91-262 547-05	3 - 4
91-262 554-92	3 - 9
91-262 566-05	3 - 16
91-262 566-92	3 - 16
91-262 567-05	3 - 16
91-262 567-92	3 - 16
91-262 569-91	3 - 7
91-262 576-05	3 - 16
91-262 678-91	3 - 7
91-262 688-91	3 - 6
91-262 689-91	3 - 6
91-262 690-01	3 - 6
91-262 691-91	3 - 3
91-262 692-05	3 - 3
91-262 761-71/895	3 - 1
91-262 787-91	3 - 3
91-262 788-91	3 - 3
91-262 806-05	3 - 12
91-262 821-91	3 - 3
91-262 824-96	3 - 13
91-262 825-91	3 - 13
91-262 830-11	3 - 8
91-262 836-01	3 - 4
91-262 837-91	3 - 4
91-262 838-91	3 - 9
91-262 839-91	3 - 9
91-262 842-92	3 - 14
91-262 843-01	3 - 16
91-262 844-92	3 - 16
91-262 845-91	3 - 16
91-262 846-05	3 - 16
91-262 958-15	3 - 7
91-262 959-71/699	3 - 1
91-262 986-91	3 - 14
91-262 988-91	3 - 14
91-264 154-25	3 -12
91-264 192-91	6 - 7
91-264 193-11	6 - 7
91-264 196-05	6 - 7
91-264 197-05	6 - 7
91-264 222-15	3 - 16
91-264 240-05	3 - 14
91-264 255-91	3 - 17
91-264 357-05	3 - 11
91-264 358-05	3 - 11
91-265 065-05	3 - 14
91-265 189-05	3 - 13
91-265 198-15	3 - 8
91-266 397-01	3 - 11
91-266 856-25	8 - 1
91-268 076-15	3 - 14
91-268 719-70	8 - 1
91-269 231-01	3 - 18
91-291 458-91	6 - 10
91-291 899-91	6 - 10
91-292 012-91	6 - 2
91-292 015-91	6 - 1
91-292 017-91	6 - 9
91-292 019-91	4 - 1
91-292 020-91	3 - 17
91-292 060-91	6 - 5
91-292 080-91	6 - 7
91-292 098-91	6 - 2
91-700 226-15	3 - 17
91-700 335-25	3 - 1
91-700 996-15	3 - 11
91-701 179-15	3 - 13
95-600 649-05	11 - 1
95-665 735-91	10 - 1
95-669 358-05	3 - 14
95-774 270-92	3 - 17
95-774 274-91	3 - 17
95-774 275-05	3 - 17
95-774 279-05	3 - 17
95-774 281-06	3 - 17
95-774 282-06	3 - 17
95-774 284-91	3 - 18
95-774 285-15	3 - 18
95-774 290-91	3 - 10
95-774 296-05	3 - 9
95-774 304-91	3 - 8
95-774 310-91	3 - 15

No.	Seite Page Pages Página
95-774 311-01	3 - 15
95-774 313-91	3 - 15
95-774 314-01	3 - 15
95-774 317-05	3 - 15
95-774 318-01	3 - 15
95-774 324-11	3 - 15
95-774 325-02	3 - 16
95-774 327-91	3 - 1
95-774 356-15	4 - 1
95-774 357-25	4 - 1
95-774 358-05	4 - 1
95-774 359-05	4 - 1
95-774 360-91	4 - 1
95-774 361-05	3 - 14
95-774 400-91	3 - 12
95-774 407-91	3 - 12
95-774 408-91	3 - 12
95-774 409-25	3 - 12
95-774 410-91	3 - 12
95-774 419-25	3 - 12
95-774 420-91	3 - 12
95-774 425-05	4 - 1
95-774 446-91	4 - 2
95-774 459-25	3 - 11
95-774 460-91	3 - 11
95-774 464-25	3 - 11
95-774 465-25	3 - 11
95-774 466-91	3 - 11
95-774 467-05	3 - 11
95-774 490-96	3 - 17
95-774 493-91	3 - 12
95-774 497-91	6 - 3
95-774 500-75/895	6 - 4, 6 - 5

No.	Seite Page Pages Página
95-774 508-91	3 - 16
99-069 722-01	3 - 4
99-133 220-01	3 - 4
99-136 854-55	6 - 10
99-137 151-45	3 - 11
99-137 186-05	3 - 14
99-137 187-15	3 - 14
99-137 188-15	3 - 14
99-137 189-05	3 - 14
99-137 190-05	3 - 14
99-137 191-05	3 - 14
99-137 192-05	3 - 14
99-137 193-05	3 - 14
99-137 194-05	3 - 14
99-137 196-05	6 - 8
99-137 247-45	3 - 1
S-414 988-380-435	3 - 2

No.	Seite Page Pages Página

No.	Seite Page Pages Página

PFAFF® Industrial

2481
2483 plusline

UNTERKLASSEN-AUSSTATTUNG
SUBCLASS PARTS
COMPOSITION DES SOUS-CLASSES
COMPOSICIÓN DE LAS SUBCLASES

-2/01-980/30 BN3,5 ◆

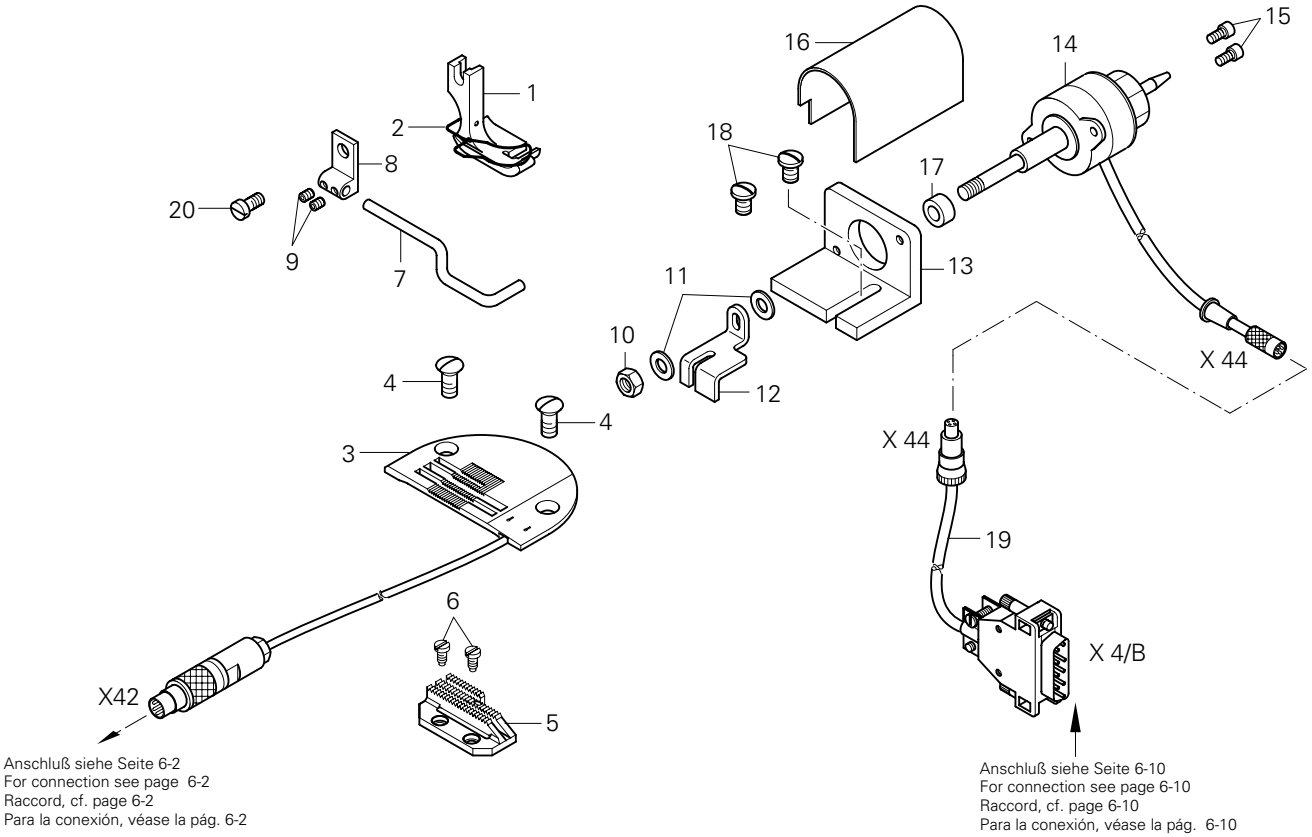

Anschluß siehe Seite 6-2
For connection see page 6-2
Raccord, cf. page 6-2
Para la conexión, véase la pág. 6-2

Anschluß siehe Seite 6-10
For connection see page 6-10
Raccord, cf. page 6-10
Para la conexión, véase la pág. 6-10

Pos.-Nr. Item No. Nº pos. Nº de pos.	Abstand Sensoren zur Nadel in mm Sensor to needle clearance in mm Distance des capteurs de l'aiguille en mm Distancia de los detectores del aguja en mm	Teile-Nr. Part No. Nº de pieces Nº de pieza
1 - 19	20 / 28	91-202 487-93/001
1 - 2		91-154 739-03/001
2		91-155 908-05 3
3	20 / 28	95-774 493-91
4		91-100 296-25
5		91-059 507-04/002
6		91-701 179-15
7 - 9		91-155 652-91
7		91-155 653-05
8		91-155 366-05
9		11-330 082-15
10 - 17		95-774 509-91

Pos.-Nr. Item No. Nº pos. Nº de pos.	Abstand Sensoren zur Nadel in mm Sensor to needle clearance in mm Distance des capteurs de l'aiguille en mm Distancia de los detectores del aguja en mm	Teile-Nr. Part No. Nº de pieces Nº de pieza
10		12-024 121-25
11		12-305 084-25
12		95-774 321-25
13		95-774 322-05
14		91-292 081-91
15		11-130 092-15
16		95-774 331-05
17		95-617 317-15
18		91-700 401-15
19		91-291 961-91
20		11-108 174-25

□ /◆ siehe Kapitel 2 Erläuterung der Schlüsselzeichen
see chapter 2 Explanation of key markings
voir le chap. 2 Explication des symboles
véase el Cap. 2 Explicaciones de los signos clave

-8/12-906/11 BN ◆

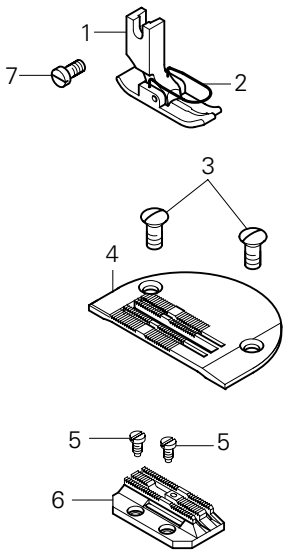

Pos.-Nr. Item No. Nº pos. Nº de pos.	Teile-Nr. Part No. Nº de pieces Nº de pieza
1 - 6	91-202 483-93/001
1 - 2	91-154 791-21
2	91-154 744-05 [3]
3	91-100 296-25

Pos.-Nr. Item No. Nº pos. Nº de pos.	Teile-Nr. Part No. Nº de pieces Nº de pieza
4	91-150 673-25
5	91-701 179-15
6	91-059 812-04/002
7	11-108 174-25

-8/44-980/30 BN3,5 ◆

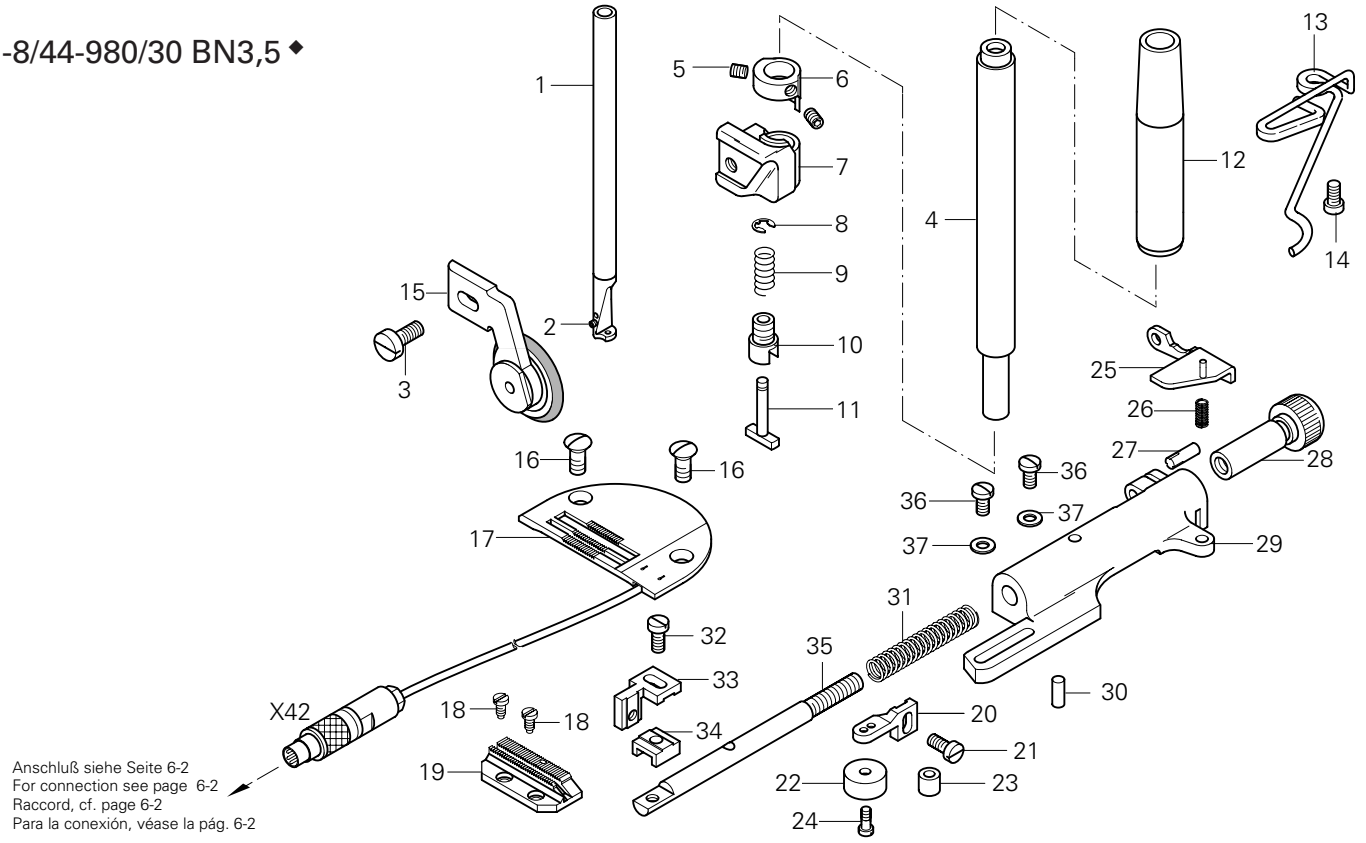

Pos.-Nr. Item No. Nº pos. Nº de pos.	Abstand Sensoren zur Nadel in mm Sensor to needle clearance in mm Distance des capteurs de l'aiguille en mm Distancia de los detectores del aguja en mm	Teile-Nr. Part No. Nº de pieces Nº de pieza
1 - 37	20 / 28	91-202 488-93/001
1 - 2		91-262 565-92
2		11-330 085-15
3 - 11		91-171 075-91
3		91-700 717-15
4		91-171 076-01
5		91-700 388-15
6		91-169 322-15
7		91-169 323-15
8		12-640 070-55
9		91-025 376-05
10		91-700 409-15
11		91-025 374-05
12		91-171 557-05
13		91-262 520-25
14		11-132 172-15
15		91-051 155-93/001
16		91-100 296-25
17	20 / 28	95-774 511-91
18		91-701 179-15

Pos.-Nr. Item No. Nº pos. Nº de pos.	Abstand Sensoren zur Nadel in mm Sensor to needle clearance in mm Distance des capteurs de l'aiguille en mm Distancia de los detectores del aguja en mm	Teile-Nr. Part No. Nº de pieces Nº de pieza
19		91-059 513-04/002
20 - 35		91-053 617-71/895
20		91-053 619-15
21		91-000 073-15 ☐
22		91-014 795-05 (14) 27/1
23		91-014 794-05 (7) 27/1
24		91-700 999-15
25 - 35		91-053 603-71/895
25		91-156 517-11
26		91-009 518-05
27		13-063 247-05
28		91-053 607-15
29		91-053 604-75/895
30		13-033 244-05
31		91-053 606-05
32		91-000 073-15
33		91-014 791-15
34		91-014 790-15
35		91-053 605-05
36		91-700 486-15
37		12-305 114-15

☐ /◆ siehe Kapitel 2 Erläuterung der Schlüsselzeichen
see chapter 2 Explanation of key markings
voir le chap. 2 Explication des symboles
véase el Cap. 2 Explicaciones de los signos clave

-2/03-980/31 AN2,5 ◆
-2/03-980/33 AN2,5 ◆

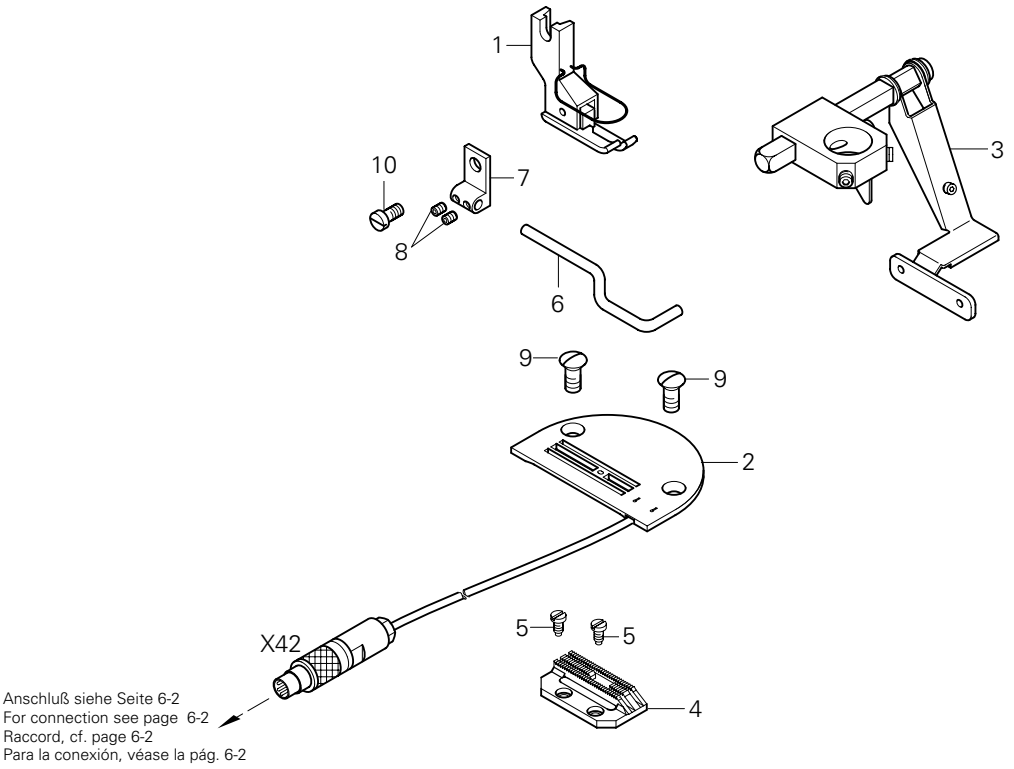

Pos.-Nr. Item No. N° pos. N° de pos.	Abstand Sensoren zur Nadel in mm Sensor to needle clearance in mm Distance des capteurs de l'aiguille en mm Distancia de los detectores del aguja en mm	Teile-Nr. Part No. N° de pieces N° de pieza
1 - 4	10 / 18	91-202 490-93/001 (-980/33)
1 - 4	20 / 28	91-202 489-93/001 (-980/31)
1		09-009 057-12
2	10 / 18	95-774 495-91 (-980/33)
2	20 / 28	95-774 494-91 (-980/31)
3		99-080 110-91
4	10 / 18	91-059 511-04/001 (-980/33)
4	20 / 28	91-059 510-04/001 (-980/31)

Pos.-Nr. Item No. N° pos. N° de pos.	Abstand Sensoren zur Nadel in mm Sensor to needle clearance in mm Distance des capteurs de l'aiguille en mm Distancia de los detectores del aguja en mm	Teile-Nr. Part No. N° de pieces N° de pieza
5		91-701 179-15
6 - 8		91-155 652-91
6		91-155 653-05
7		91-155 366-05
8		11-330 082-15
9		91-100 296-25
10		11-108 174-25

PFAFF® Industrial



Europäische Union
Wachstum durch Innovation – EFRE



PFAFF Industriesysteme
und Maschinen AG

Hans-Geiger-Str. 12 - IG Nord
D-67661 Kaiserslautern

Telefon: +49 - 631 200-0
Telefax: +49 - 631 17202
E-mail: info@pfaff-industrial.com

Hotlines:

Technischer Service / Technical service:
Service technique / Servicio técnico: +49 - 175 2243-101

Nähtechnik-Fachberatung / Application consultance:
Conseiller de couture et technique / Asesor técnico: +49 - 175 2243-102

Ersatzteile-Hotline / Spare-parts hotline:
Hotline - Pièces détachées / Hotline Repuestos: +49 - 175 2243-103

Gedruckt in der BRD / Printed in Germany / Imprimé en la R.F.A. / Impreso en la R.F.A