PFAFF® Industrial

POWERline

2571 ME PREMIUM
2574 ME PREMIUM
2591 ME PREMIUM

TEILELISTE
PARTS LIST
LISTE DE PIÈCES
零件表

Diese Teileliste hat für Maschinen ab nachfolgender Seriennummer Gültigkeit:

This parts list applies to machines from the following serial numbers onwards:

Cette liste de pièces est valable pour les machines au numéros de série à partir de:

本零件表对从下列系列号起的机器有效:

 # 2 766 760 →

296-12-19 130
DE / EN / ES / 中文 10.12

Alle Informationen und Abbildungen waren zum Zeitpunkt der Druckgebung auf dem neusten Stand.

Technische Änderungen vorbehalten!

Der Nachdruck, die Vervielfältigung sowie die Übersetzung - auch auszugweise - aus PFAFF-Teilelisten ist nur mit unserer vorherigen Zustimmung und mit der Quellenangabe gestattet.

At the time of printing, all information and illustrations contained in thisa document were up to date.

Subject to alteration!

The reprinting, copying or translation of PFAFF Parts lists whether in whole or in part, is only pemitted with our previous permission and with written reference to the source.

Todas las informaciones e ilustraciones de este manual estaban al día en el momento de entregarse para su impresión.

¡ Salvo modificaciones técnicas!

La reimpresión, reproducción y traducción - aunque sólo sea parcial - de las listas de piezas PFAFF sólo está permitida con nuestro permiso previo e indicando la fuente.

所有信息和图片在付印时都是最新的。

保留技术更改的权力！

全部或部分翻印、复制以及翻译 PFAFF- 零件表
必须事先经由我们同意并且注明来源。

PFAFF Industriesysteme
und Maschinen AG

Hans-Geiger-Str. 12 - IG Nord
D-67661 Kaiserslautern

Seite
Page
Página
页

0 Wichtiger Hinweis 6
Important note
Observación importante
重要提

1 Vorwort 7
Foreword
Notas preliminares
前言

2 Erläuterung der Schlüsselzeichen 8
Explanation of key markings
Explicaciones de los signos clave
标记说明

3 Basismaschine
Basic machine
Máquina básicas
基础机器

3.01 Gehäuseteile 11
Housing sections
Piezas del cárter
机身零件

3.02 Kopfteile 12
Needle head parts
Piezas de la cabeza
机头零件

3.03 Armteile 22
Arm parts
Piezas del brazo
机臂零件

3.04 Grundplattenteile 28
Bedplate parts
Piezas del cárter
底板零件

4 Säule vollständig
Post assy.
Columna completo
成套柱备件

4.01 Greifersäule, links 36
Hook post, left
Columna del garfio, a la izquierda
旋梭柱，左

4.02 Greifersäule, rechts 38
Hook post, right
Columna del garfio, a la derecha
旋梭柱，右

Seite
Page
Página
页

4.03 Schiebrad-Trägerplatte 43
Feed wheel mounting plate
Placa soporte del arraste por rueda
送料轮托板

4.04 Schiebradsäule, links 45
Feed wheel post, left
Columna del arrastre por rueda, a la izquierda
送料轮柱，左

5 Kanten-Beschneideinrichtung (-725/04) 46
Edge trimmer (-725/04)
Recortador (-725/04)
切边器 (-725/04)

6 Elektrische Ausrüstung
Electrical equipment
Equipo eléctrico
电设备

6.01 Kabelbaum zum Oberteil 51
Cable tree to sewing head
Mazo de cables para el cabezal
上部机器电缆束

6.02 LED-Licht 53
LED-Lamp
Lámpara LED
LED灯

6.03 Bedienfeld 54
Control panel
Panel de mandos
操作板

6.04 Steuerung P320 ED 55
Control P320 ED
Commande P320 ED
控制组件 P320 ED

6.05 Steuerung P321 ED 56
Control P321 ED
Commande P321 ED
控制组件 P321 ED

6.06 Steuergerät 57
Control device
Caja de mandos
控制器

7 Teile zur Tischplatte 58
Parts for table top
Piezas pata el tablero
用于台板的零件

Seite
Page
Página
页

8 Garnrollenständer 59
Reel stands
Portacarretes
线轴支架

9 Einstellehren 60
Adjustment gauges
Calibres de ajuste
设置量规

10 Schmiermittel-Übersicht 61
Overiew of lubricants
Tabla de lubricantes
润滑剂一览

11 Index (Teilenummern / Seitenzahlen) 62
Index (part numbers / page numbers)
Index (números de pieza / números de página)
注脚(件号/页号)

12 Unterklassen-Ausstattung
Subclass parts
Composición de las subclases
子机型–设备

12.01 Nähwerkzeuge (PFAFF 2571) 70
Gauge parts (PFAFF 2571)
Organos de costura (PFAFF 2571)
缝纫工具 (PFAFF 2571)

12.02 Nähwerkzeuge (PFAFF 2574) 72
Gauge parts (PFAFF 2574)
Organos de costura (PFAFF 2574)
缝纫工具 (PFAFF 2574)

12.03 Nähwerkzeuge (PFAFF 2591) 73
Gauge parts (PFAFF 2591)
Organos de costura (PFAFF 2591)
缝纫工具 (PFAFF 2591)

Achtung!



Wir machen ausdrücklich darauf aufmerksam, daß Ersatz- und Zubehörteile, die nicht von uns geliefert werden, auch nicht von uns geprüft und freigegeben sind. Der Einbau und / oder die Verwendung solcher Produkte kann daher u. Umständen konstruktiv vorgegebene Eigenschaften Ihrer Maschine negativ verändern. Für Schäden, die durch die Verwendung von Nicht-Originalteilen entstehen, übernehmen wir keine Haftung!

Caution!



We warn you expressively that spare parts and accessories that are not supplied by us are not tested and released by us.
Fitting or using these products may therefore have negative influences on features that depend on the machine design.
We are not liable for any damage caused by the use of non-Pfaff parts!

¡Atención!



Se hace observar que en el caso de piezas de recambio y accesorios que no hayan sido suministrados por nosotros, quiere decir que non han sido sometidas por nuestra parte a un control y que no se les ha dado el visto bueno.
Por esta razón, el montaje y/o empleo de tales productos puede repercutir negativamente en las características previstas en su máquina.
¡Para los daños que eventualmente pudiesen presentarse al utilizar piezas no originales, no asumimos ninguna garantía!

注意!



我们必须明确指出，所有不是由我们供货的备件和附件都未经我们检查，也没有被我们批准使用。装入和/或使用这些产品可能在一定的情况下会对机器的设计特性造成负面改变。
对由于使用非原装件所造成的损失，我们不负任何责任!

- Die Seriennummer der Maschine, für die diese Teileliste Gültigkeit hat, ist auf der Titel-seite aufgeführt.
- Alle Teile sind so abgebildet, wie sie in der Maschine funktionsmäßig zusammengehören.
- Gestrichelt dargestellte Teile zeigen angrenzende Teile aus anderen Funktionsgruppen.
- Im oberen Teil der Bildseiten befindet sich eine Gesamtansicht der Maschine .
- Der Einbauort der dargestellten Teile wird durch eine gerasterte Fläche gekennzeichnet.
- Einrahmungen auf den Bildseiten zeigen, aus welchen Einzelteilen sich die Gruppenteile zusammensetzen.
- Die auf den Bildseiten verwendeten Schlüsselzeichen (☐ ;2 ;3 usw.) sind im Kapitel "Erläuterungen der Schlüsselzeichen" aufgelistet.

- The serial number of the machine to which this parts list applies is indicated on the cover page.
- All parts are illustrated in function groups with the parts which they function together with in the machine.
- Parts illustrated with broken lines are parts from other function groups which border on the illustrated function group.
- The above section of the page of illustrations contains a total view of the machine. The place for the installation of the parts pictured here is marked by the grid.
- The framed-in sections on the illustration pages show the individual parts comprising a group.
- The key markings used on the illustrated pages (☐ ;2 ;3 etc.) are listed in the chapter "Explanation of key markings".

- El número de serie de la máquina para la cual tiene validez esta lista de piezas va indicado en la página de título.
- odas las piezas están ilustradas tal como aparecen en la máquina para su funcionamiento.
- Las piezas representadas con rayitas muestran piezas colindantes de otros grupos de funciones.
- En la parte superior de las páginas ilustradas se puede ver una vista en conjunto de la máquina.
- El lugar de montaje de la pieza representada va caracterizada mediante una superficie reticulada.
- Los recuadros en las páginas ilustradas indican las piezas individuales de que se componen los grupos.
- Los signos clave (☐ ;2 ;3 etc.) empleados en las páginas con ilustraciones van listados en el capítulo "Explicaciones de los signos clave".

- 适用于本零件表的机器系列号列在首页上。
- 所有的零件都按照其在机器中的功能情况合在一起表达。
- 用虚线表示的零件为相邻功能组中的零件。
- 图的上部为机器全景。
- 所示零件的安装部位用影格面表示。
- 页上的框表示这套组件都由哪些零件所组成。
- 图页上所使用的标记（ ☐ ;2 ;3 等）列表在“标记说明”中。

	Unterklassenabhängig, Teilenummer siehe Unterklassen-Ausstattung. Subclas-dependent, for part number see subclass parts listing. Dependientes de la subclase, para el número de pieza véase „Dotactión de subclases". 取决于子机型，零件号见子机型设备。
A	Maschinen-Ausstattung für feine Materialien. Model A for sewing thin and light-weight materials. Tipo A para materiales ligeros. 用于薄料的机器设备。
B	Maschinen-Ausstattung für mittlere Materialien. Model B for sewing thin and medium-weight materials. Tipo B para materiales semiligeros. 用于中厚料的机器设备。
C	Maschinen-Ausstattung für mittelschwere Materialien. Model C for sewing medium-heavy materials. Tipo C para materiales semipesados. 用于中偏厚料的机器设备。
3	Geklebt Part cemented Pieza pegada 被粘住。
3/1	Gesichert mit Loctite. Secured with loctite. Asegurado con Loctite. 用 Loctite 粘胶固定。
6	Nadeldicke und Spitzenform bei Bestellung angeben. Needle size and style of point to be stated on order. Grosor de aguja y forma de la punta, indíquese en los pedidos. 在订货时给出针厚和针尖型式。
7/1	Messer mit hochgebogener vorderer Ecke und langer Schneidfläche. Knife with front turned-up edge and long blade. Cuchilla con ángulo delantero curvado hacia arriba y superficie de corte larga. 带上弯前角和长刃面的刀。
7/3	Messer mit langer Schneidfläche.. Knife with long blade. Cuchilla con superficie de corte larga. 带长刃面的刀。
7/4	Messer mit hochgebogener vorderer Ecke und kurzer Schneidfläche. Knife with front turned-up edge and short blade. Cuchilla con ángulo delantero curvado hacia arriba y superficie de corte corta. 带上弯前角和短刃面的刀。
7/5	Messer mit Doppelschneide und langer Schneidfläche. Knife with double cutting edge and long blade. Cuchilla con doble filo y superficie de corte larga. 带双刃和长刃面的刀。
7/6	Messer mit kurzer Schneidfläche. Knife with short blade. Cuchilla con superficie de corte corta. 带短刃面的刀。
7/17	Messer (flache Ausführung) mit hochgebogener vorderer Ecke und langer Schneidfläche. Knife (flat type) with front turned-up edge and long blade. Cuchilla (modelo plano) con ángulo delantero curvado hacia arriba y superficie de corte larga. 带上弯前角和长刃面的刀（扁型）。
7/18	Messer (flache Ausführung) mit hochgebogener vorderer Ecke, Aussparung und langer Schneidfläche. Knife (flat type) with front turned-up edge, groove and long blade. Cuchilla (modelo plano) con ángulo delantero doblado hacia arriba, con entalladura y superficie de corte larga. 带上弯前角、豁口和长刃面的刀（扁型）。
7/19	Messer mit niedriger Abkröpfung, hochgebogener vorderer Ecke und kurzer Schneidfläche. Knife with low right-angle bend, front turned-up edge and short blade. Cuchilla con acodamiento bajo, ángulo delantero curvado hacia arriba y superficie de corte corta. 带低弯头、上弯前角和短刃面的刀。

7/24 Messer mit niedriger Abkröpfung, hochgebogener vorderer Ecke und langer Schneidfläche.
Knife with low right-angle bed, front turned-up edge and long blade.
Cuchilla con acodamiento bajo, ángulo delantero curvado hacia arriba y superficie de corte larga.
带低弯头、上弯前角和长刃面的刀。

7/26 Messer mit niedriger Abkröpfung (oben schneidend).
Knife with low right-angle bend (upper cutting edge).
Cuchilla con acodamiento bajo (cortando por arriba).
带低弯头的刀（上面切割）。

10 Nadelabstand
Needle gauge
Distancia entre agujas
针间距

22 Zubehör
Accessories
Accesorios
附件

28 Sonderausführung
Special version
Tipo especial.
特殊款式。

32 Beim Einbau dieses Teiles wird für die Paßgenauigkeit zum Anschlußteil keine Garantie übernommen; zweckmäßig vollständiges Aggregat bestellen.
No guarantee is assumed that this part will fit the mating part; it is best to order a complete assembly..
Al montar esta pieza no se asume garantia alguna en cuanto a la tolerancia y precisión de ajuste respecto a la pieza correspondiente; por esta razón, se recomienda pedir el grupo completo.
在安装这个零件时不能保证相对于连接件的配合精度；因此，请订购成套部件。

40/2 Tränken mit 28-011 201-44; Bestellnummer siehe Seite 61.
Grease with 28-011 201-44; for part number see page 61.
Engrase con grasa 28-011 201-44; para el número de pedido véase la página 61.
浸油用 28-011 201-44；订货号见 61 页。

40/3 Fetten mit 28-011 202-47; Bestellnummer siehe Seite 61.
Grease with 28-011 202-47; for part number see page 61.
Engrase con grasa 28-011 202-47; para el número de pedido véase la página 61.
上脂用 28-011 202-47；订货号见 61 页。

40/4 Fetten mit 28-011 202-43; Bestellnummer siehe Seite 61.
Grease with 28-011 202-43; for part number see page 61.
Engrase con grasa 28-011 202-43; para el número de pedido véase la página 61.
上脂用 28-011 202-43；订货号见 61 页。

41 Nadeldiagonalabstand
Diagonal needle distance
Distancia diagonal entre agujas
针对角线距离

70/1 Rollfuß 35 mmø, 4,0 mm breit, gezahnt.
Roller presser, with 35 mm dia., 4.0 mm wide, toothed.
Pie rodante de 35 mm de diámetro, 4,0 mm de ancho, dentado.
滚轮压脚，直径 35 mm，宽度 4.0 mm，齿形表面。

70/7 Rollfuß 35 mmø, 4,0 mm breit mit Kunststoffbeschichtung.
Roller presser with 35 mm dia., 4.0 mm wide, plastic coated.
Pie con rodillo de 35 mm de Ø, 4,0 mm de ancho con recubrimiento de plástico..
滚轮压脚，直径 35 mm，宽度 4.0 mm，塑料涂层表面。

70/9 Rollfuß 30 mm ø, 4,0 mm breit, gezahnt.
Roller presser, with 30 mm dia., 4.0 mm wide, toothed.
Pie rodante de 30 mm de diámetro, 4,0 mm de ancho, dentado.
滚轮压脚，直径 30 mm，宽度 4.0 mm，齿形表面。

70/10 Rollfuß 30 mm ø, 2,5 mm breit, gezahnt.
Roller presser, with 30 mm dia., 2.5 mm wide, toothed.
Pie rodante de 30 mm de diámetro, 2,5 mm de ancho, dentado.
滚轮压脚，直径 30 mm，宽度 2,5 mm，齿形表面。

70/11 **Für Rollfüße 30 mm ø.**
For roller presser, with 30 mm dia..
Para pie rodante de 30 mm ø.
用于滚轮压脚 30 mm ø 。

70/12 **Für Rollfüße 35 mm ø.**
For roller presser, with 35 mm dia..
Para pie rodante de 35 mm ø.
用于滚轮压脚 35 mm ø 。

70/13 **Rollfuß 30 mm ø, 4,0 mm breit, dachverzahnt.**
Roller presser, with 30 mm dia., 4.0 mm wide, pyramid-tooth cut.
Pie rodante de 30 mm de diámetro, 4,0 mm de ancho, dentado piramidal.
滚轮压脚 30 mm ø ，4.0 mm宽，顶盖形齿。

70/14 **Rollfuß 35 mm ø, 4,0 mm breit, dachverzahnt.**
Roller presser, with 35 mm dia., 4.0 mm wide, pyramid-tooth cut.
Pie rodante de 35 mm de diámetro, 4,0 mm de ancho, dentado piramidal.
滚轮压脚 35 mm ø ，4.0 mm宽，顶盖形齿。

90/70 **Für Rollfußantrieb Nr. 91-502 403-91 Seite 12 .**
For roller presser drive no. 91-502 403-91 see page 12.
Para el pie rondante N° 91-502 403-91, véase la pág. 12.
用于滚轮压脚驱动，代号 91-502 403-91，页号 12。

90/71 **Für Rollfußantrieb Nr. 91-502 404-91 Seite 12 .**
For roller presser drive no. 91-502 404-91 see page 12..
Para el pie rondante N° 91-502 404-91, véase la pág. 12.
用于滚轮压脚驱动，代号91-502 404-91，页号 12。

96 **Länge angeben**
State length
Indiquese la largura
给出长度

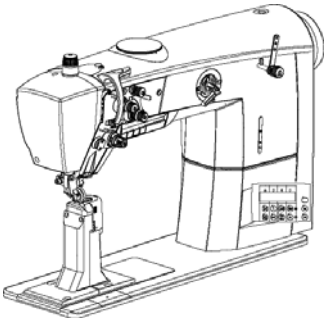

Gehäuseteile
Housing sections
Piezas del cárter
机身零件

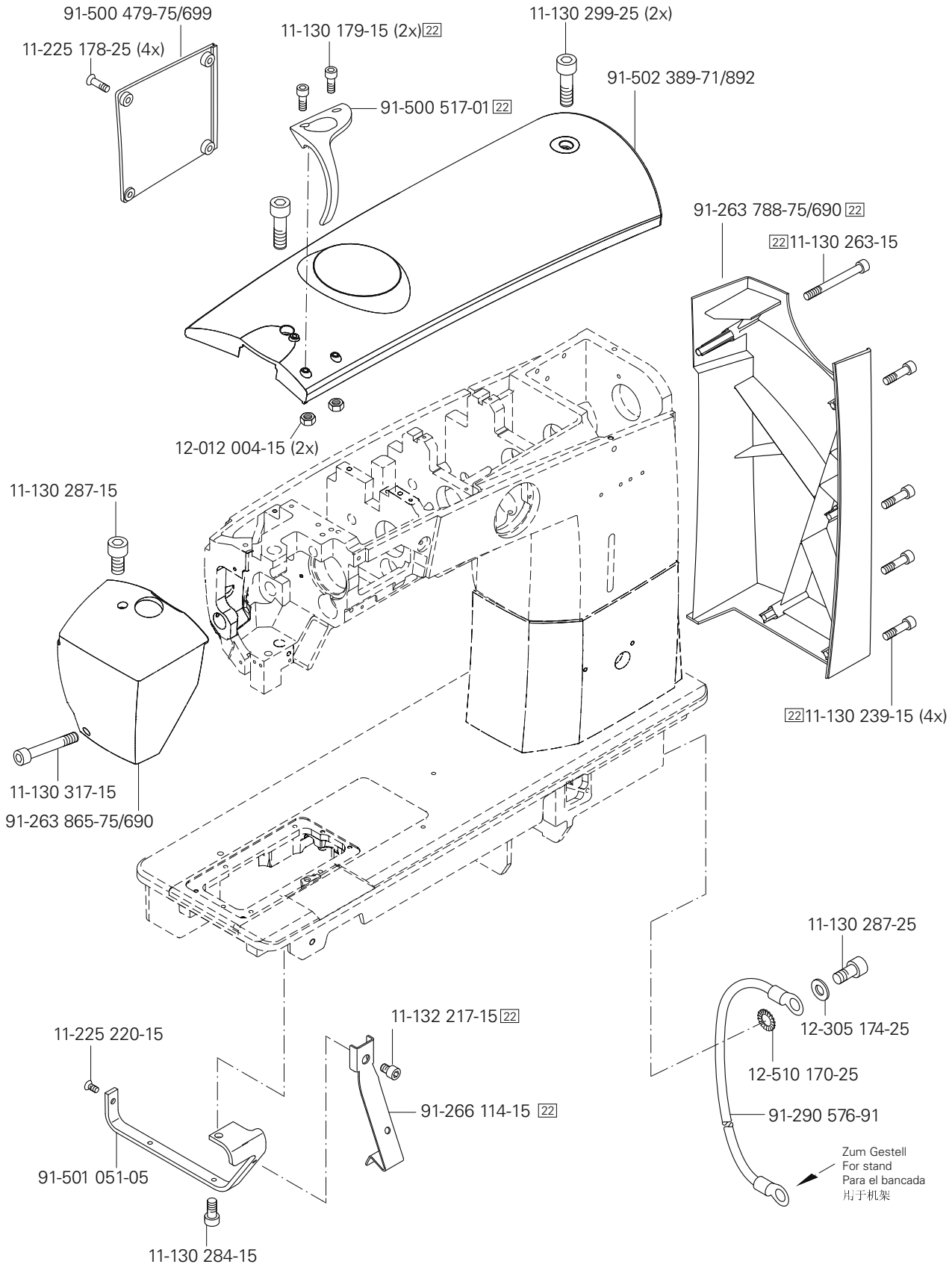



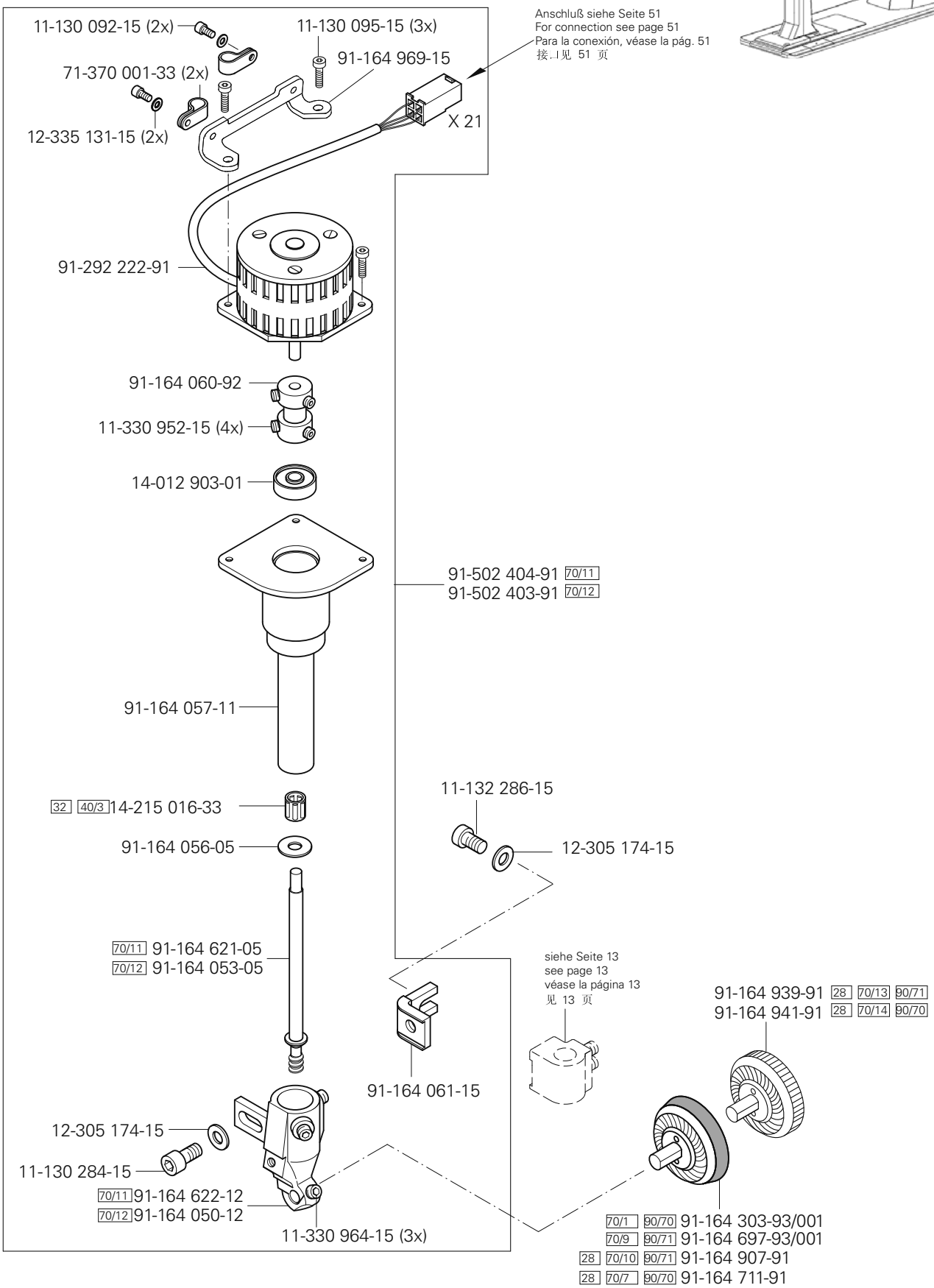

siehe Kapitel 2 Erläuterung der Schlüsselzeichen
see chapter 2 Explanation of key markings
véase el Cap. 2 Explicaciones de los signos clave
见第2章标记说明



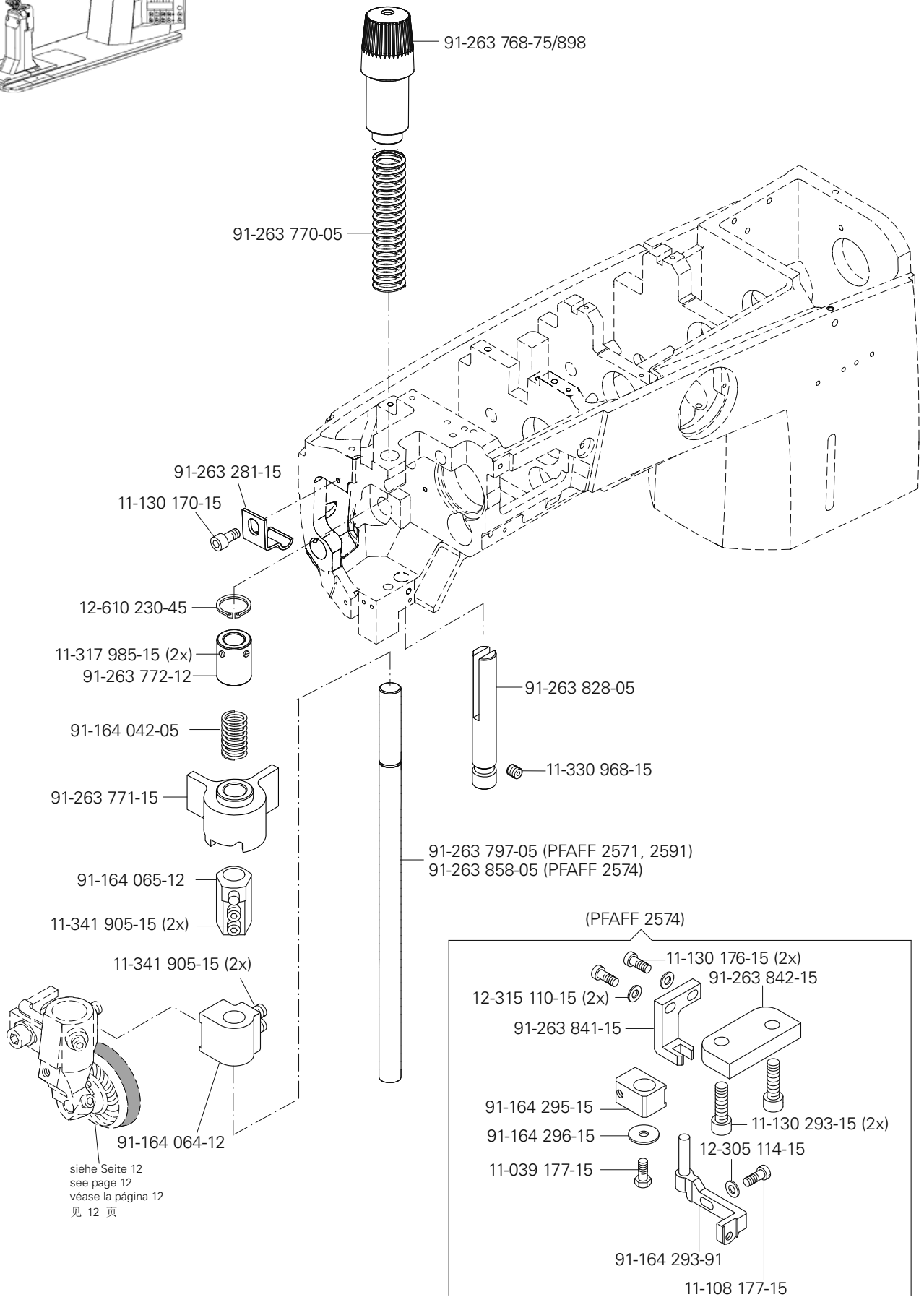

siehe Seite 12
see page 12
véase la página 12
见 12 页



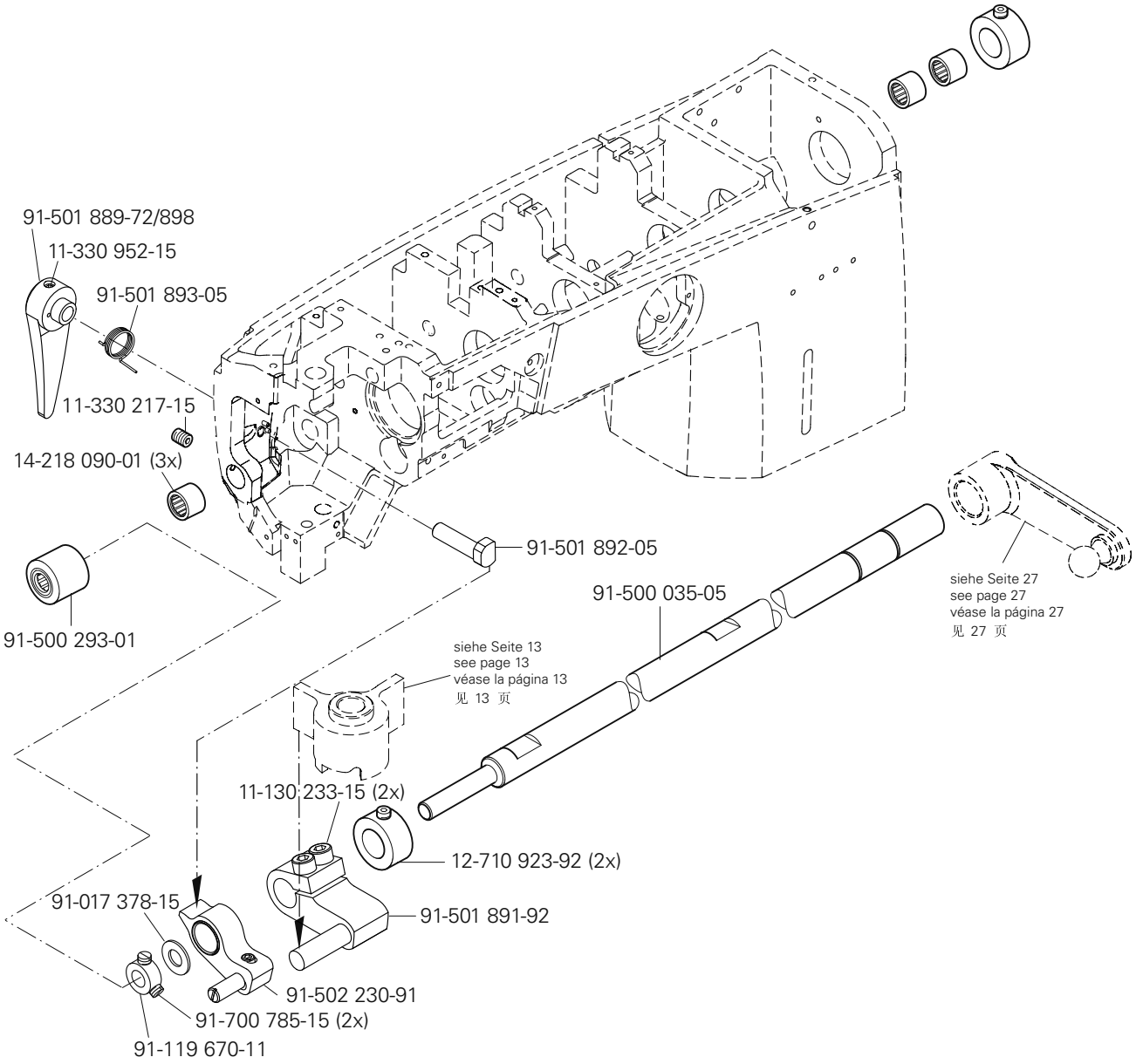

siehe Kapitel 2 Erläuterung der Schlüsselzeichen
see chapter 2 Explanation of key markings
véase el Cap. 2 Explicaciones de los signos clave
见第2章标记说明



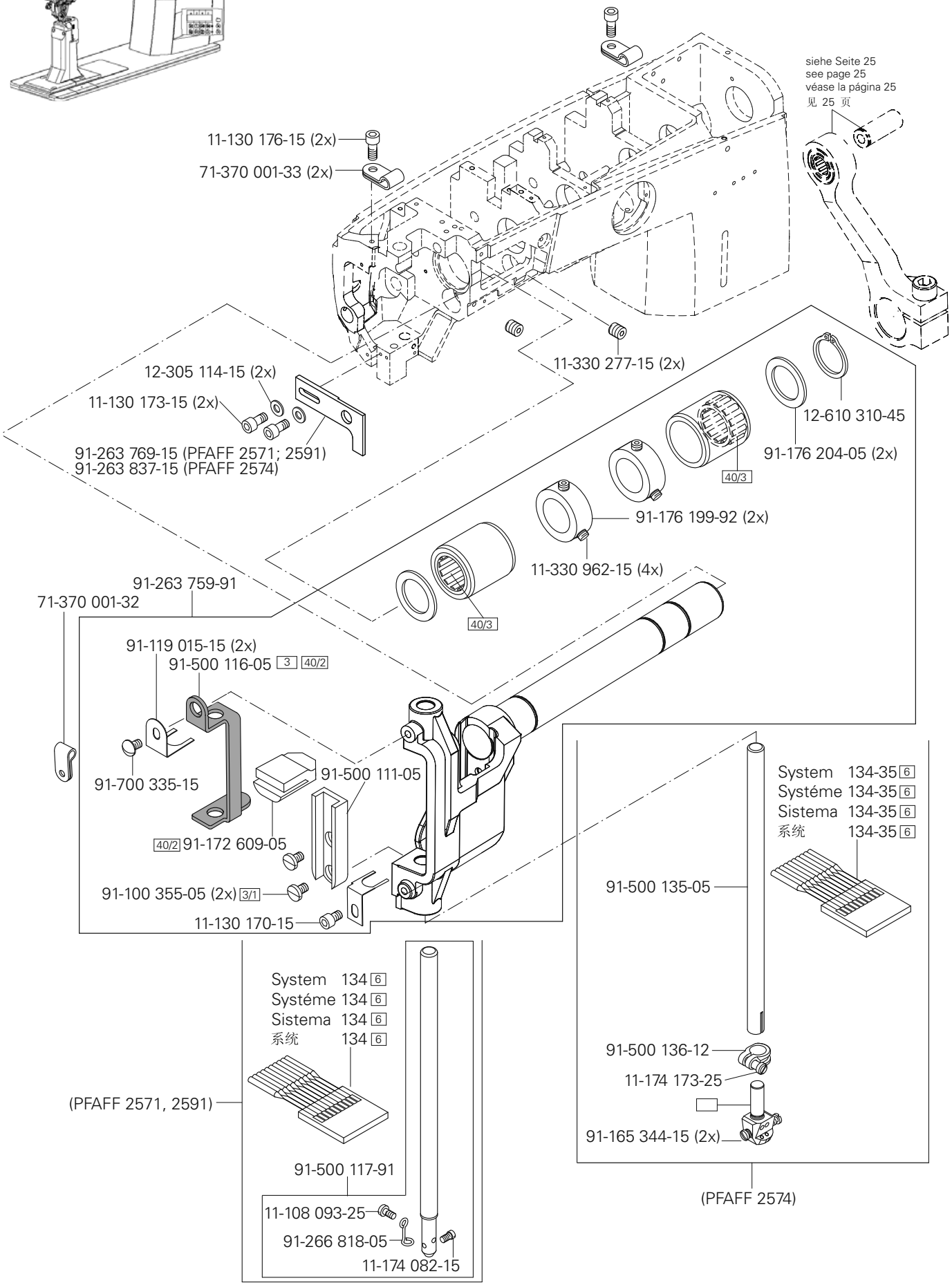
siehe Seite 25
see page 25
véase la página 25
见 25 页
11-130 176-15 (2x)
71-370 001-33 (2x)
11-330 277-15 (2x)
12-305 114-15 (2x)
11-130 173-15 (2x)
91-263 769-15 (PFAFF 2571; 2591)
91-263 837-15 (PFAFF 2574)
12-610 310-45
91-176 204-05 (2x)
40/3
91-176 199-92 (2x)
11-330 962-15 (4x)
40/3
91-263 759-91
71-370 001-32
91-119 015-15 (2x)
91-500 116-05 3 40/2
91-700 335-15
91-500 111-05
40/2 91-172 609-05
91-100 355-05 (2x) 3/1
11-130 170-15
System 134-35 6
Systéme 134-35 6
Sistema 134-35 6
系统 134-35 6
91-500 135-05
System 134 6
Systéme 134 6
Sistema 134 6
系统 134 6
(PFAFF 2571, 2591)
91-500 136-12
11-174 173-25
91-165 344-15 (2x)
(PFAFF 2574)
91-500 117-91
11-108 093-25
91-266 818-05
11-174 082-15



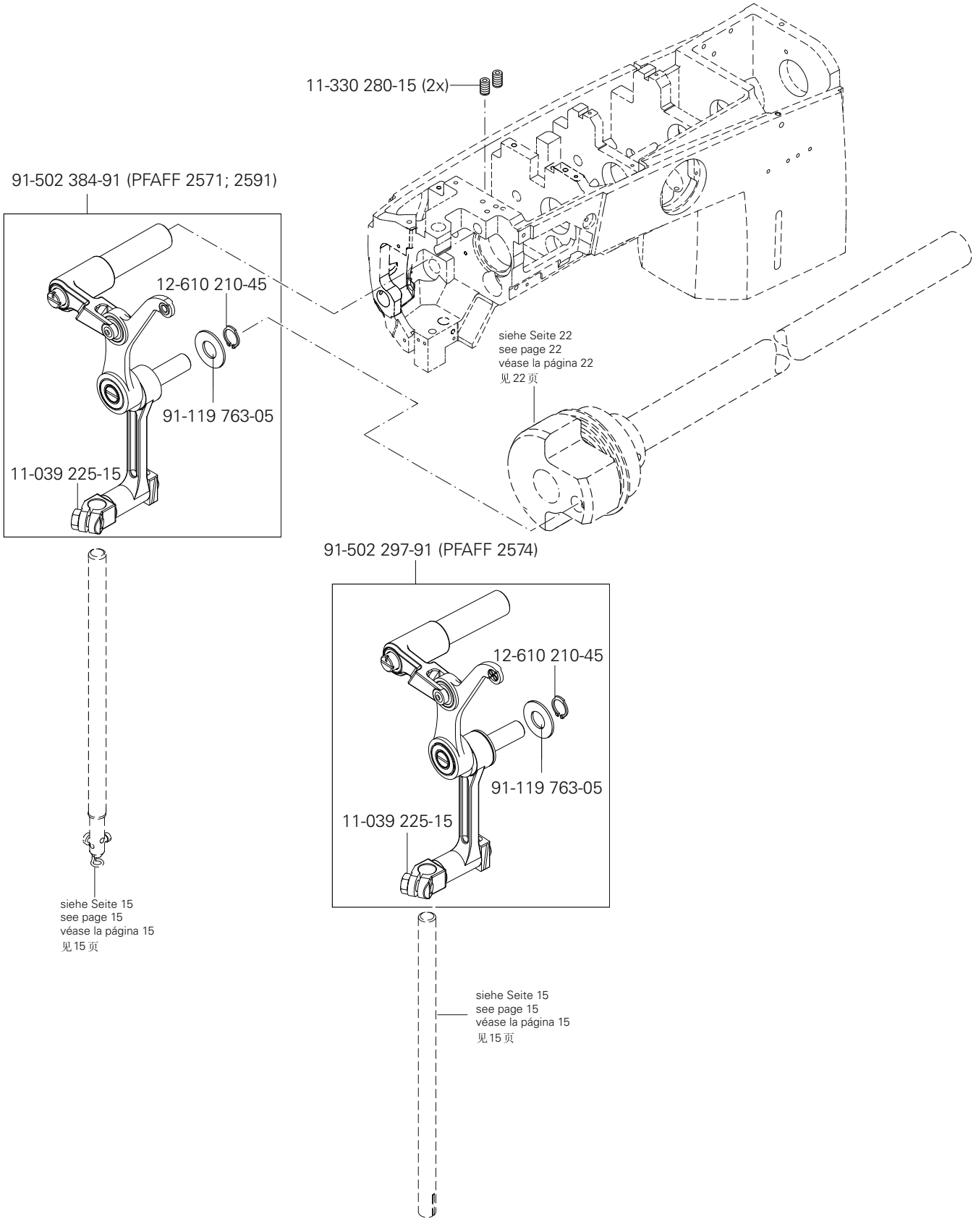

siehe Kapitel 2 Erläuterung der Schlüsselzeichen
see chapter 2 Explanation of key markings
véase el Cap. 2 Explicaciones de los signos clave
见第2章标记说明



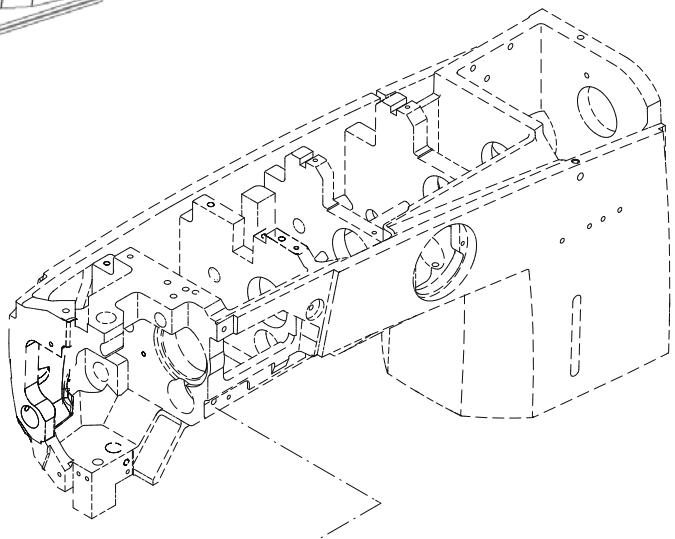

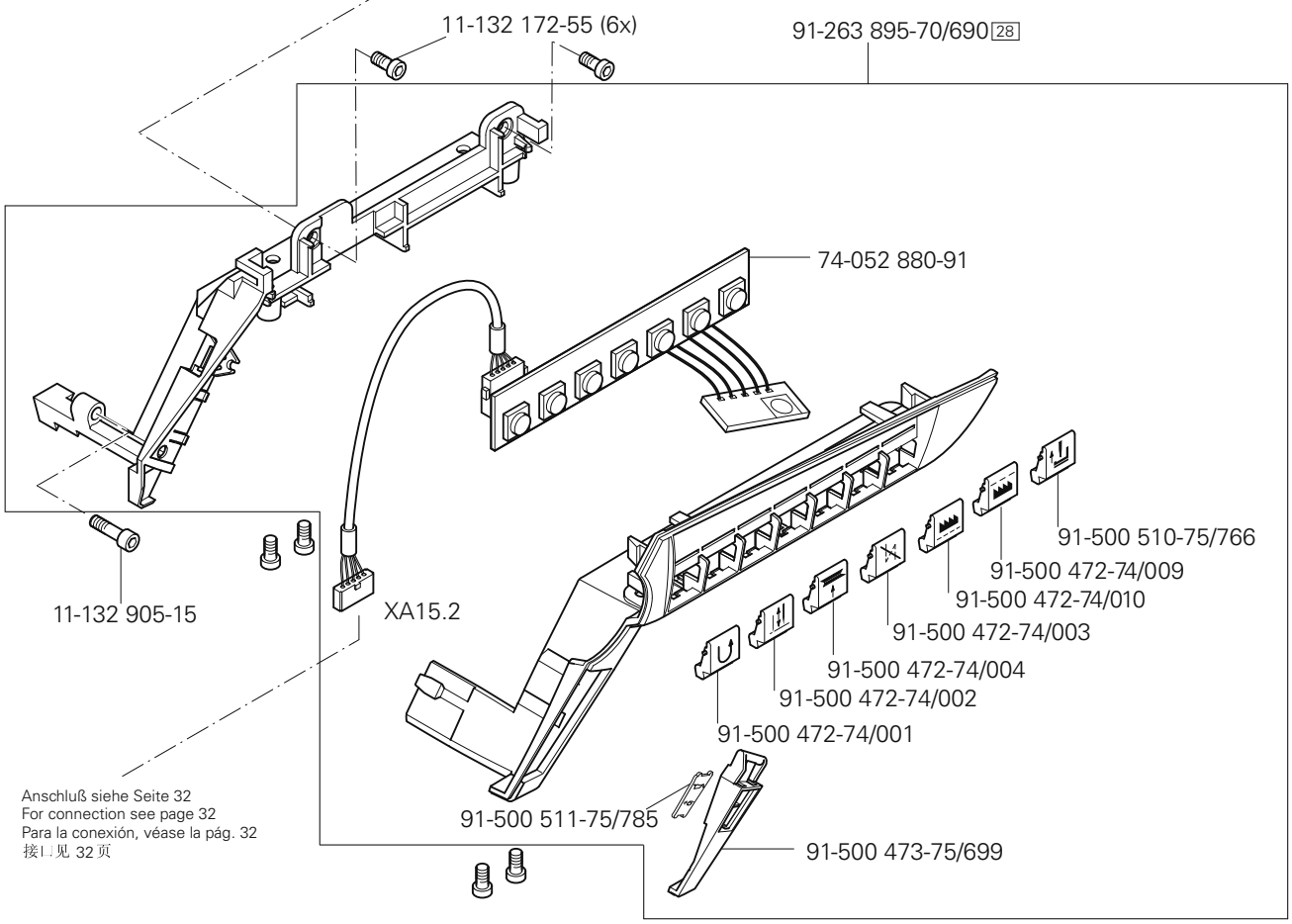
11-132 172-55 (6x)
91-263 895-70/690 [28]
74-052 880-91
11-132 905-15
XA15.2
91-500 510-75/766
91-500 472-74/009
91-500 472-74/010
91-500 472-74/003
91-500 472-74/004
91-500 472-74/002
91-500 472-74/001
91-500 511-75/785
91-500 473-75/699
Anschluß siehe Seite 32
For connection see page 32
Para la conexión, véase la pág. 32
接口，见 32 页



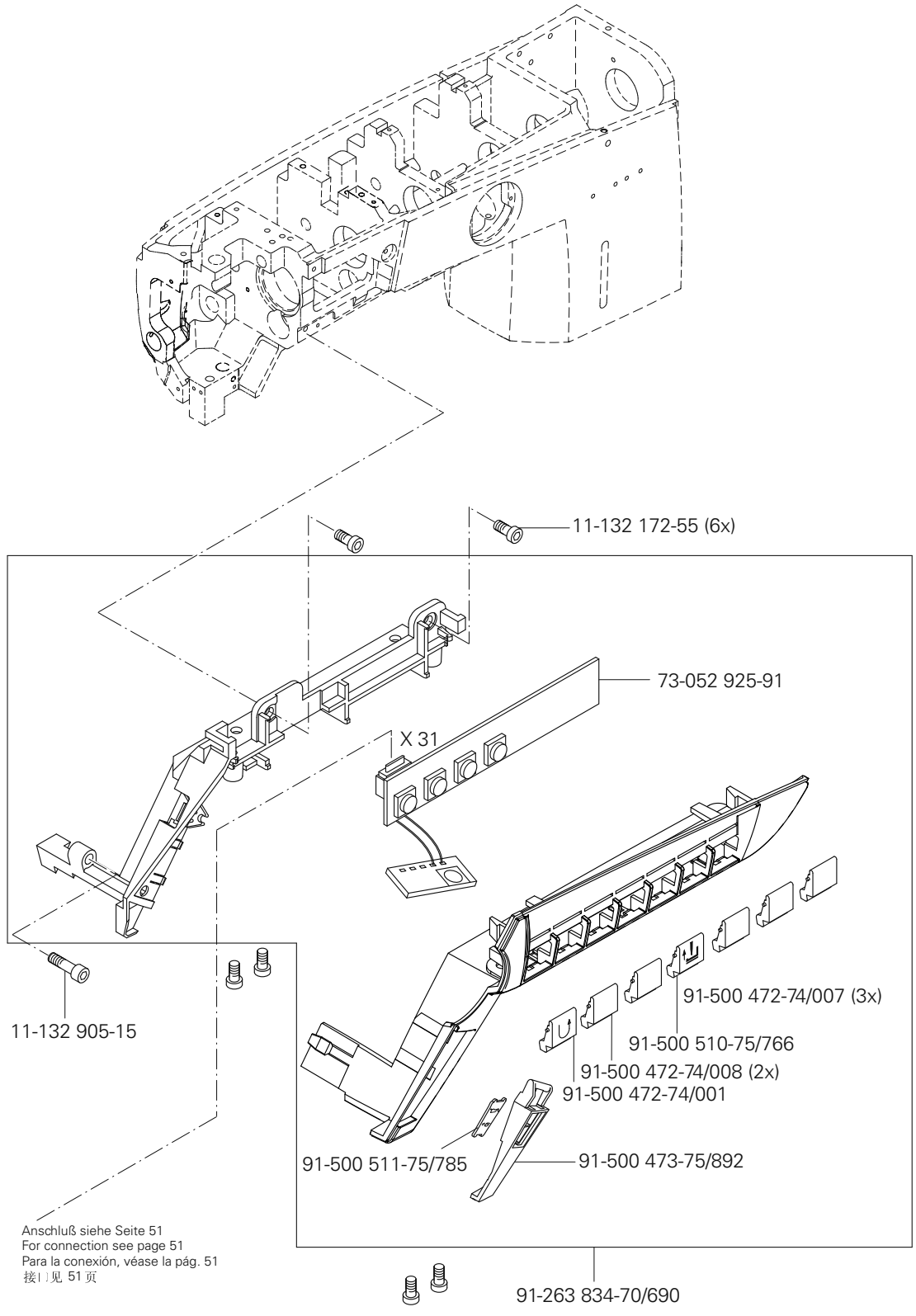

siehe Kapitel 2 Erläuterung der Schlüsselzeichen
see chapter 2 Explanation of key markings
véase el Cap. 2 Explicaciones de los signos clave
见第2章标记说明

PFAFF Industrial

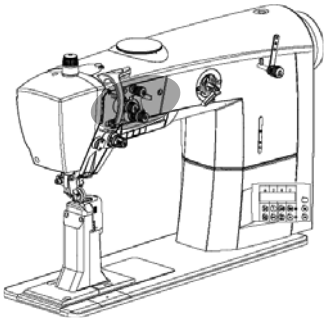

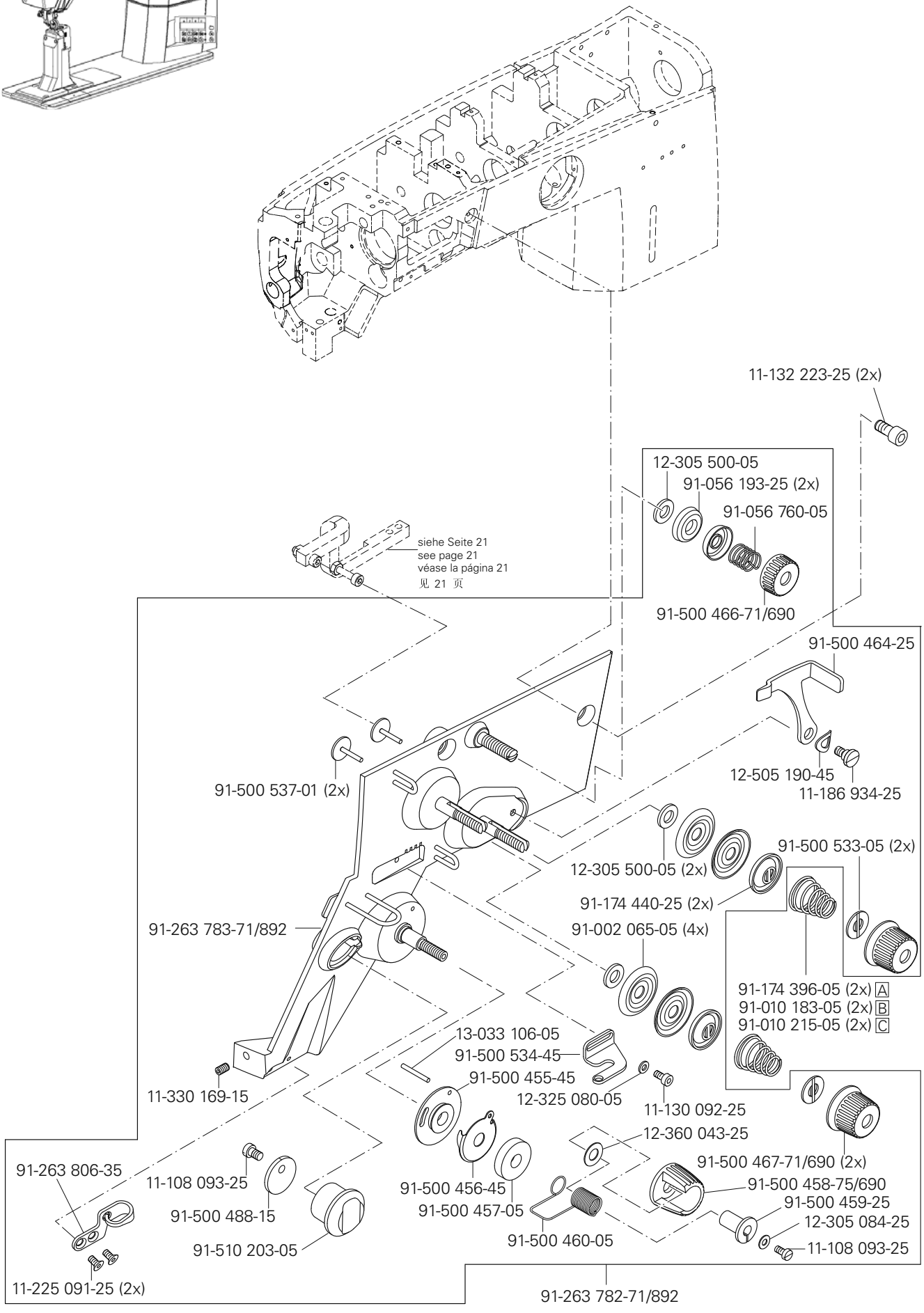
11-132 223-25 (2x)
12-305 500-05
91-056 193-25 (2x)
91-056 760-05
91-500 466-71/690
siehe Seite 21
see page 21
véase la página 21
见 21 页
91-500 464-25
12-505 190-45
11-186 934-25
91-500 537-01 (2x)
12-305 500-05 (2x)
91-500 533-05 (2x)
91-174 440-25 (2x)
91-263 783-71/892
91-002 065-05 (4x)
91-174 396-05 (2x) A
91-010 183-05 (2x) B
91-010 215-05 (2x) C
13-033 106-05
91-500 534-45
91-500 455-45
12-325 080-05
11-130 092-25
11-330 169-15
12-360 043-25
91-500 467-71/690 (2x)
91-263 806-35
11-108 093-25
91-500 488-15
91-500 456-45
91-500 457-05
91-500 458-75/690
91-500 459-25
12-305 084-25
11-108 093-25
91-500 460-05
91-510 203-05
11-225 091-25 (2x)
91-263 782-71/892

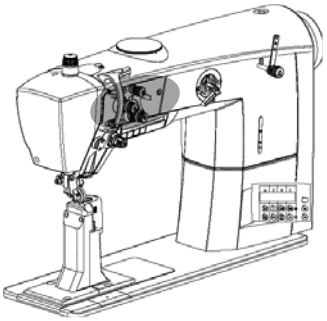

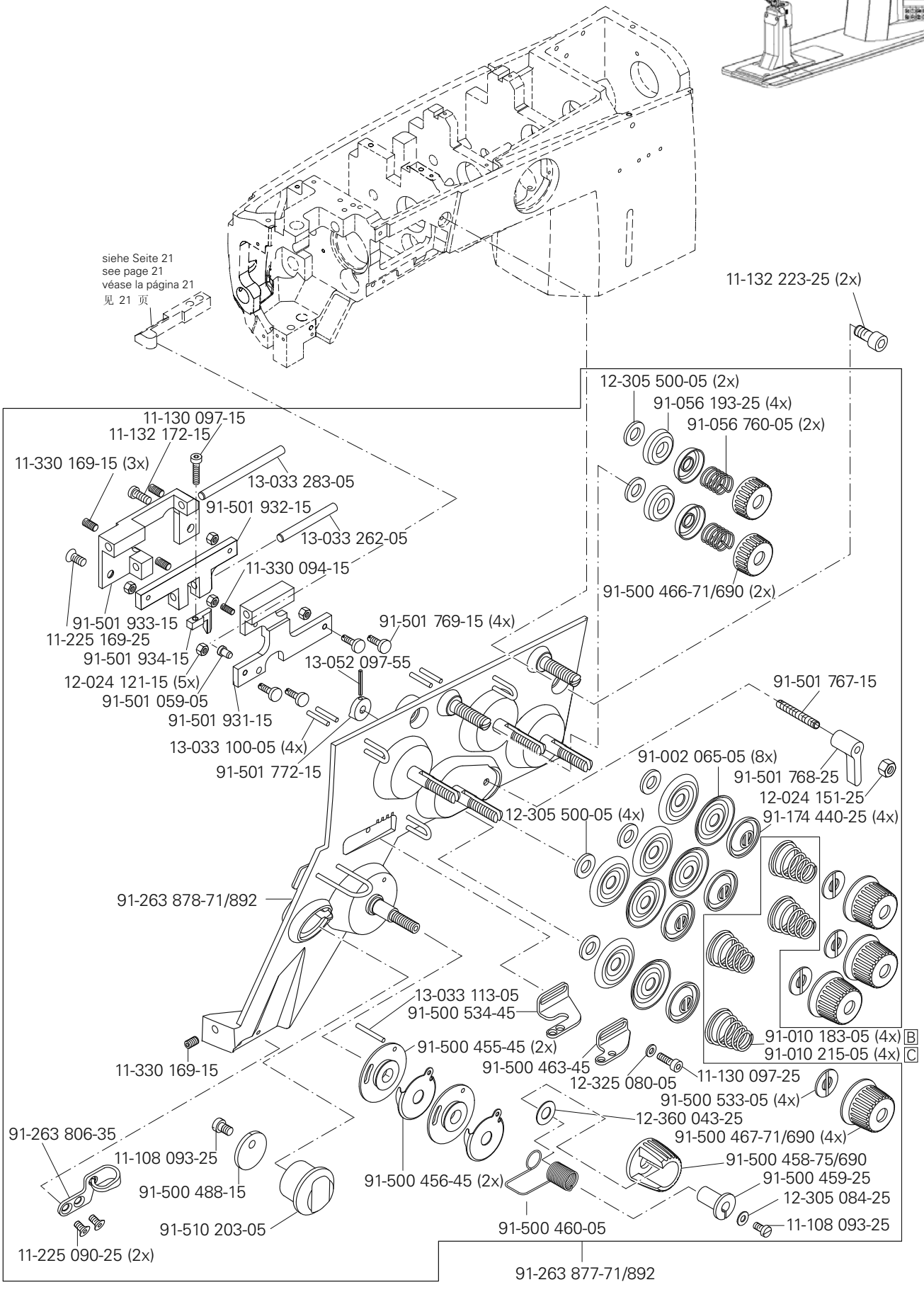

siehe Kapitel 2 Erläuterung der Schlüsselzeichen
see chapter 2 Explanation of key markings
véase el Cap. 2 Explicaciones de los signos clave
见第2章标记说明

PFAFF Industrial

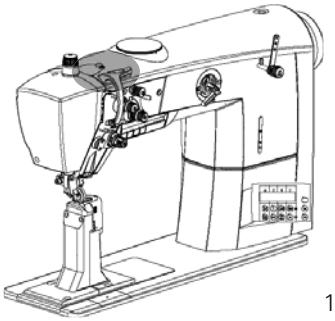

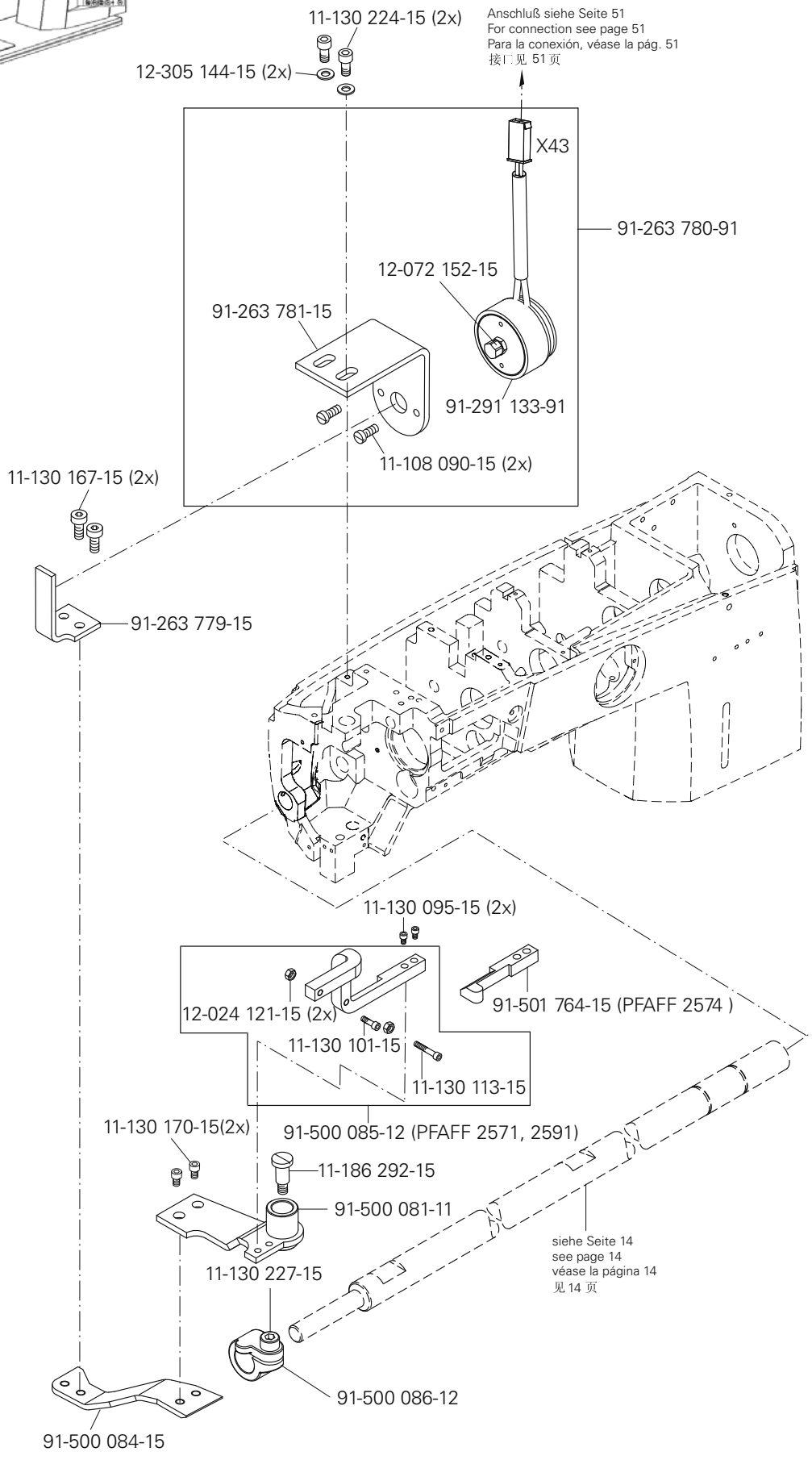
11-130 224-15 (2x)
12-305 144-15 (2x)
Anschluß siehe Seite 51
For connection see page 51
Para la conexión, véase la pág. 51
接口见 51 页
X43
91-263 780-91
12-072 152-15
91-263 781-15
91-291 133-91
11-108 090-15 (2x)
11-130 167-15 (2x)
91-263 779-15
11-130 095-15 (2x)
12-024 121-15 (2x)
91-501 764-15 (PFAFF 2574)
11-130 101-15
11-130 113-15
11-130 170-15(2x)
91-500 085-12 (PFAFF 2571, 2591)
11-186 292-15
91-500 081-11
11-130 227-15
siehe Seite 14
see page 14
véase la página 14
见 14 页
91-500 086-12
91-500 084-15



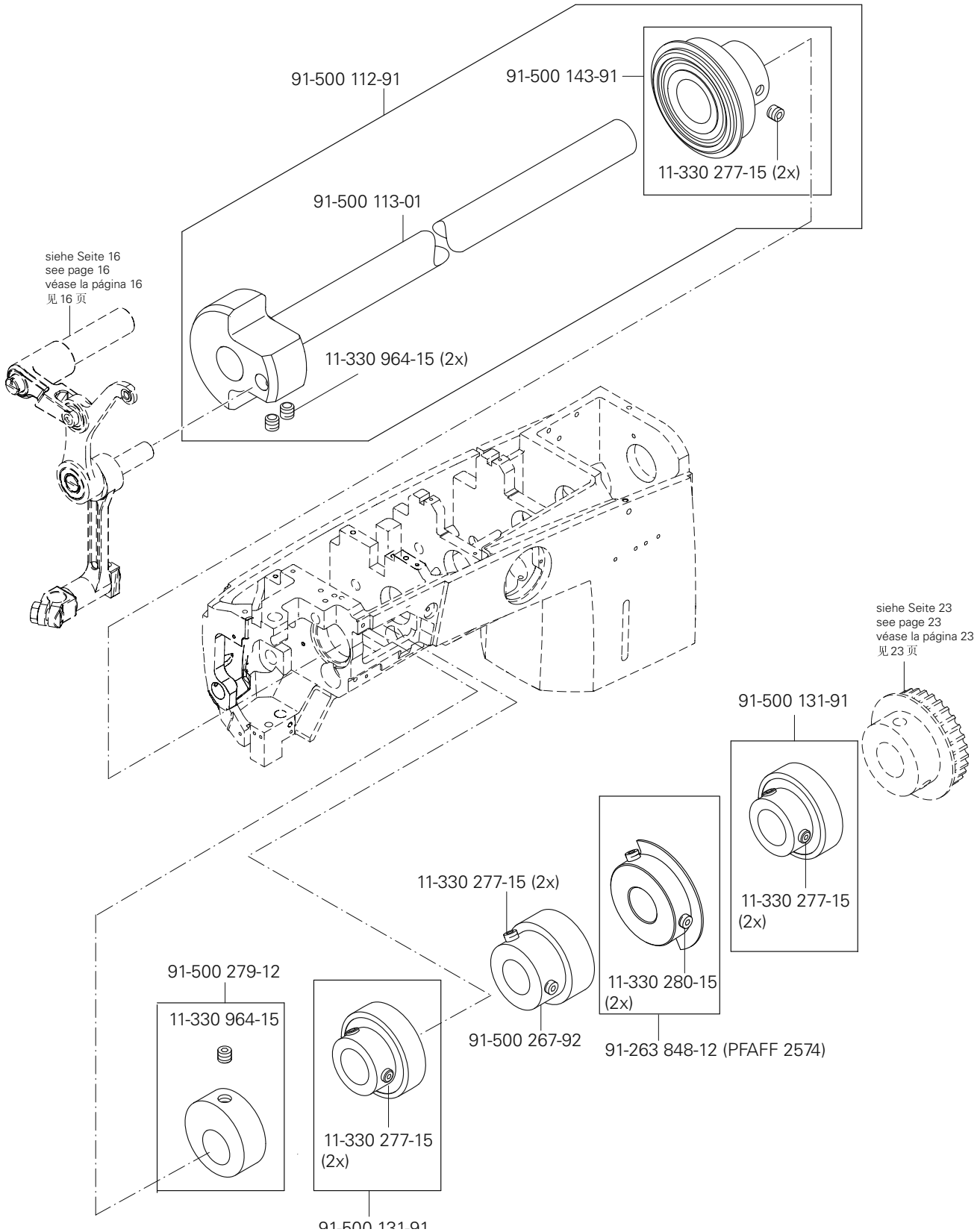

siehe Kapitel 2 Erläuterung der Schlüsselzeichen
see chapter 2 Explanation of key markings
véase el Cap. 2 Explicaciones de los signos clave
见第2章标记说明

PFAFF Industrial

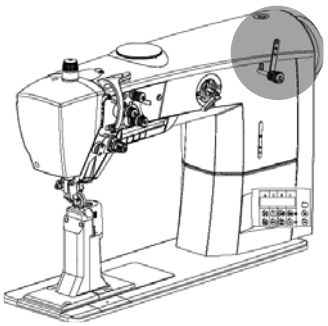

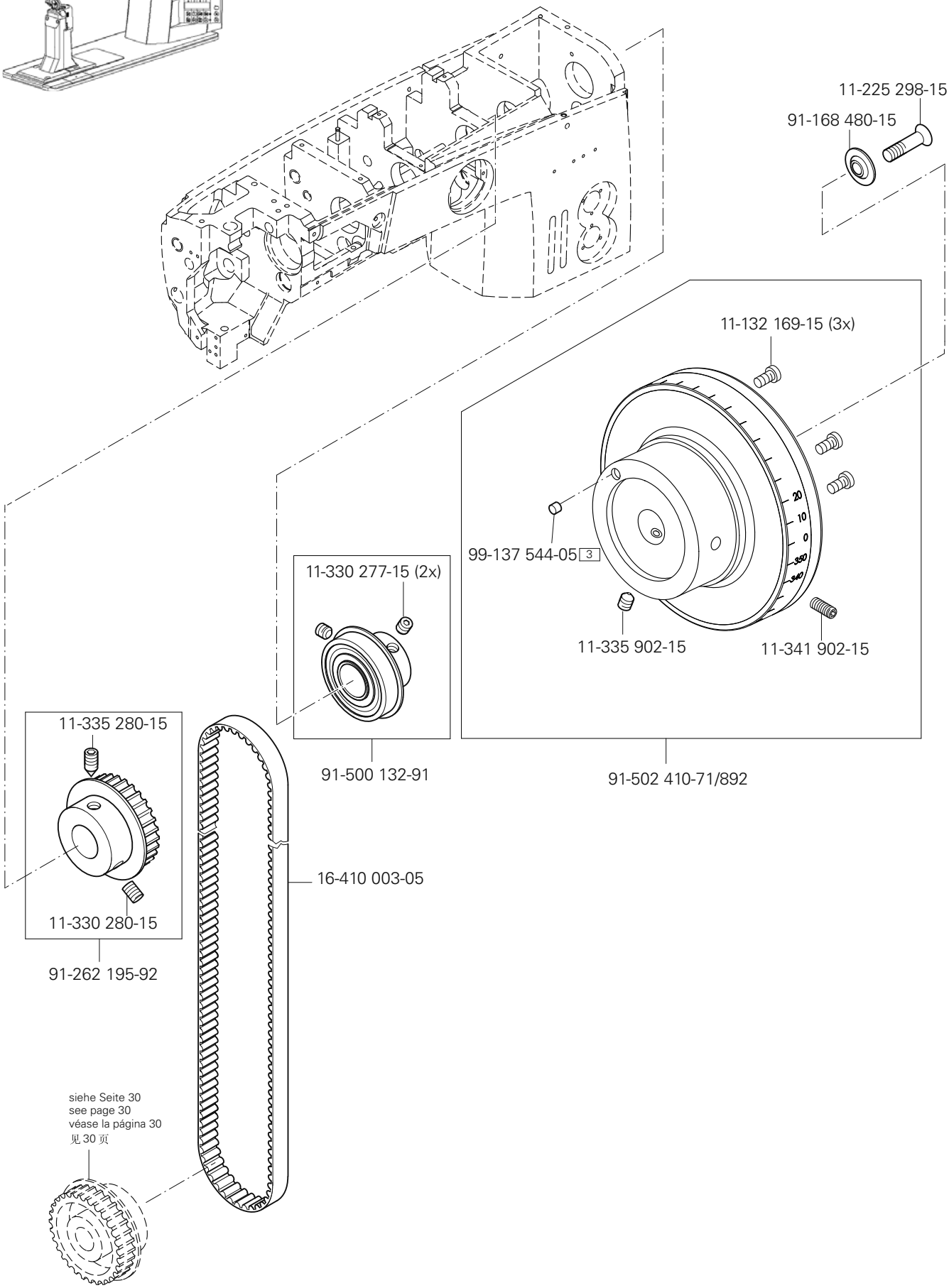
11-225 298-15
91-168 480-15
11-132 169-15 (3x)
99-137 544-05 3
11-335 902-15
11-341 902-15
11-330 277-15 (2x)
91-500 132-91
91-502 410-71/892
11-335 280-15
11-330 280-15
91-262 195-92
16-410 003-05
siehe Seite 30
see page 30
véase la página 30
见 30 页

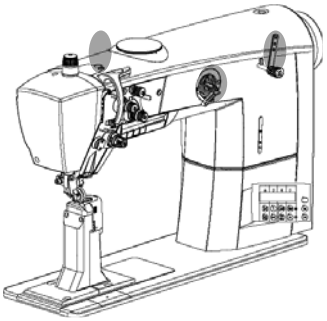

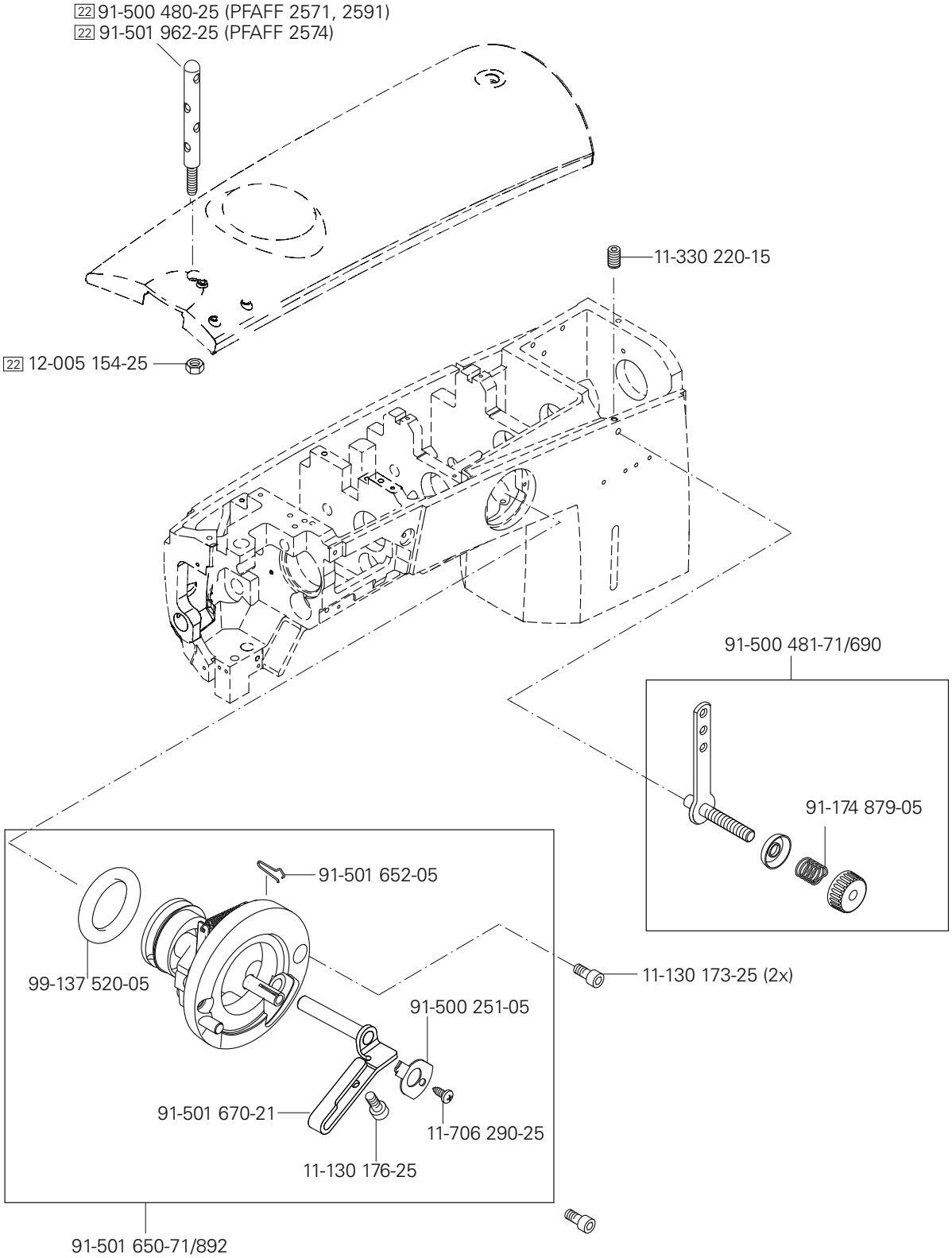

siehe Kapitel 2 Erläuterung der Schlüsselzeichen
see chapter 2 Explanation of key markings
véase el Cap. 2 Explicaciones de los signos clave
见第2章标记说明

PFAFF Industrial



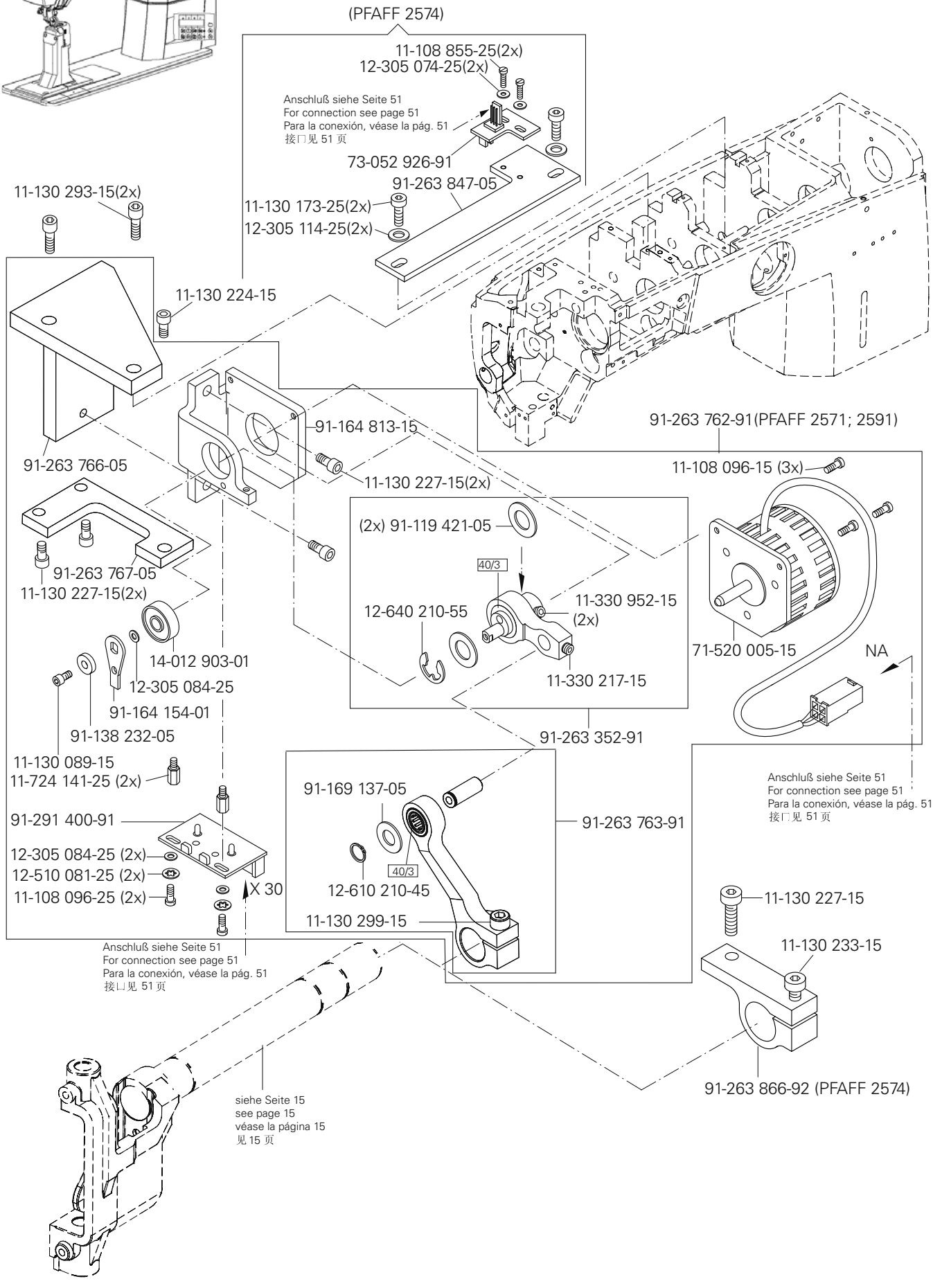
(PFAFF 2574)
11-108 855-25(2x)
12-305 074-25(2x)
Anschluß siehe Seite 51
For connection see page 51
Para la conexión, véase la pág. 51
接口见 51 页
73-052 926-91
91-263 847-05
11-130 293-15(2x)
11-130 173-25(2x)
12-305 114-25(2x)
11-130 224-15
91-164 813-15
91-263 766-05
11-130 227-15(2x)
91-263 762-91(PFAFF 2571; 2591)
11-108 096-15 (3x)
(2x) 91-119 421-05
40/3
11-330 952-15
(2x)
12-640 210-55
11-330 217-15
91-263 767-05
11-130 227-15(2x)
14-012 903-01
12-305 084-25
91-164 154-01
91-138 232-05
11-130 089-15
11-724 141-25 (2x)
71-520 005-15
NA
91-263 352-91
Anschluß siehe Seite 51
For connection see page 51
Para la conexión, véase la pág. 51
接口见 51 页
91-169 137-05
91-263 763-91
91-291 400-91
12-305 084-25 (2x)
12-510 081-25 (2x)
11-108 096-25 (2x)
X 30
40/3
12-610 210-45
11-130 299-15
11-130 227-15
11-130 233-15
Anschluß siehe Seite 51
For connection see page 51
Para la conexión, véase la pág. 51
接口见 51 页
91-263 866-92 (PFAFF 2574)
siehe Seite 15
see page 15
véase la página 15
见 15 页

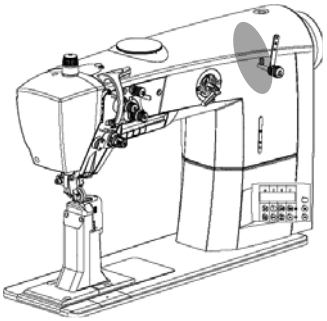

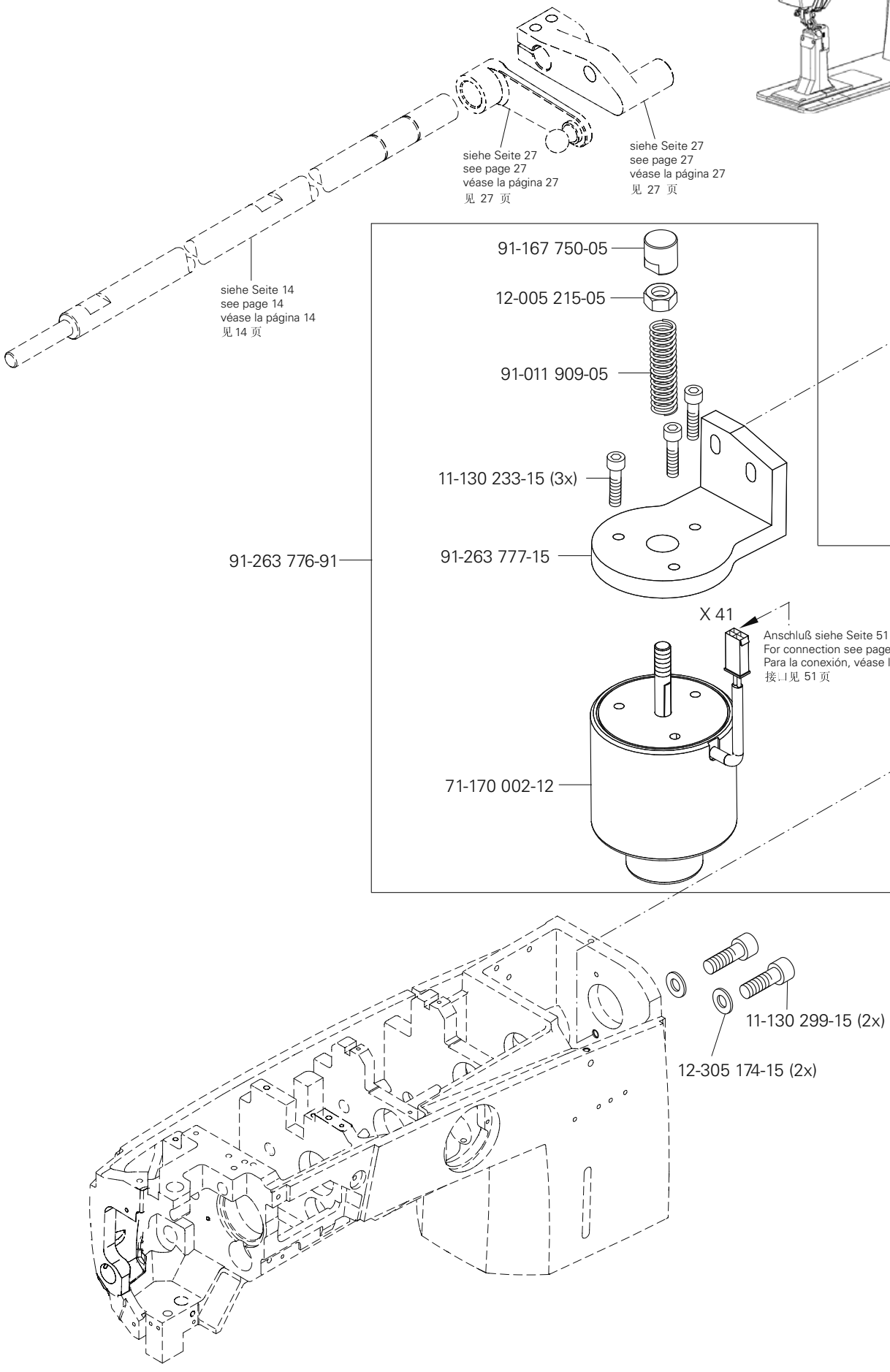

siehe Kapitel 2 Erläuterung der Schlüsselzeichen
see chapter 2 Explanation of key markings
véase el Cap. 2 Explicaciones de los signos clave
见第2章标记说明

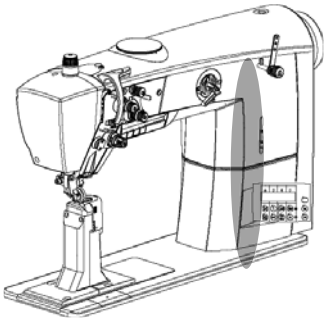

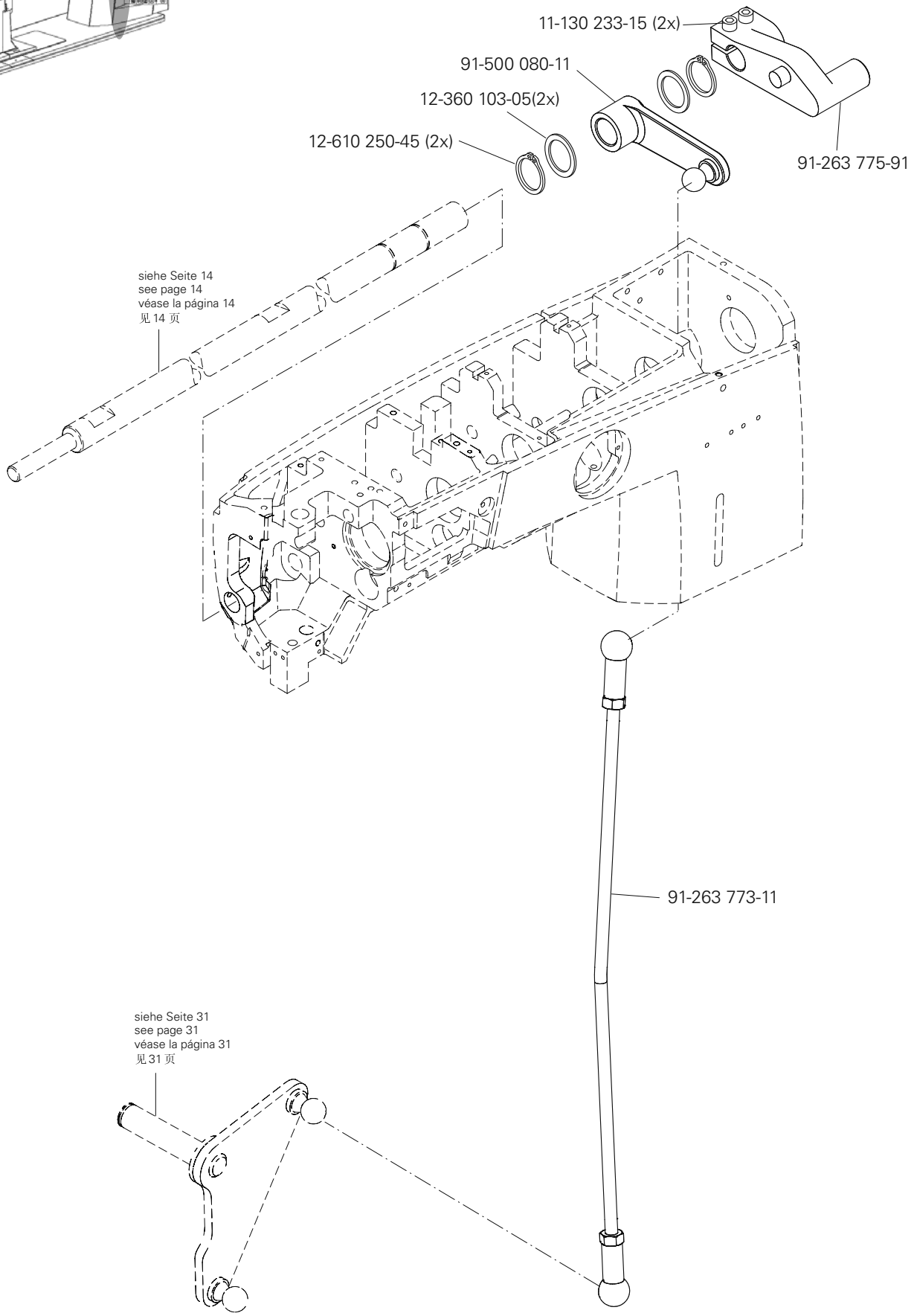
11-130 233-15 (2x)
91-500 080-11
12-360 103-05(2x)
12-610 250-45 (2x)
91-263 775-91
siehe Seite 14
see page 14
véase la página 14
见 14 页
91-263 773-11
siehe Seite 31
see page 31
véase la página 31
见 31 页



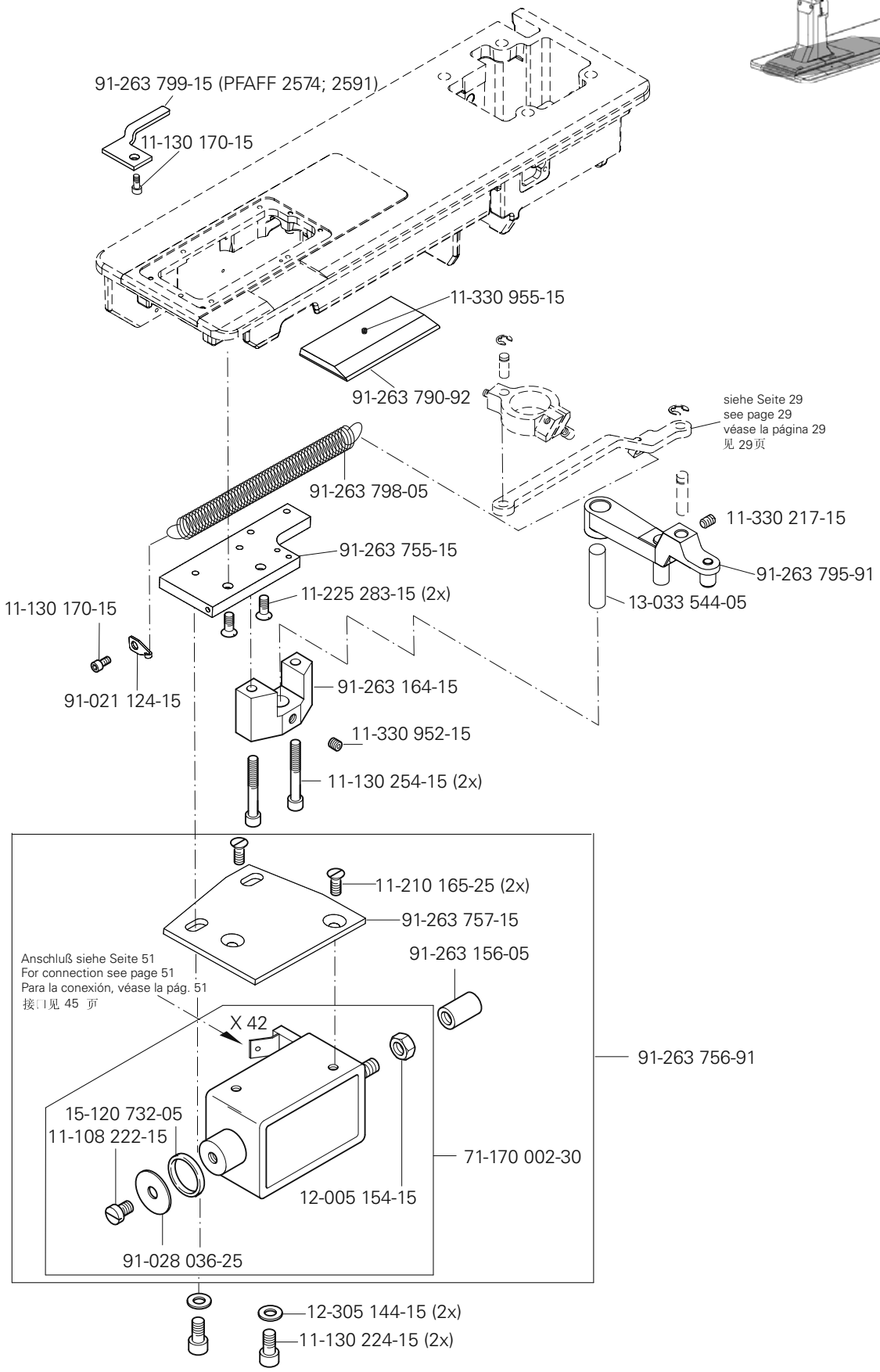

siehe Kapitel 2 Erläuterung der Schlüsselzeichen
see chapter 2 Explanation of key markings
véase el Cap. 2 Explicaciones de los signos clave
见第2章标记说明



(PFAFF 2571)

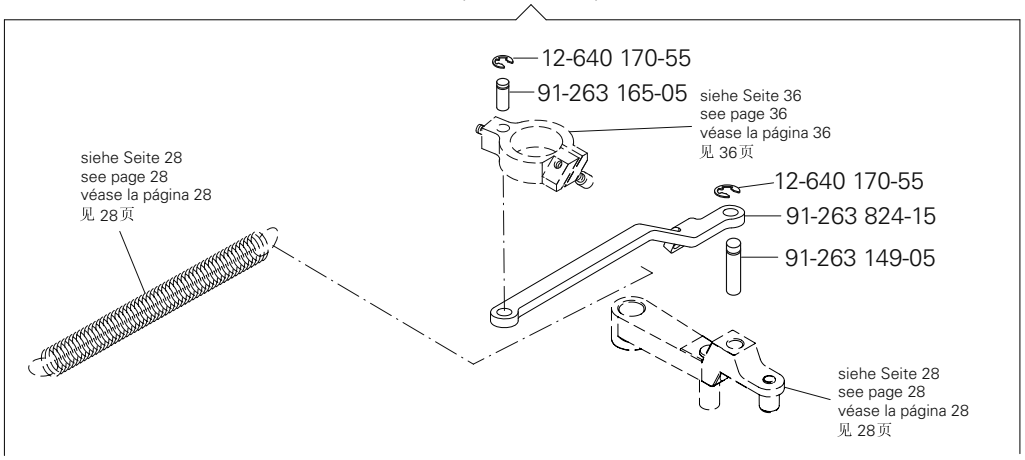

(PFAFF 2574)

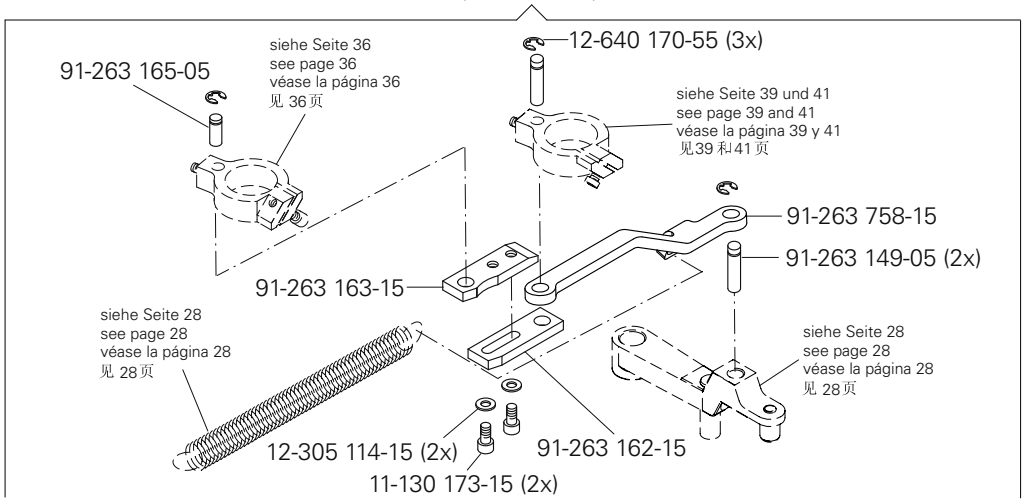

(PFAFF 2591)

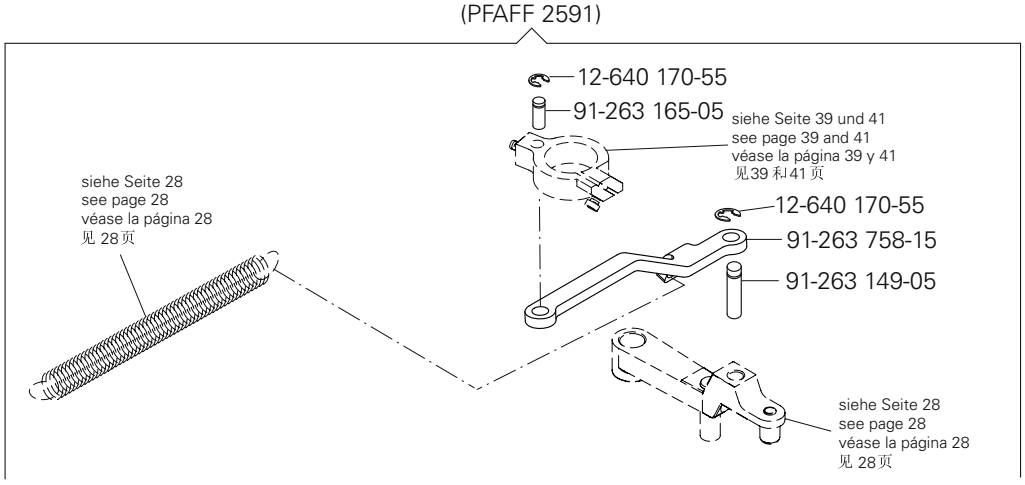

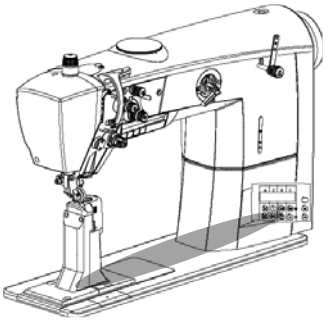

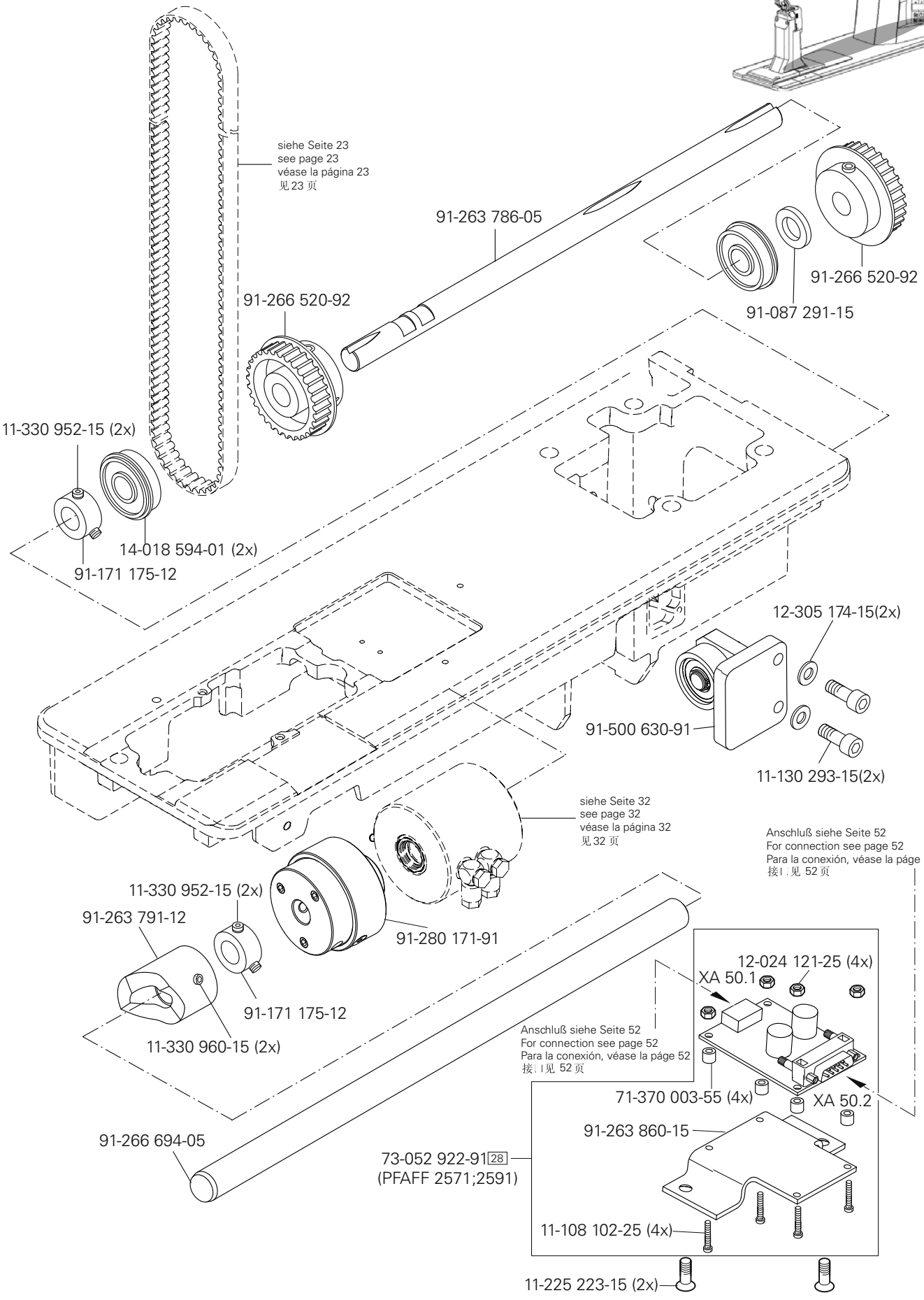

siehe Kapitel 2 Erläuterung der Schlüsselzeichen
see chapter 2 Explanation of key markings
véase el Cap. 2 Explicaciones de los signos clave
见第2章标记说明

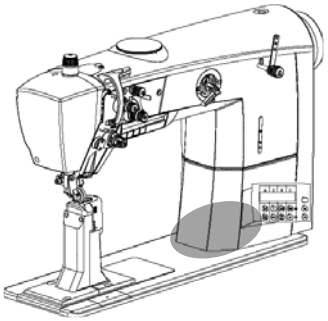

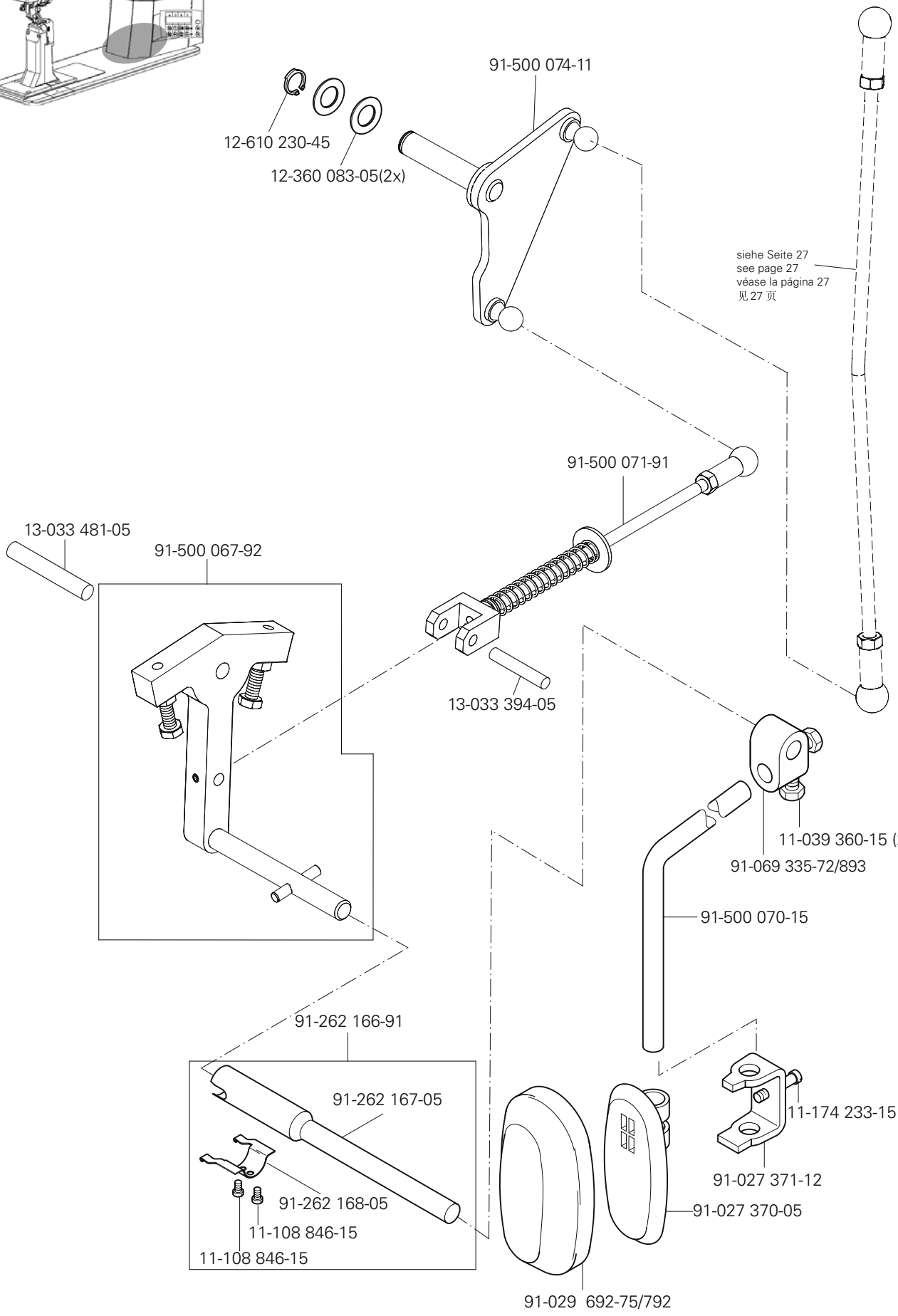
91-500 074-11
12-610 230-45
12-360 083-05(2x)
siehe Seite 27
see page 27
véase la página 27
见 27 页
91-500 071-91
13-033 481-05
91-500 067-92
13-033 394-05
11-039 360-15 (2x)
91-069 335-72/893
91-500 070-15
91-262 166-91
91-262 167-05
11-174 233-15
91-262 168-05
91-027 371-12
11-108 846-15
91-027 370-05
11-108 846-15
91-029 692-75/792



siehe Kapitel 2 Erläuterung der Schlüsselzeichen
see chapter 2 Explanation of key markings
véase el Cap. 2 Explicaciones de los signos clave
见第2章标记说明

PFAFF Industrial



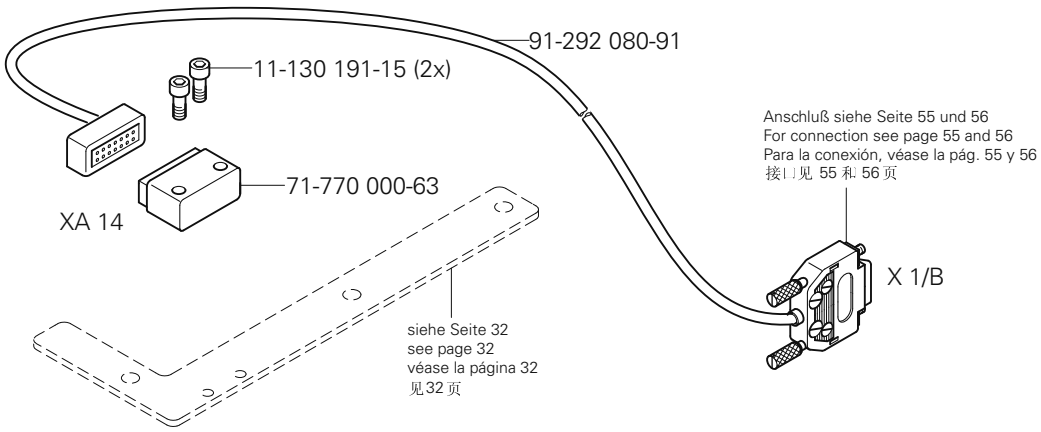
91-292 080-91
11-130 191-15 (2x)
71-770 000-63
XA 14
Anschluß siehe Seite 55 und 56
For connection see page 55 and 56
Para la conexión, véase la pág. 55 y 56
接口见 55 和 56 页
X 1/B
siehe Seite 32
see page 32
véase la página 32
见32 页

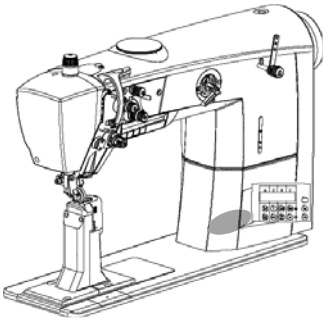

siehe Kapitel 2 Erläuterung der Schlüsselzeichen
see chapter 2 Explanation of key markings
véase el Cap. 2 Explicaciones de los signos clave
见第2章标记说明

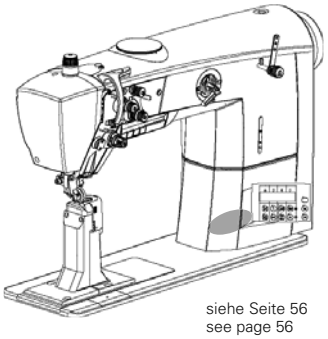

91-266 848-92
11-340 283-15
11-330 280-15
siehe Seite 56
see page 56
véase la página 56
见 56 页
91-263 800-70
11-108 174-15 (2x)
91-266 982-75/898
Anschluß siehe Seite 51
For connection see page 51
Para la conexión, véase la pág. 51
接口见 51 页
91-266 876-75/690
11-130 227-15
11-106 104-55 (2x)
11-210 213-15
71-120 006-31
91-266 853-05
X8
X3
16-409 990-05
91-266 981-75/898
91-266 980-25
11-178 172-25
11-130 227-15 (4x)
91-266 979-15
11-130 365-15 (2x)
12-305 224-15 (2x)
91-263 785-05
siehe Seite 30
see page 30
véase la página 30
见 30 页



91-263 872-71/895 (PFAFF 2571; 2571-725) A
91-263 870-71/895 (PFAFF 2571; 2571-725) B
91-263 880-71/895 (PFAFF 2571; 2571-725) C
91-263 844-71/895 (PFAFF 2574) B
91-263 868-71/895 (PFAFF 2574) C

91-165 417-01 40/3
91-175 313-05
14-215 202-33 (2x) 40/3
91-175 310-05 (2x)
91-263 255-75/895 (2x) (PFAFF 2574 -725)
91-263 143-91
91-263 144-25
13-070 103-05
91-263 145-25
11-108 174-15 (2x)
11-180 169-25 (4x)
91-263 284-05
91-164 182-75/895 (PFAFF 2571)
11-174 169-25
91-175 318-05 (2x)
11-330 166-15
11-330 169-15(2x)
14-012 903-01
91-263 179-75/895 (PFAFF 2571)
91-263 182-75/895 (PFAFF 2574)
12-517 320-45
Anschluß siehe Seite 51
For connection see page 51
Para la conexión, véase la pág. 51
接口见 51 页
X20
91-164 060-92
11-330 952-15 (4x)
12-664 410-45
91-119 103-05 40/2
91-164 183-75/895 (PFAFF 2571)
14-016 100-01
91-263 826-15
71-520 005-15
11-130 110-15 (3x)
(2x) 12-517 370-45
91-263 332-92
11-330 964-15 (2x)
11-330 952-15
91-263 354-92
11-130 176-15
11-330 952-15 (2x)
Anschluß siehe Seite 29
For connection see page 29
Para la conexión, véase la pág. 29
接口见 29 页
11-341 901-15 (2x)
91-119 133-90 40/4
11-330 952-15 (2x)
11-330 952-15 (2x)
91-164 163-05
11-341 905-15 (2x)
40/4 91-164 164-92
91-171 175-12
91-171 175-12
11-178 175-15

siehe Kapitel 2 Erläuterung der Schlüsselzeichen
see chapter 2 Explanation of key markings
véase el Cap. 2 Explicaciones de los signos clave
见第2章标记说明



91-118 308-05
91-263 430-91 A B
91-263 435-91 C
91-000 390-05
91-000 928-15
91-010 166-05
91-263 392-91
91-175 690-05
91-263 397-01
91-100 205-15
91-000 529-15 (3x)
91-263 428-05 A B
91-263 291-05 C
91-018 293-05
11-330 085-15
91-140 945-05
91-263 427-05
91-000 452-15 (2x)
91-263 429-91 A B
91-263 431-91 C
11-108 093-15 (2x)
91-263 294-05
11-130 092-15 (2x)
12-315 080-15 (2x)
91-263 348-05
91-263 358-05
11-108 846-15 (2x)
11-130 197-15
11-130 176-15
91-263 139-05
91-263 421-91
91-263 133-05
91-263 138-92
13-033 190-05
11-330 955-15 (2x)
91-263 310-05
11-130 179-15
91-175 283-01 40/3
14-215 031-23 40/3
11-108 171-15
91-263 142-92
15-120 902-05
91-263 206-05
91-165 419-01 40/3
91-175 314-05
14-215 106-23 40/3
11-315 920-15
91-700 689-15
91-119 494-92 B C
91-263 336-92 A
91-263 276-91
11-108 168-15
91-263 205-05
12-610 320-45
12-360 173-05
91-263 390-05
91-263 146-05
40/3 14-215 106-23
40/3 14-215 028-33
91-175 312-05
96 25-161 801-49
91-263 282-05
Anschluß siehe Seite 32
For connection see page 32
Para la conexión, véase la pág. 32
接口见 32页



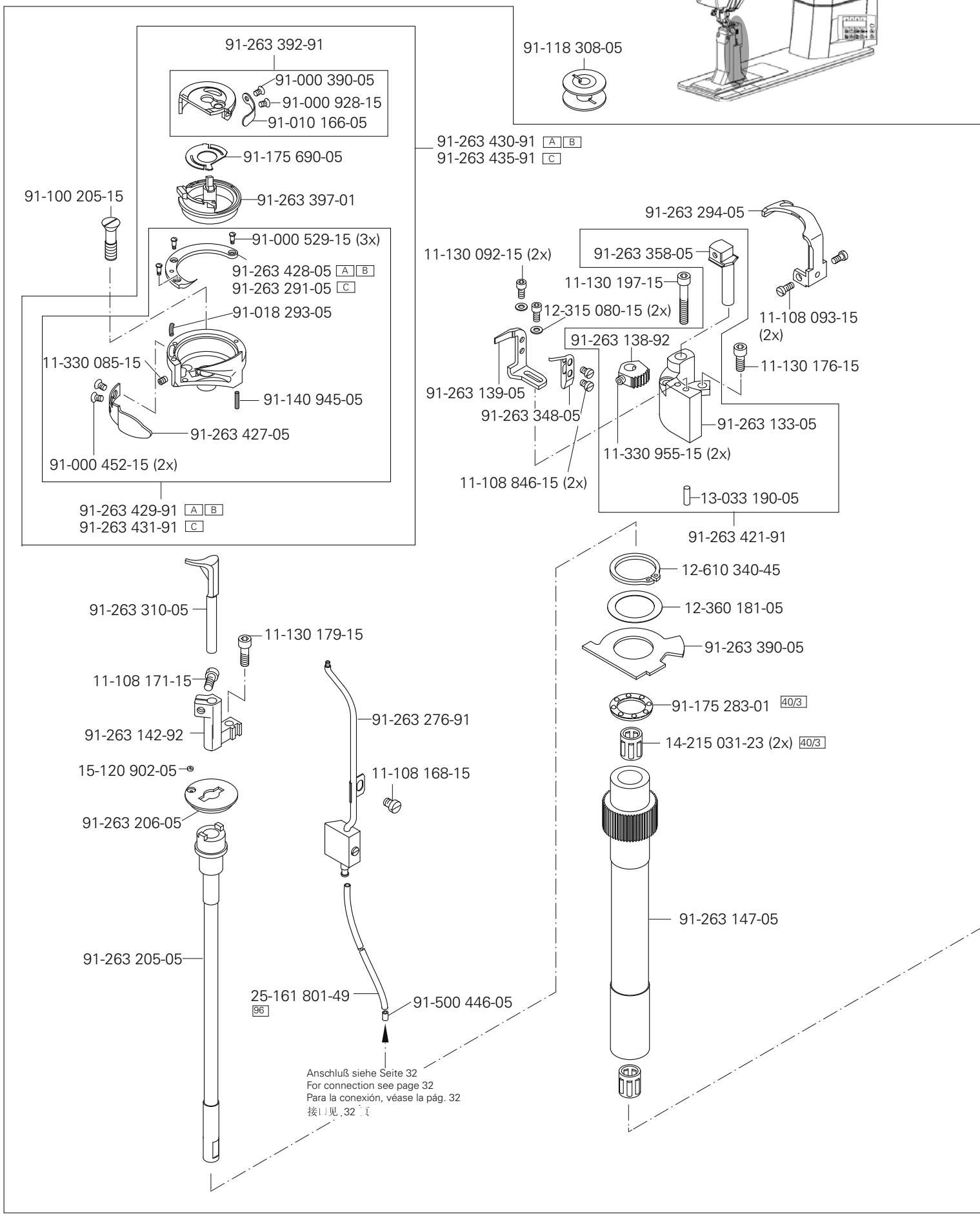

siehe Kapitel 2 Erläuterung der Schlüsselzeichen
see chapter 2 Explanation of key markings
véase el Cap. 2 Explicaciones de los signos clave
见第2章标记说明



Greifersäule, rechts
Hook post, right
Columna del garfio, a la derecha
旋梭柱，右

91-263 213-71/895 (PFAFF 2574; 2591) A B
91-263 228-71/895 (PFAFF 2574; 2591) C

91-263 143-91
91-263 144-25
13-070 103-05
91-263 145-25
11-108 174-15 (2x)
91-165 417-01 40/3
91-175 313-05
91-164 128-75/895 (2x) (PFAFF 2591)
91-263 193-75/895 (2x) (PFAFF 2574)
11-330 169-15 (2x)
91-175 318-05 (2x)
91-263 284-05
11-174 169-15
11-180 169-25 (8x) (PFAFF 2591)
(10x) (PFAFF 2574)
11-330 952-15 (2x)
91-171 175-12
91-263 167-75/895
12-664 410-45
14-016 100-01
91-119 103-05 40/2
11-330 952-15
91-263 333-92
(2x) 14-215 202-33 40/3
11-130 176-15
Anschluß siehe Seite 29
For connection see page 29
Para la conexión, véase la pág. 29
接口见 29 页
91-175 310-05
(2x)
91-175 328-92
96-700 333-15 (2x)
11-341 901-15 (2x)
12-517 370-45
(2x)
91-119 133-90 40/4
11-330 964-15 (2x)
91-263 332-92
11-341 905-15 (2x)
91-171 175-12
11-330 952-15 (2x)

siehe Kapitel 2 Erläuterung der Schlüsselzeichen
see chapter 2 Explanation of key markings
véase el Cap. 2 Explicaciones de los signos clave
见第2章标记说明



91-263 392-91
91-000 390-05
91-000 928-15
91-010 166-05
91-118 308-05
91-263 430-91 A B
91-263 435-91 C
91-175 690-05
91-100 205-15
91-263 397-01
91-000 529-15 (3x)
91-263 428-05 A B
91-263 291-05 C
91-018 293-05
11-330 085-15
91-140 945-05
91-263 427-05
91-000 452-15 (2x)
91-263 429-91 A B
91-263 431-91 C
91-263 294-05
11-130 092-15 (2x)
91-263 358-05
11-130 197-15
12-315 080-15 (2x)
11-108 093-15 (2x)
91-263 138-92
11-130 176-15
91-263 139-05
91-263 348-05
91-263 133-05
11-330 955-15 (2x)
11-108 846-15 (2x)
13-033 190-05
91-263 421-91
12-610 340-45
12-360 181-05
91-263 390-05
91-175 283-01 40/3
14-215 031-23 (2x) 40/3
91-263 147-05
91-263 310-05
11-130 179-15
11-108 171-15
91-263 142-92
15-120 902-05
91-263 206-05
91-263 276-91
11-108 168-15
91-263 205-05
25-161 801-49 96
91-500 446-05
Anschluß siehe Seite 32
For connection see page 32
Para la conexión, véase la pág. 32
接口见 32 页

siehe Kapitel 2 Erläuterung der Schlüsselzeichen
see chapter 2 Explanation of key markings
véase el Cap. 2 Explicaciones de los signos clave
见第2章标记说明
PFAFF Industrial



Greifersäule, rechts
Hook post, right
Columna del garfio, a la derecha
旋梭柱，右

siehe Kapitel 2 Erläuterung der Schlüsselzeichen
see chapter 2 Explanation of key markings
véase el Cap. 2 Explicaciones de los signos clave
见第2章标记说明



siehe Seite 49
see page 49
véase la página 49
见 49 页

91-175 112-71/895

11-130 167-15

A B 91-263 216-71/895
C 91-263 307-71/895

91-175 103-15
13-050 055-05
13-033 196-05
91-175 105-05
91-175 106-05
11-132 286-15
11-714 010-91
12-024 151-25
91-175 104-12
91-175 102-91
12-618 210-45
91-119 576-15
91-175 017-71/895
91-119 929-05
14-215 070-33 (2x) 40/3
91-119 565-05
91-119 566-05

91-119 580-05
91-119 578-12
91-700 689-15 (2x)
91-119 930-05
12-610 290-45
12-501 170-45 (2x)
91-119 925-75/895
11-132 223-15 (2x)
91-119 581-92
91-700 689-15 (2x)
11-330 217-15 (2x)
91-119 934-12
91-700 689-15
91-119 582-05
91-119 926-05
91-119 087-05

91-119 927-71/951
11-174 089-25 (2x)
91-119 573-25
91-046 140-05
11-343 232-15
91-119 928-75/951
91-119 570-05
11-330 217-15
91-119 931-01
91-119 932-05
91-119 933-05
13-033 382-05
91-046 140-05
91-119 936-05
12-640 190-55

91-701 344-25 (2x)
91-119 924-75/895

11-108 177-15 (2x)
12-305 114-15 (2x)
71-130 001-11
12-618 170-45
91-119 923-05
12-640 090-55
11-108 096-15 (2x)
12-305 084-15 (2x)
91-119 596-11

12-618 170-45
91-119 087-05
11-174 176-15 (2x)
91-107 265-05
11-108 096-15
91-119 917-91
91-119 919-91

91-164 092-05
11-174 224-15
91-119 918-12
12-005 175-15
12-305 144-15
91-119 587-92
14-016 100-01
91-700 510-15 (2x)

12-640 170-55
91-017 378-15
14-215 025-33 (2x) 40/3
91-119 922-91
11-108 171-15
12-640 150-55
91-119 590-05
71-370 001-33
14-218 030-01
91-119 588-15
91-119 589-04/004
91-175 004-91

siehe Seite 41
see page 41
véase la página 41
见 41 页

Anschluß siehe Seite 57
For connection see page 57
Para la conexión, véase la pág. 57
接口见 57 页

91-094 483-91

siehe Kapitel 2 Erläuterung der Schlüsselzeichen
see chapter 2 Explanation of key markings
véase el Cap. 2 Explicaciones de los signos clave
见第2章标记说明

PFAFF Industrial



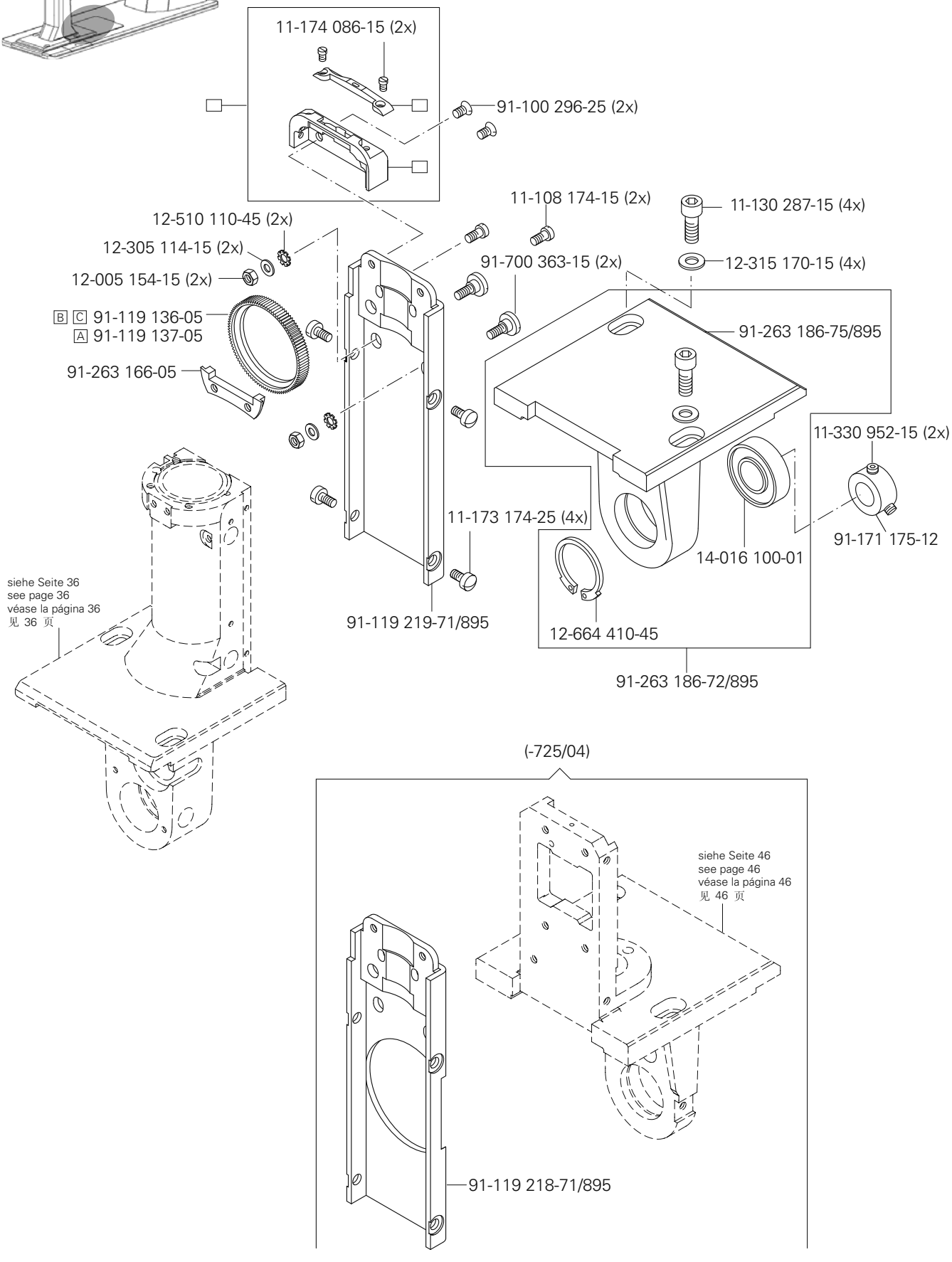
11-174 086-15 (2x)
91-100 296-25 (2x)
11-108 174-15 (2x)
11-130 287-15 (4x)
12-510 110-45 (2x)
12-305 114-15 (2x)
12-005 154-15 (2x)
12-315 170-15 (4x)
91-700 363-15 (2x)
B C 91-119 136-05
A 91-119 137-05
91-263 186-75/895
91-263 166-05
11-330 952-15 (2x)
11-173 174-25 (4x)
91-171 175-12
14-016 100-01
siehe Seite 36
see page 36
véase la página 36
见 36 页
91-119 219-71/895
12-664 410-45
91-263 186-72/895
(-725/04)
siehe Seite 46
see page 46
véase la página 46
见 46 页
91-119 218-71/895

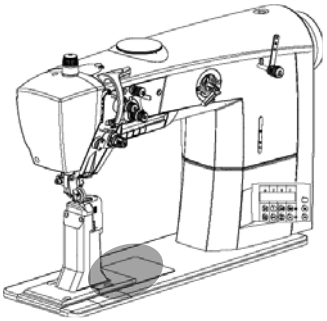

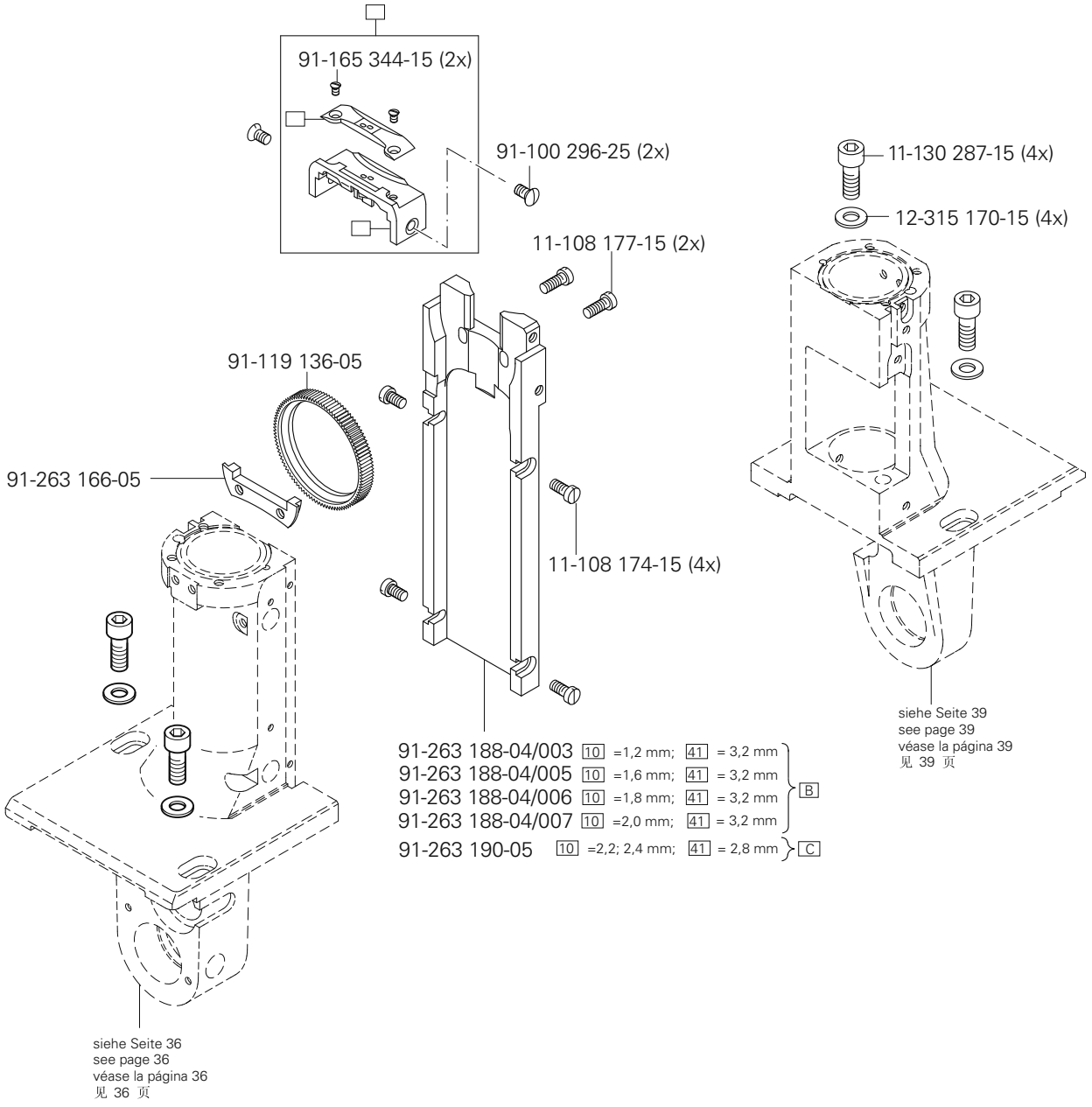

siehe Kapitel 2 Erläuterung der Schlüsselzeichen
see chapter 2 Explanation of key markings
véase el Cap. 2 Explicaciones de los signos clave
见第2章标记说明



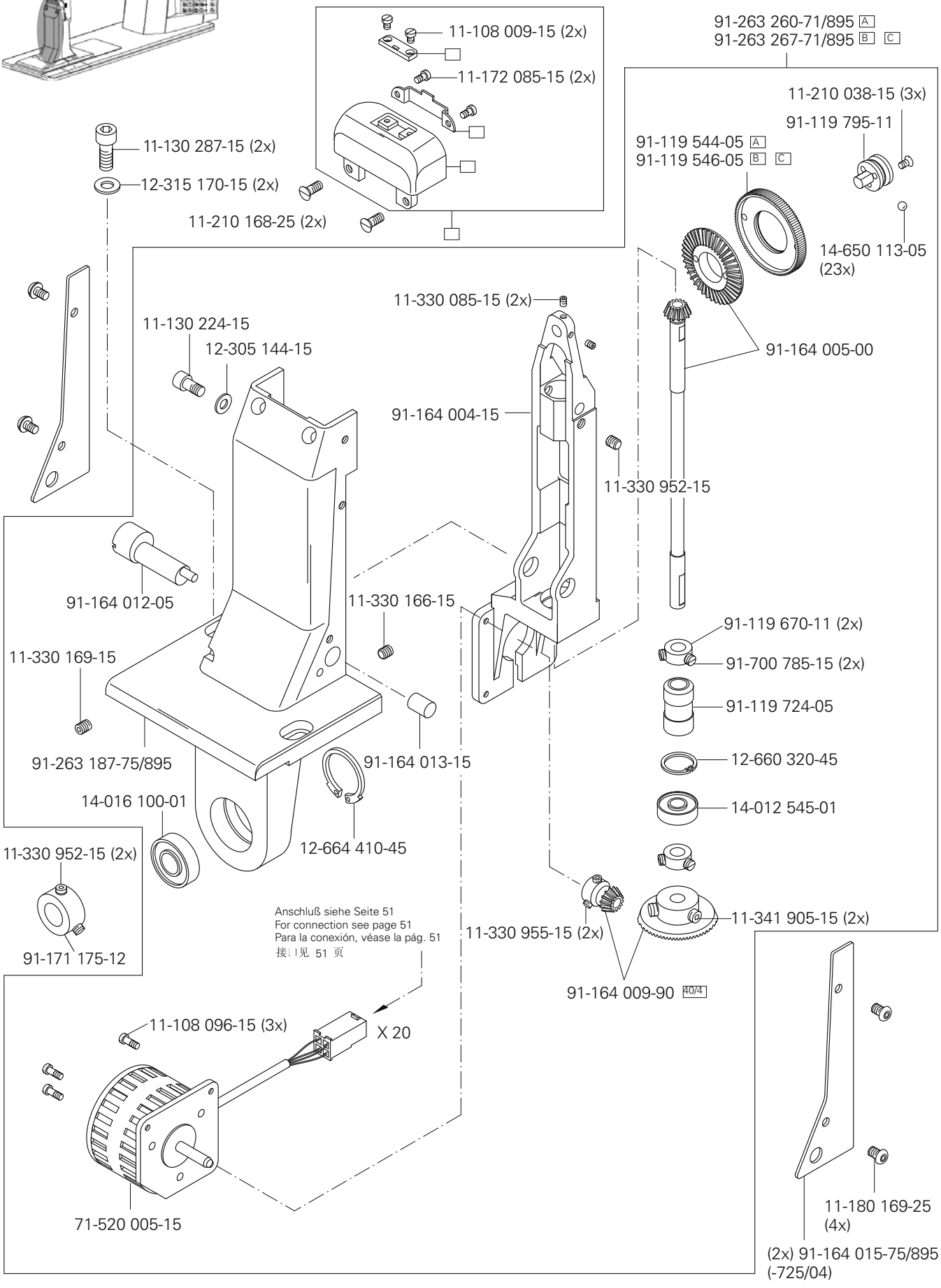
11-108 009-15 (2x)
11-172 085-15 (2x)
11-210 168-25 (2x)
11-130 287-15 (2x)
12-315 170-15 (2x)
91-263 260-71/895 A
91-263 267-71/895 B C
11-210 038-15 (3x)
91-119 795-11
91-119 544-05 A
91-119 546-05 B C
14-650 113-05 (23x)
11-330 085-15 (2x)
11-130 224-15
12-305 144-15
91-164 005-00
91-164 004-15
11-330 952-15
91-164 012-05
11-330 166-15
91-119 670-11 (2x)
91-700 785-15 (2x)
11-330 169-15
91-119 724-05
91-263 187-75/895
91-164 013-15
12-660 320-45
14-016 100-01
14-012 545-01
12-664 410-45
11-330 952-15 (2x)
11-330 955-15 (2x)
11-341 905-15 (2x)
Anschluß siehe Seite 51
For connection see page 51
Para la conexión, véase la pág. 51
接 l 见 51 页
91-171 175-12
91-164 009-90 40/4
11-108 096-15 (3x)
X 20
71-520 005-15
11-180 169-25 (4x)
(2x) 91-164 015-75/895 (-725/04)

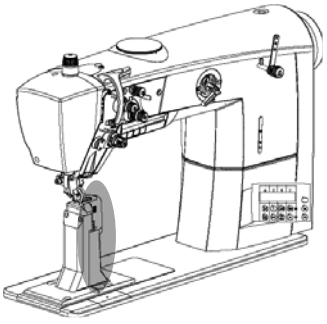

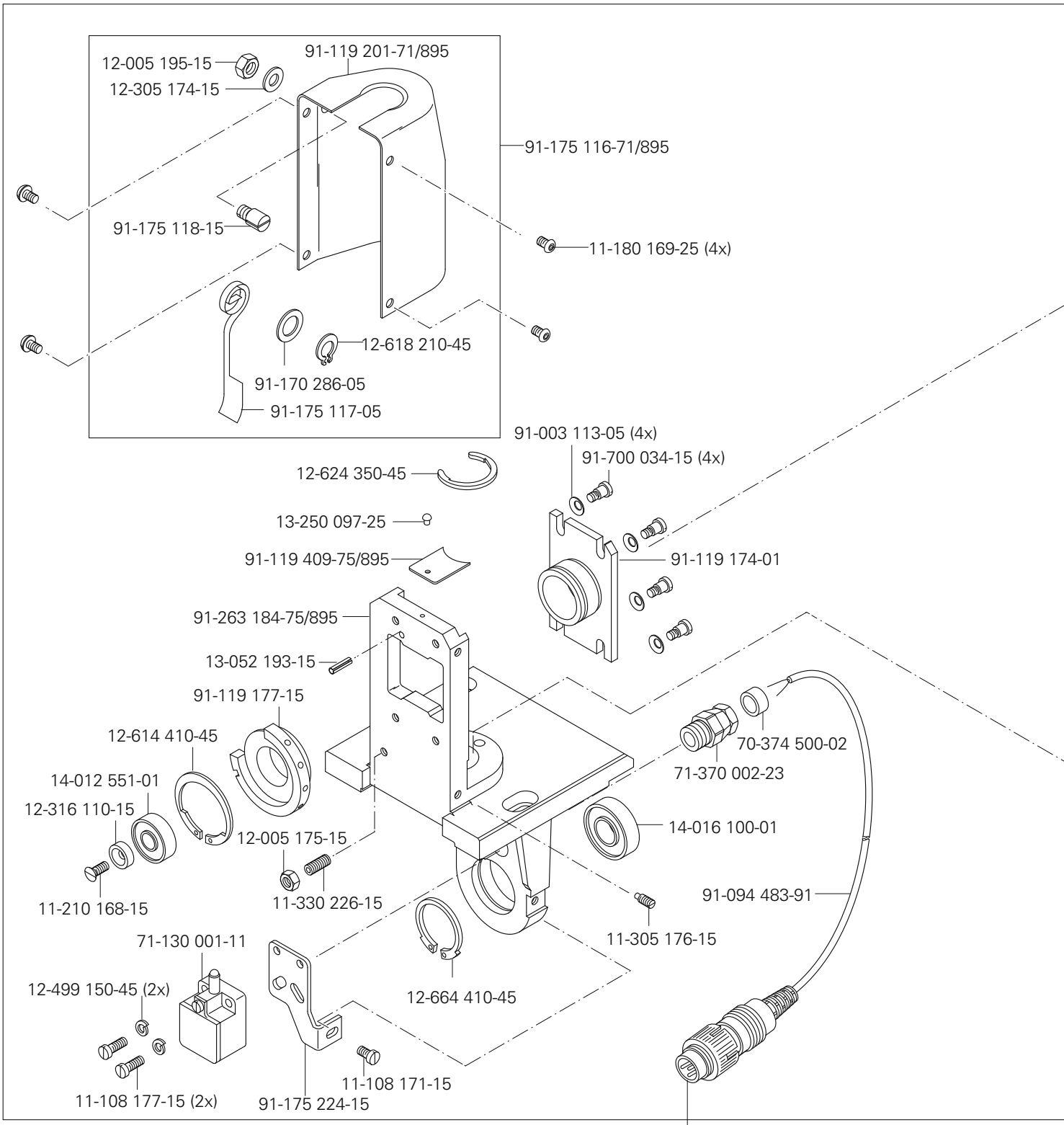

Anschluß siehe Seite 57
For connection see page 57
Para la conexión, véase la pág. 57
接口见 57 页

siehe Kapitel 2 Erläuterung der Schlüsselzeichen
see chapter 2 Explanation of key markings
véase el Cap. 2 Explicaciones de los signos clave
见第2章标记说明

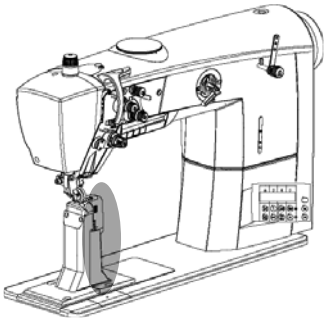

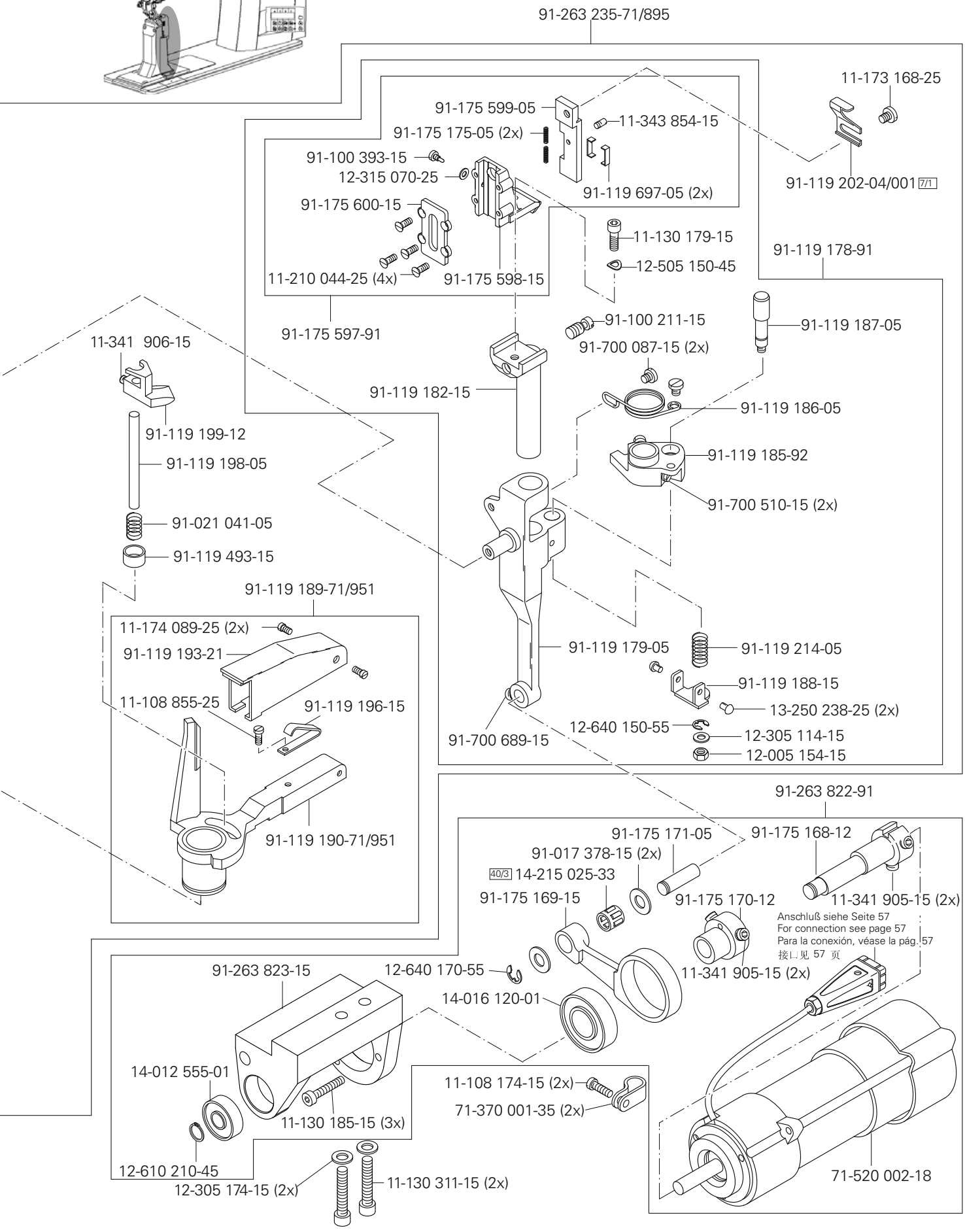
91-263 235-71/895
11-173 168-25
91-175 599-05
11-343 854-15
91-175 175-05 (2x)
91-100 393-15
12-315 070-25
91-119 697-05 (2x)
91-119 202-04/001 7/1
91-175 600-15
11-130 179-15
12-505 150-45
91-119 178-91
11-210 044-25 (4x)
91-175 598-15
91-175 597-91
91-100 211-15
91-119 187-05
11-341 906-15
91-700 087-15 (2x)
91-119 182-15
91-119 186-05
91-119 199-12
91-119 185-92
91-119 198-05
91-700 510-15 (2x)
91-021 041-05
91-119 493-15
91-119 189-71/951
11-174 089-25 (2x)
91-119 179-05
91-119 214-05
91-119 193-21
91-119 188-15
11-108 855-25
91-119 196-15
13-250 238-25 (2x)
12-640 150-55
91-700 689-15
12-305 114-15
12-005 154-15
91-119 190-71/951
91-263 822-91
91-175 171-05
91-175 168-12
91-017 378-15 (2x)
40/3 14-215 025-33
91-175 169-15
91-175 170-12
11-341 905-15 (2x)
Anschluß siehe Seite 57
For connection see page 57
Para la conexión, véase la pág. 57
接口见 57 页
91-263 823-15
12-640 170-55
11-341 905-15 (2x)
14-016 120-01
14-012 555-01
11-108 174-15 (2x)
71-370 001-35 (2x)
11-130 185-15 (3x)
12-610 210-45
12-305 174-15 (2x)
11-130 311-15 (2x)
71-520 002-18

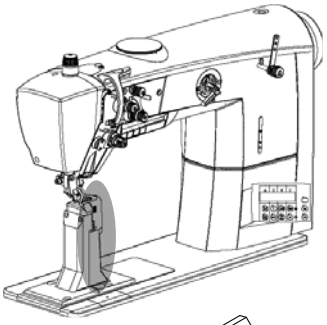

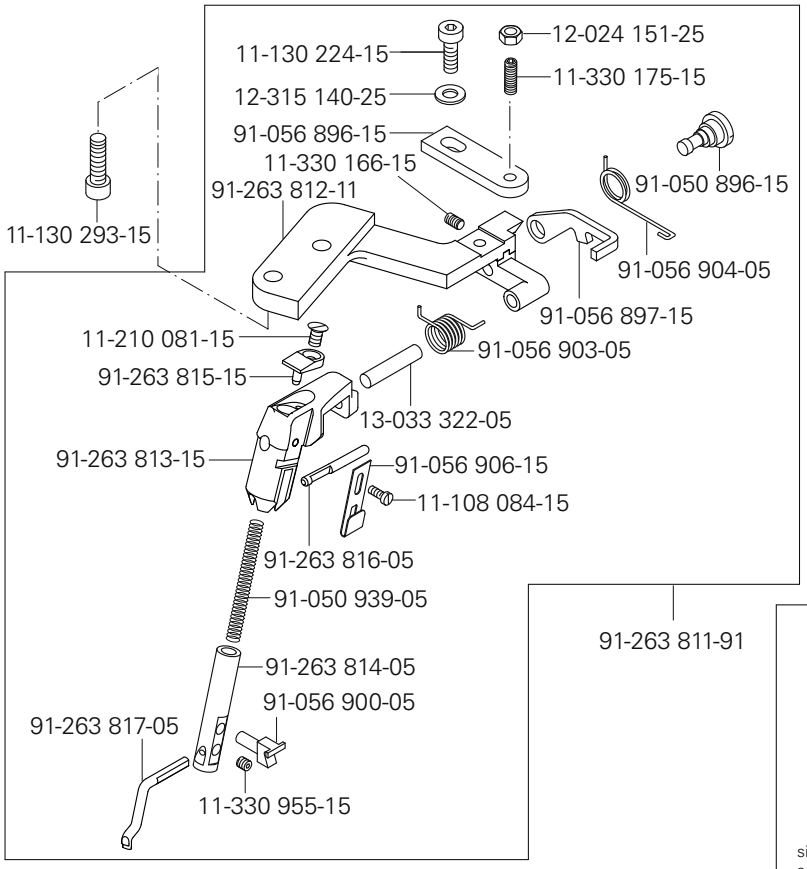

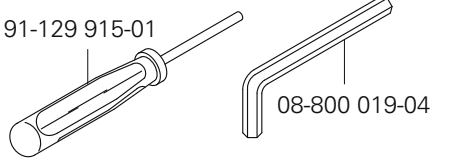

(PFAFF 2571)

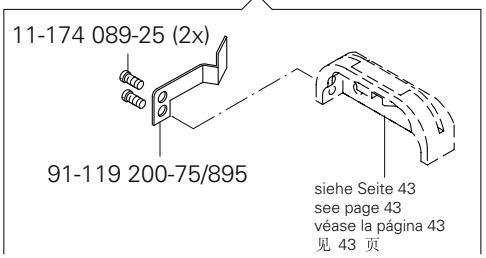

(PFAFF 2571)

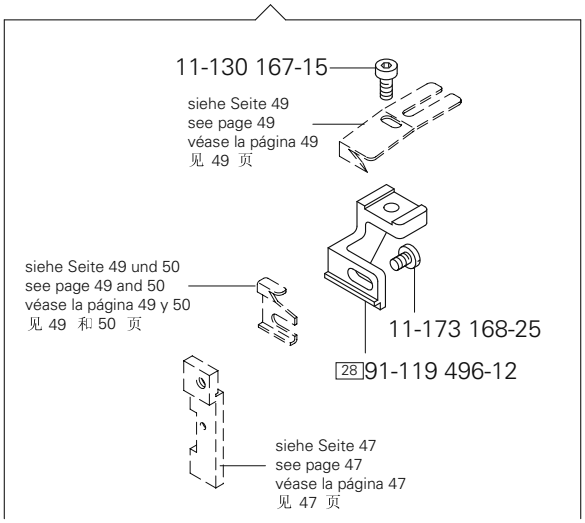

(PFAFF 2591)

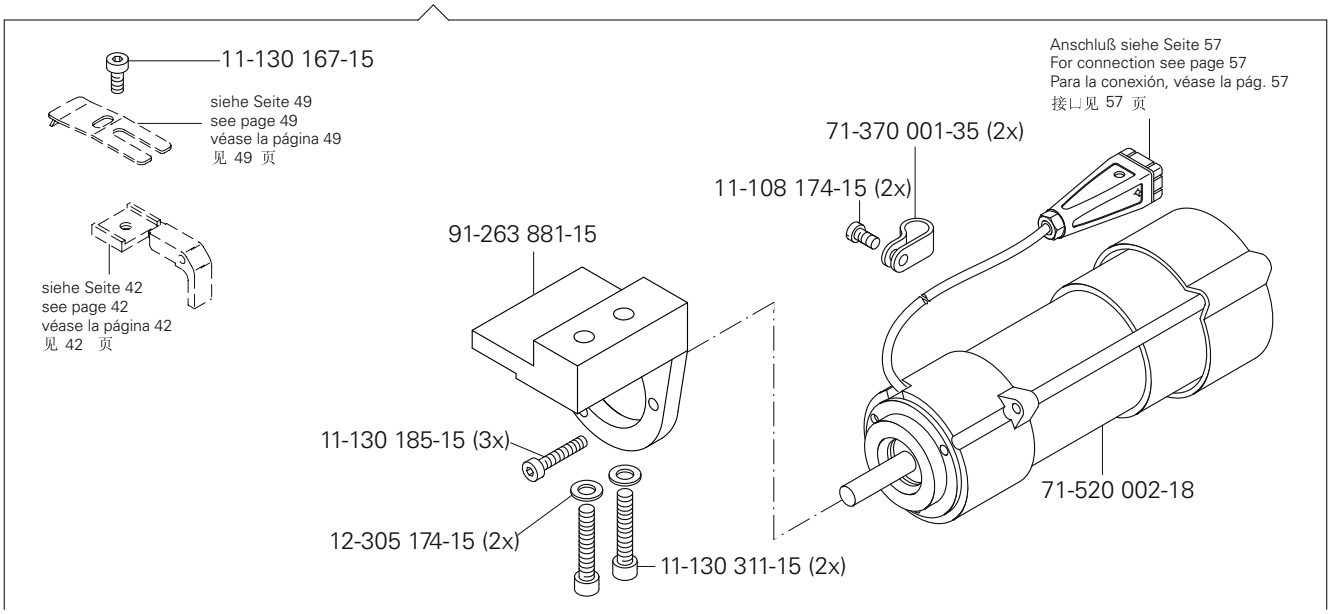

siehe Kapitel 2 Erläuterung der Schlüsselzeichen
see chapter 2 Explanation of key markings
véase el Cap. 2 Explicaciones de los signos clave
见第2章标记说明

Maschinenklasse Machine class Clase de máquina 机型		Schneidwand Side of trimmer Pared de corte 刃长	Schneidhöhe Cutting height Altura de corte 刃高	Verwendungszweck Applications Fin de empleo 使用目的	Bestellnummer Part number N° de pedido 订货号
2571, 2591	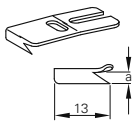	13,0 mm 13,0 mm 13,0 mm 13,0 mm	2,7 mm 3,0 mm 3,5 mm 4,0 mm	Für normales Futter mit Übergängen. For normal lining with cross-sections. Para forro normal con transiciones. 用于带过渡的正常衬里。	91-011 165-04/001 7/17 91-011 165-04/002 7/17 91-011 165-04/003 7/17 91-011 165-04/004 7/17
2571, 2591	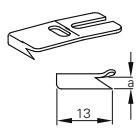	13,0 mm 13,0 mm 13,0 mm 13,0 mm	2,7 mm 3,0 mm 3,5 mm 4,0 mm	Für besonders weiches oder synthetisches Futter mit Übergängen. For very soft or synthetic linings with cross-sections. Para forro particularmente blando o sintético con transiciones. 用于带过渡的特软或合成衬里。	91-011 165-04/011 7/17 90/15 91-011 165-04/012 7/17 90/15 91-011 165-04/013 7/17 90/15 91-011 165-04/014 7/17 90/15
2571, 2591	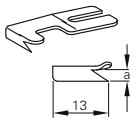	13,0 mm 13,0 mm 13,0 mm 13,0 mm	2,7 mm 3,0 mm 3,5 mm 4,0 mm	Für normales Futter. For normal lining. Para forro normal. 用于正常衬里。	91-011 166-04/001 7/18 91-011 166-04/002 7/18 91-011 166-04/003 7/18 91-011 166-04/004 7/18
2571, 2591	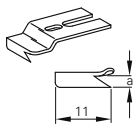	11,0 mm	2,7 mm	Für normales Futter mit Übergängen und engen Rundungen. For normal lining with cross-sections and tight curves. Para forro normal con transiciones y redondeados estrechos. 用于带过渡和窄圆边的正常衬里。	91-011 233-04/001 7/19
2571, 2591	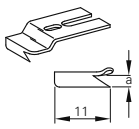	11,0 mm	2,7 mm	Für besonders weiches oder synthetisches Futtermaterial mit Übergängen und engen Rundungen. For very soft or synthetic lining material with cross-sections and tight curves. Para material de forro particularmente blando o sintético con transiciones y redondeados estrechos. 用于带过渡和窄圆边的特软或合成衬里材料。	91-011 233-04/011 7/19 90/15
2591	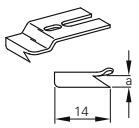	14,0 mm	2,7 mm	Für normales Futtermaterial mit Übergängen. For normal lining material with cross-sections. Para material de forro normal con transiciones.. 用于带过渡的正常衬里材料。	91-011 178-05 7/24
2591	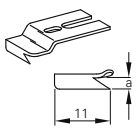	11,0 mm	2,7 mm	Für Lammfellfutter auch mit engen Rundungen. For sheepskin linings, also with tight curves. Para forro de piel de cordero también con redondeados estrechos. 用于也带窄圆边的羔羊皮衬里。	91-011 388-04/001 7/19
2591	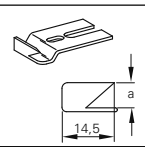	14,5 mm	8,7 mm	Zum Beschneiden der Außenkanten an dickem Material. For trimming outer edges of thick material. Para el corte de cantos exteriores en material grueso.. 用于切厚料的外边。	91-040 188-05 7/26
2571	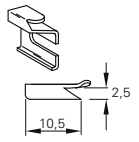	10,5 mm	2,5 mm	Für normales Futtermaterial mit Übergängen. For normal lining material with cross-sections. Para material de forro normal con transiciones. 用于带过渡的正常衬里材料。	91-119 202-04/001 7/1

PFAFF 2571 ME PREMIUM

Maschinenklasse Machine class Clase de máquina 机型		Schneidwand Side of trimmer Pared de corte 刃长	Schneidhöhe Cutting height Altura de corte 刃高	Verwendungszweck Applications Fin de empleo 使用目的	Bestellnummer Part number N° de pedido 订货号
2571	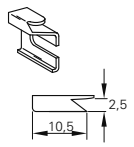	10,5 mm	2,5 mm	Für besonders weiches oder synthetisches Futtermaterial mit Übergängen . For very soft and synthetic materials with cross-sections. Para material de forro particularmente blando o sintético con transiciones. 用于带过渡的特软或合成衬里材料。	91-119 202-04/011 7/1 90/15
2571	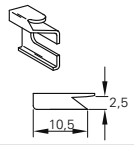	10,5 mm	2,5 mm	Für zähes Kunststoffleder. For tough imitation leather. Para cuero plástico correoso. 用于韧性的人造皮革	91-119 402-05 7/5
2571	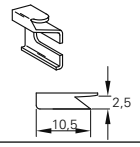	10,5 mm	2,5 mm	Für normales Futtermaterial ohne Übergänge. For normal lining material without cross-sections. Para material de forro normal sin transiciones. 用于不带过渡的正常衬里材料。	91-119 444-04/001 7/3
2571	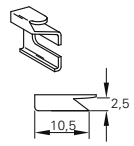	10,5 mm	2,5 mm	Für besonders weiches oder synthetisches Futtermaterial ohne Übergängen. For very soft and synthetic materials without cross-sections. Para material de forro particularmente blando o sintético sin transiciones. 用于不带过渡的特软或合成衬里材料。	91-119 444-04/011 7/3 90/15
2571	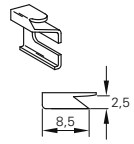	8,5 mm	2,5 mm	Für normales Futtermaterial mit Übergängen und engen Rundungen. For normal lining material with cross-sections and tight curves. Para material de forro normal con transiciones y redondeados estrechos 用于带过渡和窄圆边的正常衬里材料。	91-119 714-05 7/4
2571	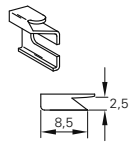	8,5 mm	2,5 mm	Für normales Futtermaterial ohne Übergänge und engen Rundungen. For normal lining material without cross-sections, with tight curves. Para material de forro normal sin transiciones y redondeados estrechos. 用于不带过渡和窄圆边的正常衬里材料。	91-119 715-05 7/6
2571	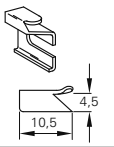	10,5 mm	4,5 mm	Zum Beschneiden von Polstermaterialien. For trimming upholstery materials. Para el corte de materiales de acolchado. 用于切软垫材料。	91-164 754-05 7/1

siehe Kapitel 2 Erläuterung der Schlüsselzeichen
see chapter 2 Explanation of key markings
véase el Cap. 2 Explicaciones de los signos clave
见第2章标记说明

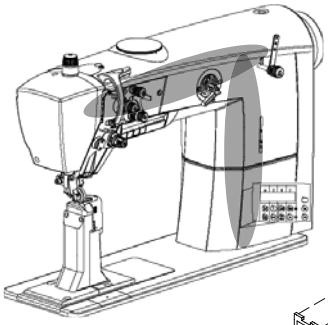

X 21
91-292 037-91
X 4/B
Anschluß siehe Seite 55 und 56
For connection see page 55 and 56
Para la conexión, véase la pág. 55 y 56
接口见 55 和 56 页
X 3.1
Anschluß siehe Seite 55
For connection see page 55
Para la conexión, véase la pág. 55
接口见 55 页
siehe Seite 12
see page 12
véase la página 12
见 12 页
91-292 552-91(PFAFF 2574)
siehe Seite 25
see page 25
véase la página 25
见 25 页
X 13
Anschluß siehe Seite 55 und 56
For connection see page 55 and 56
Para la conexión, véase la pág. 55 y 56
接口见 55 和 56 页
X 43
X 41
X 42
91-292 452-91
siehe Seite 28
see page 28
véase la página 28
见28 页
siehe Seite 21
see page 21
véase la página 21
见21 页
siehe Seite 26
see page 26
véase la página 26
见26 页
Anschluß siehe Seite 56
For connection see page 56
Para la conexión, véase la pág. 56
接口见 56 页
91-291 980-91(PFAFF 2571; 2591)
X 6/A
71-370 001-40 (3x)
11-130 176-25 (3x)
NA
siehe Seite 25
see page 25
véase la página 25
见25 页
11-130 176-25
71-370 001-33
X 31
siehe Seite 25
see page 25
véase la página 25
见25 页
siehe Seite 34 und 35
see page 34 and 35
véase la página 34 y 35
见34 和 35 页
X 30
Anschluß siehe Seite 17 und 18
For connection see page 17 and 18
Para la conexión, véase la pág. 17 y 18
接口见 17 和 18 页
11-130 176-25
71-370 001-35
X 20
91-292 451-91
91-292 036-91
Anschluß siehe Seite 55 und 56
For connection see page 55 and 56
Para la conexión, véase la pág. 55 y 56
接口见 55 和 56 页
X 5
siehe Seite 36 und 45
see page 36 and 45
véase la página 36 y 45
见36 和 45 页
X 4/A
Anschluß siehe Seite 54
For connection see page 54
Para la conexión, véase la pág. 54
接口见 54 页
Anschluß siehe Seite 55 und 56
For connection see page 55 and 56
Para la conexión, véase la pág. 55 y 56
接口见 55 和 56 页
X 32

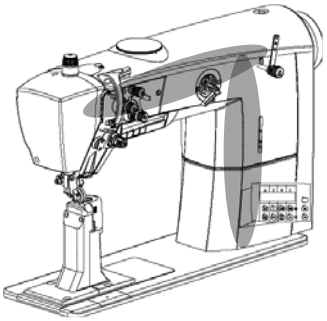

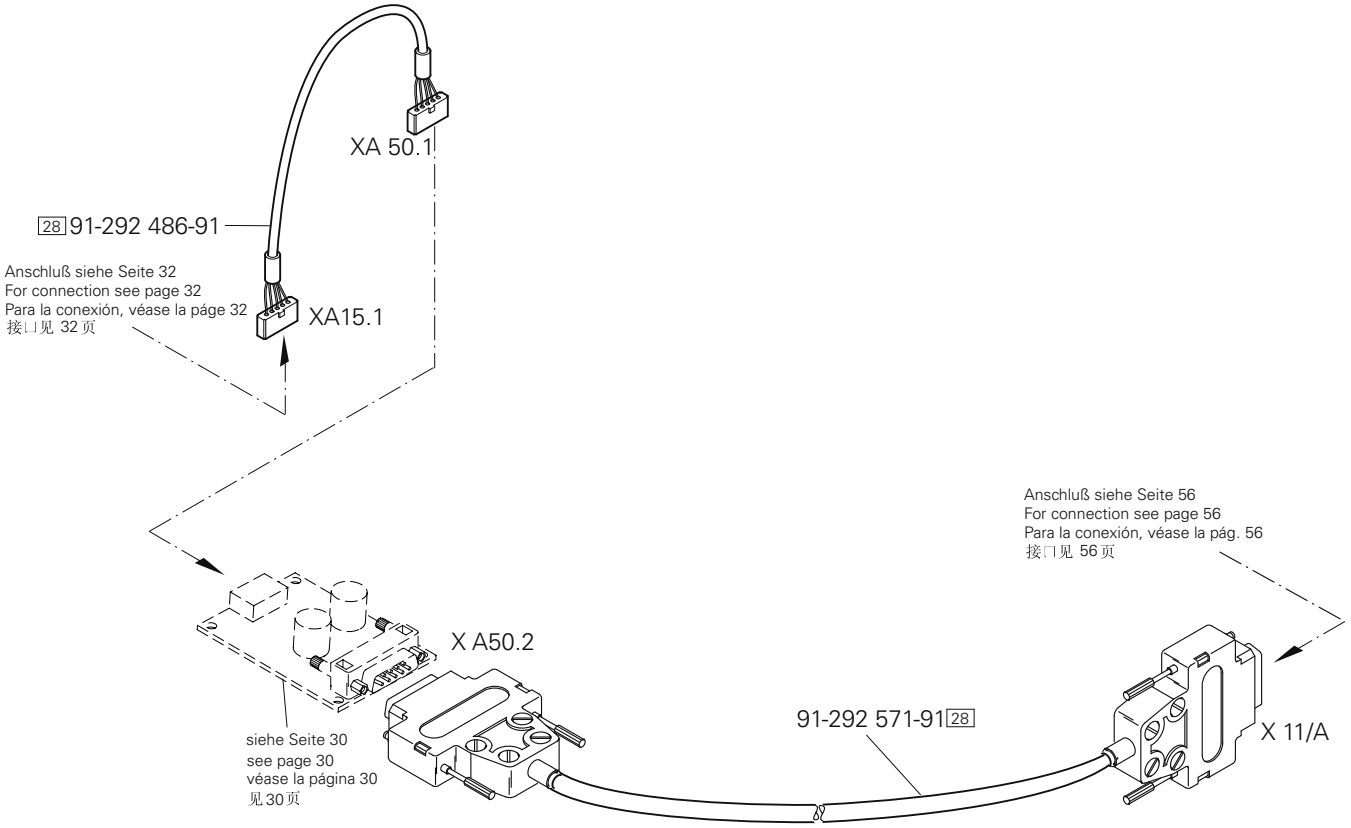

siehe Kapitel 2 Erläuterung der Schlüsselzeichen
see chapter 2 Explanation of key markings
véase el Cap. 2 Explicaciones de los signos clave
见第2章标记说明

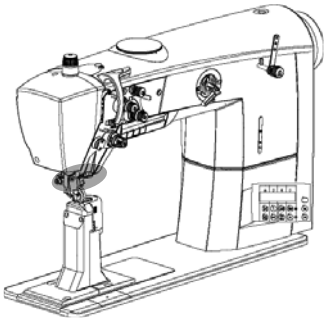

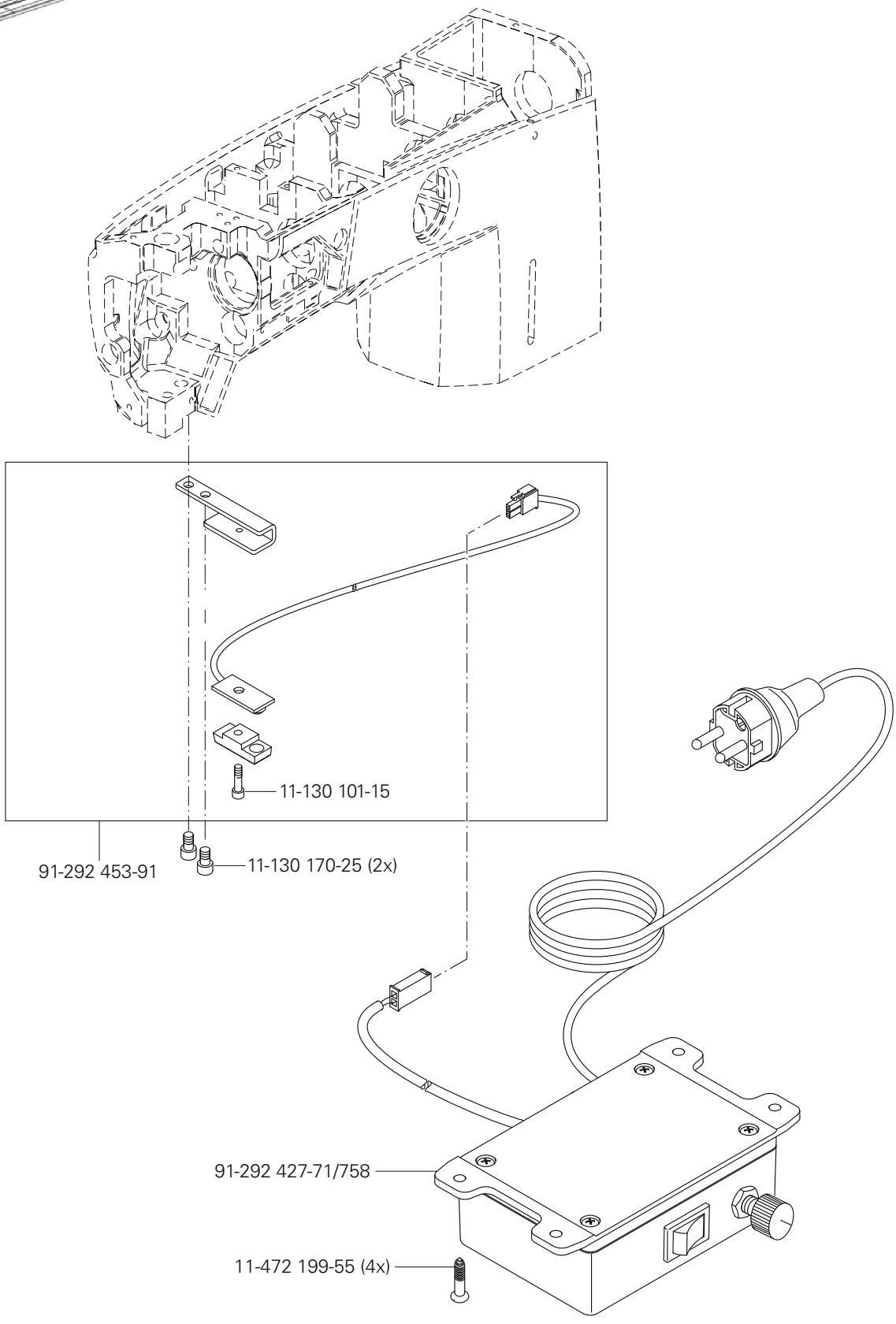
11-130 101-15
91-292 453-91
11-130 170-25 (2x)
91-292 427-71/758
11-472 199-55 (4x)

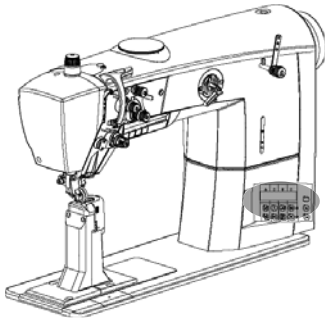

11-130 224-25 (2x)

95-774 984-71/895

73-064 000-91

SD-Card

71-890 000-14

11-130 176-25 (2x)

71-370 001-33 (2x)

71-590 007-72

X1/A

Anschluß siehe Seite 55 und 56
For connection see page 55 and 56
Para la conexión, véase la pág. 55 y 56
接口见 55 和 56 页

91-291 977-91

X 32

Anschluß siehe Seite 51
For connection see page 51
Para la conexión, véase la pág. 51
接口见 51 页

siehe Kapitel 2 Erläuterung der Schlüsselzeichen
see chapter 2 Explanation of key markings
véase el Cap. 2 Explicaciones de los signos clave
见第2章标记说明

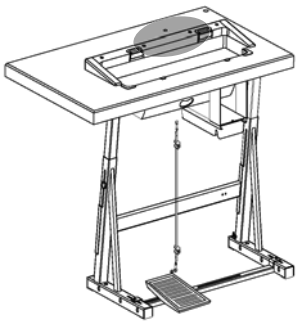

74-086 253-90

siehe Seite 9
see page 9
véase la página 9
见 9 页

91-292 398-91

Zum Gestell
For stand
Para el bancada
吊于机架

12-510 170-25

12-305 174-25

91-291 458-91

11-130 293-25

91-262 385-75/893

12-499 150-45
(4x)

11-130 176-25
(4x)

11-462 163-55 (2x)

71-590 007-21

X11/B

99-137 196-05 (4x)

11-330 173-15 (4x)

71-520 006-03

X8

X3

X 3

71-520 006-01

X1/A siehe Seite 54
see page 54
véase la página 54
见 54 页

Zur Tretplatte
For the pedal
Para el pedal
吊于踏板

X5 siehe Seite 51
see page 51
véase la página 51
见 51 页

X13 siehe Seite 51
see page 51
véase la página 51
见 51 页

91-292 496-91

74-061 826-91

Anschluß siehe Seite 51
For connection see page 51
Para la conexión, véase la pág. 51
接口见 51 页

X 3.1

X1/B siehe Seite 33
see page 33
véase la página 33
见 33 页

X11/B

71-910 000-61

71-910 000-60

11-462 253-55 (4x)

X8

X3

X4/B siehe Seite 51
see page 51
véase la página 51
见 51 页

X4/A siehe Seite 51
see page 51
véase la página 51
见 51 页

91-296 069-91

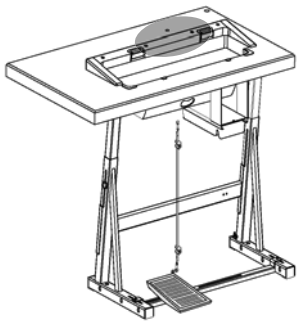

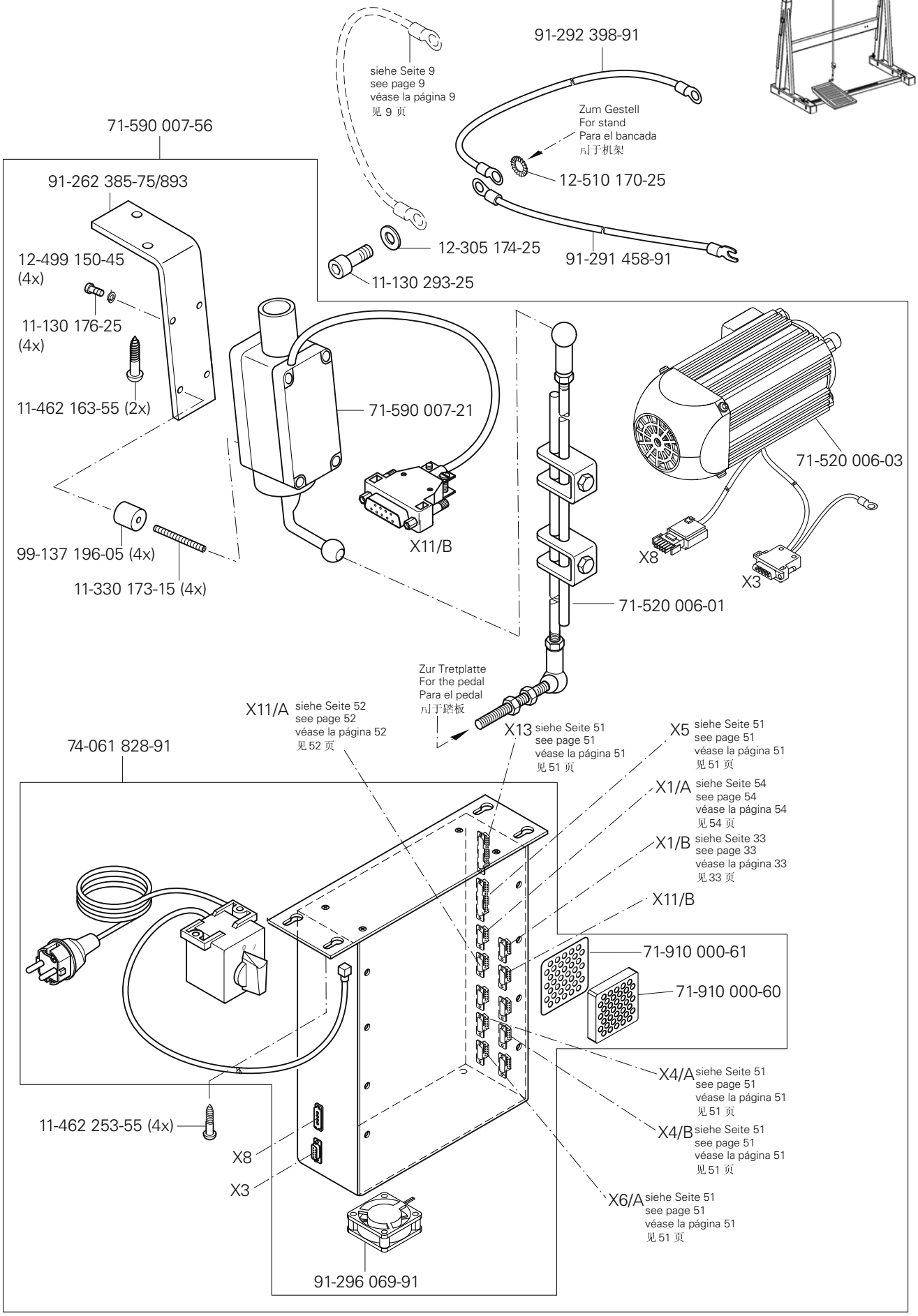

siehe Kapitel 2 Erläuterung der Schlüsselzeichen
see chapter 2 Explanation of key markings
véase el Cap. 2 Explicaciones de los signos clave
见第2章标记说明

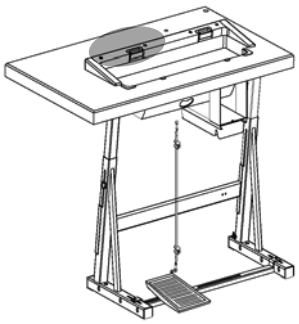

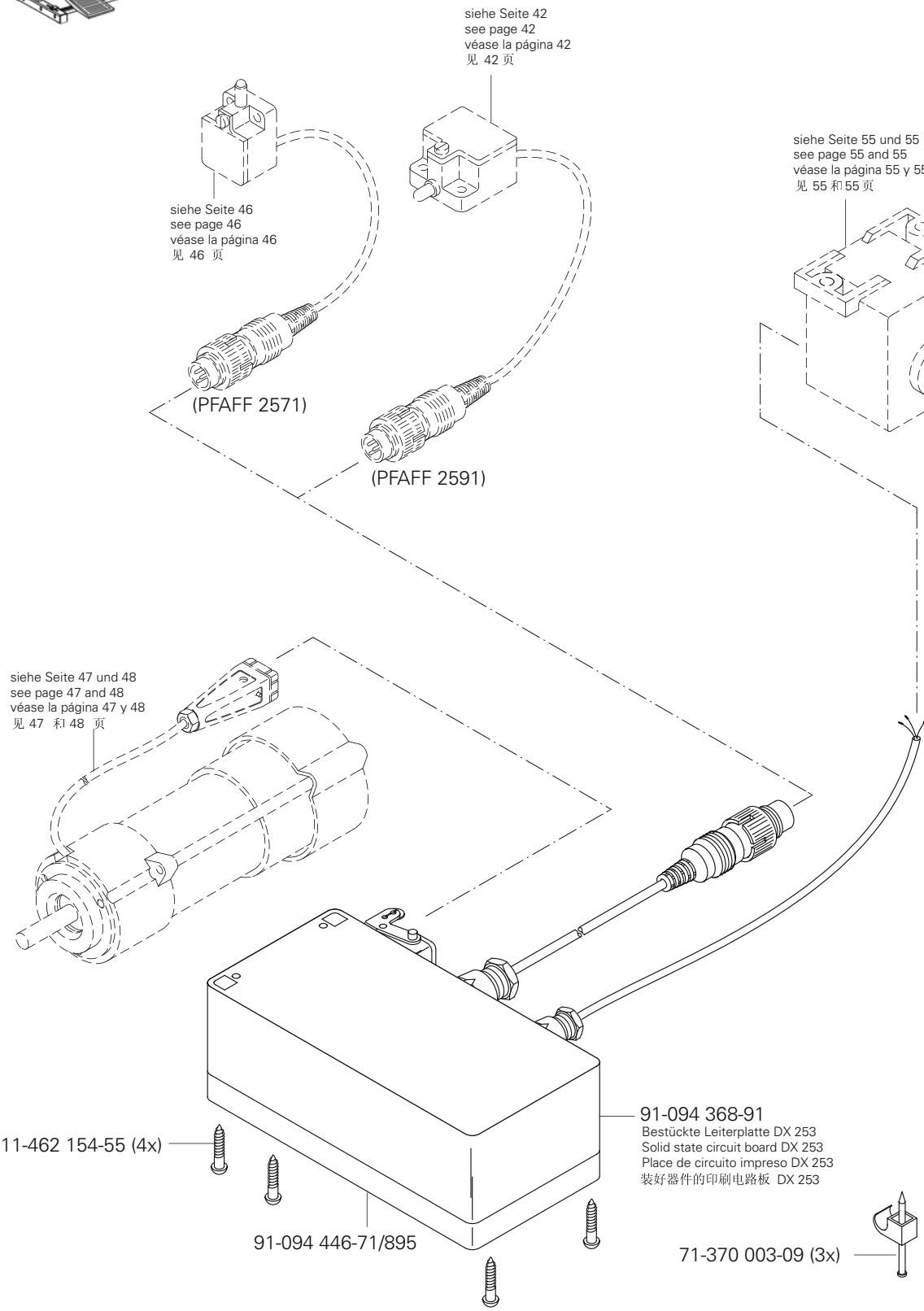
siehe Seite 42
see page 42
véase la página 42
见 42 页
siehe Seite 46
see page 46
véase la página 46
见 46 页
siehe Seite 55 und 55
see page 55 and 55
véase la página 55 y 55
见 55 和 55 页
(PFAFF 2571)
(PFAFF 2591)
siehe Seite 47 und 48
see page 47 and 48
véase la página 47 y 48
见 47 和 48 页
11-462 154-55 (4x)
91-094 368-91
Bestückte Leiterplatte DX 253
Solid state circuit board DX 253
Place de circuito impreso DX 253
装好器件的印刷电路板 DX 253
91-094 446-71/895
71-370 003-09 (3x)

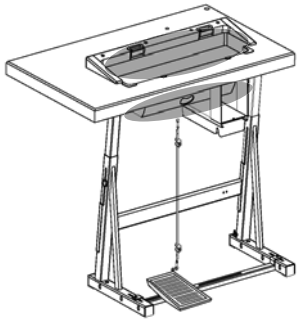

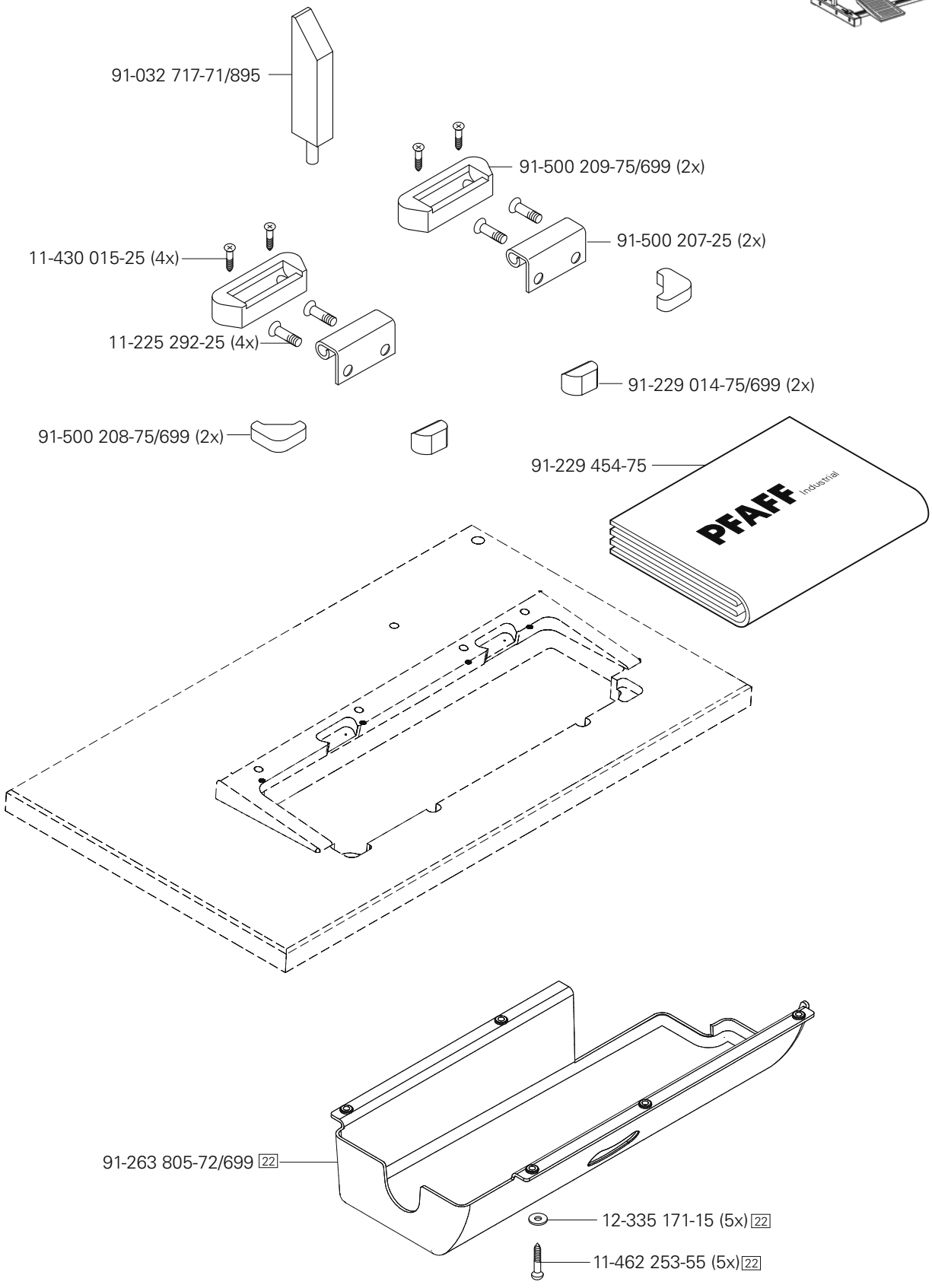

siehe Kapitel 2 Erläuterung der Schlüsselzeichen
see chapter 2 Explanation of key markings
véase el Cap. 2 Explicaciones de los signos clave
见第2章标记说明

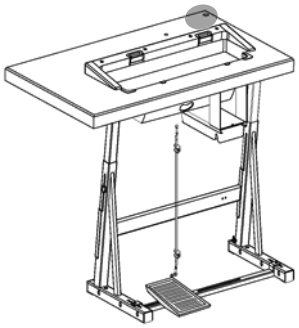

91-229 423-70/690 (PFAFF 2571; 2591)

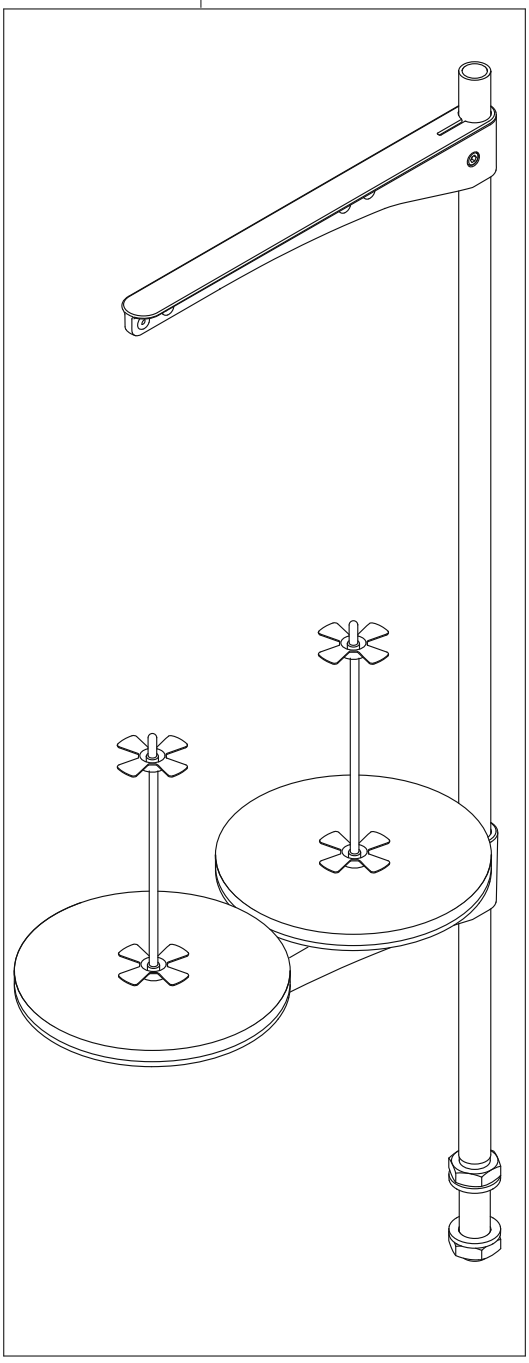

91-229 422-70/690 (PFAFF 2574)

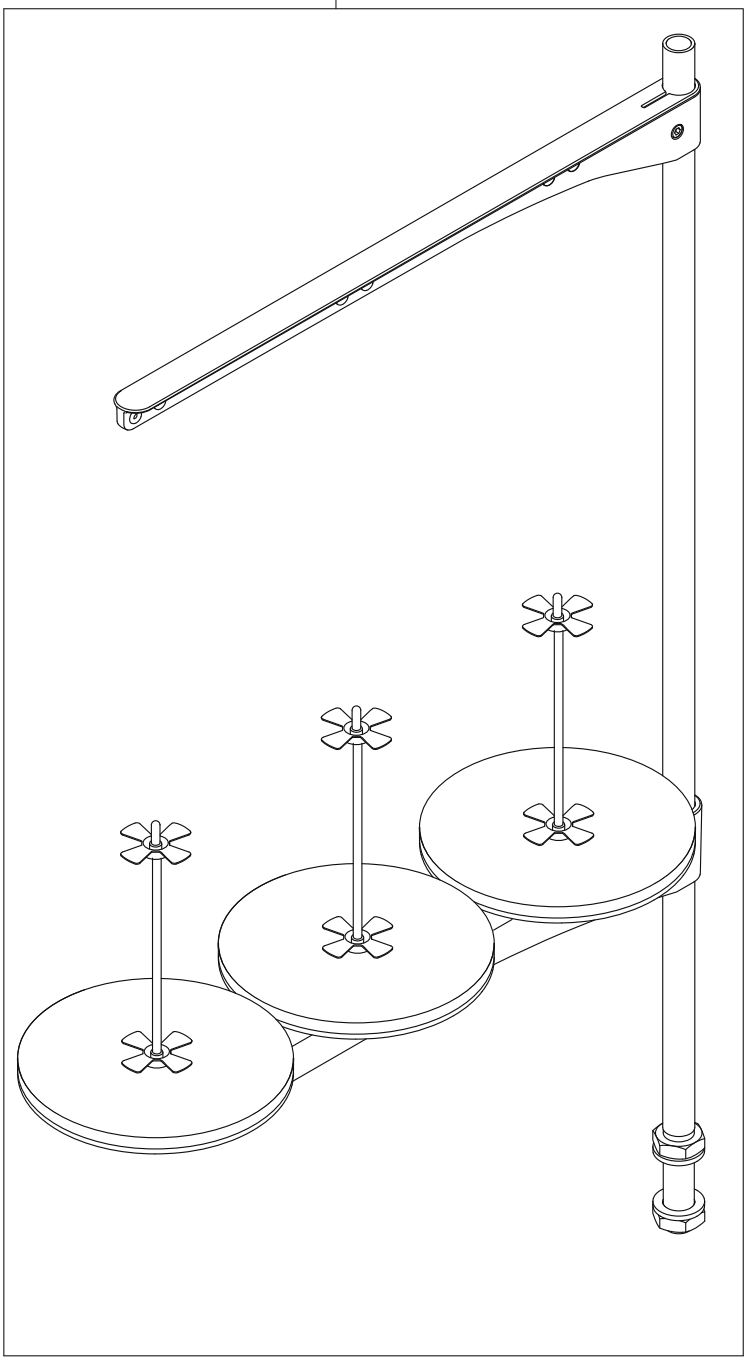

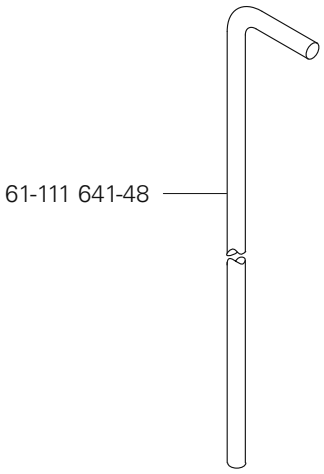

siehe Kapitel 2 Erläuterung der Schlüsselzeichen
see chapter 2 Explanation of key markings
véase el Cap. 2 Explicaciones de los signos clave
见第2章标记说明

Öl Oil Aceite 油	Mittelpunkts-Viskosität bei: Mean viscosity at: Viscosidad media a: 中点粘度:		Dichte bei: Density of: Densidad a: 密度，在：		Bestellnummer für Behälter mit: Part number for can with: Número de pedido para recipientes con: 订货号用于油箱，带：		
	°C	mm²/s	°C	g/cm³ (g/ml)	1 Liter 1 Litro 1 升		
28-011 201-44	40	22,0	15	0,865	91-129 917-91		

Fett Grease Grasa 脂	Penetration Penetration Penetración 贯入度	Tropfpunkt Drip-point Punto de goteo 滴点	Bestellnummer für Behälter mit: Part number for can with: Número de pedido para recipientes con: 订货号用于油箱，带：		
	mm/10	°C	0,25 kg	0,5 kg	1 kg
28-011 202-10		185			28-011 202-10
28-011 202-47	220-250	185			28-011 202-47

No. 零件号	Seite Page Página 页号
08-800 019-04	48
11-039 177-15	13
11-039 225-15	16
11-039 360-15	31
11-106 104-55	34, 35
11-108 009-15	45
11-108 084-15	48
11-108 090-15	21
11-108 093-15	37, 38, 40
11-108 093-25	15, 19, 20
11-108 096-15	25, 42, 45
11-108 096-25	25
11-108 102-25	30
11-108 168-15	37, 38, 40
11-108 171-15	37, 38, 40, 42, 46
11-108 174-15	34, 35, 36, 39, 43, 44, 47, 48
11-108 177-15	13, 42, 44, 46
11-108 222-15	28
11-108 846-15	31, 37, 38, 40
11-108 855-25	25, 47
11-130 089-15	25
11-130 092-15	12, 37, 38, 40
11-130 092-25	19
11-130 095-15	12, 21
11-130 097-15	20
11-130 097-25	20
11-130 101-15	21, 53
11-130 110-15	36
11-130 113-15	21
11-130 167-15	21, 42, 48
11-130 170-15	13, 15, 21, 28
11-130 170-25	53
11-130 173-15	15, 29
11-130 173-25	24, 25
11-130 176-15	13, 15, 36, 37, 38, 39, 40, 41
11-130 176-25	24, 51, 53, 54, 55, 56
11-130 179-15	11, 37, 38, 40, 47
11-130 185-15	47, 48
11-130 191-15	32, 33
11-130 197-15	37, 38, 40
11-130 224-15	21, 25, 28, 45, 48
11-130 224-25	53, 54
11-130 227-15	21, 25, 34, 35
11-130 227-25	32
11-130 233-15	14, 25, 27
11-130 239-15	11
11-130 251-15	32
11-130 254-15	28
11-130 263-15	11
11-130 284-15	11, 12
11-130 287-15	11, 43, 44, 45, 55
11-130 287-25	11
11-130 293-15	13, 25, 26, 30, 48
11-130 293-25	56
11-130 299-25	11, 25
11-130 299-15	26
11-130 311-15	47, 48
11-130 317-15	11
11-130 365-15	34, 35
11-132 169-15	23
11-132 172-15	20
11-132 172-55	17, 18
11-132 217-15	11
11-132 223-15	42
11-132 223-25	19, 20
11-132 286-15	12, 42
11-132 905-15	17, 18
11-172 085-15	45
11-173 168-25	47, 48
11-173 174-25	43
11-174 082-15	15
11-174 086-15	43
11-174 089-25	42, 47, 48
11-174 169-25	36, 39
11-174 173-25	15
11-174 176-15	42
11-174 224-15	42
11-174 233-15	31
11-178 172-25	34, 35
11-178 175-15	36
11-180 169-25	36, 39, 41, 45, 46
11-180 175-25	41
11-186 292-15	21
11-186 934-25	19
11-210 038-15	45
11-210 044-25	47
11-210 081-15	48
11-210 165-25	28
11-210 168-15	46
11-210 168-25	45
11-210 213-15	34, 35
11-210 216-15	32
11-210 248-15	32
11-225 090-25	20
11-225 091-25	19
11-225 169-25	20
11-225 178-15	32
11-225 178-25	11
11-225 220-15	11
11-225 223-15	30
11-225 283-15	28
11-225 292-25	58
11-225 298-15	23
11-305 176-15	46
11-315 920-15	37
11-317 985-15	13
11-330 085-15	37, 38, 40, 45
11-330 094-15	20
11-330 166-15	36, 45, 48
11-330 169-15	19, 20, 36, 39, 41, 45
11-330 173-15	55, 56
11-330 175-15	48
11-330 217-15	14, 25, 28, 42
11-330 220-15	24
11-330 226-15	46
11-330 277-15	15, 22, 23
11-330 280-15	16, 22, 23, 35
11-330 283-15	34
11-330 952-15	12, 14, 25, 28, 30, 36, 39, 41, 43, 45
11-330 955-15	28, 37, 38, 40, 45, 48
11-330 960-15	30
11-330 962-15	15
11-330 964-15	12, 22, 36, 39, 41
11-330 968-15	13

No. 零件号	Seite Page Página 页号
11-335 280-15	23
11-335 902-15	23
11-340 283-15	34, 35
11-341 901-15	36, 39, 41
11-341 902-15	23
11-341 905-15	13, 36, 39, 41, 45, 47
11-341 906-15	47
11-343 232-15	42
11-343 854-15	47
11-430 015-25	58
11-462 154-55	57
11-462 163-55	55, 56
11-462 253-55	55. 56, 58
11-472 199-55	53
11-706 290-25	24
11-714 010-91	42
11-724 141-25	25
12-005 154-15	28, 43, 47
12-005 154-25	24
12-005 175-15	32, 42, 46
12-005 195-15	46
12-005 215-05	26
12-012 004-15	11
12-024 121-15	20, 21
12-024 121-25	30
12-024 151-25	20, 42, 48
12-024 171-25	32
12-072 152-15	21
12-305 074-25	25
12-305 084-15	42
12-305 084-25	19, 20, 25,
12-305 114-15	13, 15, 29, 42, 43, 47
12-305 114-25	25
12-305 144-15	21, 28, 32, 42, 45
12-305 174-15	12, 26, 30, 41, 46, 47, 48
12-305 174-25	11, 55, 56,
12-305 224-15	34, 35
12-305 500-05	19, 20
12-315 070-25	47
12-315 080-15	37, 38, 40
12-315 110-15	13
12-315 140-25	48
12-315 170-15	43, 44, 45
12-316 110-15	46
12-325 080-05	19, 20
12-335 131-15	12
12-335 171-15	58
12-360 043-25	19, 20
12-360 083-05	31
12-360 103-05	27
12-360 173-05	37
12-360 181-05	38, 40
12-499 150-45	46, 55, 56
12-501 170-45	42
12-505 150-45	47
12-505 190-45	19
12-510 081-25	25
12-510 110-45	43
12-510 170-25	11, 55, 56
12-517 320-45	36
12-517 370-45	36, 39, 41
12-610 210-45	16, 25, 47
12-610 230-45	13, 31
12-610 250-45	27
12-610 290-45	42
12-610 310-45	15
12-610 320-45	37
12-610 340-45	38, 40
12-614 410-45	46
12-618 170-45	42
12-618 210-45	42, 46
12-624 350-45	46
12-640 090-55	42
12-640 150-55	41, 42, 47
12-640 170-55	29, 42, 47
12-640 190-55	42
12-640 210-55	25
12-660 320-45	45
12-664 410-45	36, 39, 41, 43, 45, 46
12-710 923-92	14
13-033 100-05	20
13-033 106-05	19
13-033 113-05	20
13-033 190-05	37, 38, 40
13-033 196-05	42
13-033 244-05	41
13-033 262-05	20
13-033 283-05	20
13-033 322-05	48
13-033 382-05	42
13-033 394-05	31
13-033 481-05	31
13-033 544-05	28
13-050 055-05	42
13-052 097-55	20
13-052 193-15	46
13-070 103-05	36, 39
13-250 097-25	46
13-250 238-25	47
14-012 545-01	45
14-012 551-01	46
14-012 555-01	47
14-012 903-01	12, 25, 36
14-016 100-01	36, 39, 41, 42, 43, 45, 46
14-016 120-01	47
14-018 594-01	30
14-215 016-33	12
14-215 025-33	42, 47
14-215 028-33	37
14-215 031-23	37, 38, 40
14-215 070-33	42
14-215 106-23	37
14-215 202-33	36, 39, 41
14-218 030-01	42
14-218 090-01	14
14-650 113-05	45
15-120 725-05	32
15-120 732-05	28
15-120 902-05	37, 38, 40
15-125 061-05	32
16-409 982-05	34
16-409 990-05	35
16-410 003-05	23
25-161 801-49	32, 37, 38, 40
25-161 801-52	32

No. 零件号	Seite Page Página 页号	No. 零件号	Seite Page Página 页号	No. 零件号	Seite Page Página 页号	No. 零件号	Seite Page Página 页号
26-536 302-09	32	73-052 926-91	25	91-011 909-05	26	91-100 355-05	15
28-011 201-44	61	73-064 000-91	54	91-017 378-15	14, 42, 47	91-100 393-15	47
28-011 202-10	61	74-052 880-91	17	91-018 293-05	37, 38, 40	91-107 265-05	42
28-011 202-47	61	74-052 911-91	32	91-021 041-05	47	91-118 308-05	37, 38, 40
61-111 641-48	60	74-061 826-91	55	91-021 124-15	28	91-119 015-15	15
70-374 500-02	46	74-061 828-91	56	91-027 370-05	31	91-119 087-05	42
71-120 006-31	34, 35	74-086 253-90	55	91-027 371-12	31	91-119 103-05	36, 39, 41
71-130 001-11	42, 46	91-000 390-05	37, 38, 40	91-028 036-25	28	91-119 133-90	36, 39, 41
71-170 002-12	26	91-000 452-15	37, 38, 40	91-029 692-75/792	31	91-119 136-05	43, 44
71-170 002-30	28	91-000 529-15	37, 38, 40	91-032 717-71/895	58	91-119 137-05	43
71-370 001-32	15, 32, 63	91-000 928-15	37, 38, 40	91-040 188-05	49	91-119 174-01	46
71-370 001-33	12, 15, 42, 51, 53, 54	91-002 065-05	19, 20	91-046 140-05	42	91-119 177-15	46
71-370 001-35	47, 48, 51	91-003 113-05	46	91-046 879-05	32	91-119 178-91	47
71-370 001-40	51	91-010 166-05	37, 38, 40	91-050 896-15	48	91-119 179-05	47
71-370 002-23	46	91-010 183-05	19, 20	91-050 939-05	48	91-119 182-15	47
71-370 003-09	57	91-010 215-05	19, 20	91-056 193-25	19, 20	91-119 185-92	47
71-370 003-55	30	91-011 165-04/001	49	91-056 760-05	19, 20	91-119 186-05	47
71-370 003-94	32	91-011 165-04/002	49	91-056 896-15	48	91-119 187-05	47
71-520 002-18	47, 48	91-011 165-04/003	49	91-056 897-15	48	91-119 188-15	47
71-520 005-15	25, 36, 45	91-011 165-04/004	49	91-056 900-05	48	91-119 189-71/951	47
71-520 006-01	55, 56	91-011 165-04/011	49	91-056 903-05	48	91-119 190-71/951	47
71-520 006-03	55, 56	91-011 165-04/012	49	91-056 904-05	48	91-119 193-21	47
71-590 007-21	55, 56	91-011 165-04/013	49	91-056 906-15	48	91-119 196-15	47
71-590 007-56	56	91-011 165-04/014	49	91-069 335-72/893	31	91-119 198-05	47
71-590 007-72	53, 54	91-011 166-04/001	49	91-087 291-05	30	91-119 199-12	47
71-770 000-63	33	91-011 166-04/002	49	91-094 368-91	57	91-119 200-75/895	48
71-890 000-14	54	91-011 166-04/003	49	91-094 446-71/895	57	91-119 201-71/895	46
71-910 000-60	55, 56	91-011 166-04/004	49	91-094 483-91	42, 46	91-119 202-04/001	47, 49
71-910 000-61	55, 56	91-011 178-05	49	91-100 205-15	37, 38, 40	91-119 202-04/011	50
73-052 922-91	30	91-011 233-04/001	49	91-100 211-15	47	91-119 214-05	47
73-052 925-91	18	91-011 388-04/001	49	91.100 296-25	43, 44	91-119 218-71/895	43

No. 零件号	Seite Page Página 页号	No. 零件号	Seite Page Página 页号	No. 零件号	Seite Page Página 页号	No. 零件号	Seite Page Página 页号
91-119 219-71/895	43	91-119 724-05	45	91-164 015-75/895	45	91-165 344-15	15, 44
91-119 402-05	50	91-119 763-05	16	91-164 042-05	13	91-165 417-01	36, 39, 41
91-119 409-75/895	46	91-119 795-11	45	91-164 050-12	12	91-165 419-01	37
91-119 421-05	25	91-119 917-91	42	91-164 053-05	12	91-167 750-05	26
91-119 444-04/001	50	91-119 918-12	42	91-164 056-05	12	91-168 480-15	23
91-119 444-04/011	50	91-119 919-91	42	91-164 057-11	12	91-169 137-05	25
91-119 493-15	47	91-119 922-91	42	91-164 060-92	12, 36	91-170 286-05	46
91-119 494-92	37	91-119 923-05	42	91-164 061-15	12	91-171 175-12	30, 36, 39, 43, 45
91-119 496-12	48	91-119 924-75/895	42	91-164 064-12	13	91-172 609-05	15
91-119 544-05	45	91-119 925-75/895	42	91-164 065-12	13	91-174 396-05	19
91-119 546-05	45	91-119 926-05	42	91-164 092-05	42	91-174 440-25	19, 20
91-119 565-05	42	91-119 927-71/951	42	91-164 128-75/895	39	91-174 879-05	24
91-119 566-05	42	91-119 928-75/951	42	91-164 154-01	25	91-175 004-91	42
91-119 570-05	42	91-119 929-05	42	91-164 163-05	36	91-175 017-71/895	42
91-119 573-25	42	91-119 930-05	42	91-164 164-92	36	91-175 102-91	42
91-119 576-15	42	91-119 931-01	42	91-164 182-75/895	36	91-175 103-15	42
91-119 578-12	42	91-119 932-05	42	91-164 183-75/895	36	91-175 104-12	42
91-119 580-05	42	91-119 933-05	42	91-164 293-91	13	91-175 105-05	42
91-119 581-92	42	91-119 934-12	42	91-164 295-15	13	91-175 106-05	42
91-119 582-05	42	91-119 936-05	42	91-164 296-15	13	91-175 112-71/895	42
91-119 587-92	42	91-119 937-71/895	41	91-164 303-93/001	12	91-175 170-12	47
91-119 588-15	42	91-119 938-71/895	41	91-164 621-05	12	91-175 171-05	47
91-119 589-04/004	42	91-129 915-01	48	91-164 622-12	12	91-175 175-05	47
91-119 590-05	42	91-129 917-91	61	91-164 697-93/001	12	91-175 283-01	37, 38, 40
91-119 596-11	42	91-138 232-05	25	91-164 711-91	12	91-175 310-05	36, 39, 41
91-119 607-15	41	91-140 945-05	37, 38, 40	91-164 754-05	50	91-175 312-05	37
91-119 670-11	14, 45	91-164 004-15	45	91-164 813-15	25	91-175 313-05	36, 39, 41
91-119 671-05	41	91-164 005-00	45	91-164 907-91	12	91-175 690-05	37, 39, 41
91-119 697-05	47	91-164 009-90	45	91-164 939-91	12	91-174 314-05	37
91-119 714-05	50	91-164 012-05	45	91-164 941-91	12	91-175 116-71/895	46
91-119 715-05	50	91-164 013-15	45	91-164 969-15	12	91-175 117-05	46

No. 零件号	Seite Page Página 页号	No. 零件号	Seite Page Página 页号	No. 零件号	Seite Page Página 页号	No. 零件号	Seite Page Página 页号
91-175 118-15	46	91-263 149-05	29	91-263 260-71/895	45	91-263 758-15	29
91-175 168-12	47	91-263 156-05	28	91-263 267-71/895	45	91-263 759-91	15
91-175 169-15	47	91-263 162-15	29	91-263 276-91	37, 38, 40	91-263 762-91	25
91-175 224-15	46	91-263 163-15	29	91-263 281-15	13	91-263 763-91	25
91-175 318-05	36, 39, 41	91-263 164-15	28	91-263 282-05	37	91-263 766-05	25
91-175 328-92	39, 41	91-263 165-05	29	91-263 284-05	36, 39	91-263 767-05	25
91-175 339-71/895	41	91-263 166-05	43, 44	91-263 291-05	37, 38, 40	91-263 768-75/898	13
91-175 597-91	47	91-263 167-75/895	39	91-263 294-05	37, 38, 40	91-263 769-15	15
91-175 598-15	47	91-263 179-75/895	36	91-263 307-71/895	42	91-263 770-05	13
91-175 599-05	47	91-263 182-75/895	36	91-263 310-05	37, 38, 40	91-263 771-15	13
91-175 600-15	47	91-263 183-75/895	41	91-263 332-92	36, 39, 41	91-263 772-12	13
91-176 199-92	15	91-263 184-75/895	46	91-263 333-92	39, 41	91-263 773-11	27
91-176 204-05	15	91-263 186-72/895	43	91-263 336-92	37	91-263 775-91	27
91-229 014-75/699	58	91-263 186-75/895	43	91-263 348-05	37, 38, 40	91-263 776-91	26
91-229 422-70/690	59	91-263 187-75/895	45	91-263 352-91	25	91-263 777-15	26
91-229 423-70/690	59	91-263 188-04/003	44	91-263 354-92	36	91-263 779-15	21
91-229 454-75	58	91-263 188-04/005	44	91-263 358-05	37, 38, 40	91-263 780-91	21
91-262 166-91	31	91-263 188-04/006	44	91-263 390-05	37, 38, 40	91-263 781-15	21
91-262 167-05	31	91-263 188-04/007	44	91-263 392-91	37, 38, 40	91-263 782-71/892	19
91-262 168-05	31	91-263 190-05	44	91-263 397-01	37, 38, 40	91-263 783-71/892	19
91-262 195-92	23	91-263 193-75/895	39	91-263 421-91	37, 38, 40	91-263 785-05	34, 35
91-262 385-75/893	55, 56	91-263 205-05	37, 38, 40	91-263 427-05	37, 38, 40	91-263 786-05	30
91-263 133-05	37, 38, 40	91-263 206-05	37, 38, 40	91-263 428-05	37, 38, 40	91-263 788-75/690	11
91-263 138-92	37, 38, 40	91-263 213-71/895	39	91-263 429-91	37, 38, 40	91-263 790-92	28
91-263 139-05	37, 38, 40	91-263 216-71/895	42	91-263 430-91	37, 38, 40	91-263 791-12	30
91-263 142-92	37, 38, 40	91-263 228-71/895	39	91-263 431-91	37, 38, 40	91-263 792-71/766	32
91-263 143-91	36, 39	91-263 235-71/895	47	91-263 434-12	34	91-263 795-91	28
91-263 144-25	36, 39	91-263 252-75/895	41	91-263 435-91	37, 38, 40	91-263 797-05	13
91-263 145-25	36, 39	91-263 253-71/895	41	91-263 755-15	28	91-263 798-05	28
91-263 146-05	37	91-263 255-75/895	36	91-263 756-91	28	91-263 799-15	28
91-263 147-05	38, 40	91-263 258-25	41	91-263 757-15	28	91-263 800-70	35

No. 零件号	Seite Page Página 页号
91-263 805-72/699	58
91-263 806-35	19, 20
91-263 811-91	48
91-263 812-11	48
91-263 813-15	48
91-263 814-05	48
91-263 815-15	48
91-263 816-05	48
91-263 817-05	48
91-263 822-91	47
91-263 823-15	47
91-263 824-15	29
91-263 825-15	32
91-263 826-15	36
91-263 828-05	13
91-263 834-70/690	18
91-263 837-15	15
91-263 841-15	13
91-263 842-15	13
91-263 844-71/895	36
91-263 847-05	25
91-263 848-12	22
91-263 858-05	13
91-263 860-15	30
91-263 865-75/690	11
91-263 866-92	25
91-263 868-71/895	36
91-263 870-71/895	36
91-263 872-71/895	36
91-263 877-71/892	20
91-263 878-71/892	20

No. 零件号	Seite Page Página 页号
91-263 880-71/895	36
91-263 881-15	48
91-263 895-70/690	17
91-263 896-71/766	32
91-263 897-15	32
91-266 114-15	11
91-266 520-92	30
91-266 694-05	30
91-266 818-05	15
91-266 848-92	35
91-266 853-05	34, 35
91-266 876-75/690	34, 35
91-266 979-15	34, 35
91-266 980-25	34, 35
91-266 981-75/898	34, 35
91-266 982-75/898	34, 35
91-268 655-05	32
91-280 171-91	30
91-290 576-91	11
91-291 133-91	21
91-291 400-91	25
91-291 458-91	55, 56
91-291 977-91	54
91-291 980-91	51
91-292 037-91	51
91-292 080-91	33
91-292 222-91	12
91-292 398-91	55, 56
91-292 427-71/758	53
91-292 451-91	51
91-292 452-91	51

No. 零件号	Seite Page Página 页号
91-292 453-91	53
91-292 454-91	53
91-292 460-93/001	54
91-292 486-91	52
91-292 496-91	55
91-292 552-91	51
91-292 571-91	52
91-296 069-91	55, 56
91-500 035-05	14
91-500 067-92	31
91-500 070-15	31
91-500 071-91	31
91-500 074-11	31
91-500 080-11	27
91-500 081-11	21
91-500 084-15	21
91-500 085-12	21
91-500 086-12	21
91-500 111-05	15
91-500 112-91	22
91-500 113-01	22
91-500 116-05	15
91-500 117-91	15
91-500 131-91	22
91-500 132-91	23
91-500 135-05	15
91-500 136-12	15
91-500 143-91	22
91-500 185-05	32
91-500 187-15	32
91-500 207-25	58

No. 零件号	Seite Page Página 页号
91-500 208-75/699	58
91-500 209-71/699	58
91-500 241-75/690	32
91-500 251-05	24
91-500 267-92	22
91-500 279-12	22
91-500 293-01	14
91-500 446-05	38, 40
91-500 455-45	19, 20
91-500 456-45	19, 20
91-500 457-05	19
91-500 458-75/690	19, 20
91-500 459-25	19, 20
91-500 460-05	19, 20
91-500 463-45	20, 19
91-500 464-25	19
91-500 466-71/690	19, 20
91-500 467-71/690	19, 20
91-500 472-74/001	17, 18
91-500 472-74/002	17
91-500 472-74/003	17
91-500 472-74/004	17
91-500 472-74/007	18
91-500 472-74/008	18
91-500 472-74/009	17
91-500 472-74/010	17
91-500 473-75/699	17, 18
91-500 479-75/699	11
91-500 480-25	24
91-500 481-71/690	24
91-500 488-15	19, 20
91-500 510-75/766	17, 18

No. 零件号	Seite Page Página 页号
91-500 511-75/785	17, 18
91-500 517-01	11
91-500 533-05	19, 20
91-500 534-45	19, 20
91-500 537-01	19
91-500 630-91	30
91-501 051-05	11
91-501 059-05	20
91-501 650-71/892	24
91-501 652-05	24
91-501 670-21	24
91-501 764-15	21
91-501 767-15	20
91-501 768-25	20
91-501 769-15	20
91-501 772-15	20
91-501 813-91	32
91-501 889-72/898	14
91-501 891-92	14
91-501 892-05	14
91-501 893-05	14
91-501 931-15	20
91-501 932-15	20
91-501 933-15	20
91-501 934-15	20
91-501 962-25	24
91-501 978-91	32
91-502 230-91	14
91-502 258-91	32
91-502 297-91	16
91-502 370-91	32
91-502 371-91	32
91-502 384-91	16
91-502 389-71/898	11
91-502 403-91	12
91-502 404-91	12
91-502 410-71/892	23
91-510 203-05	19, 20
91-700 034-15	46
91-700 087-15	47
91-700 335-15	15
91-700 363-15	43
91-700 510-15	42, 47
91-700 689-15	37, 42, 47
91-700 785-15	14, 45
91-701 344-25	42
95-774 984-71/895	53, 54
96-700 333-15	39, 41
99-135 002-95	32
99-137 196-05	55, 56
99-137 520-05	24
99-137 544-05	23

PFAFF® Industrial

POWERLine

2571 ME PREMIUM
2574 ME PREMIUM
2591 ME PREMIUM

UNTERKLASSEN-AUSSTATTUNG
SUBCLASS PARTS
COMPOSICIÓN DE LAS SUBCLASES
子机型-设备

2571-725/04-900/81

Arbeitsgang
Operation
Opéracion
工序

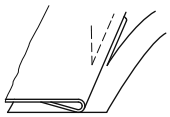

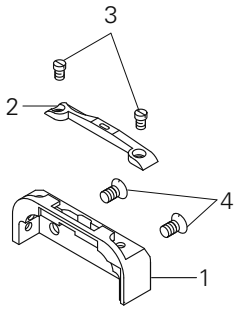

Pos.-Nr. Item No. N° de pos. 序号	Ausführung Model Tipo 款式	Stichlänge Stitch lenght Largo de puntada 针距	Schneidabstand Trimming margin Margen de corte 切边距离	Teile-Nr. Part No. N° de pieza 零件号
1 - 3	A◆	5,0	1,0	91-150 725-93/001
	A◆	5,0	(1,0) x 0,8	91-150 725-93/002
	A◆	5,0	2,5	91-150 725-93/003
	B◆	5,0	1,2	91-150 726-93/001
	B◆	5,0	2,5	91-150 726-93/002
	C◆	5,0	1,5	91-150 836-93/001
	C◆	5,0	2,5	91-150 836-93/002
1	A◆; B◆			91-150 727-25
	C◆			91-150 837-25

Pos.-Nr. Item No. N° de pos. 序号	Ausführung Model Tipo 款式	Stichlänge Stitch lenght Largo de puntada 针距	Schneidabstand Trimming margin Margen de corte 切边距离	Teile-Nr. Part No. N° de pieza 零件号
2	A◆	5,0	1,0	91-150 265-04/003
	A◆	5,0	(1,0) x 0,8	91-150 265-04/001
	A◆	5,0	2,5	91-150 265-04/009
	B◆	5,0	1,2	91-150 336-04/001
	B◆	5,0	2,5	91-150 336-04/007
	C◆	5,0	1,5	91-150 747-04/002
	C◆	5,0	2,5	91-150 747-04/003
3				11-174 086-15
4				91-100 296-25

▲ Weitere Unterklassen und Ausführungen auf Anfrage
Further Subclasses and versions on enquiry
Otras subclases y tipos, sobre demanda
更多的子机型和款式请询问

◆ Standard
Standard
Estándar
则

□/* siehe Kapitel 2 Erläuterung der Schlüsselzeichen
see chapter 2 Explanation of key markings
véase el Cap. 2 Explicaciones de los signos clave
见第 2 章标记说明

2571-900/81

Zum Herstellen von Zier- und Befestigungsnähten.

For sewing fancy seams and assembly seams.

Para ejecutar costuras de adorno y de fijación.

用于缝制装饰线缝和固定线缝。

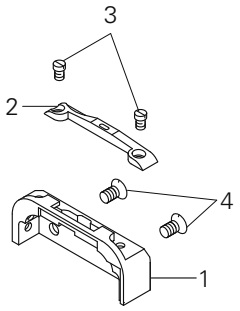

Pos.-Nr. Item No. Nº de pos. 序号	Ausführung Model Tipo 款式	Stichlänge Stitch lenght Largo de puntada 针距	Teile-Nr. Part No. Nº de pieza 零件号
1 - 3	A◆	5,0	91-150 725-93/003
	B◆	5,0	91-150 726-93/002
	C◆	5,0	91-150 836-93/002
1	A◆; B◆		91-150 727-25
	C◆		91-150 837-25

Pos.-Nr. Item No. Nº de pos. 序号	Ausführung Model Tipo 款式	Stichlänge Stitch lenght Largo de puntada 针距	Teile-Nr. Part No. Nº de pieza 零件号
2	A◆	5,0	91-150 265-04/009
	B◆	5,0	91-150 336-04/007
	C◆	5,0	91-150 747-04/003
3			11-174 086-15
4			91-100 296-25

2574-900/81

Zum Herstellen von Zier- und Befestigungsnähten.

For sewing fancy seams and assembly seams.

Para ejecutar costuras de adorno y de fijación.

用于缝制装饰线缝和固定线缝。

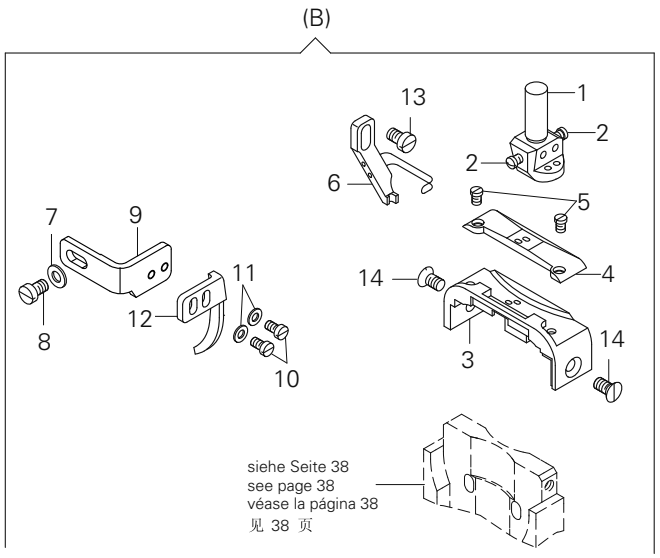

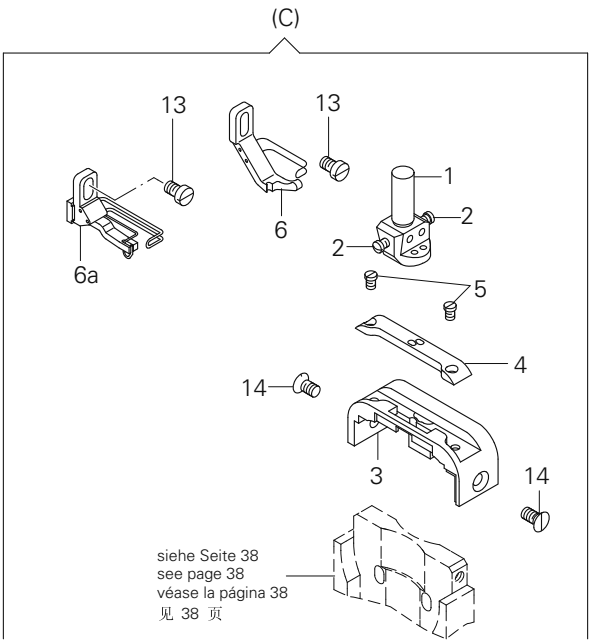

Pos.-Nr. / Item No. Nº de pos. / 序号	Ausführung / Model Tipo / 款式	Stichlänge Stitch lenght Largo de puntada 针距	Nadelabstand Needle gauge Distancia entre agujas 机针间距	Nadeldiagonalabstand Diagonal needle distance Distancia diagonal entre agujas 针对角线距离	Teile-Nr. Part No. Nº de pieza 零件号
1 - 2	B◆	5,0		3,2	91-263 873-93/003
	C◆	5,0		2,8	91-263 873-93/002
2					91-165 344-25
3 - 5	B◆	5,0	1,2	3,2	91-150 728-23/001
	B◆	5,0	1,6	3,2	91-150 728-23/003
	B◆	5,0	1,8	3,2	91-150 728-23/004
	B◆	5,0	2,0	3,2	91-150 728-23/005
	C◆	5,0			91-150 733-21
3	B◆	5,0	1,2	3,2	91-150 730-24/005
	B◆	5,0	1,6	3,2	91-150 730-24/001
	B◆	5,0	1,8	3,2	91-150 730-24/002
	B◆	5,0	2,0	3,2	91-150 730-24/003
	C◆	5,0			91-150 734-25
4	B◆	5,0	1,2	3,2	91-150 625-24/009
	B◆	5,0	1,6	3,2	91-150 625-24/010
	B◆	5,0	1,8	3,2	91-150 625-24/005
	B◆	5,0	2,0	3,2	91-150 625-24/006
	C◆	5,0			91-150 635-25

Pos.-Nr. / Item No. Nº de pos. / 序号	Ausführung / Model Tipo / 款式	Stichlänge Stitch lenght Largo de puntada 针距	Nadelabstand Needle gauge Distancia entre agujas 机针间距	Nadeldiagonalabstand Diagonal needle distance Distancia diagonal entre agujas 针对角线距离	Teile-Nr. Part No. Nº de pieza 零件号
5					91-165 344-25
6	B◆	5,0	1,2	3,2	91-049 657-03/003
	B◆	5,0	1,6	3,2	91-049 657-03/005
	B◆	5,0	1,8	3,2	91-049 662-03/001
	B◆	5,0	2,0	3,2	91-049 662-03/002
	C◆	5,0			91-149 192-01
6a	C◆	5,0			91-149 248-91
7					12-305 114-15
8					11-108 171-15
9 - 12	B◆	5,0	1,2	3,2	91-175 028-13/003
	B◆	5,0	1,6	3,2	91-175 028-13/005
9					91-263 706-15
10					11-108 090-15
11					12-315 080-15
12	B◆	5,0	1,2	3,2	91-049 653-14/008
	B◆	5,0	1,6	3,2	91-049 653-14/010
13					11-108 171-15
14					91-100 296-25

▲ Weitere Unterklassen und Ausführungen auf Anfrage
Further Subclasses and versions on enquiry
Otras subclases y tipos, sobre demanda
更多的子机型和款式请询问

◆ Standard
Standard
Estándar
则

☐/* siehe Kapitel 2 Erläuterung der Schlüsselzeichen
see chapter 2 Explanation of key markings
véase el Cap. 2 Explicaciones de los signos clave
见第 2 章标记说明

PFAFF® Industrial

2591-725/04-900/81

Arbeitsgang
Operation
Opéracion
工序

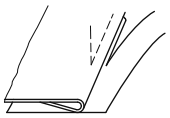

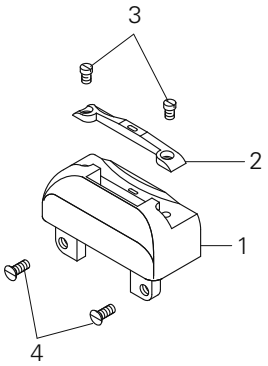

Pos.-Nr. Item No. Nº de pos. 序号	Ausführung Model Tipo 款式	Stichlänge Stitch lenght Largo de puntada 针距	Schneidabstand Trimming margin Margen de corte 切边距离	Teile-Nr. Part No. Nº de pieza 零件号
1 - 3	A◆	5,0	1,0	91-150 742-93/001
	A◆	5,0	(1,0) x 0,8	91-150 742-93/002
	B◆	5,0	1,2	91-150 744-93/001
	C◆	5,0	1,5	91-150 745-93/002
1	A◆; B◆			91-150 743-25
	C◆			91-150 746-25

Pos.-Nr. Item No. Nº de pos. 序号	Ausführung Model Tipo 款式	Stichlänge Stitch lenght Largo de puntada 针距	Schneidabstand Trimming margin Margen de corte 切边距离	Teile-Nr. Part No. Nº de pieza 零件号
2	A◆	5,0	1,0	91-150 265-04/003
	A◆	5,0	(1,0) x 0,8	91-150 265-04/001
	B◆	5,0	1,2	91-150 336-04/001
	C◆	5,0	1,5	91-150 747-04/002
3				11-174 086-15
4				91-100 296-25

2591-900/81

Zum Herstellen von Zier- und Befestigungsnähten.

For sewing fancy seams and assembly seams.

Para ejecutar costuras de adorno y de fijación.

用于缝制装饰线缝和固定线缝。

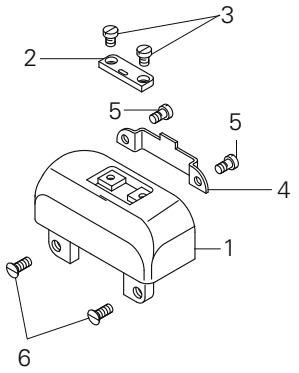

Pos.-Nr. Item No. Nº de pos. 序号	Ausführung Model Tipo 款式	Stichlänge Stitch lenght Largo de puntada 针距	Teile-Nr. Part No. Nº de pieza 零件号
1 - 5	A◆	5,0	91-150 876-93/001
	B◆	5,0	91-150 876-93/002
	C◆	5,0	91-150 876-93/003
1			91-150 878-25
2	A◆	5,0	91-150 868-24/001
	B◆	5,0	91-150 868-24/002
	C◆	5,0	91-150 868-24/003

Pos.-Nr. Item No. Nº de pos. 序号	Ausführung Model Tipo 款式	Stichlänge Stitch lenght Largo de puntada 针距	Teile-Nr. Part No. Nº de pieza 零件号
3			11-174 086-15
4			91-100 296-25
5			11-172 085-15
6			11-210 168-25

▲ Weitere Unterklassen und Ausführungen auf Anfrage
Further Subclasses and versions on enquiry
Otras subclases y tipos, sobre demanda
更多的子机型和款式请询问

◆ Standard
Standard
Estándar
则

□/* siehe Kapitel 2 Erläuterung der Schlüsselzeichen
see chapter 2 Explanation of key markings
véase el Cap. 2 Explicaciones de los signos clave
见第 2 章标记说明

PFAFF® Industrial



Europäische Union
Wachstum durch Innovation – EFRE



PFAFF Industriesysteme
und Maschinen AG

Hans-Geiger-Str. 12 - IG Nord
D-67661 Kaiserslautern

Telefon: +49 - 6301 3205 - 0
Telefax: +49 - 6301 3205 - 1386
E-mail: info@pfaff-industrial.com

Hotlines:

Technischer Service / Technical service:
Service technique / Servicio técnico: +49 - 175 2243-101

Nähtechnik-Fachberatung / Application consultance:
Conseiller de couture et technique / Asesor técnico: +49 - 175 2243-102

Ersatzteile-Hotline / Spare-parts hotline:
Hotline - Pièces détachées / Hotline Repuestos: +49 - 175 2243-103

Gedruckt in der BRD / Printed in Germany / Imprimé en la R.F.A. / Impreso en la R.F.A

© PFAFF Industriesysteme und Maschinen AG 2009, PFAFF is the exclusive trademark of VSM Group AB.PFAFF Industriesysteme und Maschinen AG is an authorized licensee of the PFAFF trademark.