PFAFF® Industrial

POWERLine

2571 ME PLUS / PREMIUM
2574 ME PLUS / PREMIUM
2591 ME PLUS / PREMIUM

TEILELISTE
PARTS LIST
LISTA DE PIEZAS
零件表

Diese Teileliste hat für Maschinen ab nachfolgender Seriennummer Gültigkeit:

This parts list applies to machines from the following serial numbers onwards:

Esta liste de piezas tiene validez para máquinas a partir del número de serie siguiente:

本零件表对从下列系列号起的机器有效：

 # 2 766 760 →

296-12-19 128
DE / EN / ES / 中文 01.11

Alle Informationen und Abbildungen waren zum Zeitpunkt der Druckgebung auf dem neusten Stand.

Technische Änderungen vorbehalten!

Der Nachdruck, die Vervielfältigung sowie die Übersetzung - auch auszugweise - aus PFAFF-Teilelisten ist nur mit unserer vorherigen Zustimmung und mit der Quellenangabe gestattet.

At the time of printing, all information and illustrations contained in thisa document were up to date.

Subject to alteration!

The reprinting, copying or translation of PFAFF Parts lists whether in whole or in part, is only pemitted with our previous permission and with written reference to the source.

Todas las informaciones e ilustraciones de este manual estaban al día en el momento de entregarse para su impresión.

¡ Salvo modificaciones técnicas!

La reimpresión, reproducción y traducción - aunque sólo sea parcial - de las listas de piezas PFAFF sólo está permitida con nuestro permiso previo e indicando la fuente.

所有信息和图片在付印时都是最新的。

保留技术更改的权力!

全部或部分翻印、复制以及翻译PFAFF- 零件表
必须事先经由我们同意并且注明来源。

PFAFF Industriesysteme
und Maschinen AG

HANS-GEIGER-STR. 12 - IG NORD

D-67661 KAISERSLAUTERN

Seite
Page
Página
页

0 Wichtiger Hinweis 6
Important note
Observación importante
重要提示

1 Vorwort 7
Foreword
Notas preliminares
前言

2 Erläuterungen der Schlüsselzeichen 8
Explanation of key markings
Explicaciones de los signos clave
标记说明

3 Basismaschine
Basic machine
Máquina básicas
基础机器

3.01 Gehäuseteile 11
Housing sections
Piezas del cárter
机身零件

3.02 Kopfteile 12
Needle head parts
Piezas de la cabeza
机头零件

3.03 Armteile 19
Arm parts
Piezas del brazo
机臂零件

3.04 Grundplattenteile 25
Bedplate parts
Piezas del cárter
底板零件

4 Säule vollständig
Post assy.
Columna completo
成套柱备件

4.01 Greifersäule, links 30
Hook post, left
Columna del garfio, a la izquierda
旋梭柱，左

4.02 Greifersäule, rechts 32
Hook post, right
Columna del garfio, a la derecha
旋梭柱，右

Seite
Page
Página
页

4.03 Schiebrad-Trägerplatte 37
Feed wheel mounting plate
Placa soporte del arrastre pot rueda
送料轮托板

4.04 Schiebradsäule, links 39
Feed wheel post, left
Columna del arrastre por rueda, a la izquierda
送料轮柱，左

5 Kanten-Beschneideinrichtung (-725/04) 40
Edge trimmer (-725/04)
Recortador (-725/04)
切边器 (-725/04)

6 Elektrische Ausrüstung
Electrical equipment
Equipo eléctrico
电设备

6.01 Kabelbaum zum Oberteil 45
Cable tree to sewing head
Mazo de cables para el cabezal
上部机器电缆束

6.02 Tastschalter 46
Push-button
Interruptor pulsador
按钮开关

6.03 LED-Licht 48
LED-Lamp
Lámpara LED
LED灯

6.04 Bedienfeld 49
Control panel
Panel de mandos
操作板

6.05 Oberteilerkennung 51
Sewing head identification
Detección de la parte superior
机头识别

6.06 Einbaumotor 52
Built-in motor
Motor incorporado
内装式电机

6.07 Steuerung P320 ED 54
Control P320 ED
Commande P320 ED
控制组件 P320 ED

Seite
Page
Página
页

6.08 Steuerung P321 ED 55
Control P321 ED
Commande P321 ED
控制组件 P321 ED

6.09 Steuergerät 56
Control device
Caja de mandos
控制器

7 Garnrollenständer 57
Reel stands
Portacarretes
线轴支架

8 Einstellehren 58
Adjustment gauges
Calibres de ajuste
设置量规

9 Teile zur Tischplatte 59
Parts for table top
Piezas pata el tablero
用于台板的零件

10 Schmiermittel-Übersicht 60
Overview of lubricants
Tabla de lubricantes
润滑剂一览

11 Index (Teilenummern / Seitenzahlen) 61
Index (part numbers / page numbers)
Index (números de pieza / números de página)
注脚(零件号/页号)

12 Unterklassen-Ausstattung
Subclass parts
Composición de las subclases
子机型-设备

12.01 Nähwerkzeuge (PFAFF 2571) 68
Gauge parts (PFAFF 2571)
Organos de costura (PFAFF 2571)
缝纫工具 (PFAFF 2571)

12.02 Nähwerkzeuge (PFAFF 2574) 70
Gauge parts (PFAFF 2574)
Organos de costura (PFAFF 2574)
缝纫工具 (PFAFF 2574)

12.03 Nähwerkzeuge (PFAFF 2591) 71
Gauge parts (PFAFF 2591)
Organos de costura (PFAFF 2591)
缝纫工具 (PFAFF 2591)

Achtung!



Wir machen ausdrücklich darauf aufmerksam, daß Ersatz- und Zubehörteile, die nicht von uns geliefert werden, auch nicht von uns geprüft und freigegeben sind. Der Einbau und / oder die Verwendung solcher Produkte kann daher u. Umständen konstruktiv vorgegebene Eigenschaften Ihrer Maschine negativ verändern.
Für Schäden, die durch die Verwendung von Nicht-Originalteilen entstehen, übernehmen wir keine Haftung!

Caution!



We warn you expressively that spare parts and accessories that are not supplied by us are not tested and released by us.
Fitting or using these products may therefore have negative influences on features that depend on the machine design.
We are not liable for any damage caused by the use of non-Pfaff parts!

¡Atención!



Se hace observar que en el caso de piezas de recambio y accesorios que no hayan sido suministrados por nosotros, quiere decir que non han sido sometidas por nuestra parte a un control y que no se les ha dado el visto bueno.
Por esta razón, el montaje y/o empleo de tales productos puede repercutir negativamente en las características previstas en su máquina.
¡Para los daños que eventualmente pudiesen presentarse al utilizar piezas no originales, no asumimos ninguna garantía!

注意!



我们必须明确指出，所有不是由我们供货的备件和附件都未经我们检查，也没有被我们批准使用。装入和/或使用这些产品可能在一定的情况下会对机器的设计特性造成负面改变。对由于使用非原装件所造成的损失，我们不负任何责任！

- Die Seriennummer der Maschine, für die diese Teileliste Gültigkeit hat, ist auf der Titelseite aufgeführt.
- Alle Teile sind so abgebildet, wie sie in der Maschine funktionsmäßig zusammengehören.
- Gestrichelt dargestellte Teile zeigen angrenzende Teile aus anderen Funktionsgruppen.
- Im oberen Teil der Bildseiten befindet sich eine Gesamtansicht der Maschine .
- Der Einbauort der dargestellten Teile wird durch eine gerasterte Fläche gekennzeichnet.
- Einrahmungen auf den Bildseiten zeigen, aus welchen Einzelteilen sich die Gruppenteile zusammensetzen.
- Die auf den Bildseiten verwendeten Schlüsselzeichen (; 2 ; 3 usw.) sind im Kapitel "Erläuterungen der Schlüsselzeichen" aufgelistet.

- The serial number of the machine to which this parts list applies is indicated on the cover page.
- All parts are illustrated in function groups with the parts which they function together with in the machine.
- Parts illustrated with broken lines are parts from other function groups which border on the illustrated function group.
- The above section of the page of illustrations contains a total view of the machine. The place for the installation of the parts pictured here is marked by the grid.
- The framed-in sections on the illustration pages show the individual parts comprising a group.
- The key markings used on the illustrated pages (; 2 ; 3 etc.) are listed in the chapter "Explanation of key markings".

- El número de serie de la máquina para la cual tiene validez esta lista de piezas va indicado en la página de título.
- odas las piezas están ilustradas tal como aparecen en la máquina para su funcionamiento.
- Las piezas representadas con rayitas muestran piezas colindantes de otros grupos de funciones.
- En la parte superior de las páginas ilustradas se puede ver una vista en conjunto de la máquina.
- El lugar de montaje de la pieza representada va caracterizada mediante una superficie reticulada.
- Los recuadros en las páginas ilustradas indican las piezas individuales de que se componen los grupos.
- Los signos clave (; 2 ; 3 etc.) empleados en las páginas con ilustraciones van listados en el capítulo "Explicaciones de los signos clave".

- 适用于本零件表的机器系列号列在首页上。
- 所有的零件都按照其在机器中的功能情况合在一起表达。
- 用虚线表示的零件为相邻功能组中的零件。
- 图的上部为机器全景。
- 所示零件的安装部位用影格面表示。
- 页上的框表示这套组件都由哪些零件所组成。
- 图页上所使用的标记（ ; 2 ; 3 等）列表在“标记说明”中。

	Unterklassenabhängig, Teilenummer siehe Unterklassen-Ausstattung. Subclas-dependent, for part number see subclass parts listing. Dependientes de la subclase, para el número de pieza véase "Dotactión de subclases". 取决于子机型，零件号见子机型设备。
A	Maschinen-Ausstattung für feine Materialien. Model A for sewing thin and light-weight materials. Tipo A para materiales ligeros. 用于薄料的机器设备。
B	Maschinen-Ausstattung für mittlere Materialien. Model B for sewing thin and medium-weight materials. Tipo B para materiales semiligeros. 用于中厚料的机器设备。
C	Maschinen-Ausstattung für mittelschwere Materialien. Model C for sewing medium-heavy materials. Tipo C para materiales semipesados. 用于中偏厚料的机器设备。
3	Geklebt Part cemented Pieza pegada 被粘住。
3/1	Gesichert mit Loctite. Secured with loctite. Asegurado con Loctite. 用 Loctite 粘胶固定。
6	Nadeldicke und Spitzenform bei Bestellung angeben. Needle size and style of point to be stated on order. Grosor de aguja y forma de la punta, indíquese en los pedidos. 在订货时给出针厚和针尖型式。
7/1	Messer mit hochgebogener vorderer Ecke und langer Schneidfläche. Knife with front turned-up edge and long blade. Cuchilla con ángulo delantero curvado hacia arriba y superficie de corte larga. 带上弯前角和长刃面的刀。
7/3	Messer mit langer Schneidfläche. Knife with long blade. Cuchilla con superficie de corte larga. 带长刃面的刀。
7/4	Messer mit hochgebogener vorderer Ecke und kurzer Schneidfläche. Knife with front turned-up edge and short blade. Cuchilla con ángulo delantero curvado hacia arriba y superficie de corte corta. 带上弯前角和短刃面的刀。
7/5	Messer mit Doppelschneide und langer Schneidfläche. Knife with double cutting edge and long blade. Cuchilla con doble filo y superficie de corte larga. 带双刃和长刃面的刀。
7/6	Messer mit kurzer Schneidfläche. Knife with short blade. Cuchilla con superficie de corte corta. 带短刃面的刀。
7/17	Messer (flache Ausführung) mit hochgebogener vorderer Ecke und langer Schneidfläche. Knife (flat type) with front turned-up edge and long blade. Cuchilla (modelo plano) con ángulo delantero curvado hacia arriba y superficie de corte larga. 带上弯前角和长刃面的刀（扁型）。
7/18	Messer (flache Ausführung) mit hochgebogener vorderer Ecke, Aussparung und langer Schneidfläche. Knife (flat type) with front turned-up edge, groove and long blade. Cuchilla (modelo plano) con ángulo delantero doblado hacia arriba, con entalladura y superficie de corte larga. 带上弯前角、豁口和长刃面的刀（扁型）。

7/19	Messer mit niedriger Abkröpfung,hochgebogener vorderer Ecke und kurzer Schneidfläche. Knife with low right-angle bend, front turned-up edge and short blade. Cuchilla con acodamiento bajo, ángulo delantero curvado hacia arriba y superficie de corte corta. 带低弯头、上弯前角和短刃面的刀。
7/24	Messer mit niedriger Abkröpfung, hochgebogener vorderer Ecke und langer Schneidfläche. Knife with low right-angle bed, front turned-up edge and long blade. Cuchilla con acodamiento bajo, ángulo delantero curvado hacia arriba y superficie de corte larga. 带低弯头、上弯前角和长刃面的刀。
7/26	Messer mit niedriger Abkröpfung (oben schneidend). Knife with low right-angle bend (upper cutting edge). Cuchilla con acodamiento bajo (cortando por arriba). 带低弯头的刀（上面切割）。
10	Nadelabstand Needle gauge Distancia entre agujas 针间距
22	Zubehör Accessories Accesorios 附件
28	Sonderausführung Special version Tipo especial 特殊款式
32	Beim Einbau dieses Teiles wird für die Paßgenauigkeit zum Anschlußteil keine Garantie übernommen; zweckmäßig vollständiges Aggregat bestellen. No guarantee is assumed that this part will fit the mating part; it is best to order a complete assembly. Al montar esta pieza no se asume garantia alguna en cuanto a la tolerancia y precisión de ajuste respecto a la pieza correspondiente; por esta razón, se recomienda pedir el grupo completo. 在安装这个零件时不能保证相对于连接件的配合精度；因此，请订购成套部件。
40/2	Tränken mit 28-011 201-44; Bestellnummer siehe Seite 60. Soak with 28-011 201-44; for part number see page 60. Empape con aceite 28-011 201-44; para el Número de pedido véase la página 60. 浸油用 28-011 201-44; 订货号见 60.
40/3	Fetten mit 28-011 202-47; Bestellnummer siehe Seite 60. Grease with 28-011 202-47; for part number see page 60. Engrase con grasa 28-011 202-47; para el número de pedido véase la página 60. 上脂用 28-011 202-47; 订货号见 60 页。
40/4	Fetten mit 28-011 202-43; Bestellnummer siehe Seite 60. Grease with 28-011 202-43; for part number see page 60. Engrase con grasa 28-011 202-43; para el número de pedido véase la página 60. 上脂用 28-011 202-43; 订货号见 60 页
41	Nadeldiagonalabstand Diagonal needle distance Distancia diagonal entre agujas 针对角线距离
70/1	Rollfuß 35 mmø, 4,0 mm breit, gezahnt. Roller presser, with 35 mm dia., 4.0 mm wide, toothed. Pie rodante de 35 mm de diámetro, 4,0 mm de ancho, dentado. 滚轮压脚，直径 35 mm，宽度 4.0 mm，齿形表面。
70/7	Rollfuß 35 mmø, 4,0 mm breit mit Kunststoffbeschichtung. Roller presser with 35 mm dia., 4.0 mm wide, plastic coated. Pie con rodillo de 35 mm de Ø, 4,0 mm de ancho con recubrimiento de plástico. 滚轮压脚，直径 35 mm，宽度 4.0 mm，塑料涂层表面。

70/9	Rollfuß 30 mm ø, 4,0 mm breit, gezahnt. Roller presser, with 30 mm dia., 4.0 mm wide, toothed. Pie rodante de 30 mm de diámetro, 4,0 mm de ancho, dentado. 滚轮压脚，直径 30 mm，宽度 4.0 mm，齿形表面。
70/10	Rollfuß 30 mm ø, 2,5 mm breit, gezahnt. Roller presser, with 30 mm dia., 2.5 mm wide, toothed. Pie rodante de 30 mm de diámetro, 2,5 mm de ancho, dentado. 滚轮压脚，直径 30 mm，宽度 2,5 mm，齿形表面。
70/11	Für Rollfüße 30 mm ø. For roller presser, with 30 mm dia.. Para pie rodante de 30 mm ø. 用于滚轮压脚 30 mm ø 。
70/12	Für Rollfüße 35 mm ø. For roller presser, with 35 mm dia.. Para pie rodante de 35 mm ø. 用于滚轮压脚 35 mm ø 。
70/13	Rollfuß 30 mm ø, 4,0 mm breit, dachverzahnt. Roller presser, with 30 mm dia., 4.0 mm wide, pyramid-tooth cut. Pie rodante de 30 mm de diámetro, 4,0 mm de ancho, dentado piramidal. 滚轮压脚 30 mm ø ，4.0 mm宽，顶盖形齿
70/14	Rollfuß 35 mm ø, 4,0 mm breit, dachverzahnt. Roller presser, with 35 mm dia., 4.0 mm wide, pyramid-tooth cut. Pie rodante de 35 mm de diámetro, 4,0 mm de ancho, dentado piramidal. 滚轮压脚 35 mm ø ，4.0 mm宽，顶盖形齿
90/70	Für Rollfußantrieb Nr. 91-164 882-91 Seite 12 . For roller presser drive no. 91-164 882-91 see page 12. Para el pie rondante N° 91-164 882-91, véase la pág. 12. 用于滚轮压脚驱动，代号91-164 882-91，页号 12。
90/71	Für Rollfußantrieb Nr. 91-164 873-91 Seite 12 . For roller presser drive no. 91-164 873-91 see page 12. Para el pie rondante N° 91-164 873-91, véase la pág. 12. 用于滚轮压脚驱动，代号91-164 873-91，页号 12。
96	Länge angeben State length Indiquese la largura 给出长度

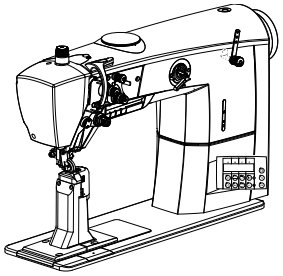

Gehäuseteile
Housing sections
Piezas del cárter
机身零件

PFAFF 2571, 2574, 2591 ME PLUS
PFAFF 2571, 2574, 2591 ME PREMIUM

3.01

91-500 479-75/699
11-225 178-25 (4x)
11-130 179-15 (2x) 22
11-130 299-25 (2x)
91-263 807-75/892
91-500 517-01 22
91-263 788-75/690 22
22 11-130 263-15
siehe Seite 13
see page 13
véase la página 13
见 13 页
12-012 004-15 (2x)
11-130 287-15
22 11-130 239-15 (4x)
11-130 317-15
91-263 787-75/690
11-130 287-25
12-305 174-25
11-132 217-15 22
11-225 220-15
12-510 170-25
91-266 114-15 22
91-290 576-91
Zum Gestell
For stand
Para el bancada
后于机架
91-501 051-05
11-130 284-15

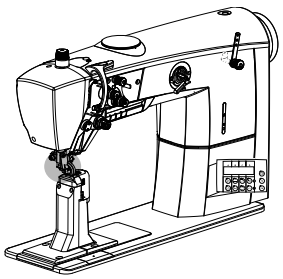

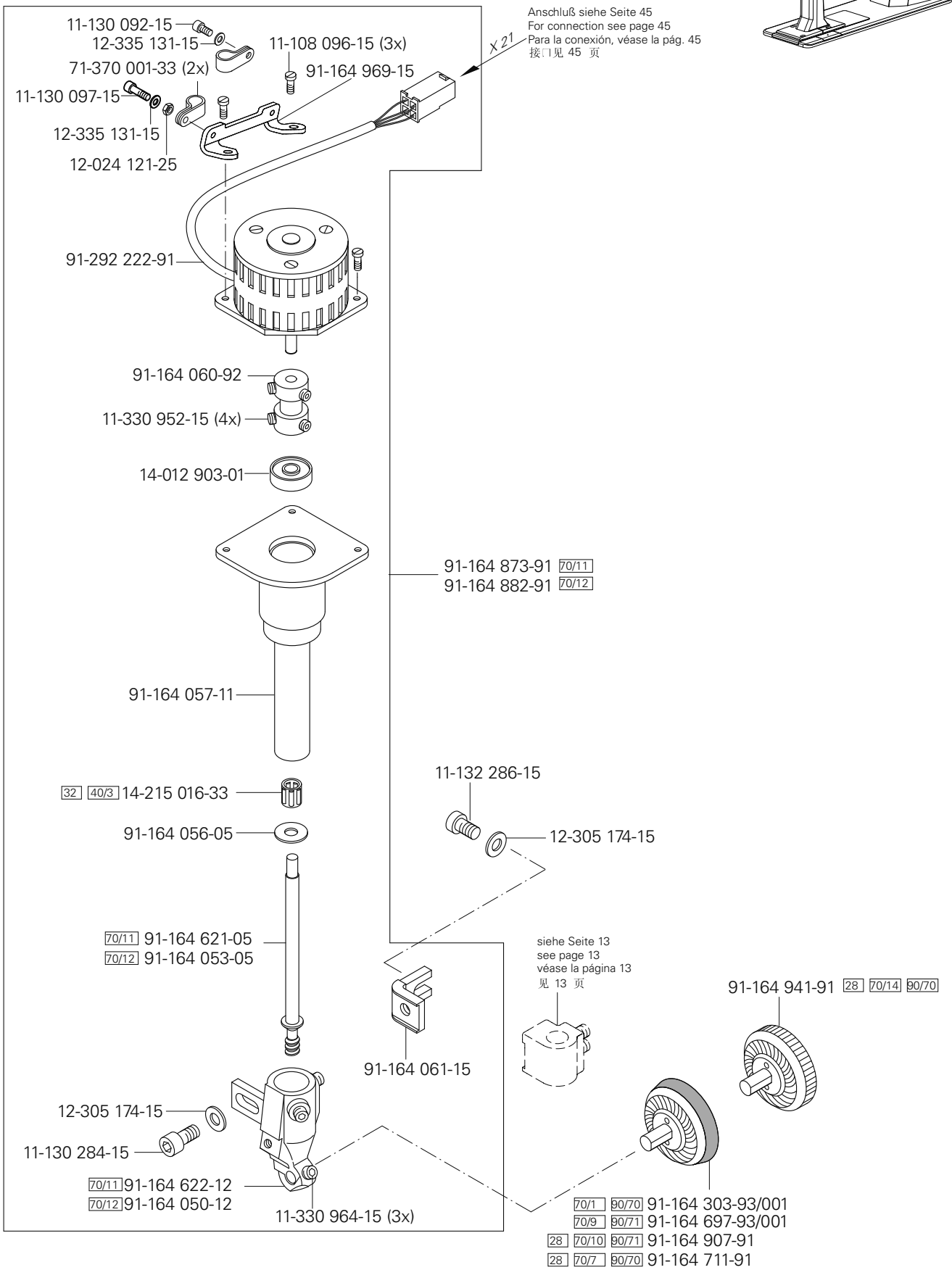

siehe Kapitel 2 Erläuterung der Schlüsselzeichen
see chapter 2 Explanation of key markings
véase el Cap. 2 Explicaciones de los signos clave
见第2章标记说明

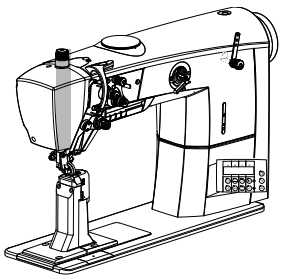

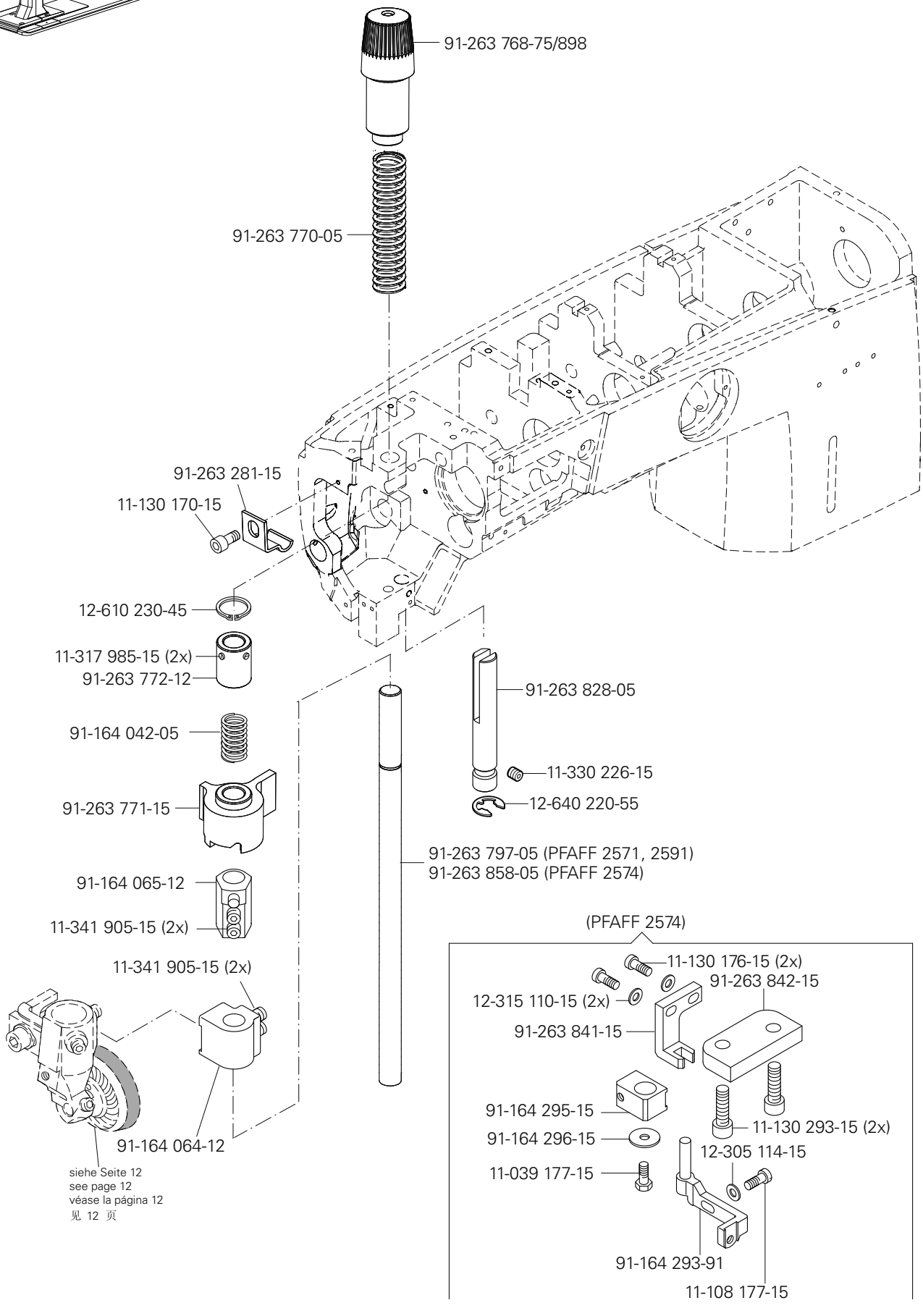

siehe Seite 12
see page 12
véase la página 12
见 12 页

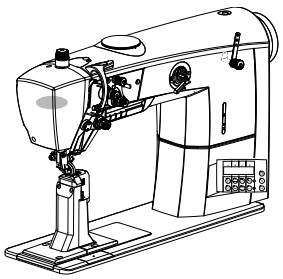

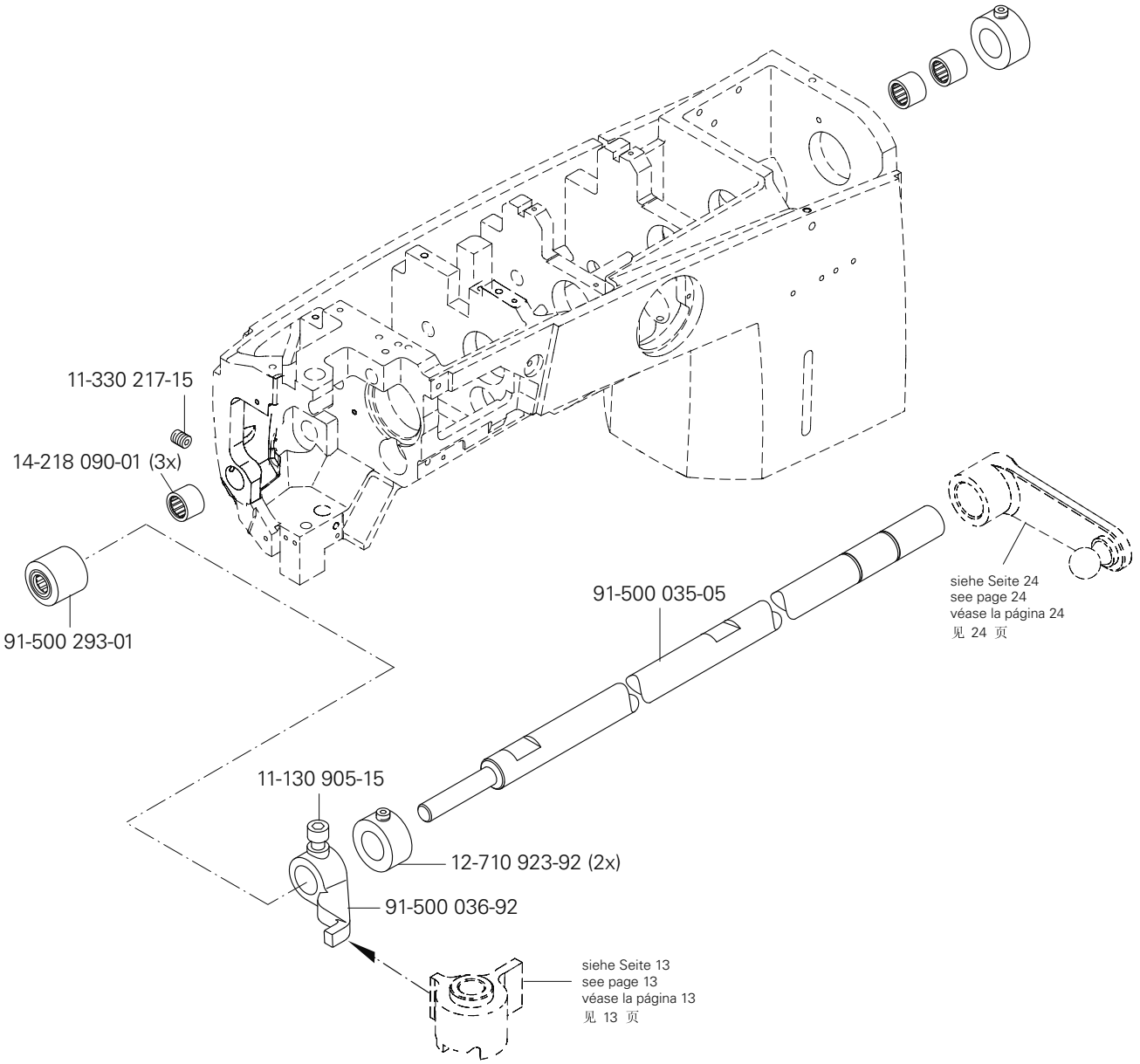

siehe Kapitel 2 Erläuterung der Schlüsselzeichen
see chapter 2 Explanation of key markings
véase el Cap. 2 Explicaciones de los signos clave
见第2章标记说明

PFAFF Industrial

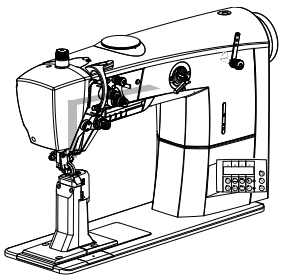

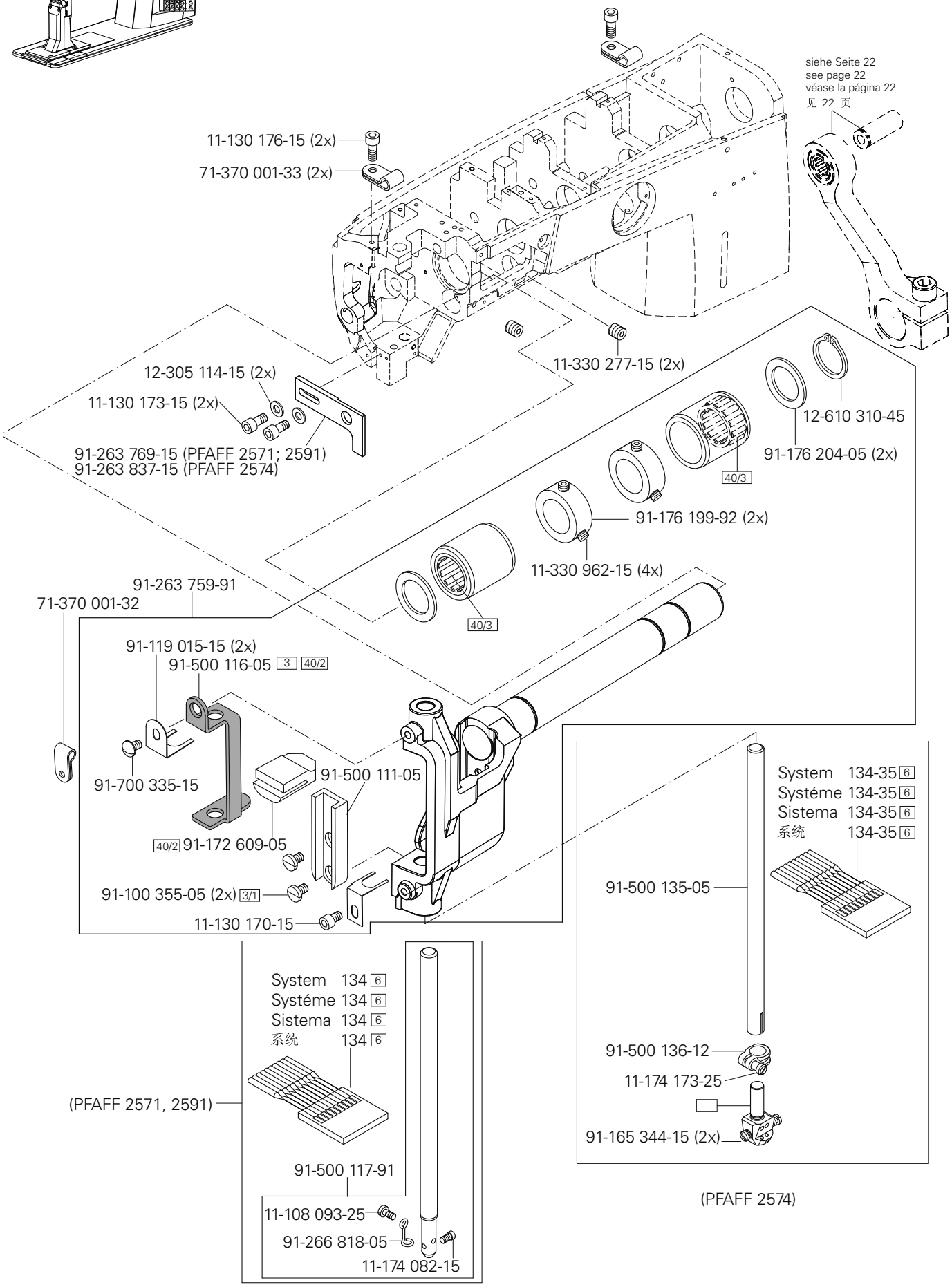
siehe Seite 22
see page 22
véase la página 22
见 22 页
11-130 176-15 (2x)
71-370 001-33 (2x)
11-330 277-15 (2x)
12-305 114-15 (2x)
11-130 173-15 (2x)
91-263 769-15 (PFAFF 2571; 2591)
91-263 837-15 (PFAFF 2574)
12-610 310-45
91-176 204-05 (2x)
40/3
91-176 199-92 (2x)
11-330 962-15 (4x)
40/3
91-263 759-91
71-370 001-32
91-119 015-15 (2x)
91-500 116-05 3 40/2
91-700 335-15
91-500 111-05
40/2 91-172 609-05
91-100 355-05 (2x) 3/1
11-130 170-15
System 134-35 6
Systéme 134-35 6
Sistema 134-35 6
系统 134-35 6
91-500 135-05
System 134 6
Systéme 134 6
Sistema 134 6
系统 134 6
(PFAFF 2571, 2591)
91-500 136-12
11-174 173-25
91-165 344-15 (2x)
(PFAFF 2574)
91-500 117-91
11-108 093-25
91-266 818-05
11-174 082-15

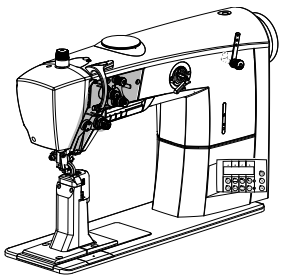

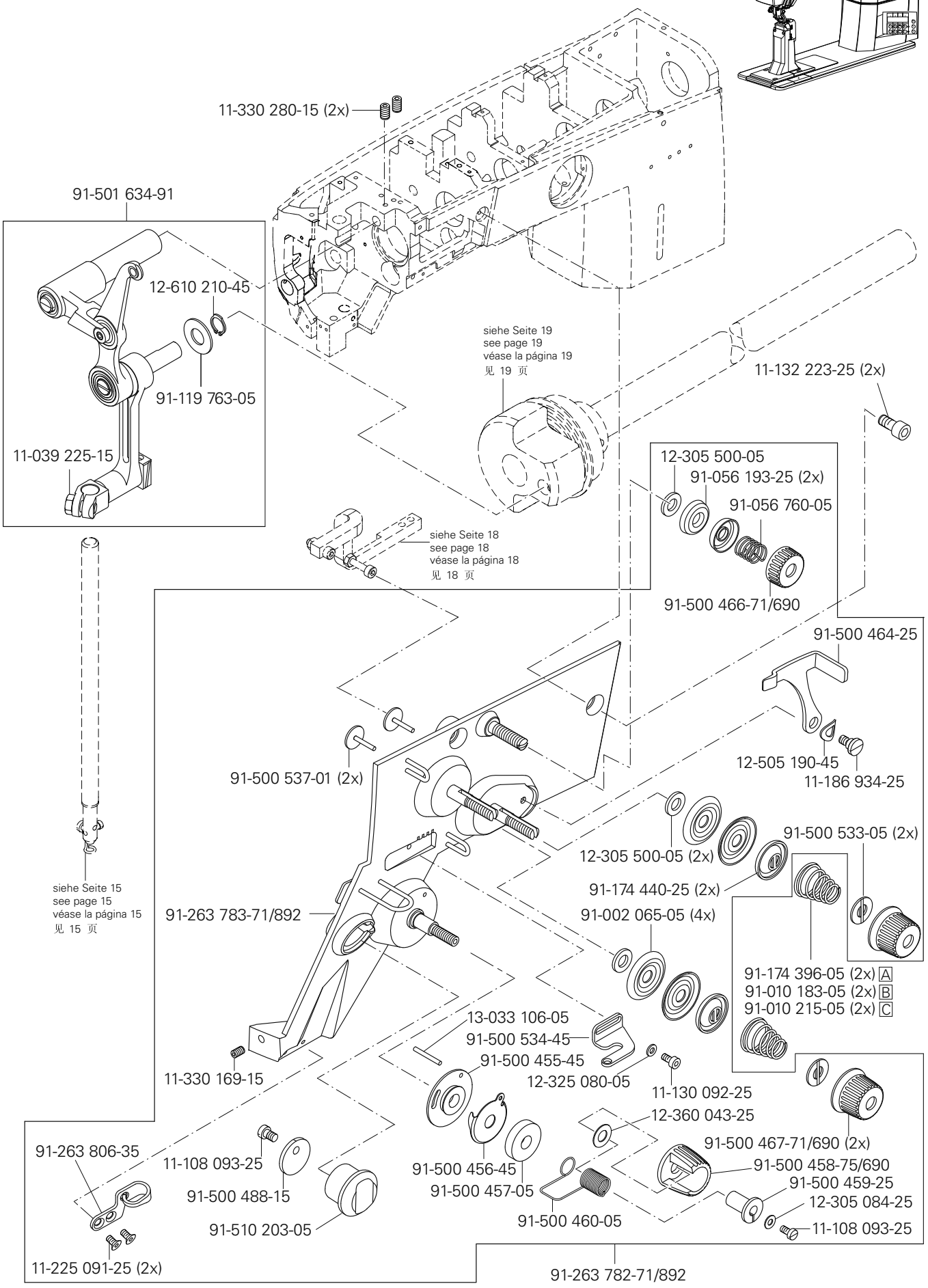

siehe Kapitel 2 Erläuterung der Schlüsselzeichen
see chapter 2 Explanation of key markings
véase el Cap. 2 Explicaciones de los signos clave
见第2章标记说明

PFAFF Industrial

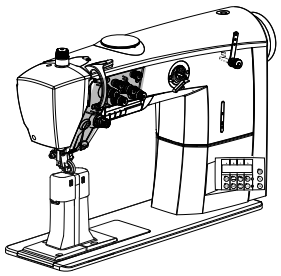

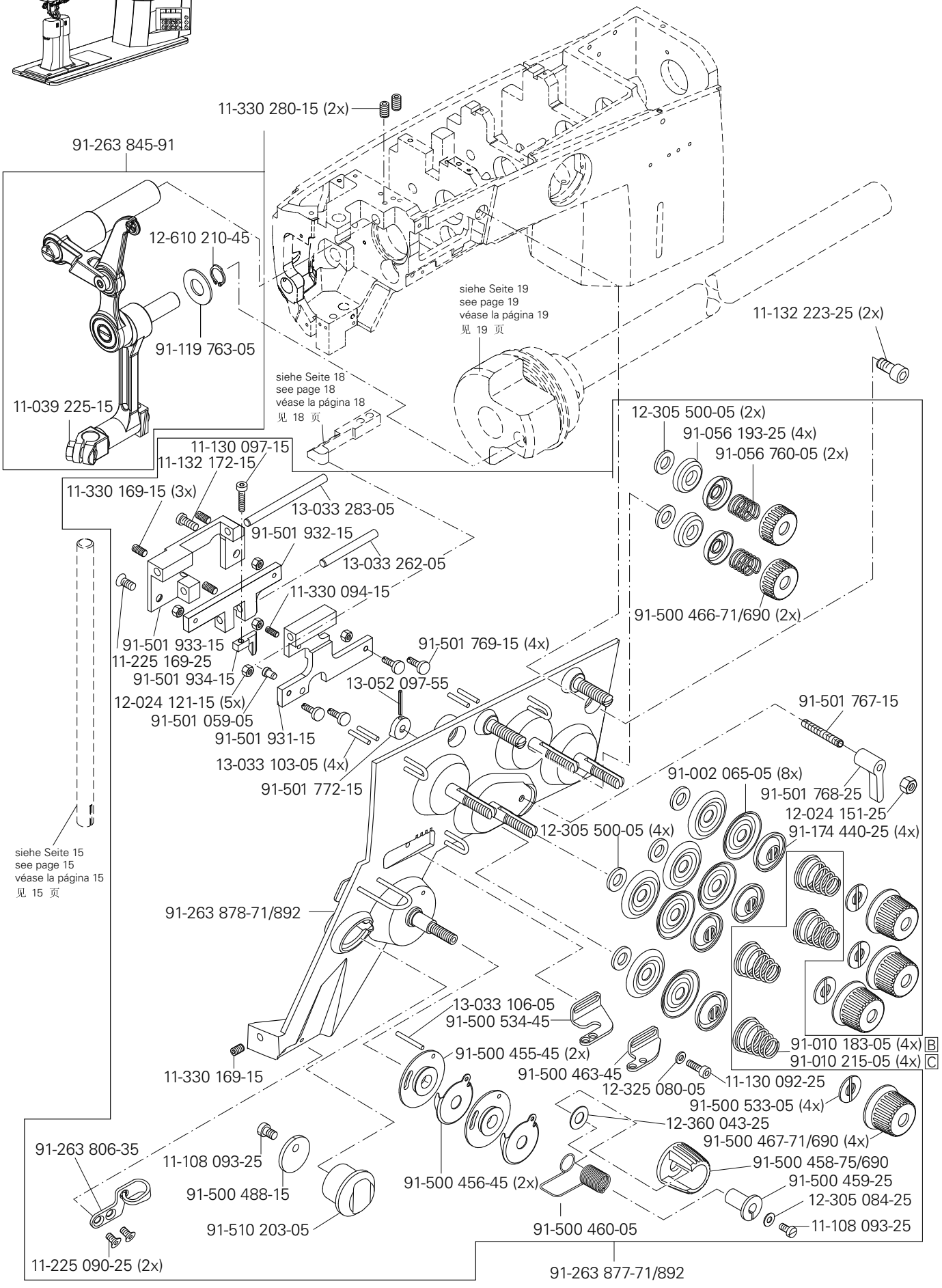
11-330 280-15 (2x)
91-263 845-91
12-610 210-45
91-119 763-05
11-039 225-15
siehe Seite 18
see page 18
véase la página 18
见 18 页
siehe Seite 19
see page 19
véase la página 19
见 19 页
11-132 223-25 (2x)
12-305 500-05 (2x)
91-056 193-25 (4x)
91-056 760-05 (2x)
91-500 466-71/690 (2x)
11-130 097-15
11-132 172-15
11-330 169-15 (3x)
13-033 283-05
91-501 932-15
13-033 262-05
11-330 094-15
91-501 933-15
11-225 169-25
91-501 934-15
12-024 121-15 (5x)
91-501 059-05
91-501 931-15
13-033 103-05 (4x)
91-501 772-15
91-501 769-15 (4x)
13-052 097-55
91-501 767-15
91-002 065-05 (8x)
91-501 768-25
12-024 151-25
12-305 500-05 (4x)
91-174 440-25 (4x)
siehe Seite 15
see page 15
véase la página 15
见 15 页
91-263 878-71/892
13-033 106-05
91-500 534-45
91-010 183-05 (4x) B
91-010 215-05 (4x) C
11-330 169-15
91-500 455-45 (2x)
91-500 463-45
12-325 080-05
11-130 092-25
91-500 533-05 (4x)
12-360 043-25
91-500 467-71/690 (4x)
91-263 806-35
11-108 093-25
91-500 488-15
91-500 456-45 (2x)
91-500 458-75/690
91-500 459-25
12-305 084-25
11-108 093-25
91-510 203-05
91-500 460-05
11-225 090-25 (2x)
91-263 877-71/892

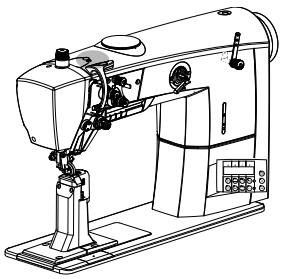

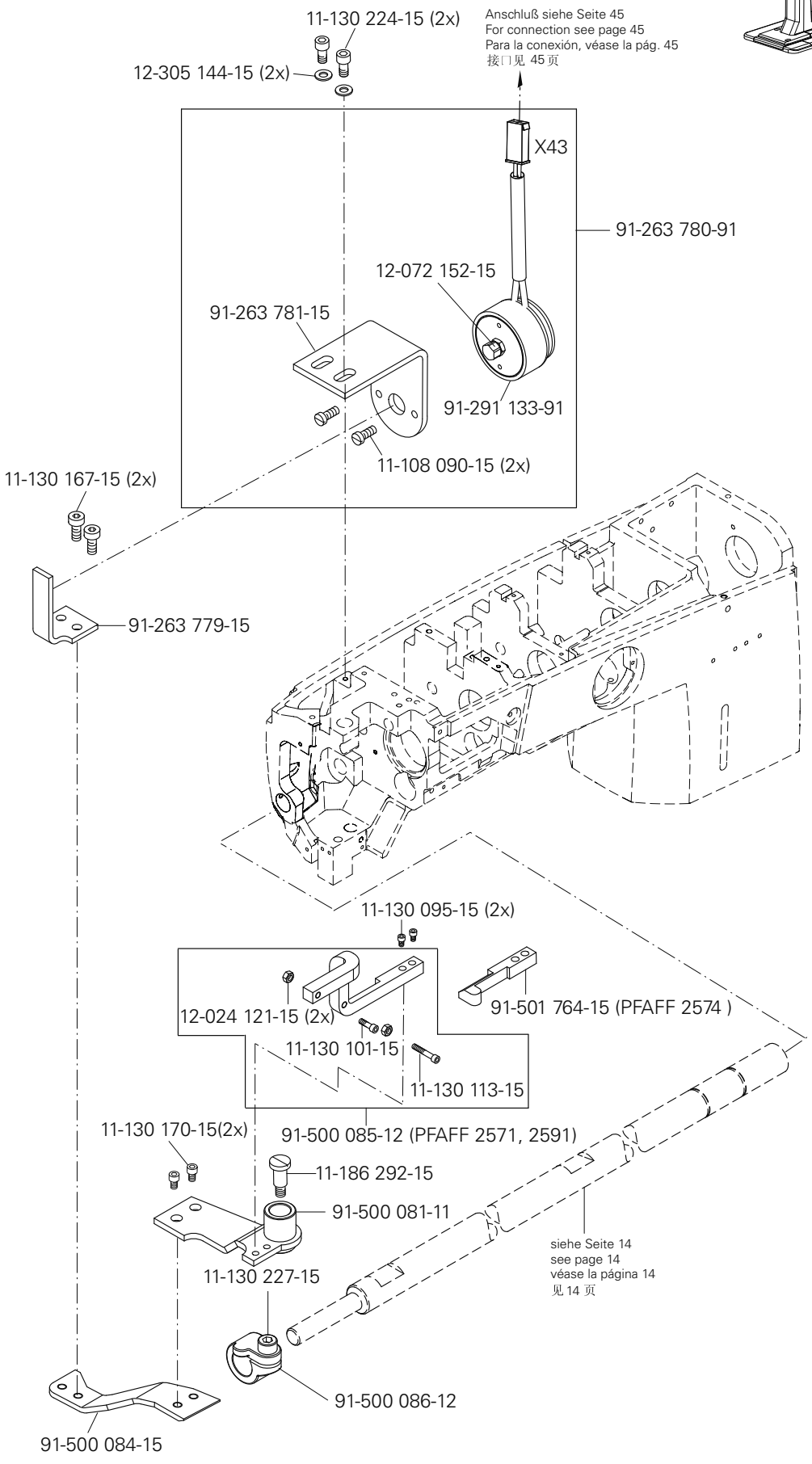

siehe Kapitel 2 Erläuterung der Schlüsselzeichen
see chapter 2 Explanation of key markings
véase el Cap. 2 Explicaciones de los signos clave
见第2章标记说明

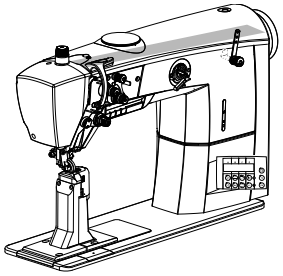

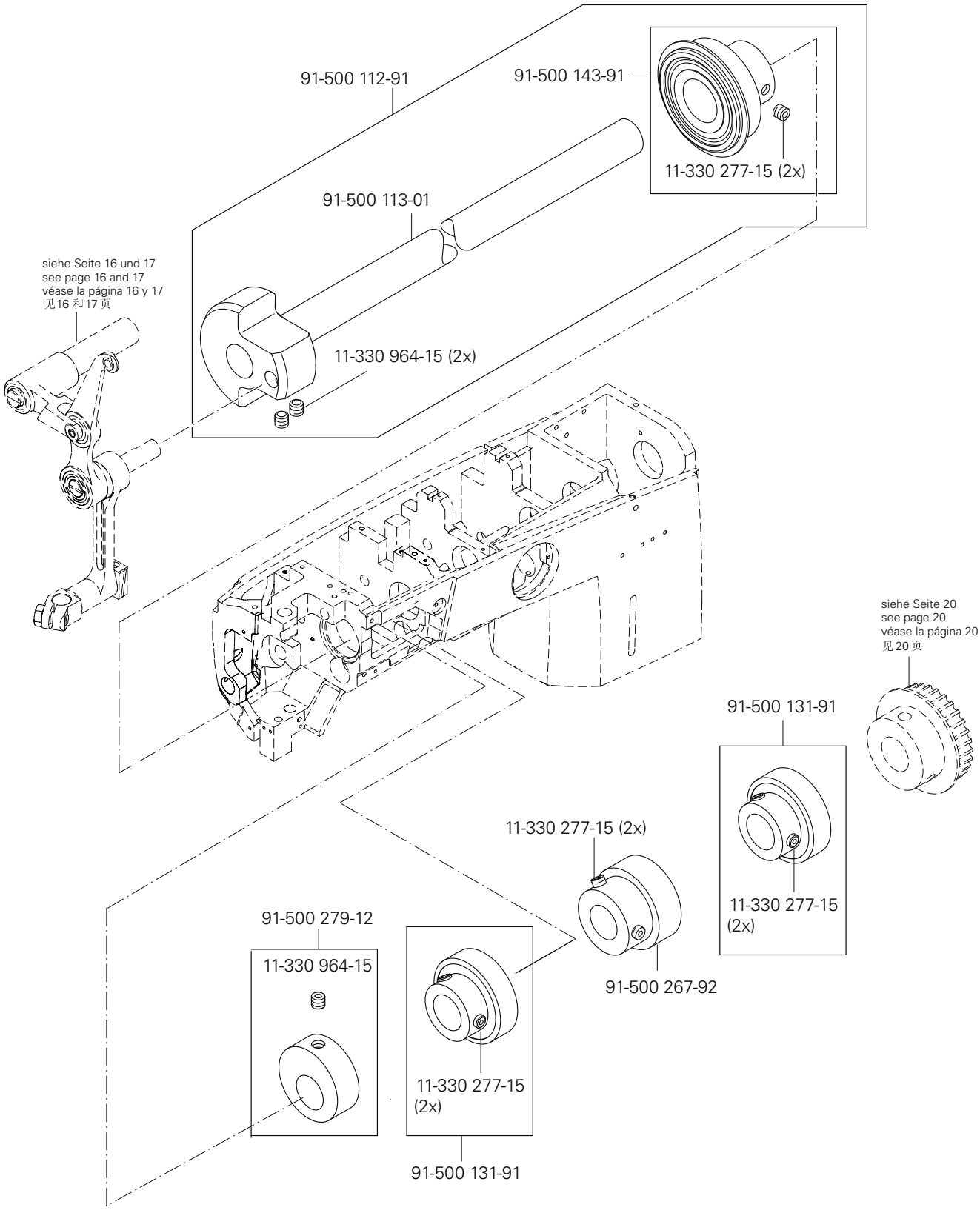
91-500 112-91
91-500 143-91
11-330 277-15 (2x)
91-500 113-01
siehe Seite 16 und 17
see page 16 and 17
véase la página 16 y 17
见16 和17 页
11-330 964-15 (2x)
siehe Seite 20
see page 20
véase la página 20
见20 页
91-500 131-91
11-330 277-15 (2x)
11-330 277-15 (2x)
91-500 279-12
11-330 964-15
91-500 267-92
11-330 277-15 (2x)
91-500 131-91

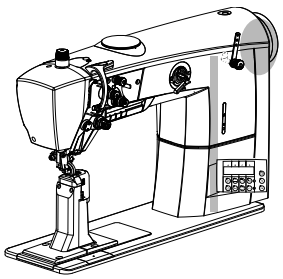

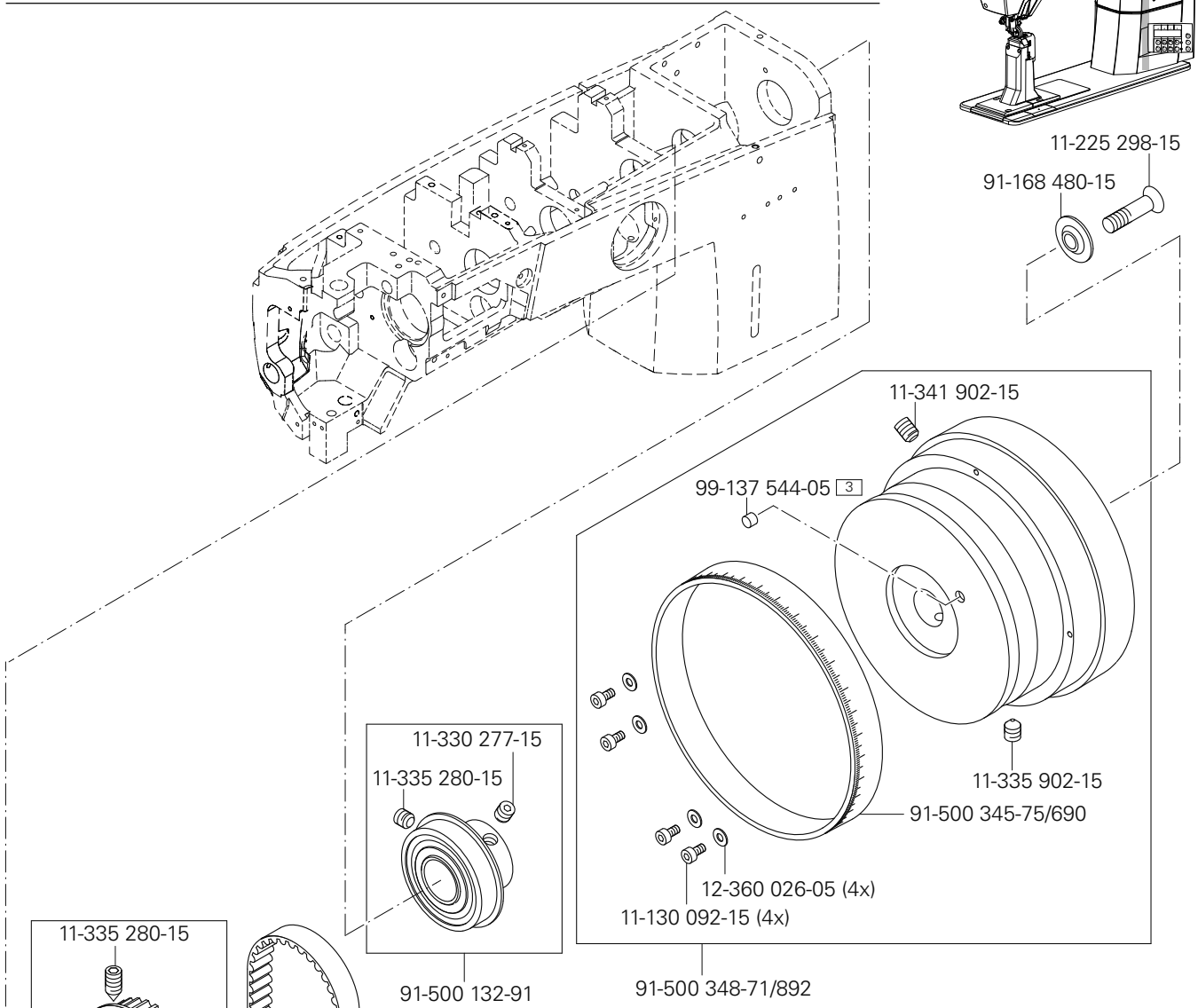

siehe Kapitel 2 Erläuterung der Schlüsselzeichen
see chapter 2 Explanation of key markings
véase el Cap. 2 Explicaciones de los signos clave
见第2章标记说明

PFAFF Industrial

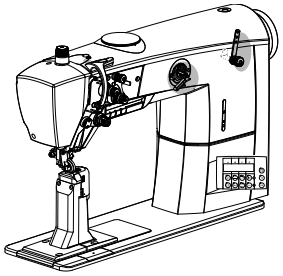

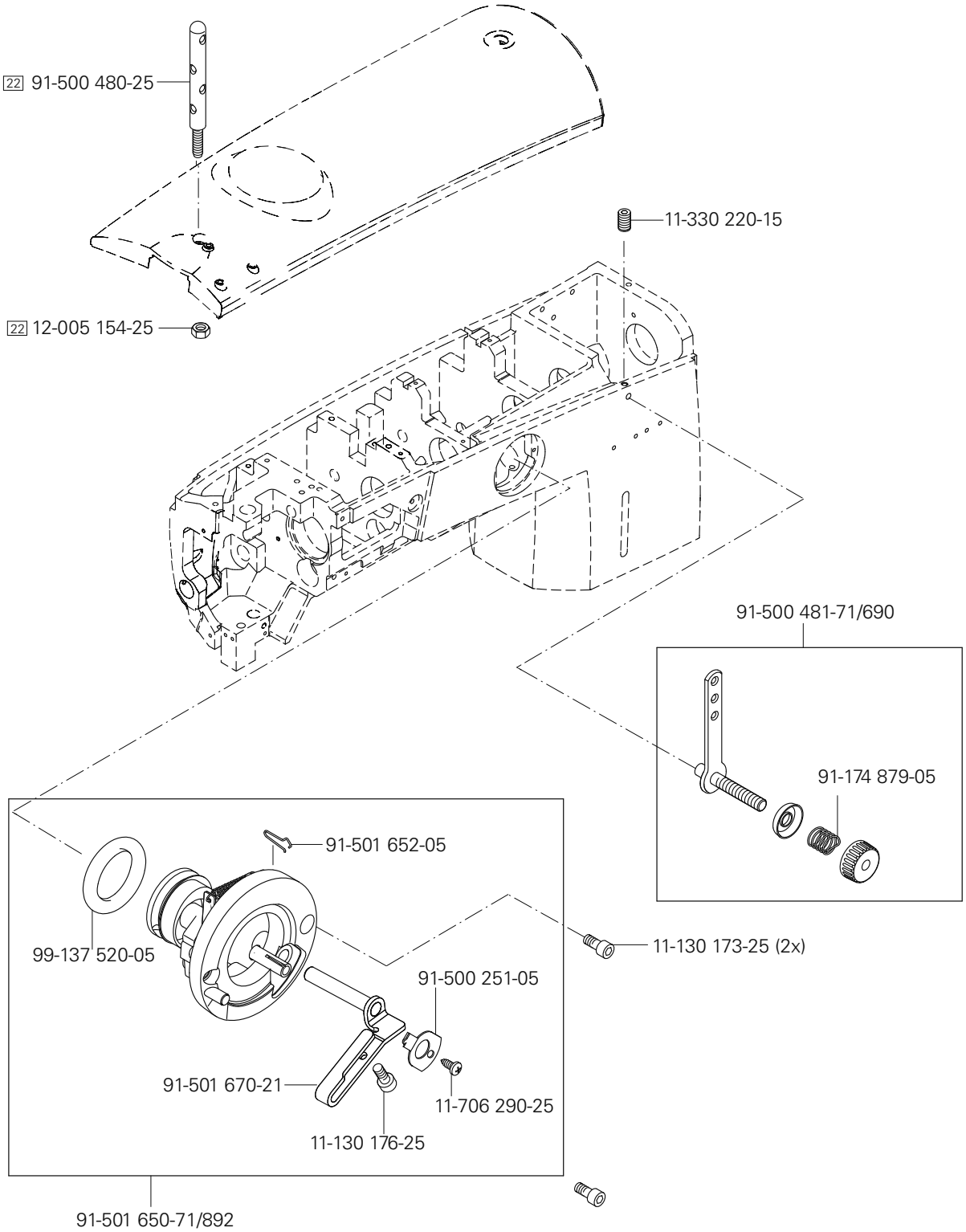
22 91-500 480-25
11-330 220-15
22 12-005 154-25
91-500 481-71/690
91-174 879-05
91-501 652-05
99-137 520-05
11-130 173-25 (2x)
91-500 251-05
91-501 670-21
11-706 290-25
11-130 176-25
91-501 650-71/892

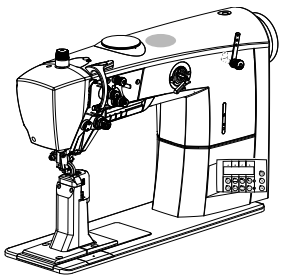

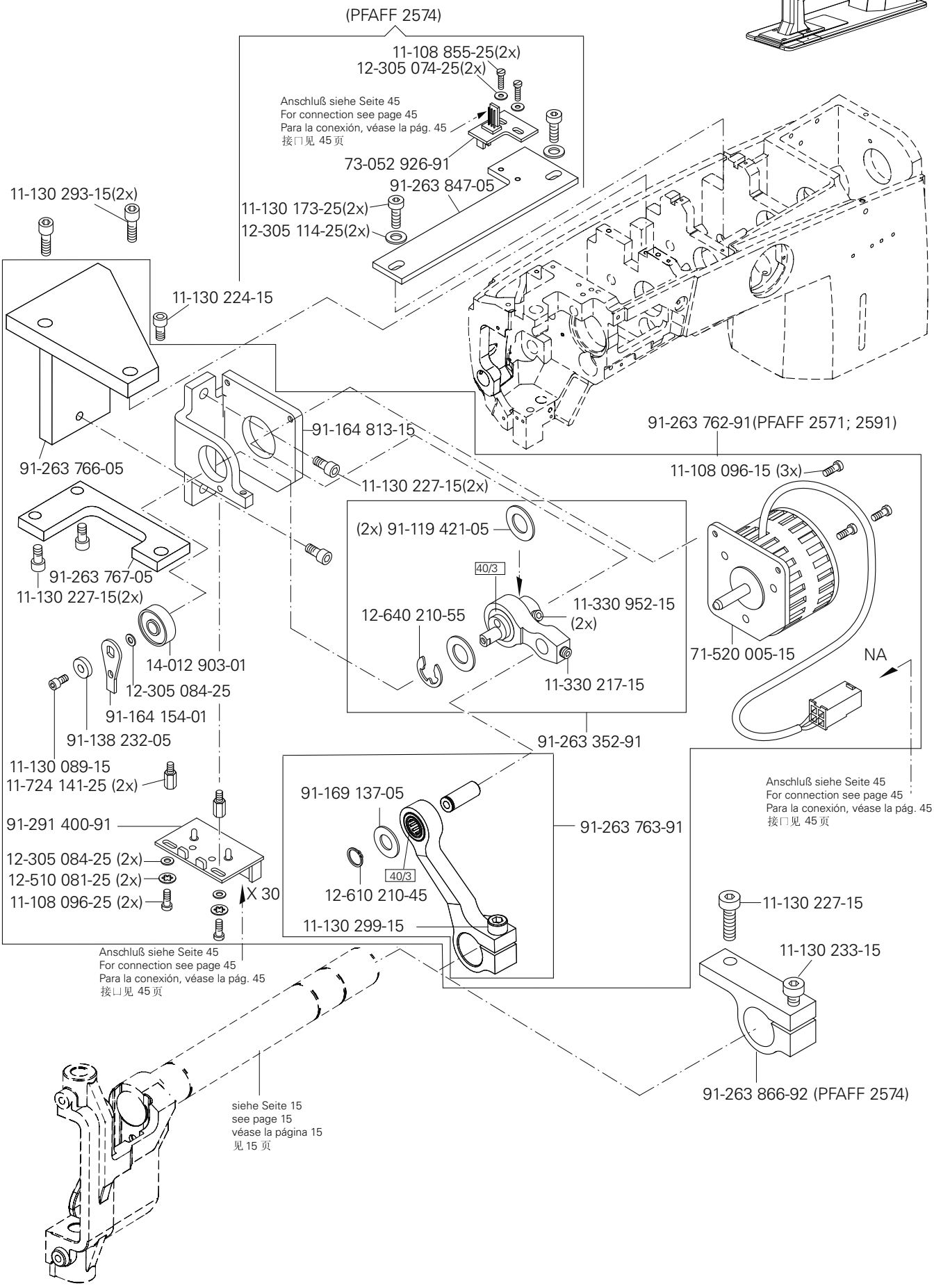

siehe Kapitel 2 Erläuterung der Schlüsselzeichen
see chapter 2 Explanation of key markings
véase el Cap. 2 Explicaciones de los signos clave
见第2章标记说明

PFAFF Industrial

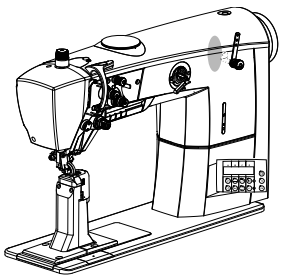

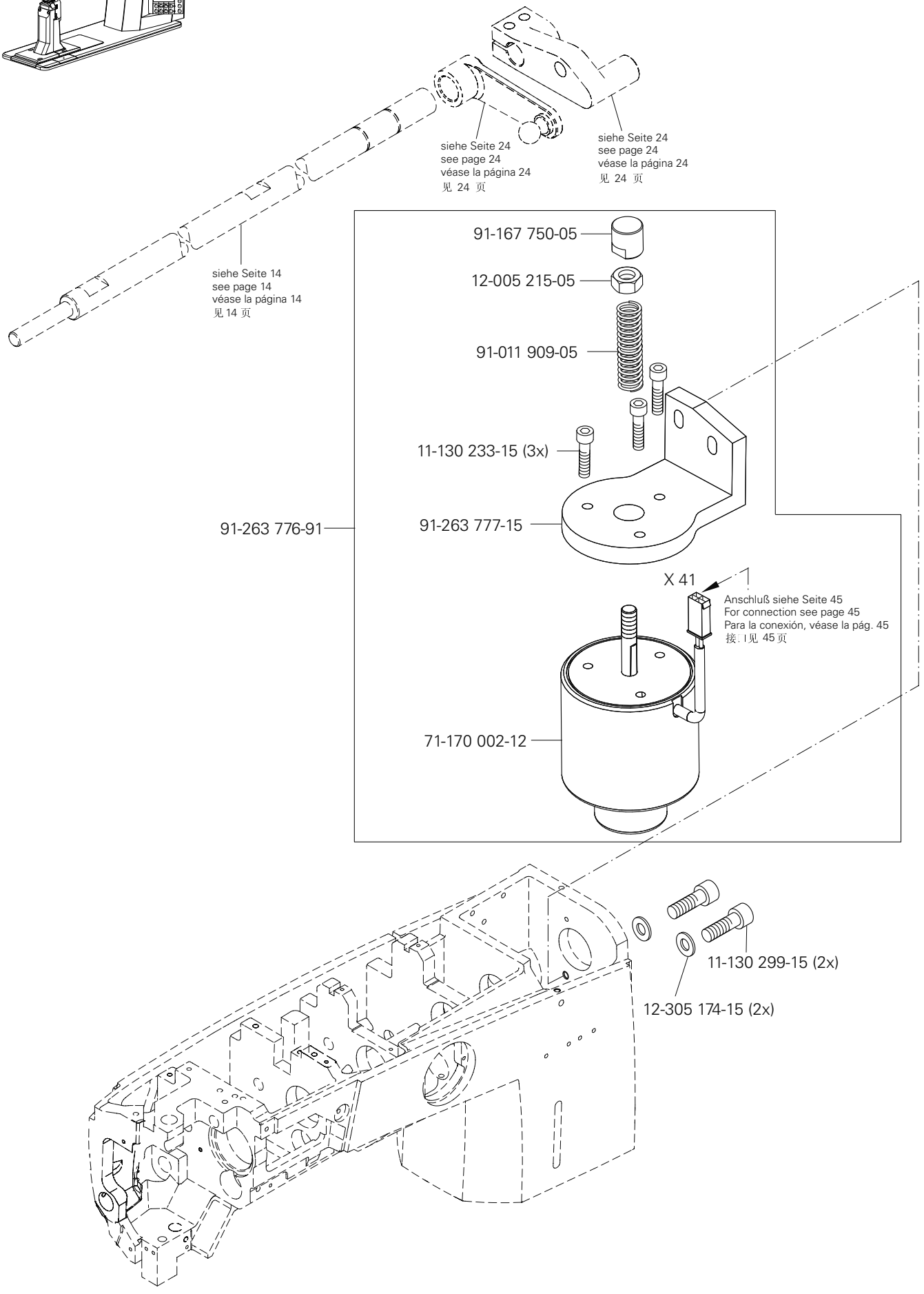
siehe Seite 24
see page 24
véase la página 24
见 24 页
siehe Seite 24
see page 24
véase la página 24
见 24 页
siehe Seite 14
see page 14
véase la página 14
见 14 页
91-167 750-05
12-005 215-05
91-011 909-05
11-130 233-15 (3x)
91-263 776-91
91-263 777-15
X 41
Anschluß siehe Seite 45
For connection see page 45
Para la conexión, véase la pág. 45
接. I 见 45 页
71-170 002-12
11-130 299-15 (2x)
12-305 174-15 (2x)

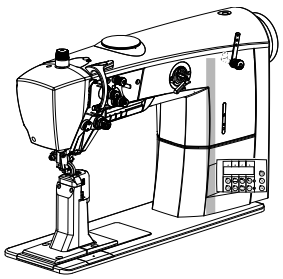

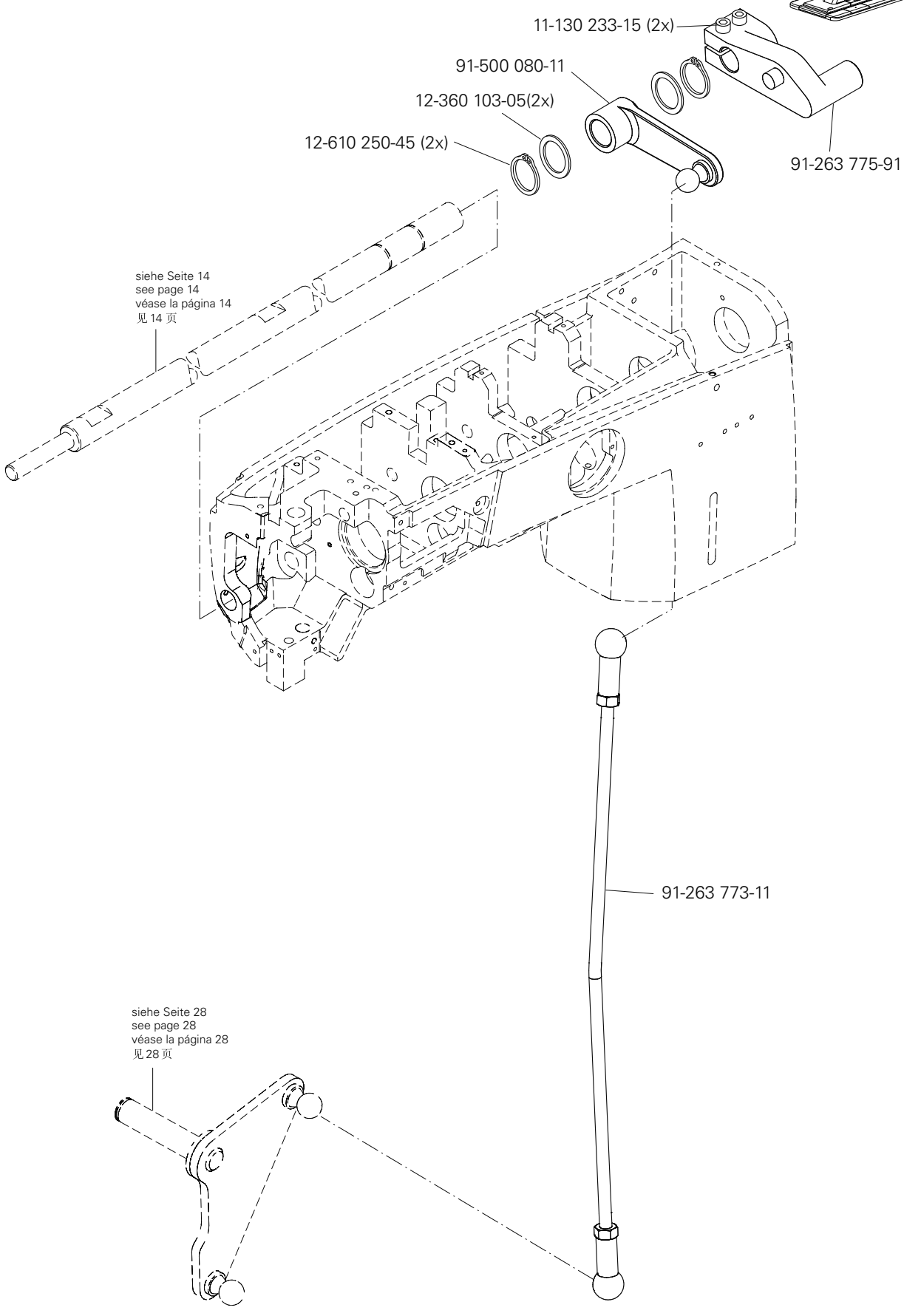

siehe Kapitel 2 Erläuterung der Schlüsselzeichen
see chapter 2 Explanation of key markings
véase el Cap. 2 Explicaciones de los signos clave
见第2章标记说明

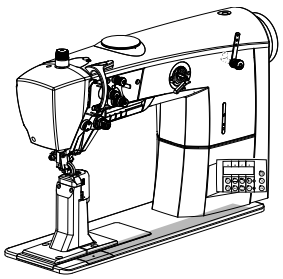

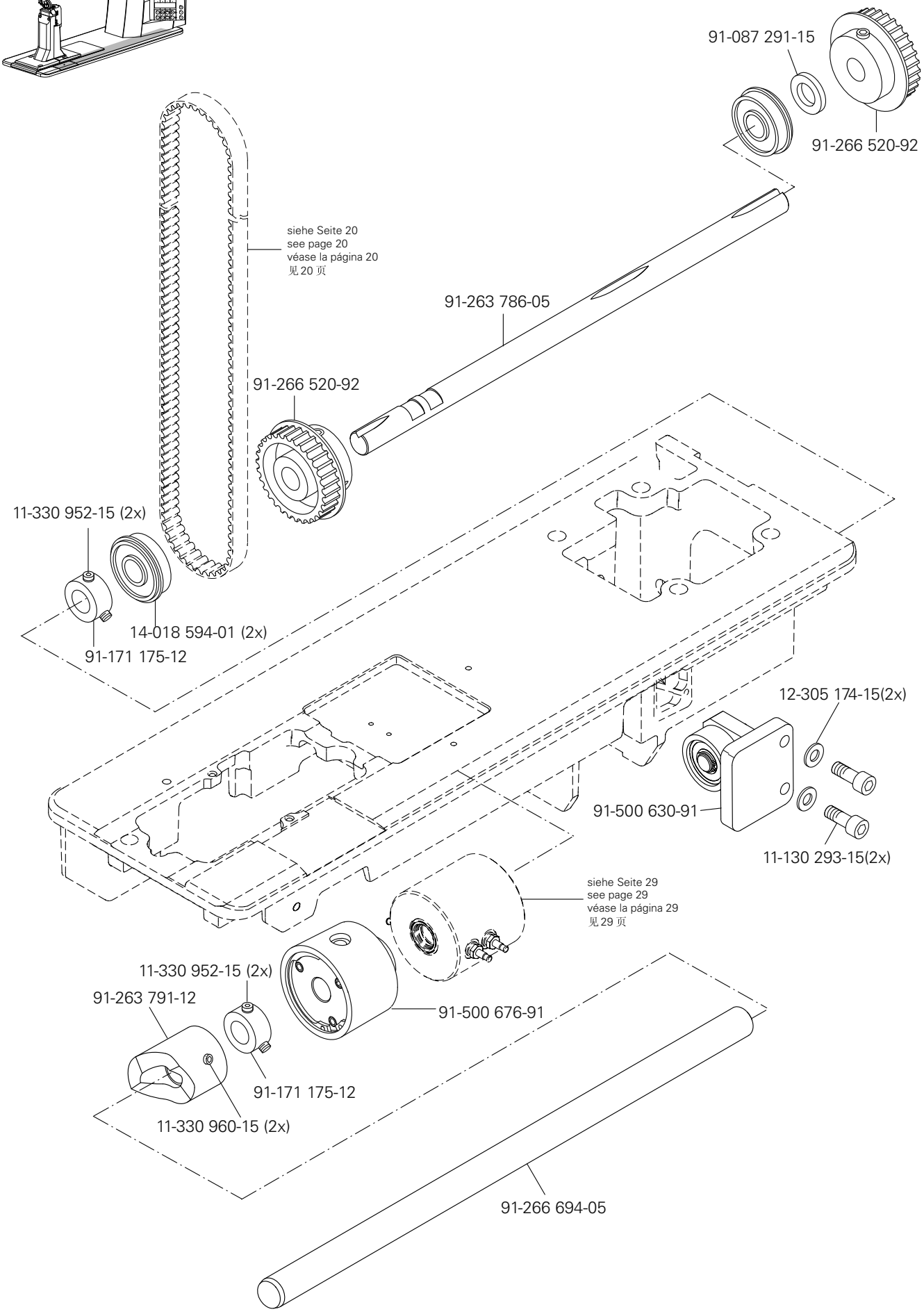
91-087 291-15
91-266 520-92
siehe Seite 20
see page 20
véase la página 20
见 20 页
91-263 786-05
91-266 520-92
11-330 952-15 (2x)
14-018 594-01 (2x)
91-171 175-12
12-305 174-15(2x)
91-500 630-91
11-130 293-15(2x)
siehe Seite 29
see page 29
véase la página 29
见 29 页
11-330 952-15 (2x)
91-263 791-12
91-500 676-91
91-171 175-12
11-330 960-15 (2x)
91-266 694-05

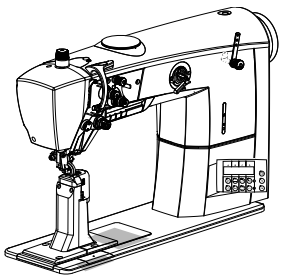

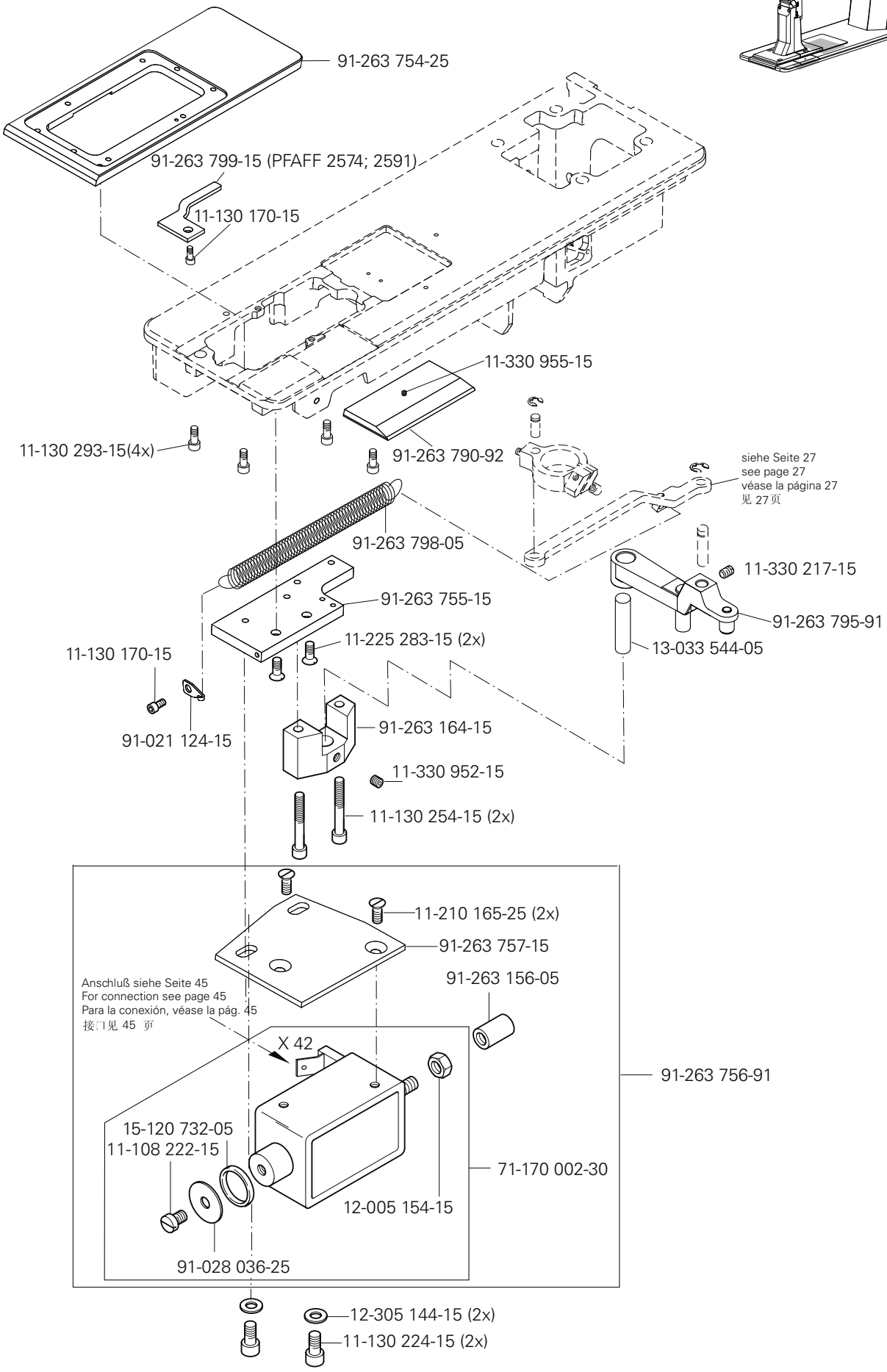

siehe Kapitel 2 Erläuterung der Schlüsselzeichen
see chapter 2 Explanation of key markings
véase el Cap. 2 Explicaciones de los signos clave
见第2章标记说明

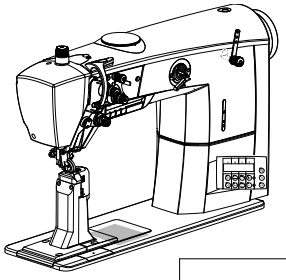

(PFAFF 2571)

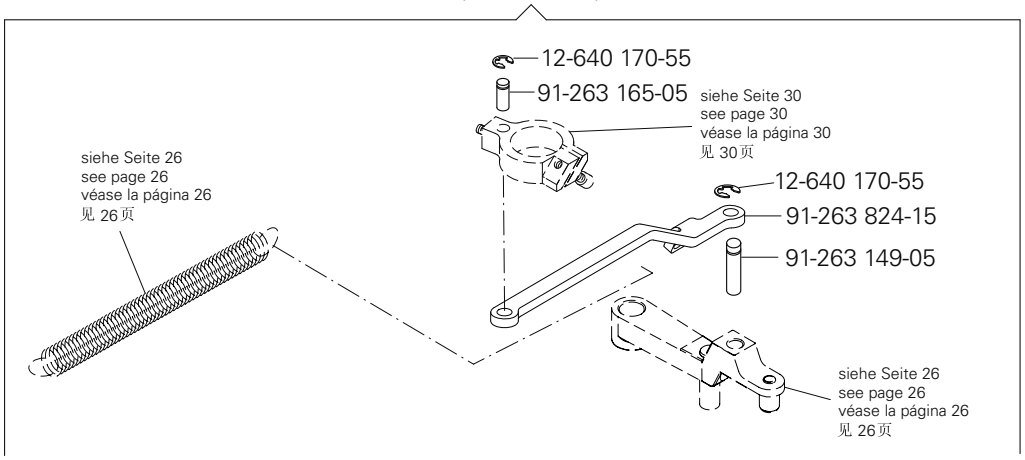

(PFAFF 2574)

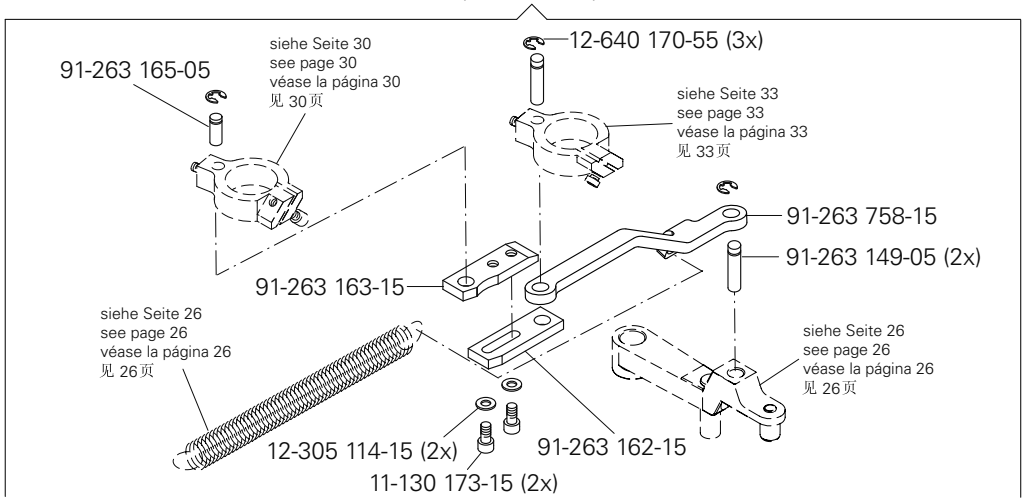

(PFAFF 2591)

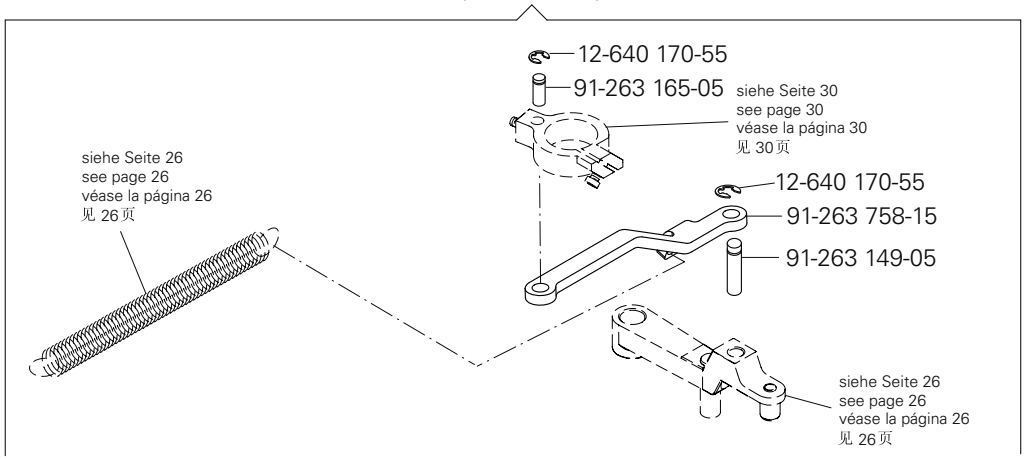

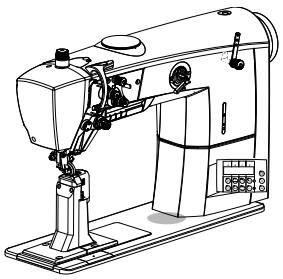

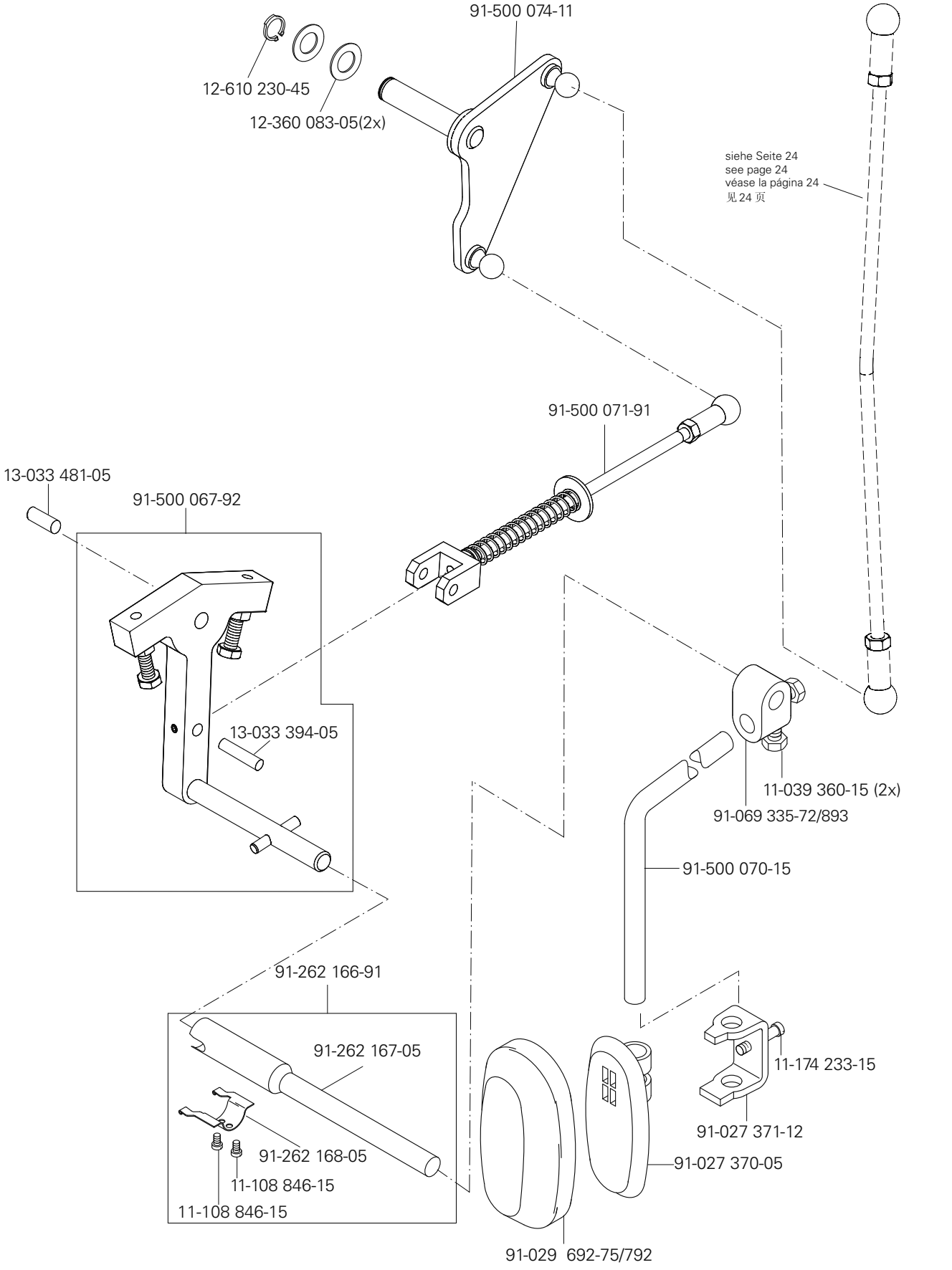
91-500 074-11
12-610 230-45
12-360 083-05(2x)
siehe Seite 24
see page 24
véase la página 24
见 24 页
91-500 071-91
13-033 481-05
91-500 067-92
13-033 394-05
11-039 360-15 (2x)
91-069 335-72/893
91-500 070-15
91-262 166-91
91-262 167-05
91-262 168-05
11-108 846-15
11-108 846-15
11-174 233-15
91-027 371-12
91-027 370-05
91-029 692-75/792

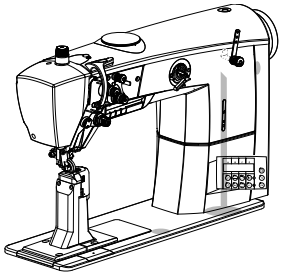

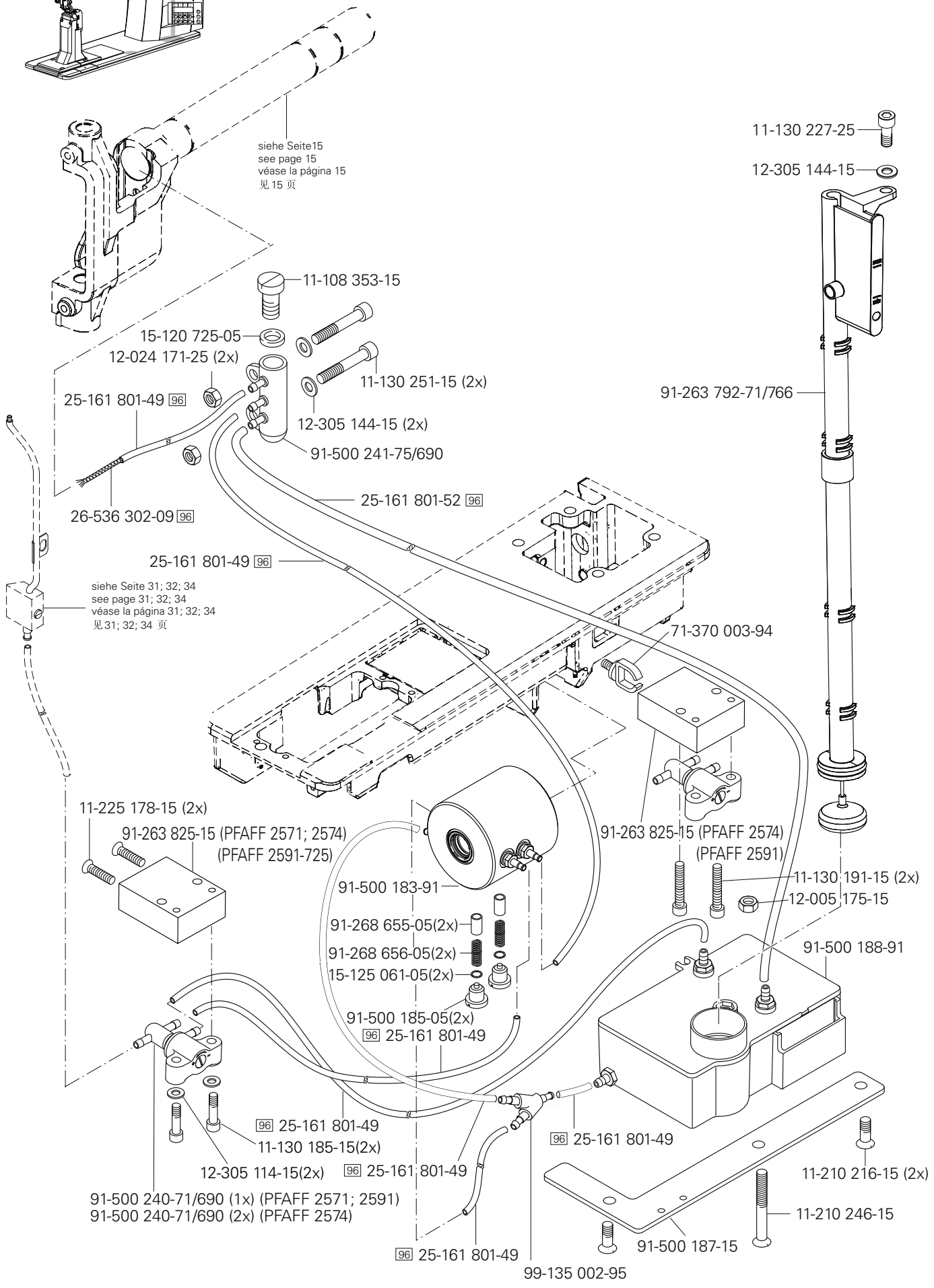
siehe Seite15
see page 15
véase la página 15
见15 页
11-130 227-25
12-305 144-15
11-108 353-15
15-120 725-05
12-024 171-25 (2x)
11-130 251-15 (2x)
91-263 792-71/766
25-161 801-49 96
12-305 144-15 (2x)
91-500 241-75/690
25-161 801-52 96
26-536 302-09 96
25-161 801-49 96
siehe Seite 31; 32; 34
see page 31; 32; 34
véase la página 31; 32; 34
见31; 32; 34 页
71-370 003-94
11-225 178-15 (2x)
91-263 825-15 (PFAFF 2571; 2574)
(PFAFF 2591-725)
91-263 825-15 (PFAFF 2574)
(PFAFF 2591)
11-130 191-15 (2x)
12-005 175-15
91-500 183-91
91-268 655-05(2x)
91-268 656-05(2x)
15-125 061-05(2x)
91-500 188-91
91-500 185-05(2x)
96 25-161 801-49
96 25-161 801-49
11-130 185-15(2x)
12-305 114-15(2x)
96 25-161 801-49
96 25-161 801-49
11-210 216-15 (2x)
11-210 246-15
91-500 240-71/690 (1x) (PFAFF 2571; 2591)
91-500 240-71/690 (2x) (PFAFF 2574)
91-500 187-15
96 25-161 801-49
99-135 002-95

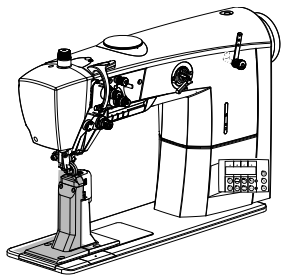

91-263 872-71/895 (PFAFF 2571; 2571-725) A
91-263 870-71/895 (PFAFF 2571; 2571-725) B
91-263 880-71/895 (PFAFF 2571; 2571-725) C
91-263 844-71/895 (PFAFF 2574) B
91-263 868-71/895 (PFAFF 2574) C

91-165 417-01 40/3
91-175 313-05
14-215 202-33 (2x) 40/3
91-175 310-05 (2x)
91-263 255-75/895 (2x) (PFAFF 2574 -725)
91-263 143-91
91-263 144-25
13-070 103-05
91-263 145-25
11-180 169-25 (4x)
91-263 284-05
11-108 174-15 (2x)
91-164 182-75/895 (PFAFF 2571)
11-174 169-25
91-175 318-05 (2x)
11-330 166-15
11-330 169-15 (2x)
14-012 903-01
91-263 179-75/895 (PFAFF 2571)
91-263 182-75/895 (PFAFF 2574)
12-517 320-45
Anschluß siehe Seite 45
For connection see page 45
Para la conexión, véase la pág. 45
接口见 45 页
91-164 060-92
X20
11-330 952-15 (4x)
12-664 410-45
91-119 103-05 40/2
91-164 183-75/895 (PFAFF 2571)
14-016 100-01
91-263 826-15
71-520 005-15
(2x) 12-517 370-45
91-263 332-92
11-330 964-15 (2x)
11-130 110-15 (3x)
11-330 952-15
91-263 354-92
11-330 952-15 (2x)
Anschluß siehe Seite 27
For connection see page 27
Para la conexión, véase la pág. 27
接口见 27 页
11-130 176-15
11-341 901-15 (2x)
11-330 952-15 (2x)
91-119 133-90 40/4
11-330 952-15 (2x)
91-164 163-05
11-341 905-15 (2x)
40/4 91-164 164-92
91-171 175-12
91-171 175-12
11-178 175-15

(die sonstigen Teile wie in Register 3.01 bis 3.04)
(for all other parts see Sections 3.01 to 3.04)
(las demás piezas como en los registros 3.01 al 3.04)
(其它零件与3.01至3.04章中的相同)

siehe Kapitel 2 Erläuterung der Schlüsselzeichen
see chapter 2 Explanation of key markings
véase el Cap. 2 Explicaciones de los signos clave
见第2章标记说明

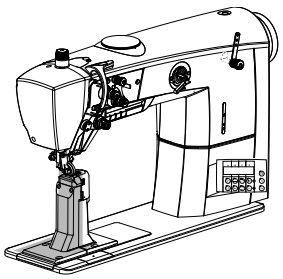

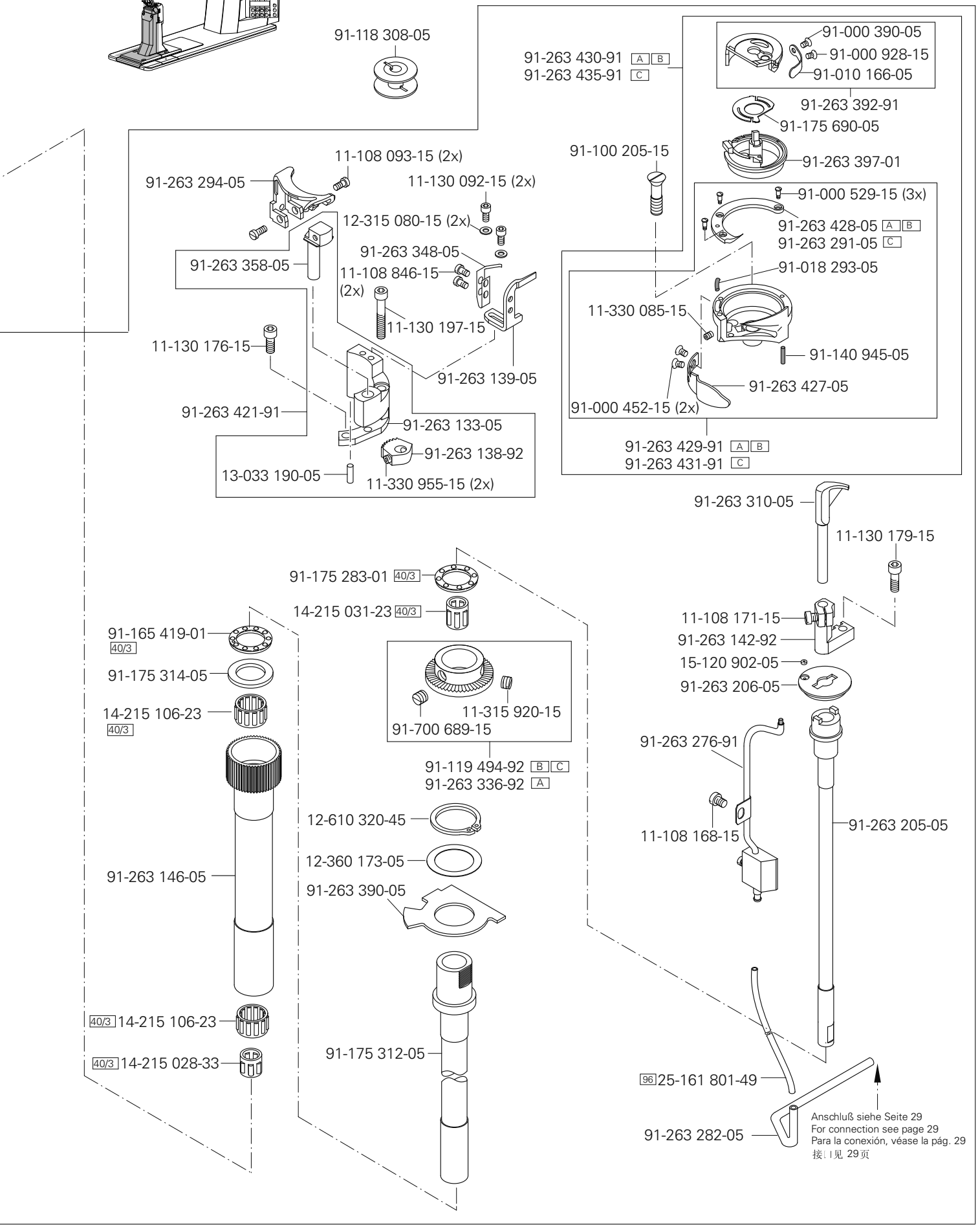
91-118 308-05
91-263 430-91 A B
91-263 435-91 C
91-000 390-05
91-000 928-15
91-010 166-05
91-263 392-91
91-175 690-05
91-263 397-01
91-100 205-15
91-000 529-15 (3x)
91-263 428-05 A B
91-263 291-05 C
91-018 293-05
11-330 085-15
91-140 945-05
91-263 427-05
91-000 452-15 (2x)
91-263 429-91 A B
91-263 431-91 C
11-108 093-15 (2x)
91-263 294-05
11-130 092-15 (2x)
12-315 080-15 (2x)
91-263 348-05
91-263 358-05
11-108 846-15 (2x)
11-130 197-15
91-263 139-05
11-130 176-15
91-263 421-91
91-263 133-05
91-263 138-92
13-033 190-05
11-330 955-15 (2x)
91-263 310-05
11-130 179-15
91-175 283-01 40/3
14-215 031-23 40/3
11-108 171-15
91-263 142-92
15-120 902-05
91-263 206-05
91-165 419-01 40/3
91-175 314-05
14-215 106-23 40/3
11-315 920-15
91-700 689-15
91-263 276-91
91-119 494-92 B C
91-263 336-92 A
11-108 168-15
91-263 205-05
12-610 320-45
12-360 173-05
91-263 390-05
91-263 146-05
40/3 14-215 106-23
40/3 14-215 028-33
91-175 312-05
96 25-161 801-49
91-263 282-05
Anschluß siehe Seite 29
For connection see page 29
Para la conexión, véase la pág. 29
接□见 29页

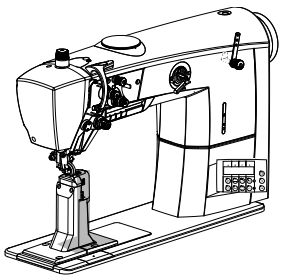

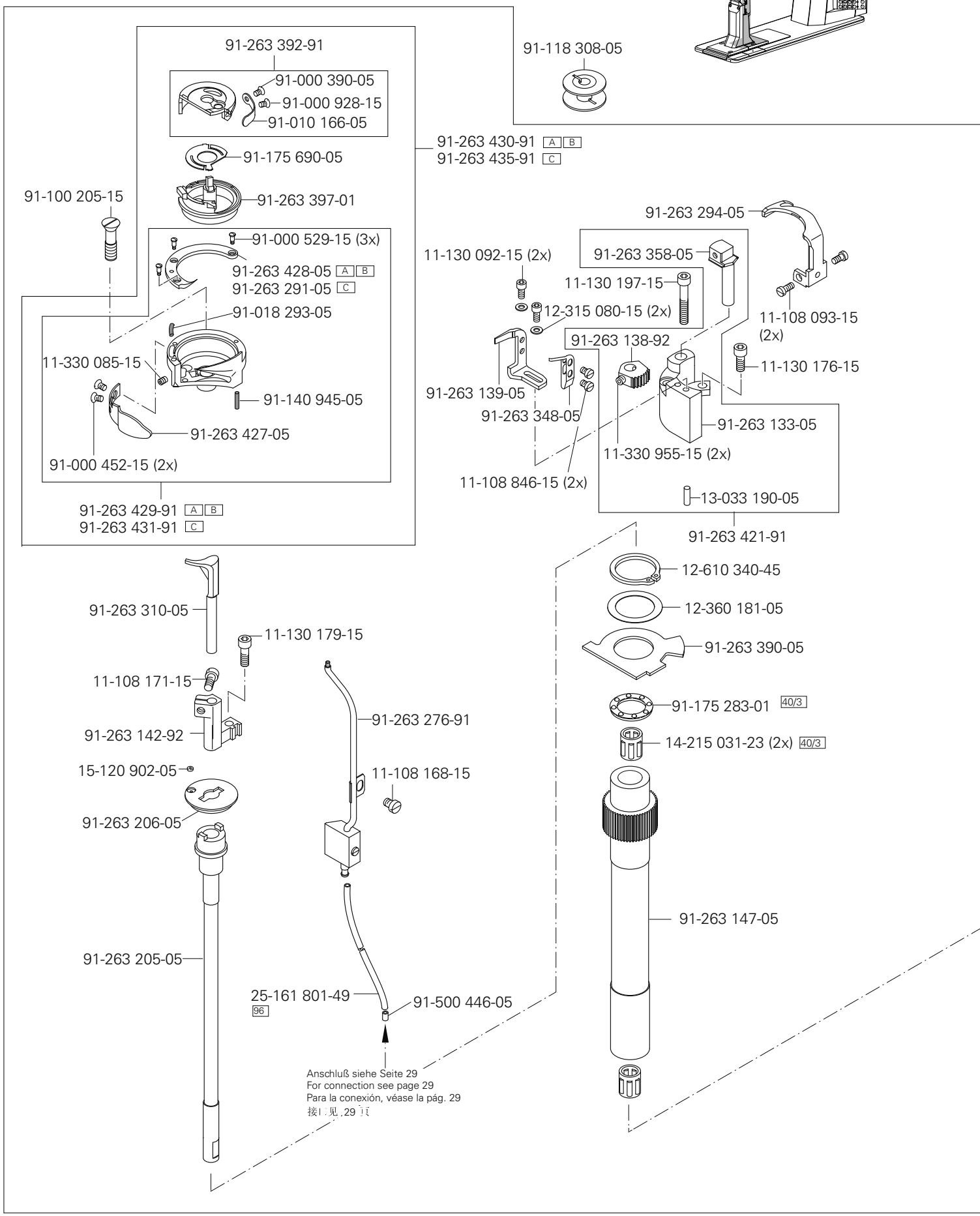

(die sonstigen Teile wie in Register 3.01 bis 3.04)
(for all other parts see Sections 3.01 to 3.04)
(las demás piezas como en los registros 3.01 al 3.04)
(其它零件与3.01至3.04章中的相同)

siehe Kapitel 2 Erläuterung der Schlüsselzeichen
see chapter 2 Explanation of key markings
véase el Cap. 2 Explicaciones de los signos clave
见第2章标记说明

PFAFF Industrial

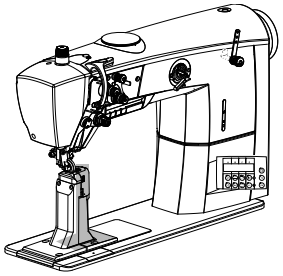

Greifersäule, rechts
Hook post, right
Columna del garfio, a la derecha
旋梭柱，右

91-263 213-71/895 (PFAFF 2574; 2591) A B
91-263 228-71/895 (PFAFF 2574; 2591) C

91-263 143-91
91-263 144-25
13-070 103-05
91-263 145-25
11-108 174-15 (2x)
91-165 417-01 40/3
91-175 313-05
91-164 128-75/895 (2x) (PFAFF 2591)
91-263 193-75/895 (2x) (PFAFF 2574)
11-330 169-15 (2x)
91-175 318-05 (2x)
91-263 284-05
11-174 170-15
11-180 169-25 (8x) (PFAFF 2591)
(10x) (PFAFF 2574)
11-330 952-15 (2x)
91-171 175-12
91-263 167-75/895
12-664 410-45
14-016 100-01
91-119 103-05 40/2
11-330 952-15
91-263 333-92
(2x) 14-215 202-33 40/3
11-130 176-15
Anschluß siehe Seite 27
For connection see page 27
Para la conexión, véase la pág. 27
接，见 27 页
91-175 310-05
(2x)
91-175 328-92
96-700 333-15 (2x)
11-341 901-15 (2x)
12-517 370-45
(2x)
91-119 133-90 40/4
11-330 964-15 (2x)
91-263 332-92
11-341 905-15 (2x)
91-171 175-12
11-330 952-15 (2x)

siehe Kapitel 2 Erläuterung der Schlüsselzeichen
see chapter 2 Explanation of key markings
véase el Cap. 2 Explicaciones de los signos clave
见第2章标记说明

(die sonstigen Teile wie in Register 3.01 bis 3.04)
(for all other parts see Sections 3.01 to 3.04)
(las demás piezas como en los registros 3.01 al 3.04)
（其它零件与3.01至3.04章中的相同）

4.02

Greifersäule, rechts
Hook post, right
Columna del garfio, a la derecha
旋梭柱，右

PFAFF 2591-725/04 ME PLUS
PFAFF 2591-725/04 ME PREMIUM

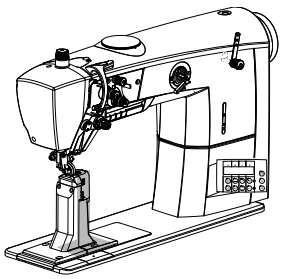

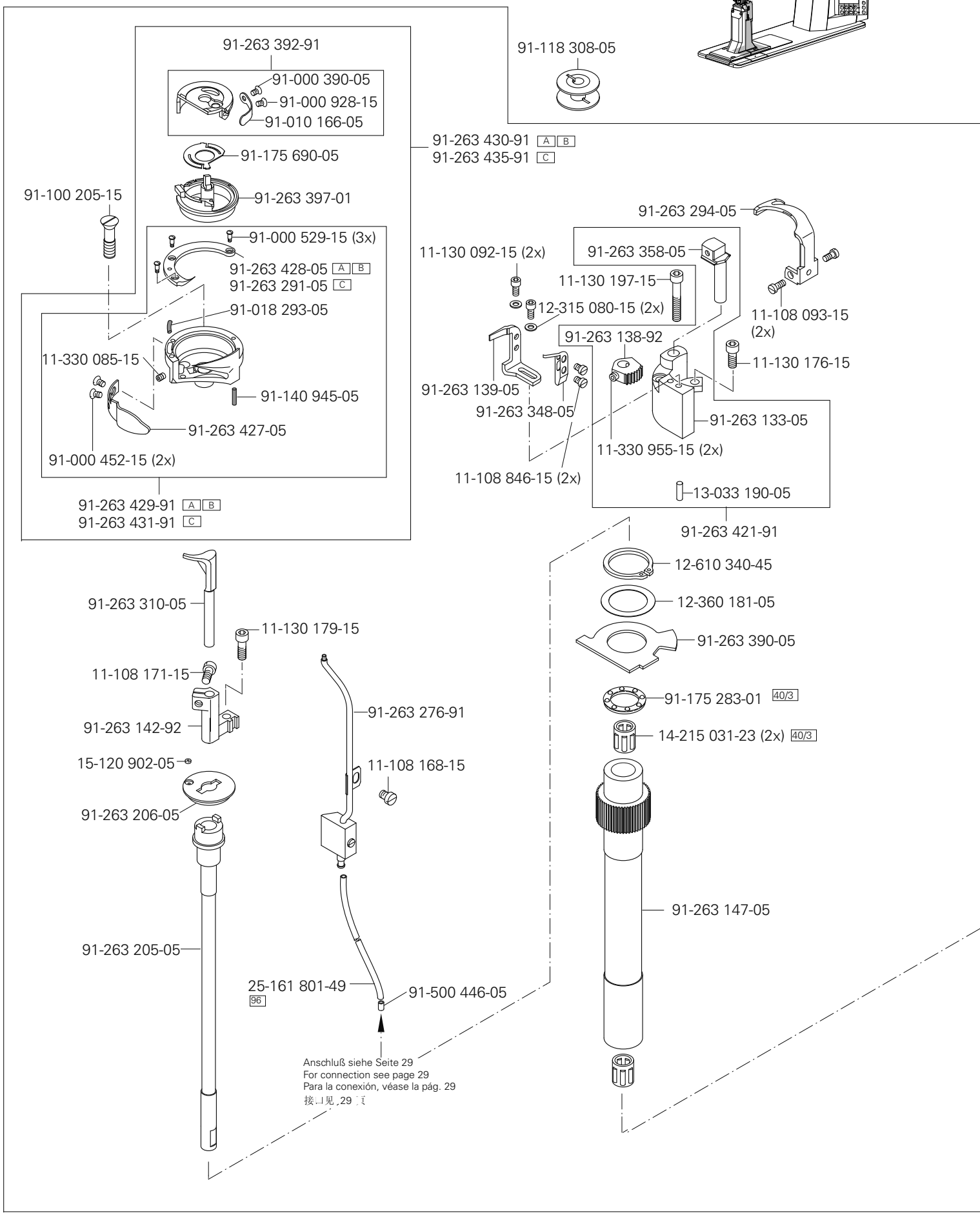

(die sonstigen Teile wie in Register 3.01 bis 3.04)
(for all other parts see Sections 3.01 to 3.04)
(las demás piezas como en los registros 3.01 al 3.04)
(其它零件与3.01至3.04章中的相同)

siehe Kapitel 2 Erläuterung der Schlüsselzeichen
see chapter 2 Explanation of key markings
véase el Cap. 2 Explicaciones de los signos clave
见第2章标记说明

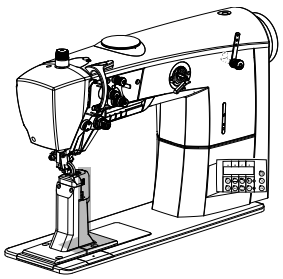

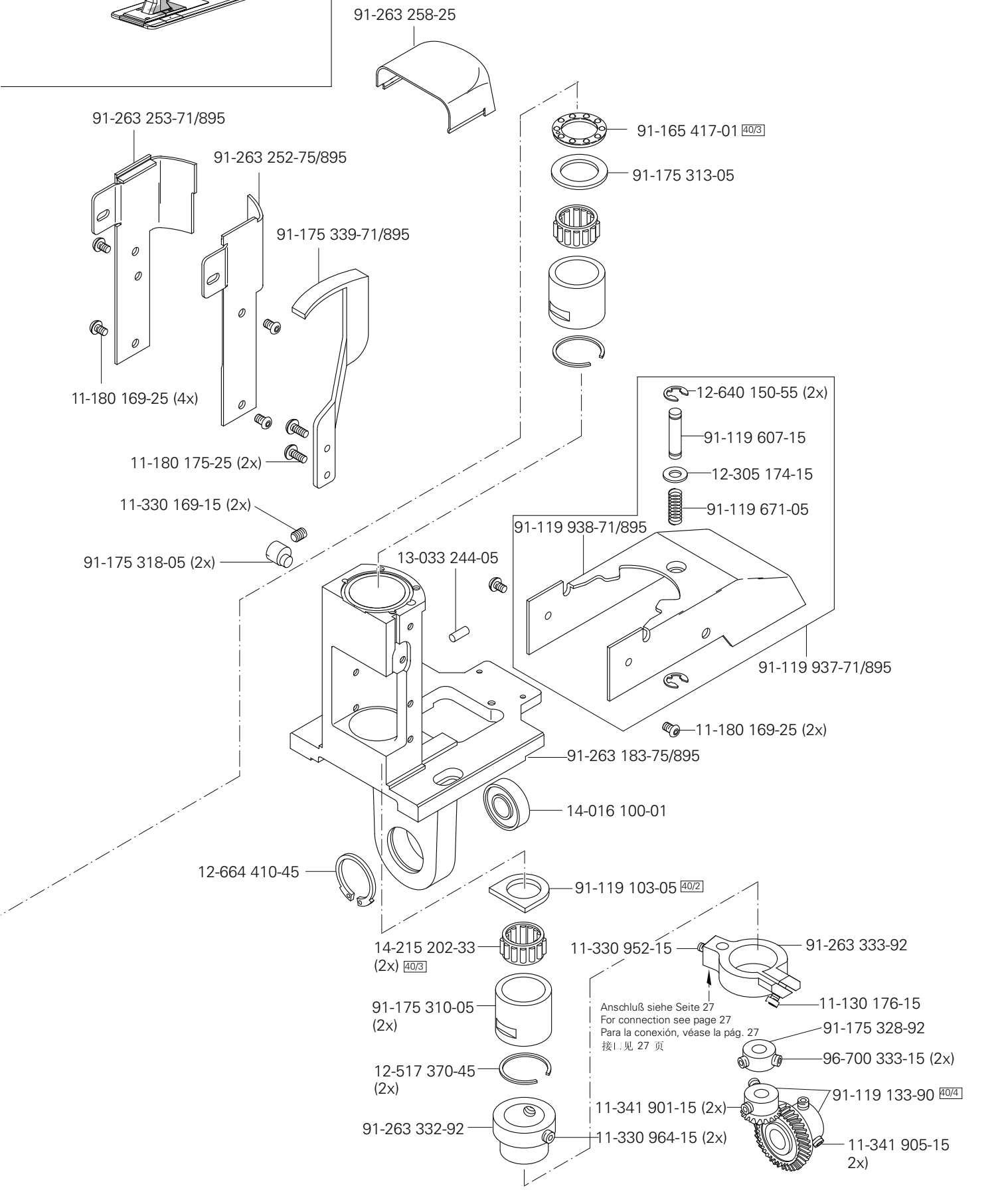
91-263 258-25
91-263 253-71/895
91-263 252-75/895
91-175 339-71/895
11-180 169-25 (4x)
11-180 175-25 (2x)
91-165 417-01 40/3
91-175 313-05
12-640 150-55 (2x)
91-119 607-15
12-305 174-15
91-119 671-05
91-119 938-71/895
91-119 937-71/895
11-180 169-25 (2x)
11-330 169-15 (2x)
91-175 318-05 (2x)
13-033 244-05
91-263 183-75/895
14-016 100-01
12-664 410-45
91-119 103-05 40/2
14-215 202-33
(2x) 40/3
91-175 310-05
(2x)
12-517 370-45
(2x)
91-263 332-92
11-330 952-15
91-263 333-92
11-130 176-15
Anschluß siehe Seite 27
For connection see page 27
Para la conexión, véase la pág. 27
接l.见 27 页
91-175 328-92
96-700 333-15 (2x)
91-119 133-90 40/4
11-341 901-15 (2x)
11-330 964-15 (2x)
11-341 905-15
2x)

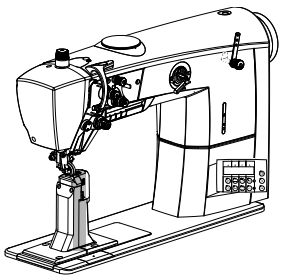

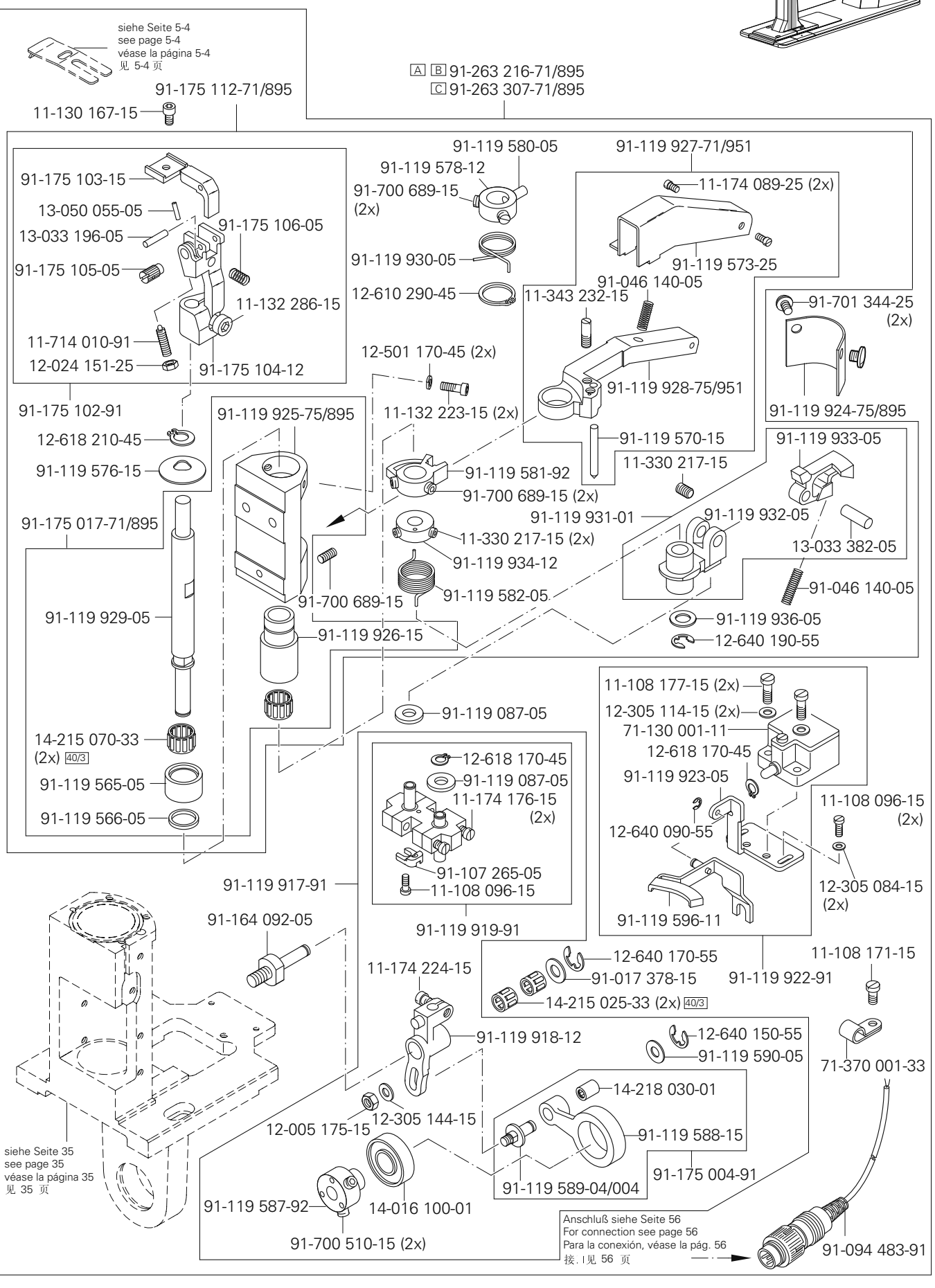

(die sonstigen Teile wie in Register 3.01 bis 3.04)
(for all other parts see Sections 3.01 to 3.04)
(las demás piezas como en los registros 3.01 al 3.04)
(其它零件与3.01至3.04章中的相同)

siehe Kapitel 2 Erläuterung der Schlüsselzeichen
see chapter 2 Explanation of key markings
véase el Cap. 2 Explicaciones de los signos clave
见第2章标记说明

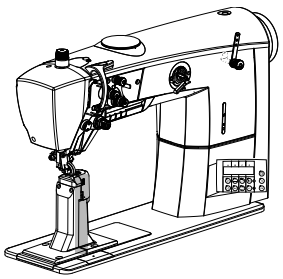

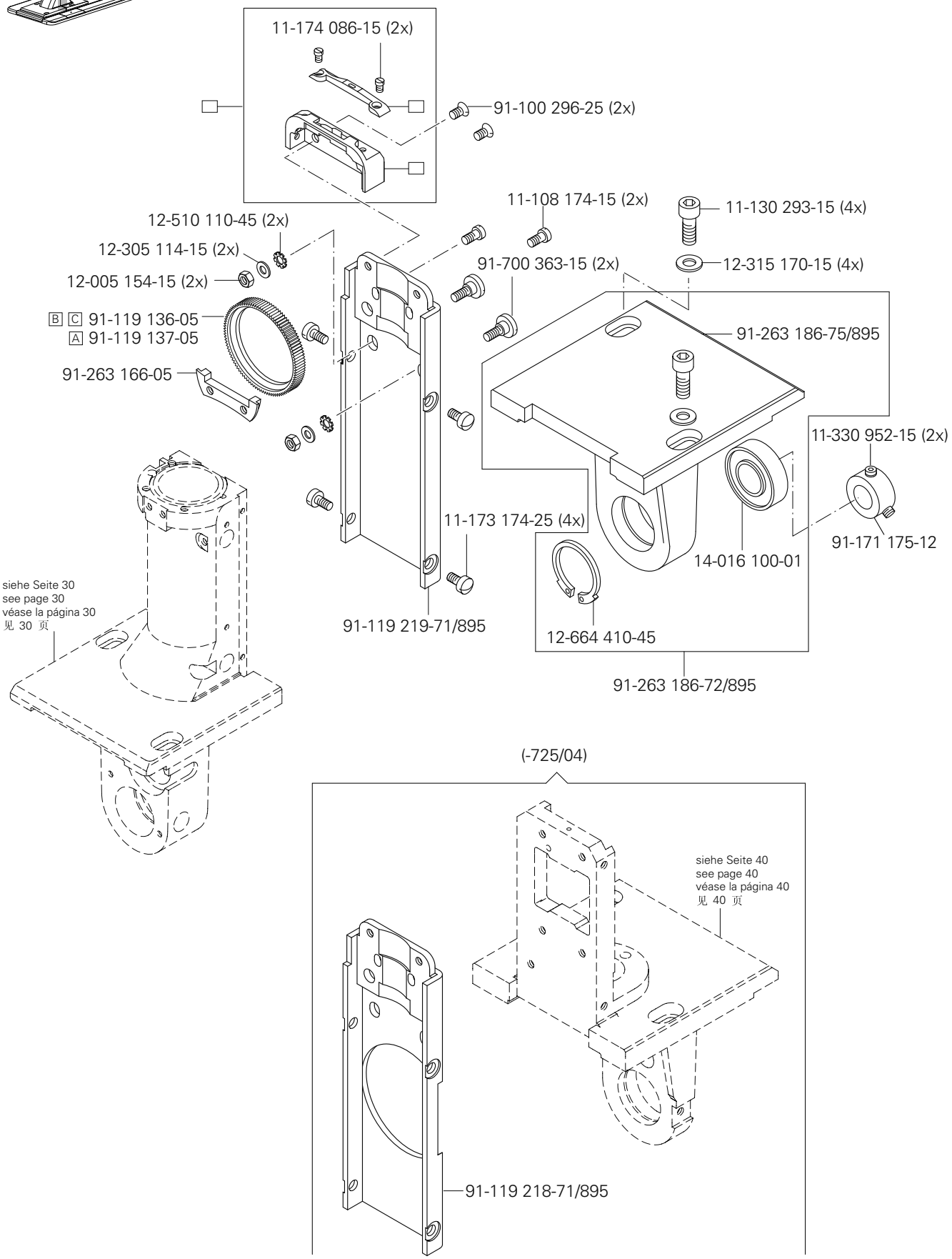
11-174 086-15 (2x)
91-100 296-25 (2x)
11-108 174-15 (2x)
11-130 293-15 (4x)
12-510 110-45 (2x)
12-305 114-15 (2x)
12-315 170-15 (4x)
91-700 363-15 (2x)
12-005 154-15 (2x)
B C 91-119 136-05
A 91-119 137-05
91-263 186-75/895
91-263 166-05
11-330 952-15 (2x)
11-173 174-25 (4x)
91-171 175-12
14-016 100-01
siehe Seite 30
see page 30
véase la página 30
见 30 页
91-119 219-71/895
12-664 410-45
91-263 186-72/895
(-725/04)
siehe Seite 40
see page 40
véase la página 40
见 40 页
91-119 218-71/895

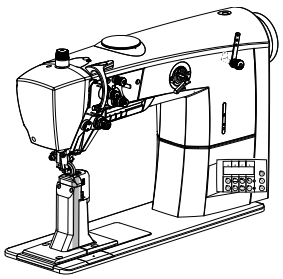

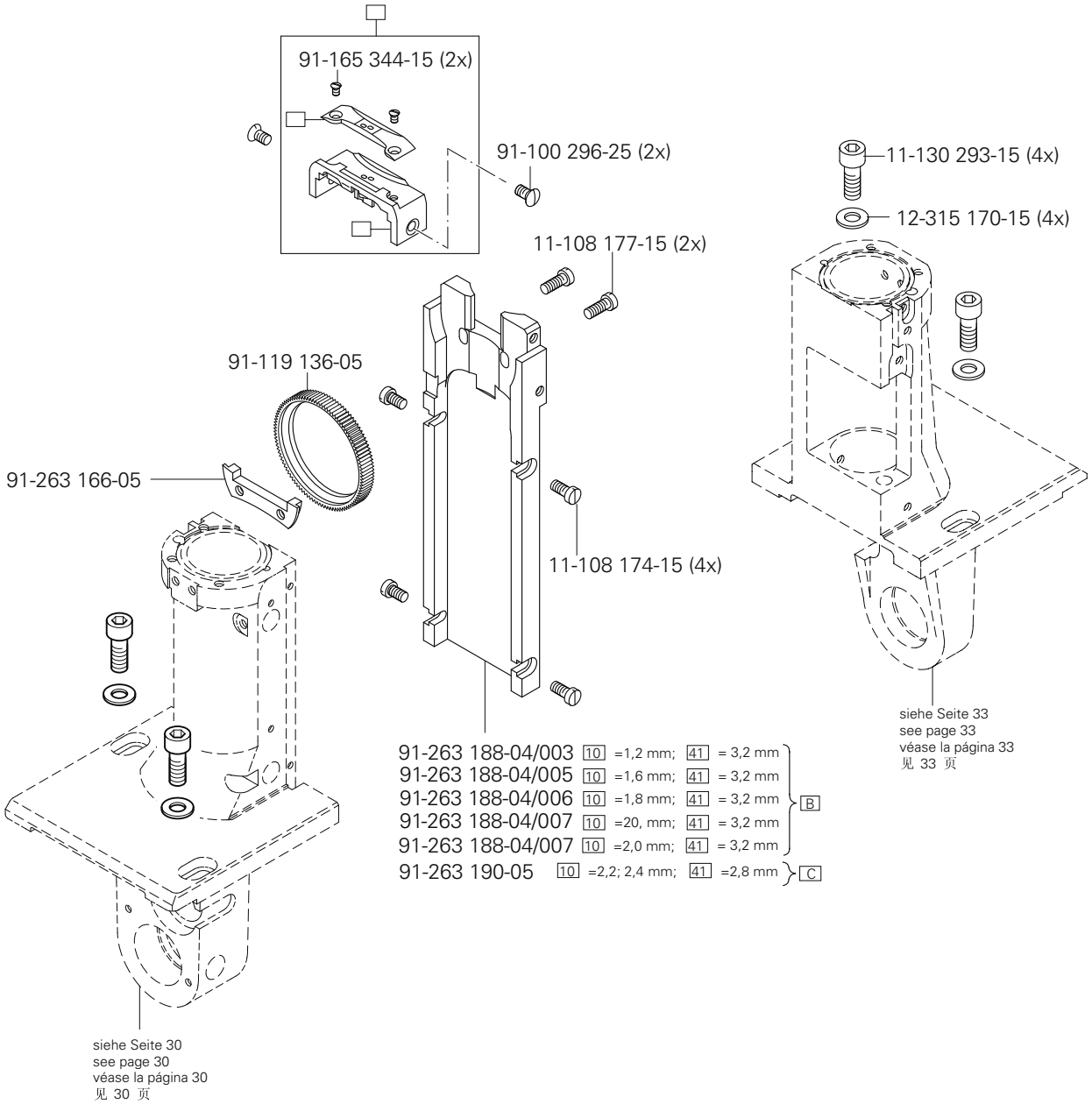

(die sonstigen Teile wie in Register 3.01 bis 3.04)
(for all other parts see Sections 3.01 to 3.04)
(las demás piezas como en los registros 3.01 al 3.04)
(其它零件与3.01至3.04章中的相同)

siehe Kapitel 2 Erläuterung der Schlüsselzeichen
see chapter 2 Explanation of key markings
véase el Cap. 2 Explicaciones de los signos clave
见第2章标记说明

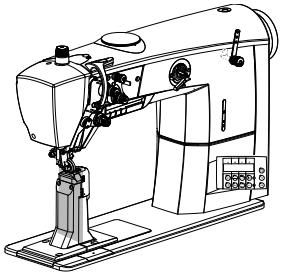

Schiebradsäule, links
Feed wheel post, left
Columna del arrastre por rueda, a la izquierda
送料轮柱，左

PFAFF 2591 ME PLUS
PFAFF 2591 ME PREMIUM

4.04

11-108 009-15 (2x)
11-172 085-15 (2x)
11-210 168-25 (2x)
11-130 293-15 (2x)
12-315 170-15 (2x)
91-263 260-71/895 A
91-263 267-71/895 B C
11-210 038-15 (3x)
91-119 795-11
91-119 544-05 A
91-119 546-05 B C
14-650 113-05 (23x)
11-330 085-15 (2x)
11-130 224-15
12-305 144-15
91-164 005-00
91-164 004-15
11-330 952-15
91-164 012-05
11-330 166-15
91-119 670-11 (2x)
91-700 785-15 (2x)
11-330 169-15
91-119 724-05
91-263 187-75/895
91-164 013-15
12-660 320-45
14-016 100-01
14-012 545-01
12-664 410-45
11-330 952-15 (2x)
91-171 175-12
Anschluß siehe Seite 45
For connection see page 45
Para la conexión, véase la pág. 45
接口见 45 页
11-330 955-15 (2x)
11-341 905-15 (2x)
91-164 009-90 40/4
11-108 096-15 (3x)
X 20
71-520 005-15
11-180 169-25 (4x)
(2x) 91-164 015-75/895 (-725/04)

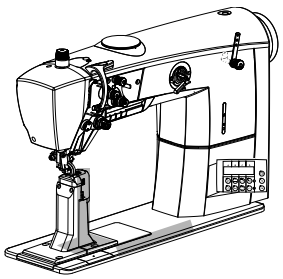

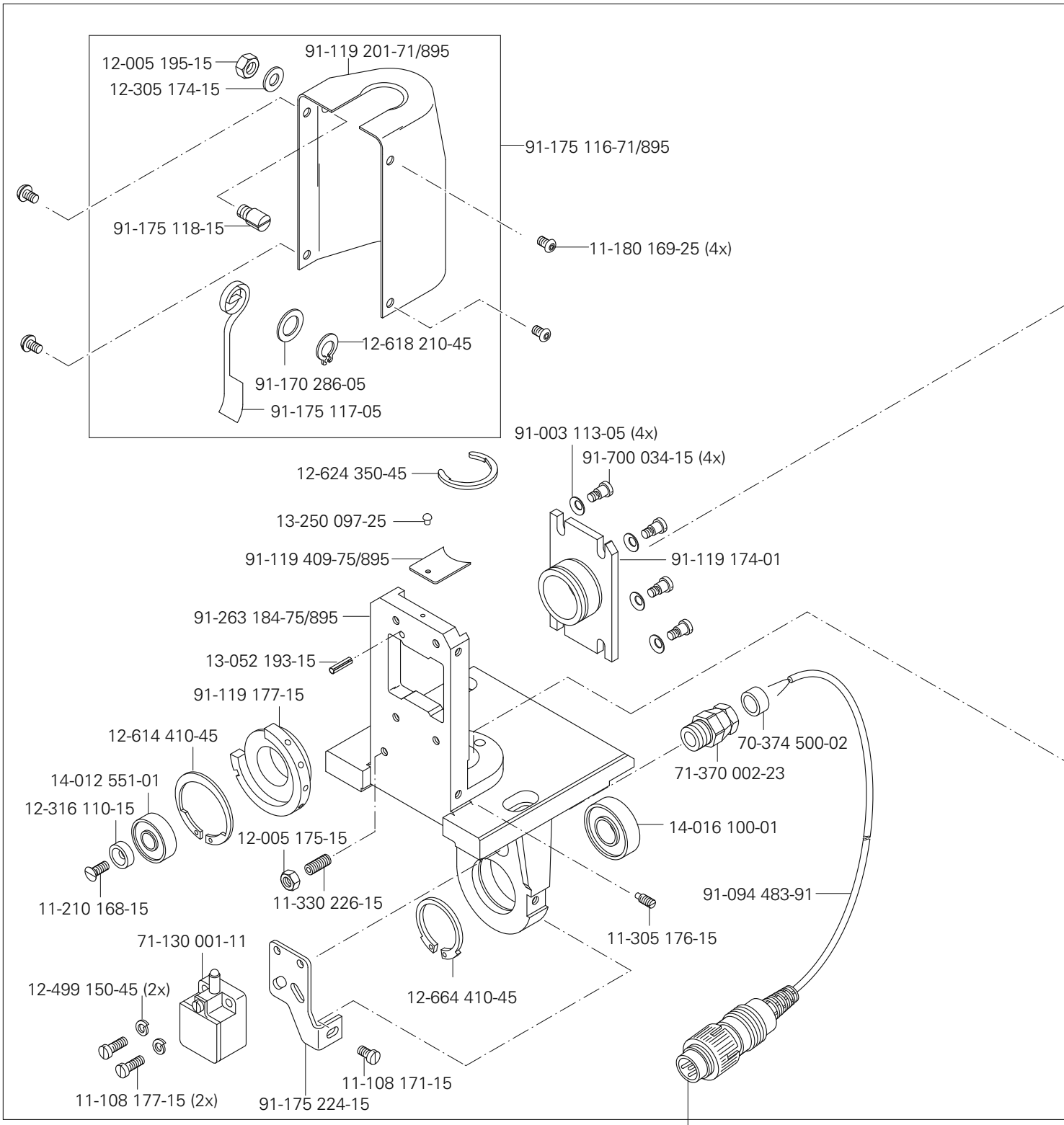

Anschluß siehe Seite 56
For connection see page 56
Para la conexión, véase la pág. 56
接口见 56 页

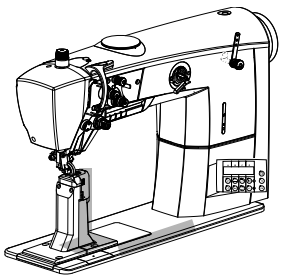

91-263 235-71/895
11-173 168-25
91-175 599-05
11-343 854-15
91-175 175-05 (2x)
91-100 393-15
12-315 070-25
91-119 697-05 (2x)
91-119 202-04/001 7/1
91-175 600-15
11-130 179-15
12-505 150-45
91-119 178-91
11-210 044-25 (4x)
91-175 598-15
91-175 597-91
91-100 211-15
91-119 187-05
91-700 087-15 (2x)
11-341 906-15
91-119 182-15
91-119 186-05
91-119 199-12
91-119 185-92
91-119 198-05
91-700 510-15 (2x)
91-021 041-05
91-119 493-15
91-119 189-71/951
11-174 089-25 (2x)
91-119 179-05
91-119 214-05
91-119 193-21
91-119 188-15
11-108 855-25
91-119 196-15
13-250 238-25 (2x)
12-640 150-55
12-305 114-15
91-700 689-15
12-005 154-15
91-119 190-71/951
91-263 822-91
91-175 171-05
91-175 168-12
91-017 378-15 (2x)
40/3 14-215 025-33
91-175 169-15
91-175 170-12
11-341 905-15 (2x)
Anschluß siehe Seite 56
For connection see page 56
Para la conexión, véase la pág. 56
接□见 56 页
91-263 823-15
12-640 170-55
11-341 905-15 (2x)
14-016 120-01
14-012 555-01
11-108 174-15 (2x)
71-370 001-35 (2x)
11-108 186-15 (3x)
12-610 210-45
12-305 174-15 (2x)
11-130 311-15 (2x)
71-520 002-18

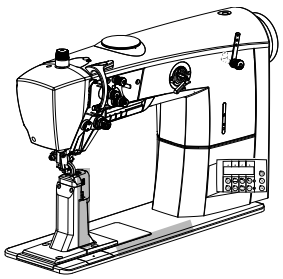

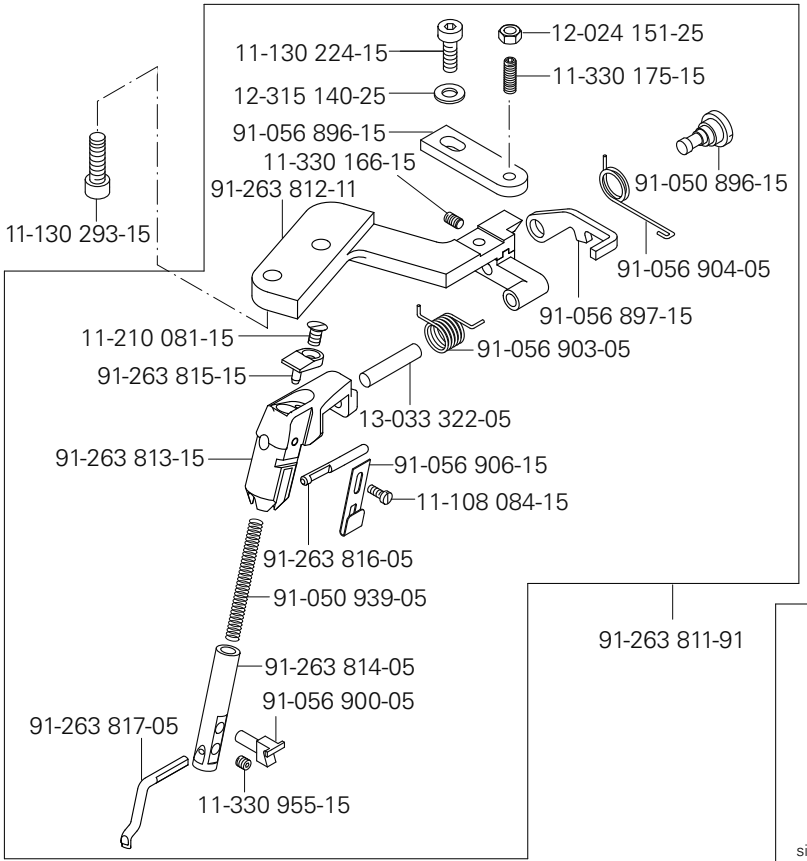

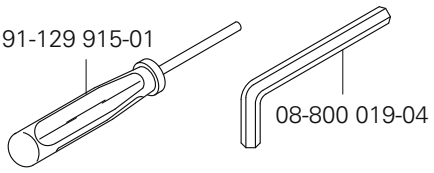

(PFAFF 2571)

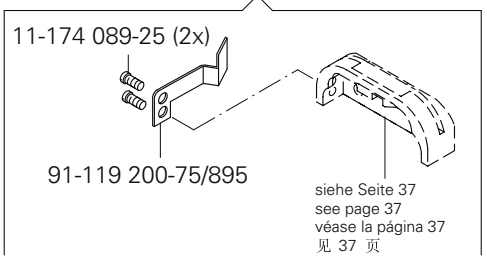

(PFAFF 2571)

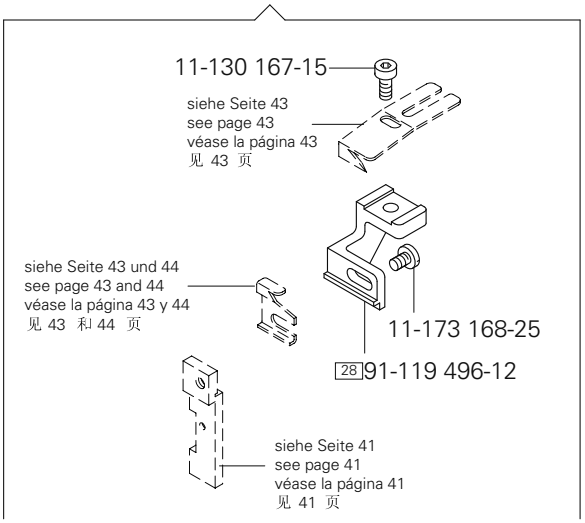

(PFAFF 2591)

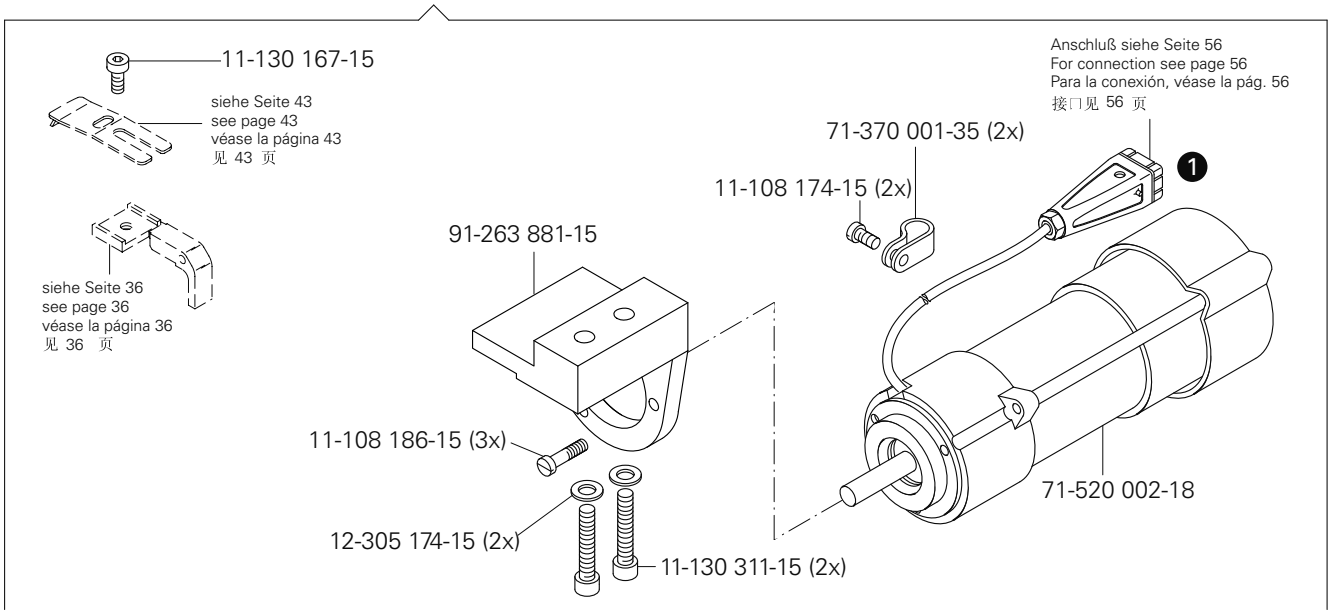

(die sonstigen Teile wie in Register 3.01 bis 3.04)
(for all other parts see Sections 3.01 to 3.04)
(las demás piezas como en los registros 3.01 al 3.04)
(其它零件与3.01至3.04章中的相同)

siehe Kapitel 2 Erläuterung der Schlüsselzeichen
see chapter 2 Explanation of key markings
véase el Cap. 2 Explicaciones de los signos clave
见第2章标记说明

PFAFF Industrial

Maschinenklasse Machine class Clase de máquina 机型		Schneidwand Side of trimmer Pared de corte 刃长	Schneidhöhe Cutting height Altura de corte 刃高	Verwendungszweck Applications Fin de empleo 使用目的	Bestellnummer Part number N° de pedido 订货号
2571, 2591	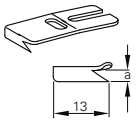	13,0 mm 13,0 mm 13,0 mm 13,0 mm	2,7 mm 3,0 mm 3,5 mm 4,0 mm	Für normales Futter mit Übergängen. For normal lining with cross-sections. Para forro normal con transiciones. 用于带过渡的正常衬里。	91-011 165-04/001 7/17 91-011 165-04/002 7/17 91-011 165-04/003 7/17 91-011 165-04/004 7/17
2571, 2591	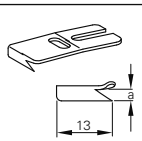	13,0 mm 13,0 mm 13,0 mm 13,0 mm	2,7 mm 3,0 mm 3,5 mm 4,0 mm	Für besonders weiches oder synthetisches Futter mit Übergängen. For very soft or synthetic linings with cross-sections. Para forro particularmente blando o sintético con transiciones. 用于带过渡的特软或合成衬里。	91-011 165-04/011 7/17 90/15 91-011 165-04/012 7/17 90/15 91-011 165-04/013 7/17 90/15 91-011 165-04/014 7/17 90/15
2571, 2591	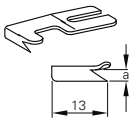	13,0 mm 13,0 mm 13,0 mm 13,0 mm	2,7 mm 3,0 mm 3,5 mm 4,0 mm	Für normales Futter. For normal lining. Para forro normal. 用于正常衬里。	91-011 166-04/001 7/18 91-011 166-04/002 7/18 91-011 166-04/003 7/18 91-011 166-04/004 7/18
2571, 2591	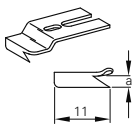	11,0 mm	2,7 mm	Für normales Futter mit Übergängen und engen Rundungen. For normal lining with cross-sections and tight curves. Para forro normal con transiciones y redondeados estrechos. 用于带过渡和窄圆边的正常衬里。	91-011 233-04/001 7/19
2571, 2591	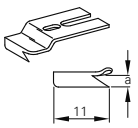	11,0 mm	2,7 mm	Für besonders weiches oder synthetisches Futtermaterial mit Übergängen und engen Rundungen. For very soft or synthetic lining material with cross-sections and tight curves. Para material de forro particularmente blando o sintético con transiciones y redondeados estrechos. 用于带过渡和窄圆边的特软或合成衬里材料。	91-011 233-04/011 7/19 90/15
2591	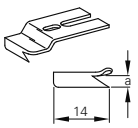	14,0 mm	2,7 mm	Für normales Futtermaterial mit Übergängen. For normal lining material with cross-sections. Para material de forro normal con transiciones.. 用于带过渡的正常衬里材料。	91-011 178-05 7/24
2591	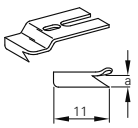	11,0 mm	2,7 mm	Für Lammfellfutter auch mit engen Rundungen. For sheepskin linings, also with tight curves. Para forro de piel de cordero también con redondeados estrechos. 用于也带窄圆边的羔羊皮衬里。	91-011 388-04/001 7/19
2591	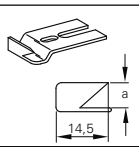	14,5 mm	8,7 mm	Zum Beschneiden der Außenkanten an dickem Material. For trimming outer edges of thick material. Para el corte de cantos exteriores en material grueso.. 用于切厚料的外边。	91-040 188-05 7/26
2571	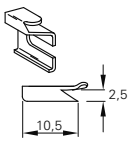	10,5 mm	2,5 mm	Für normales Futtermaterial mit Übergängen. For normal lining material with cross-sections. Para material de forro normal con transiciones. 用于带过渡的正常衬里材料。	91-119 202-04/001 7/1

Maschinenklasse Machine class Clase de máquina 机型		Schneidwand Side of trimmer Pared de corte 刃长	Schneidhöhe Cutting height Altura de corte 刃高	Verwendungszweck Applications Fin de empleo 使用目的	Bestellnummer Part number N° de pedido 订货号
2571	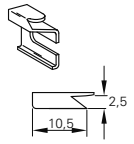	10,5 mm	2,5 mm	Für besonders weiches oder synthetisches Futtermaterial mit Übergängen . For very soft and synthetic materials with cross-sections. Para material de forro particularmente blando o sintético con transiciones. 用于带过渡的特软或合成衬里材料。	91-119 202-04/011 7/1 90/15
2571	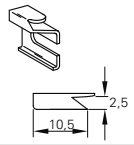	10,5 mm	2,5 mm	Für zähes Kunststoffleder. For tough imitation leather. Para cuero plástico correoso. 用于韧性的人造皮革	91-119 402-05 7/5
2571	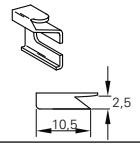	10,5 mm	2,5 mm	Für normales Futtermaterial ohne Übergänge. For normal lining material without cross-sections. Para material de forro normal sin transiciones. 用于不带过渡的正常衬里材料。	91-119 444-04/001 7/3
2571	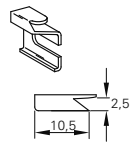	10,5 mm	2,5 mm	Für besonders weiches oder synthetisches Futtermaterial ohne Übergängen. For very soft and synthetic materials without cross-sections. Para material de forro particularmente blando o sintético sin transiciones. 用于不带过渡的特软或合成衬里材料。	91-119 444-04/011 7/3 90/15
2571	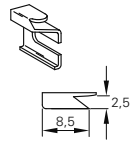	8,5 mm	2,5 mm	Für normales Futtermaterial mit Übergängen und engen Rundungen. For normal lining material with cross-sections and tight curves. Para material de forro normal con transiciones y redondeados estrechos 用于带过渡和窄圆边的正常衬里材料。	91-119 714-05 7/4
2571	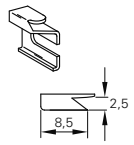	8,5 mm	2,5 mm	Für normales Futtermaterial ohne Übergänge und engen Rundungen. For normal lining material without cross-sections, with tight curves. Para material de forro normal sin transiciones y redondeados estrechos. 用于不带过渡和窄圆边的正常衬里材料。	91-119 715-05 7/6
2571	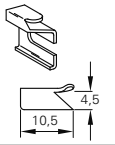	10,5 mm	4,5 mm	Zum Beschneiden von Polstermaterialien. For trimming upholstery materials. Para el corte de materiales de acolchado. 用于切软垫材料。	91-164 754-05 7/1

(die sonstigen Teile wie in Register 3.01 bis 3.04)
(for all other parts see Sections 3.01 to 3.04)
(las demás piezas como en los registros 3.01 al 3.04)
(其它零件与3.01至3.04章中的相同)

siehe Kapitel 2 Erläuterung der Schlüsselzeichen
see chapter 2 Explanation of key markings
véase el Cap. 2 Explicaciones de los signos clave
见第2章标记说明

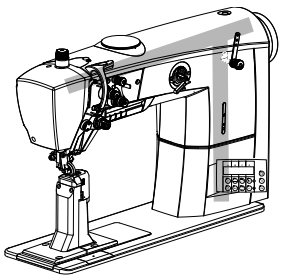

X 21
91-292 037-91
X 4/B
Anschluß siehe Seite 54 und 55
For connection see page 54 and 55
Para la conexión, véase la pág. 54 y 55
接口见 54 和 55 页
X 3.1
Anschluß siehe Seite 54
For connection see page 54
Para la conexión, véase la pág. 54
接口见 54 页
91-292 552-91(PFAFF 2574)
siehe Seite 12
see page 12
véase la página 12
见 12 页
siehe Seite 22
see page 22
véase la página 22
见 22 页
X 13
Anschluß siehe Seite 54 und 55
For connection see page 54 and 55
Para la conexión, véase la pág. 54 y 55
接口见 54 和 55 页
X 43
X 41
X 42
91-292 452-91
siehe Seite 26
see page 26
véase la página 26
见26 页
siehe Seite 18
see page 18
véase la página 18
见18 页
siehe Seite 23
see page 23
véase la página 23
见23 页
Anschluß siehe Seite 55
For connection see page 55
Para la conexión, véase la pág. 55
接口见 55 页
91-291 980-91(PFAFF 2571; 2591)
X 6/A
71-370 001-40 (3x)
11-130 176-25 (3x)
NA
siehe Seite 22
see page 22
véase la página 22
见22 页
11-130 176-25
71-370 001-33
X 31
siehe Seite 22
see page 22
véase la página 22
见22 页
siehe Seite 52 und 53
see page 52 and 53
véase la página 52 y 53
见52 和53 页
Anschluß siehe Seite 46 und 47
For connection see page 46 and 47
Para la conexión, véase la pág. 46 y 47
接口见 46 和 47 页
X 30
11-130 176-25
71-370 001-35
X 20
91-292 451-91
91-292 036-91
Anschluß siehe Seite 54 und 55
For connection see page 54 and 55
Para la conexión, véase la pág. 54 y 55
接口见 54 和 55 页
X 5
siehe Seite 30 und 39
see page 30 and 39
véase la página 30 y 39
见30 和39 页
X 4/A
Anschluß siehe Seite 54 und 55
For connection see page 54 and 55
Para la conexión, véase la pág. 54 y 55
接口见 54 和 55 页
Anschluß siehe Seite 50
For connection see page 50
Para la conexión, véase la pág. 50
接口见 50 页
X 32

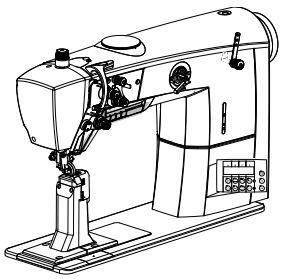

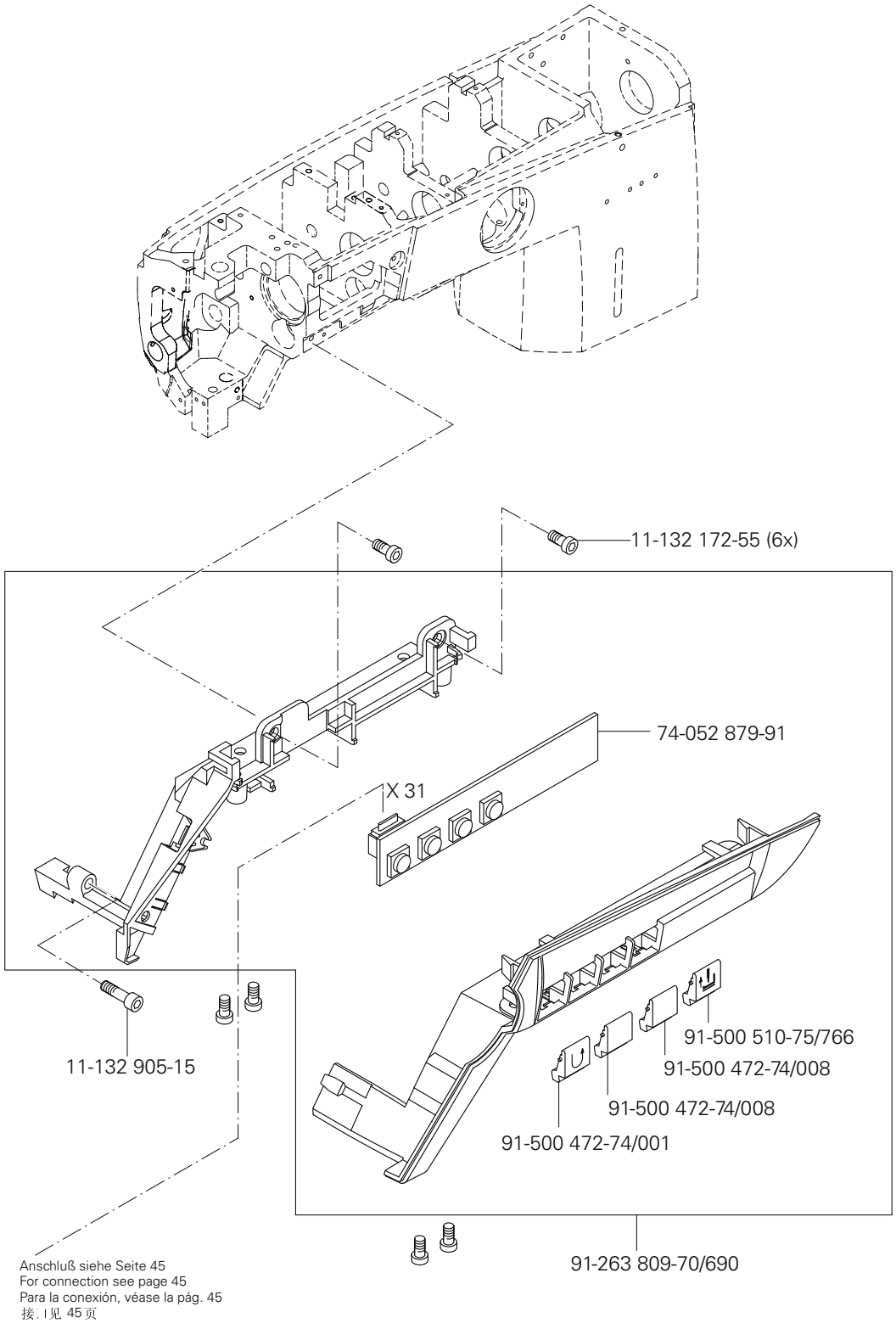

Anschluß siehe Seite 45
For connection see page 45
Para la conexión, véase la pág. 45
接: l见 45页

siehe Kapitel 2 Erläuterung der Schlüsselzeichen
see chapter 2 Explanation of key markings
véase el Cap. 2 Explicaciones de los signos clave
见第2章标记说明

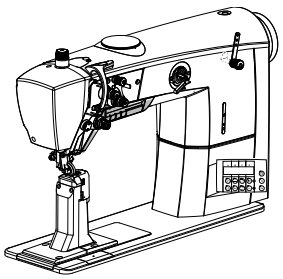

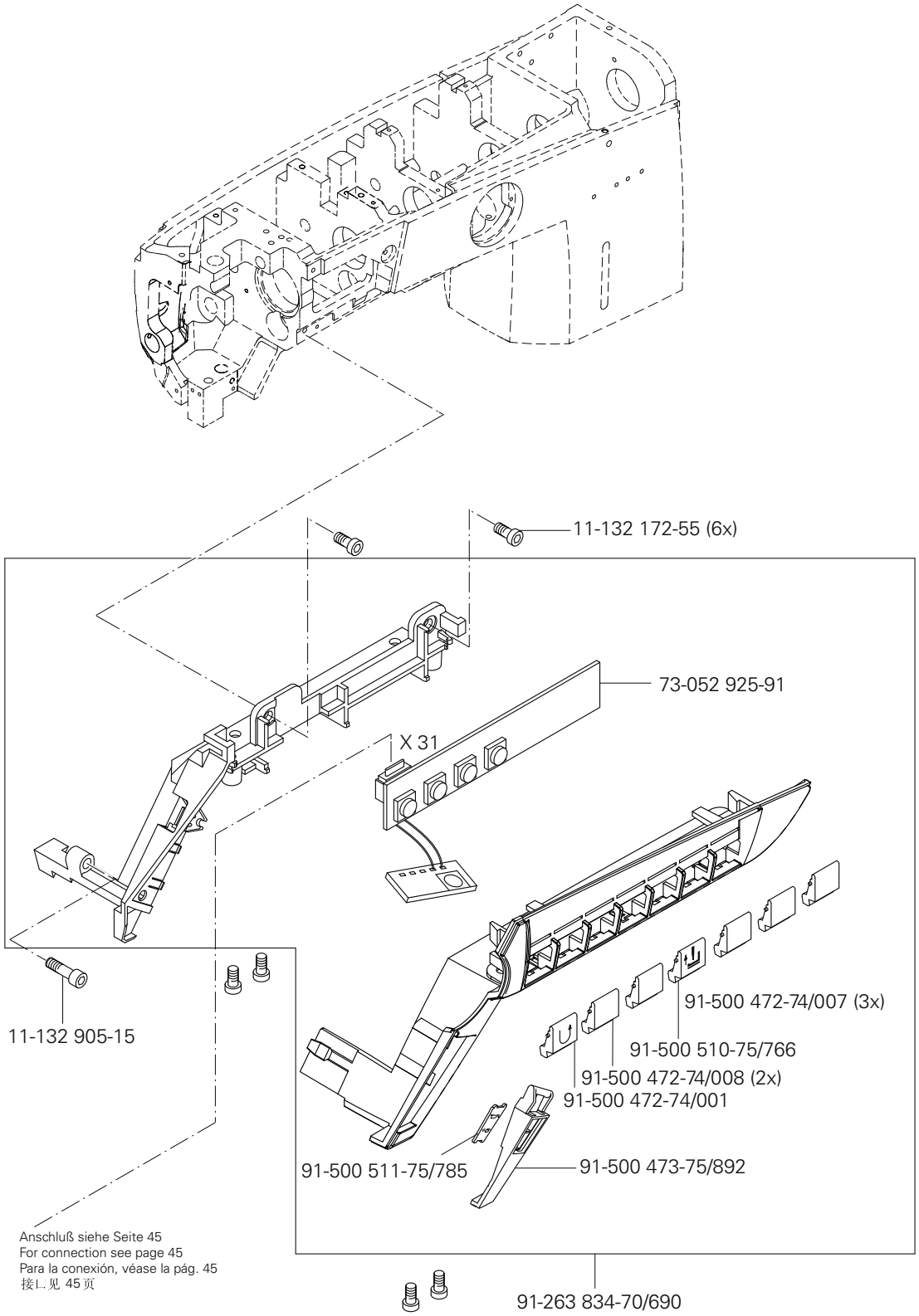
11-132 172-55 (6x)
73-052 925-91
X 31
11-132 905-15
91-500 472-74/007 (3x)
91-500 510-75/766
91-500 472-74/008 (2x)
91-500 472-74/001
91-500 511-75/785
91-500 473-75/892
Anschluß siehe Seite 45
For connection see page 45
Para la conexión, véase la pág. 45
接l.. 见 45 页
91-263 834-70/690

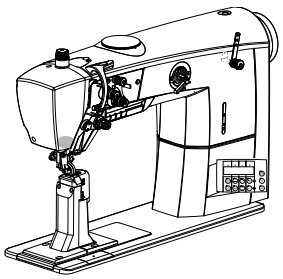

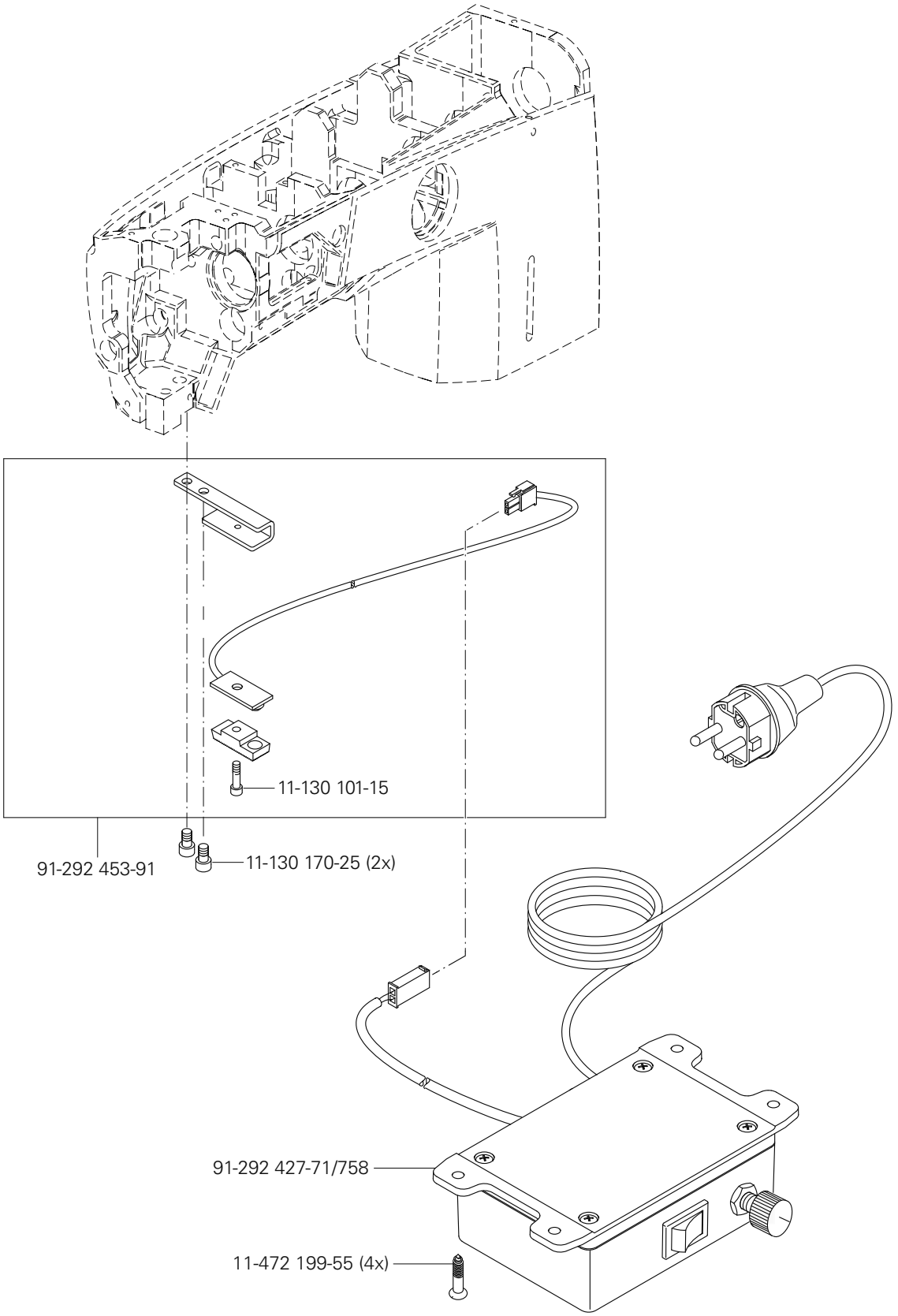

siehe Kapitel 2 Erläuterung der Schlüsselzeichen
see chapter 2 Explanation of key markings
véase el Cap. 2 Explicaciones de los signos clave
见第2章标记说明

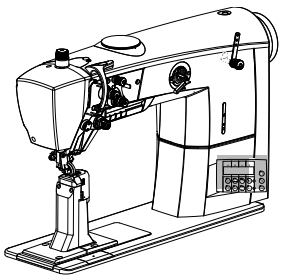

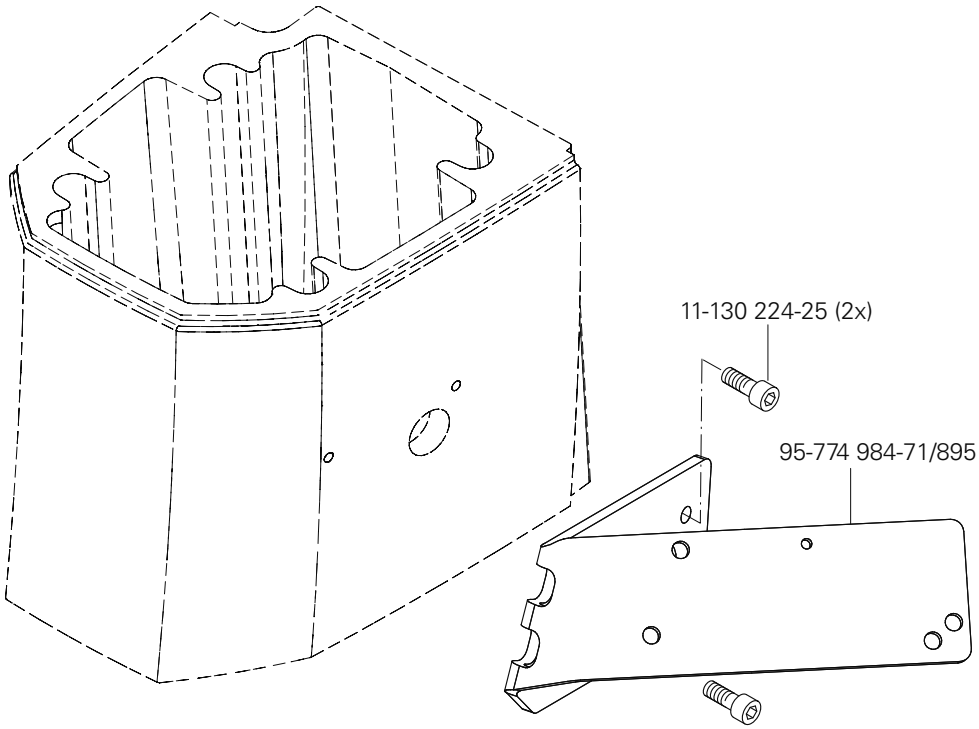

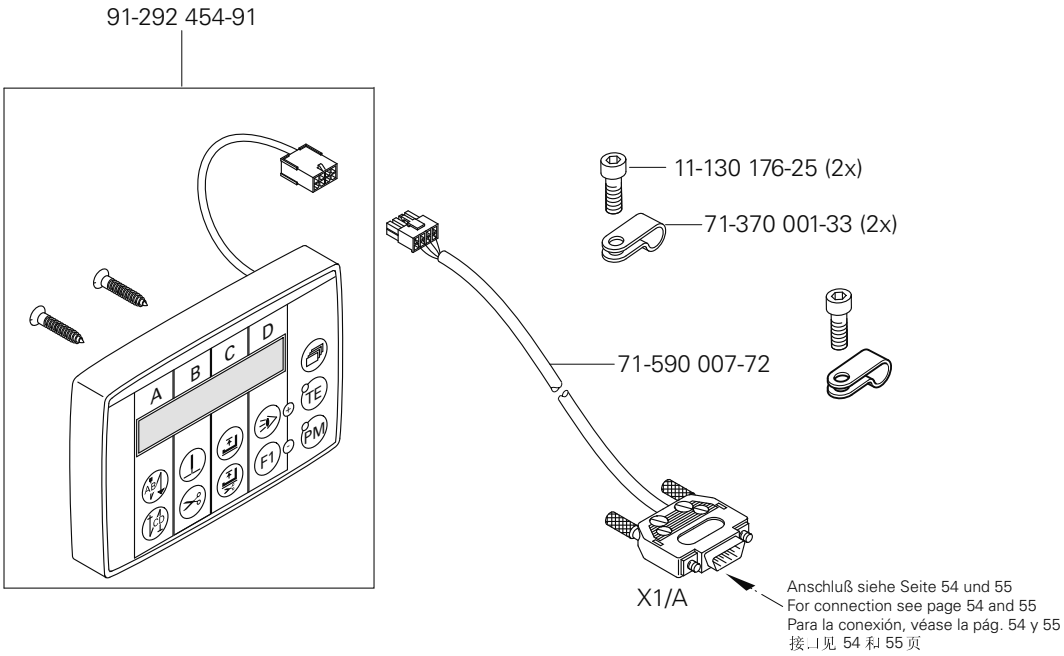

Anschluß siehe Seite 54 und 55
For connection see page 54 and 55
Para la conexión, véase la pág. 54 y 55
接..l见 54 和 55 页

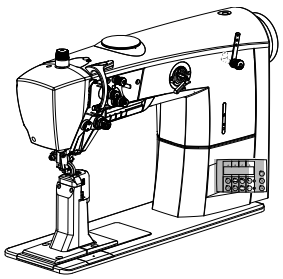

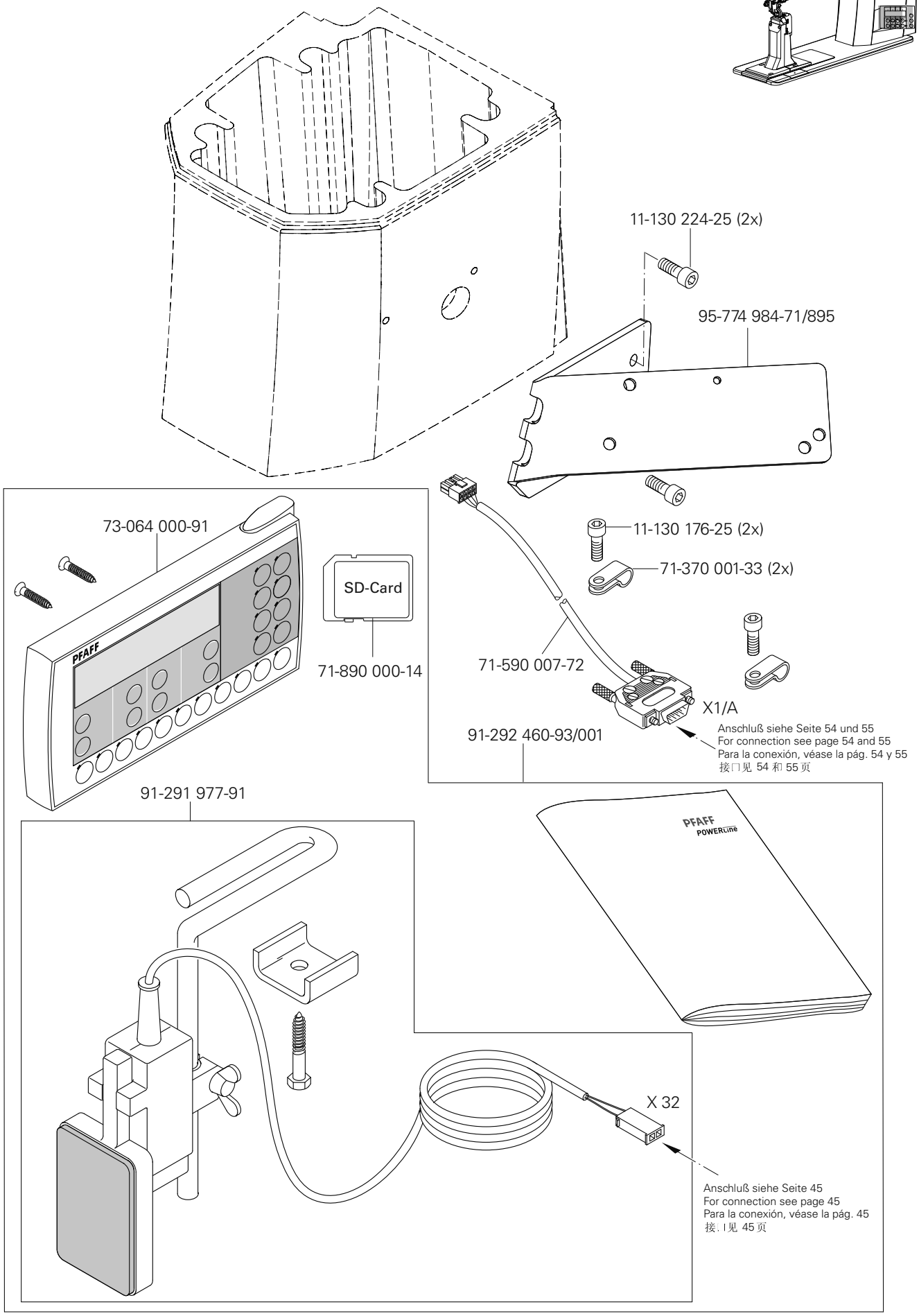

siehe Kapitel 2 Erläuterung der Schlüsselzeichen
see chapter 2 Explanation of key markings
véase el Cap. 2 Explicaciones de los signos clave
见第2章标记说明

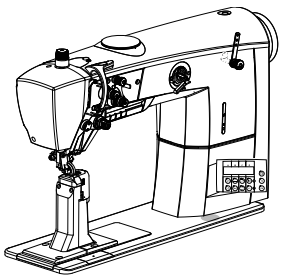

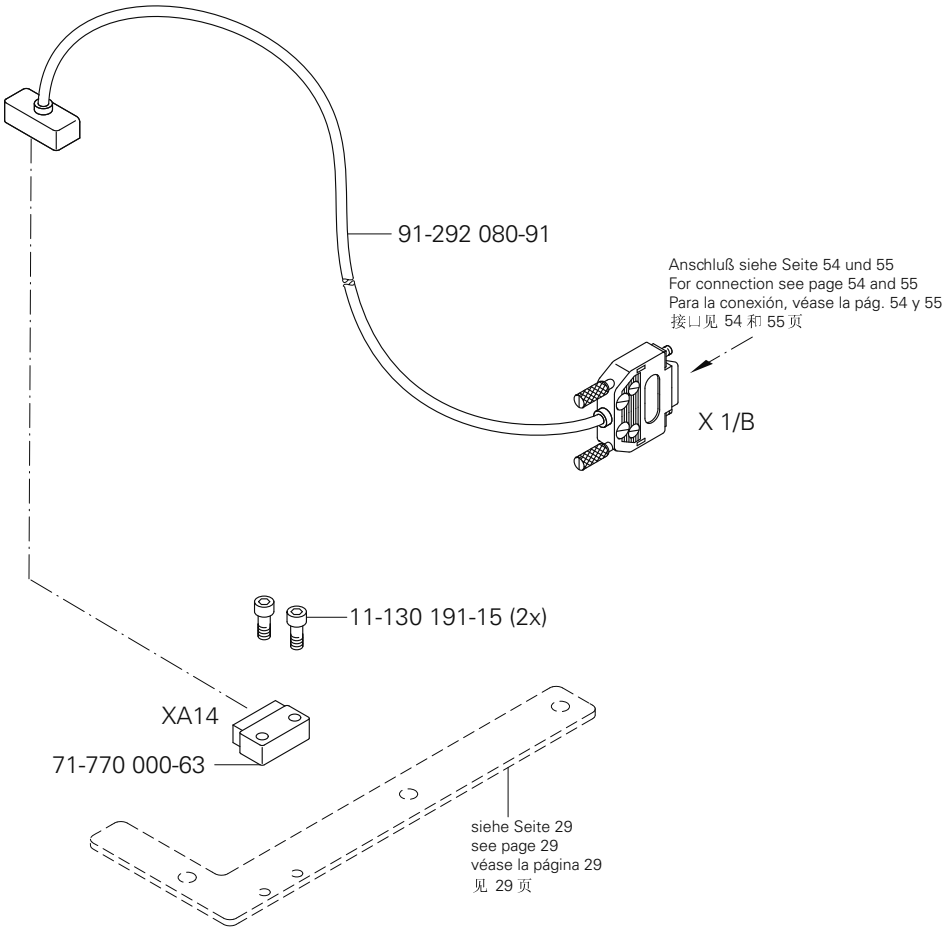
91-292 080-91
Anschluß siehe Seite 54 und 55
For connection see page 54 and 55
Para la conexión, véase la pág. 54 y 55
接口见 54 和 55 页
X 1/B
11-130 191-15 (2x)
XA14
71-770 000-63
siehe Seite 29
see page 29
véase la página 29
见 29 页

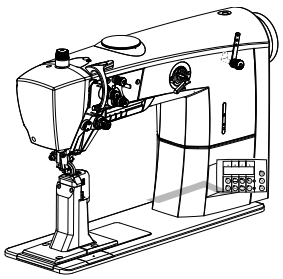

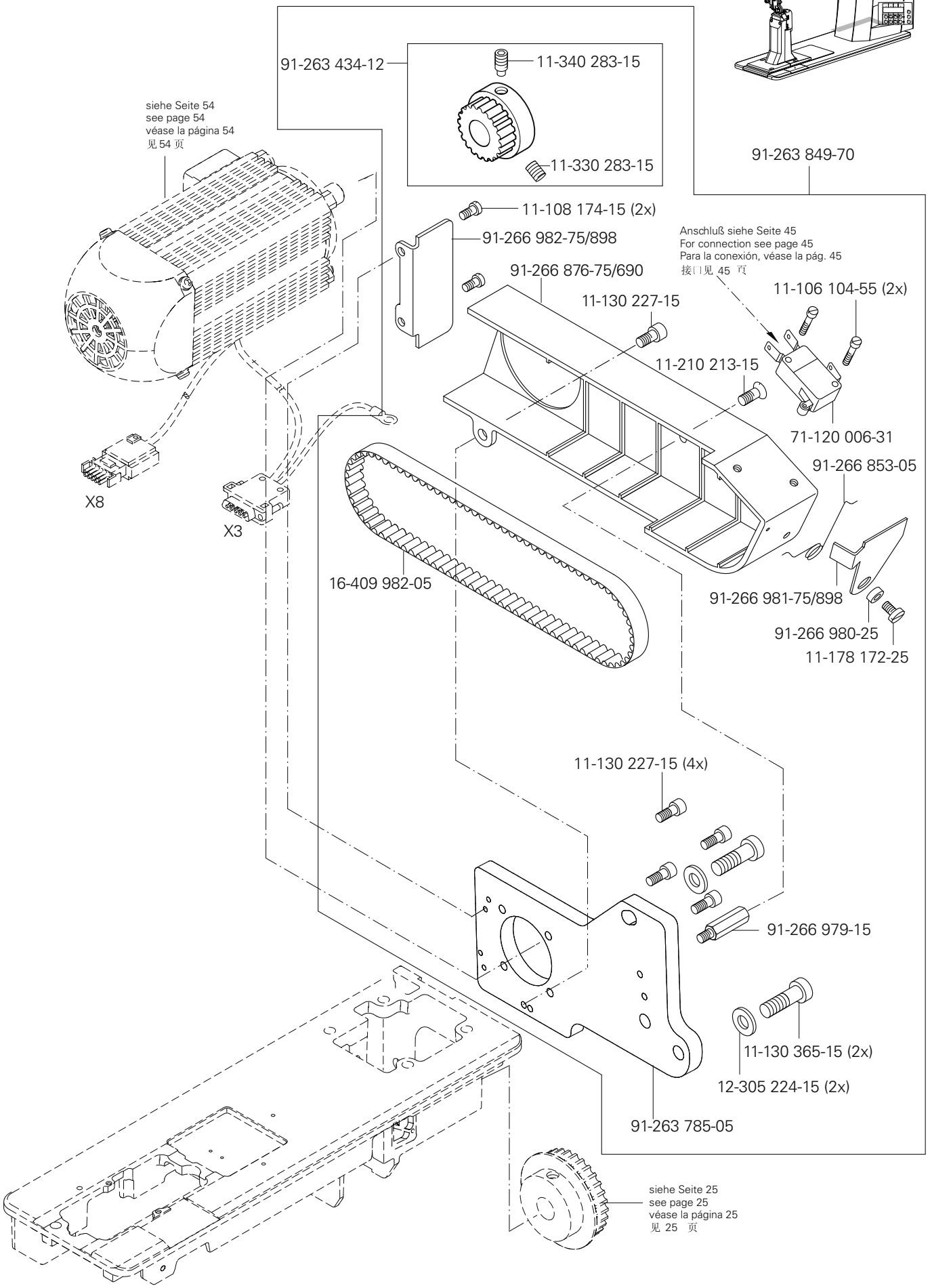

siehe Kapitel 2 Erläuterung der Schlüsselzeichen
see chapter 2 Explanation of key markings
véase el Cap. 2 Explicaciones de los signos clave
见第2章标记说明

PFAFF Industrial

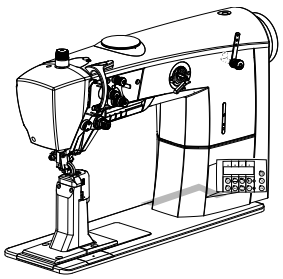

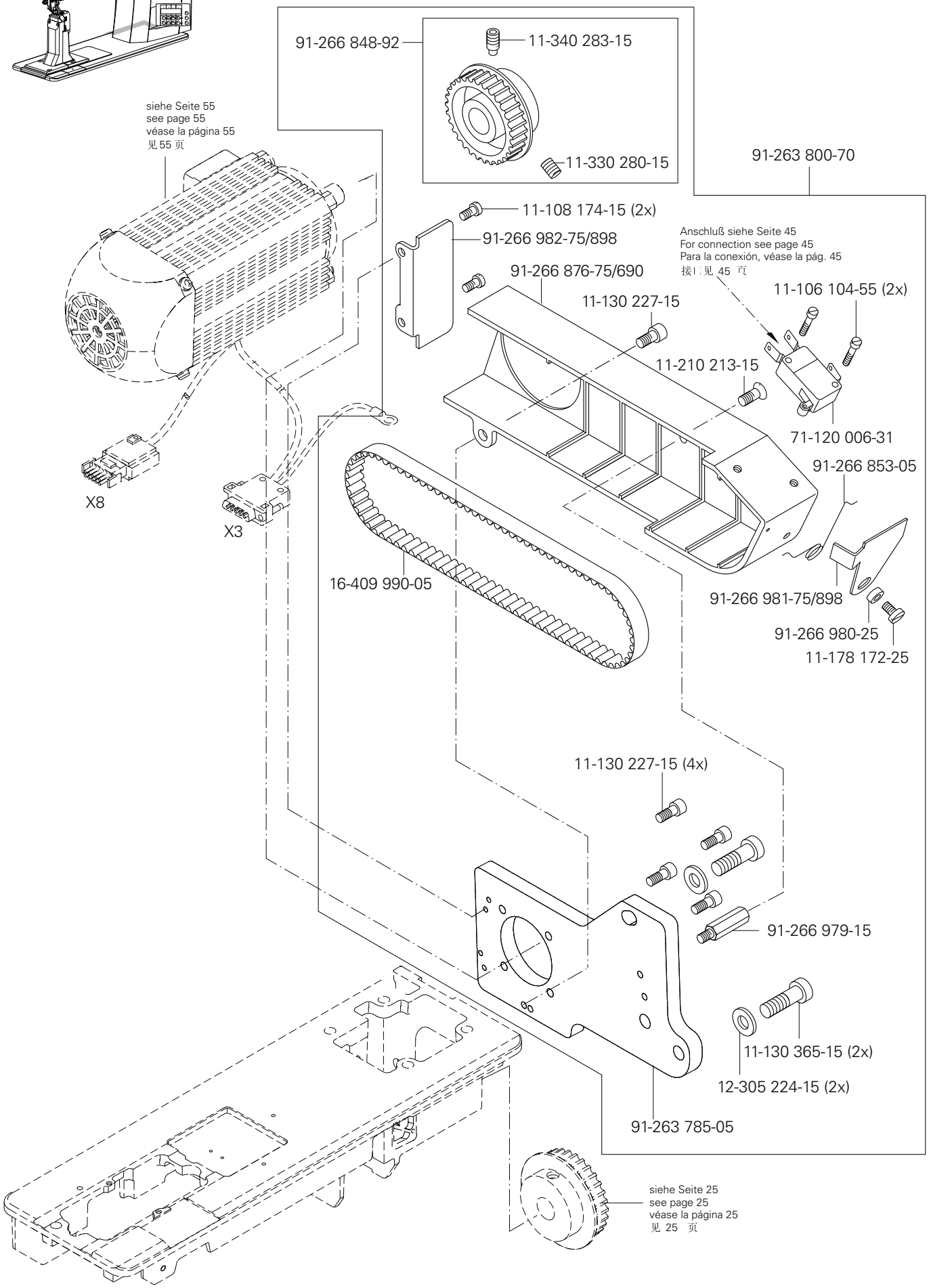
91-266 848-92
11-340 283-15
11-330 280-15
siehe Seite 55
see page 55
véase la página 55
见 55 页
91-263 800-70
11-108 174-15 (2x)
91-266 982-75/898
Anschluß siehe Seite 45
For connection see page 45
Para la conexión, véase la pág. 45
接口见 45 页
91-266 876-75/690
11-130 227-15
11-106 104-55 (2x)
11-210 213-15
71-120 006-31
91-266 853-05
X8
X3
16-409 990-05
91-266 981-75/898
91-266 980-25
11-178 172-25
11-130 227-15 (4x)
91-266 979-15
11-130 365-15 (2x)
12-305 224-15 (2x)
91-263 785-05
siehe Seite 25
see page 25
véase la página 25
见 25 页

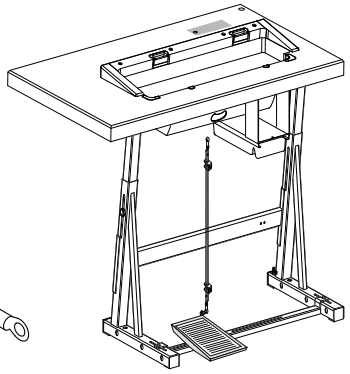

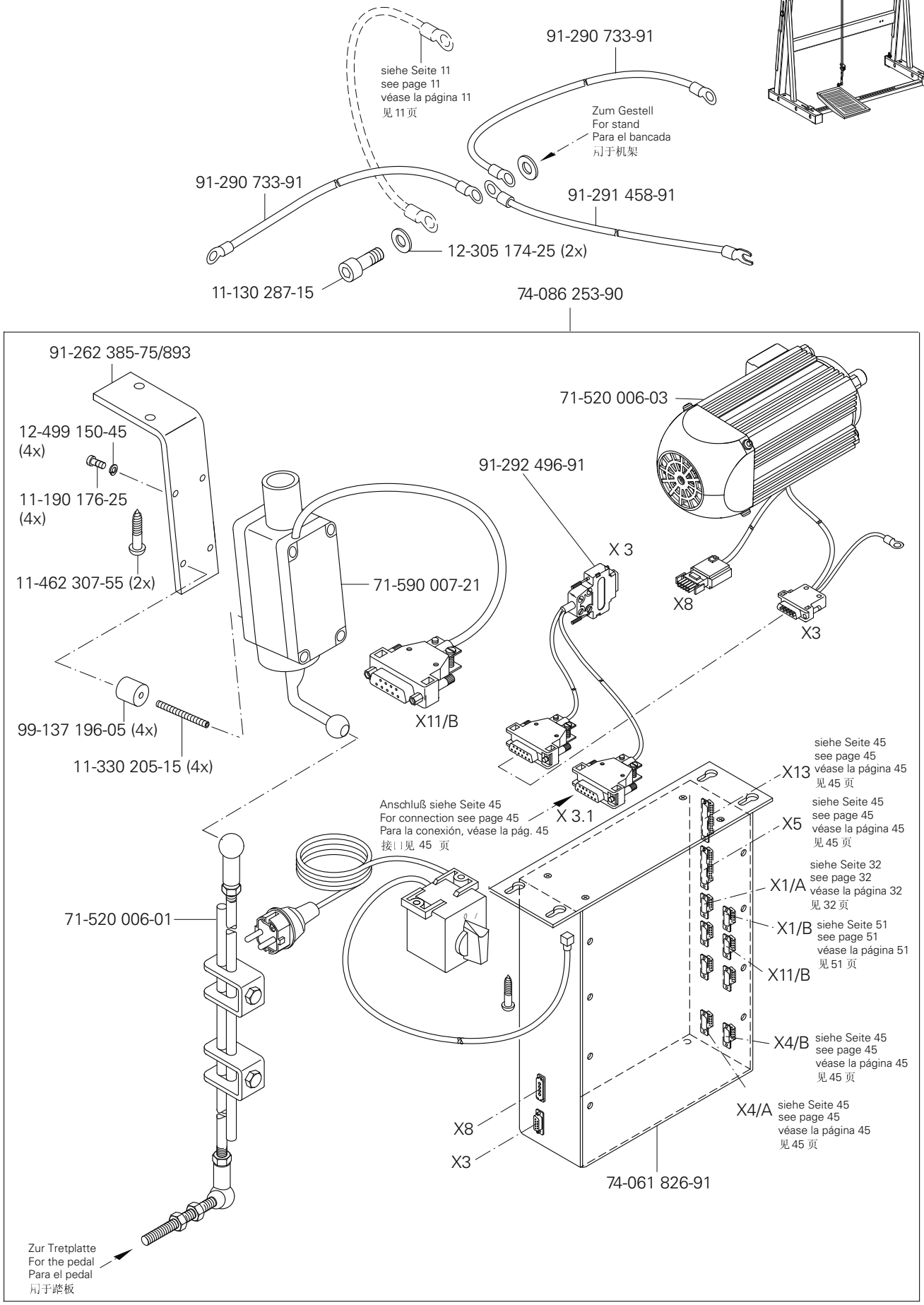

siehe Kapitel 2 Erläuterung der Schlüsselzeichen
see chapter 2 Explanation of key markings
véase el Cap. 2 Explicaciones de los signos clave
见第2章标记说明

PFAFF Industrial

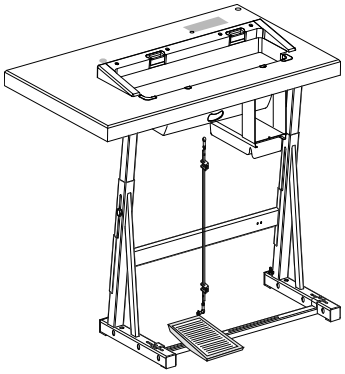

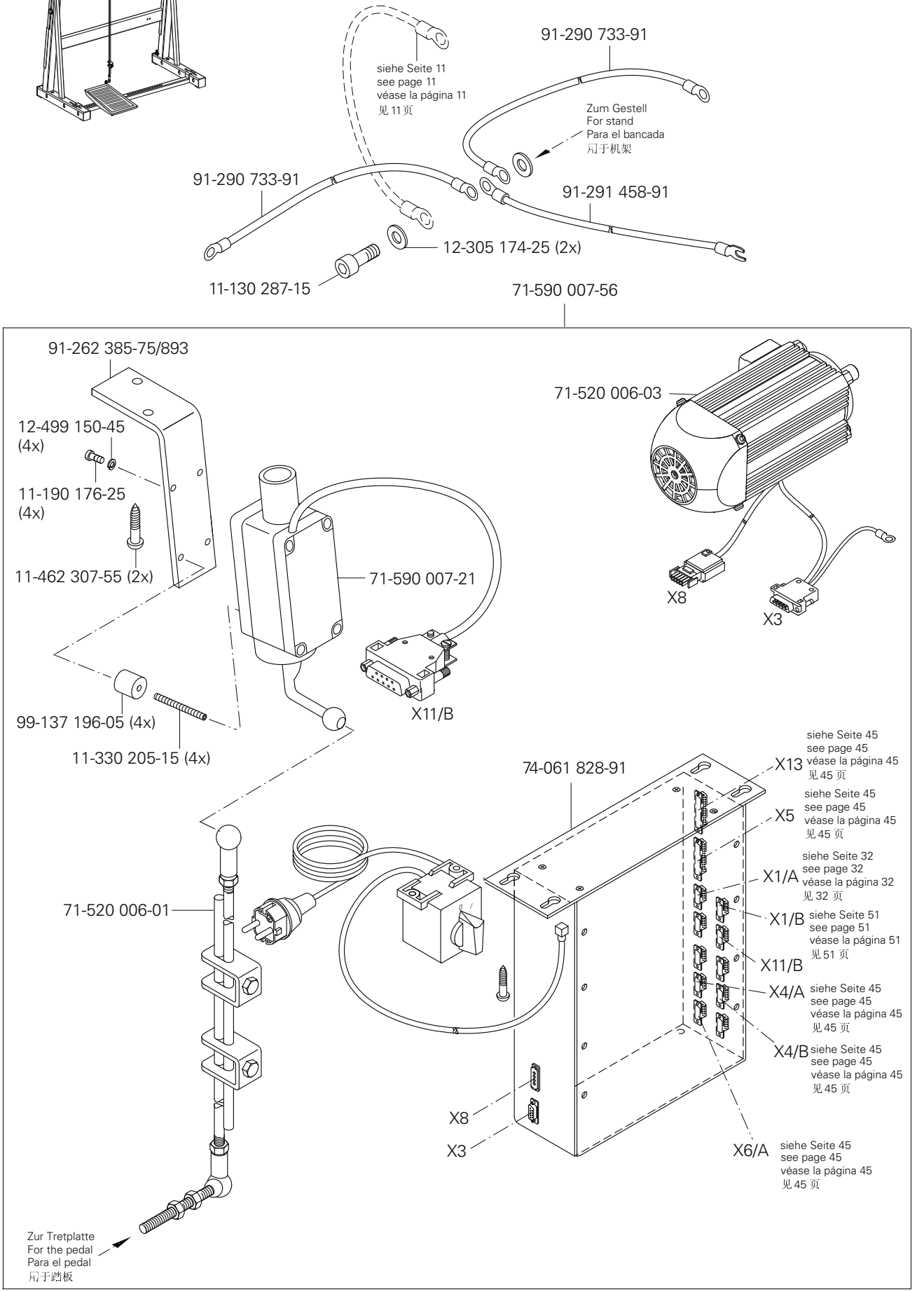
91-290 733-91
siehe Seite 11
see page 11
véase la página 11
见 11 页
Zum Gestell
For stand
Para el bancada
吊于机架
91-290 733-91
91-291 458-91
12-305 174-25 (2x)
11-130 287-15
71-590 007-56
91-262 385-75/893
12-499 150-45
(4x)
11-190 176-25
(4x)
11-462 307-55 (2x)
71-590 007-21
X11/B
99-137 196-05 (4x)
11-330 205-15 (4x)
71-520 006-03
X8
X3
74-061 828-91
X13
X5
X1/A
X1/B
X11/B
X4/A
X4/B
X8
X3
X6/A
siehe Seite 45
see page 45
véase la página 45
见 45 页
siehe Seite 32
see page 32
véase la página 32
见 32 页
siehe Seite 51
see page 51
véase la página 51
见 51 页
71-520 006-01
Zur Tretplatte
For the pedal
Para el pedal
吊于踏板

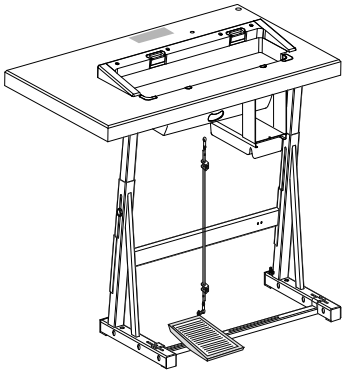

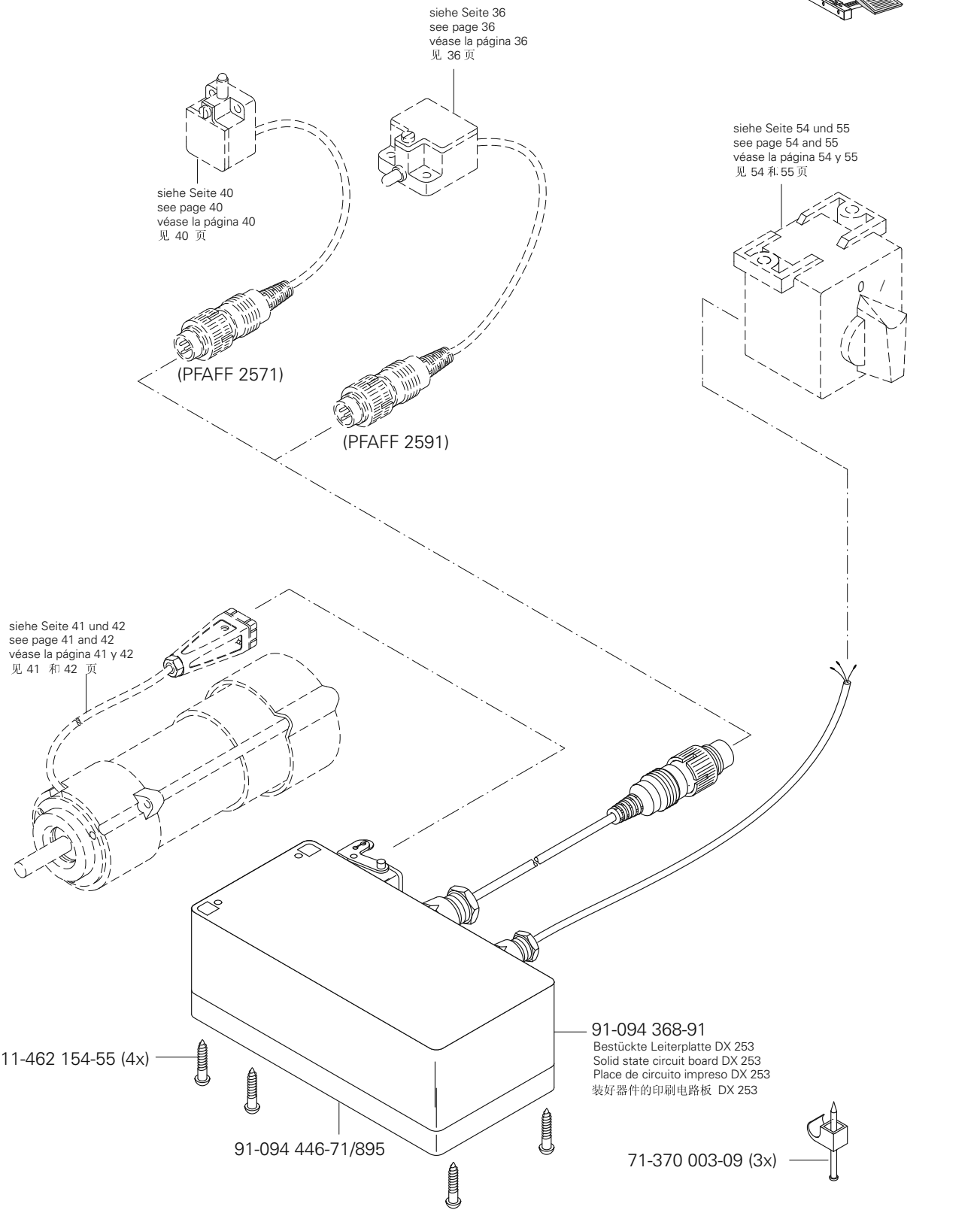

siehe Kapitel 2 Erläuterung der Schlüsselzeichen
see chapter 2 Explanation of key markings
véase el Cap. 2 Explicaciones de los signos clave
见第2章标记说明

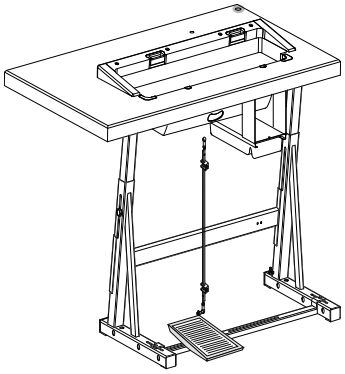

91-229 423-70/690 (PFAFF 2571; 2591)

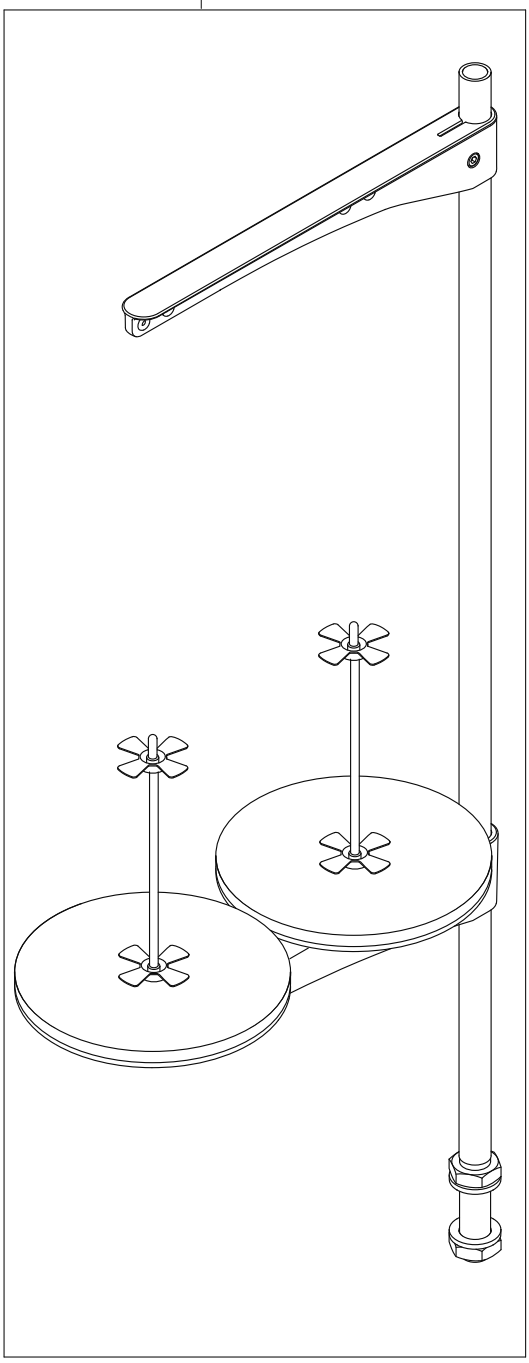

91-229 422-70/690 (PFAFF 2574)

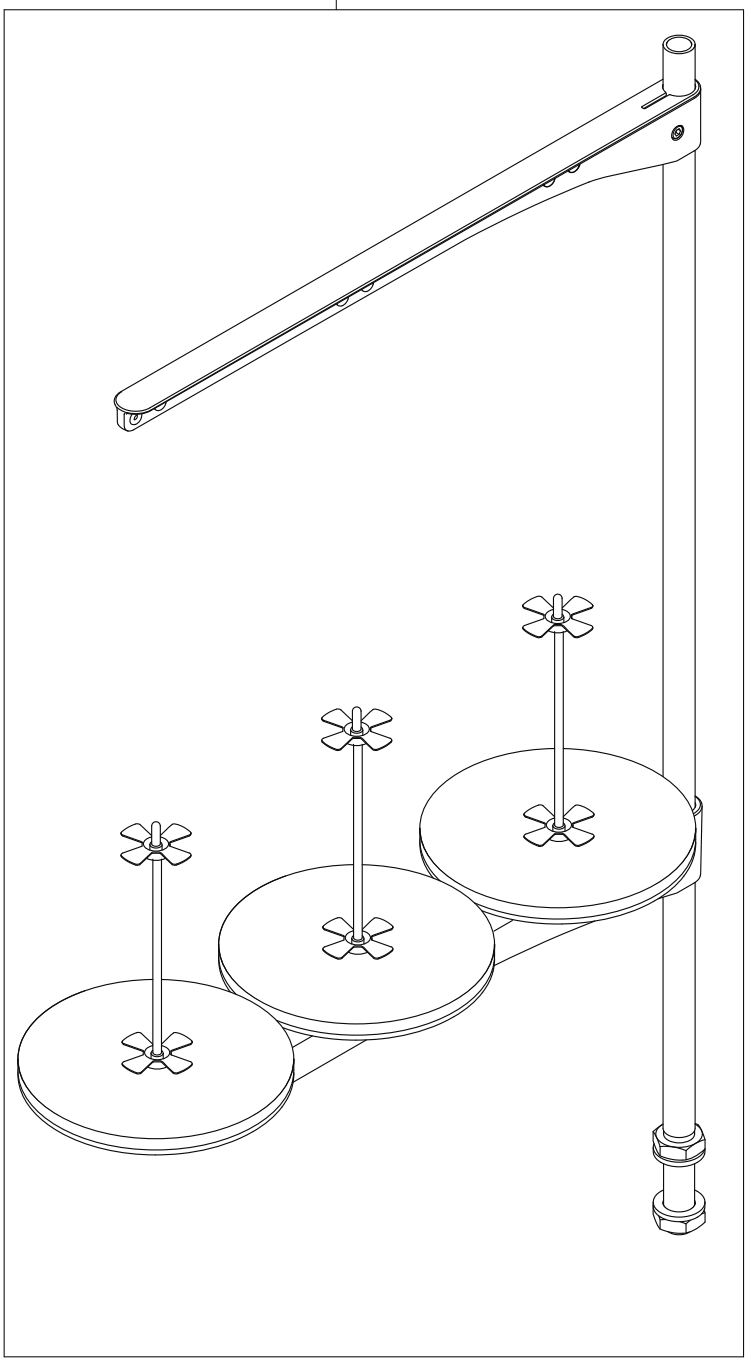

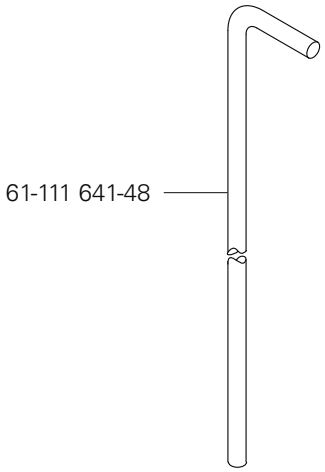
61-111 641-48

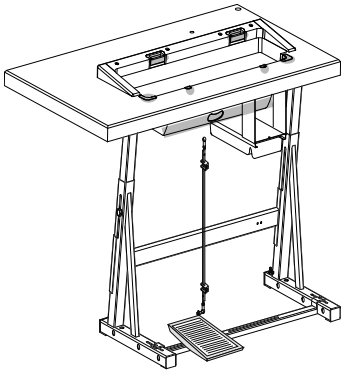

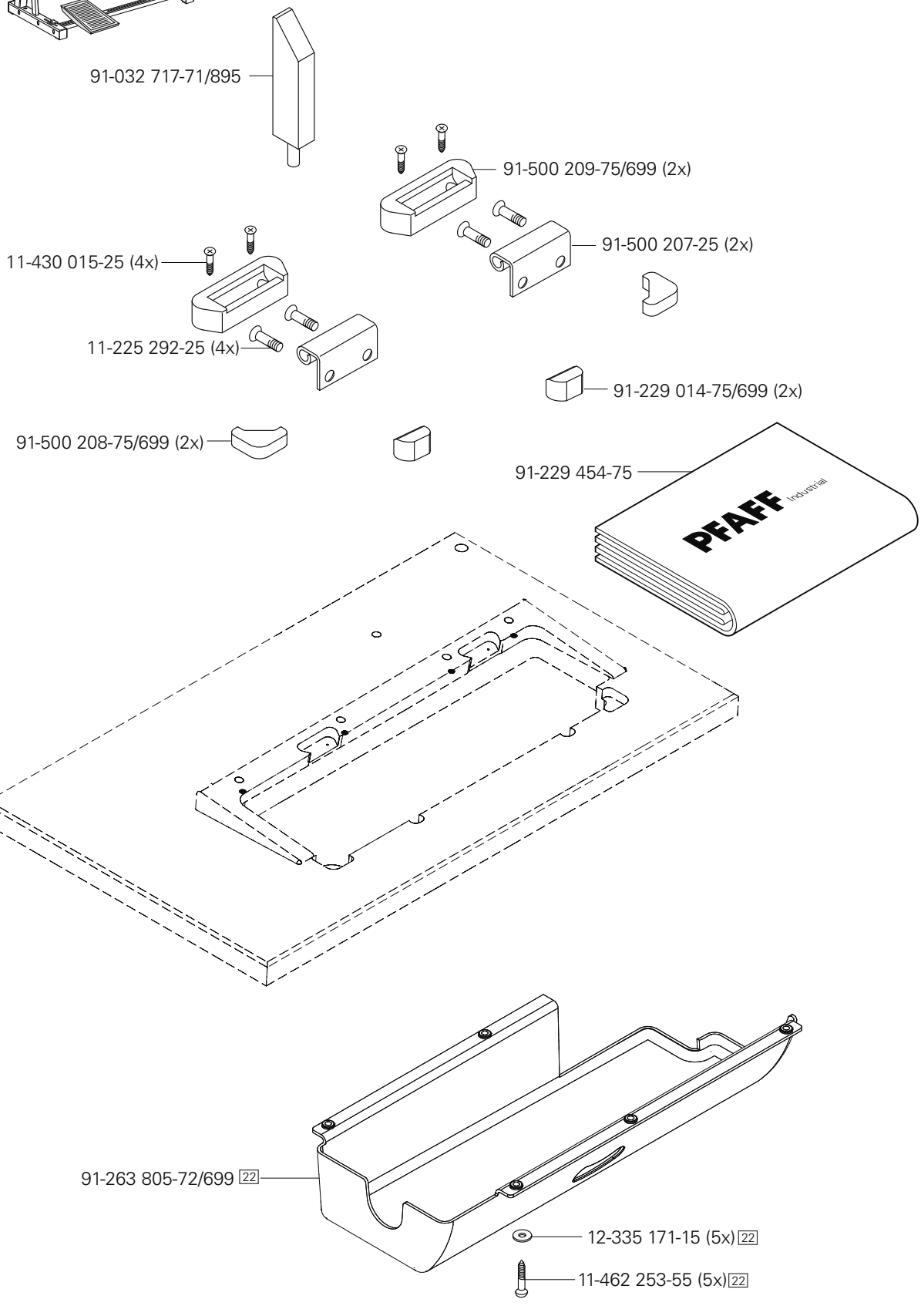
91-032 717-71/895
91-500 209-75/699 (2x)
91-500 207-25 (2x)
11-430 015-25 (4x)
11-225 292-25 (4x)
91-229 014-75/699 (2x)
91-500 208-75/699 (2x)
91-229 454-75
PFAFF Industrial
91-263 805-72/699 22
12-335 171-15 (5x) 22
11-462 253-55 (5x) 22

Öl Oil Aceite 油	Mittelpunkts-Viskosität bei: Mean viscosity at: Viscosidad media a: 中点粘度:		Dichte bei: Density of: Densidad a: 密度，在：		Bestellnummer für Behälter mit: Part number for can with: Número de pedido para recipientes con: 订货号用于油箱，带：		
	°C	mm²/s	°C	g/cm³ (g/ml)	1 Liter 1 Litro 1 升		
28-011 201-44	40	22,0	15	0,865	91-129 917-91		

Fett Grease Grasa 脂	Penetration Penetration Penetración 贯入度	Tropfpunkt Drip-point Punto de goteo 滴点	Bestellnummer für Behälter mit: Part number for can with: Número de pedido para recipientes con: 订货号用于油箱，带：		
	mm/10	°C	0,25 kg	0,5 kg	1 kg
28-011 202-10		185			28-011 202-10
28-011 202-47	220-250	185			28-011 202-47

No. 零件号	Seite Page Página 页号
08-800 019-04	42
11-039 177-15	13
11-039 225-15	16, 17
11-039 360-15	28
11-106 104-55	52, 53
11-108 009-15	39
11-108 084-15	42
11-108 090-15	18
11-108 093-15	31, 32, 34
11-108 093-25	15, 16, 17
11-108 096-15	12, 22, 36, 39
11-108 096-25	22
11-108 168-15	31, 32, 34
11-108 171-15	31, 32, 34, 36, 40
11-108 174-15	30, 33, 37, 38, 41, 42, 52, 53
11-108 177-15	36, 38, 40
11-108 186-15	41, 42
11-108 222-15	26
11-108 353-15	29
11-108 846-15	28, 31, 32, 34
11-108 855-25	22, 41
11-130 089-15	22
11-130 092-15	12, 20, 31, 32, 34
11-130 092-25	16, 17
11-130 095-15	18
11-130 097-15	12, 17
11-130 101-15	18, 48
11-130 110-15	30
11-130 113-15	18
11-130 167-15	18, 36, 42
11-130 170-15	13, 15, 18, 26
11-130 170-25	48
11-130 173-15	15, 27
11-130 173-25	21, 22
11-130 176-15	13, 15, 30, 31, 32, 33, 34, 35
11-130 176-25	21, 45, 49, 50
11-130 179-15	11, 31, 32, 34, 41
11-130 185-15	29
11-130 191-15	29, 51
11-130 197-15	31, 32, 34
11-130 224-15	18, 22, 26, 39, 42
11-130 224-25	49, 50
11-130 227-15	18, 22, 52, 53
11-130 227-25	29
11-130 233-15	22, 23, 24
11-130 239-15	11
11-130 251-15	29
11-130 254-15	26
11-130 263-15	11
11-130 284-15	11, 12
11-130 287-15	11, 54, 55
11-130 287-25	11
11-130 293-15	13, 22, 25, 26, 37, 38, 39, 42
11-130 299-15	22, 23
11-130 299-25	11
11-130 311-15	41, 42
11-130 317-15	11
11-130 365-15	52, 53
11-130 905-15	14
11-132 172-15	17
11-132 172-55	46, 47
11-132 217-15	11
11-132 223-15	36
11-132 223-25	16, 17
11-132 286-15	12, 36
11-132 905-15	46, 47
11-172 085-15	39
11-173 168-25	41, 42
11-173 174-25	37
11-174 082-15	15
11-174 086-15	37
11-174 089-25	36, 41, 42
11-174 169-25	30
11-174 170-15	33
11-174 173-25	15
11-174 176-15	36
11-174 224-15	36
11-174 233-15	28
11-178 172-25	52, 53
11-178 175-15	30
11-180 169-25	30, 33, 35, 39, 40
11-180 175-25	35
11-186 292-15	18
11-186 934-25	16
11-190 176-25	54, 55
11-210 038-15	39
11-210 044-25	41
11-210 081-15	42
11-210 165-25	26
11-210 168-15	40
11-210 168-25	39
11-210 213-15	52, 53
11-210 216-15	29
11-210 246-15	29
11-225 090-25	17
11-225 091-25	16
11-225 169-25	17
11-225 178-15	29
11-225 178-25	11
11-225 220-15	11
11-225 283-15	26
11-225 292-25	59
11-225 298-15	20
11-305 176-15	40
11-315 920-15	31
11-317 985-15	13
11-330 085-15	31, 32, 34, 39
11-330 094-15	17
11-330 166-15	30, 39, 42
11-330 169-15	16, 17, 30, 33, 35, 39
11-330 175-15	42
11-330 205-15	54, 55
11-330 217-15	14, 22, 26, 36
11-330 220-15	21
11-330 226-15	13, 40
11-330 277-15	15, 19, 20
11-330 280-15	16, 17, 20, 53
11-330 283-15	52
11-330 952-15	12, 22, 25, 26, 30, 33, 35, 37, 39
11-330 955-15	26, 31, 32, 34, 39, 42
11-330 960-15	25
11-330 962-15	15
11-330 964-15	12, 19, 30, 33, 35
11-335 085-15	16
11-335 280-15	20
11-335 902-15	20
11-340 283-15	52, 53
11-341 901-15	30, 33, 35
11-341 902-15	20

No. 零件号	Seite Page Página 页号
11-341 905-15	13, 30, 33, 35, 39, 41
11-341 906-15	41
11-343 232-15	36
11-343 854-15	41
11-430 015-25	59
11-462 154-55	56
11-462 253-55	59
11-462 307-55	54, 55
11-472 199-55	48
11-706 290-25	21
11-714 010-91	36
11-724 141-25	22
12-005 154-15	26, 37, 41
12-005 154-25	21
12-005 175-15	29, 36, 40
12-005 195-15	40
12-012 004-15	11
12-005 215-05	23
12-024 121-15	17, 18
12-024 121-25	12
12-024 151-25	17, 36, 42
12-024 171-25	29
12-072 152-15	18
12-305 074-25	22
12-305 084-15	36
12-305 084-25	16, 17, 22
12-305 114-15	13, 15, 27, 29, 36, 37, 41
12-305 114-25	22
12-305 144-15	18, 26, 29, 36, 39
12-305 174-15	12, 23, 25, 35, 40, 41, 42
12-305 174-25	11, 54, 55
12-305 224-15	52, 53
12-305 500-05	16, 17
12-315 070-25	41
12-315 080-15	31, 32, 34
12-315 110-15	13
12-315 140-25	42
12-315 170-15	37, 38, 39
12-316 110-15	40
12-325 080-05	16, 17
12-335 131-15	12
12-335 171-15	59
12-360 026-05	20
12-360 043-25	16, 17
12-360 083-05	28
12-360 103-05	24
12-360 173-05	31
12-360 181-05	32, 34
12-499 150-45	40, 54, 55
12-501 170-45	36
12-505 150-45	41
12-505 190-45	16
12-510 081-25	22
12-510 110-45	37
12-510 170-25	11
12-517 320-45	30
12-517 370-45	30, 33, 35
12-610 210-45	16, 17, 22, 41
12-610 230-45	13, 28
12-610 250-45	24
12-610 290-45	36
12-610 310-45	15
12-610 320-45	31
12-610 340-45	32, 34
12-614 410-45	40
12-618 170-45	36
12-618 210-45	36, 40
12-624 350-45	40
12-640 090-55	36
12-640 150-55	35, 36, 41
12-640 170-55	27, 36, 41
12-640 190-55	36
12-640 210-55	22
12-640 220-55	13
12-660 320-45	39
12-664 410-45	30, 33, 35, 37, 39, 40
12-710 923-92	14
13-033 103-05	17
13-033 106-05	16, 17
13-033 190-05	31, 32, 34
13-033 196-05	36
13-033 244-05	35
13-033 262-05	17
13-033 283-05	17
13-033 322-05	42
13-033 382-05	36
13-033 394-05	28
13-033 481-05	28
13-033 544-05	26
13-050 055-05	36
13-052 097-55	17
13-052 193-15	40
13-070 103-05	30, 33
13-250 097-25	40
13-250 238-25	41
14-012 545-01	39
14-012 551-01	40
14-012 555-01	41
14-012 903-01	12, 22, 30
14-016 100-01	30, 33, 35, 36, 37, 39, 40
14-016 120-01	41
14-018 594-01	25
14-215 016-33	12
14-215 025-33	36, 41
14-215 028-33	31
14-215 031-23	31, 32, 34
14-215 070-33	36
14-215 106-23	31
14-215 202-33	30, 33, 35
14-218 030-01	36
14-218 090-01	14
14-650 113-05	39
15-120 725-05	29
15-120 732-05	26
15-120 902-05	31, 32, 34
15-125 061-05	29
16-409 982-05	52
16-409 990-05	53
16-410 003-05	20
25-161 801-49	29, 31, 32, 34
25-161 801-52	29
26-536 302-09	29
28-011 201-44	60
28-011 202-10	60
28-011 202-47	60
61-111 641-48	58
70-374 500-02	40
71-120 006-31	52, 53
71-130 001-11	36, 40
71-170 002-12	23

No. 零件号	Seite Page Página 页号	No. 零件号	Seite Page Página 页号	No. 零件号	Seite Page Página 页号	No. 零件号	Seite Page Página 页号
71-170 002-30	26	91-010 215-05	16, 17	91-056 903-05	42	91-119 198-05	41
71-370 001-32	15	91-011 165-04/001	43	91-056 906-15	42	91-119 199-12	41
71-370 001-33	31,15, 36, 45, 49,50	91-011 165-04/002	43	91-069 335-72/893	28	91-119 200-75/895	42
71-370 001-35	41, 42, 45	91-011 165-04/003	43	91-087 291-15	25	91-119 201-71/895	40
71-370 001-39	29	91-011 165-04/004	43	91-094 368-91	56	91-119 202-04/001	41, 43
71-370 001-40	45	91-011 165-04/011	43	91-094 446-71/895	56	91-119 202-04/011	44
71-370 002-23	40	91-011 165-04/012	43	91-094 483-91	36, 40	91-119 214-05	41
71-370 003-09	56	91-011 165-04/013	43	91-100 205-15	31, 32, 34	91-119 218-71/895	37
71-370 003-94	29	91-011 165-04/014	43	91-100 211-15	41	91-119 219-71/895	37
71-520 002-18	41, 42	91-011 178-05	43	91-100 296-25	37, 38	91-119 402-05	44
71-520 005-15	22, 30, 39	91-011 233-04/001	43	91-100 355-05	15	91-119 409-75/895	40
71-520 006-01	54, 55	91-011 233-04/011	43	91-100 393-15	41	91-119 421-05	22
71-520 006-03	54, 55	91-011 388-04/001	43	91-107 265-05	36	91-119 444-04/001	44
71-590 007-21	54, 55	91-011 909-05	23	91-118 308-05	31, 32, 34	91-119 444-04/011	44
71-590 007-56	55	91-017 378-15	36, 41	91-119 015-15	15	91-119 493-15	41
71-590 007-72	49, 50	91-018 293-05	31, 32, 34	91-119 087-05	36	91-119 494-92	31
71-770 000-63	51	91-021 041-05	41	91-119 103-05	30, 33, 35	91-119 496-12	42
71-890 000-14	50	91-021 124-15	26	91-119 133-90	30, 33, 35	91-119 544-05	39
73-052 925-91	47	91-027 370-05	28	91-119 136-05	37, 38	91-119 546-05	39
73-052 926-91	22	91-027 371-12	28	91-119 137-05	37	91-119 565-05	36
73-064 000-91	50	91-028 036-25	26	91-119 174-01	40	91-119 566-05	36
74-052 879-91	46	91-029 692-75/792	28	91-119 177-15	40	91-119 570-15	36
74-061 826-91	54	91-032 717-71/893	59	91-119 178-91	41	91-119 573-25	36
74-061 828-91	55	91-040 188-05	43	91-119 179-05	41	91-119 576-15	36
74-086 253-90	54	91-046 140-05	36	91-119 182-15	41	91-119 578-12	36
91-000 390-05	31, 32, 34	91-050 896-15	42	91-119 185-92	41	91-119 580-05	36
91-000 452-15	31, 32, 34	91-050 904-05	42	91-119 186-05	41	91-119 581-92	36
91-000 529-15	31, 32, 34	91-050 939-05	42	91-119 187-05	41	91-119 582-05	36
91-000 928-15	31, 32, 34	91-056 193-25	16, 17	91-119 188-15	41	91-119 587-92	36
91-002 065-05	16, 17	91-056 760-05	16, 17	91-119 189-71/951	41	91-119 588-15	36
91-003 113-05	40	91-056 896-15	42	91-119 190-71/951	41	91-119 589-04/004	36
91-010 166-05	31, 32, 34	91-056 897-15	42	91-119 193-21	41	91-119 590-05	36
91-010 183-05	16, 17	91-056 900-05	42	91-119 196-15	41	91-119 596-11	36

No. 零件号	Seite Page Página 页号	No. 零件号	Seite Page Página 页号	No. 零件号	Seite Page Página 页号	No. 零件号	Seite Page Página 页号
91-119 607-15	35	91-164 005-00	39	91-164 882-91	12	91-175 283-01	31, 32, 34
91-119 670-11	39	91-164 009-90	39	91-164 939-91	12	91-175 310-05	30, 33, 35
91-119 671-05	35	91-164 012-05	39	91-164 941-91	12	91-175 312-05	31
91-119 697-05	41	91-164 013-15	39	91-164 969-15	12	91-175 313-05	30, 33, 35
91-119 714-05	44	91-164 015-75/895	39	91-165 344-15	15, 38	91-175 314-05	31
91-119 715-05	44	91-164 042-05	13	91-165 417-01	30, 33, 35	91-175 318-05	30, 33, 35
91-119 724-05	39	91-164 050-12	12	91-165 419-01	31	91-175 328-92	33, 35
91-119 763-05	16, 17	91-164 053-05	12	91-167 750-05	23	91-175 339-71/895	35
91-119 795-11	39	91-164 056-05	12	91-168 480-15	20	91-175 597-91	41
91-119 917-91	36	91-164 057-11	12	91-169 137-05	22	91-175 598-15	41
91-119 918-12	36	91-164 060-92	12, 30	91-170 286-05	40	91-175 599-05	41
91-119 919-91	36	91-164 061-15	12	91-171 175-12	25, 30, 33, 37, 39	91-175 600-15	41
91-119 922-91	36	91-164 064-12	13	91-172 609-05	15	91-175 690-05	31, 32, 34
91-119 923-05	36	91-164 065-12	13	91-174 396-05	16	91-176 199-92	15
91-119 924-75/895	36	91-164 092-05	36	91-174 440-25	16, 17	91-176 204-05	15
91-119 925-75/895	36	91-164 128-75/895	33	91-174 879-05	21	91-229 014-75/699	59
91-119 926-15	36	91-164 154-01	22	91-175 004-91	36	91-229 422-70/690	57
91-119 927-71/951	36	91-164 163-05	30	91-175 017-71/895	36	91-229 423-70/690	57
91-119 928-75/951	36	91-164 164-92	30	91-175 102-91	36	91-229 454-75	59
91-119 929-05	36	91-164 182-75/895	30	91-175 103-15	36	91-262 166-91	28
91-119 930-05	36	91-164 183-75/895	30	91-175 104-12	36	91-262 167-15	28
91-119 931-01	36	91-164 293-91	13	91-175 105-05	36	91-262 168-05	28
91-119 932-05	36	91-164 295-15	13	91-175 106-05	36	91-262 195-92	20
91-119 933-05	36	91-164 296-15	13	91-175 112-71/895	36	91-262 385-75/893	54, 55
91-119 934-12	36	91-164 303-93/001	12	91-175 116-71/895	40	91-263 133-05	31, 32, 34
91-119 936-05	36	91-164 621-05	12	91-175 117-05	40	91-263 138-92	31, 32, 34
91-119 937-71/895	35	91-164 622-12	12	91-175 118-15	40	91-263 139-05	31, 32, 34
91-119 938-71/895	35	91-164 697-93/001	12	91-175 168-12	41	91-263 142-92	31, 32, 34
91-129 915-01	42	91-164 711-91	12	91-175 169-15	41	91-263 143-91	30, 33
91-129 917-91	60	91-164 754-05	44	91-175 170-12	41	91-263 144-25	30, 33
91-138 232-05	22	91-164 873-91	12	91-175 171-05	41	91-263 145-25	30, 33
91-140 945-05	31, 32, 34	91-164 907-91	12	91-175 175-05	41	91-263 146-05	31
91-164 004-15	39	91-164 813-15	22	91-175 224-15	40	91-263 147-05	32, 34

No. 零件号	Seite Page Página 页号	No. 零件号	Seite Page Página 页号	No. 零件号	Seite Page Página 页号	No. 零件号	Seite Page Página 页号
91-263 149-05	27	91-263 255-75/895	30	91-263 757--15	26	91-263 805-72/699	59
91-263 156-05	26	91-263 258-25	35	91-263 758-15	27	91-263 806-35	16, 17
91-263 162-15	27	91-263 260-71/895	39	91-263 759-91	15	91-263 807-75/892	11
91-263 163-15	27	91-263 267-71/895	39	91-263 762-91	22	91-263 809-70/690	46
91-263 164-15	26	91-263 276-91	31, 32, 34	91-263 763-91	22	91-263 811-91	42
91-263 165-05	27	91-263 281-15	13	91-263 766-05	22	91-263 812-11	42
91-263 166-05	37, 38	91-263 282-05	31	91-263 767-05	22	91-263 813-15	42
91-263 167-75/895	33	91-263 284-05	30, 33	91-263 768-75/898	13	91-263 814-05	42
91-263 179-75/895	30	91-263 291-05	31, 32, 34	91-263 769-15	15	91-263 815-15	42
91-263 182-75/895	30	91-293 294-05	31, 32, 34	91-263 770-05	13	91-263 816-05	42
91-263 183-75/895	35	91-263 307-71/895	36	91-263 771-15	13	91-263 817-05	42
91-263 184-75/895	40	91-263 310-05	31, 32, 34	91-263 772-12	13	91-263 822-91	41
91-263 186-72/895	37	91-263 332-92	30, 33, 35	91-263 773-11	24	91-263 823-15	41
91-263 186-75/895	37	91-263 333-92	33, 35	91-263 775-91	24	91-263 824-15	27
91-263 187-75/895	39	91-263 336-92	31	91-263 776-91	23	91-263 825-15	29
91-263 188-04/003	38	91-243 348-05	31, 32, 34	91-263 777-15	23	91-263 826-15	30
91-263 188-04/004	38	91-263 352-91	22	91-263 779-15	18	91-263 828-05	13
91-263 188-04/005	38	91-263 354-92	30	91-263 780-91	18	91-263 834-70/690	47
91-263 188-04/006	38	91-263 358-05	31, 32, 34	91-263 781-15	18	91-263 837-15	15
91-263 188-04/007	38	91-263 390-05	31, 32, 34	91-263 782-71/892	16	91-263 841-15	13
91-263 188-04/008	38	91-263 392-91	31, 32, 34	91-263 783-71/892	16	91-263 842-15	13
91-263 188-04/009	38	91-263 397-01	31, 32, 34	91-263 785-05	52, 53	91-263 844-71/895	30
91-263 188-04/010	38	91-263 421-91	31, 32, 34	91-263 786-05	25	91-263 845-91	17
91-263 190-05	38	91-263 427-05	31, 32, 34	91-263 787-75/690	11	91-263 847-05	22
91-263 193-75/895	33	91-263 428-05	31, 32, 34	91-263 788-75/690	11	91-263 849-70	52
91-263 205-05	31, 32, 34	91-263 429-91	31, 32, 34	91-263 790-92	26	91-263 858-05	13
91-263 206-05	31, 32, 34	91-263 430-91	31, 32, 34	91-263 791-12	25	91-263 866-92	22
91-263 213-71/895	33	91-263 431-91	31, 32, 34	91-293 792-71/766	29	91-263 868-71/895	30
91-263 216-71/895	36	91-263 434-12	52	91-263 795-91	25	91-263 870-71/895	30
91-263 228-71/895	33	91-263 435-91	31, 32, 34	91-263 797-05	13	91-263 872-71/895	30
91-263 235-71/895	41	91-263 754-25	26	91-263 798-05	25	91-263 877-71/892	17
91-263 252-75/895	35	91-263 755-15	26	91-263 799-15	26	91-263 878-71/892	17
91-263 253-71/895	35	91-263 756-91	26	91-263 800-70	53	91-263 880-71/895	30

No. 零件号	Seite Page Página 页号	No. 零件号	Seite Page Página 页号	No. 零件号	Seite Page Página 页号	No. 零件号	Seite Page Página 页号
91-263 881-15	42	91-500 035-05	14	91-500 293-01	14	91-501 650-71/892	21
91-266 114-15	11	91-500 036-92	14	91-500 345-75/690	20	91-501 652-05	21
91-266 520-92	25	91-500 067-92	28	91-500 348-71/892	20	91-501 670-21	21
91-266 694-05	25	91-500 070-15	28	91-500-446-05	32, 34	91-501 764-15	18
91-266 818-05	15	91-500 071-91	28	91-500 455-45	16, 17	91-501 767-15	17
91-266 848-92	53	91-500 074-11	28	91-500 456-45	16, 17	91-501 768-25	17
91-266 853-05	52, 53	91-500 080-11	24	91-500 457-05	16	91-501 769-15	17
91-268 876-75/690	52, 53	91-500 081-11	18	91-500 458-75/690	16, 17	91-501 772-15	17
91-266 979-15	52, 53	91-500 084-15	18	91-500 459-25	16, 17	91-501 931-15	17
91-266 980-25	52, 53	91-500 085-12	18	91-500 460-05	16, 17	91-501 932-15	17
91-266 981-75/898	52, 53	91-500 086.-12	18	91-500 463-45	17	91-501 933-15	17
91-266 982-75/898	52, 53	91-500 111-05	15	91-500 464-25	16	91-501 934-15	17
91-268 655-05	29	91-500 112-91	19	91-500 466-71/690	16, 17	91-510 203-05	16 17
91-268 656-05	29	91-500 113-01	19	91-500 467-71/690	16, 17	91-700 034-15	40
91-290 576-91	11	91-500 116-05	15	91-500 472-74/001	46, 47	91-700 087-15	41
91-290 733-91	54, 55	91-500 117-91	15	91-500 472-74/007	47	91-700 335-15	15
91-291 133-91	18	91-500 131-91	19	91-500 472-74/008	46, 47	91-700 363-15	37
91-291 458-91	54, 55	91-500 132-91	20	91-500 473-75/892	47	91-700 510-15	36, 41
91-291 400-91	22	91-500 135-05	15	91-500 479-75/699	11	91-700 689-15	31, 36, 41
91-291 977-91	50	91-500 136-12	15	91-500 480-25	21	91-700 785-15	39
91-291 980-91	45	91-500 143-91	19	91-500 481-71/690	21	91-701 344-15	36
91-292 036-91	45	91-500 183-91	29	91-500 488-15	16, 17	95-774 984-71/895	49, 50
91-292 037-91	45	91-500 185-05	29	91-500 510-75/766	46, 47	96-700 333-15	33, 35
91-292 080-91	51	91-500 187-15	29	91-500 511-75/785	47	99-135 002-95	29
91-292 222-91	12	91-500 188-91	29	91-500 517-01	11	99-137 196-05	54, 55
91-292 427-71/758	48	91-500 207-25	59	91-500 533-05	16, 17	99-137 520-05	21
91-292 451-91	45	91-500 208-75/699	59	91-500 534-45	16, 17	99-137 544-05	20
91-292 452-91	45	91-500 209-75/699	59	91-500 537-01	16		
91-292 453-91	48	91-500 240-71/690	29	91-500 630-91	25		
91-292 454-91	49	91-500 241-75/690	29	91-500 676-91	25		
91-292 460-93/001	50	91-500 251-05	21	91-501 051-05	11		
91-292 496-91	54	91-500 267-92	19	91-501 059-05	17		
91-292 552-91	45	91-500 279-12	19	91-501 634-91	16		

PFAFF® Industrial

POWERLine

2571 ME PLUS / PREMIUM
2574 ME PLUS / PREMIUM
2591 ME PLUS / PREMIUM

UNTERKLASSEN-AUSSTATTUNG
SUBCLASS PARTS
COMPOSICIÓN DE LAS SUBCLASES
子机型-设备

2571-725/04-900/81

Arbeitsgang
Operation
Opéracion
工序

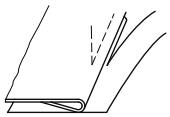

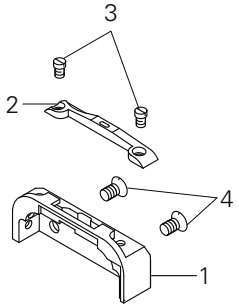

Pos.-Nr. Item No. Nº de pos. 序号	Ausführung Model Tipo 款式	Stichlänge Stitch lenght Largo de puntada 针距	Schneidabstand Trimming margin Margen de corte 切边距离	Teile-Nr. Part No. Nº de pieza 零件号
1 - 3	A◆	5,0	1,0	91-150 725-93/001
	A◆	5,0	(1,0) x 0,8	91-150 725-93/002
	A◆	5,0	2,5	91-150 725-93/003
	B◆	5,0	1,2	91-150 726-93/001
	B◆	5,0	2,5	91-150 726-93/002
	C◆	5,0	1,5	91-150 836-93/001
	C◆	5,0	2,5	91-150 836-93/002
1	A◆; B◆			91-150 727-25
	C◆			91-150 837-25

Pos.-Nr. Item No. Nº de pos. 序号	Ausführung Model Tipo 款式	Stichlänge Stitch lenght Largo de puntada 针距	Schneidabstand Trimming margin Margen de corte 切边距离	Teile-Nr. Part No. Nº de pieza 零件号
2	A◆	5,0	1,0	91-150 265-04/003
	A◆	5,0	(1,0) x 0,8	91-150 265-04/001
	A◆	5,0	2,5	91-150 265-04/009
	B◆	5,0	1,2	91-150 336-04/001
	B◆	5,0	2,5	91-150 336-04/007
	C◆	5,0	1,5	91-150 747-04/002
	C◆	5,0	2,5	91-150 747-04/003
3				11-174 086-15
4				91-100 296-25

▲ Weitere Unterklassen und Ausführungen auf Anfrage
Further Subclasses and versions on enquiry
Otras subclases y tipos, sobre demanda
更多的子机型和款式请询问

◆ Standard
Standard
Estándar
则

☐/* siehe Kapitel 2 Erläuterung der Schlüsselzeichen
see chapter 2 Explanation of key markings
véase el Cap. 2 Explicaciones de los signos clave
见第 2 章标记说明

PFAFF Industrial

2571-900/81

Zum Herstellen von Zier- und Befestigungsnähten.

For sewing fancy seams and assembly seams.

Para ejecutar costuras de adorno y de fijación.

用于缝制装饰线缝和固定线缝。

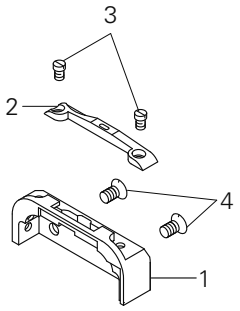

Pos.-Nr. Item No. Nº de pos. 序号	Ausführung Model Tipo 款式	Stichlänge Stitch lenght Largo de puntada 针距	Teile-Nr. Part No. Nº de pieza 零件号
1 - 3	A◆	5,0	91-150 725-93/003
	B◆	5,0	91-150 726-93/002
	C◆	5,0	91-150 836-93/002
1	A◆; B◆		91-150 727-25
	C◆		91-150 837-25

Pos.-Nr. Item No. Nº de pos. 序号	Ausführung Model Tipo 款式	Stichlänge Stitch lenght Largo de puntada 针距	Teile-Nr. Part No. Nº de pieza 零件号
2	A◆	5,0	91-150 265-04/009
	B◆	5,0	91-150 336-04/007
	C◆	5,0	91-150 747-04/003
3			11-174 086-15
4			91-100 296-25

2574-900/81

Zum Herstellen von Zier- und Befestigungsnähten.

For sewing fancy seams and assembly seams.

Para ejecutar costuras de adorno y de fijación.

用于缝制装饰线缝和固定线缝。

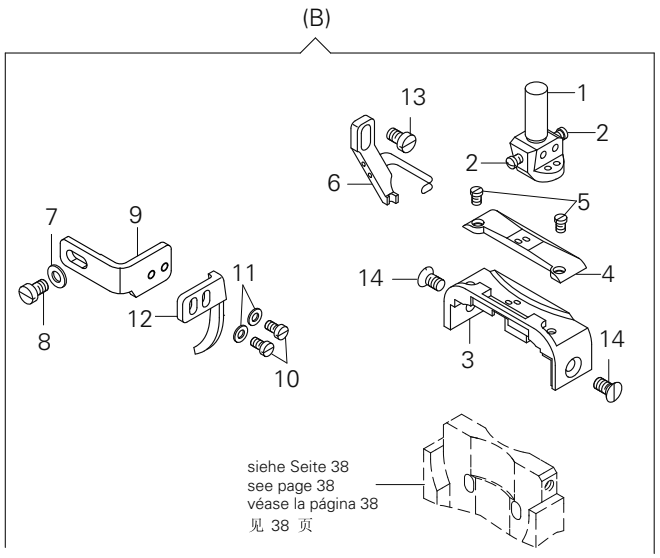

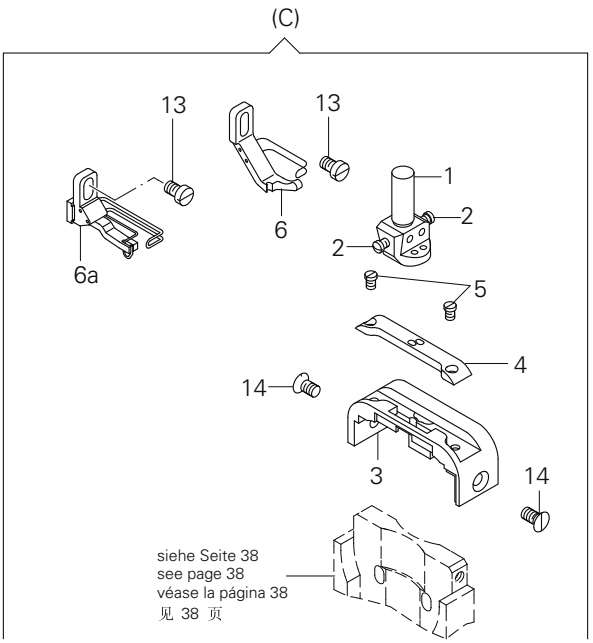

Pos.-Nr. / Item No. Nº de pos. / 序号	Ausführung / Model Tipo / 款式	Stichlänge Stitch lenght Largo de puntada 针距	Nadelabstand Needle gauge Distancia entre agujas 机针间距	Nadeldiagonalabstand Diagonal needle distance Distancia diagonal entre agujas 针对角线距离	Teile-Nr. Part No. Nº de pieza 零件号
1 - 2	B◆	5,0		3,2	91-263 873-93/003
	C◆	5,0		2,8	91-263 873-93/002
2					91-165 344-25
3 - 5	B◆	5,0	1,2	3,2	91-150 728-23/001
	B◆	5,0	1,6	3,2	91-150 728-23/003
	B◆	5,0	1,8	3,2	91-150 728-23/004
	B◆	5,0	2,0	3,2	91-150 728-23/005
	C◆	5,0			91-150 733-21
3	B◆	5,0	1,2	3,2	91-150 730-24/005
	B◆	5,0	1,6	3,2	91-150 730-24/001
	B◆	5,0	1,8	3,2	91-150 730-24/002
	B◆	5,0	2,0	3,2	91-150 730-24/003
	C◆	5,0			91-150 734-25
4	B◆	5,0	1,2	3,2	91-150 625-24/009
	B◆	5,0	1,6	3,2	91-150 625-24/010
	B◆	5,0	1,8	3,2	91-150 625-24/005
	B◆	5,0	2,0	3,2	91-150 625-24/006
	C◆	5,0			91-150 635-25

Pos.-Nr. / Item No. Nº de pos. / 序号	Ausführung / Model Tipo / 款式	Stichlänge Stitch lenght Largo de puntada 针距	Nadelabstand Needle gauge Distancia entre agujas 机针间距	Nadeldiagonalabstand Diagonal needle distance Distancia diagonal entre agujas 针对角线距离	Teile-Nr. Part No. Nº de pieza 零件号
5					91-165 344-25
6	B◆	5,0	1,2	3,2	91-049 657-03/003
	B◆	5,0	1,6	3,2	91-049 657-03/005
	B◆	5,0	1,8	3,2	91-049 662-03/001
	B◆	5,0	2,0	3,2	91-049 662-03/002
	C◆	5,0			91-149 192-01
6a	C◆	5,0			91-149 248-91
7					12-305 114-15
8					11-108 171-15
9 - 12	B◆	5,0	1,2	3,2	91-175 028-13/003
	B◆	5,0	1,6	3,2	91-175 028-13/005
9					91-263 706-15
10					11-108 090-15
11					12-315 080-15
12	B◆	5,0	1,2	3,2	91-049 653-14/008
	B◆	5,0	1,6	3,2	91-049 653-14/010
13					11-108 171-15
14					91-100 296-25

▲ Weitere Unterklassen und Ausführungen auf Anfrage
Further Subclasses and versions on enquiry
Otras subclases y tipos, sobre demanda
更多的子机型和款式请询问

◆ Standard
Standard
Estándar
则

□/* siehe Kapitel 2 Erläuterung der Schlüsselzeichen
see chapter 2 Explanation of key markings
véase el Cap. 2 Explicaciones de los signos clave
见第 2 章标记说明

PFAFF Industrial

2591-725/04-900/81

Arbeitsgang
Operation
Opéracion
工序

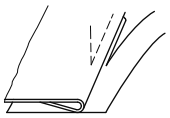

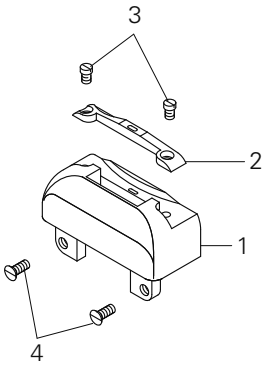

Pos.-Nr. Item No. Nº de pos. 序号	Ausführung Model Tipo 款式	Stichlänge Stitch lenght Largo de puntada 针距	Schneidabstand Trimming margin Margen de corte 切边距离	Teile-Nr. Part No. Nº de pieza 零件号
1 - 3	A◆	5,0	1,0	91-150 742-93/001
	A◆	5,0	(1,0) x 0,8	91-150 742-93/002
	B◆	5,0	1,2	91-150 744-93/001
	C◆	5,0	1,5	91-150 745-93/002
1	A◆; B◆			91-150 743-25
	C◆			91-150 746-25

Pos.-Nr. Item No. Nº de pos. 序号	Ausführung Model Tipo 款式	Stichlänge Stitch lenght Largo de puntada 针距	Schneidabstand Trimming margin Margen de corte 切边距离	Teile-Nr. Part No. Nº de pieza 零件号
2	A◆	5,0	1,0	91-150 265-04/003
	A◆	5,0	(1,0) x 0,8	91-150 265-04/001
	B◆	5,0	1,2	91-150 336-04/001
	C◆	5,0	1,5	91-150 747-04/002
3				11-174 086-15
4				91-100 296-25

2591-900/81

Zum Herstellen von Zier- und Befestigungsnähten.

For sewing fancy seams and assembly seams.

Para ejecutar costuras de adorno y de fijación.

用于缝制装饰线缝和固定线缝。

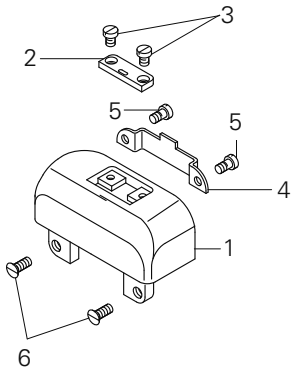

Pos.-Nr. Item No. Nº de pos. 序号	Ausführung Model Tipo 款式	Stichlänge Stitch lenght Largo de puntada 针距	Teile-Nr. Part No. Nº de pieza 零件号
1 - 5	A◆	5,0	91-150 876-93/001
	B◆	5,0	91-150 876-93/002
	C◆	5,0	91-150 876-93/003
1			91-150 878-25
2	A◆	5,0	91-150 868-24/001
	B◆	5,0	91-150 868-24/002
	C◆	5,0	91-150 868-24/003

Pos.-Nr. Item No. Nº de pos. 序号	Ausführung Model Tipo 款式	Stichlänge Stitch lenght Largo de puntada 针距	Teile-Nr. Part No. Nº de pieza 零件号
3			11-174 086-15
4			91-100 296-25
5			11-172 085-15
6			11-210 168-25

▲ Weitere Unterklassen und Ausführungen auf Anfrage
Further Subclasses and versions on enquiry
Otras subclases y tipos, sobre demanda
更多的子机型和款式请询问

◆ Standard
Standard
Estándar
则

□/* siehe Kapitel 2 Erläuterung der Schlüsselzeichen
see chapter 2 Explanation of key markings
véase el Cap. 2 Explicaciones de los signos clave
见第 2 章标记说明

PFAFF® Industrial



Europäische Union
Wachstum durch Innovation – EFRE



PFAFF Industriesysteme
und Maschinen AG

Hans-Geiger-Str. 12 - IG Nord
D-67661 Kaiserslautern

Telefon: +49 - 6301 3205 - 0
Telefax: +49 - 6301 3205 - 1386
E-mail: info@pfaff-industrial.com

Hotlines:

Technischer Service / Technical service:
Service technique / Servicio técnico: +49 - 175 2243-101

Nähtechnik-Fachberatung / Application consultance:
Conseiller de couture et technique / Asesor técnico: +49 - 175 2243-102

Ersatzteile-Hotline / Spare-parts hotline:
Hotline - Pièces détachées / Hotline Repuestos: +49 - 175 2243-103

Gedruckt in der BRD / Printed in Germany / Imprimé en la R.F.A. / Impreso en la R.F.A

© PFAFF Industriesysteme und Maschinen AG 2009, PFAFF is the exclusive trademark of VSM Group AB.PFAFF Industriesysteme und Maschinen AG is an authorized licensee of the PFAFF trademark.