PFAFF® Industrial

POWERline

2595
2596

TEILELISTE
PARTS LIST
LISTE DE PIÈCES
零件表

Diese Teileliste hat für Maschinen ab nachfolgender Seriennummer Gültigkeit:

This parts list applies to machines from the following serial numbers onwards:

Cette liste de pièces est valable pour les machines au numéros de série à partir de:

本零件表对从下列系列号起的机器有效:

2 767 267 →

296-12-19 006
DE / EN / ES / 中文 09.12

Alle Informationen und Abbildungen waren zum Zeitpunkt der Druckgebung auf dem neusten Stand.

Technische Änderungen vorbehalten!

Der Nachdruck, die Vervielfältigung sowie die Übersetzung - auch auszugweise - aus PFAFF-Teilelisten ist nur mit unserer vorherigen Zustimmung und mit der Quellenangabe gestattet.

At the time of printing, all information and illustrations contained in thisa document were up to date.

Subject to alteration!

The reprinting, copying or translation of PFAFF Parts lists whether in whole or in part, is only pemitted with our previous permission and with written reference to the source.

Todas las informaciones e ilustraciones de este manual estaban al día en el momento de entregarse para su impresión.

¡ Salvo modificaciones técnicas!

La reimpresión, reproducción y traducción - aunque sólo sea parcial - de las listas de piezas PFAFF sólo está permitida con nuestro permiso previo e indicando la fuente.

所有信息和图片在付印时都是最新的。

保留技术更改的权力！

全部或部分翻印、复制以及翻译 PFAFF- 零件表
必须事先经由我们同意并且注明来源。

PFAFF Industriesysteme
und Maschinen AG

Hans-Geiger-Str. 12 - IG Nord
D-67661 Kaiserslautern

Seite
Page
Página
页

0 Wichtiger Hinweis 6
Important note
Observación importante
重要提

1 Vorwort 7
Foreword
Notas preliminares
前言

2 Erläuterung der Schlüsselzeichen 8
Explanation of key markings
Explicaciones de los signos clave
标记说明

3 Basismaschine
Basic machine
Máquina básicas
基础机器

3.01 Gehäuseteile 9
Housing sections
Piezas del cárter
机身零件

3.02 Kopfteile 10
Needle head parts
Piezas de la cabeza
机头零件

3.03 Armteile 20
Arm parts
Piezas del brazo
机臂零件

3.04 Grundplattenteile 34
Bedplate parts
Piezas del cárter
底板零件

4 Säule vollständig (PFAFF 2595) 40
Post assy. (PFAFF 2595)
Columna completo (PFAFF 2595)
成套柱备件 (PFAFF 2595)

5 Säule vollständig (PFAFF 2596) 44
Post assy. (PFAFF 2596)
Columna completo (PFAFF 2596)
成套柱备件 (PFAFF 2595)

Seite
Page
Página
页

6 Pneumatische Ausrüstung 52
Pneumatic equipment
Equipo neumático
气动设备

7.01 Steuerungspaket PicoDrive mit P45 PD2-L 54
Control package PicoDrive with P45 PD2-L
Paquete de control PicoDrive con P45 PD2-L
控制组件 PicoDrive 带 P45 PD2-L

7.02 Steuerungspaket EcoDrive mit P74 ED-L 56
Control package EcoDrive with P74 ED-L
Paquete de control EcoDrive con P74 ED-L
控制组件 EcoDrive 带 P74 ED-L

8 Teile zur Tischplatte 58
Parts for table top
Piezas pata el tablero
用于台板的零件

9 Garnrollenständer 59
Reel stands
Portacarretes
线轴支架

10 Einstellehren 60
Adjustment gauges
Calibres de ajuste
设置量规

11 Schmiermittel-Übersicht 61
Overiew of lubricants
Tabla de lubricantes
润滑剂一览

12 Kantenführung 62
Edge guide
Guia para cantos
导布器

13 LED-Licht 63
LED-Lamp
Lámpara LED
LED 灯

14 Fadendurchzieh-Einrichtung (-909/12) 64
Thread nipper controlled (-909/12)
Dispositivo hacer pasar el hilo inicial (-909/12)
拉线装置 (-909/12)

Seite
Page
Página
页

15 Bausatz ohne P 65
Kit without P
Equipo de construcción sin P
组件(用于不带 P 的机器）

16 Knielüfterteile 66
Knee lifter parts
Piezas del alzaprensatelas por rodillera
膝松线器零件

17 Knietaster mit Leitung 67
Knee switch with cable
Interruptor de rodillera con cable
带电缆膝键

18 Knielüfterteile 68
Knee lifter parts
Piezas del alzaprensatelas por rodillera
膝松线器零件

19 Index (Teilenummern / Seitenzahlen) 69
Index (part numbers / page numbers)
Index (números de pieza / números de página)
注脚(零件号/页号)

20 Unterklassen-Ausstattung
Subclass parts
Composición de las subclases
子机型–设备

20.01 Nähwerkzeuge (PFAFF 2595) 74
Gauge parts (PFAFF 2595)
Organos de costura (PFAFF 2595)
缝纫工具 (PFAFF 2595)

20.02 Nähwerkzeuge (PFAFF 2596) 86
Gauge parts (PFAFF 2596)
Organos de costura (PFAFF 2596)
缝纫工具 (PFAFF 2596)

Achtung!



Wir machen ausdrücklich darauf aufmerksam, daß Ersatz- und Zubehörteile, die nicht von uns geliefert werden, auch nicht von uns geprüft und freigegeben sind. Der Einbau und / oder die Verwendung solcher Produkte kann daher u. Umständen konstruktiv vorgegebene Eigenschaften Ihrer Maschine negativ verändern. Für Schäden, die durch die Verwendung von Nicht-Originalteilen entstehen, übernehmen wir keine Haftung!

Caution!



We warn you expressively that spare parts and accessories that are not supplied by us are not tested and released by us.
Fitting or using these products may therefore have negative influences on features that depend on the machine design.
We are not liable for any damage caused by the use of non-Pfaff parts!

¡Atención!



Se hace observar que en el caso de piezas de recambio y accesorios que no hayan sido suministrados por nosotros, quiere decir que non han sido sometidas por nuestra parte a un control y que no se les ha dado el visto bueno.
Por esta razón, el montaje y/o empleo de tales productos puede repercutir negativamente en las características previstas en su máquina.
¡Para los daños que eventualmente pudiesen presentarse al utilizar piezas no originales, no asumimos ninguna garantía!

注意!



我们必须明确指出，所有不是由我们供货的备件和附件都未经我们检查，也没有被我们批准使用。装入和/或使用这些产品可能在一定的情况下会对机器的设计特性造成负面改变。
对由于使用非原装件所造成的损失，我们不负任何责任!

- Die Seriennummer der Maschine, für die diese Teileliste Gültigkeit hat, ist auf der Titel-seite aufgeführt.
- Alle Teile sind so abgebildet, wie sie in der Maschine funktionsmäßig zusammengehören.
- Gestrichelt dargestellte Teile zeigen angrenzende Teile aus anderen Funktionsgruppen.
- Im oberen Teil der Bildseiten befindet sich eine Gesamtansicht der Maschine .
- Der Einbauort der dargestellten Teile wird durch eine gerasterte Fläche gekennzeichnet.
- Einrahmungen auf den Bildseiten zeigen, aus welchen Einzelteilen sich die Gruppenteile zusammensetzen.
- Die auf den Bildseiten verwendeten Schlüsselzeichen (☐ ;2 ;3 usw.) sind im Kapitel "Erläuterungen der Schlüsselzeichen" aufgelistet.

- The serial number of the machine to which this parts list applies is indicated on the cover page.
- All parts are illustrated in function groups with the parts which they function together with in the machine.
- Parts illustrated with broken lines are parts from other function groups which border on the illustrated function group.
- The above section of the page of illustrations contains a total view of the machine. The place for the installation of the parts pictured here is marked by the grid.
- The framed-in sections on the illustration pages show the individual parts comprising a group.
- The key markings used on the illustrated pages (☐ ;2 ;3 etc.) are listed in the chapter "Explanation of key markings".

- El número de serie de la máquina para la cual tiene validez esta lista de piezas va indicado en la página de título.
- odas las piezas están ilustradas tal como aparecen en la máquina para su funcionamiento.
- Las piezas representadas con rayitas muestran piezas colindantes de otros grupos de funciones.
- En la parte superior de las páginas ilustradas se puede ver una vista en conjunto de la máquina.
- El lugar de montaje de la pieza representada va caracterizada mediante una superficie reticulada.
- Los recuadros en las páginas ilustradas indican las piezas individuales de que se componen los grupos.
- Los signos clave (☐ ;2 ;3 etc.) empleados en las páginas con ilustraciones van listados en el capítulo "Explicaciones de los signos clave".

- 适用于本零件表的机器系列号列在首页上。
- 所有的零件都按照其在机器中的功能情况合在一起表达。
- 用虚线表示的零件为相邻功能组中的零件。
- 图的上部为机器全景。
- 所示零件的安装部位用影格面表示。
- 页上的框表示这套组件都由哪些零件所组成。
- 图页上所使用的标记（ ☐ ;2 ;3 等）列表在“标记说明”中。

	Unterklassenabhängig, Teilenummer siehe Unterklassen-Ausstattung. Subclas-dependent, for part number see subclass parts listing. Dependientes de la subclase, para el número de pieza véase „Dotactión de subclases". 取决于子机型，零件号见子机型设备。
C	Maschinen-Ausstattung für mittelschwere Materialien. Model C for sewing medium-heavy materials. Tipo C para materiales semipesados. 用于中偏厚料的机器设备。
D	Maschinen-Ausstattung für schwere Materialien. Model D for sewing heavy materials. Tipo D para materiales pesados. 用于厚料的机器装备。
3	Geklebt Part cemented Pieza pegada 被粘住。
3/1	Gesichert mit Loctite. Secured with loctite. Asegurado con Loctite. 用 Loctite 粘胶固定。
5	Nähmuster bzw. Material einsenden. Submit sewing sample or material. Envíense muestras de costura. 投寄缝纫样品及缝料
6	Nadeldicke und Spitzenform bei Bestellung angeben. Needle size and style of point to be stated on order. Grosor de aguja y forma de la punta, indíquese en los pedidos. 在订货时给出针厚和针尖型式。
22	Zubehör Accessories Accesorios 附件
30	Frühere Ausführung, im Ersatzfall wieder bestellen. Earlier version, to be re-ordered for replacement purposes. Tipo anterior, en caso de sustitución pídase de nuevo. 初期版本，为替换将被重新命令打算。
40/2	Tränken mit 28-011 201-44; Bestellnummer siehe Seite 56. Grease with 28-011 201-44; for part number see page 56. Engrase con grasa 28-011 201-44; para el número de pedido véase la página 56. 浸油用 28-011 201-44；订货号见 56 页。
40/3	Fetten mit 28-011 202-47; Bestellnummer siehe Seite 56. Grease with 28-011 202-47; for part number see page 56. Engrase con grasa 28-011 202-47; para el número de pedido véase la página 56. 上脂用 28-011 202-47；订货号见 56 页。
40/17	Fetten mit 28-011 202-10; Bestellnummer siehe Seite 56. Grease with 28-011 202-10; for part number see page 56. Engrase con grasa 28-011 202-10; para el número de pedido véase la página 56. 上脂用 28-011 202-10；订货号见 56 页。
90/53	Für großen Greifer (Spulen ø 26 mm). For large sewing hook. Para garfio grande. 用于大旋梭（线轴ø 26 mm ）.
90/54	Für extra großem Greifer (Spulen ø 32 mm). For specially large sewing hook. Para por separado garfio grande. 用于特大旋梭（线轴ø 32 mm ）.
96	Länge angeben State length Indiquese la largura 给出长度

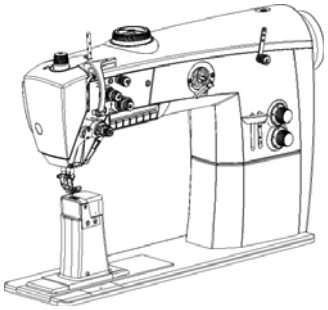

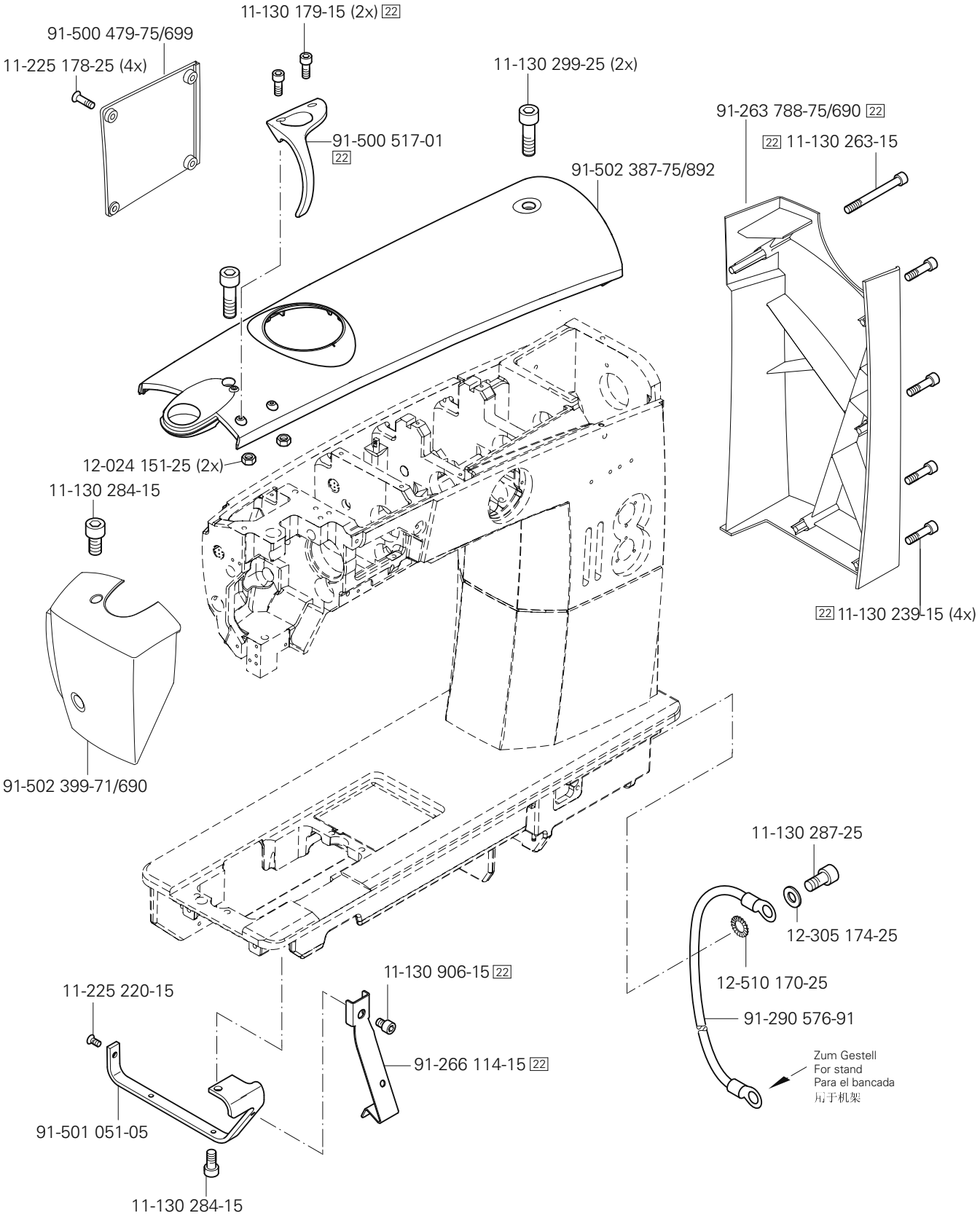
11-130 179-15 (2x) 22
91-500 479-75/699
11-225 178-25 (4x)
11-130 299-25 (2x)
91-263 788-75/690 22
22 11-130 263-15
91-500 517-01
22
91-502 387-75/892
12-024 151-25 (2x)
11-130 284-15
22 11-130 239-15 (4x)
91-502 399-71/690
11-130 287-25
12-305 174-25
12-510 170-25
91-290 576-91
Zum Gestell
For stand
Para el bancada
用于机架
11-130 906-15 22
11-225 220-15
91-266 114-15 22
91-501 051-05
11-130 284-15

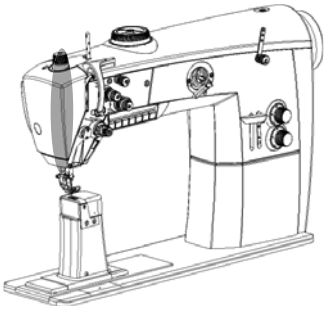

91-501 961-75/898
91-501 807-05
91-501 808-05
91-501 806-05
40/2 91-140 372-05
91-502 388-72/898
91-501 893-05
11-330 952-15 (2x)
14-218 090-01 (2x)
91-120 877-05
91-501 892-05
91-501 162-92
11-130 227-25
12-618 170-45
91-502 336-91
siehe Seite 11
see page 11
véase la página 11
见 11 页
91-502 307-01
91-500 035-05
11-130 293-15
11-130 233-15 (2x)
11-330 952-15 (2x)
91-171 175-12
91-501 891-92
11-330 217-15
91-069-062-05 (8x)
91-502 230-91
91-501 278-05
(Bei PFAFF-Nähwerkzeugen nicht verwenden)
(With PFAFF gauge parts do not use)
(No usan en PFAFF organos de costura)
(对于 PFAFF 缝纫工具不适用)
91-500 293-01
91-501 072-91
91-501 073-91

□ siehe Kapitel 2 Erläuterung der Schlüsselzeichen
see chapter 2 Explanation of key markings
véase el Cap. 2 Explicaciones de los signos clave
见第2章标记说明

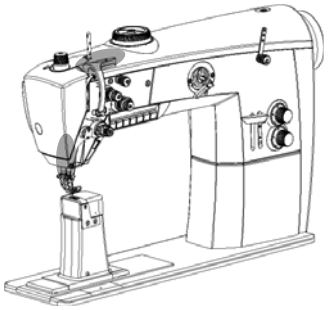

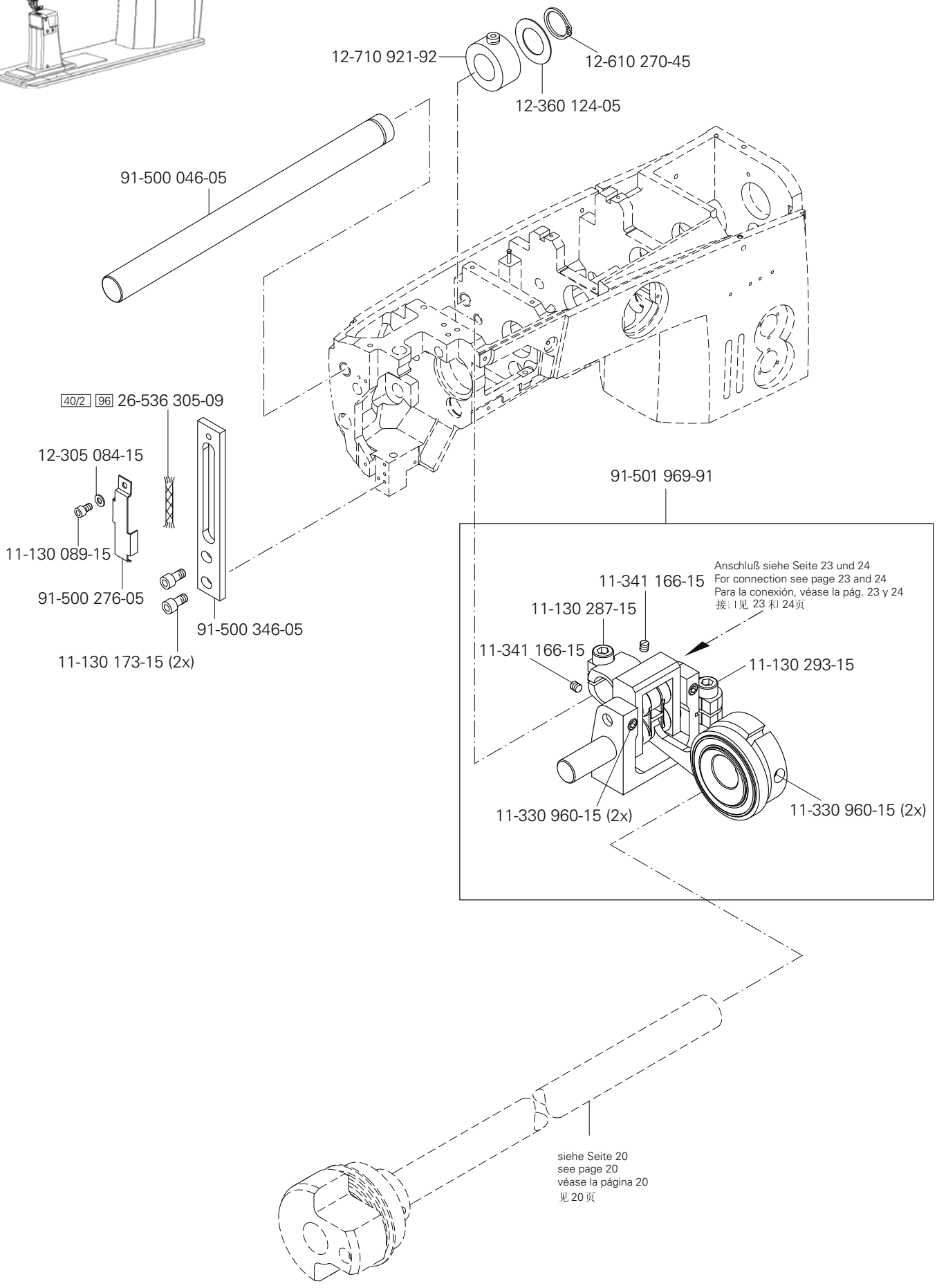
12-710 921-92
12-610 270-45
12-360 124-05
91-500 046-05
40/2 96 26-536 305-09
12-305 084-15
11-130 089-15
91-500 276-05
11-130 173-15 (2x)
91-500 346-05
91-501 969-91
Anschluß siehe Seite 23 und 24
For connection see page 23 and 24
Para la conexión, véase la pág. 23 y 24
接：l见 23 和 24页
11-341 166-15
11-130 287-15
11-341 166-15
11-130 293-15
11-330 960-15 (2x)
11-330 960-15 (2x)
siehe Seite 20
see page 20
véase la página 20
见 20 页

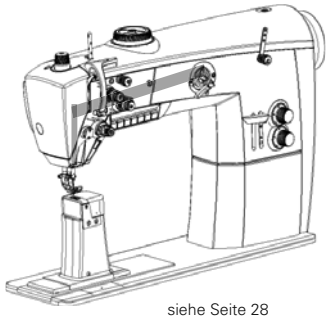

siehe Seite 28
see page 28
véase la página 28
见 28 页

11-130 176-15
71-370 001-32
11-330 277-15 (2x)
12-610 310-45
91-176 204-05 (2x)
40/3
91-176 199-92 (2x)
11-330 962-15 (4x)
40/3
91-500 116-05 3 40/2
91-119 015-15
11-130 170-15 (2x)
40/2 91-172 609-05
91-100 355-05 (2x) 3/1
91-500 111-05
91-501 080-91
40/2 96 26-536 305-09
71-370 001-32
12-305 084-15
11-130 089-15
91-500 276-05
11-130 173-15 (2x)
91-500 346-05
91-174 303-15
91-500 135-05
91-500 136-12
11-174 173-25
11-330 082-15 (2x)
(PFAFF 2596)
11-108 093-25
91-266 818-05
11-174 082-15
91-500 117-91 (PFAFF 2595)

System 134-35 6
Systéme 134-35 6
Sistema 134-35 6
系统 134-35 6

siehe Kapitel 2 Erläuterung der Schlüsselzeichen
see chapter 2 Explanation of key markings
véase el Cap. 2 Explicaciones de los signos clave
见第2章标记说明

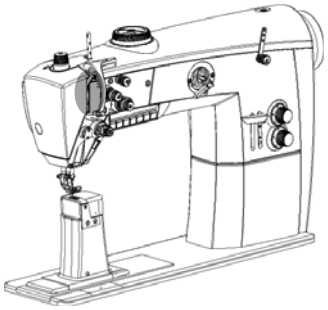

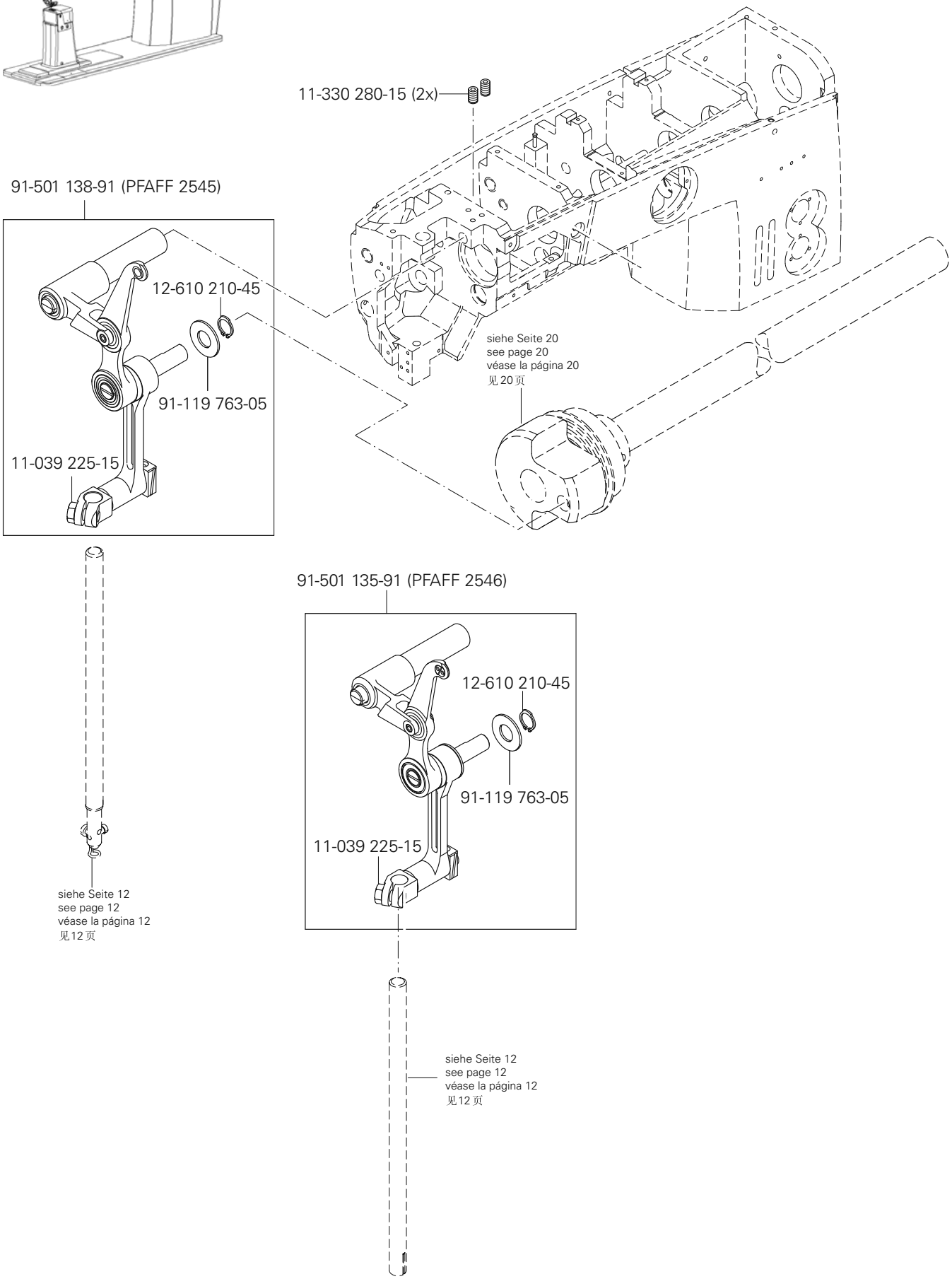
11-330 280-15 (2x)
91-501 138-91 (PFAFF 2545)
12-610 210-45
91-119 763-05
11-039 225-15
siehe Seite 20
see page 20
véase la página 20
见 20 页
91-501 135-91 (PFAFF 2546)
12-610 210-45
91-119 763-05
11-039 225-15
siehe Seite 12
see page 12
véase la página 12
见12 页
siehe Seite 12
see page 12
véase la página 12
见12 页

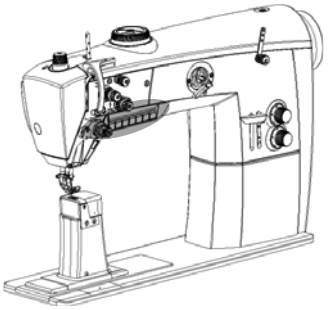

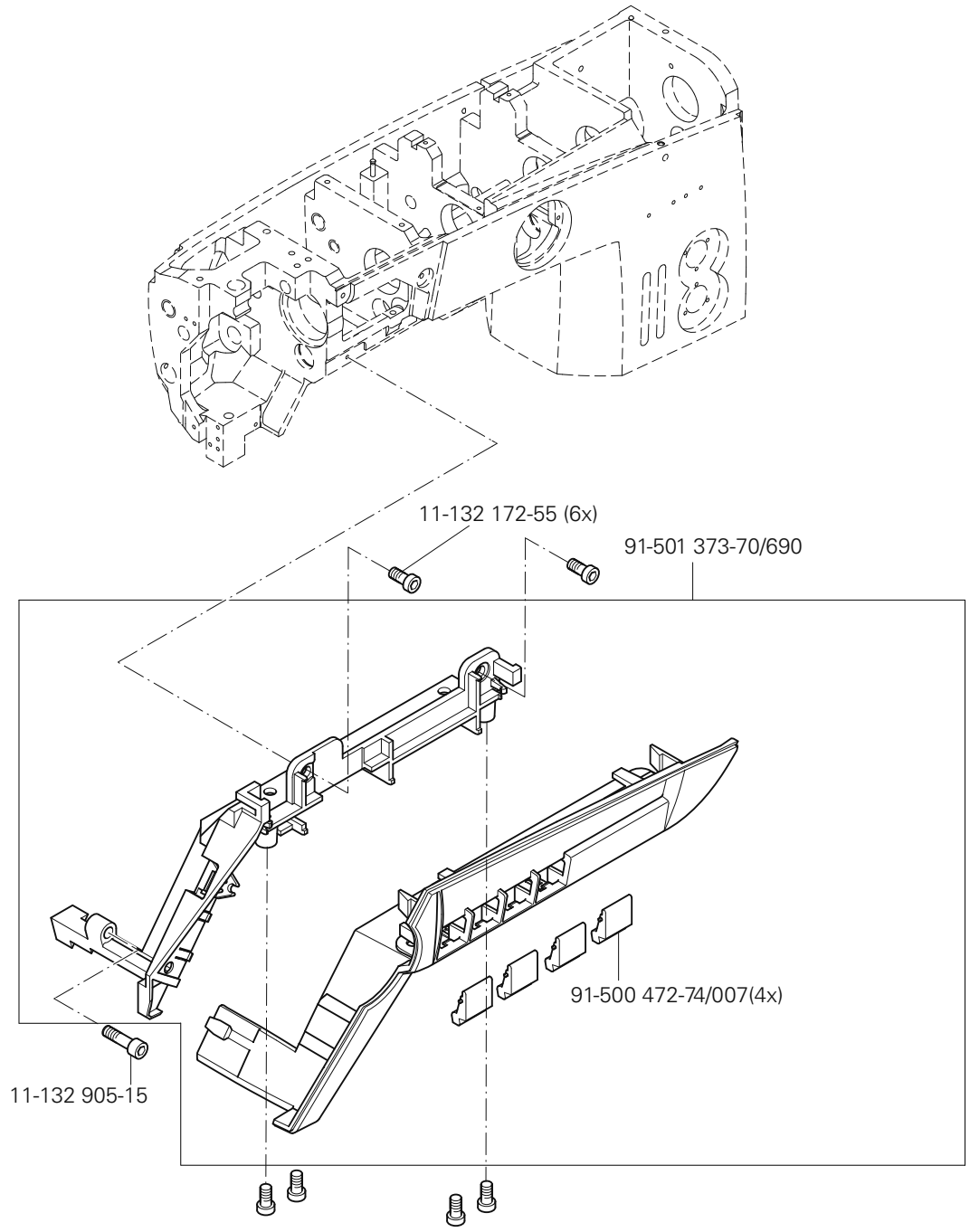

siehe Kapitel 2 Erläuterung der Schlüsselzeichen
see chapter 2 Explanation of key markings
véase el Cap. 2 Explicaciones de los signos clave
见第2章标记说明

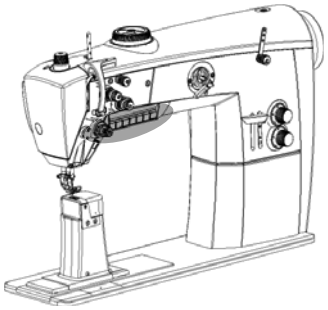

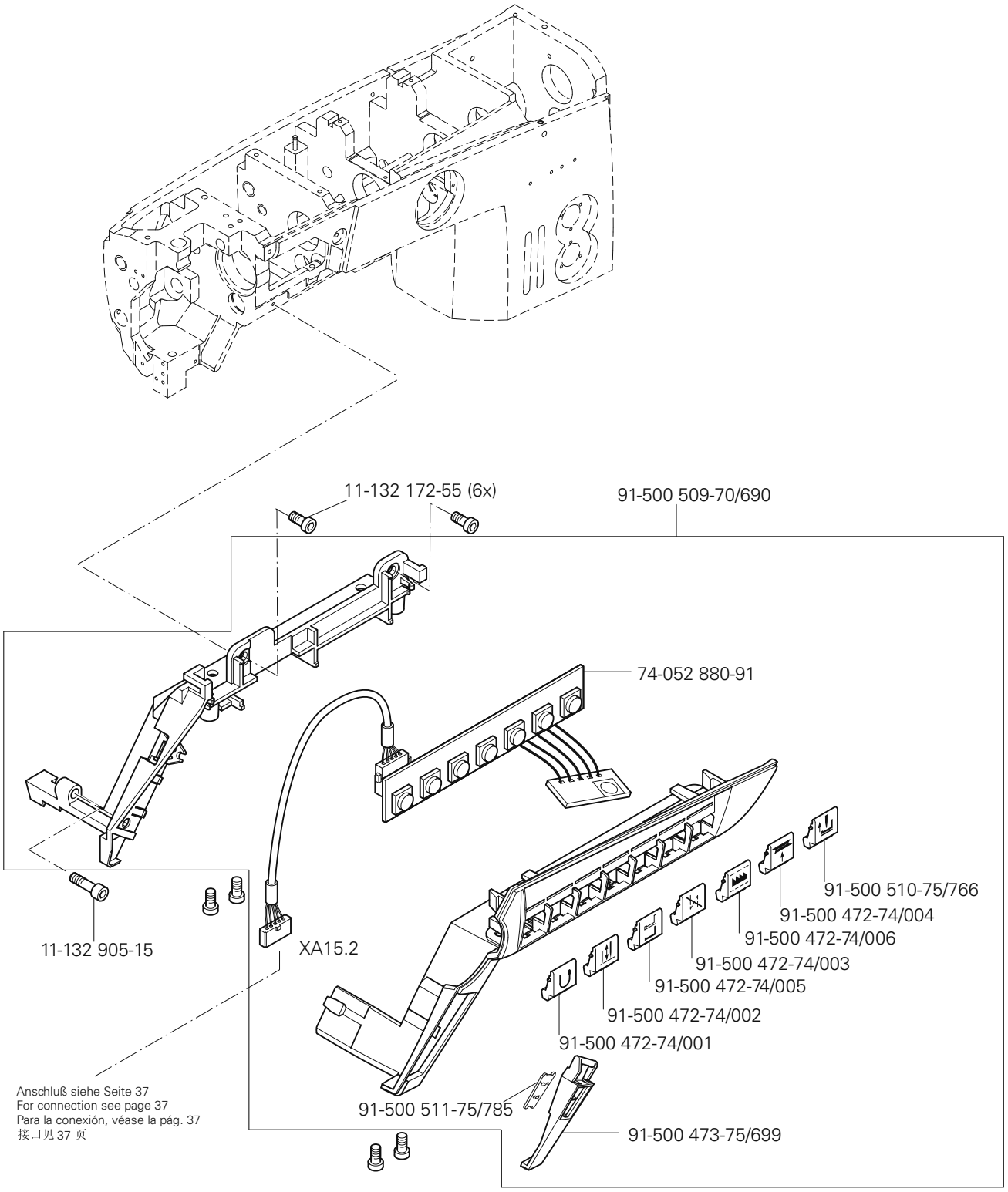
11-132 172-55 (6x)
91-500 509-70/690
74-052 880-91
11-132 905-15
XA15.2
91-500 510-75/766
91-500 472-74/004
91-500 472-74/006
91-500 472-74/003
91-500 472-74/005
91-500 472-74/002
91-500 472-74/001
91-500 511-75/785
91-500 473-75/699
Anschluß siehe Seite 37
For connection see page 37
Para la conexión, véase la pág. 37
接⊥见 37 页

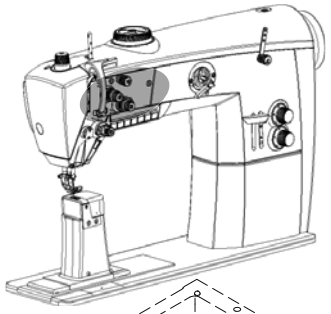

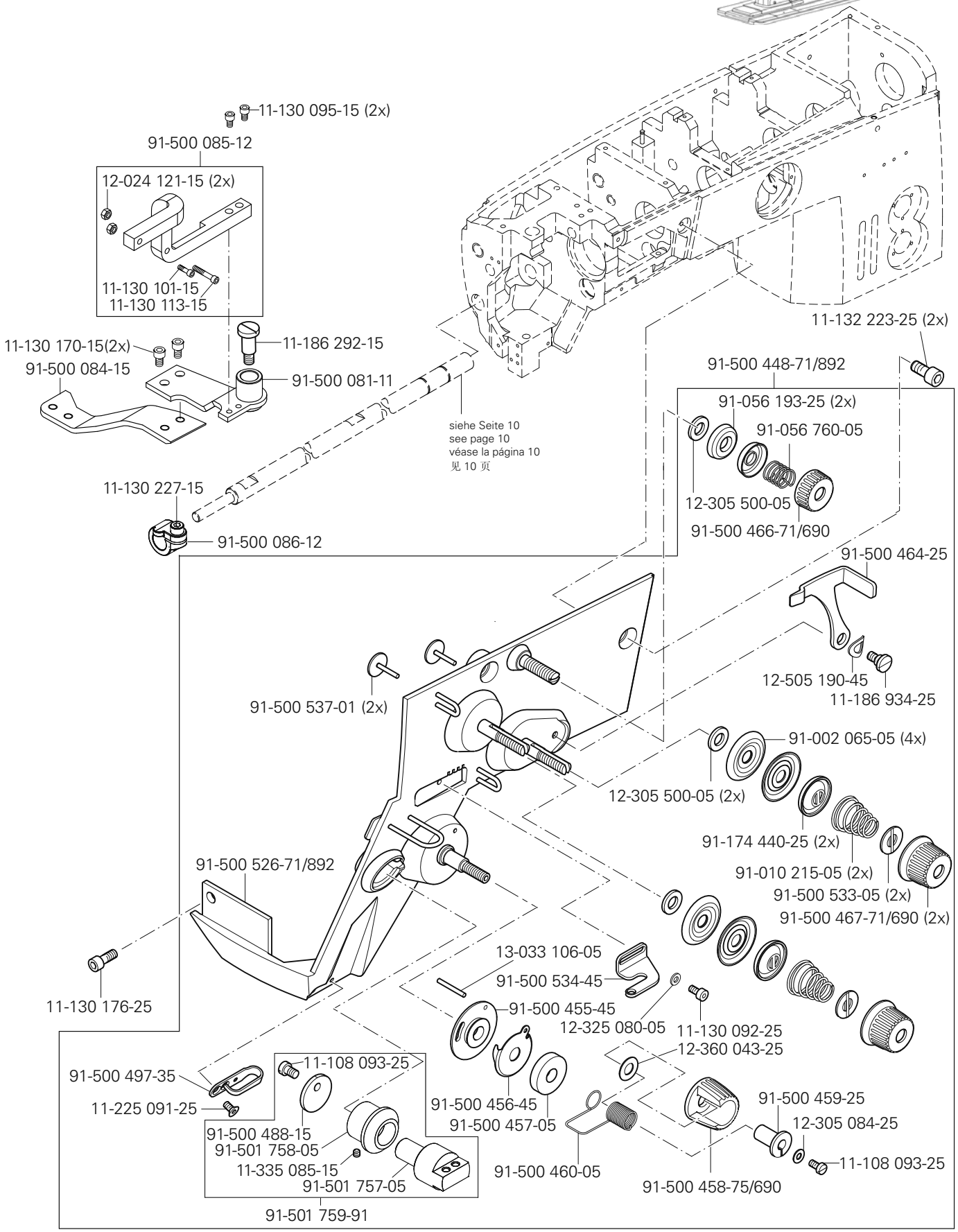

siehe Kapitel 2 Erläuterung der Schlüsselzeichen
see chapter 2 Explanation of key markings
véase el Cap. 2 Explicaciones de los signos clave
见第2章标记说明

PFAFF Industrial

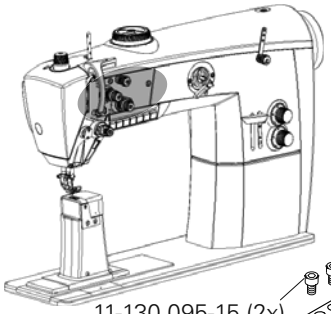

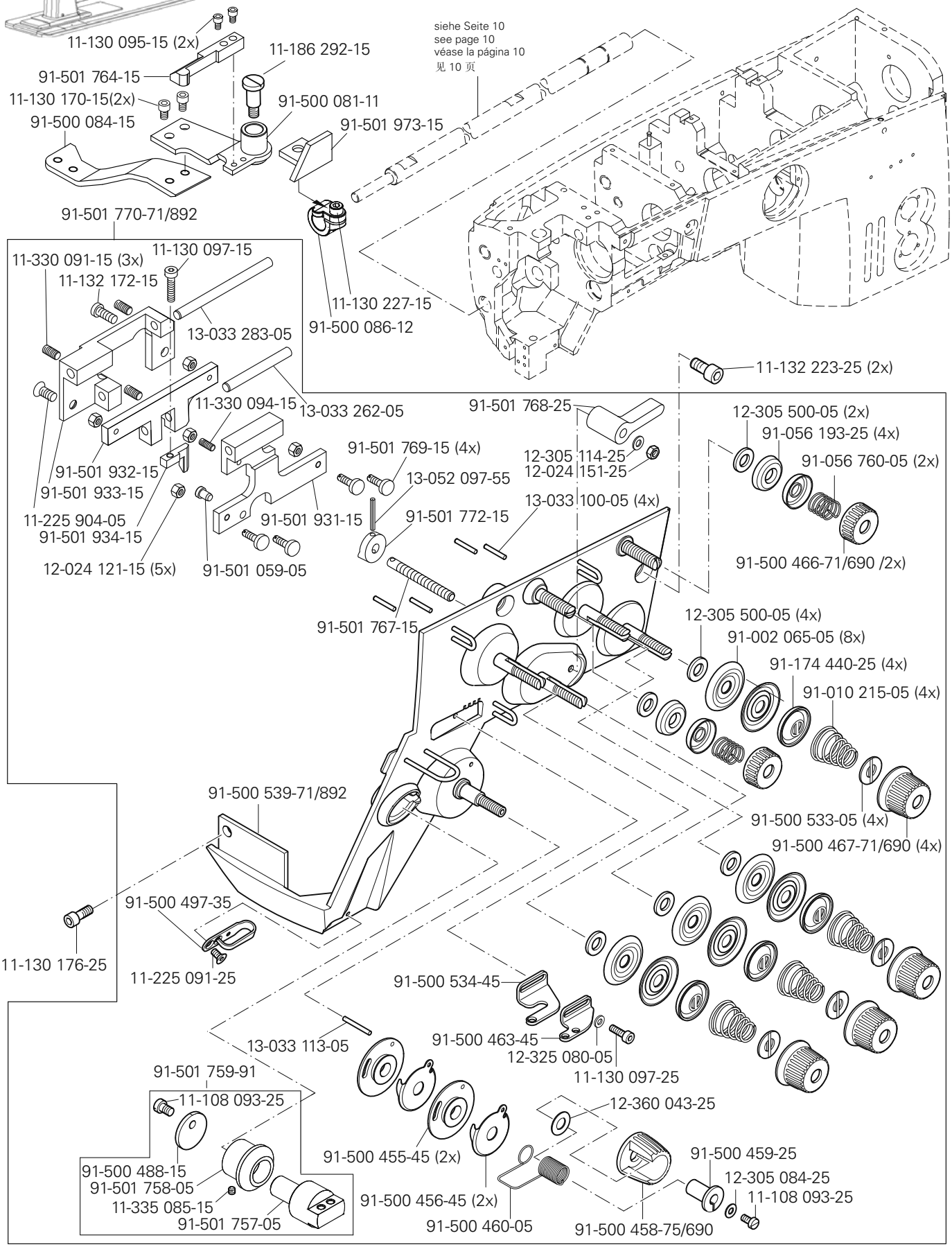
11-130 095-15 (2x)
11-186 292-15
91-501 764-15
11-130 170-15(2x)
91-500 081-11
91-500 084-15
91-501 973-15
siehe Seite 10
see page 10
véase la página 10
见 10 页
91-501 770-71/892
11-330 091-15 (3x)
11-130 097-15
11-132 172-15
13-033 283-05
11-130 227-15
91-500 086-12
11-132 223-25 (2x)
11-330 094-15
13-033 262-05
91-501 768-25
12-305 500-05 (2x)
91-056 193-25 (4x)
91-501 769-15 (4x)
12-305 114-25
12-024 151-25
91-056 760-05 (2x)
91-501 932-15
13-052 097-55
91-501 933-15
13-033 100-05 (4x)
11-225 904-05
91-501 931-15
91-501 772-15
91-501 934-15
91-500 466-71/690 /2x)
12-024 121-15 (5x)
91-501 059-05
91-501 767-15
12-305 500-05 (4x)
91-002 065-05 (8x)
91-174 440-25 (4x)
91-010 215-05 (4x)
91-500 539-71/892
91-500 533-05 (4x)
91-500 467-71/690 (4x)
91-500 497-35
11-130 176-25
11-225 091-25
91-500 534-45
91-500 463-45
12-325 080-05
13-033 113-05
11-130 097-25
91-501 759-91
11-108 093-25
12-360 043-25
91-500 455-45 (2x)
91-500 459-25
91-500 488-15
91-501 758-05
12-305 084-25
11-335 085-15
91-500 456-45 (2x)
11-108 093-25
91-501 757-05
91-500 460-05
91-500 458-75/690

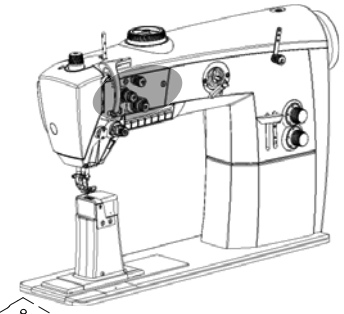

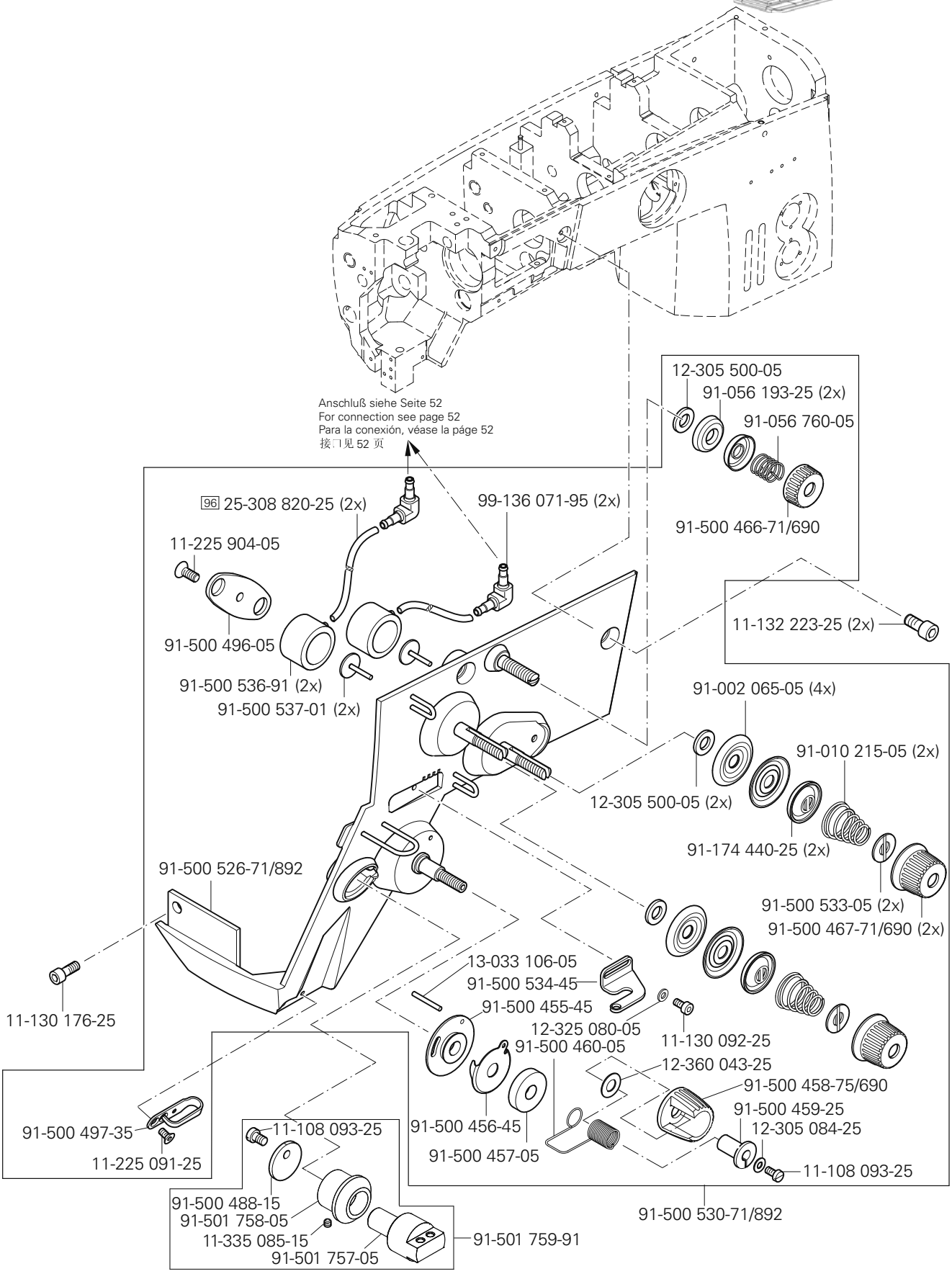

siehe Kapitel 2 Erläuterung der Schlüsselzeichen
see chapter 2 Explanation of key markings
véase el Cap. 2 Explicaciones de los signos clave
见第2章标记说明

PFAFF Industrial

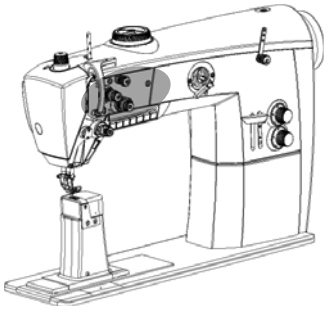

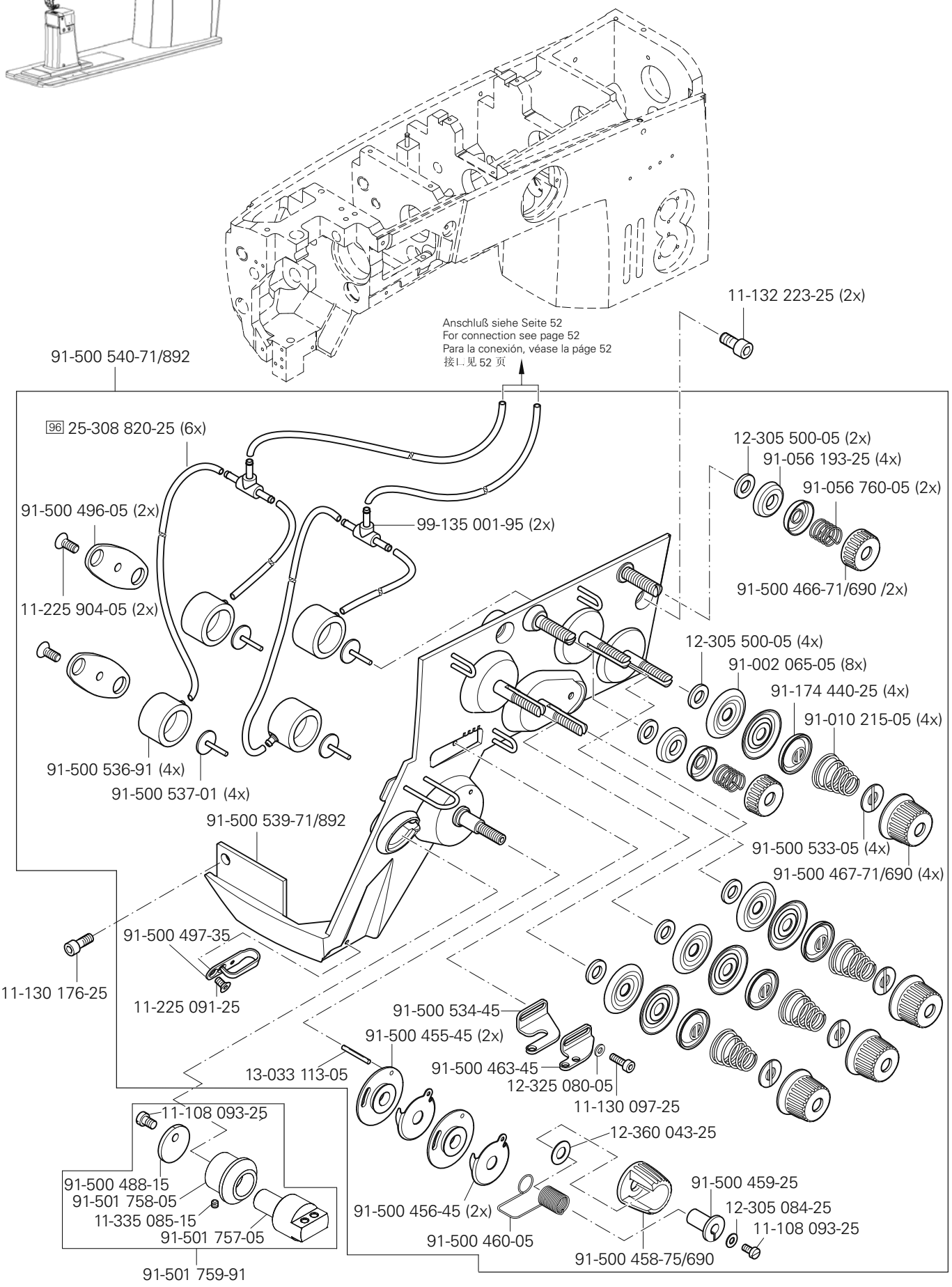
Anschluß siehe Seite 52
For connection see page 52
Para la conexión, véase la páge 52
接l..见 52 页
11-132 223-25 (2x)
91-500 540-71/892
96 25-308 820-25 (6x)
12-305 500-05 (2x)
91-056 193-25 (4x)
91-056 760-05 (2x)
91-500 496-05 (2x)
99-135 001-95 (2x)
91-500 466-71/690 /2x)
11-225 904-05 (2x)
12-305 500-05 (4x)
91-002 065-05 (8x)
91-174 440-25 (4x)
91-010 215-05 (4x)
91-500 536-91 (4x)
91-500 537-01 (4x)
91-500 539-71/892
91-500 533-05 (4x)
91-500 467-71/690 (4x)
91-500 497-35
11-130 176-25
11-225 091-25
91-500 534-45
91-500 455-45 (2x)
91-500 463-45
13-033 113-05
12-325 080-05
11-130 097-25
11-108 093-25
12-360 043-25
91-500 488-15
91-501 758-05
11-335 085-15
91-501 757-05
91-500 456-45 (2x)
91-500 459-25
12-305 084-25
11-108 093-25
91-500 460-05
91-500 458-75/690
91-501 759-91

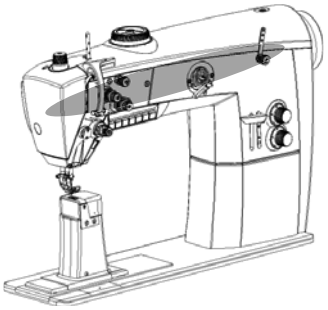

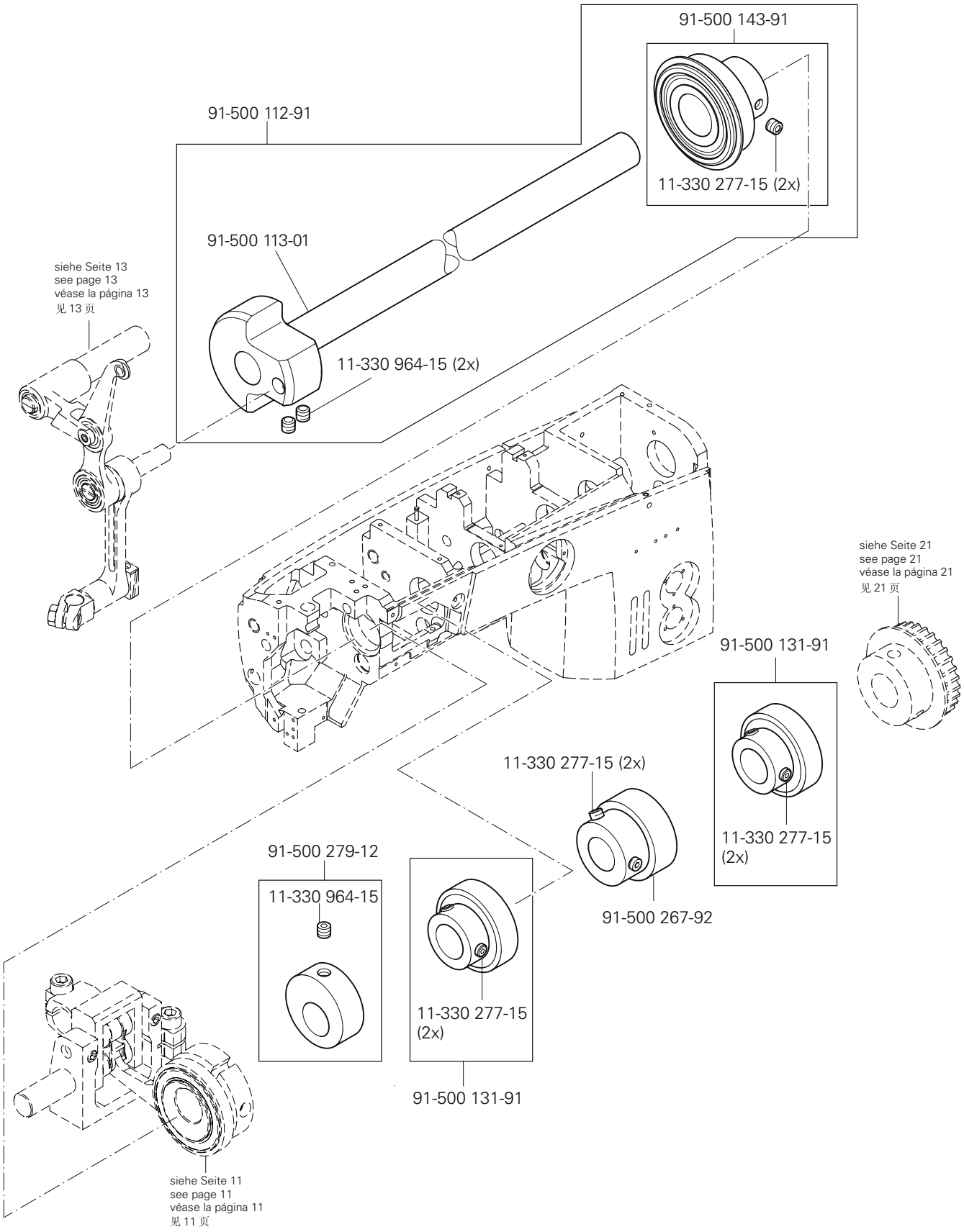

siehe Kapitel 2 Erläuterung der Schlüsselzeichen
see chapter 2 Explanation of key markings
véase el Cap. 2 Explicaciones de los signos clave
见第2章标记说明

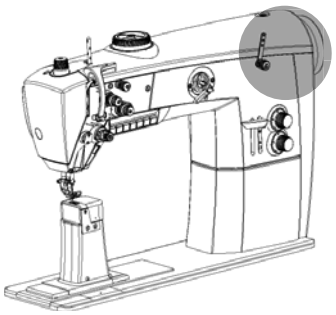

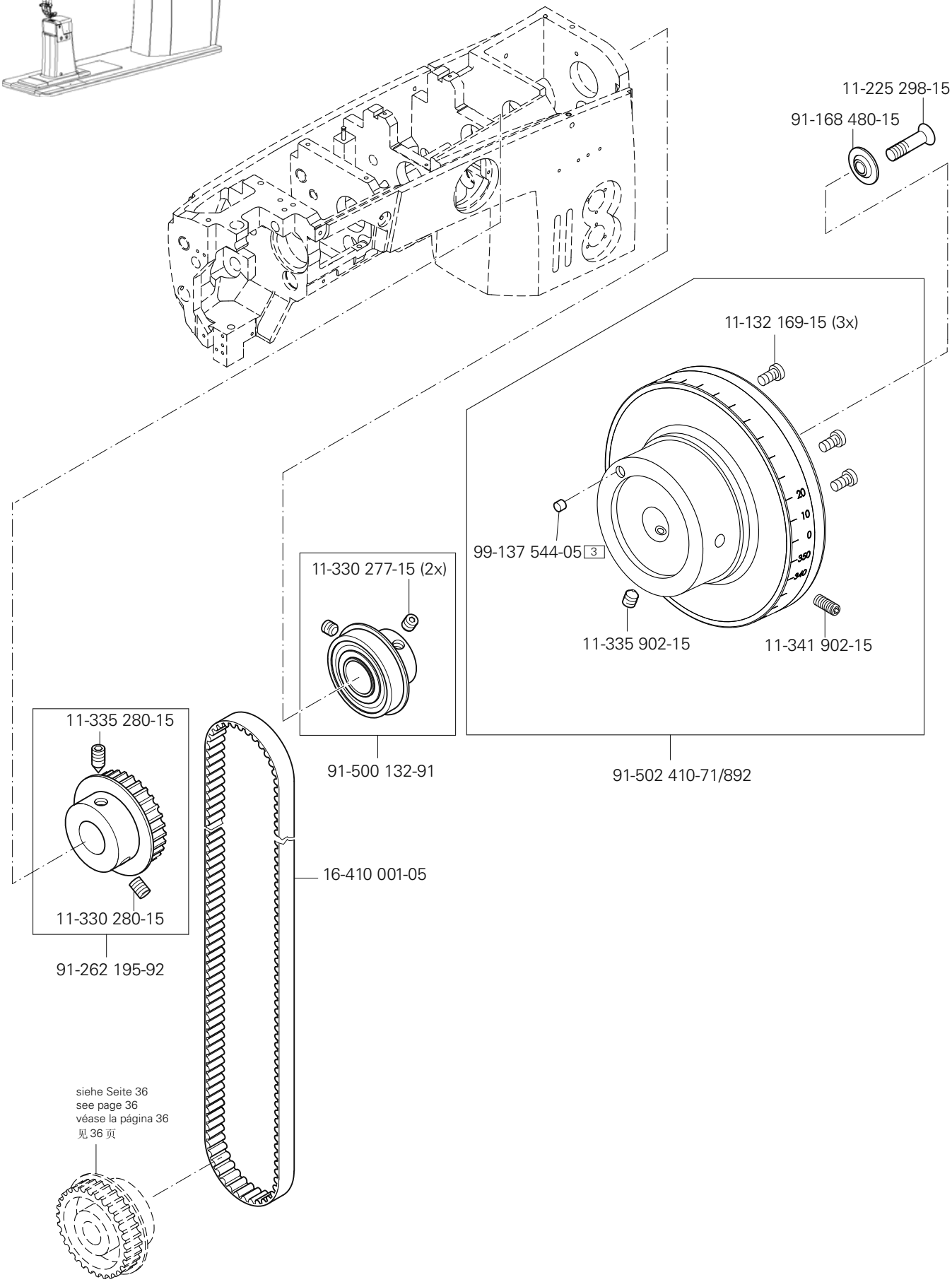
11-225 298-15
91-168 480-15
11-132 169-15 (3x)
99-137 544-05 3
11-335 902-15
11-341 902-15
11-330 277-15 (2x)
91-500 132-91
91-502 410-71/892
11-335 280-15
11-330 280-15
91-262 195-92
16-410 001-05
siehe Seite 36
see page 36
véase la página 36
见 36 页

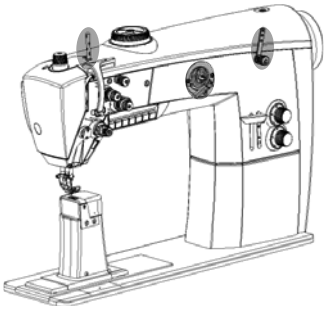

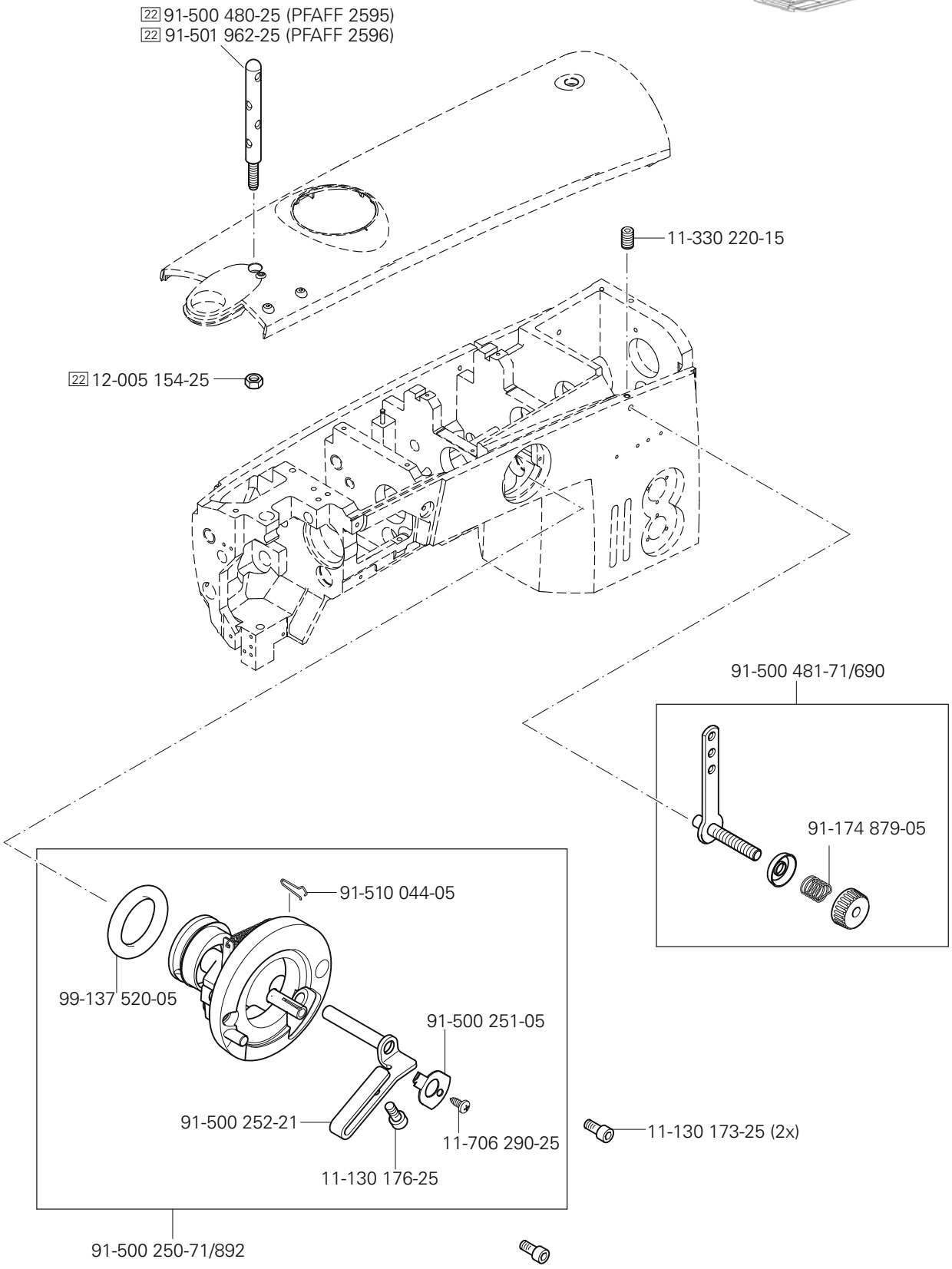

siehe Kapitel 2 Erläuterung der Schlüsselzeichen
see chapter 2 Explanation of key markings
véase el Cap. 2 Explicaciones de los signos clave
见第2章标记说明

PFAFF Industrial

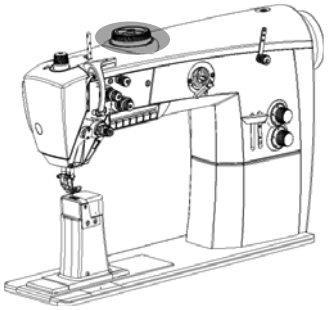

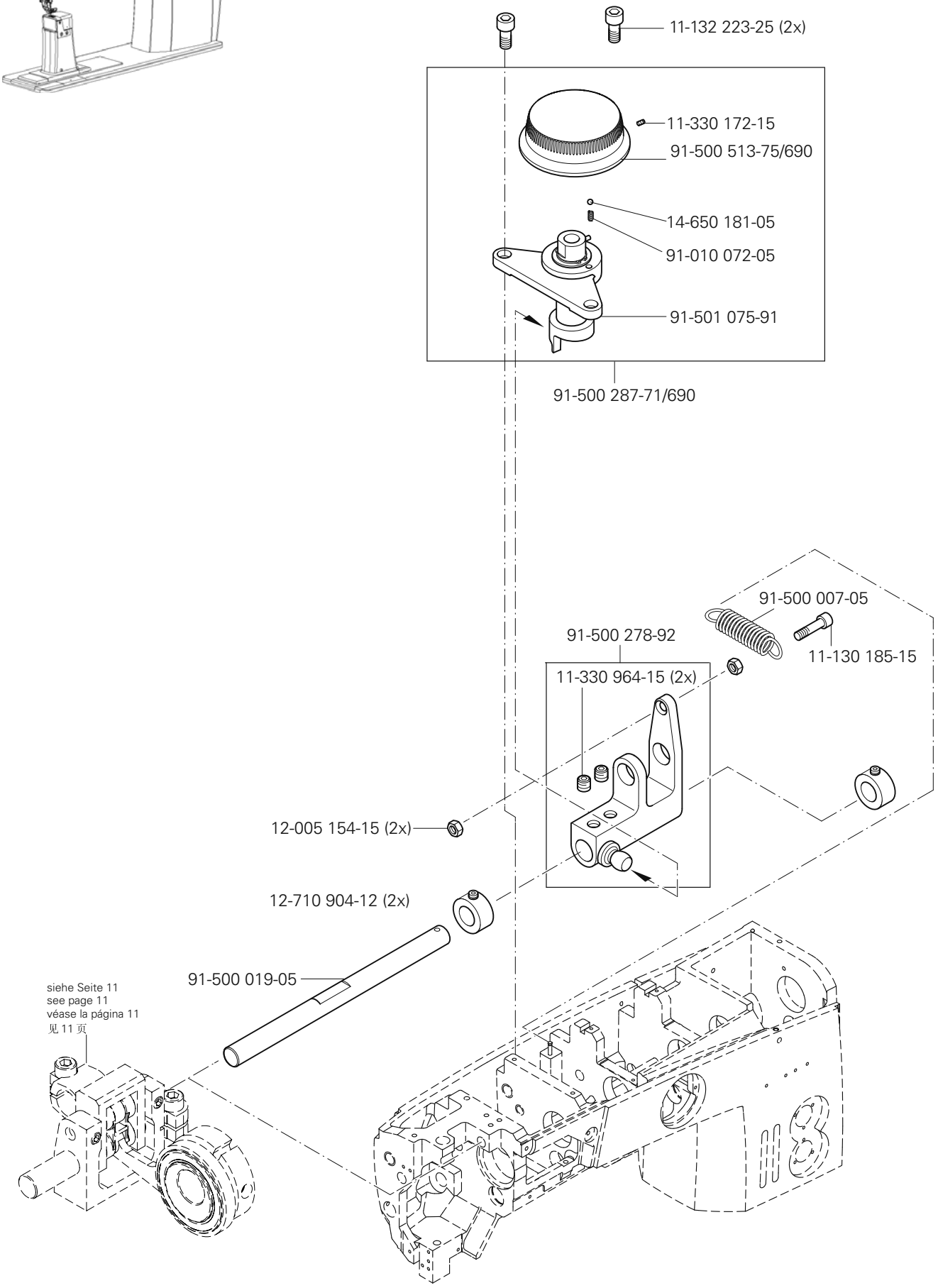
11-132 223-25 (2x)
11-330 172-15
91-500 513-75/690
14-650 181-05
91-010 072-05
91-501 075-91
91-500 287-71/690
91-500 007-05
91-500 278-92
11-130 185-15
11-330 964-15 (2x)
12-005 154-15 (2x)
12-710 904-12 (2x)
91-500 019-05
siehe Seite 11
see page 11
véase la página 11
见 11 页

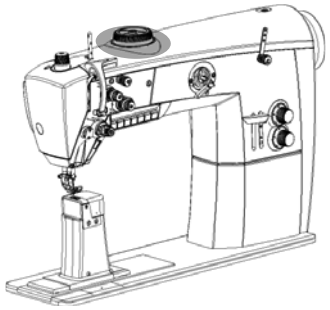

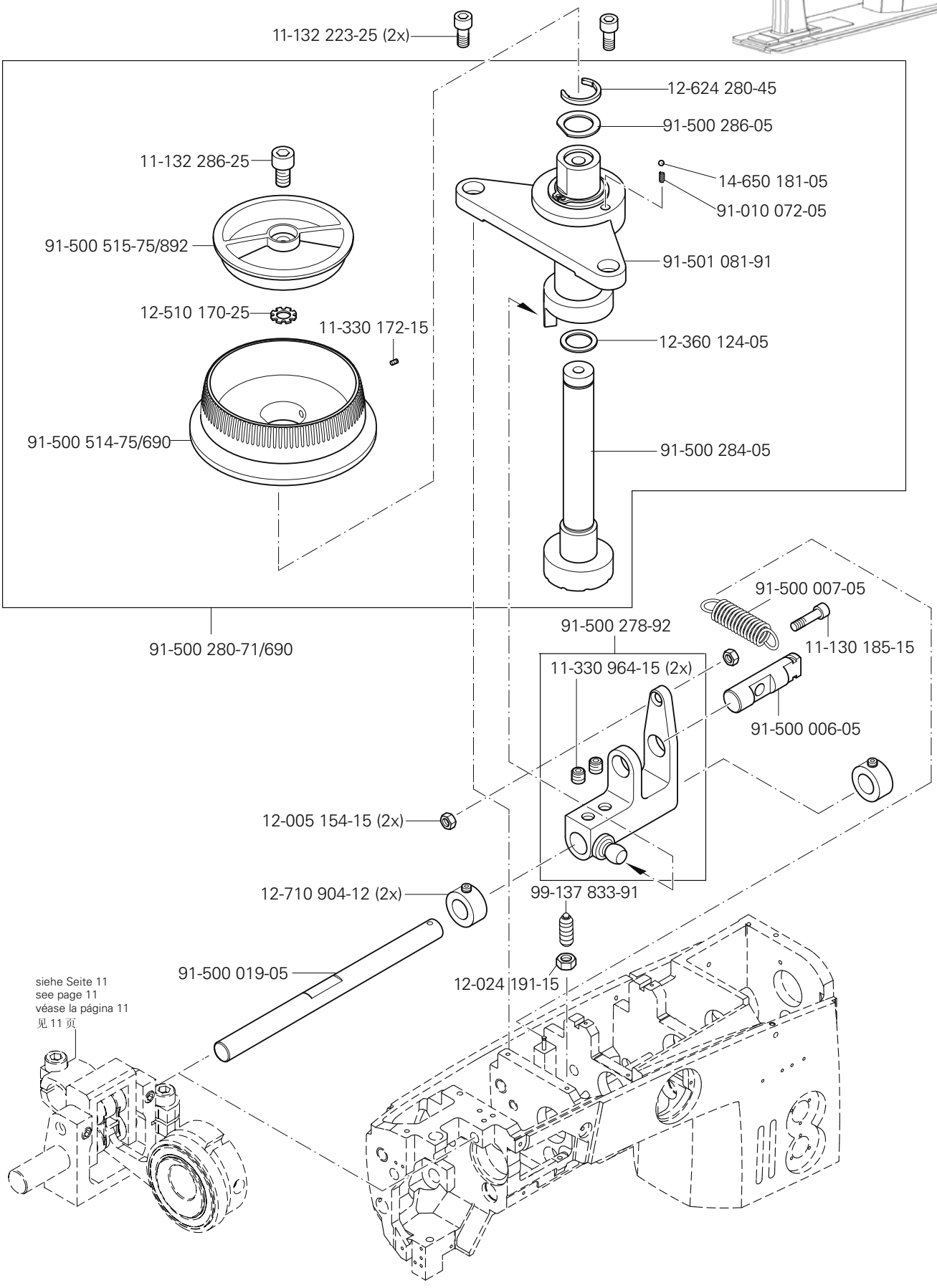
11-132 223-25 (2x)
12-624 280-45
91-500 286-05
11-132 286-25
14-650 181-05
91-010 072-05
91-500 515-75/892
91-501 081-91
12-510 170-25
11-330 172-15
12-360 124-05
91-500 514-75/690
91-500 284-05
91-500 007-05
91-500 278-92
11-130 185-15
11-330 964-15 (2x)
91-500 006-05
91-500 280-71/690
12-005 154-15 (2x)
12-710 904-12 (2x)
99-137 833-91
91-500 019-05
12-024 191-15
siehe Seite 11
see page 11
véase la página 11
见 11 页

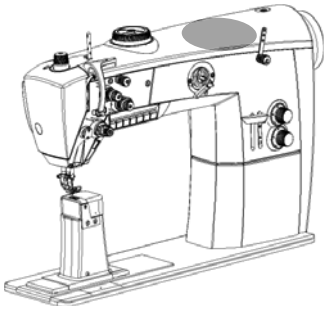

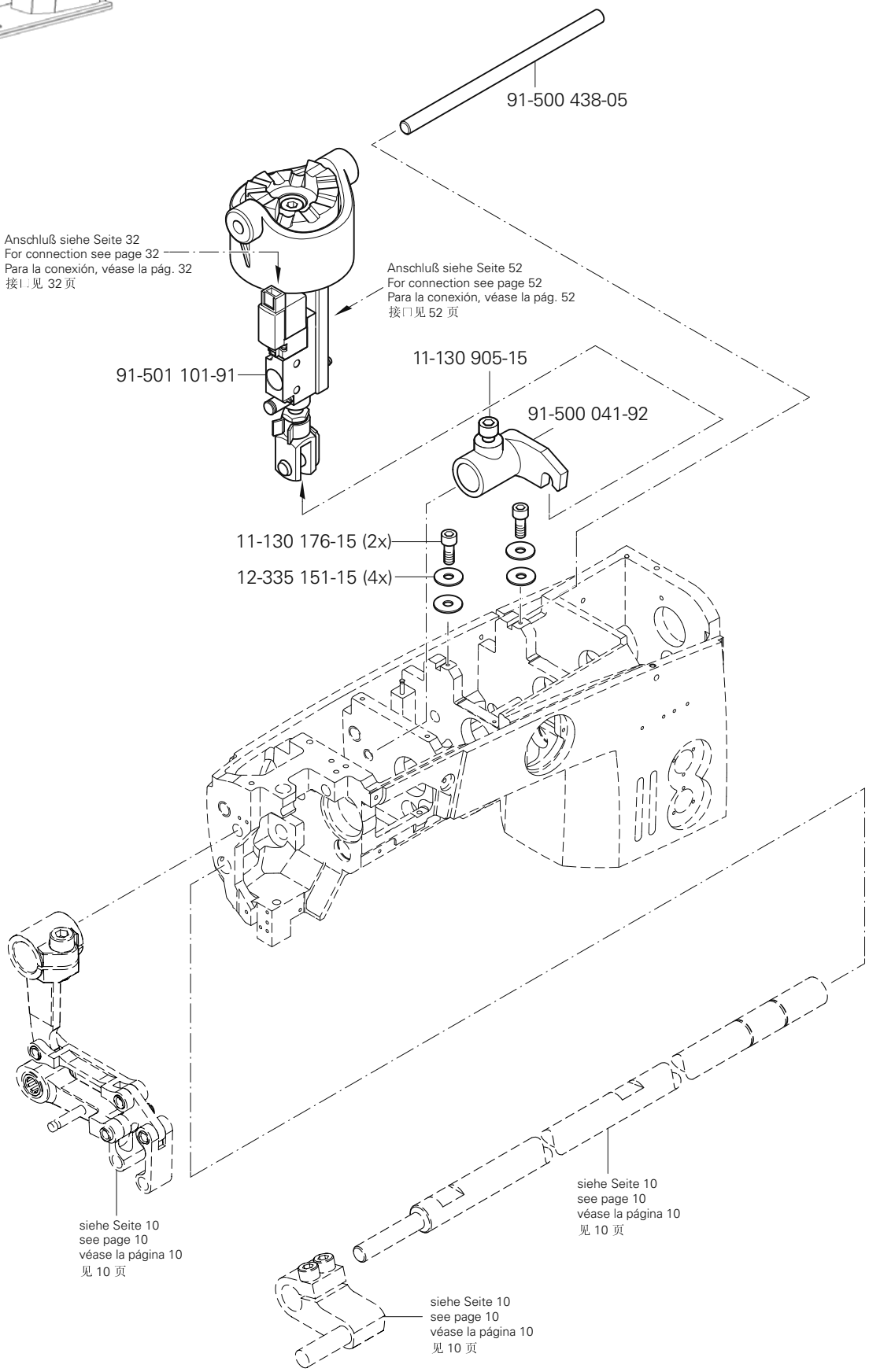
91-500 438-05
Anschluß siehe Seite 32
For connection see page 32
Para la conexión, véase la pág. 32
接I 见 32 页
Anschluß siehe Seite 52
For connection see page 52
Para la conexión, véase la pág. 52
接口见 52 页
91-501 101-91
11-130 905-15
91-500 041-92
11-130 176-15 (2x)
12-335 151-15 (4x)
siehe Seite 10
see page 10
véase la página 10
见 10 页
siehe Seite 10
see page 10
véase la página 10
见 10 页
siehe Seite 10
see page 10
véase la página 10
见 10 页

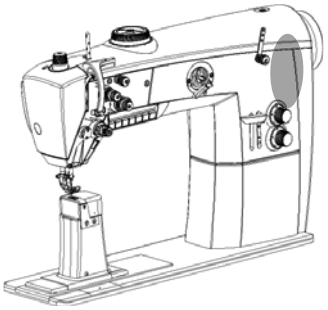

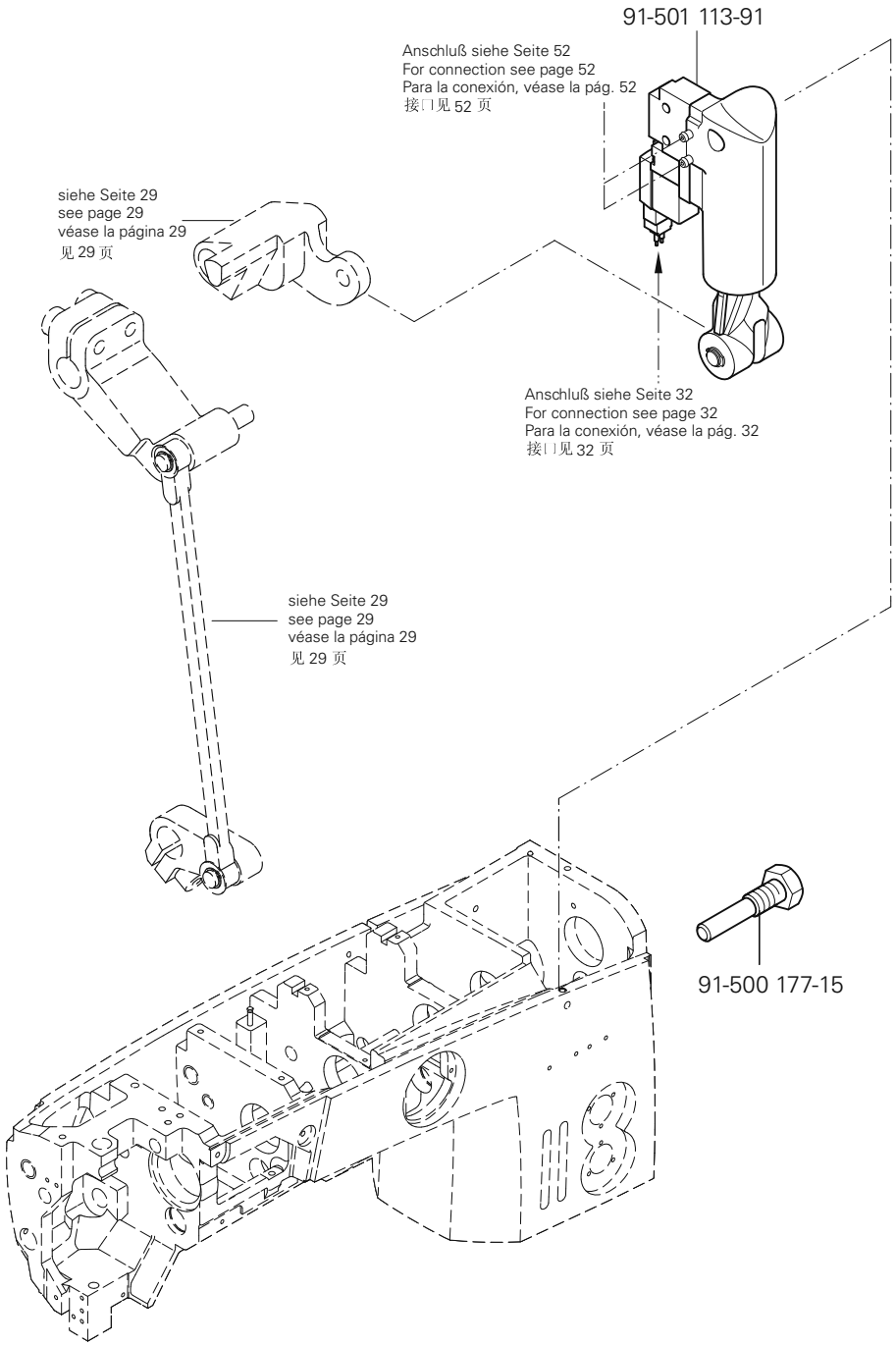

siehe Kapitel 2 Erläuterung der Schlüsselzeichen
see chapter 2 Explanation of key markings
véase el Cap. 2 Explicaciones de los signos clave
见第2章标记说明

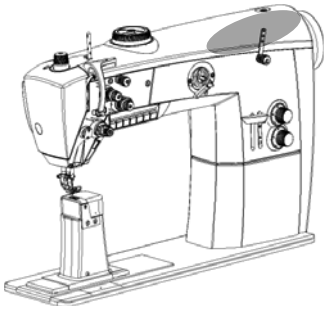

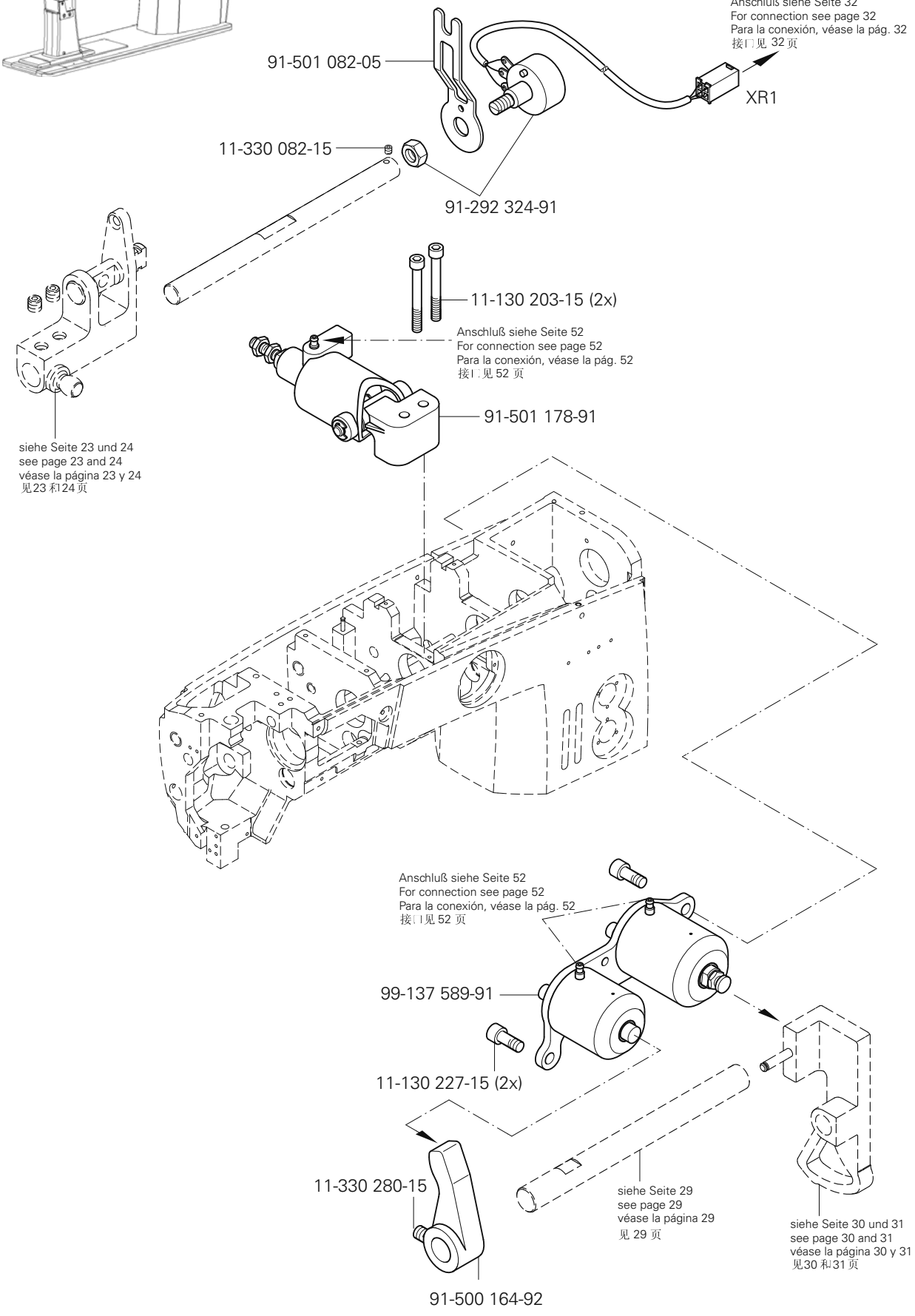
Anschluß siehe Seite 32
For connection see page 32
Para la conexión, véase la pág. 32
接口见 32 页
91-501 082-05
XR1
11-330 082-15
91-292 324-91
11-130 203-15 (2x)
Anschluß siehe Seite 52
For connection see page 52
Para la conexión, véase la pág. 52
接口见 52 页
91-501 178-91
siehe Seite 23 und 24
see page 23 and 24
véase la página 23 y 24
见23 和24 页
Anschluß siehe Seite 52
For connection see page 52
Para la conexión, véase la pág. 52
接口见 52 页
99-137 589-91
11-130 227-15 (2x)
11-330 280-15
91-500 164-92
siehe Seite 29
see page 29
véase la página 29
见 29 页
siehe Seite 30 und 31
see page 30 and 31
véase la página 30 y 31
见30 和31 页

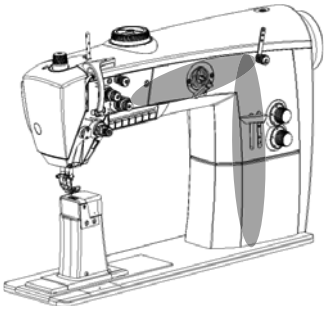

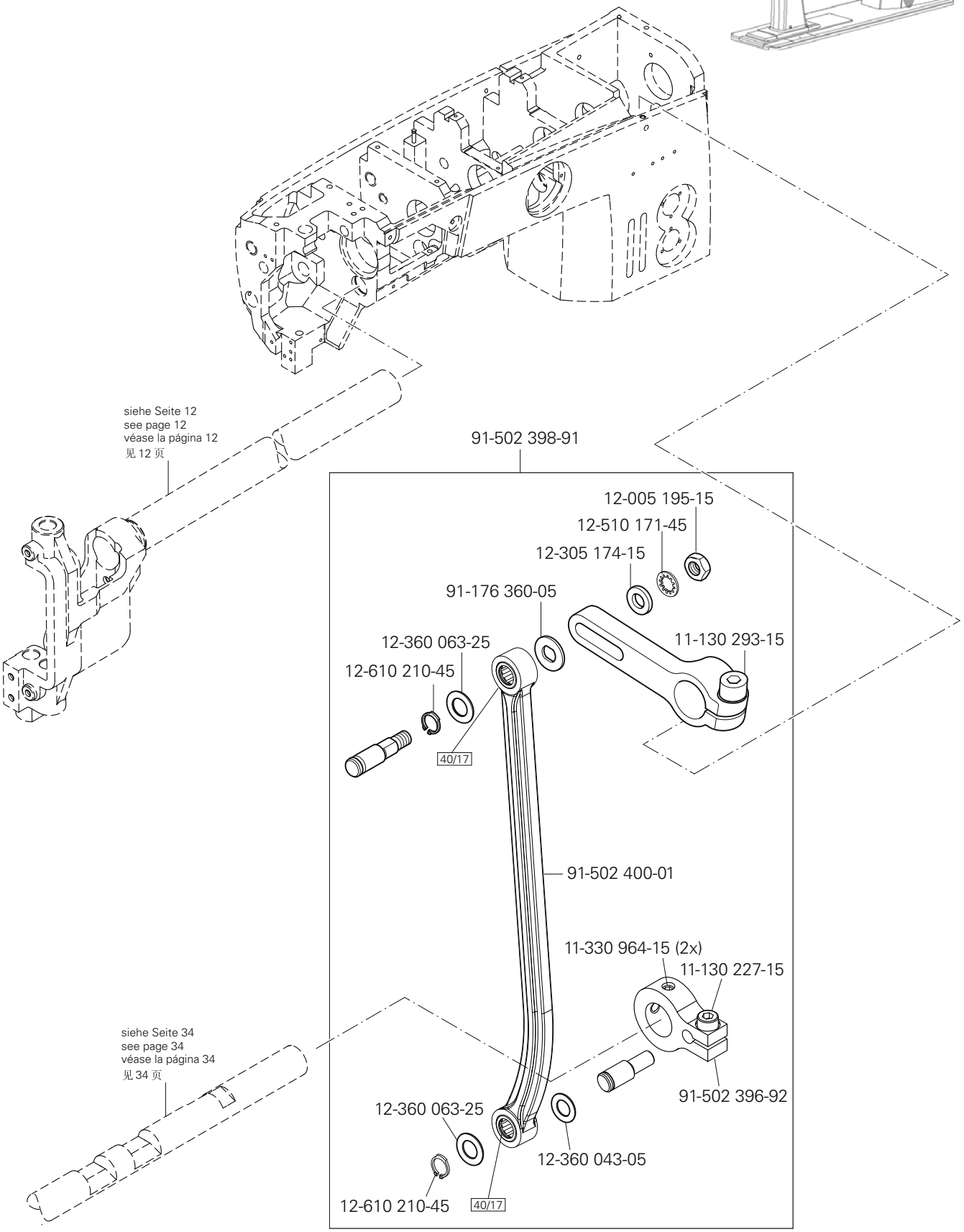

siehe Kapitel 2 Erläuterung der Schlüsselzeichen
see chapter 2 Explanation of key markings
véase el Cap. 2 Explicaciones de los signos clave
见第2章标记说明

PFAFF Industrial

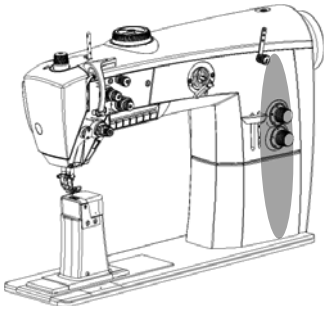

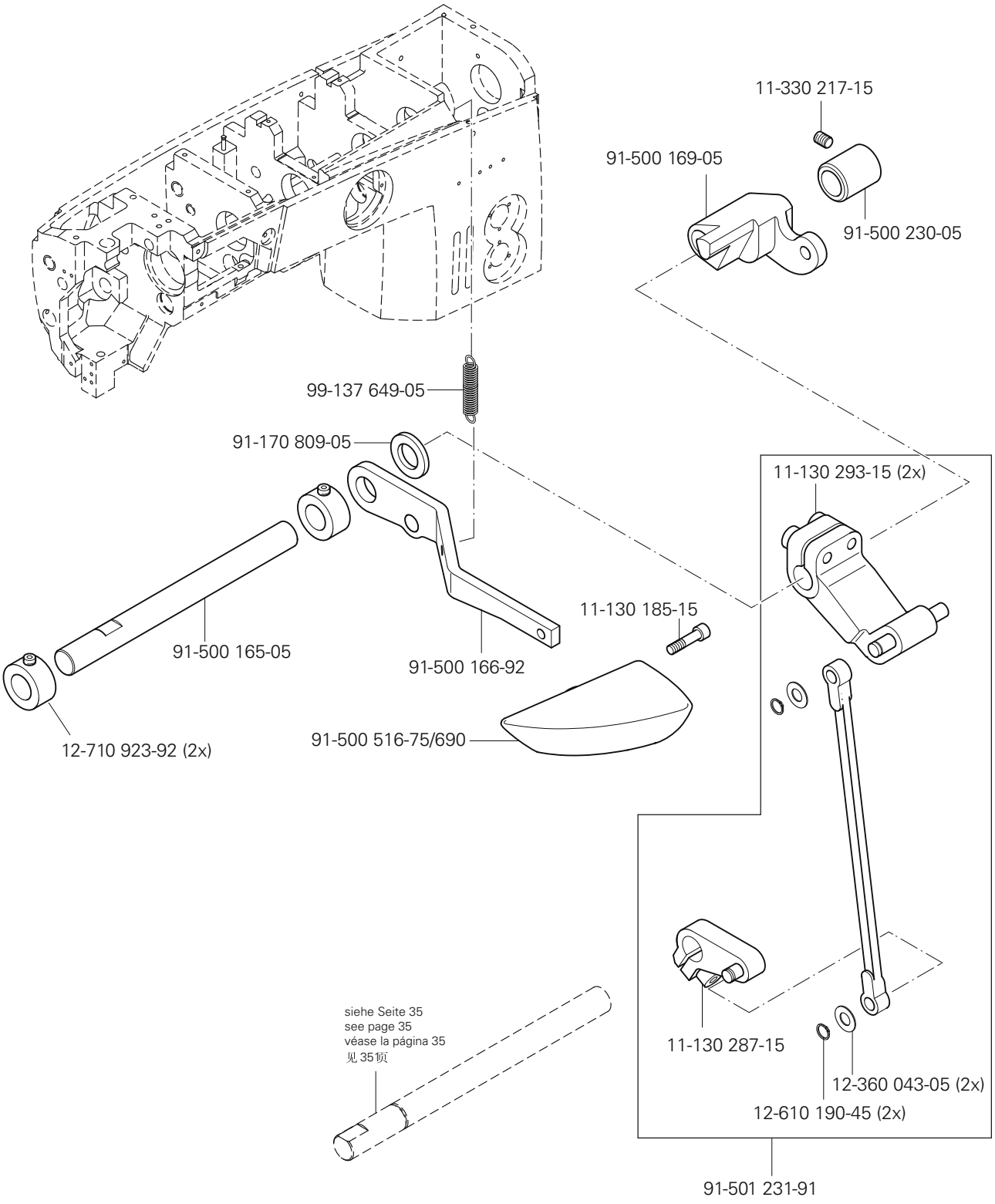
11-330 217-15
91-500 169-05
91-500 230-05
99-137 649-05
91-170 809-05
11-130 293-15 (2x)
11-130 185-15
91-500 165-05
91-500 166-92
12-710 923-92 (2x)
91-500 516-75/690
siehe Seite 35
see page 35
véase la página 35
见35顶
11-130 287-15
12-360 043-05 (2x)
12-610 190-45 (2x)
91-501 231-91

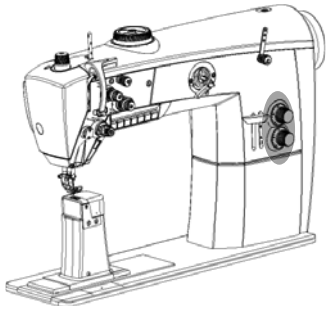

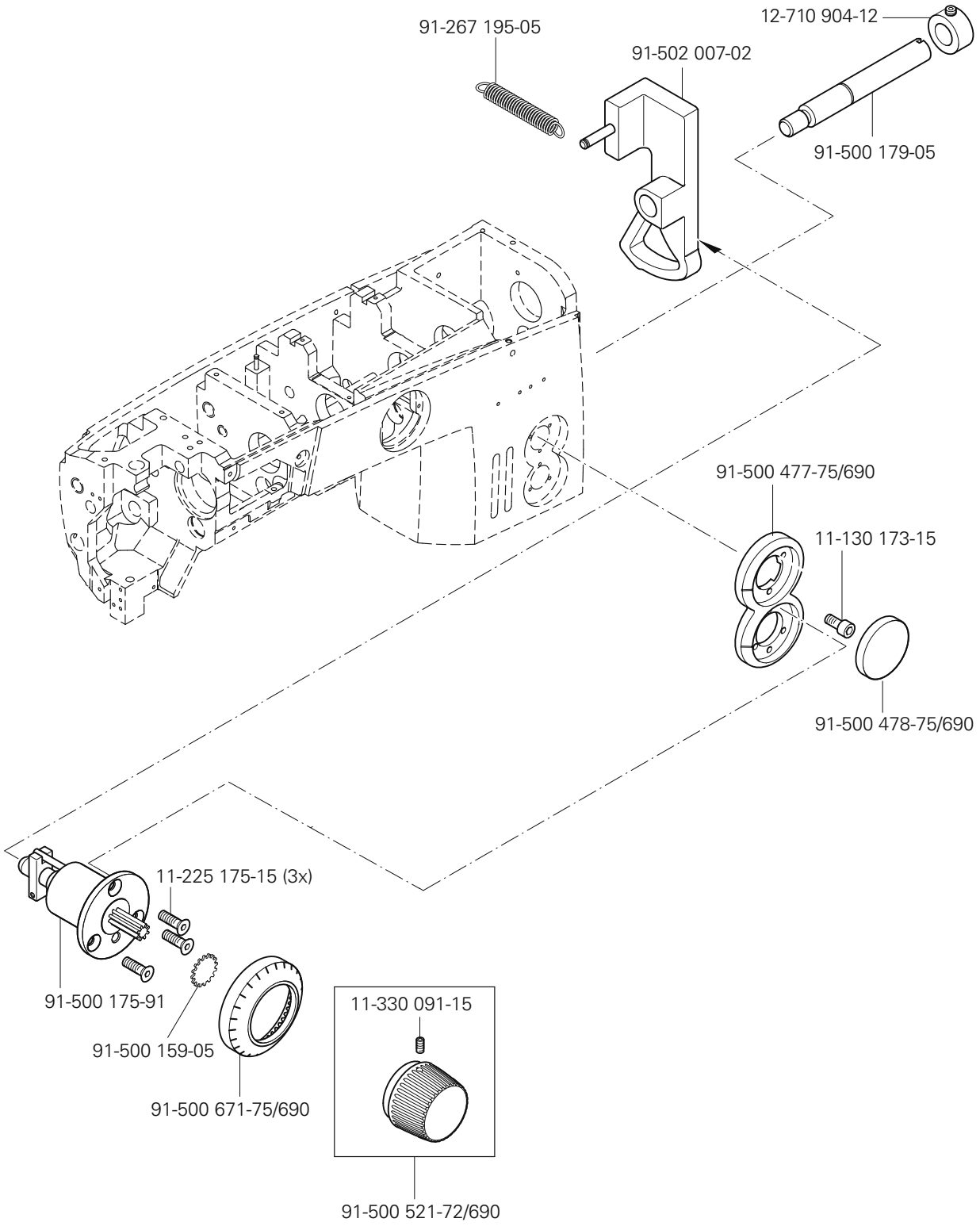

siehe Kapitel 2 Erläuterung der Schlüsselzeichen
see chapter 2 Explanation of key markings
véase el Cap. 2 Explicaciones de los signos clave
见第2章标记说明

PFAFF Industrial

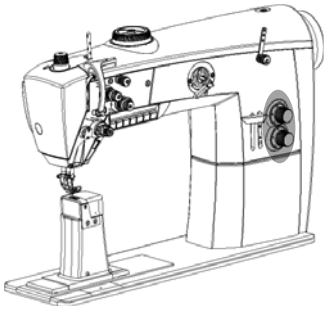

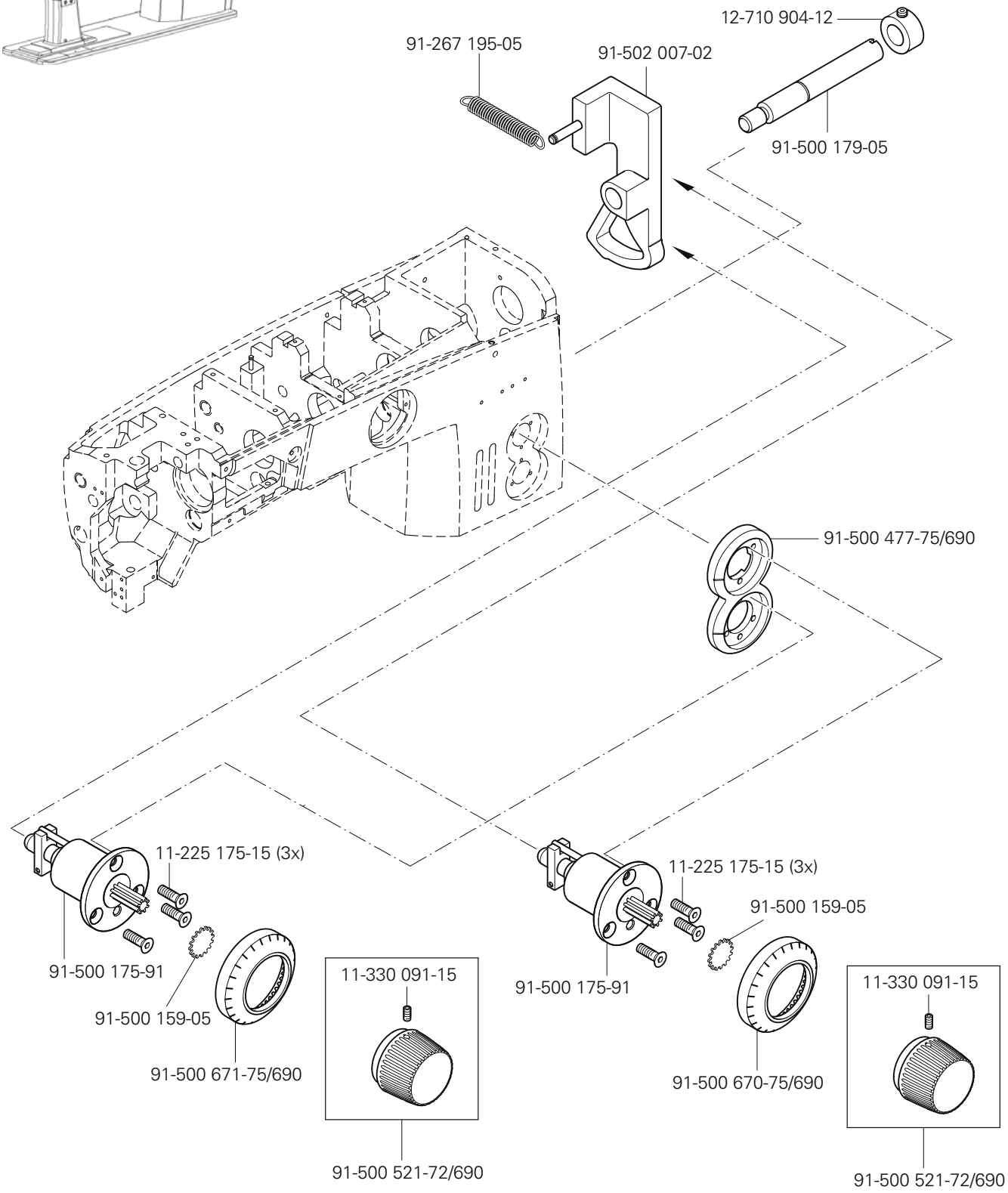
12-710 904-12
91-267 195-05
91-502 007-02
91-500 179-05
91-500 477-75/690
11-225 175-15 (3x)
91-500 175-91
91-500 159-05
91-500 671-75/690
11-330 091-15
91-500 521-72/690
11-225 175-15 (3x)
91-500 159-05
91-500 175-91
91-500 670-75/690
11-330 091-15
91-500 521-72/690

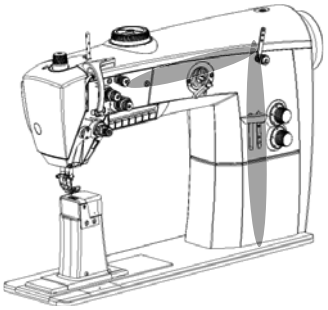

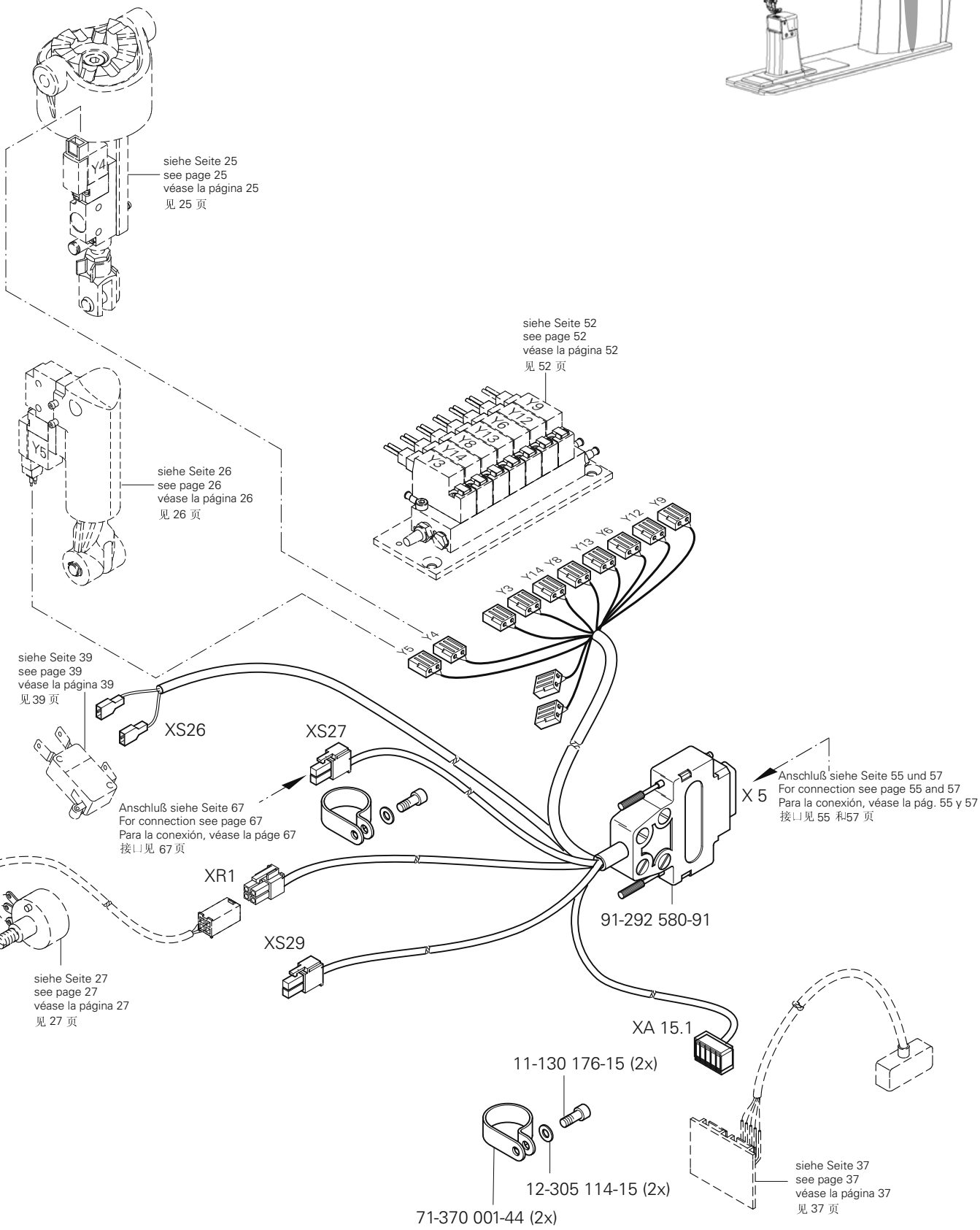

siehe Kapitel 2 Erläuterung der Schlüsselzeichen
see chapter 2 Explanation of key markings
véase el Cap. 2 Explicaciones de los signos clave
见第2章标记说明

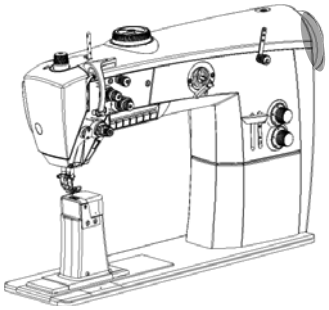

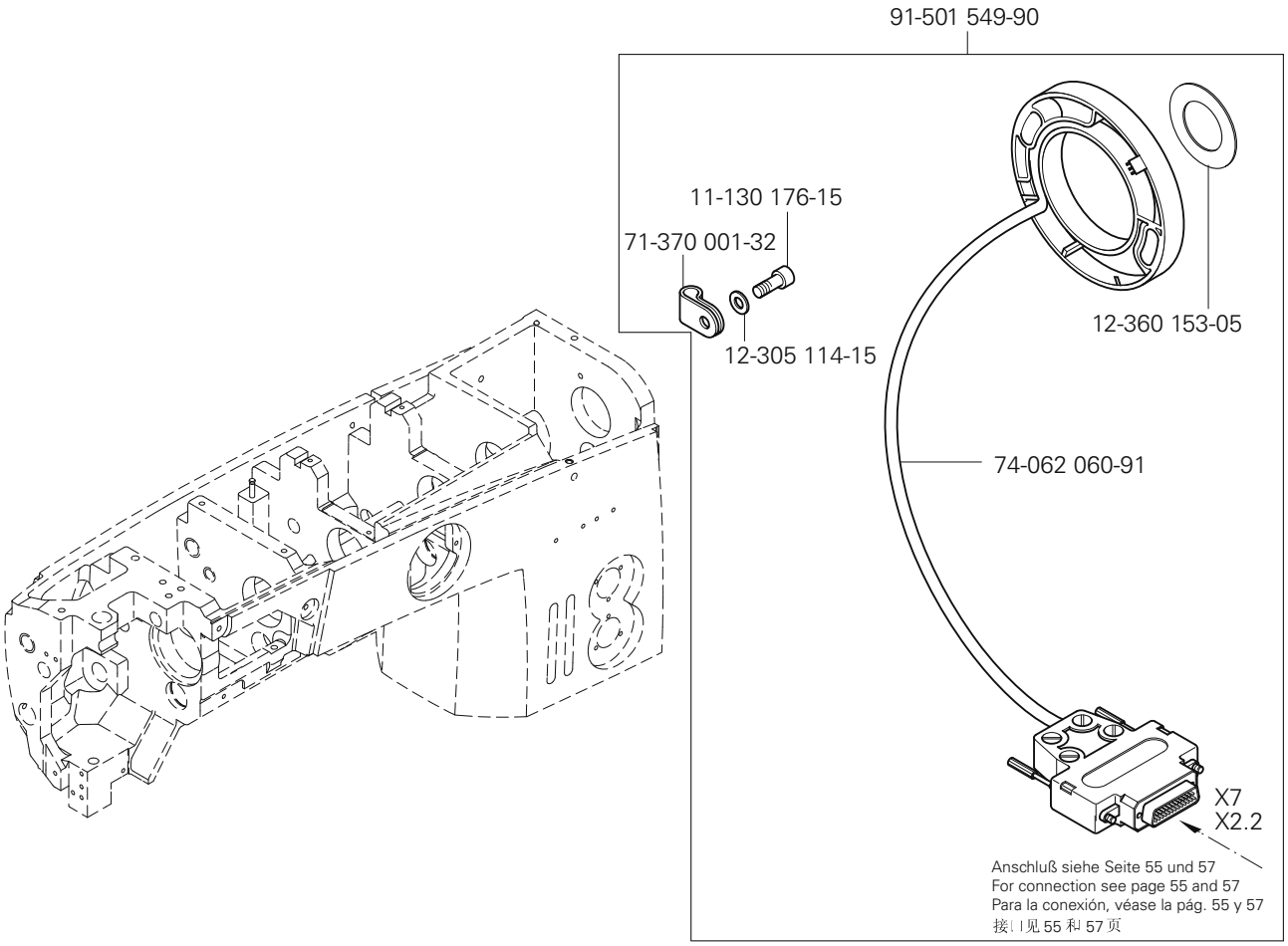
91-501 549-90
11-130 176-15
71-370 001-32
12-305 114-15
12-360 153-05
74-062 060-91
X7
X2.2
Anschluß siehe Seite 55 und 57
For connection see page 55 and 57
Para la conexión, véase la pág. 55 y 57
接口见 55 和 57 页

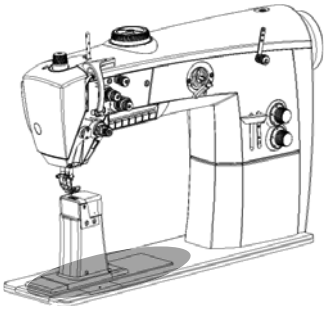

91-501 593-05
11-130 293-15(4x)
11-330 955-15
91-500 634-92
11-330 952-15
91-500 341-05
40/3
91-118 888-05
11-130 233-15(2x)
12-362 124-05
12-610 280-45
11-130 287-15
11-330 964-15
11-330 964-15(2x)
11-330 964-15
11-330 964-15(2x)
Anschluß siehe Seite 35
For connection see page 35
Para la conexión, véase la pág. 35
接口见 35 页
91-502 240-91
12-710 920-12
40/3
siehe Seite 28
see page 28
véase la página 28
见 28 页
40/3
40/3
siehe Seite 35
see page 35
véase la página 35
见 35 页

siehe Kapitel 2 Erläuterung der Schlüsselzeichen
see chapter 2 Explanation of key markings
véase el Cap. 2 Explicaciones de los signos clave
见第2章标记说明

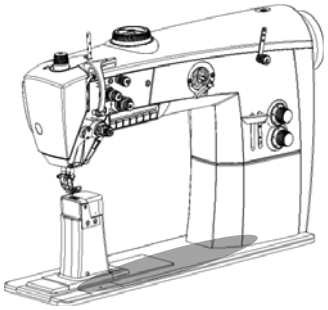

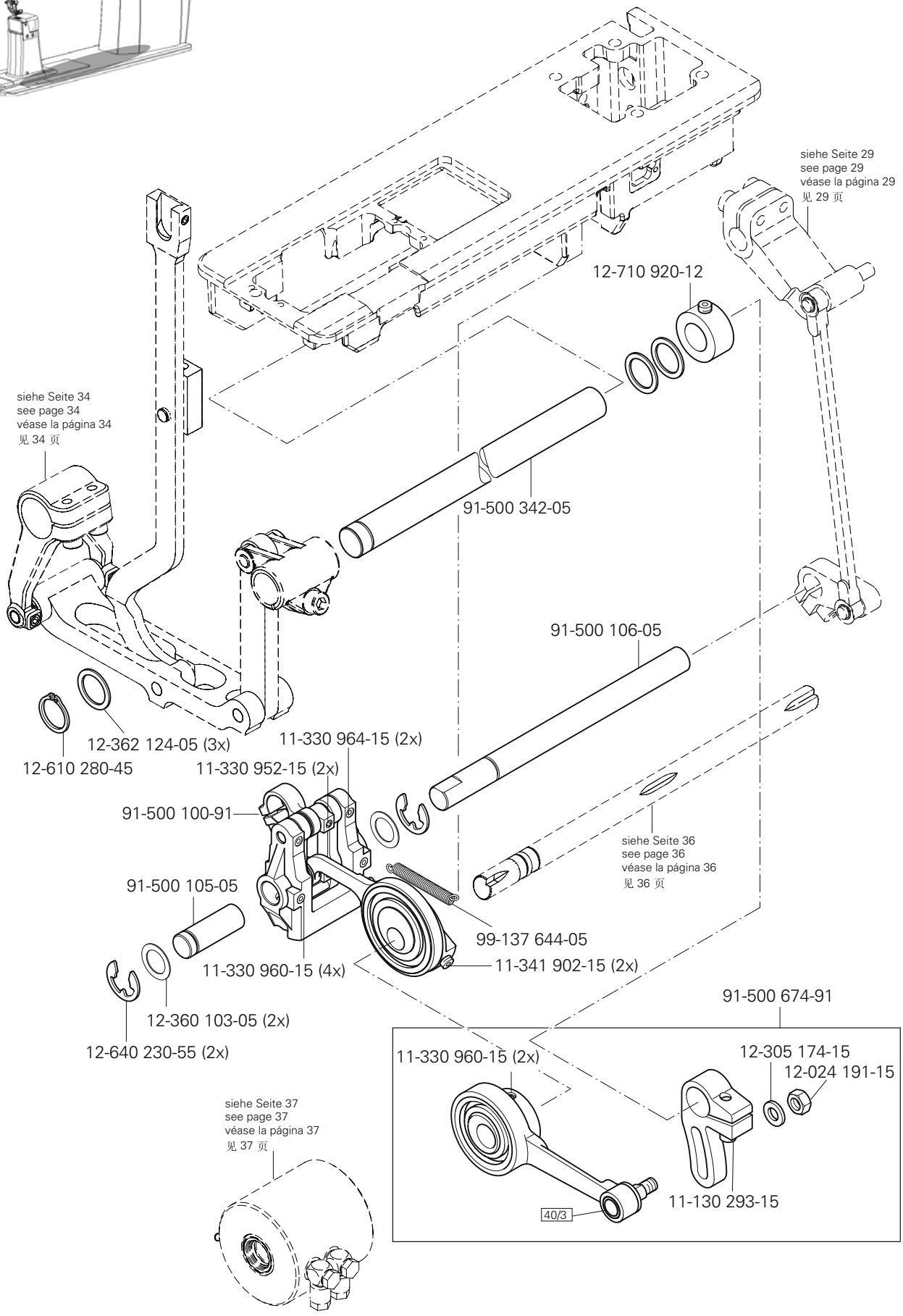
siehe Seite 29
see page 29
véase la página 29
见 29 页
12-710 920-12
siehe Seite 34
see page 34
véase la página 34
见 34 页
91-500 342-05
91-500 106-05
12-362 124-05 (3x)
12-610 280-45
11-330 964-15 (2x)
11-330 952-15 (2x)
91-500 100-91
siehe Seite 36
see page 36
véase la página 36
见 36 页
91-500 105-05
99-137 644-05
11-330 960-15 (4x)
11-341 902-15 (2x)
12-360 103-05 (2x)
12-640 230-55 (2x)
91-500 674-91
11-330 960-15 (2x)
12-305 174-15
12-024 191-15
11-130 293-15
40/3
siehe Seite 37
see page 37
véase la página 37
见 37 页

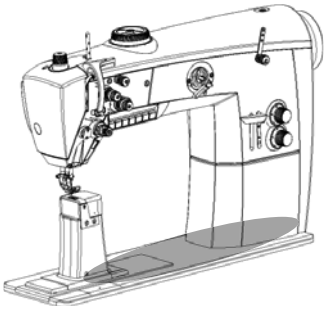

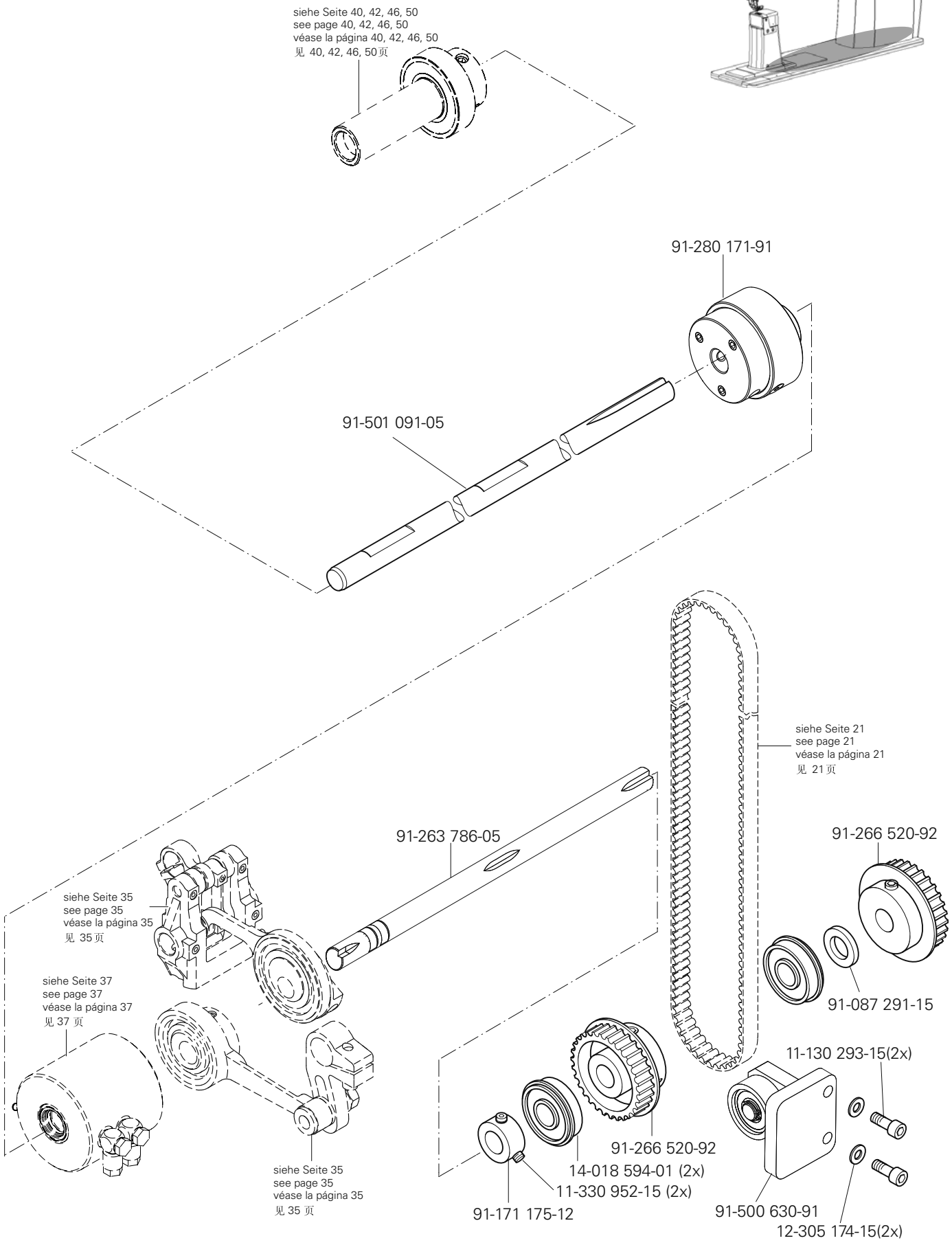

siehe Kapitel 2 Erläuterung der Schlüsselzeichen
see chapter 2 Explanation of key markings
véase el Cap. 2 Explicaciones de los signos clave
见第2章标记说明

PFAFF Industrial

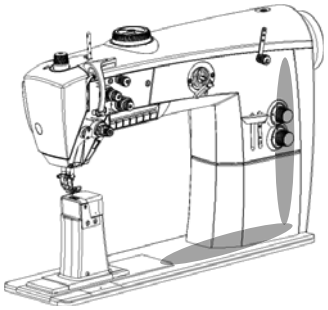

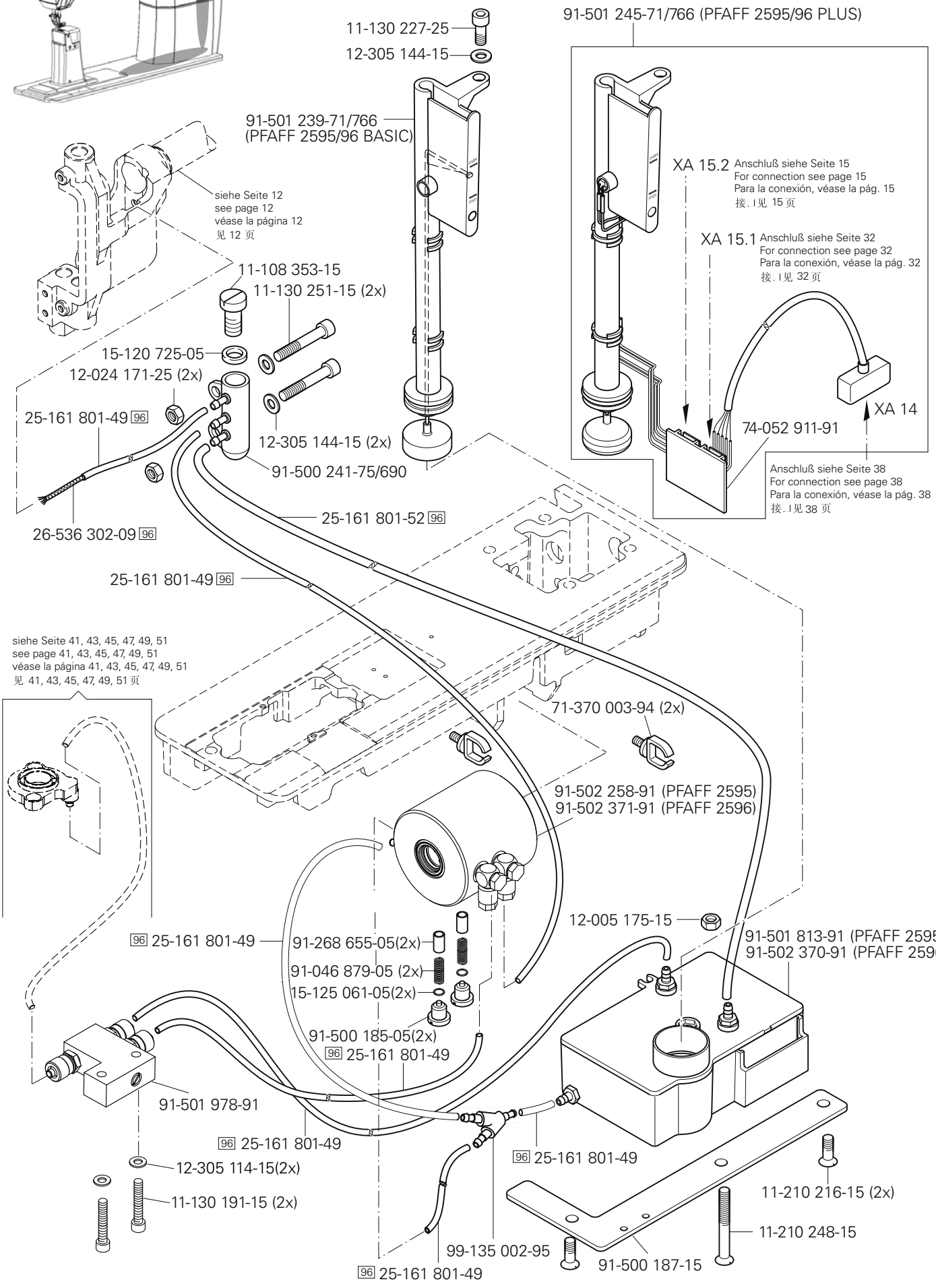
11-130 227-25
12-305 144-15
91-501 245-71/766 (PFAFF 2595/96 PLUS)
91-501 239-71/766
(PFAFF 2595/96 BASIC)
siehe Seite 12
see page 12
véase la página 12
见 12 页
XA 15.2 Anschluß siehe Seite 15
For connection see page 15
Para la conexión, véase la pág. 15
接.I见 15 页
XA 15.1 Anschluß siehe Seite 32
For connection see page 32
Para la conexión, véase la pág. 32
接.I见 32 页
11-108 353-15
11-130 251-15 (2x)
15-120 725-05
12-024 171-25 (2x)
25-161 801-49 96
12-305 144-15 (2x)
91-500 241-75/690
74-052 911-91
XA 14
Anschluß siehe Seite 38
For connection see page 38
Para la conexión, véase la pág. 38
接.I见 38 页
25-161 801-52 96
26-536 302-09 96
25-161 801-49 96
siehe Seite 41, 43, 45, 47, 49, 51
see page 41, 43, 45, 47, 49, 51
véase la página 41, 43, 45, 47, 49, 51
见 41, 43, 45, 47, 49, 51 页
71-370 003-94 (2x)
91-502 258-91 (PFAFF 2595)
91-502 371-91 (PFAFF 2596)
12-005 175-15
91-501 813-91 (PFAFF 2595)
91-502 370-91 (PFAFF 2596)
96 25-161 801-49
91-268 655-05(2x)
91-046 879-05 (2x)
15-125 061-05(2x)
91-500 185-05(2x)
96 25-161 801-49
91-501 978-91
96 25-161 801-49
96 25-161 801-49
12-305 114-15(2x)
11-130 191-15 (2x)
11-210 216-15 (2x)
11-210 248-15
99-135 002-95
91-500 187-15
96 25-161 801-49

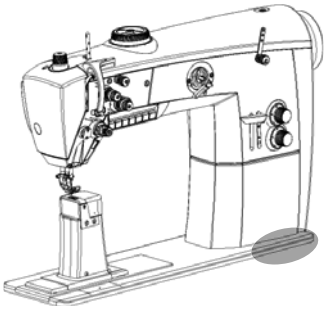

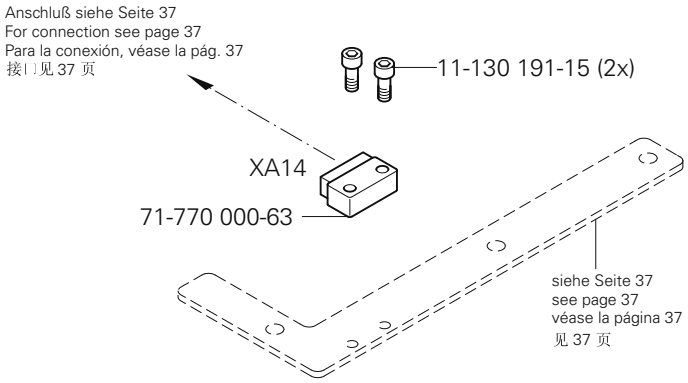
Anschluß siehe Seite 37
For connection see page 37
Para la conexión, véase la pág. 37
接口见 37 页
11-130 191-15 (2x)
XA14
71-770 000-63
siehe Seite 37
see page 37
véase la página 37
见 37 页

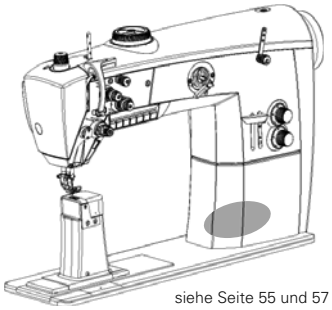

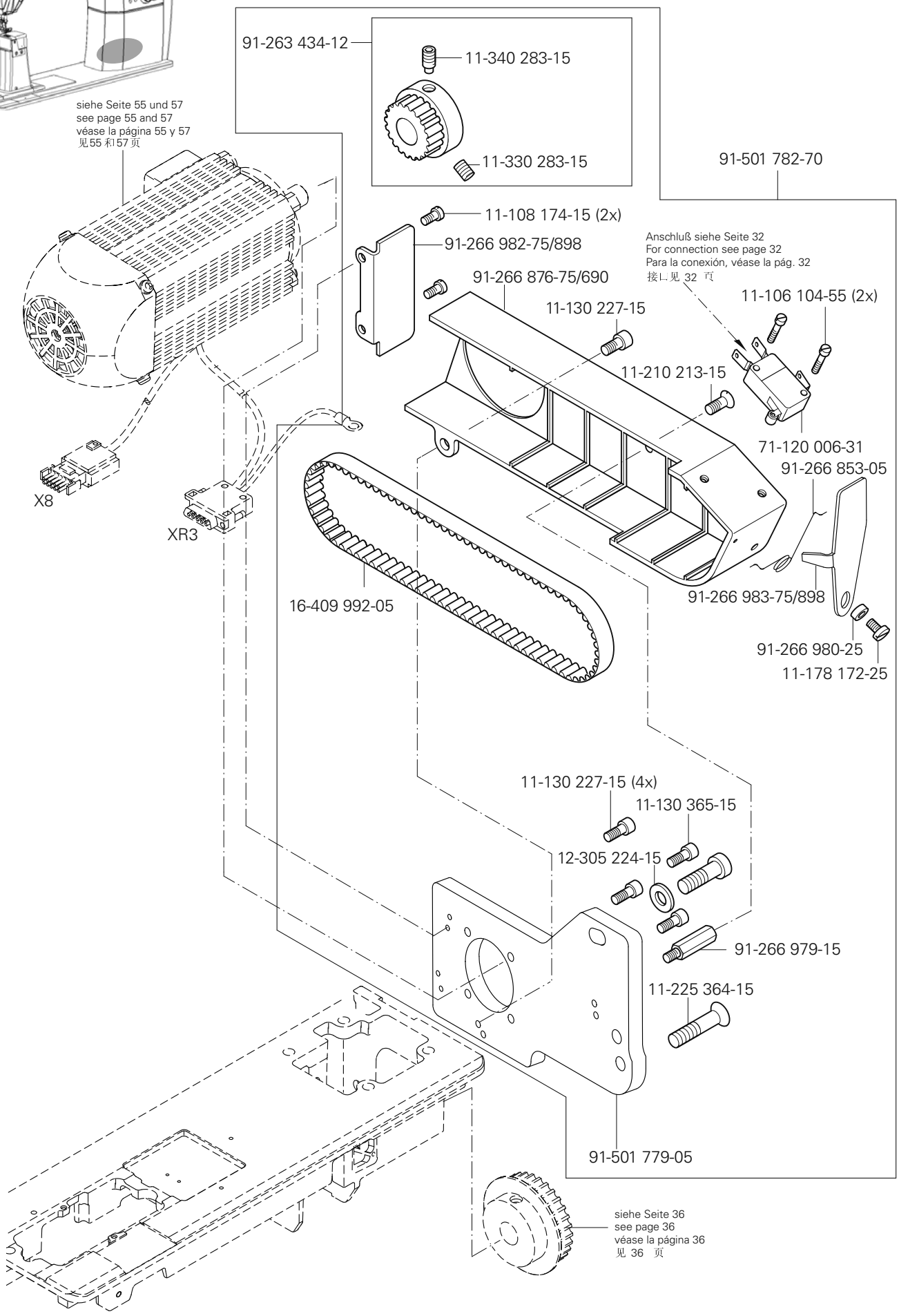
91-263 434-12
11-340 283-15
11-330 283-15
siehe Seite 55 und 57
see page 55 and 57
véase la página 55 y 57
见55 和57 页
91-501 782-70
11-108 174-15 (2x)
91-266 982-75/898
Anschluß siehe Seite 32
For connection see page 32
Para la conexión, véase la pág. 32
接口见 32 页
91-266 876-75/690
11-130 227-15
11-106 104-55 (2x)
11-210 213-15
71-120 006-31
91-266 853-05
X8
XR3
16-409 992-05
91-266 983-75/898
91-266 980-25
11-178 172-25
11-130 227-15 (4x)
11-130 365-15
12-305 224-15
91-266 979-15
11-225 364-15
91-501 779-05
siehe Seite 36
see page 36
véase la página 36
见 36 页

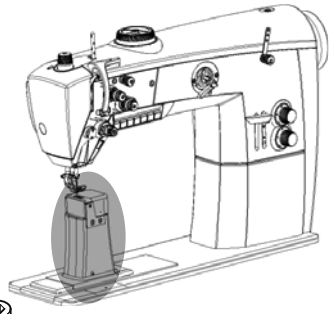

91-501 506-15
91-501 599-15
11-130 293-15(2x)
91-501 553-70/895
11-130 092-15 (3x)
12-305 084-15 (2x)
91-501 578-91
11-225 172-25(2x)
11-130 287-25 (6x)
12-315 170-15 (6x)
11-108 219-25(4x)
91-501 565-25
91-501 586-91
11-330 952-15
91-501 564-25
11-180 175-25(2x)
11-130 170-15(2x)
91-501 568-05
91-501 555-75/895
91-501 567-75/690
91-502 241-05
12-660 350-45
14-012 555-01
91-175 328-92
96-700 333-15 (2x)
91-501 581-75/895
11-330 964-15(2x)
91-164 452-90
91-164 453-12
11-330 964-15 (4x)
11-330 964-15 (2x)
11-330 964-15 (2x)
14-016 120-01
12-660 460-45
91-119 120-91
12-660 430-45
91-501 591-92
91-501 581-71/895

Anschluß siehe Seite 36
For connection see page 36
Para la conexión, véase la pág. 36
接口见 36 页

siehe Kapitel 2 Erläuterung der Schlüsselzeichen
see chapter 2 Explanation of key markings
véase el Cap. 2 Explicaciones de los signos clave
见第2章标记说明

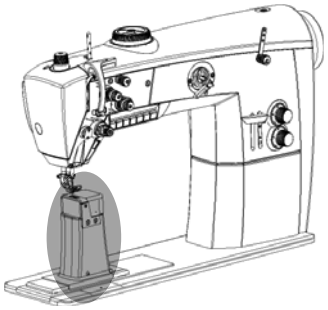

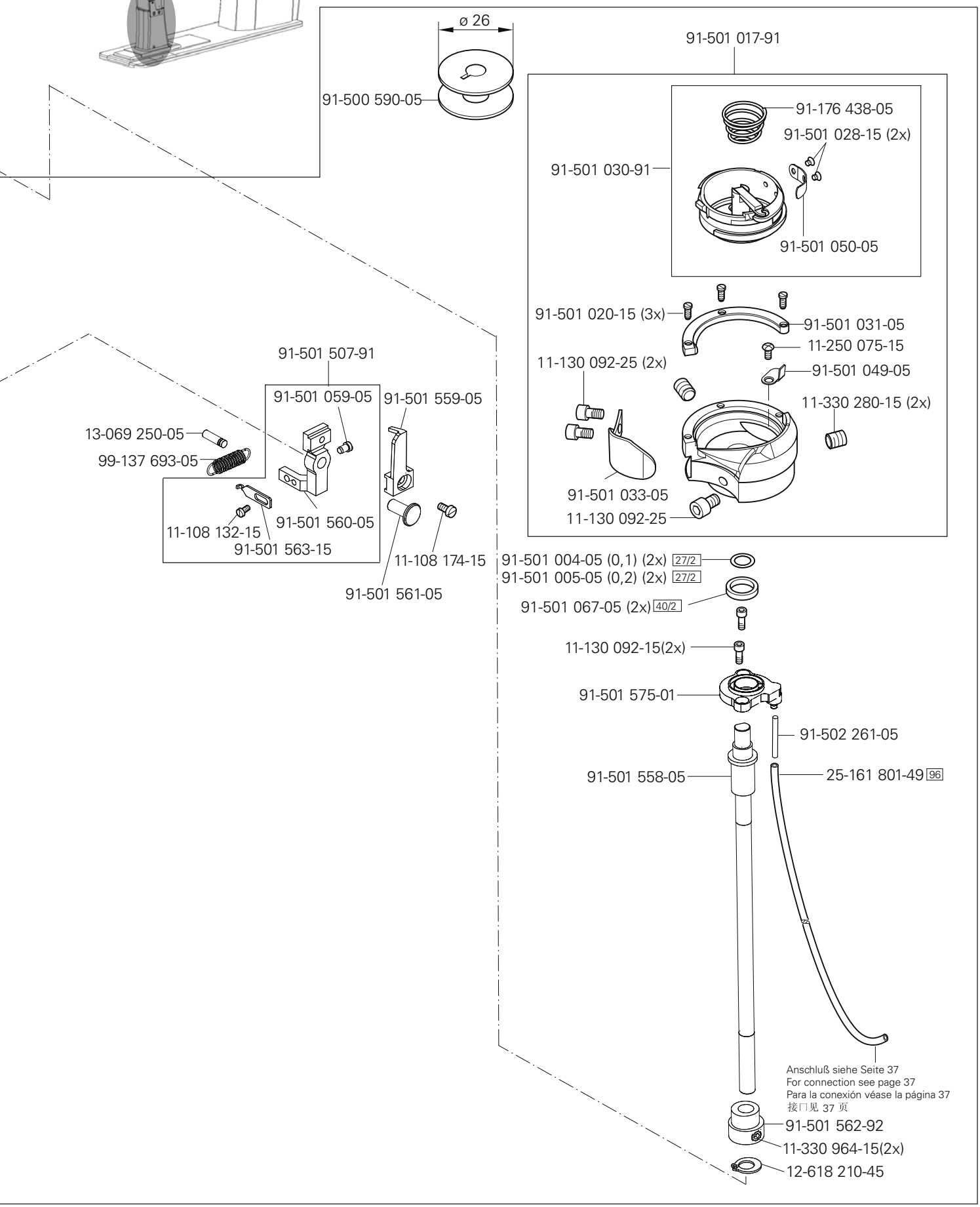
ø 26
91-500 590-05
91-501 017-91
91-176 438-05
91-501 028-15 (2x)
91-501 030-91
91-501 050-05
91-501 020-15 (3x)
91-501 031-05
11-250 075-15
11-130 092-25 (2x)
91-501 049-05
11-330 280-15 (2x)
91-501 033-05
11-130 092-25
91-501 507-91
91-501 059-05
91-501 559-05
13-069 250-05
99-137 693-05
11-108 132-15
91-501 563-15
91-501 560-05
11-108 174-15
91-501 561-05
91-501 004-05 (0,1) (2x) 27/2
91-501 005-05 (0,2) (2x) 27/2
91-501 067-05 (2x) 40/2
11-130 092-15(2x)
91-501 575-01
91-502 261-05
91-501 558-05
25-161 801-49 96
Anschluß siehe Seite 37
For connection see page 37
Para la conexión véase la página 37
接口见 37 页
91-501 562-92
11-330 964-15(2x)
12-618 210-45

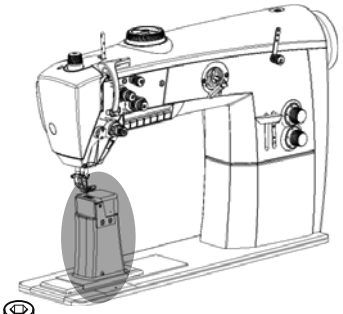

91-501 506-15
91-501 599-15
11-130 293-15(2x)
11-210 076-15(2x)
91-501 550-70/895
11-108 090-15(2x)
11-130 092-15 (3x)
12-305 084-15 (2x)
11-130 101-15
91-501 578-91
11-225 172-25(2x)
11-130 287-25 (6x)
12-315 170-15 (6x)
91-501 570-05
91-501 571-05
91-501 569-92
11-108 219-25(4x)
91-501 565-25
91-501 586-91
11-330 952-15
91-501 564-25
11-180 175-25(2x)
91-501 567-75/690
11-130 170-15(2x)
91-501 568-05
91-501 555-75/895
91-501 585-15
91-502 241-05
91-501 590-01
11-130 906-15
12-660 350-45
14-012 555-01
Anschluß siehe Seite 52
For connection see page 52
Para la conexión, véase la pág. 52
接 . I 见 52 页
91-175 328-92
96-700 333-15 (2x)
18-378 008-91
91-501 581-75/895
11-330 964-15(2x)
91-164 452-90
91-164 453-12
11-330 964-15 (4x)
14-016 120-01
11-330 964-15 (2x)
11-330 964-15 (2x)
91-119 120-91
91-501 591-92
12-660 460-45
12-660 430-45
Anschluß siehe Seite 36
For connection see page 36
Para la conexión, véase la pág. 36
接 . I 见 36 页
11-330 960-15 (2x)
91-501 582-92
91-501 581-71/895

siehe Kapitel 2 Erläuterung der Schlüsselzeichen
see chapter 2 Explanation of key markings
véase el Cap. 2 Explicaciones de los signos clave
见第2章标记说明

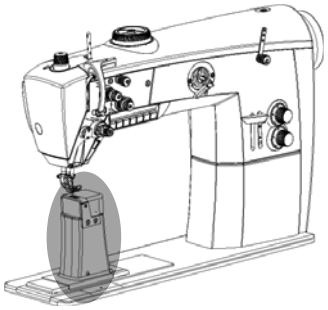

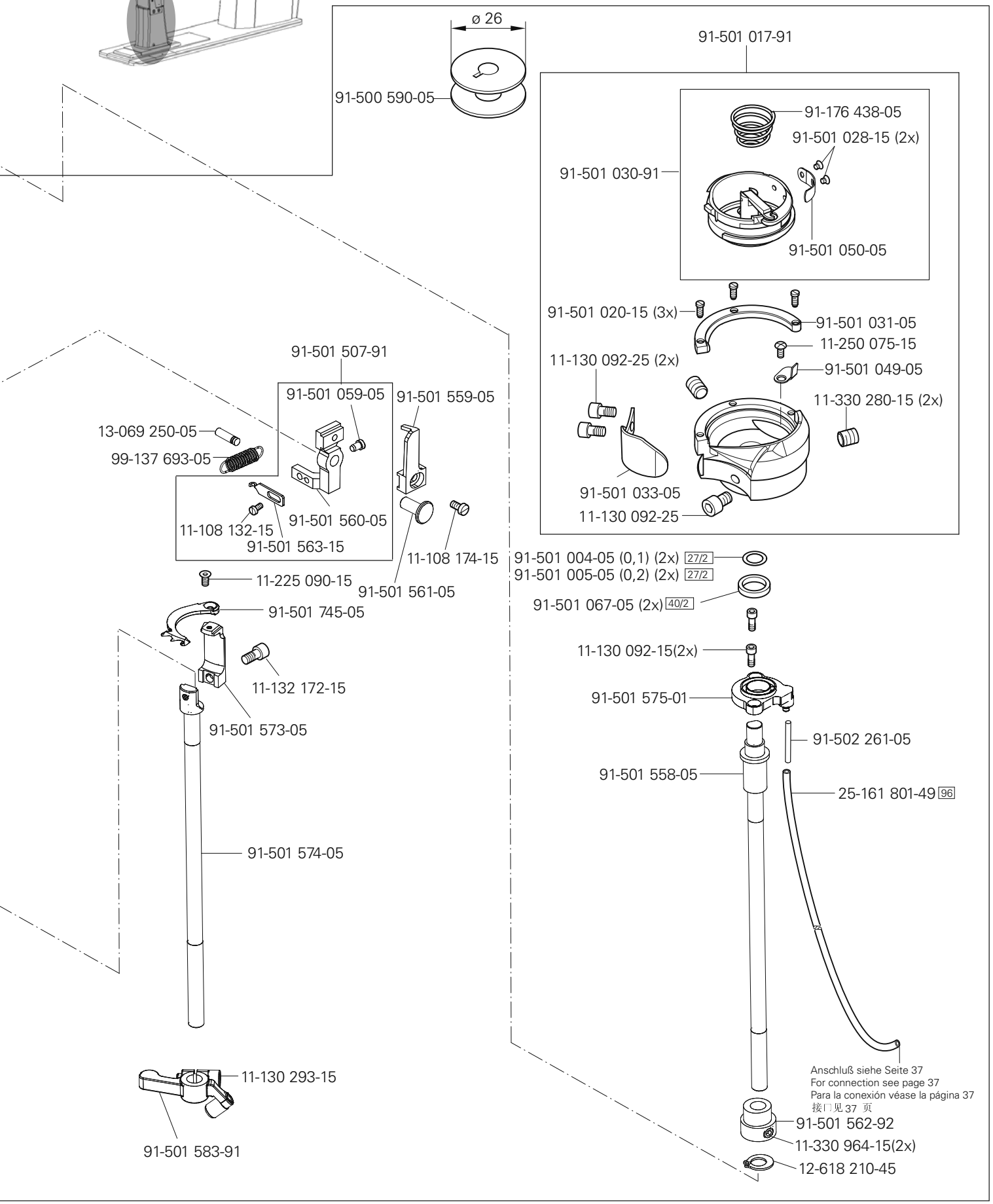
ø 26
91-500 590-05
91-501 017-91
91-176 438-05
91-501 028-15 (2x)
91-501 030-91
91-501 050-05
91-501 020-15 (3x)
91-501 031-05
11-250 075-15
11-130 092-25 (2x)
91-501 049-05
11-330 280-15 (2x)
91-501 033-05
11-130 092-25
91-501 507-91
91-501 059-05
91-501 559-05
13-069 250-05
99-137 693-05
11-108 132-15
91-501 560-05
91-501 563-15
11-108 174-15
11-225 090-15
91-501 561-05
91-501 745-05
11-132 172-15
91-501 573-05
91-501 574-05
11-130 293-15
91-501 583-91
91-501 004-05 (0,1) (2x) 27/2
91-501 005-05 (0,2) (2x) 27/2
91-501 067-05 (2x) 40/2
11-130 092-15(2x)
91-501 575-01
91-502 261-05
91-501 558-05
25-161 801-49 96
Anschluß siehe Seite 37
For connection see page 37
Para la conexión véase la página 37
接口见 37 页
91-501 562-92
11-330 964-15(2x)
12-618 210-45

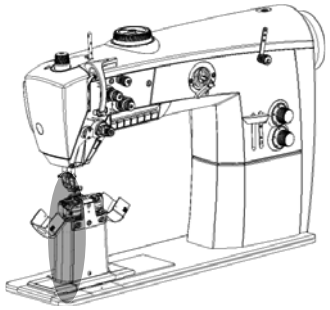

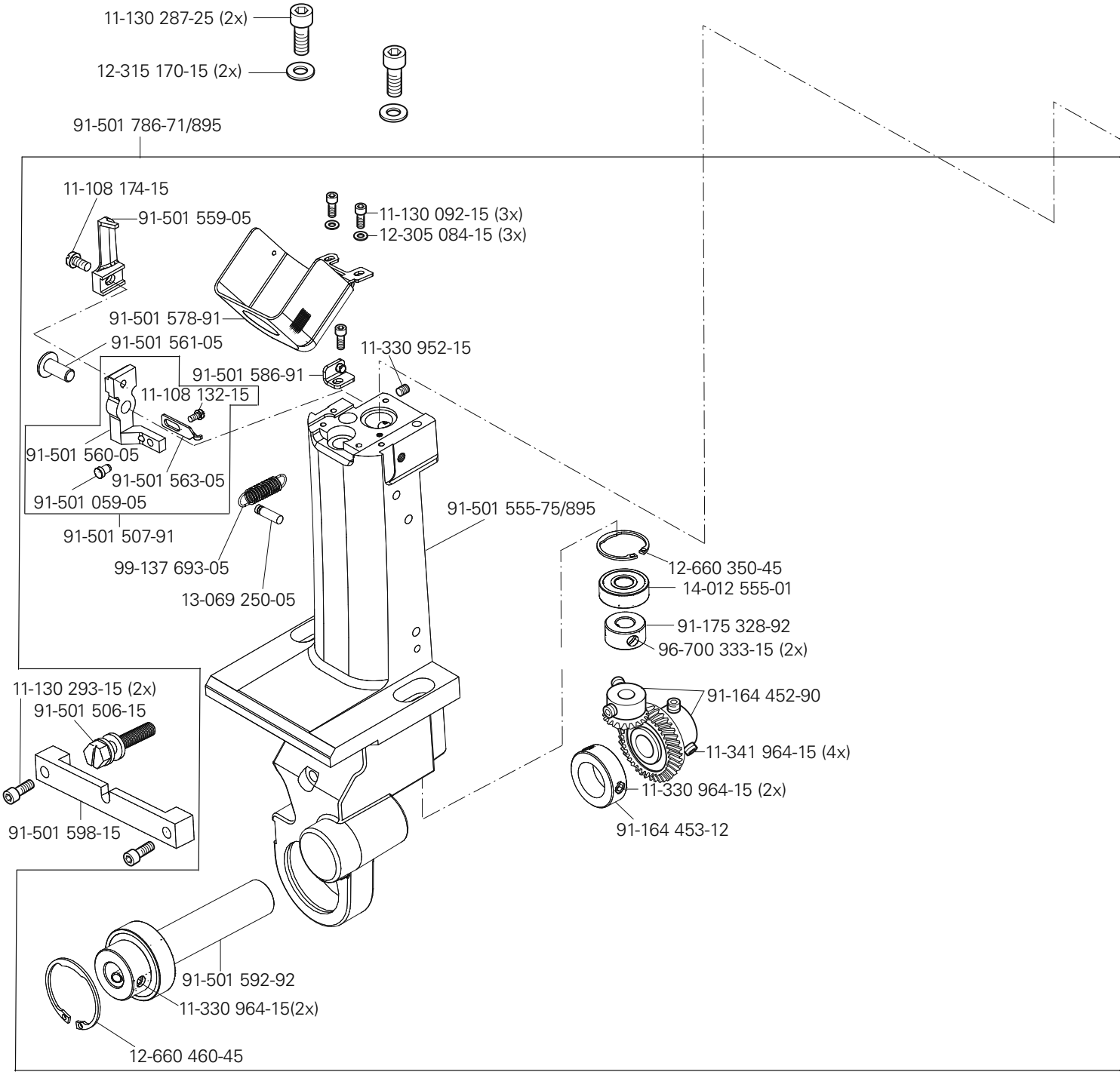

siehe Kapitel 2 Erläuterung der Schlüsselzeichen
see chapter 2 Explanation of key markings
véase el Cap. 2 Explicaciones de los signos clave
见第2章标记说明

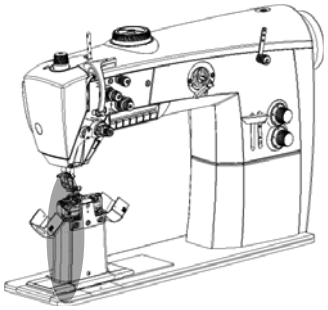

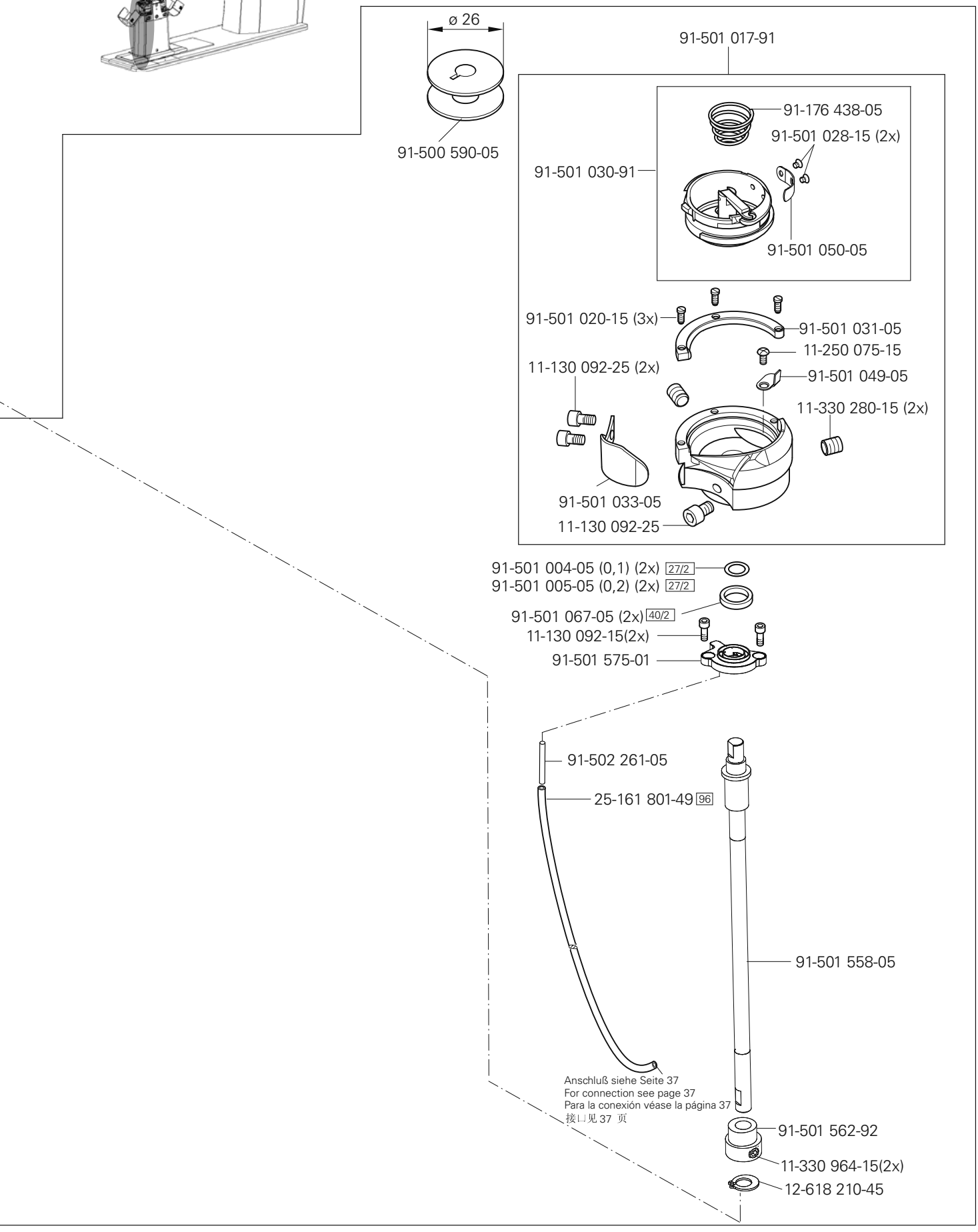
ø 26
91-500 590-05
91-501 017-91
91-176 438-05
91-501 028-15 (2x)
91-501 030-91
91-501 050-05
91-501 020-15 (3x)
91-501 031-05
11-250 075-15
11-130 092-25 (2x)
91-501 049-05
11-330 280-15 (2x)
91-501 033-05
11-130 092-25
91-501 004-05 (0,1) (2x) 27/2
91-501 005-05 (0,2) (2x) 27/2
91-501 067-05 (2x) 40/2
11-130 092-15(2x)
91-501 575-01
91-502 261-05
25-161 801-49 96
91-501 558-05
Anschluß siehe Seite 37
For connection see page 37
Para la conexión véase la página 37
接口见 37 页
91-501 562-92
11-330 964-15(2x)
12-618 210-45

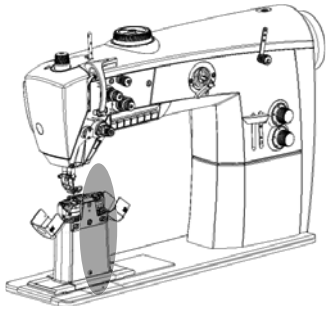

91-501 506-15
91-501 599-15
11-130 293-15(2x)
91-501 785-71/895
11-130 092-15 (3x)
12-305 084-15 (3x)
91-501 578-91
91-501 586-91
11-330 952-15
11-130 287-25 (4x)
12-315 170-15 (4x)
11-225 172-25(2x)
11-108 219-25(4x)
91-501 577-25(2x)
10 = 2,4 - 12,0 mm
91-501 751-25(2x)
10 = 12,8 - 20,0 mm
91-501 754-25(2x)
10 = 22,0 - 30,0 mm
91-501 555-75/895
91-501 568-05
11-130 170-15(2x)
12-660 350-45
14-012 555-01
91-175 328-92
96-700 333-15 (2x)
91-502 241-05
91-164 452-90
91-164 453-12
11-330 964-15 (4x)
11-330 964-15 (2x)
11-330 964-15 (2x)
12-660 460-45
91-501 591-92
91-501 566-75/690
10 = 2,4 - 12,0 mm
91-501 752-75/690
10 = 12,8 - 20,0 mm
91-501 755-75/690
10 = 22,0 - 30,0 mm
11-180 175-25(2x)

Anschluß siehe Seite 36
For connection see page 36
Para la conexión, véase la pág. 36
接口见 36 页

siehe Kapitel 2 Erläuterung der Schlüsselzeichen
see chapter 2 Explanation of key markings
véase el Cap. 2 Explicaciones de los signos clave
见第2章标记说明

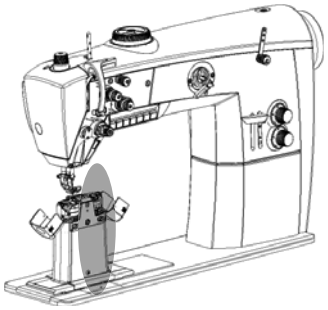

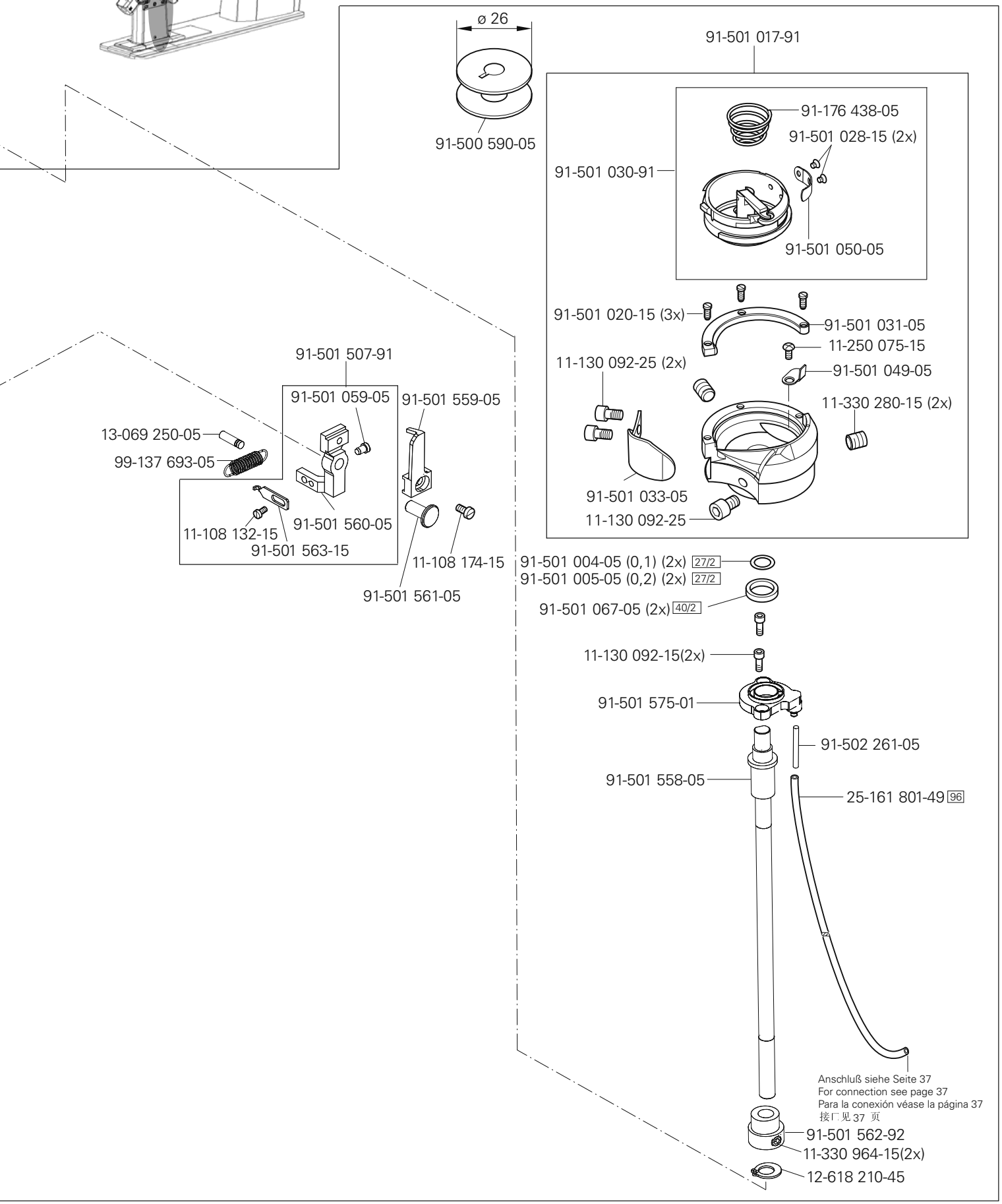
ø 26
91-500 590-05
91-501 017-91
91-176 438-05
91-501 028-15 (2x)
91-501 030-91
91-501 050-05
91-501 020-15 (3x)
91-501 031-05
11-250 075-15
11-130 092-25 (2x)
91-501 049-05
11-330 280-15 (2x)
91-501 033-05
11-130 092-25
91-501 507-91
91-501 059-05
91-501 559-05
13-069 250-05
99-137 693-05
11-108 132-15
91-501 560-05
91-501 563-15
11-108 174-15
91-501 561-05
91-501 004-05 (0,1) (2x) 27/2
91-501 005-05 (0,2) (2x) 27/2
91-501 067-05 (2x) 40/2
11-130 092-15(2x)
91-501 575-01
91-502 261-05
91-501 558-05
25-161 801-49 96
Anschluß siehe Seite 37
For connection see page 37
Para la conexión véase la página 37
接口见 37 页
91-501 562-92
11-330 964-15(2x)
12-618 210-45

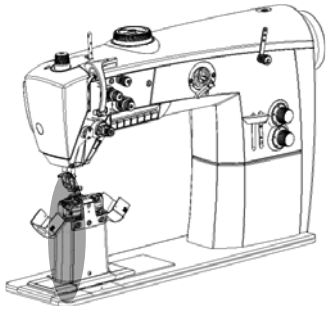

11-130 287-25 (2x)
12-315 170-15 (2x)
91-501 556-71/895
11-108 174-15
91-501 559-05
11-130 092-15 (3x)
12-305 084-15 (3x)
11-130 101-15
91-501 569-92
91-501 578-91
91-501 561-05
91-501 570-05
91-501 586-91
11-330 952-15
11-210 076-15(2x)
11-108 132-15
11-108 090-15(2x)
91-501 560-05
91-501 563-05
91-501 571-05
91-501 059-05
91-501 555-75/895
91-501 507-91
99-137 693-05
13-069 250-05
12-660 350-45
14-012 555-01
91-175 328-92
96-700 333-15 (2x)
91-501 590-01
11-130 293-15 (2x)
91-501 506-15
91-164 452-90
11-341 964-15 (4x)
11-330 964-15 (2x)
91-501 598-15
91-164 453-12
91-501 587-12
11-330 960-15 (2x)
Anschluß siehe Seite 52
For connection see page 52
Para la conexión, véase la pág. 52
接口见 52 页
91-501 592-92
11-330 964-15(2x)
18-378 008-91
12-660 460-45

siehe Kapitel 2 Erläuterung der Schlüsselzeichen
see chapter 2 Explanation of key markings
véase el Cap. 2 Explicaciones de los signos clave
见第2章标记说明

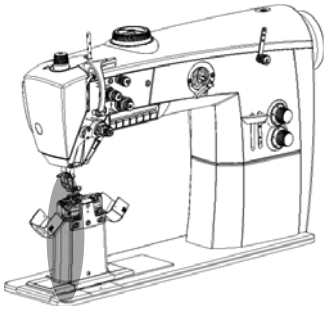

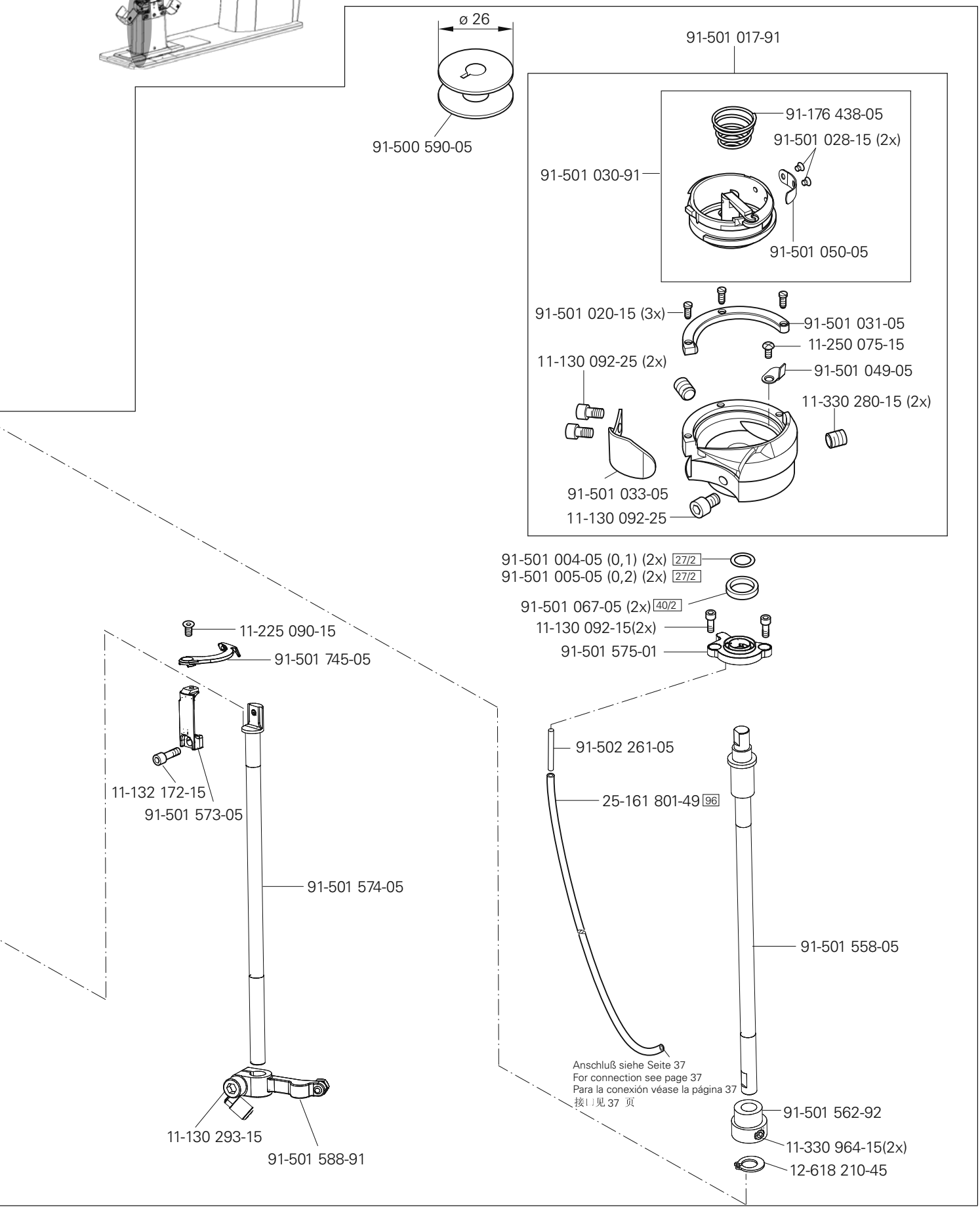
ø 26
91-500 590-05
91-501 017-91
91-176 438-05
91-501 028-15 (2x)
91-501 030-91
91-501 050-05
91-501 020-15 (3x)
91-501 031-05
11-250 075-15
11-130 092-25 (2x)
91-501 049-05
11-330 280-15 (2x)
91-501 033-05
11-130 092-25
91-501 004-05 (0,1) (2x) 27/2
91-501 005-05 (0,2) (2x) 27/2
91-501 067-05 (2x) 40/2
11-130 092-15(2x)
91-501 575-01
11-225 090-15
91-501 745-05
11-132 172-15
91-501 573-05
91-501 574-05
11-130 293-15
91-501 588-91
91-502 261-05
25-161 801-49 96
Anschluß siehe Seite 37
For connection see page 37
Para la conexión véase la página 37
接口见 37 页
91-501 558-05
91-501 562-92
11-330 964-15(2x)
12-618 210-45

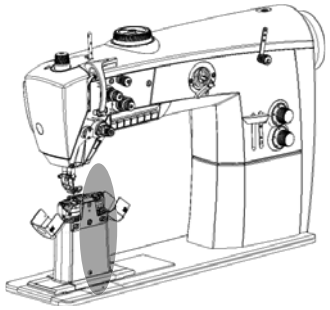

91-501 506-15
91-501 599-15
11-130 293-15(2x)
91-501 554-71/895
11-210 076-15(2x)
11-108 090-15(2x)
11-130 092-15 (3x)
12-305 084-15 (3x)
11-130 101-15
91-501 578-91
91-501 570-05
91-501 571-05
91-501 569-92
11-130 287-25 (4x)
12-315 170-15 (4x)
11-225 172-25(2x)
11-108 219-25(4x)
91-501 586-91
11-330 952-15
91-501 577-25(2x)
10 = 2,4 - 12,0 mm
91-501 751-25(2x)
10 = 12,8 - 20,0 mm
91-501 754-25(2x)
10 = 22,0 - 30,0 mm
91-501 555-75/895
91-501 585-15
91-501 590-01
91-501 568-05
11-130 170-15(2x)
11-130 906-15
12-660 350-45
14-012 555-01
Anschluß siehe Seite 52
For connection see page 52
Para la conexión, véase la pág. 52
接 l 见 52 页
91-175 328-92
96-700 333-15 (2x)
18-378 008-91
91-502 241-05
91-164 452-90
91-164 453-12
11-330 964-15 (4x)
11-330 964-15 (2x)
11-330 964-15 (2x)
12-660 460-45
91-501 591-92
91-501 566-75/690
10 = 2,4 - 12,0 mm
91-501 752-75/690
10 = 12,8 - 20,0 mm
91-501 755-75/690
10 = 22,0 - 30,0 mm
Anschluß siehe Seite 36
For connection see page 36
Para la conexión, véase la pág. 36
接 l 见 36 页
11-330 960-15 (2x)
91-501 582-12
11-180 175-25(2x)

siehe Kapitel 2 Erläuterung der Schlüsselzeichen
see chapter 2 Explanation of key markings
véase el Cap. 2 Explicaciones de los signos clave
见第2章标记说明

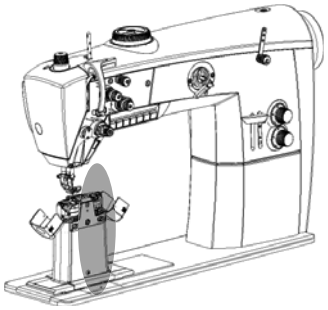

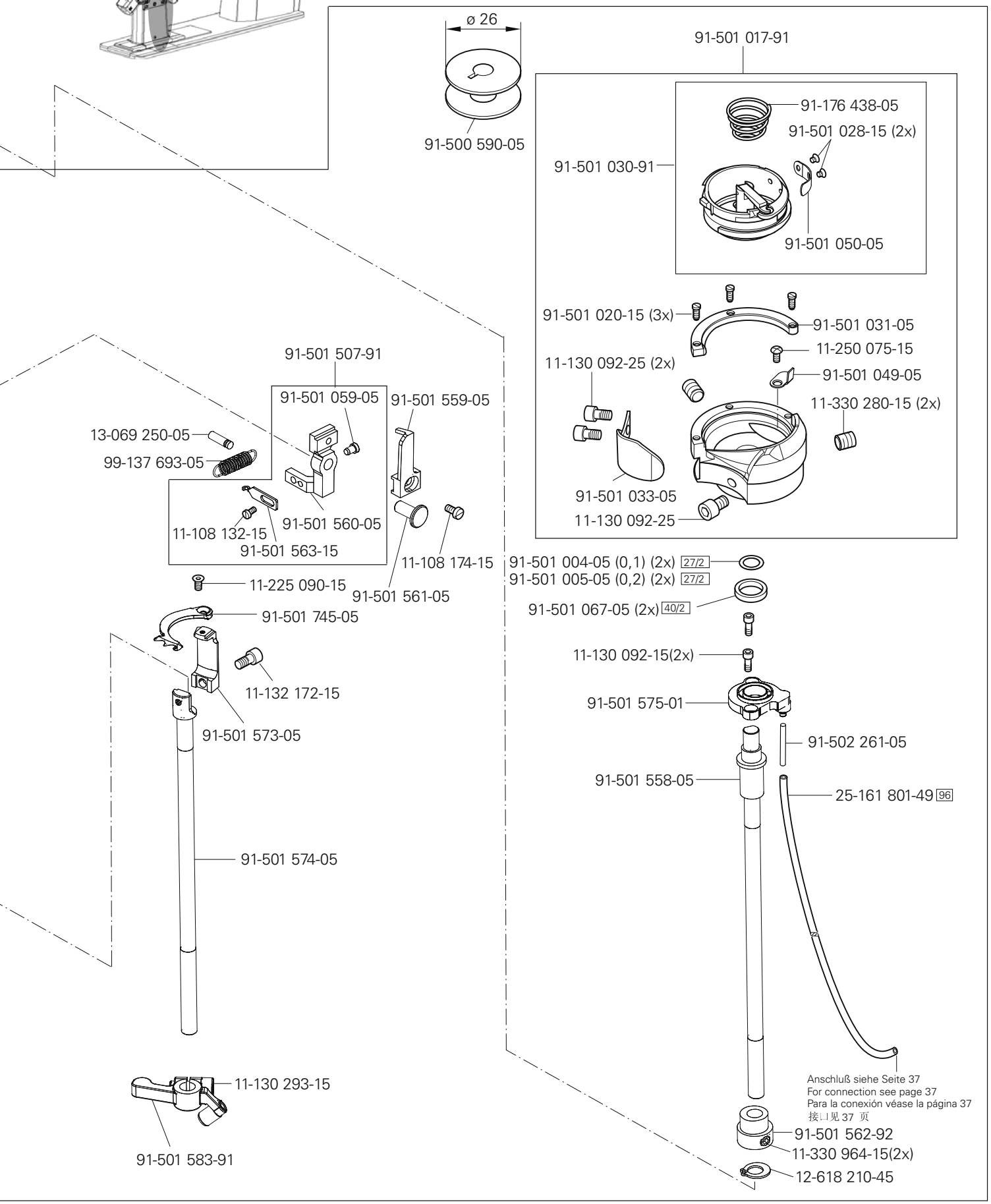
ø 26
91-500 590-05
91-501 017-91
91-176 438-05
91-501 028-15 (2x)
91-501 030-91
91-501 050-05
91-501 020-15 (3x)
91-501 031-05
11-250 075-15
11-130 092-25 (2x)
91-501 049-05
11-330 280-15 (2x)
91-501 033-05
11-130 092-25
91-501 507-91
91-501 059-05
91-501 559-05
13-069 250-05
99-137 693-05
11-108 132-15
91-501 560-05
91-501 563-15
11-108 174-15
11-225 090-15
91-501 561-05
91-501 745-05
11-132 172-15
91-501 573-05
91-501 574-05
11-130 293-15
91-501 583-91
91-501 004-05 (0,1) (2x) 27/2
91-501 005-05 (0,2) (2x) 27/2
91-501 067-05 (2x) 40/2
11-130 092-15(2x)
91-501 575-01
91-502 261-05
91-501 558-05
25-161 801-49 96
Anschluß siehe Seite 37
For connection see page 37
Para la conexión véase la página 37
接以见 37 页
91-501 562-92
11-330 964-15(2x)
12-618 210-45

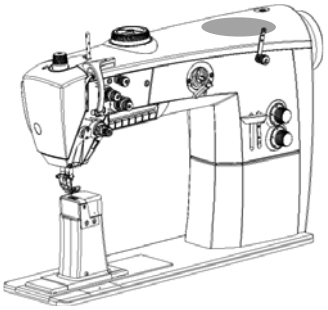

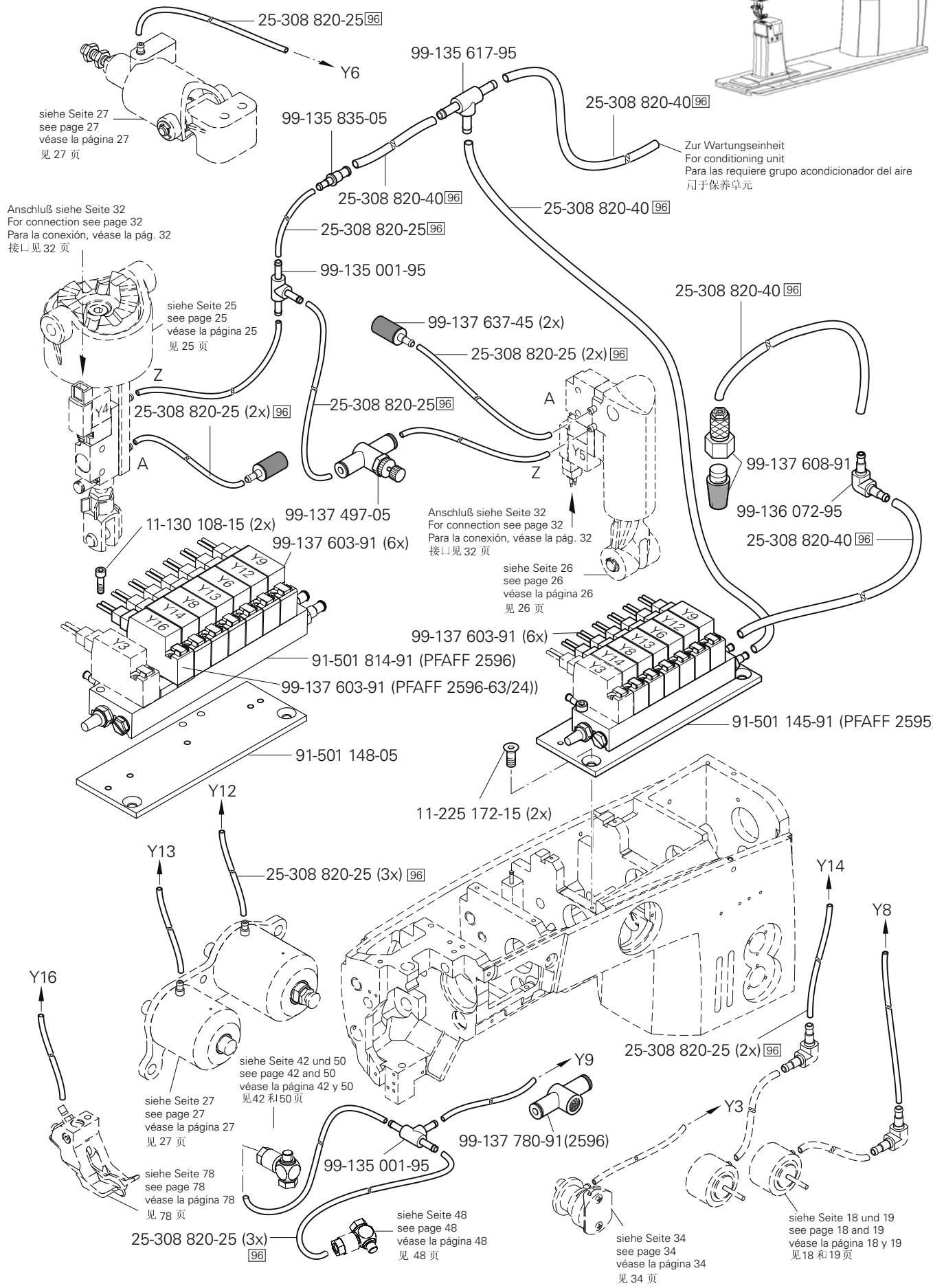

siehe Kapitel 2 Erläuterung der Schlüsselzeichen
see chapter 2 Explanation of key markings
véase el Cap. 2 Explicaciones de los signos clave
见第2章标记说明

PFAFF Industrial

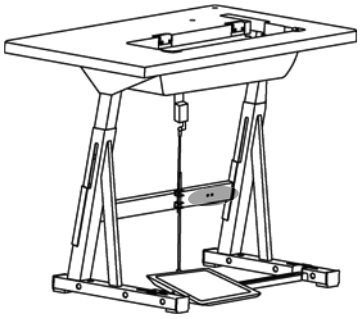

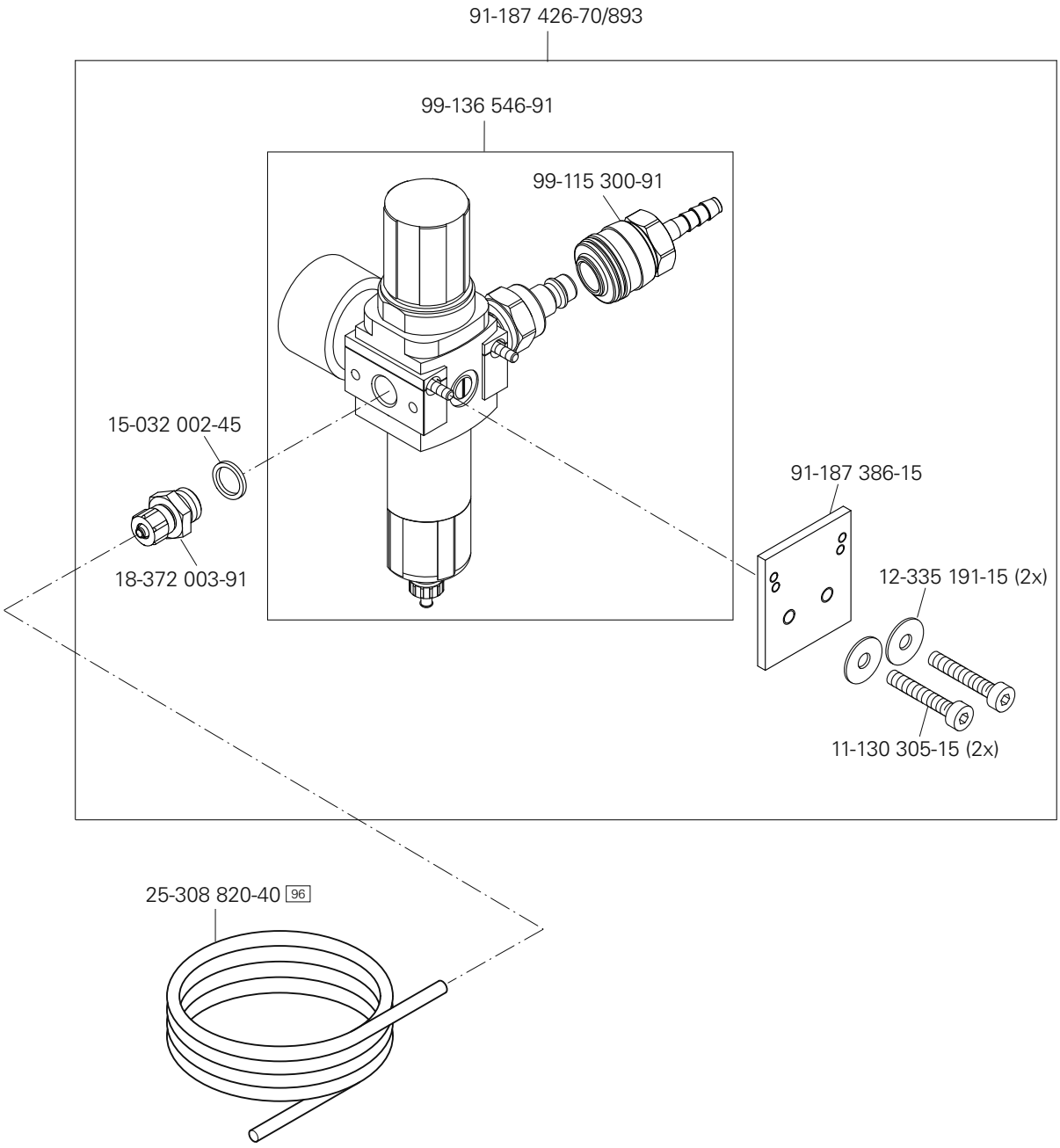
91-187 426-70/893
99-136 546-91
99-115 300-91
15-032 002-45
18-372 003-91
91-187 386-15
12-335 191-15 (2x)
11-130 305-15 (2x)
25-308 820-40 96

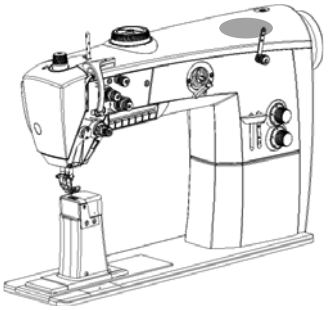

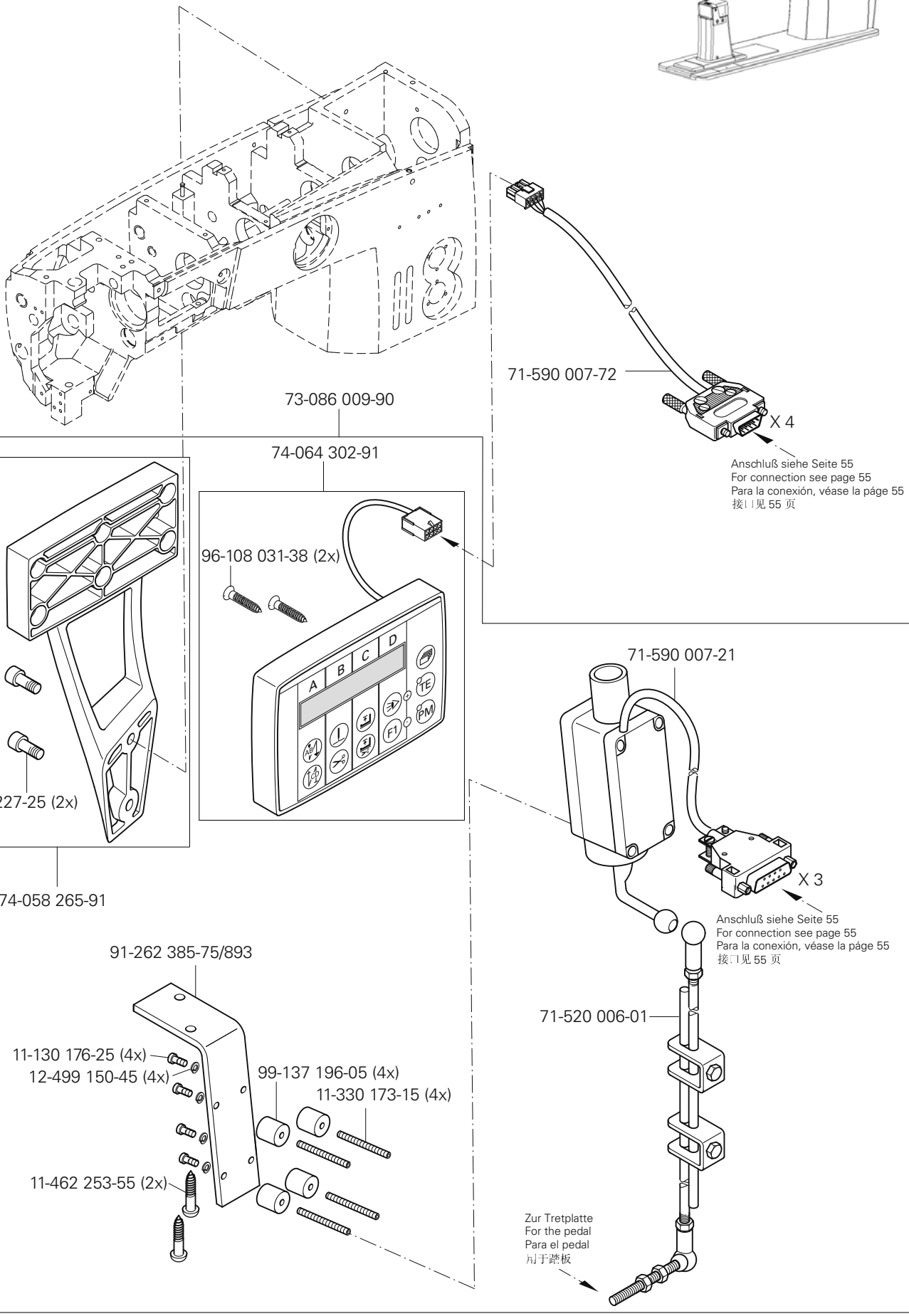

siehe Kapitel 2 Erläuterung der Schlüsselzeichen
see chapter 2 Explanation of key markings
véase el Cap. 2 Explicaciones de los signos clave
见第2章标记说明

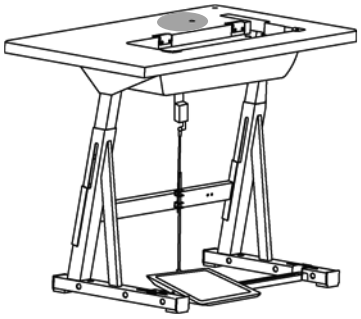

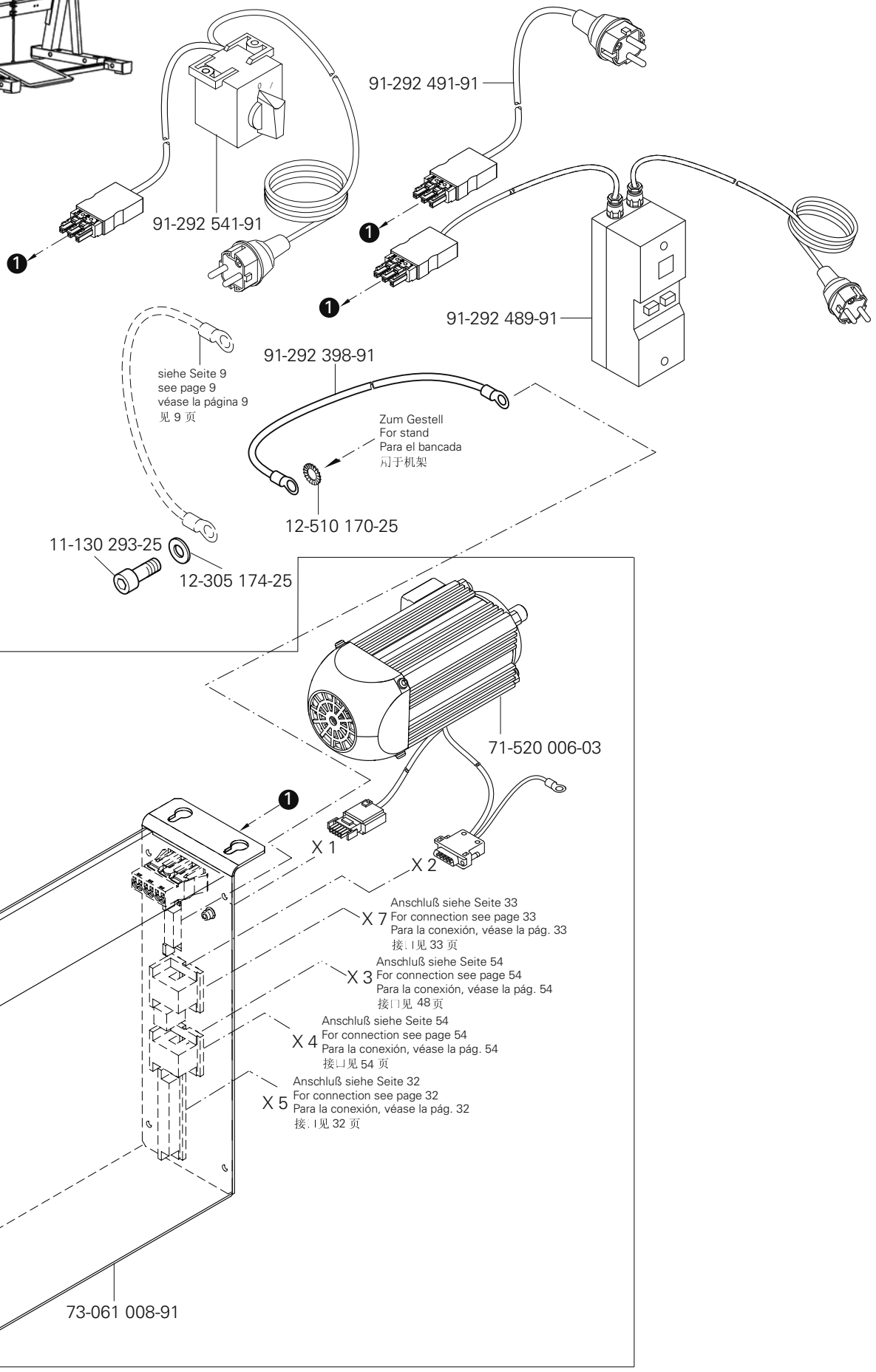
91-292 491-91
91-292 541-91
91-292 489-91
91-292 398-91
siehe Seite 9
see page 9
véase la página 9
见 9 页
Zum Gestell
For stand
Para el bancada
司于机架
12-510 170-25
11-130 293-25
12-305 174-25
71-520 006-03
X 1
X 2
X 7
Anschluß siehe Seite 33
For connection see page 33
Para la conexión, véase la pág. 33
接. I 见 33 页
X 3
Anschluß siehe Seite 54
For connection see page 54
Para la conexión, véase la pág. 54
接口见 48 页
X 4
Anschluß siehe Seite 54
For connection see page 54
Para la conexión, véase la pág. 54
接口见 54 页
X 5
Anschluß siehe Seite 32
For connection see page 32
Para la conexión, véase la pág. 32
接. I 见 32 页
73-061 008-91

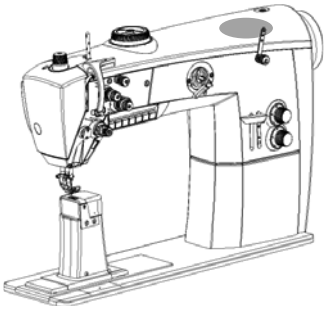

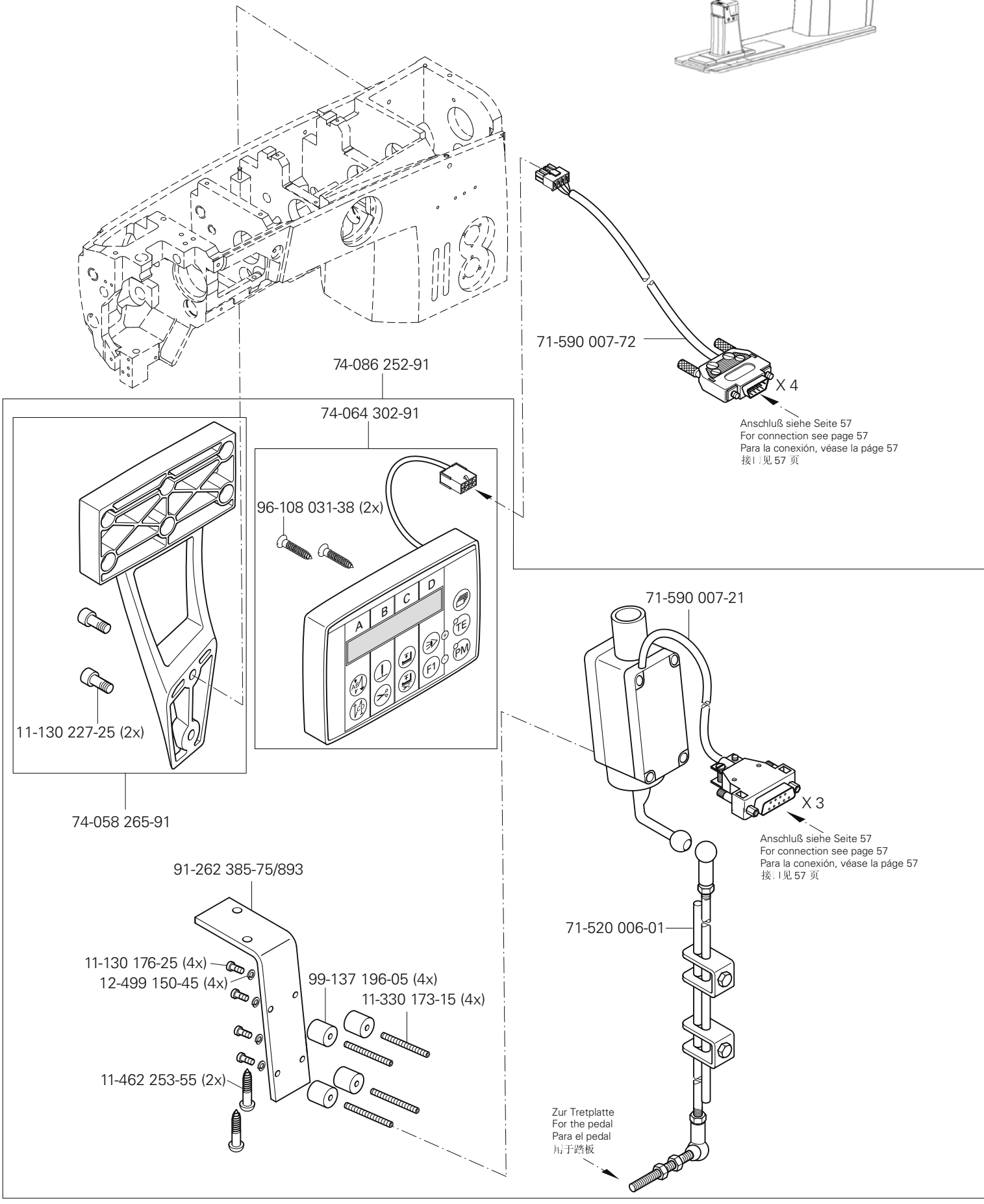

siehe Kapitel 2 Erläuterung der Schlüsselzeichen
see chapter 2 Explanation of key markings
véase el Cap. 2 Explicaciones de los signos clave
见第2章标记说明

PFAFF Industrial

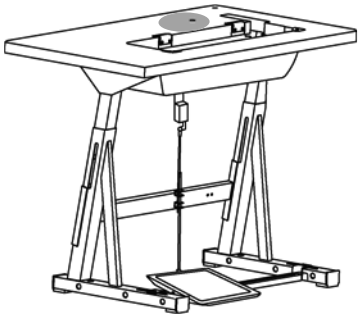

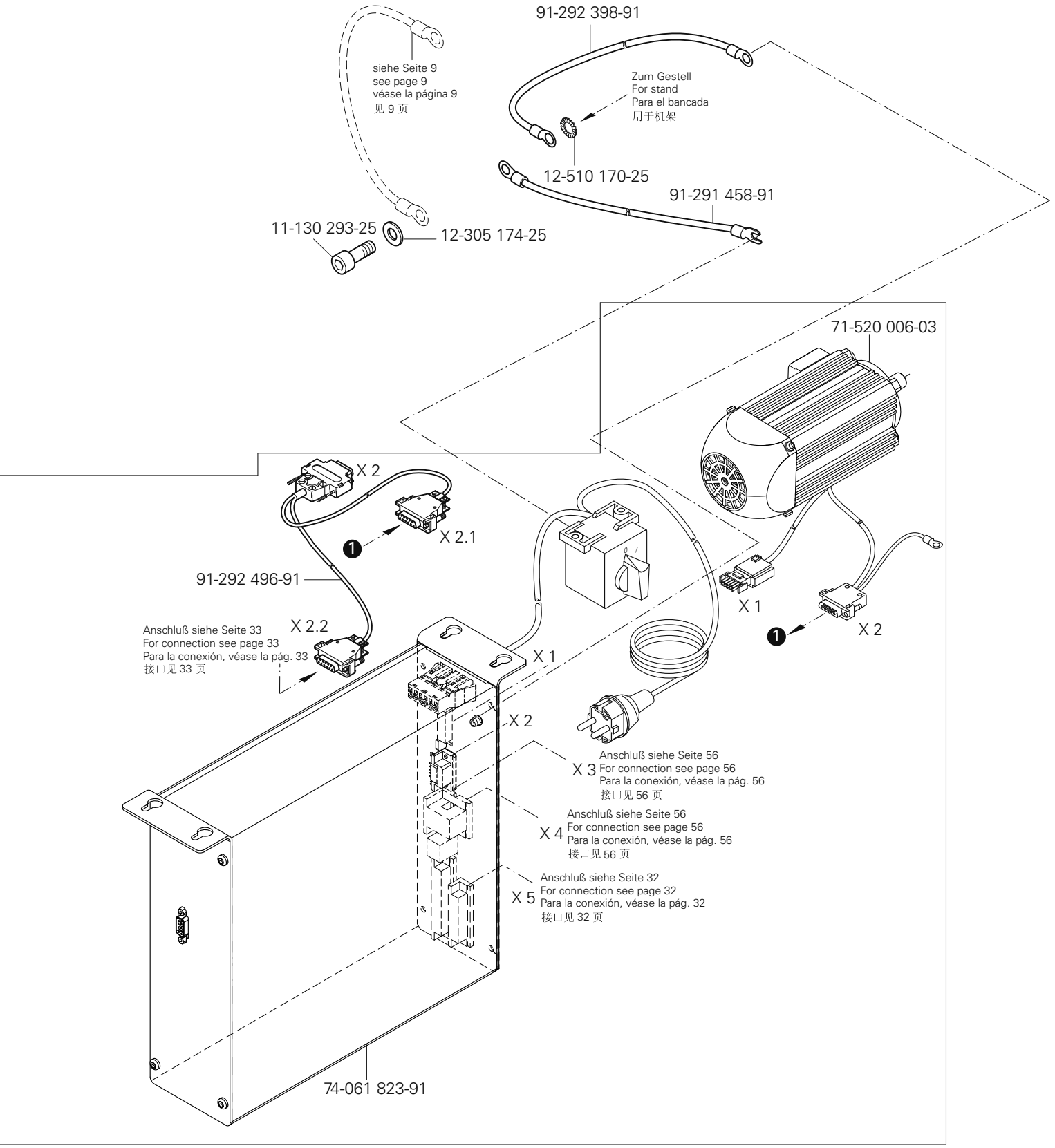
91-292 398-91
siehe Seite 9
see page 9
véase la página 9
见 9 页
Zum Gestell
For stand
Para el bancada
后于机架
12-510 170-25
91-291 458-91
11-130 293-25
12-305 174-25
71-520 006-03
X 2
X 2.1
91-292 496-91
X 2.2
Anschluß siehe Seite 33
For connection see page 33
Para la conexión, véase la pág. 33
接口见 33 页
X 1
X 1
X 2
X 2
Anschluß siehe Seite 56
X 3 For connection see page 56
Para la conexión, véase la pág. 56
接口见 56 页
Anschluß siehe Seite 56
X 4 For connection see page 56
Para la conexión, véase la pág. 56
接口见 56 页
Anschluß siehe Seite 32
X 5 For connection see page 32
Para la conexión, véase la pág. 32
接口见 32 页
74-061 823-91

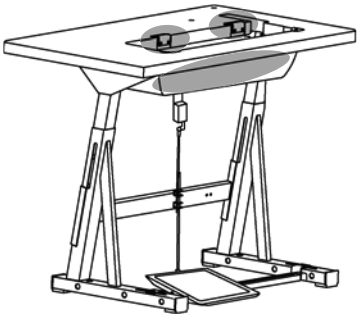

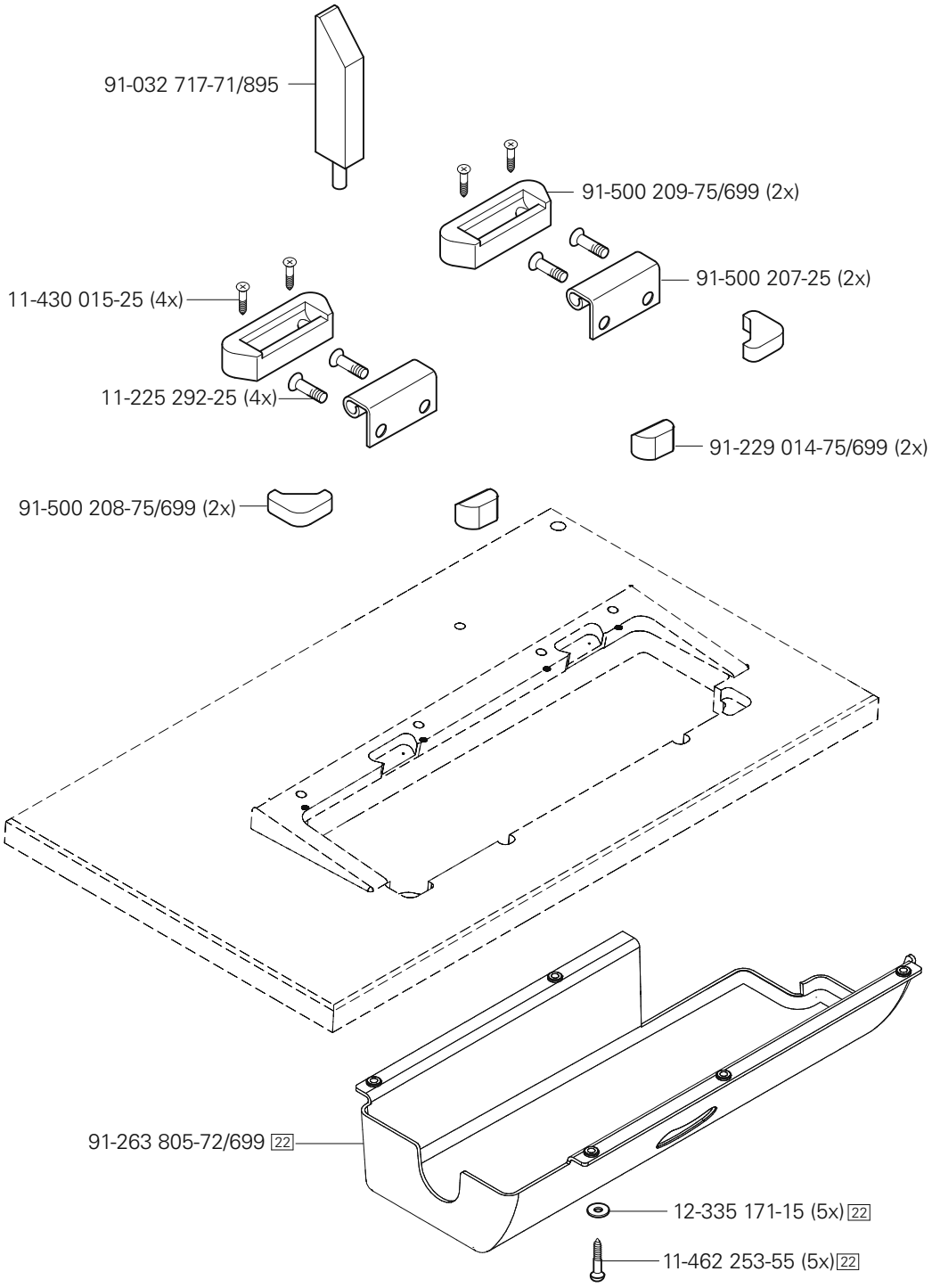

siehe Kapitel 2 Erläuterung der Schlüsselzeichen
see chapter 2 Explanation of key markings
véase el Cap. 2 Explicaciones de los signos clave
见第2章标记说明

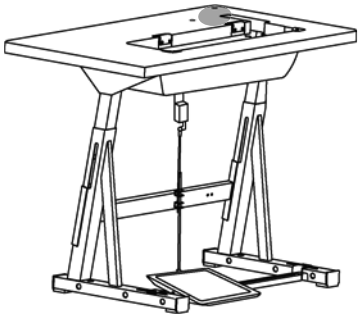

91-229 423-70/690 (PFAFF 2595)

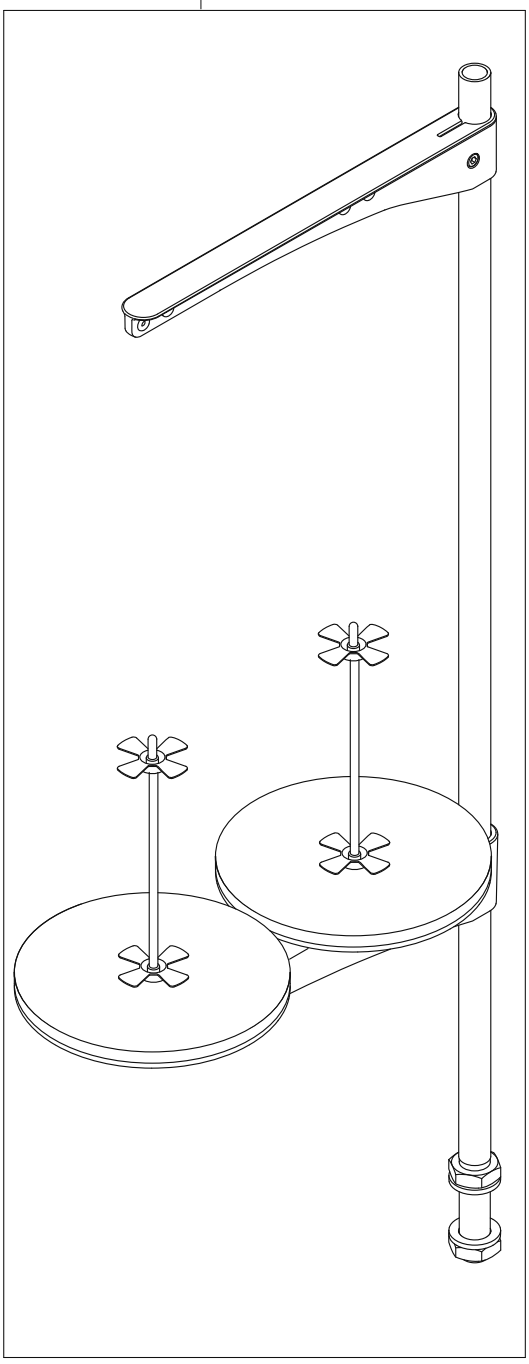

91-229 422-70/690 (PFAFF 2596)

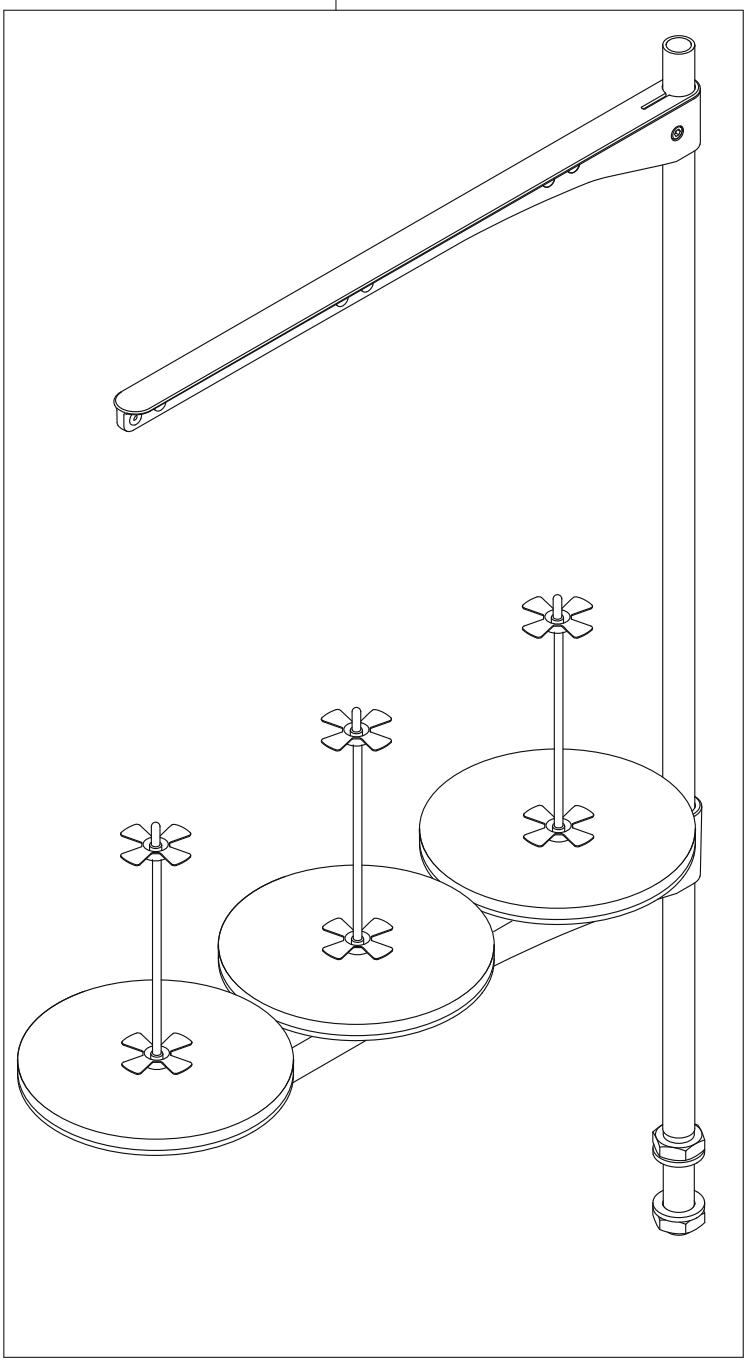

61-111 633-60

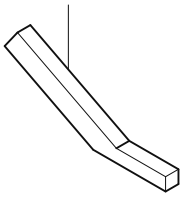

61-111 689-04

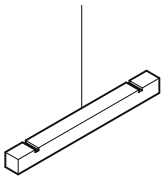

Öl Oil Aceite 油	Mittelpunkts-Viskosität bei: Mean viscosity at: Viscosidad media a: 中点粘度:		Dichte bei: Density of: Densidad a: 密度，在：		Bestellnummer für Behälter mit: Part number for can with: Número de pedido para recipientes con: 订货号用于油箱，带：		
	°C	mm²/s	°C	g/cm³ (g/ml)	1 Liter 1 Litro 1 升		
28-011 201-44	40	22,0	15	0,865	91-129 917-91		

Fett Grease Grasa 脂	Penetration Penetration Penetración 贯入度	Tropfpunkt Drip-point Punto de goteo 滴点	Bestellnummer für Behälter mit: Part number for can with: Número de pedido para recipientes con: 订货号用于油箱，带：		
	mm/10	°C	0,25 kg	0,5 kg	1 kg
28-011 202-10		185			28-011 202-10
28-011 202-47	220-250	185			28-011 202-47

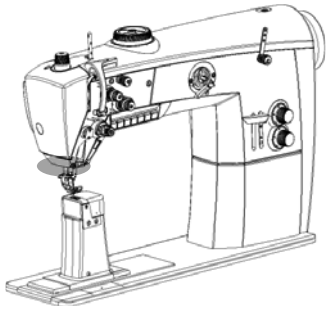

	Best.-Nr. Part number N° de pedido 订货号	Verwendbar bei Unterklasse: Usable with subclass Utilizable en la subclase 子机型可用
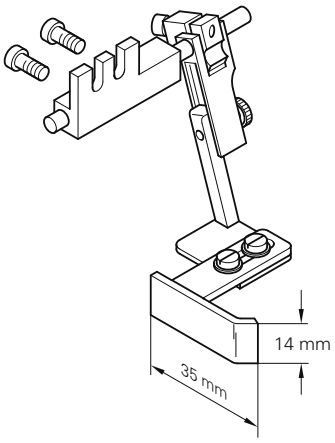	91-156-763-91	-2/04, -6/01
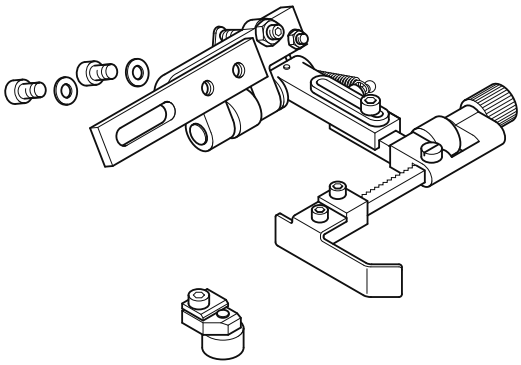	91-156-768-91	-2/04, -6/01,

siehe Kapitel 2 Erläuterung der Schlüsselzeichen
see chapter 2 Explanation of key markings
véase el Cap. 2 Explicaciones de los signos clave
见第2章标记说明

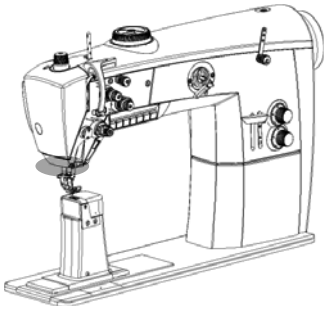

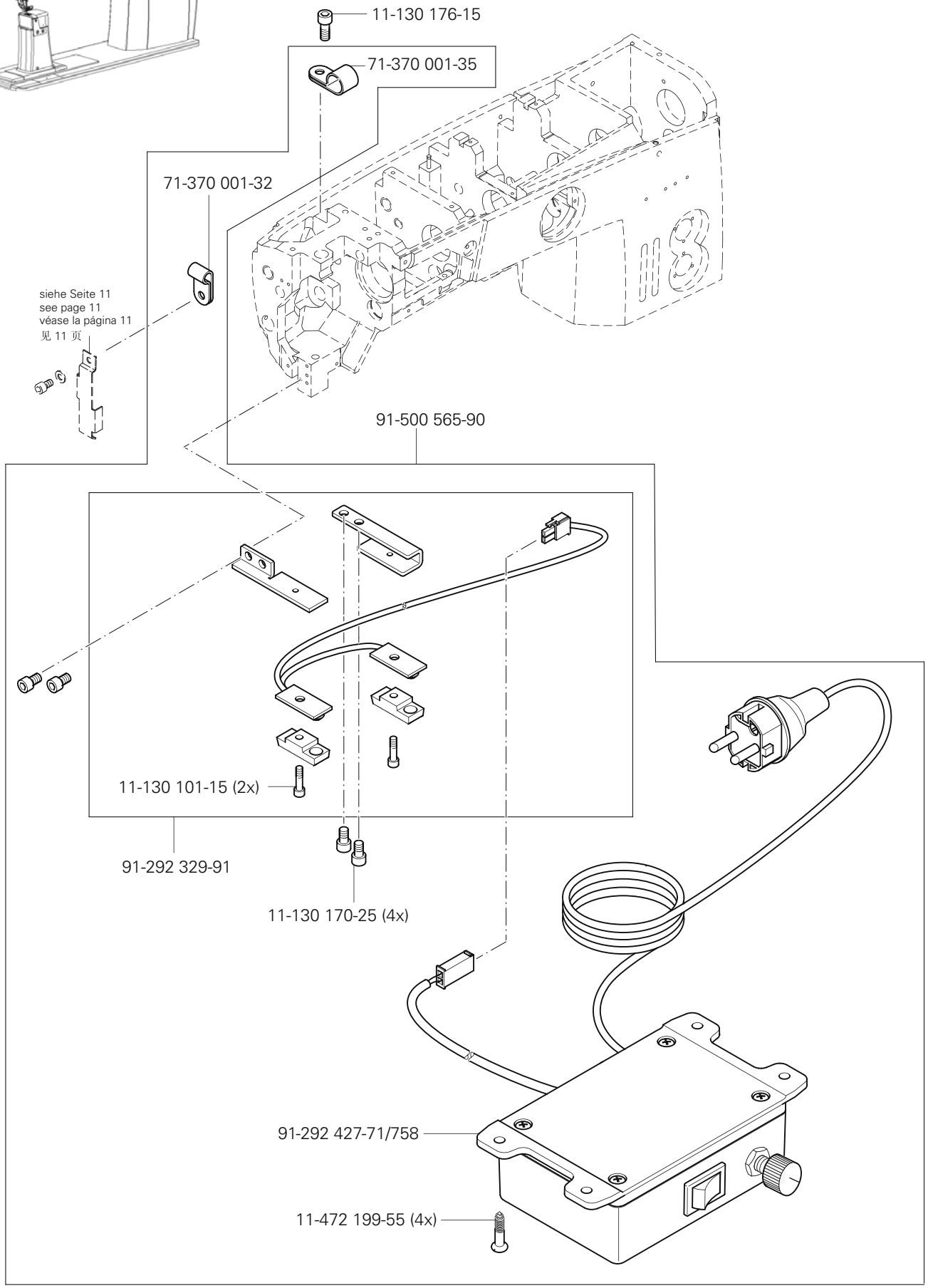
11-130 176-15
71-370 001-35
71-370 001-32
siehe Seite 11
see page 11
véase la página 11
见 11 页
91-500 565-90
11-130 101-15 (2x)
91-292 329-91
11-130 170-25 (4x)
91-292 427-71/758
11-472 199-55 (4x)

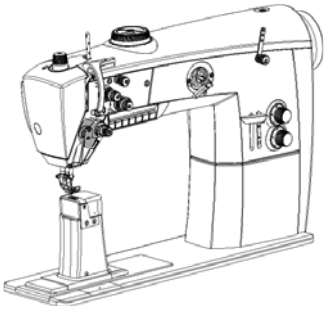

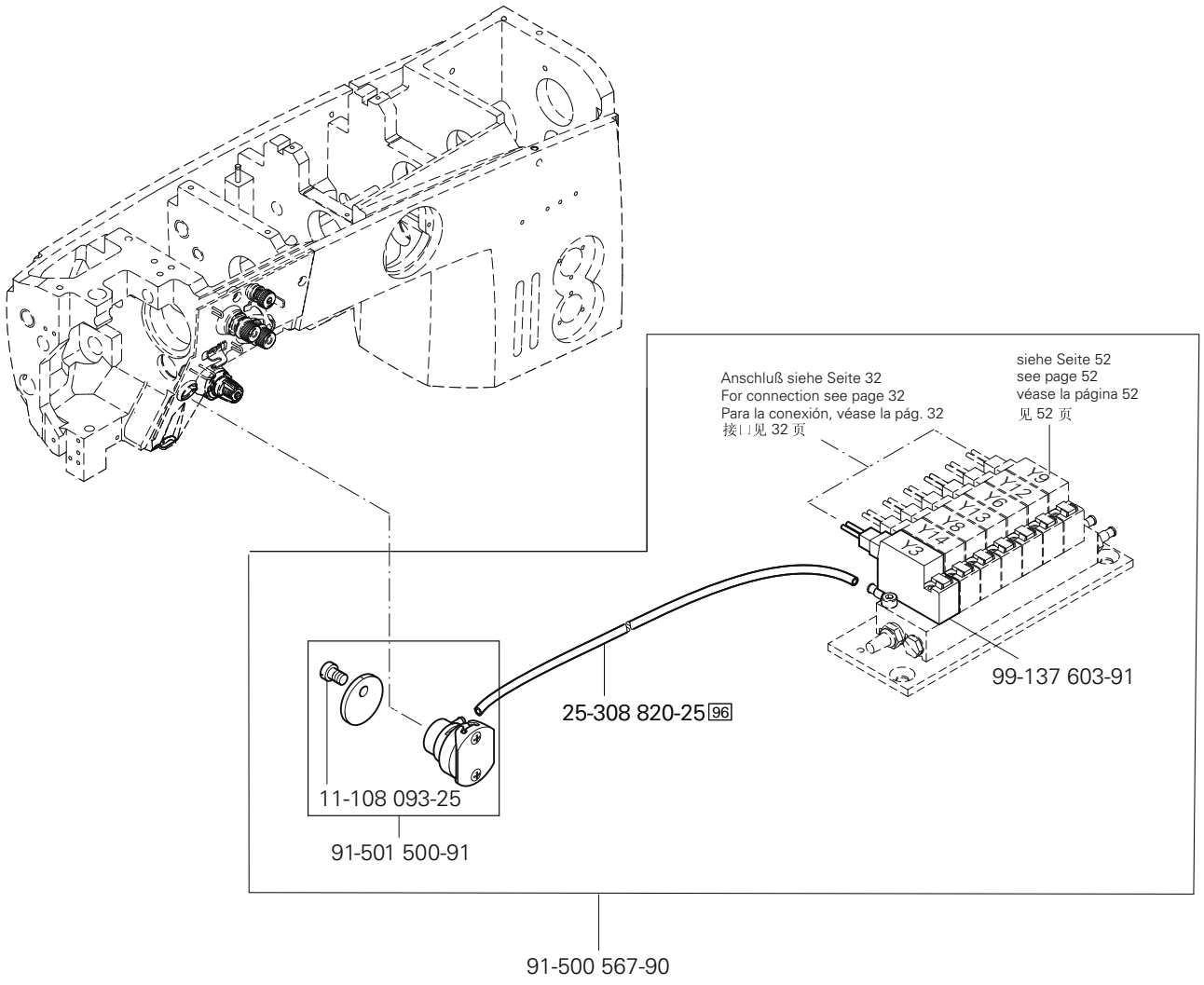

siehe Kapitel 2 Erläuterung der Schlüsselzeichen
see chapter 2 Explanation of key markings
véase el Cap. 2 Explicaciones de los signos clave
见第2章标记说明

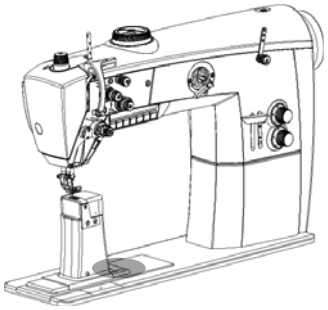

Bausatz ohne P
Kit without P
Equipo de construcción sin P
组件(用于不带 P 的机器）

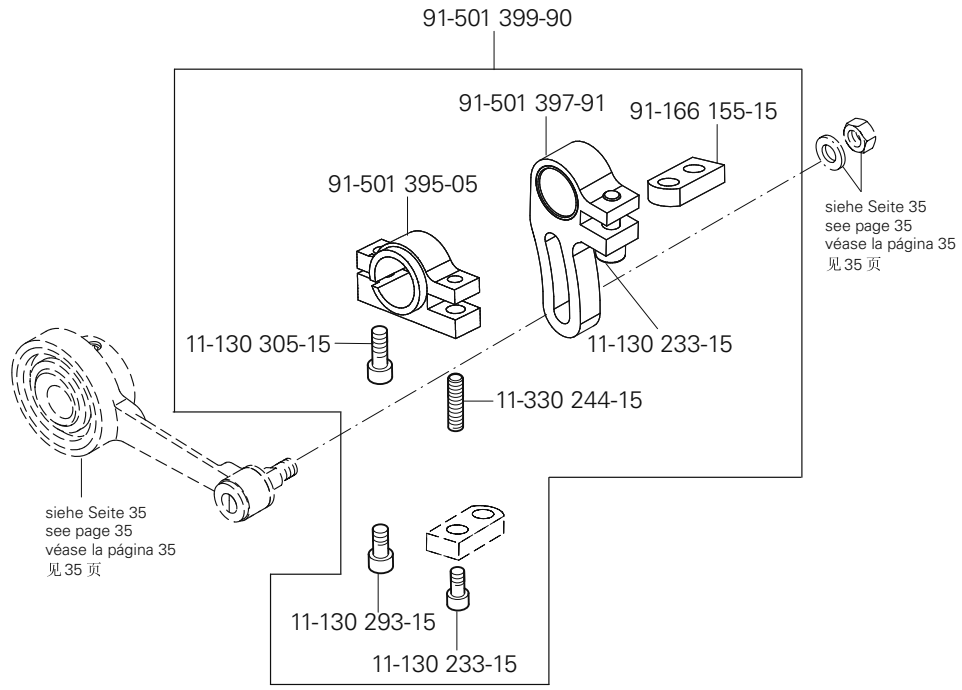

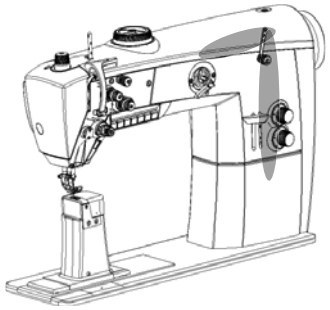

91-500 087-12
91-500 080-11
91-501 510-70/893
siehe Seite 10
see page 10
véase la página 10
见 10 页
12-360 103-05(2x)
12-610 250-45
12-610 230-45
12-360 083-05(2x)
91-500 077-11
91-500 074-11
13-033 481-05
91-500 071-91
13-033 394-05
91-069 335-72/893
11-039 360-15 (2x)
91-500 070-15
91-500 067-92
91-262 166-91
91-262 167-05
91-262 168-05
11-108 846-15
11-108 846-15
91-029 692-75/792
11-174 233-15
91-027 371-12
91-027 370-05

siehe Kapitel 2 Erläuterung der Schlüsselzeichen
see chapter 2 Explanation of key markings
véase el Cap. 2 Explicaciones de los signos clave
见第2章标记说明

PFAFF Industrial

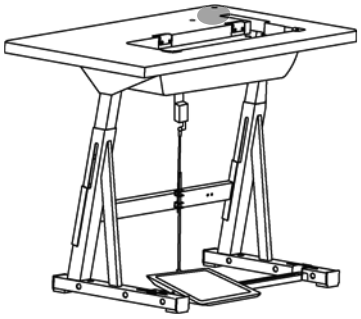

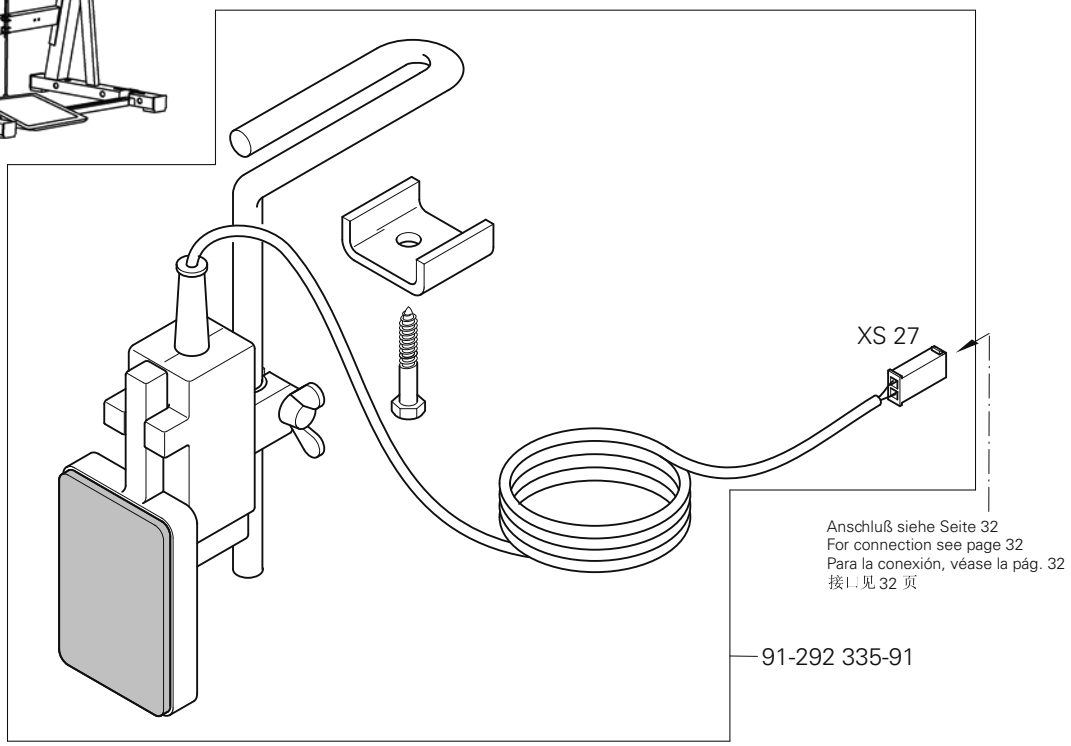
XS 27
Anschluß siehe Seite 32
For connection see page 32
Para la conexión, véase la pág. 32
接⊔见 32 页
91-292 335-91

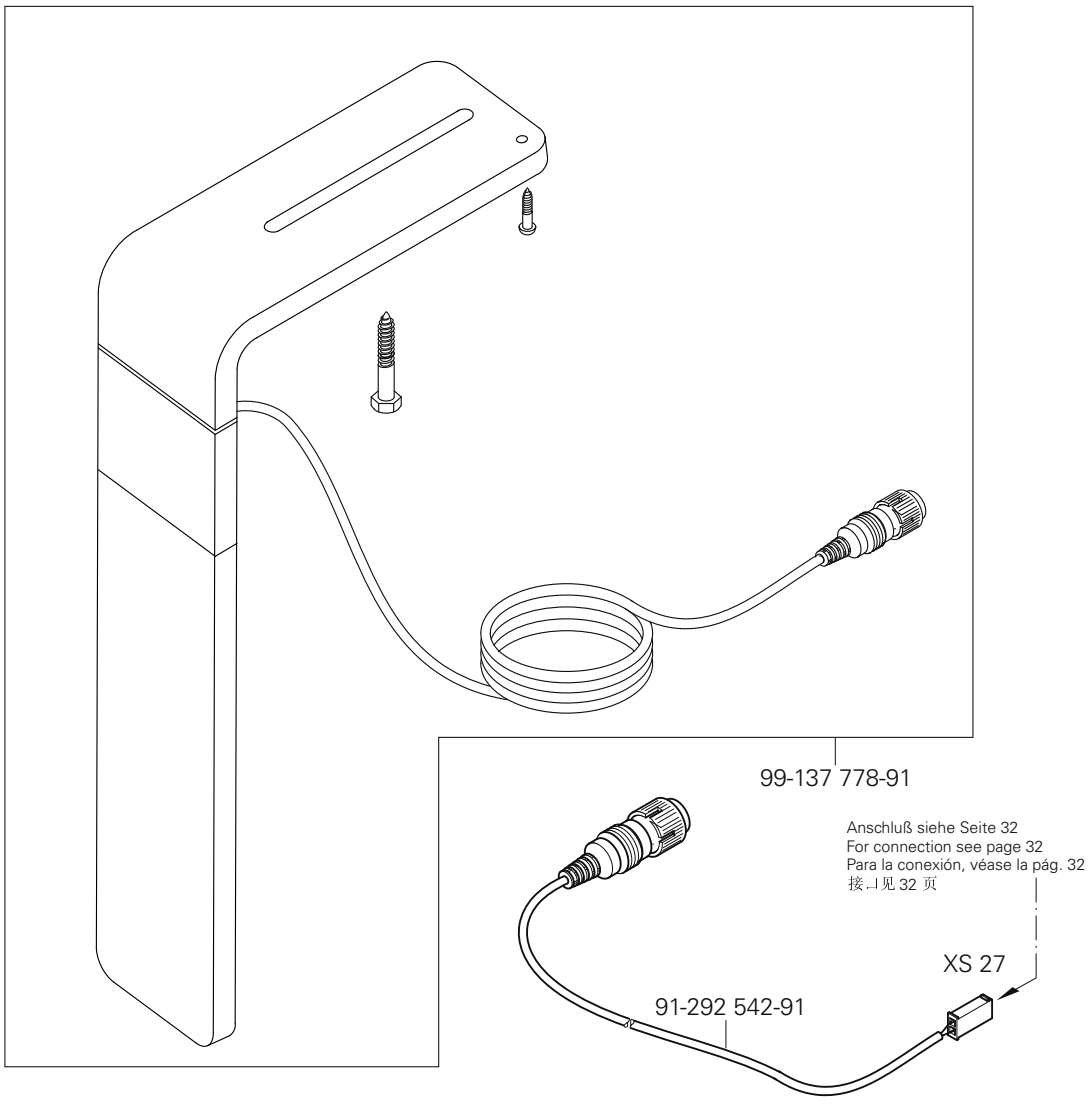
99-137 778-91
Anschluß siehe Seite 32
For connection see page 32
Para la conexión, véase la pág. 32
接⊔见 32 页
XS 27
91-292 542-91

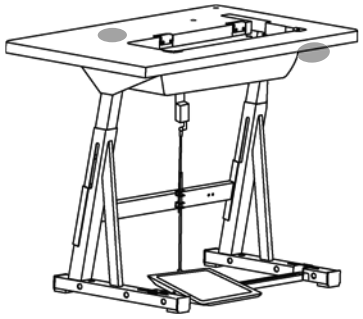

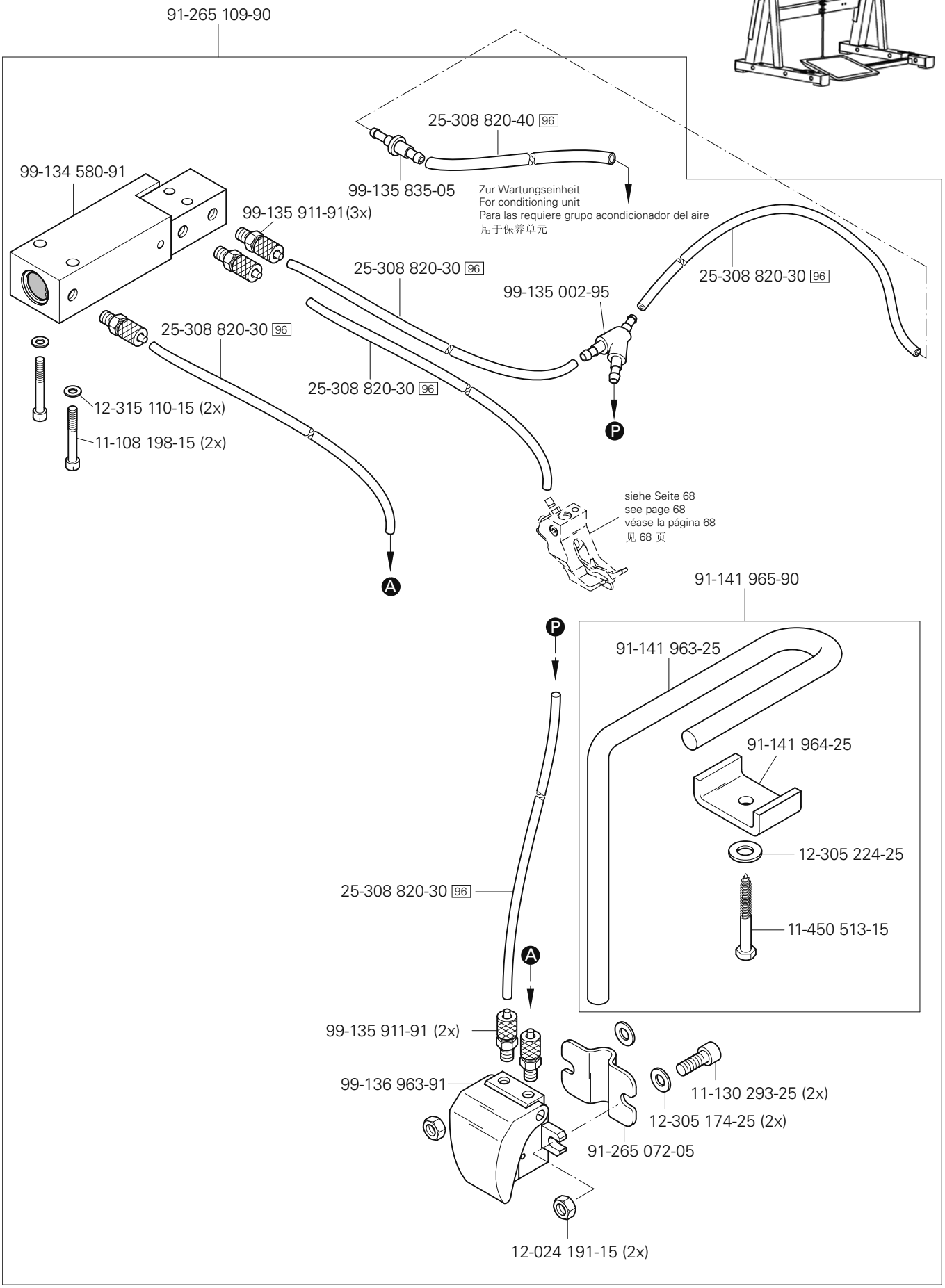

siehe Kapitel 2 Erläuterung der Schlüsselzeichen
see chapter 2 Explanation of key markings
véase el Cap. 2 Explicaciones de los signos clave
见第2章标记说明

No. 零件号	Seite Page Página 页号
11-039 225-15	13
11-039 360-15	66
11-106 104-55	39
11-108 090-15	42, 48, 50
11-108 093-25	12, 16, 17, 18, 19, 64
11-108 132-15	41, 43, 45; 47, 48, 51
11-108 174-15	39, 41, 43, 45; 47, 48, 51
11-108 198-15	68
11-108 219-25	40, 42, 46, 50
11-108 353-15	37
11-108 846-15	66
11-130 089-15	11, 12
11-130 092-15	40, 41, 42, 43, 45, 44, 46, 47, 48, 49, 50, 51
11-130 092-25	16, 18, 41, 43, 45, 47, 49, 51
11-130 095-15	16, 17
11-130 097-25	17, 19
11-130 101-15	16, 42,48, 50, 63
11-130 108-15	52
11-130 113-15	16
11-130 170-15	12, 16, 17, 40, 42, 46, 50
11-130 170-25	63
11-130 173-15	11, 12, 30
11-130 173-25	22
11-130 176-15	12, 25, 32, 33, 63
11-130 176-25	16, 17, 18, 19, 22, 54, 56
11-130 179-15	9
11-130 185-15	23, 24, 29
11-130 191-15	37, 38
11-130 203-15	27
11-130 227-15	16, 17, 27, 28, 39
11-130 227-25	10, 37, 54, 56
11-130 233-15	10, 34, 65
11-130 239-15	9
11-130 251-15	37
11-130 263-15	9
11-130 284-15	9
11-130 287-15	11, 29, 34
11-130 287-25	9, 40, 42, 44, 46, 48, 50
11-130 293-15	10, 11, 28, 29, 35, 36, 40, 42, 43, 44, 46, 48, 49, 50, 51, 65
11-130 293-25	55, 57, 68
11-130 299-25	9
11-130 305-15	53, 65
11-130 365-15	39
11-130 905-15	14, 15, 25
11-130 906-15	9, 42, 50
11-132 169-15	21
11-132 172-15	17, 43, 49, 51
11-132 172-55	14, 15
11-132 223-25	16, 17, 18, 19, 23, 24
11-132 286-25	24
11-174 082-15	12
11-174 173-25	12
11-174 233-15	66
11-178 172-25	39
11-180 175-25	40, 42, 46, 50
11-186 292-15	16, 17
11-186 934-25	16
11-210 076-15	42, 48, 50
11-210 213-15	39
11-210 216-15	37
11-210 248-15	37
11-225 090-15	43, 49, 51
11-225 091-25	16, 17, 18, 19
11-225 172-15	52
11-225 172-25	40, 42, 46, 50
11-225 175-15	30, 31
11-225 178-25	9
11-225 220-15	9
11-225 292-25	58
11-225 298-15	21
11-225 364-15	39
11-225 904-05	17, 18, 19
11-250 075-15	41, 43, 45, 47, 49, 51
11-330 082-15	12, 27
11-330 091-15	17, 30, 31
11-330 094-15	17
11-330 172-15	23, 24
11-330 173-15	54, 56
11-330 217-15	10, 29
11-330 220-15	22
11-330 244-15	65
11-330 277-15	12, 20, 21
11-330 280-15	13, 21, 27, 41, 43, 45, 47, 49, 51
11-330 283-15	39
11-330 952-15	10, 34, 35, 36, 40, 42, 44, 46, 48, 50
11-330 955-15	34
11-330 960-15	11, 35, 42, 48, 50
11-330 962-15	12
11-330 964-15	20, 23, 24, 28, 34, 35, 40, 41, 42, 43, 44, 45, 46, 47, 48, 49, 50, 51
11-335 085-15	16, 17, 18, 19
11-335 280-15	21
11-335 902-15	21
11-340 283-15	39
11-341 166-15	11
11-341 902-15	21, 35
11-430 015-25	58
11-450 513-15	68
11-462 253-55	54. 56, 58
11-472 199-55	63
11-706 290-25	22
12-005 154-15	23, 24
12-005 154-25	22
12-005 175-15	37
12-005 195-15	28
12-012 004-15	9
12-024 121-15	16, 17
12-024 151-25	17
12-024 171-25	37
12-024 191-15	24, 35, 68
12-305 084-15	11, 12, 40, 42, 44, 46, 48, 50
12-305 084-25	16, 17, 18, 19
12-305 114-15	32, 33, 37
12-305 114-25	17
12-305 144-15	37
12-305 174-15	28, 35, 36
12-305 174-25	9, 55, 57, 68
12-305 224-15	39
12-305 224-25	68
12-305 500-05	16, 17, 18, 19
12-315 110-15	68
12-315 170-15	40, 42, 44, 46, 48, 50
12-325 080-05	16, 17, 18, 19
12-335 151-15	25
12-335 171-15	58
12-335 191-15	53
12-360 043-05	28, 29
12-360 043-25	16, 17, 18, 19
12-360 063-25	28
12-360 083-05	66
12-360 103-05	35, 66
12-360 124-05	11, 24
12-360 153-05	33
12-362 124-05	34, 35
12-499 150-45	54, 56
12-505 190-45	16
12-510 170-25	9, 24, 55, 57

No. 零件号	Seite Page Página 页号
12-510 171-45	28
12-610 190-45	29
12-610 210-45	13, 28
12-610 230-45	66
12-610 250-45	66
12-610 270-45	11
12-610 280-45	34, 35
12-610 310-45	12
12-618 170-45	10
12-618 210-45	41, 43, 45, 47, 49, 51
12-624 280-45	24
12-640 230-55	35
12-660 350-45	40, 42, 44, 46, 48, 50
12-660 430-45	40, 42
12-660 460-45	40, 42, 44, 46, 48, 50
12-710 904-12	23, 24, 30, 31
12-710 920-12	34, 35
12-710 921-92	11
12-710 923-92	29
13-033 100-05	17
13-033 106-05	16, 18
13-033 113-05	17, 19
13-033 262-05	17
13-033 283-05	17
13-033 394-05	66
13-033 481-05	66
13-052 097-55	17
13-069 250-05	41, 43, 45, 47, 48, 51
14-012 555-01	40, 42, 44, 46, 48, 50
14-016 120-01	40, 42
14-018 594-01	36
14-218 090-01	10
14-650 181-05	23, 24
15-032 002-45	53
15-120 725-05	37
15-125 061-05	37
16-409 992-05	39
16-410 001-05	21
18-372 003-91	53
18-378 008-91	42, 48, 50
25-161 801-49	37, 41, 43, 45, 47, 49, 51
25-161 801-52	37
25-308 820-25	18, 19, 52, 64
25-308 820-30	68
25-308 820-40	52, 53, 68
26-536 302-09	37
26-536 305-09	11, 12
28-011 201-44	61
28-011 202-10	61
28-011 202-47	61
61-111 633-60	60
61-111 689-04	60
71-120 006-31	39
71-370 001-32	12, 33, 63
71-370 001-35	63
71-370 001-44	32
71-370 003-94	37
71-520 006-01	54, 56
71-520 006-03	55, 57
71-590 007-21	54, 56
71-590 007-72	54, 56
71-770 000-63	38
73-061 008-61	55
73-086 009-90	54
74-052 880-91	15
74-052 911-91	37
74-058 265-91	54, 56
74-061 823-91	57
74-062 060-91	33
74-064 302-91	54, 56
74-086 252-91	56
91-002 065-05	16, 17, 18, 19
91-010 072-05	23, 24
91-010 215-05	16, 17, 18, 19
91-027 370-05	66
91-027 371-12	66
91-029 692-75/792	66
91-032 717-71/895	58
91-046 879-05	37
91-056 193-25	16, 17, 18, 19
91-056 760-05	16, 17, 18, 19
91-069 062-05	10
91-069 335-72/893	66
91-087 291-05	36
91-100 355-05	12
91-118 888-05	34
91-119 015-15	12
91-119 120-91	40, 42
91-119 763-05	13
91-120 877-05	10
91-129 917-91	61
91-140 372-05	10
91-141 963-25	68
91-141 964-25	68
91-141 965-90	68
91-156 763-91	62
91-156 768-91	62
91-164 452-90	40, 42, 44, 46, 48, 50
91-164 453-12	40, 42, 44, 46, 48, 50
91-166 155-15	65
91-168 480-15	21
91-170 809-05	29
91-171 175-12	10, 36
91-172 609-05	12
91-174 303-15	12
91-174 440-25	16, 17, 18, 19
91-174 879-05	22
91-175 328-92	40, 42, 44, 46, 48, 50
91-176 199-92	12
91-176 204-05	12
91-176 360-05	28
91-176 438-05	41, 43, 45, 47, 49, 51
91-187 386-15	53
91-187 426-70/893	53
91-229 014-75/699	58
91-229 422-70/690	59
91-229 423-70/690	59
91-262 166-91	66
91-262 167-05	66
91-262 168-05	66
91-262 195-92	21
91-262 385-75/893	54, 56
91-263 434-12	39
91-263 786-05	36
91-263 788-75/690	9
91-263 805-72/699	58
91-265 072-05	68
91-265 109-90	68
91-266 114-15	9
91-266 520-92	36
91-266 818-05	12
91-266 853-05	39
91-266 876-75/690	39
91-266 979-15	39
91-266 980-25	39
91-266 982-75/898	39
91-266 983-75/895	39
91-267 195-05	30, 31
91-268 655-05	37
91-280 171-91	36
91-290 576-91	9
91-291 458-91	57
91-292 324-91	27
91-292 329-91	63
91-292 335-91	67
91-292 398-91	55, 57
91-292 427-71/758	63

No. 零件号	Seite Page Página 页号
91-292 489-91	55
91-292 491-91	55
91-292 496-91	57
91-292 541-91	55
91-292 542-91	67
91-292 580-91	32
91-500 006-05	24
91-500 007-05	23, 24
91-500 019-05	23, 24
91-500 035-05	10
91-500 041-92	25
91-500 046-05	11
91-500 067-92	66
91-500 070-15	66
91-500 071-91	66
91-500 074-11	66
91-500 077-11	66
91-500 080-11	66
91-500 081-11	16, 17
91-500 084-15	16, 17
91-500 085-12	16
91-500 086-12	16
91-500 087-12	66
91-500 100-91	35
91-500 105-05	35
91-500 106-05	35
91-500 111-05	12
91-500 112-91	20
91-500 113-01	20
91-500 116-05	12
91-500 117-91	12
91-500 131-91	20
91-500 132-91	21
91-500 135-05	12
91-500 136-12	12
91-500 143-91	20
91-500 159-05	30, 31
91-500 164-92	27
91-500 165-05	29
91-500 166-92	29
91-500 169-05	29
91-500 175-91	30, 31
91-500 177-15	26
91-500 179-05	30, 31
91-500 185-05	37
91-500 187-15	37
91-500 207-25	58
91-500 208-75/699	58
91-500 209-71/699	58
91-500 230-05	29
91-500 241-75/690	37
91-500 250-71/892	22
91-500 251-05	22
91-500 252-21	22
91-500 267-92	20
91-500 276-05	11, 12
91-500 278-92	23, 24
91-500 279-12	20
91-500 280-71/690	24
91-500 284-05	24
91-500 286-05	24
91-500 287-71/690	23
91-500 293-01	10
91-500 341-05	34
91-500 342-05	35
91-500 346-05	11, 12
91-500 438-05	25
91-500 448-71/892	16
91-500 455-45	16, 17, 18, 19
91-500 456-45	16, 17, 18, 19
91-500 457-05	16, 18
91-500 458-75/690	16, 17, 18, 19
91-500 459-25	16, 17, 18, 19
91-500 460-05	16, 17, 18, 19
91-500 463-45	17, 19
91-500 464-25	16
91-500 466-71/690	16, 17, 18, 19
91-500 467-71/690	16, 17, 18, 19
91-500 472-74/001	15
91-500 472-74/002	15
91-500 472-74/003	15
91-500 472-74/004	15
91-500 472-74/005	15
91-500 472-74/006	15
91-500 472-74/007	14
91-500 473-75/699	15
91-500 477-75/690	30, 31
91-500 478-75/690	30
91-500 479-75/699	9
91-500 480-25	22
91-500 481-71/690	22
91-500 488-15	16, 17, 18, 19
91-500 496-05	18, 19
91-500 497-35	16, 17, 18, 19
91-500 509-70/690	15
91-500 510-75/766	15
91-500 511-75/785	15
91-500 513-75/690	23
91-500 514-75/690	24
91-500 515-75/892	24
91-500 516-75/690	29
91-500 517-01	9
91-500 521-72/690	30, 31
91-500 526-71/892	16, 18
91-500 530-71/892	18
91-500 533-05	16, 17, 18, 19
91-500 534-45	16, 17, 18, 19
91-500 536-91	18, 19
91-500 537-01	16, 18, 19
91-500 539-71/892	17, 19
91-500 540-71/892	19
91-500 565-90	63
91-500 567-90	64
91-500 590-05	41, 43, 45; 47, 49, 51
91-500 630-91	36
91-500 634-92	34
91-500 670-75/690	31
91-500 671-75/690	30, 31
91-500 674-91	35
91-501 004-05	41, 43, 45; 47, 49, 51
91-501 005-05	41, 43, 45; 47, 49, 51
91-501 017-91	41, 43, 45, 47, 49, 51
91-501 020-15	41, 43, 45, 47, 49, 51
91-501 028-15	41, 43, 45, 47, 49, 51
91-501 030-91	41, 43, 45, 47, 49, 51
91-501 031-05	41, 43, 45, 47, 49, 51
91-501 033-05	41, 43, 45, 47, 49, 51
91-501 049-05	41, 43, 45, 47, 49, 51
91-501 050-05	41, 43, 45, 47, 49, 51
91-501 051-05	9
91-501 059-05	17, 41, 43, 45; 47, 48, 51
91-501 067-05	41, 43, 45, 47, 49, 51
91-501 072-91	10
91-501 073-91	10
91-501 075-91	23
91-501 080-91	12
91-501 081-91	24
91-501 082-05	27
91-501 091-05	36
91-501 101-91	25
91-501 113-91	26
91-501 135-91	13
91-501 138-91	13
91-501 145-91	52
91-501 148-05	52
91-501 162-92	10

No. 零件号	Seite Page Página 页号
91-501 178-91	27
91-501 231-91	29
91-501 239-71/766	37
91-501 245-71/766	37
91-501 278-05	10
91-501 373-70/690	14
91-501 395-05	65
91-501 397-91	65
91-501 399-90	65
91-501 500-91	64
91-501 506-15	40, 42, 46, 48, 50
91-501 507-91	41, 43, 45; 47, 48, 51
91-501 510-70/893	66
91-501 549-90	33
91-501 550-70/895	42
91-501 553-70/895	40
91-501 554-71/895	50
91-501 555-75/895	40, 42, 44, 46, 48, 50
91-501 556-71/895	48
91-501 558-05	41, 43, 45, 47, 49, 51
91-501 559-05	41, 43, 45; 47, 49, 51
91-501 560-05	41, 43, 4%; 47, 48, 51
91-501 561-05	41, 43, 45; 47, 48, 51
91-501 562-92	41, 43, 45, 47, 51
91-501 563-15	41, 43, 45; 47, 48, 51
91-501 564-25	40, 42
91-501 565-25	40, 42
91-501 566-75/690	46, 50
91-501 567-75/690	40, 42
91-501 568-05	40, 42, 46, 50
91-501 569-92	42, 48, 50
91-501 570-05	42, 48, 50
91-501 571-05	42, 48, 50
91-501 573-05	43, 49, 51
91-501 574-05	43, 49, 51
91-501 575-01	41, 43, 45, 47, 49, 51
91-501 577-25	46, 50
91-501 578-91	40, 42, 44, 46, 48, 50
91-501 581-71/895	40, 42
91-501 581-75/895	40, 42
91-501 582-92	42, 50
91-501 583-91	43, 51
91-501 585-15	42, 50
91-501 586-91	40, 42, 44, 46, 48, 50
91-501 587-12	48
91-501 588-91	49
91-501 590-01	42, 48, 50
91-501 591-92	40, 42, 46, 50
91-501 592-92	44, 48
91-501 593-05	34
91-501 598-15	44, 48
91-501 599-15	40, 42, 46, 50
91-501 745-05	43, 49, 51
91-501 751-25	46, 50
91-501 752-75/690	46, 50
91-501 754-25	46, 50
91-501 755-75/690	46, 50
91-501 757-05	16, 17, 18, 19
91-501 758-05	16, 17, 18, 19
91-501 759-91	16, 17, 18, 19
91-501 764-15	17
91-501 767-15	17
91-501 768-25	17
91-501 769-15	17
91-501 770-71/892	17
91-501 772-15	17
91-501 774-15	17
91-501 779-05	39
91-501 782-70	39
91-501 785-71/895	46
91-501 786-71/895	44
91-501 806-05	10
91-501 807-05	10
91-501 808-05	10
91-501 813-91	37
91-501 814-91	52
91-501 891-92	10
91-501 892-05	10
91-501 893-05	10
91-501 931-15	17
91-501 932-15	17
91-501 933-15	17
91-501 934-15	17
91-501 961-75/898	10
91-501 962-25	22
91-501 969-91	11
91-501 973-15	17
91-501 978-91	37
91-502 007-02	30, 31
91-502 230-91	10
91-502 240-91	34
91-502 241-05	40, 42, 46, 50
91-502 258-91	37
91-502 261-05	41, 43, 45, 47, 49, 51
91-502 307-01	10
91-502 336-91	10
91-502 370-91	37
91-502 371-91	37
91-502 387-75/892	9
91-502 388-72/898	10
91-502 396-92	28
91-502 398-91	28
91-502 399-71/690	9
91-502 400-01	28
91-502 410-71/892	21
91-510 044-05	22
96-108 031-38	54, 56
96-700 333-15	40, 42, 44, 46, 48, 50
99-115 300-91	53
99-134 580-91	68
99-135 001-95	19, 52
99-135 002-95	37, 68
99-135 617-95	52
99-135 835-05	52, 68
99-135 911-91	68
99-136 071-95	18
99-136 072-95	52
99-136 546-91	53
99-136 963-91	68
99-137 196-05	54, 56
99-137 497-05	52
99-137 520-05	22
99-137 544-05	21
99-137 589-91	27
99-137 603-91	52, 64
99-137 608-91	52
99-137 637-45	52
99-137 644-05	35
99-137 649-05	29
99-137 693-05	41, 43, 45, 47, 48, 51
99-137 778-91	67
99-137 780-91	52
99-137 833-91	24

PFAFF® Industrial

POWERLine

2595
2596

UNTERKLASSEN-AUSSTATTUNG
SUBCLASS PARTS
COMPOSICIÓN DE LAS SUBCLASES
子机型-设备

-2/04

Für rechte Kantennäharbeiten (Standardform des Teilesatzes). Kantenführung erforderlich (siehe Kapitel 10).

For right-hand marginal stitching (Standard part set). Edge guide necessarily (see chapter 10).

Parael cosido de orillas o cantos (Juego de piezas estándard). Liderato de cantos necesariamente (véase el capítulo 10).

用于右缝边作业（套件的标准型式）。需要导布器（参见章节 10）。

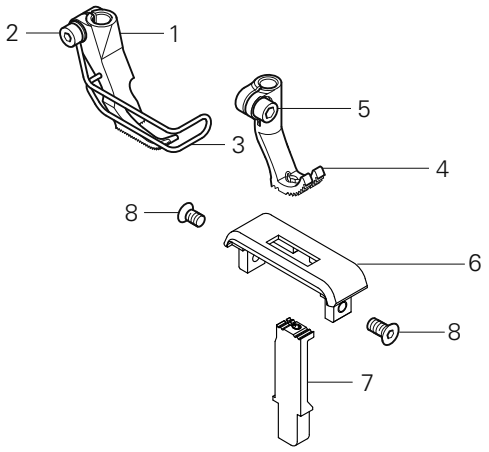

Pos.-Nr. Item No. Nº de pos. 序号	Ausführung Model Tipo 款式	Stichlänge Stitch lenght Largo de puntada 针距	Absteppbreite Stitching margin Margen de costura 绗缝宽度	Teile-Nr. Part No. Nº de pieza 零件号
1 - 7	CN*	6,0	1,5	91-202 812-93/001
			2,0	91-202 812-93/002
			3,0	91-202 812-93/003
			4,0	91-202 812-93/004
1 - 3	CN*	6,0	1,5	91-149 268-93/001
			2,0	91-149 268-93/002
			3,0	91-149 268-93/003
			4,0	91-149 268-93/004
2				11-130 176-15
3				91-149 293-05 [3]
4 - 5	CN*	6,0	1,5	91-049 394-93/014
			2,0	91-049 394-93/015
			3,0	91-049 394-93/002
			4,0	91-049 394-93/003

Pos.-Nr. Item No. Nº de pos. 序号	Ausführung Model Tipo 款式	Stichlänge Stitch lenght Largo de puntada 针距	Absteppbreite Stitching margin Margen de costura 绗缝宽度	Teile-Nr. Part No. Nº de pieza 零件号
5				11-130 173-15
6	CN*	6,0	1,5	91-151 019-24/002
			2,0	91-151 019-24/002
			3,0	91-151 019-24/003
			4,0	91-150 989-25
7	CN*	6,0	1,5	91-159 083-04/010
			2,0	91-159 083-04/010
			3,0	91-159 083-04/011
			4,0	91-159 061-04/001
8				11-225 172-25

▲ Weitere Unterklassen und Ausführungen auf Anfrage
Further Subclasses and versions on enquiry
Otras subclases y tipos, sobre demanda
更多的子机型和款式请询问

◆ Standard
Standard
Estándar
则

[ ]/* siehe Kapitel 2 Erläuterung der Schlüsselzeichen
see chapter 2 Explanation of key markings
véase el Cap. 2 Explicaciones de los signos clave
见第 2 章标记说明

PFAFF Industrial

-6/01

Für allgemeine Näharbeiten (Standardform des Teilesatzes).

For ordinary sewing operations (Standard part set.)

Para trabajos de costura en general (Juego de piezas estándard.)

适用于一般性缝纫工作（套件的标准型式 ）。

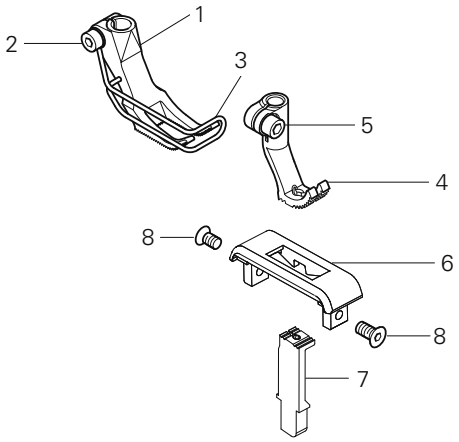

Pos.-Nr. Item No. Nº de pos. 序号	Ausführung Model Tipo 款式	Stichlänge Stitch lenght Largo de puntada 针距	Teile-Nr. Part No. Nº de pieza 零件号
1 - 7	CN*	6,0	91-202 790-93/001
	CN9*	9,0	91-202 783-93/001
	DN12*	12 ,0	91-202 784-93/001
1 - 3	CN*	6,0	91-149 262-91
	CN9*	9,0	91-149 264-91
	DN12*	12 ,0	91-149 266-91
2			11-130 176-15
3			91-149 267-05 3
4 - 5	CN*;CN9*	6,0; 9,0	91-049 394-93/003
	DN12*	12 ,0	91-049 394-93/011
5			11-130 173-15

Pos.-Nr. Item No. Nº de pos. 序号	Ausführung Model Tipo 款式	Stichlänge Stitch lenght Largo de puntada 针距	Teile-Nr. Part No. Nº de pieza 零件号
6	CN*	6,0	91-150 989-25
	CN9*	9,0	91-151 008-25
	DN12*	12 ,0	91-151 009-25
7	CN*;CN9*	6,0; 9,0	91-159 061-04/001
	DN12*	12 ,0	91-159 061-04/002
8			11-225 172-25

-6/01

Für allgemeine Näharbeiten (Standardform des Teilesatzes).

For ordinary sewing operations (Standard part set.)

Para trabajos de costura en general (Juego de piezas estándard.)

适用于一般性缝纫工作（套件的标准型式 ）。

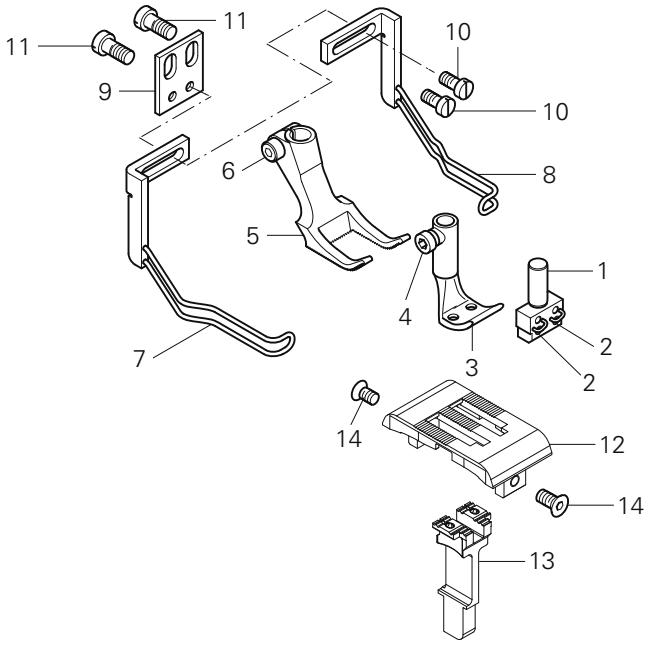

Pos.-Nr. Item No. Nº de pos. 序号	Ausführung Model Tipo 款式	Stichlänge Stitch lenght Largo de puntada 针距	Nadelabstand Needle gauge Distancia entre agujas 机针间距	Teile-Nr. Part No. Nº de pieza 零件号
1 - 13	CN*	6,0	4,0	91-202 806-93/001
			6,0	91-202 806-93/002
			8,0	91-202 806-93/003
			10,0	91-202 806-93/004
			12,0	91-202 806-93/005
	CN9*	9,0	4,0	91-202 807-93/001
			6,0	91-202 807-93/002
			8,0	91-202 807-93/003
			10,0	91-202 807-93/004
			12,0	91-202 807-93/005
	DN9*	9,0	4,0	91-202 807-93/006
			6,0	91-202 807-93/007
			8,0	91-202 807-93/008
			10,0	91-202 807-93/009
			12,0	91-202 807-93/010

Pos.-Nr. Item No. Nº de pos. 序号	Ausführung Model Tipo 款式	Stichlänge Stitch lenght Largo de puntada 针距	Nadelabstand Needle gauge Distancia entre agujas 机针间距	Teile-Nr. Part No. Nº de pieza 零件号
1 - 12	DN12*	12.0	4,0	91-202 808-93/001
			6,0	91-202 808-93/002
			8,0	91-202 808-93/003
			10,0	91-202 808-93/004
			12,0	91-202 808-93/005
1 - 2			4,0	91-500 232-93/005
			6,0	91-500 137-93/004
			8,0	91-500 137-93/007
			10,0	91-500 137-93/010
			12,0	91-500 137-93/012
2				11-330 082-15
3 - 4	CN*;CN9*	6,0; 9,0	4,0	91-049 385-93/025
			6,0	91-049 385-93/029
			8,0	91-049 385-93/035
			10,0	91-049 385-93/039

▲ Weitere Unterklassen und Ausführungen auf Anfrage
Further Subclasses and versions on enquiry
Otras subclases y tipos, sobre demanda
更多的子机型和款式请询问

◆ Standard
Standard
Estándar
则

□/* siehe Kapitel 2 Erläuterung der Schlüsselzeichen
see chapter 2 Explanation of key markings
véase el Cap. 2 Explicaciones de los signos clave
见第 2 章标记说明

PFAFF Industrial

Pos.-Nr. Item No. Nº de pos. 序号	Ausführung Model Tipo 款式	Stichlänge Stitch lenght Largo de puntada 针距	Nadelabstand Needle gauge Distancia entre agujas 机针间距	Teile-Nr. Part No. Nº de pieza 零件号
3 - 4	CN*;CN9*	6,0; 9,0	12,0	91-049 385-93/002
	DN9*;DN12*	9,0; 12,0	4,0	91-049 385-93/071
			6,0	91-049 385-93/055
			8,0	91-049 385-93/052
			10,0	91-049 385-93/050
			12,0	91-049 385-93/077
4				11-132 217-15
5 - 6	CN*	6,0	4,0	91-149 283-93/001
			6,0	91-149 283-93/003
			8,0	91-149 283-93/004
			10,0	91-149 283-93/005
			12,0	91-149 283-93/006
	CN9*;DN9*	9,0	4,0	91-149 278-93/001
			6,0	91-149 278-93/003
			8,0	91-149 278-93/004
			10,0	91-149 278-93/005
			12,0	91-149 278-93/006
	DN12*	12,0	4,0	91-149 284-93/001
			6,0	91-149 284-93/003
			8,0	91-149 284-93/004
			10,0	91-149 284-93/005
			12,0	91-149 284-93/006
5				11-130 176-15
7 - 10			2,4 - 12,0	91-154 941-91
7			2,4 - 12,0	91-154 700-91
8			2,4 - 12,0	91-154 703-91
9				91-154 942-15
10				11-108 174-15
11				11-130 224-15

Pos.-Nr. Item No. Nº de pos. 序号	Ausführung Model Tipo 款式	Stichlänge Stitch lenght Largo de puntada 针距	Nadelabstand Needle gauge Distancia entre agujas 机针间距	Teile-Nr. Part No. Nº de pieza 零件号
12	CN*	6,0	4,0	91-151 010-24/005
			6,0	91-151 010-24/009
			8,0	91-151 010-24/012
			10,0	91-151 010-24/015
			12,0	91-151 010-24/017
	CN9;DN9*	9,0	4,0	91-150 977-24/005
			6,0	91-150 977-24/009
			8,0	91-150 977-24/012
			10,0	91-150 977-24/015
			12,0	91-150 977-24/017
	DN12*	12,0	4,0	91-150 978-24/005
			6,0	91-150 978-24/009
			8,0	91-150 978-24/012
			10,0	91-150 978-24/015
			12,0	91-150 978-24/017
13	CN*;CN9*	6,0; 9,0	4,0	91-159 048-04/202
			6,0	91-159 048-04/206
			8,0	91-159 048-04/209
			10,0	91-159 048-04/212
			12,0	91-159 048-04/214
	DN9;DN12*	9,0; 12,0	4,0	91-159 048-04/300
			6,0	91-159 048-04/304
			8,0	91-159 048-04/307
			10,0	91-159 048-04/310
			12,0	91-159 048-04/312
14				11-225 172-25

-6/03

Für allgemeine Näharbeiten (Standardform des Teilesatzes). jedoch mit 2teiligem Fuß (Ausgleichfuß).

For ordinary sewing operations (Standard part set.) but with 2-part foot (levelling foot).

Para trabajos de costura en general (Juego de piezas estándard.) pero con pie de dos piezas (pie de compensación).

适用于一般性缝纫工作（套件的标准型式 ）。分别带 2 件套底脚（校准底脚）。

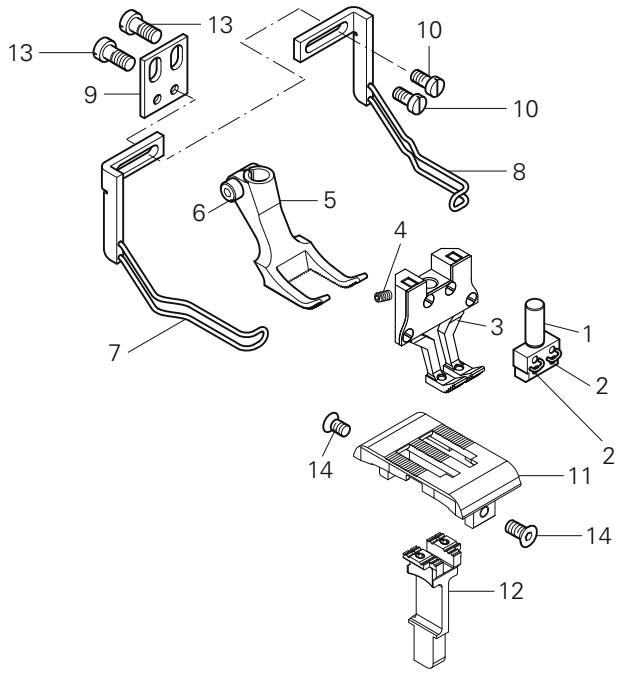

Pos.-Nr. Item No. Nº de pos. 序号	Ausführung Model Tipo 款式	Stichlänge Stitch lenght Largo de puntada 针距	Nadelabstand Needle gauge Distancia entre agujas 机针间距	Teile-Nr. Part No. Nº de pieza 零件号
1 - 13	CN*	6,0	6,0◆	91-202 819-93/001
			8,0◆	91-202 819-93/002
			10,0	91-202 819-93/003
	CN9*	9,0	6,0◆	91-202 820-93/001
			8,0◆	91-202 820-93/002
			10,0	91-202 820-93/003
			12,0	91-202 820-93/004
	DN12*	12,0	8,0◆	91-202 821-93/001
			10,0◆	91-202 821-93/002
			12,0	91-202 821-93/003

Pos.-Nr. Item No. Nº de pos. 序号	Ausführung Model Tipo 款式	Stichlänge Stitch lenght Largo de puntada 针距	Nadelabstand Needle gauge Distancia entre agujas 机针间距	Teile-Nr. Part No. Nº de pieza 零件号
1 - 2			6,0◆	91-500 137-93/004
			8,0◆	91-500 137-93/007
			10,0◆	91-500 137-93/010
			12,0	91-500 137-93/012
2				11-330 082-15
3 - 4			6,0◆	91-154 978-93/001
			8,0◆	91-154 978-93/004
			10,0◆	91-154 978-93/006
			12,0	91-154 978-93/008
4				11-330 166-15

▲ Weitere Unterklassen und Ausführungen auf Anfrage
Further Subclasses and versions on enquiry
Otras subclases y tipos, sobre demanda
更多的子机型和款式请询问

◆ Standard
Standard
Estándar
则

☐/* siehe Kapitel 2 Erläuterung der Schlüsselzeichen
see chapter 2 Explanation of key markings
véase el Cap. 2 Explicaciones de los signos clave
见第 2 章标记说明

PFAFF® Industrial

Pos.-Nr. Item No. Nº de pos. 序号	Ausführung Model Tipo 款式	Stichlänge Stitch lenght Largo de puntada 针距	Nadelabstand Needle gauge Distancia entre agujas 机针间距	Teile-Nr. Part No. Nº de pieza 零件号
5 - 6	CN*	6,0	6,0◆	91-149 398-93/001
			8,0◆	91-149 398-93/002
			10,0	91-149 398-93/004
	CN9*	9,0	6,0◆	91-149 399-93/001
			8,0◆	91-149 399-93/002
			10,0	91-149 399-93/004
			12,0	91-149 399-93/006
	DN12*	12,0	8,0◆	91-149 400-93/002
			10,0◆	91-149 400-93/004
			12,0	91-149 400-93/006
6				11-130 176-15
7 - 10				91-154 945-91
7				91-154 712-91
8				91-154 715-91
9				91-154 942-15
10				11-108 174-15
11	CN*	6,0	6,0◆	91-151 010-24/009
			8,0◆	91-151 010-24/012
			10,0	91-151 010-24/015
11	CN9*	9,0	6,0◆	91-150 977-24/009
			8,0◆	91-150 977-24/012
			10,0	91-150 977-24/015
			12,0	91-150 977-24/015
	DN12*	12,0	8,0◆	91-150 978-24/012
			10,0◆	91-150 978-24/015
			12,0	91-150 978-24/017
12	CN*;CN9*	6,0;9,0	6,0◆	91-159 048-04/206
			8,0◆	91-159 048-04/209
			10,0	91-159 048-04/212
			12,0	91-159 048-04/214
	DN12*	12,0	8,0◆	91-159 048-04/307
			10,0◆	91-159 048-04/310
			12,0	91-159 048-04/312
13				11-130 224-15
14				11-225 172-25

-63/24

Arbeitsgang
Operation
Opéracion
操作过程

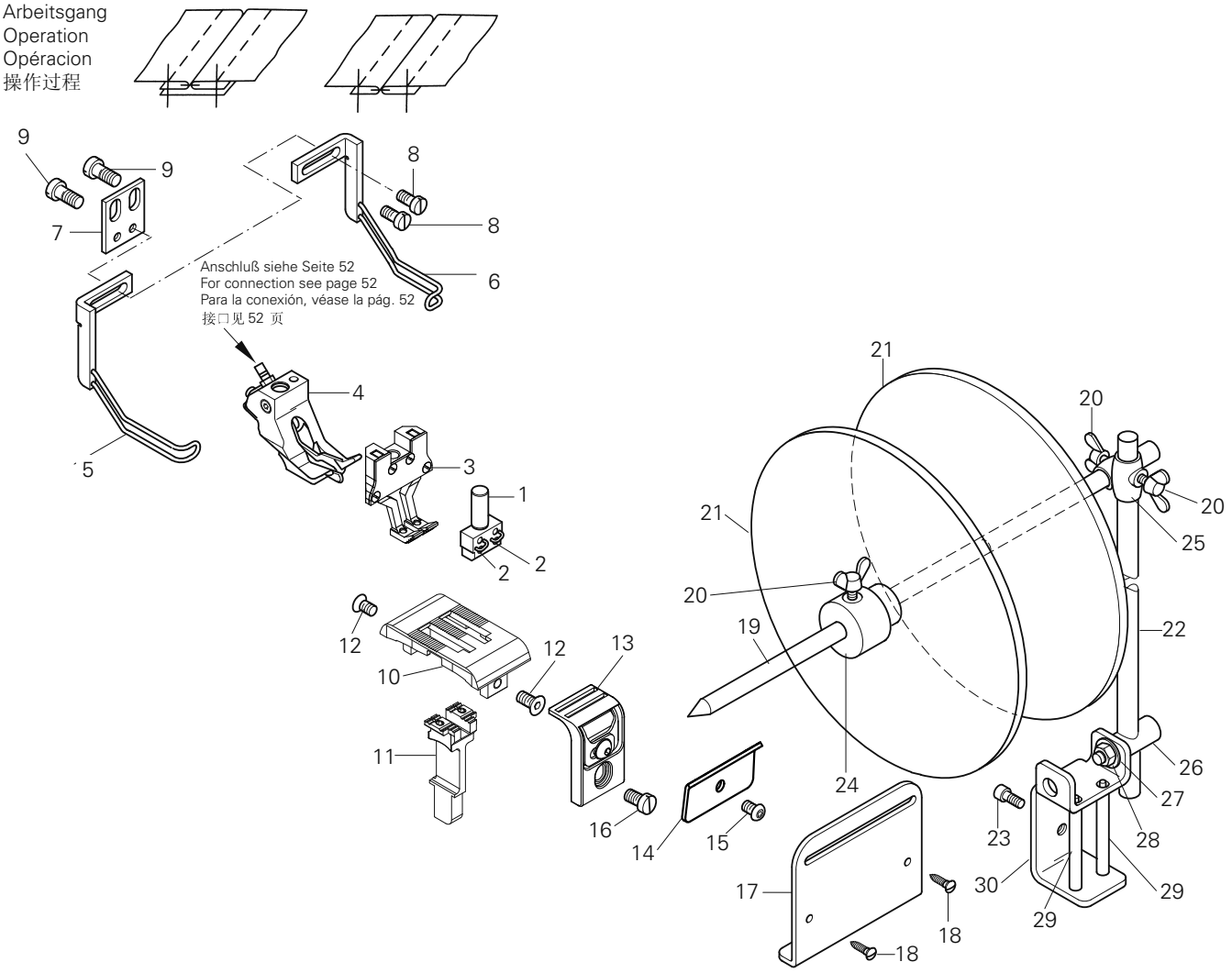

Pos.-Nr. Item No. Nº de pos. 序号	Ausführung Model Tipo 款式	Stichlänge Stitch lenght Largo de puntada 针距	Nadelabstand Needle gauge Distancia entre agujas 机针间距	Teile-Nr. Part No. Nº de pieza 零件号
1 - 11	CN9*	9,0	6,0	91-202 810-93/001
			8,0	91-202 810-93/003
			10,0	91-202 810-93/002
	DN12*	12,0	8,0	91-202 810-93/004
			10,0	91-202 810-93/005
			12,0	91-202 810-93/006
1 - 2			6,0	91-500 137-93/004
			8,0	91-500 137-93/007
			10,0	91-500 137-93/010
			12,0	91-500 137-93/012

Pos.-Nr. Item No. Nº de pos. 序号	Ausführung Model Tipo 款式	Stichlänge Stitch lenght Largo de puntada 针距	Nadelabstand Needle gauge Distancia entre agujas 机针间距	Teile-Nr. Part No. Nº de pieza 零件号
2				11-330 082-15
3			6,0	91-154 978-93/001
			8,0	91-154 978-93/004
			10,0	91-154 978-93/006
			12,0	91-154 978-93/008
4	CN9*	9,0	6,0	91-149 370-91
			8,0◆	91-149 372-91
			10,0◆	91-149 374-91
	DN12*	12,0	8,0◆	91-149 381-91
			10,0◆	91-149 382-91

▲ Weitere Unterklassen und Ausführungen auf Anfrage
Further Subclasses and versions on enquiry
Otras subclases y tipos, sobre demanda
更多的子机型和款式请询问

◆ Standard
Standard
Estándar
则

□/* siehe Kapitel 2 Erläuterung der Schlüsselzeichen
see chapter 2 Explanation of key markings
véase el Cap. 2 Explicaciones de los signos clave
见第 2 章标记说明

PFAFF® Industrial

Pos.-Nr. Item No. Nº de pos. 序号	Ausführung Model Tipo 款式	Stichlänge Stitch lenght Largo de puntada 针距	Nadelabstand Needle gauge Distancia entre agujas 机针间距	Teile-Nr. Part No. Nº de pieza 零件号
4	DN12*	12,0	12,0	91-149 383-91
5 -8				91-154 945-91
5				91-154 712-91
6				91-154 715-91
7				91-154 942-15
8				11-108 174-15
9				11-130 224-15
10	CN9*	9,0	6,0	91-150 977-24/009
			8,0	91-150 977-24/012
			10,0	91-150 977-24/015
	DN12*	12,0	8,0◆	91-150 978-24/012
			10,0◆	91-150 978-24/015
			12,0	91-150 978-24/017
11	CN9*	9,0	6,0	91-159 048-04/206
			8,0◆	91-159 048-04/209
			10,0◆	91-159 048-04/212
	DN12*	12,0	8,0◆	91-159 048-04/307
			10,0◆	91-159 048-04/310
			12,0	91-159 048-04/312
12				11-225 172-25

Pos.-Nr. Item No. Nº de pos. 序号	Ausführung Model Tipo 款式	Stichlänge Stitch lenght Largo de puntada 针距	Nadelabstand Needle gauge Distancia entre agujas 机针间距	Teile-Nr. Part No. Nº de pieza 零件号
13 - 15				91-501 339-20
13				91-501 340-21
14				91-501 344-25
15				11-180 175-25
16				11-108 219-25
17				91-044 419-25
18				11-472 109-55
19 - 30				91-156 255-71/895
19				91-056 642-15
20				11-505 292-25
21				91-043 136-71/895
22				91-045 769-15
23				11-130 903-15
24				91-056 643-15
25				91-056 641-75/895
26				91-156 259-15
27				12-305 264-15
28				12-024 231-15
29				91-156 257-91
30				91-156 256-15

PFAFF® Industrial



Europäische Union
Wachstum durch Innovation – EFRE



PFAFF Industriesysteme
und Maschinen AG

Hans-Geiger-Str. 12 - IG Nord
D-67661 Kaiserslautern

Telefon: +49 - 6301 3205 - 0
Telefax: +49 - 6301 3205 - 1386
E-mail: info@pfaff-industrial.com

Hotlines:

Technischer Service / Technical service:
Service technique / Servicio técnico: +49 - 175 2243-101

Nähtechnik-Fachberatung / Application consultance:
Conseiller de couture et technique / Asesor técnico: +49 - 175 2243-102

Ersatzteile-Hotline / Spare-parts hotline:
Hotline - Pièces détachées / Hotline Repuestos: +49 - 175 2243-103

Gedruckt in der BRD / Printed in Germany / Imprimé en la R.F.A. / Impreso en la R.F.A

© PFAFF Industriesysteme und Maschinen AG 2009, PFAFF is the exclusive trademark of VSM Group AB.PFAFF Industriesysteme und Maschinen AG is an authorized licensee of the PFAFF trademark.