PFAFF® Industrial

3307 -1/.. , -3/.. , -4/.. , -5/.. , -9/..

TEILELISTE
PARTS LIST
LISTE DE PIÈCES
LISTA DE PIEZAS

Diese Teileliste hat für Maschinen ab nachfolgender Seriennummer Gültigkeit:

This parts list applies to machines from the following serial numbers onwards:

Cette liste de pièces est valable pour les machines au numéros de série à partir de:

Esta lista de piezas tiene validez para máquinas a partir del número de serie siguiente:

 # 2 752 431 →

296-12-19 032
DE / EN / FR / ES 06.09

Alle Informationen und Abbildungen waren zum Zeitpunkt der Druckgebung auf dem neusten Stand.

Technische Änderungen vorbehalten!

Der Nachdruck, die Vervielfältigung sowie die Übersetzung - auch auszugweise - aus PFAFF-Teilelisten ist nur mit unserer vorherigen Zustimmung und mit der Quellenangabe gestattet.

At the time of printing, all information and illustrations contained in thisa document were up to date.

Subject to alteration!

The reprinting, copying or translation of PFAFF Parts lists whether in whole or in part, is only pemitted with our previous permission and with written reference to the source.

Au moment de la remise à l'imprimeur, toutes les informations et figures se rapportant à cette machine correspondaient à l'ètat actuel des connaissances.

Sous rèserve de modifications techniques!

Aucune reproduction, polycopie ou traduction - même par extraits - des listes de pièces PFAFF ne peut être effectuée, à condition d'en indiquer l'orgine, sans notre autorisation expresse.

Todas las informaciones e ilustraciones de este manual estaban al día en el momento de entregarse para su impresión.

¡ Salvo modificaciones técnicas!

La reimpresión, reproducción y traducción - aunque sólo sea parcial - de las listas de piezas PFAFF sólo está permitida con nuestro permiso previo e indicando la fuente.

PFAFF Industriesysteme
und Maschinen AG

Hans-Geiger-Str. 12 - IG Nord
D-67661 Kaiserslautern

Inhaltsverzeichnis
Contents
Table des matières
Contenido

Seite
Page
Page
Página

0 Wichtiger Hinweis 7
Important note
Avis important
Observación importante

1 Vorwort 8
Foreword
Avant-propos
Notas preliminares

2 Erläuterungen der Schlüsselzeichen 9
Explanation of key markings
Explication des symboles
Explicaciones de los signos clave

3 Basismaschine
Basic machine
Machine de base
Máquina básicas

3.01 Gehäuseteile 11
Housing sections
Parties du corps
Piezas del cárter

3.02 Kopfteile 12
Needle head parts
Pièces de tête
Piezas de la cabeza

3.03 Armteile 14
Arm parts
Pièces de bras
Piezas del brazo

3.04 Freiarmteile 21
Cylinder bed parts
Pièces du bras inférieur
Piezas del brazo al aire

4 Wartungseinheit (-925/03) 30
Air filter / lubricator (-925/03)
Conditionneur d'air comprimé (-925/03)
Grupo acondicionador del aire comprimido (-925/03)

Seite
Page
Page
Página

5 Pneumatische Ausrüstung 31
Pneumatic equipment
Equipement pneumatique
Equipo neumático

6 Elektrische Ausrüstung
Electrical equipment
Equipement électrique
Equipo eléctrico

6.01 Kabelbaum zum Oberteil....32
Cable tree to sewing head
Faisceau de câbles vers la tête de machine
Mazo de cables para el cabezal

6.02 Fadenkraft-Senor....33
Thread strength-sensor
Détecteur de la force du fil
Sensor-fuerza de hilo

6.03 Tastschalter 34
Push-button switch
Interrupteur à bouton-poussoir
Interruptur pulsador

6.04 Oberteilerkennung 35
Sewing head identification
Detection de la tête
Detección de la parte superior

6.05 Einbaumotor 36
Built-in motor
Moteur incorporé
Motor incorporado

6.06 Bedienfeld 37
Control panel
Panneau de commande
Panel de mandos

6.07 Sollwertgeber 38
Set-point generator
Codeur
Emisor del valor teóruco

Seite
Page
Page
Página

6.08 Motor-Hauptschalter 39
Main switch
Interrupteur général
Interruptor principal

6.09 Steuerkasten 40
Control box
Boîte de contrôle
Caja de mandos

6.10 Steuergerät 41
Control device
Boîte de commande
Caja de mandos

7 Garnrollenständer 42
Reel stands
Porte-bobines
Portacarretes

8 Einstellehren 43
Adjustment gauges
Calibres
Calibres de ajuste

9 Schmiermittel-Übersicht 44
Overview of lubricants
Tableau de lubrifiants
Tabla de lubricantes

10 Abweichende Teile der PFAFF 3307-1/02 45
Different parts for PFAFF 3307-1/02
Pièces divergentes de la PFAFF 3307-1/02
Piezas de la PFAFF 3307-1/02 que son diferentes

11 Abweichende Teile der PFAFF 3307-1/11 46
Different parts for PFAFF 3307-1/11
Pièces divergentes de la PFAFF 3307-1/11
Piezas de la PFAFF 3307-1/11 que son diferentes

12 Abweichende Teile der PFAFF 3307-1/13 60
Different parts for PFAFF 3307-1/13
Pièces divergentes de la PFAFF 3307-1/13
Piezas de la PFAFF 3307-1/13 que son diferentes

Seite
Page
Page
Página

13 Abweichende Teile der PFAFF 3307-3/01 65
Different parts for PFAFF 3307-3/01
Pièces divergentes de la PFAFF 3307-3/01
Piezas de la PFAFF 3307-3/01 que son diferentes

14 Abweichende Teile der PFAFF 3307-4/01 76
Different parts for PFAFF 3307-4/01
Pièces divergentes de la PFAFF 3307-4/01
Piezas de la PFAFF 3307-4/01 que son diferentes

15 Abweichende Teile der PFAFF 3307-5/02 77
Different parts for PFAFF 3307-5/02
Pièces divergentes de la PFAFF 3307-5/02
Piezas de la PFAFF 3307-5/02 que son diferentes

16 Abweichende Teile der PFAFF 3307-9/02 82
Different parts for PFAFF 3307-9/02
Pièces divergentes de la PFAFF 3307-9/02
Piezas de la PFAFF 3307-9/02 que son diferentes

17 Sonderausführung 88
Special version
Version spéciale
Tipo especial

18 Index (Teilenummern / Seitenzahlen) 94
Index (part numbers / page numbers)
Index (numéros de pièces, de pages)
Index (números de pieza / números de página)

19 Unterklassen-Ausstattung
Subclass parts
Composition des sous-classes
Composición de las subclases

19.01 Nähwerkzeuge 104
Gauge parts
Organes de couture
Organos de costura

Achtung!



Wir machen ausdrücklich darauf aufmerksam, daß Ersatz- und Zubehörteile, die nicht von uns geliefert werden, auch nicht von uns geprüft und freigegeben sind. Der Einbau und / oder die Verwendung solcher Produkte kann daher u. Umständen konstruktiv vorgegebene Eigenschaften Ihrer Maschine negativ verändern.
Für Schäden, die durch die Verwendung von Nicht-Originalteilen entstehen, übernehmen wir keine Haftung!

Caution!



We warn you expressively that spare parts and accessories that are not supplied by us are not tested and released by us.
Fitting or using these products may therefore have negative influences on features that depend on the machine design.
We are not liable for any damage caused by the use of non-Pfaff parts!

Attention!



Nous attirons expressément votre attention sur le fait que les pièces de rechange et accessoires qui n'ont pas été livrés par nous n'ont pas non plus été contrôlés et agréés par nous.
C'est pourquoi le montage et/ou l'utilisation de telles pièces peut éventuellement entraîner l'altération des caractéristiques de construction de votre machine.
Par conséquent, nous n'assumons aucune responsabilité pour les dommages causés par l'emploi de pièces qui ne sont pas d'origingle!

¡Atención!



Se hace observar que en el caso de piezas de recambio y accesorios que no hayan sido suministrados por nosotros, quiere decir que non han sido sometidas por nuestra parte a un control y que no se les ha dado el visto bueno.
Por esta razón, el montaje y/o empleo de tales productos puede repercutir negativamente en las características previstas en su máquina.
¡Para los daños que eventualmente pudiesen presentarse al utilizar piezas no originales, no asumimos ninguna garantía!

- Die Seriennummer der Maschine, für die diese Teileliste Gültigkeit hat, ist auf der Titel-seite aufgeführt.
- Alle Teile sind so abgebildet, wie sie in der Maschine funktionsmäßig zusammengehören.
- Gestrichelt dargestellte Teile zeigen angrenzende Teile aus anderen Funktionsgruppen.
- Im oberen Teil der Bildseiten befindet sich eine Gesamtansicht der Maschine .
- Der Einbauort der dargestellten Teile wird durch eine gerasterte Fläche gekennzeichnet.
- Einrahmungen auf den Bildseiten zeigen, aus welchen Einzelteilen sich die Gruppenteile zusammensetzen.
- Die auf den Bildseiten verwendeten Schlüsselzeichen (; 2 ; 3 usw.) sind im Kapitel "Erläuterungen der Schlüsselzeichen" aufgelistet.

- The serial number of the machine to which this parts list applies is indicated on the cover page.
- All parts are illustrated in function groups with the parts which they function together with in the machine.
- Parts illustrated with broken lines are parts from other function groups which border on the illustrated function group.
- The above section of the page of illustrations contains a total view of the machine. The place for the installation of the parts pictured here is marked by the grid.
- The framed-in sections on the illustration pages show the individual parts comprising a group.
- The key markings used on the illustrated pages (; 2 ; 3 etc.) are listed in the chapter "Explanation of key markings".

- Le numéro de série de la machine pour laquelle cette liste de pièces est valable est indiqué sur la première page.
- Toutes les pièces sont représentées en fonction de leur groupement fonctionnel dans la machine.
- Les pièces hâchurées indiquent les pièces limitrophes de groupes de fonctions différents.
- La partie supérieure des pages de figures comprend une présentation globale de la machine. L'emplacement des pièces représentées est signalé par quadrillages.
- Les parties encadrées sur les pages à illustrations reprèsentent les pièces individuelles formant groupe.
- Vous trouverez au chapitre "Explication des symboles" une liste des symboles utilisés sur les pages de figures (; 2 ; 3 etc.)

- El número de serie de la máquina para la cual tiene validez esta lista de piezas va indicado en la página de título.
- Odas las piezas están ilustradas tal como aparecen en la máquina para su funcionamiento.
- Las piezas representadas con rayitas muestran piezas colindantes de otros grupos de funciones.
- En la parte superior de las páginas ilustradas se puede ver una vista en conjunto de la máquina.
- El lugar de montaje de la pieza representada va caracterizada mediante una superficie reticulada.
- Los recuadros en las páginas ilustradas indican las piezas individuales de que se componen los grupos.
- Los signos clave (; 2 3 etc.) empleados en las páginas con ilustraciones van listados en el capítulo "Explicaciones de los signos clave".

	Unterklassenabhängig, Teilenummer siehe Unterklassen-Ausstattung. Subclas-dependent, for part number see subclass parts listing. Fonction de la sous-classe; pour le numéro de la pièce, voir "Equipement de sous-classes". Dependientes de la subclase, para el número de pieza véase "Dotactión de subclases".
3/1	Gesichert mit Loctite. Secured with Loctite. Bloqué par Loctite. Asegurado con Loctite.
6	Nadeldicke und Spitzenform bei Bestellung angeben. Needle size and style of point to be stated on order. Préciser la grosseur de l'aiguille et la forme de la pointe à la commande. Grosor de aguja y forma de la punta, indíquese en los pedidos.
27/1	Eingeklammerte Zahl = Außendurchmesser in mm. Number in brackets = outside diameter in mm Chiffre entre parenthèses = diamètre extérieur en mm. Cifra entre paréntesis = diámetro exterior en mm.
27/2	Eingeklammerte Zahl = Dicke in mm. Number in brackets = thickness in mm Chiffre entre parenthèses = épaisseur en mm. Cifra entre paréntesis = espesor en mm.
27/5	Eingeklammerte Zahl = Länge in mm. Number in brackets = length in mm. Chiffre entre parenthèses = longueur en mm Cifra entre paréntesis = largura en mm.
27/17	Eingeklammerte Zahl = Länge x Breite in mm. Number in brackets = length x width in mm. Chiffre entre parenthèses = longueur x largeur en mm. Cifra entre paréntesis = largura x anchura en mm.
27/21	Eingeklammerte Zahl = Nähfeldgröße in mm. Number in brackets = size of sewing area in mm. Chiffre entre parenthèses = dímensions du champ de couture en mm. Cifra entre paréntesis = tamaño del campo de costura en mm.
40/23	Tränken mit 28-011 201-45; Bestellnummer siehe Seite 44. Grease with 28-011 201-45; for part number see page 44. Graisser avec de la graisse 28-011 201-45; n° de commande, voir page 44. Engrase con grasa 28-011 201-45; para el número de pedido véase la página 44.
40/25	Füllen mit 28-011 201-45; Bestellnummer siehe Seite 44. Top up with 28-011 201-45; for part number see page 44. Remplir de 28-011 201-45; n° de commande, voir page 44. Rellene con 28-011 201-45; para el número de pedido véase la página 44.
40/28	Fetten mit 28-011 202-69; Bestellnummer siehe Seite 44. Grease with 28-011 202-69; for part number see page 44. Graisser avec de la graisse 28-011 202-69; n° de commande, voir page 44. Engrase con grasa 28-011 202-69; para el número de pedido véase la página 44.
40/29	Fetten mit 28-011 202-10; Bestellnummer siehe Seite 44. Grease with 28-011 202-10; for part number see page 44. Graisser avec de la graisse 28-011 202-10; n° de commande, voir page 44. Engrase con grasa 28-011 202-10; para el número de pedido véase la página 44.

66/7 Für Knöpfe bis 2 mm Dicke.
For buttons max. 2 mm thick.
Pour les boutons max. épais de 2 mm.
Para botónes con espesor hasta 2 mm.

66/8 Für Knöpfe bis 4 mm Dicke.
For buttons max. 4 mm thick.
Pour les boutons max. épais de 4 mm.
Para botónes con espesor hasta 4 mm.

66/9 Für Knöpfe bis 6 mm Dicke.
For buttons max.6 mm thick.
Pour les boutons max. épais de 6 mm.
Para botónes con espesor hasta 6 mm.

66/10 Knopf bei Bestellung einsenden.
For order send us the buttons.
En cas de commande envoyer le boutons.
En caso de pedido enviar botón de muestra.

81/1 Stückzahl je nach Bedarf.
Quantity as required.
Nombre en fonction du besoin.
Cantidad según sea necesario

90/1 Für Wechselstrom
For single-phase A.C.
Pour du courant alternatif
Para corriente alterna monofásica

95/8 X = bei Bestellung angeben.
Please state x-valeurs on order.
Indiquer les valeurs "x" à la commande.
Indiquese en los pedidos los valores "x".

96 Länge angeben.
State length.
Préciser longeur.
Indiquese la largura.

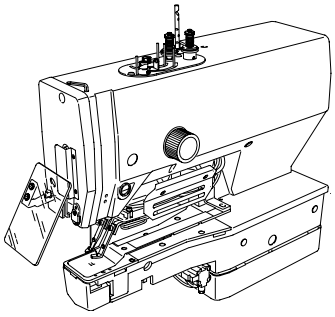

11-180 223-25 (4x)
11-180 223-25 (5x)
91-269 163-71/895
91-269 082-75/895
91-232 747-75/895
11-180 223-25 (2x)
91-069 809-05
11-724 470-55
99-134 394-05
11-130 179-15 (2x)
91-168 385-05 (3x)
91-232 325-75/893
91-232 746-05
99-134 794-05 (6x)
91-232 825-75/893
11-210 048-15 (2x)
11-724 290-55 (4x)
91-232 824-05
12-024 101-25 (3x)
91-232 748-75/895
91-168 385-05
11-180 169-25 (2x)
12-305 224-15 (2x)
91-021 697-05 (2x)
91-023 099-91
99-137 375-91 (4x)
91-021 616-15
91-023 203-15
11-108 864-25
12-305 084-15 (2x)
11-108 084-15 (2x)
11-130 197-15
91-232 175-15 (4x)
91-232 324-71/893 (PFAFF 3307 -1/01; -1/11)
für -1/02; -1/13; -3/01; -4/01; -5/02; -9/02 siehe Seite 45; 60; 65; 76; 77 und 82
for -1/02; -1/13; -3/01; -4/01; -5/02; -9/02 see page 45; 60; 65; 76; 77 and 82
pour -1/02; -1/13; -3/01; -4/01; -5/02; -9/02 voir page 45; 60; 65; 76; 77 et 82
para -1/02; -1/13; -3/01; -4/01; -5/02; -9/02 véase la página 45; 60; 65; 76; 77 y 82
11-225 352-15 (4x)
91-232 168-75/893
11-225 220-15 (8x)
91-232 168-72/893
12-335 211-15 (4x)
11-130 395-15 (4x)

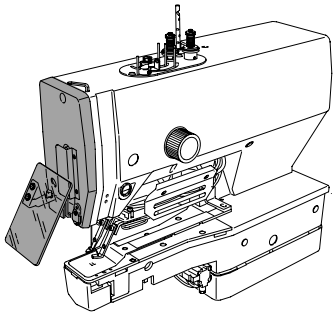

91-233 172-91 (PFAFF 3307 -1/01; -1/02; -4/01; -9/02)

für -1/11; -1/13; -3/01; -5/02 siehe Seite 47; 61; 66 und 78
for -1/11; -1/13; -3/01; -5/02 see page 47; 61; 66 and 78
pour -1/11; -1/13; -3/01; -5/02 voir page 47; 61; 66 et 78
para -1/11; -1/13; -3/01; -5/02 véase la página 47; 61; 66 y 78

25-308 820-30 96
99-135 490-91
99-134 206-05
99-135 911-91
25-308 820-25 96
91-233 173-01
7.4
11-130 173-15 (2x)

91-232 124-25
(PFAFF 3307 -1/01; -1/02; -4/01; -9/02)
11-330 280-15

Anschluß siehe Seite 31
For connection see page 31
Raccord, cf. page 31
Para la conexión, véase la pág. 31

siehe Seite 11
see page 11
voir page 11
véase la página 11

12-335 131-15 (2x)
11-130 092-15 (2x)
91-232 826-15
11-130 224-15 (2x)
12-024 171-25 (2x)
91-232 523-05

91-233 177-91
91-132 506-05
91-169 132-15
91-132 624-05 3/1 40/23
40/29
11-210 168-15
91-233 176-91
91-180 405-05 3/1 40/23
91-132 723-05 3/1 40/23

91-232 763-91
(Nicht in Verbindung mit Unterklasse -9/02)
(Not with subclasse -9/02)
(Ne va pas avec la sous-classe -9/02)
(No va con la subclase -9/02)

91-132 621-25
91-004 006-05
91-700 335 25
91-010 116-05
91-700 388-15
91-004 005-05
91-232 762-05

siehe Kapitel 2 Erläuterung der Schlüsselzeichen
see chapter 2 Explanation of key markings
voir le chap. 2 Explication des symboles
véase el Cap. 2 Explicaciones de los signos clave

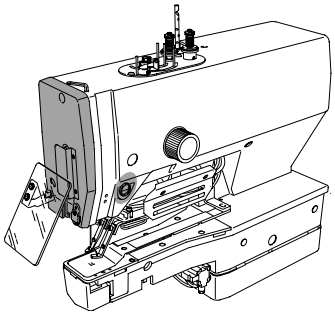

91-132 509-05
91-021 697-05 (2x)
91-023 099-91
91-021 616-15
91-023 203-15
91-100 343-15
11-330 283-15
91-132 508-91 (PFAFF 3307 -1/01; -1/11)
für -1/02; -1/13; -3/01; -4/01; -5/02; -9/02 siehe Seite 45; 60; 65; 76; 77 und 82
for -1/02; -1/13; -3/01; -4/01; -5/02; -9/02 see page 45; 60; 65; 76; 77 and 82
pour -1/02; -1/13; -3/01; -4/01; -5/02; -9/02 voir page 45; 60; 65; 76; 77 et 82
para -1/02; -1/13; -3/01; -4/01; -5/02; -9/02 véase la página 45; 60; 65; 76; 77 y 82

91-232 682-05
11-130 170-15
91-232 683-05 40/23
11-130 176-15 (2x)
3
91-232 681-01
siehe Seite 14
see page 14
voir page 14
véase la página 14
26-536 301-09 (150) 27/5
siehe Seite 12
see page 12
voir page 12
véase la página 12
11-130 173-15 (2x)
12-315 110-15 (2x)
91-233 317-05
91-233 316-05
26-536 301-09 (330) 27/5
25-921 801-30 (150) 27/5
40/25
91-232 509-01
91-021 655-91
91-021 656-05
91-021 031-05
91-010 703-92
11-108 177-25
26-534 300-50 (30) 27/5
26-534 300-50 (30) 27/5
11-330 082-15

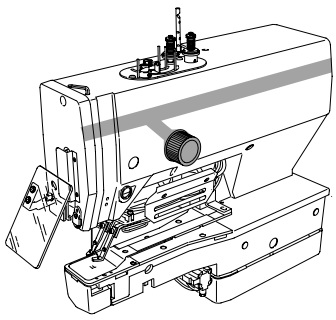

11-330 277-15 (2x)
91-269 003-91
91-232 081-92
11-330 964-15 (2x)
siehe Seite 36
see page 36
voir page 36
véase la página 36
11-330 277-15 (2x)
91-269 003-91
siehe Seite 28
see page 28
voir page 28
véase la página 28
11-330 277-15 (2x)
siehe Seite 13
see page 13
voir page 13
véase la página 13
91-269 027-11
91-232 386-92
91-232 089-91
11-330 277-15 (2x)
11-330 277-15 (2x)
11-341 901-15
91-269 061-92
11-130 293-15
12-335 191-15
99-137 151-45
91-266 398-05
91-232 506-05
11-330 172-15
91-232 505-05
91-232 507-01
91-232 508-05
91-232 504-91
99-137 374-91

siehe Kapitel 2 Erläuterung der Schlüsselzeichen
see chapter 2 Explanation of key markings
voir le chap. 2 Explication des symboles
véase el Cap. 2 Explicaciones de los signos clave

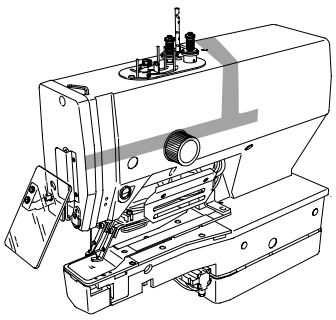

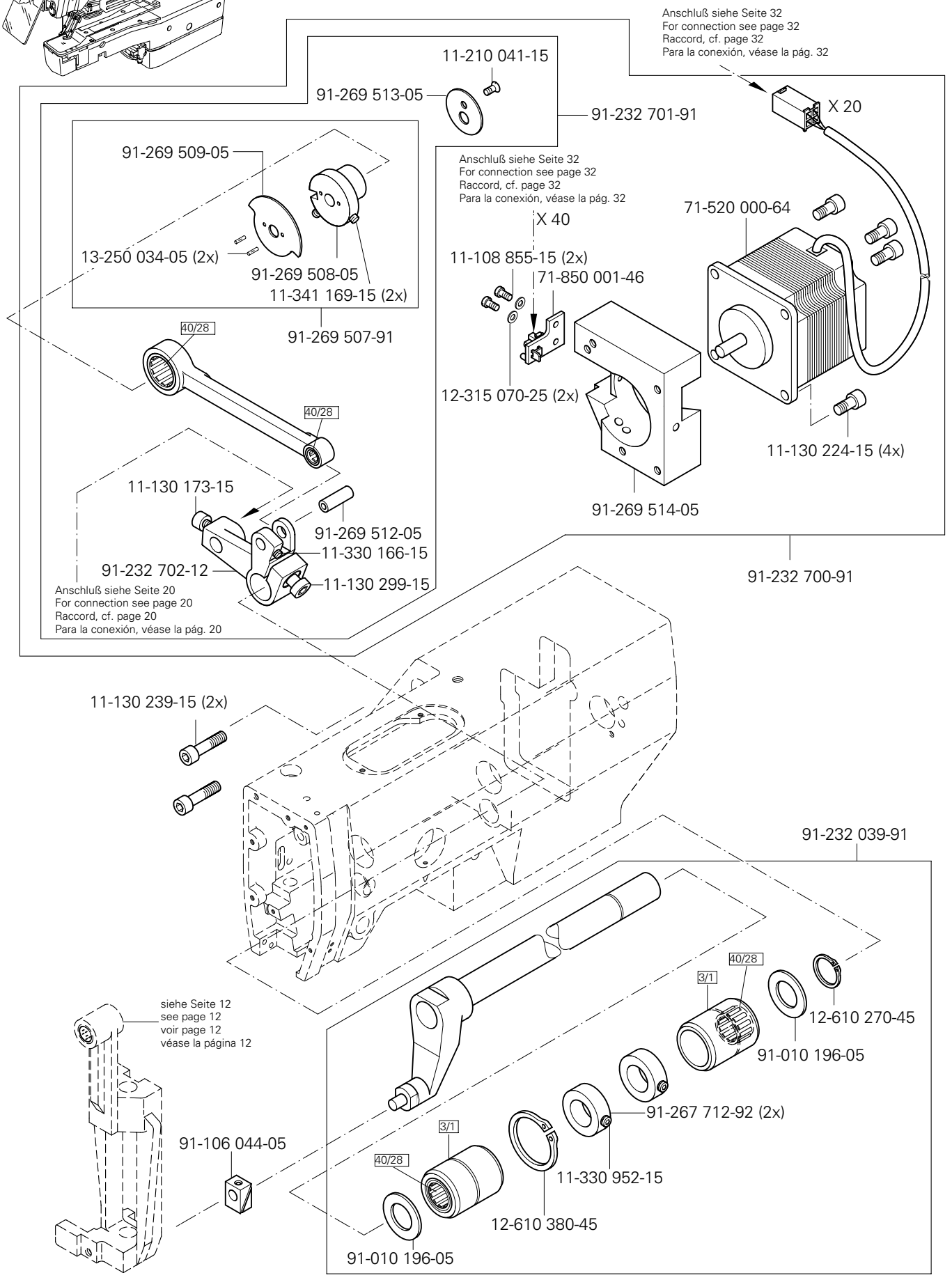
Anschluß siehe Seite 32
For connection see page 32
Raccord, cf. page 32
Para la conexión, véase la pág. 32
11-210 041-15
91-269 513-05
91-232 701-91
X 20
91-269 509-05
13-250 034-05 (2x)
91-269 508-05
11-341 169-15 (2x)
91-269 507-91
Anschluß siehe Seite 32
For connection see page 32
Raccord, cf. page 32
Para la conexión, véase la pág. 32
X 40
11-108 855-15 (2x)
71-850 001-46
71-520 000-64
12-315 070-25 (2x)
11-130 224-15 (4x)
91-269 514-05
40/28
40/28
11-130 173-15
91-269 512-05
11-330 166-15
91-232 702-12
11-130 299-15
Anschluß siehe Seite 20
For connection see page 20
Raccord, cf. page 20
Para la conexión, véase la pág. 20
91-232 700-91
11-130 239-15 (2x)
91-232 039-91
siehe Seite 12
see page 12
voir page 12
véase la página 12
3/1
40/28
12-610 270-45
91-010 196-05
91-267 712-92 (2x)
91-106 044-05
3/1
40/28
11-330 952-15
12-610 380-45
91-010 196-05

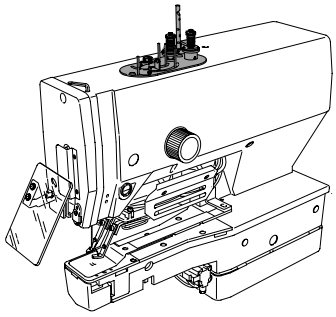

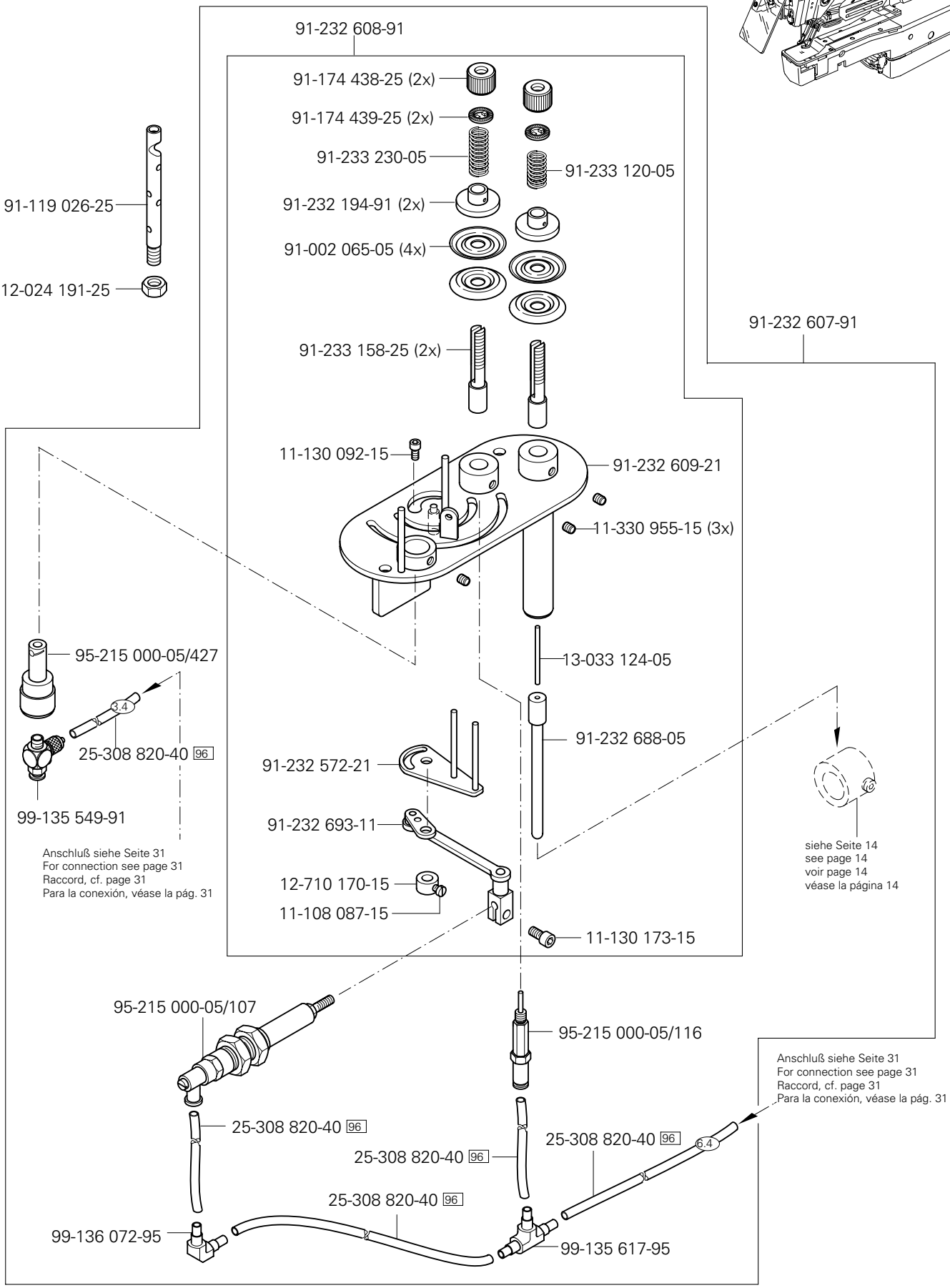

siehe Kapitel 2 Erläuterung der Schlüsselzeichen
see chapter 2 Explanation of key markings
voir le chap. 2 Explication des symboles
véase el Cap. 2 Explicaciones de los signos clave

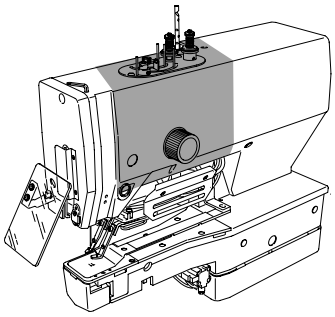

Armteile
Arm parts
Pièces de bras
Piezas del brazo PFAFF 3307

3.03

91-233 380-91 (PFAFF 3307 -1/01; -1/02; -1/13; -3/01; 4/01)
für -1/11; -5/02; -9/02 siehe Seite 49; 79 und 83
for -1/11; -5/02; -9/02 see page 49; 79 and 83
pour -1/11; -5/02; -9/02 voir page 49; 79 et 83
para -1/11; -5/02; -9/02 véase la página 49; 79 y 83

Anschluß siehe Seite 32
For connection see page 32
Raccord, cf. page 32
Para la conexión, véase la pág. 32

X 21
11-130 227-15 (4x)
12-305 084-15 (2x)
11-130 092-15 (2x)
91-291 993-91
Anschluß siehe Seite 32
For connection see page 32
Raccord, cf. page 32
Para la conexión, véase la pág. 32
X 41
91-232 742-05
71-850 001-46
12-305 074-25 (2x)
11-108 849-25 (2x)
91-233 383-15
11-130 233-25 (4x)
11-130 233-25
91-233 384-92
Anschluß siehe Seite 31
For connection see page 31
Raccord, cf. page 31
Para la conexión, véase la pág. 31
91-232 743-05
12-315 080-15 (2x)
11-130 092-15 (2x)
siehe Seite 30
see page 30
voir page 30
véase la página 30
91-232 140-15
99-135 298-91
99-137 415-91
A
91-160 543-15 (2x)
40/28
12-518 260-45
91-232 972-12
18-378 009-91
99-137 273-91
11-130 095-15 (4x)
12-501 150-45 (4x)
11-130 179-15 (2x)
12-305 174-15
11-130 314-15
91-232 973-05
71-120 006-32
11-108 093-15 (2x)
12-305 084-15 (2x)
S 24
11-130 095-15 (4x)
91-232 971-15
40/28
Anschluß siehe Seite 32; 33 und 75
For connection see page 32; 33 and 75
Raccord, cf. page 32; 33 et 75
Para la conexión, véase la pág. 32; 33 y 75
11-108 102-15 (2x)
11-132 220-15
99-137 414-91
11-130 095-15 (3x)

siehe Kapitel 2 Erläuterung der Schlüsselzeichen
see chapter 2 Explanation of key markings
voir le chap. 2 Explication des symboles
véase el Cap. 2 Explicaciones de los signos clave

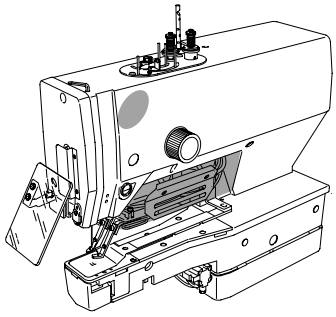

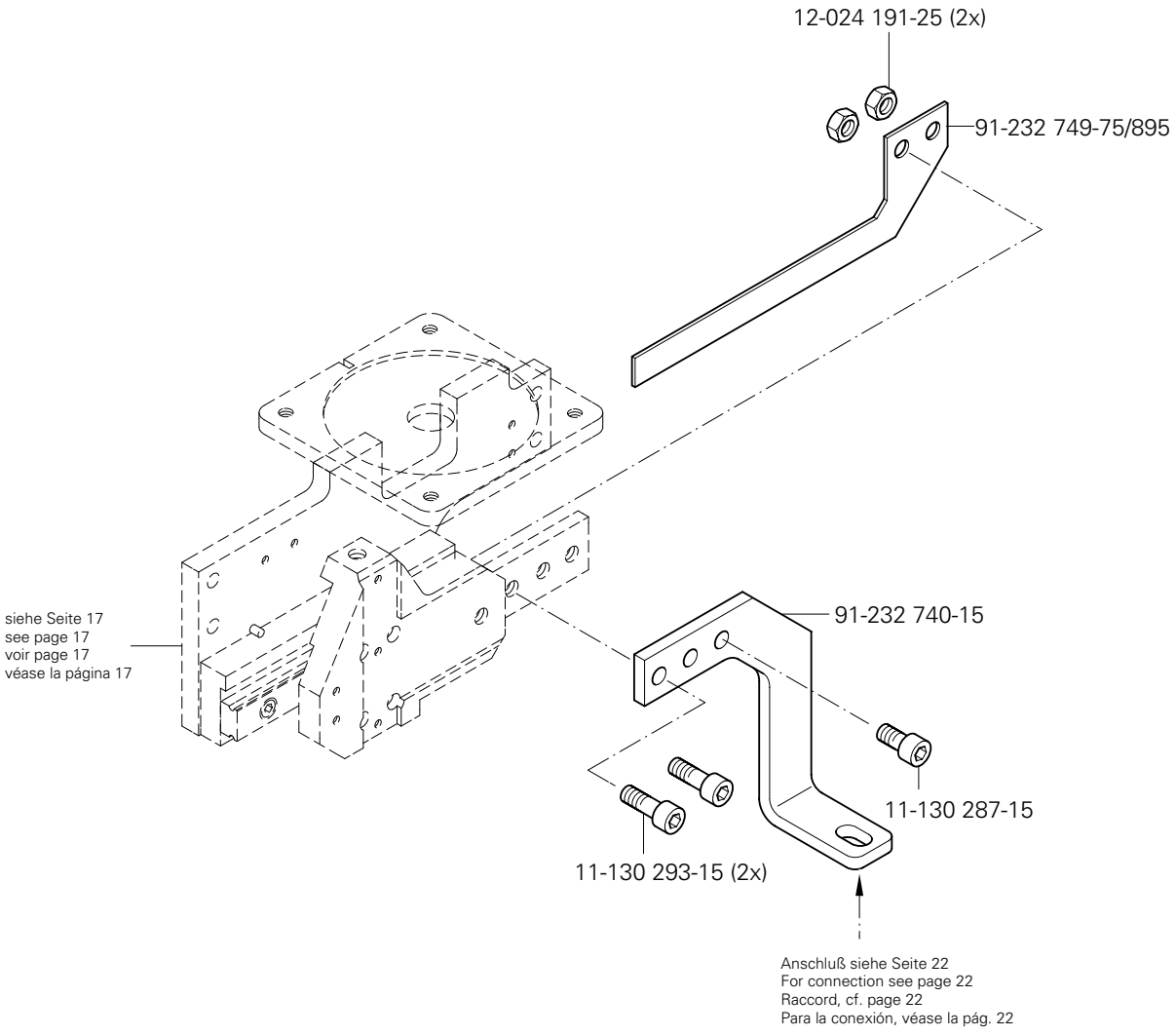

siehe Kapitel 2 Erläuterung der Schlüsselzeichen
see chapter 2 Explanation of key markings
voir le chap. 2 Explication des symboles
véase el Cap. 2 Explicaciones de los signos clave

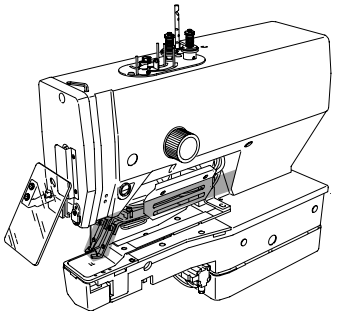

91-233 470-91
(PFAFF 3307 -1/01; -1/02; -3/01; -5/02)
für -1/11; -1/13; -4/01; -9/02 siehe Seite 54; 62; 76 und 86
for -1/11; -1/13; -4/01; -9/02 see page 54; 62; 76 and 86
pour -1/11; -1/13; -4/01; -9/02 voir page 54; 62; 76 et 86
para -1/11; -1/13; -4/01; -9/02 véase la página 54; 62; 76 y 86

11-039 179-15 (3x)
91-164 296-15 (3x)
11-173 174-15 (2x)
91-233 465-15
91-160 543-15 (2x)
91-233 464-15
siehe Seite 17
see page 17
voir page 17
véase la página 17
13-052 247-15
13-052 184-15
91-233 462-15
91-233 462-11
91-232 283-15
11-335 184-15
91-232 732-05
12-618 150-45
17-018 060-91
11-130 173-15 (2x)
12-305 114-15 (2x)
91-232 728-15 (2x)
12-305 064-25 (2x)
99-134 392-01 (2x)
91-100 343-15 (2x)
91-233 463-15
11-173 174-15 (2x)

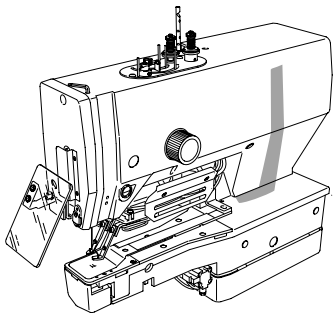

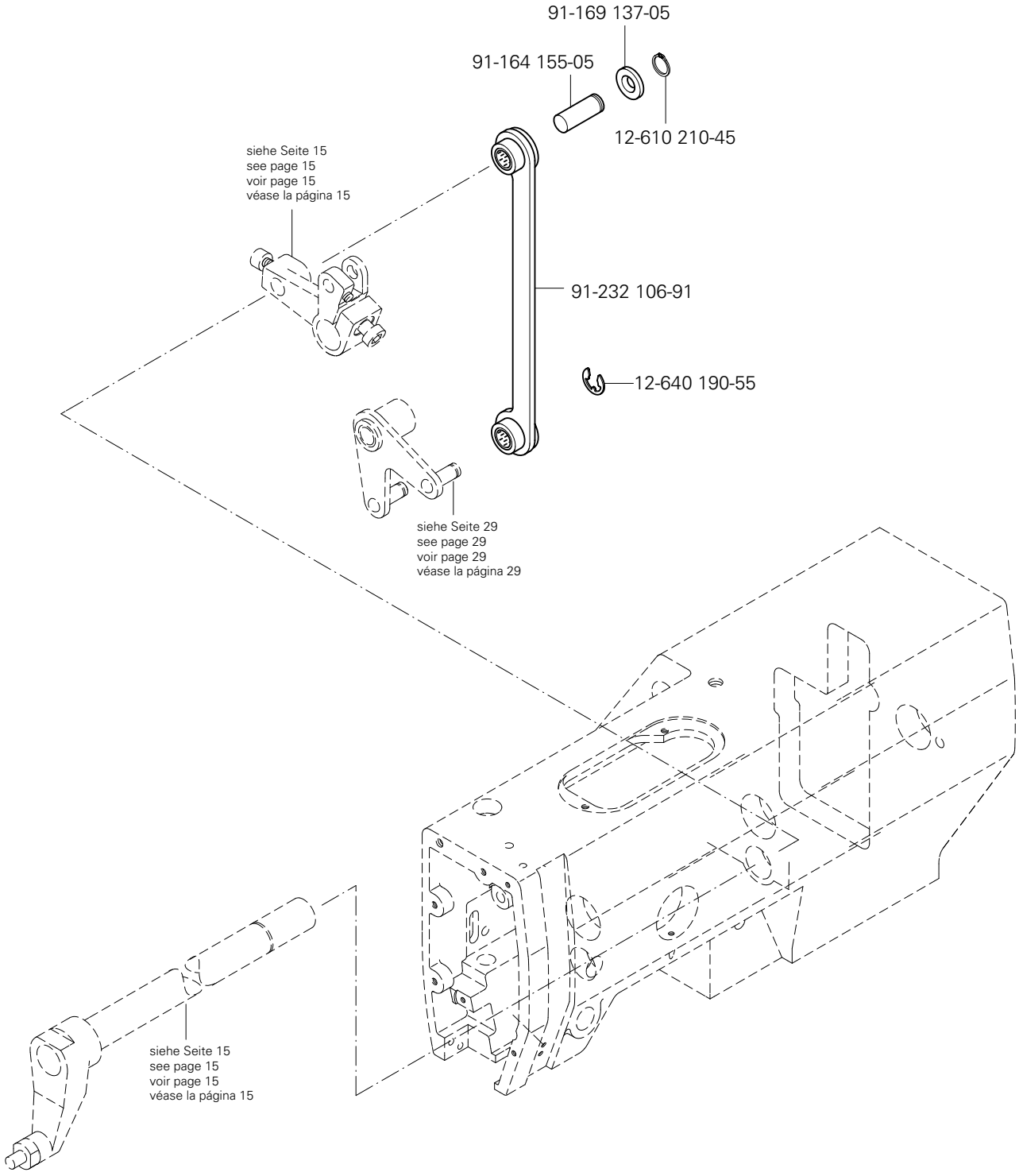

siehe Kapitel 2 Erläuterung der Schlüsselzeichen
see chapter 2 Explanation of key markings
voir le chap. 2 Explication des symboles
véase el Cap. 2 Explicaciones de los signos clave

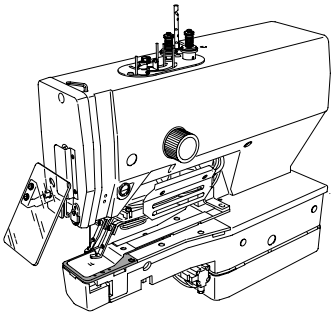

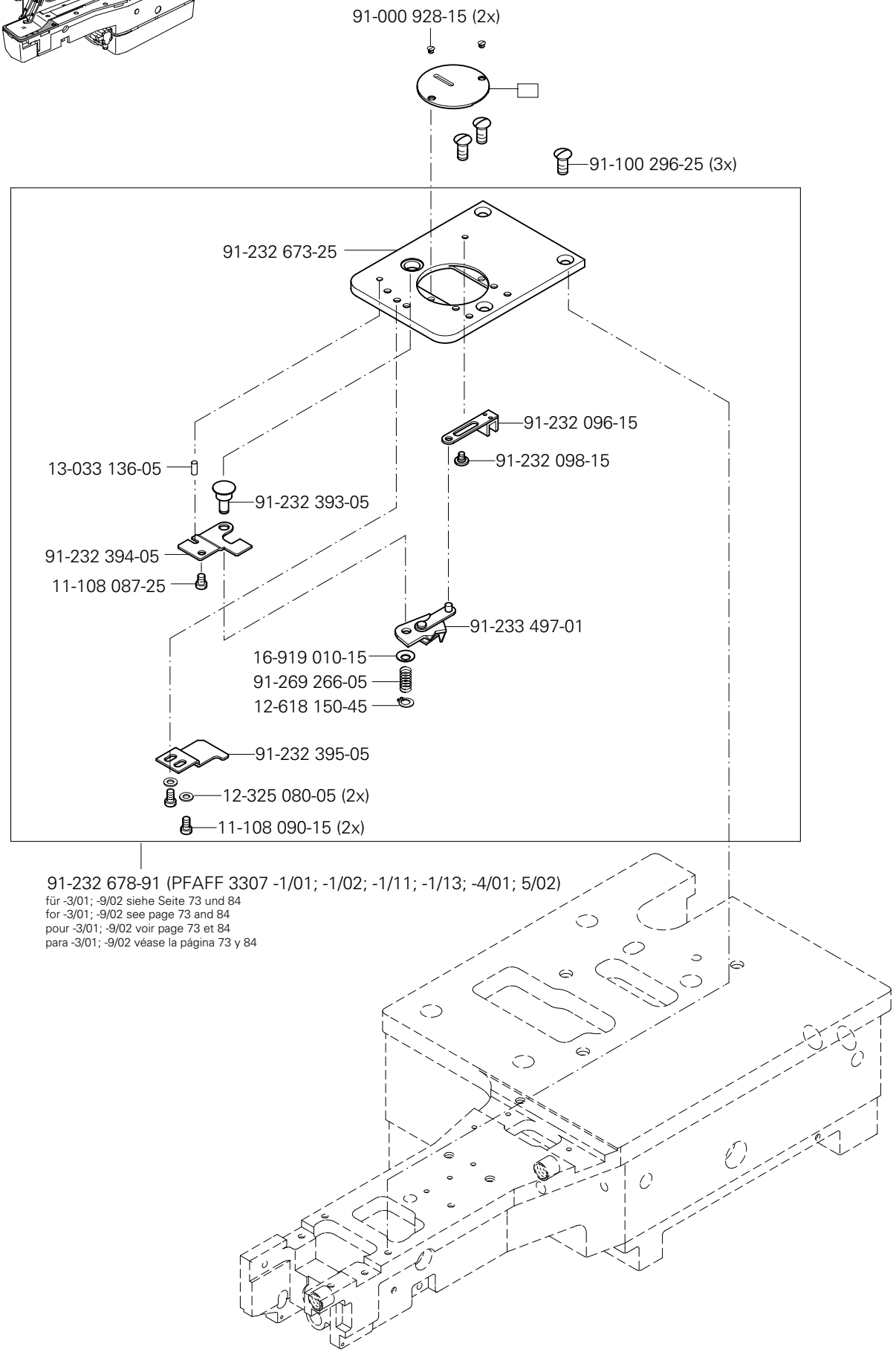

91-232 678-91 (PFAFF 3307 -1/01; -1/02; -1/11; -1/13; -4/01; 5/02)

für -3/01; -9/02 siehe Seite 73 und 84
for -3/01; -9/02 see page 73 and 84
pour -3/01; -9/02 voir page 73 et 84
para -3/01; -9/02 véase la página 73 y 84

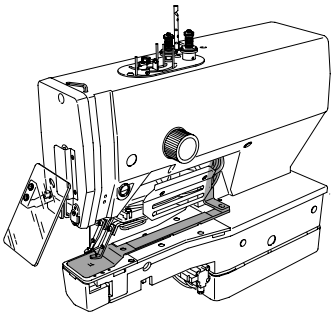

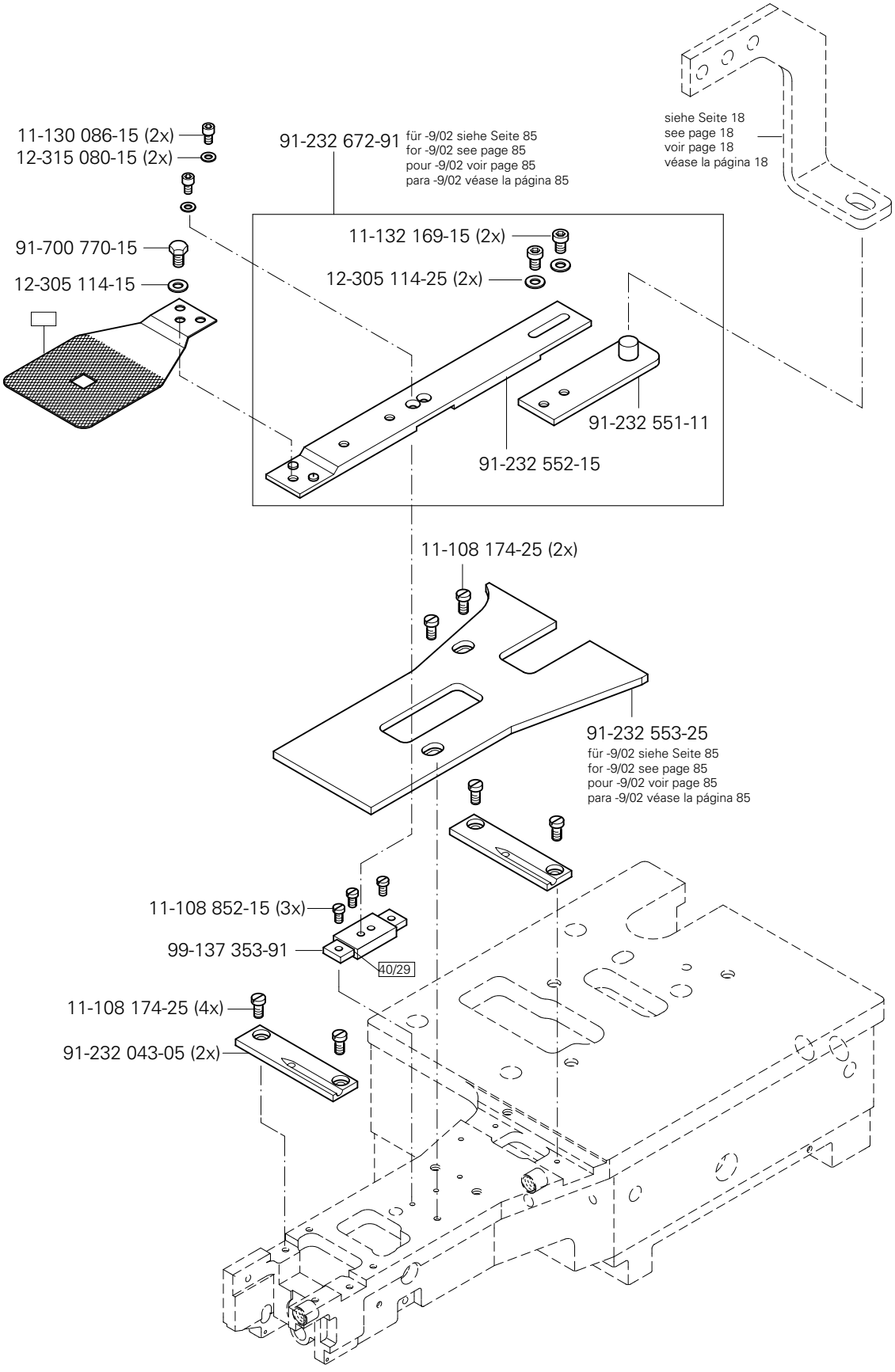

siehe Kapitel 2 Erläuterung der Schlüsselzeichen
see chapter 2 Explanation of key markings
voir le chap. 2 Explication des symboles
véase el Cap. 2 Explicaciones de los signos clave

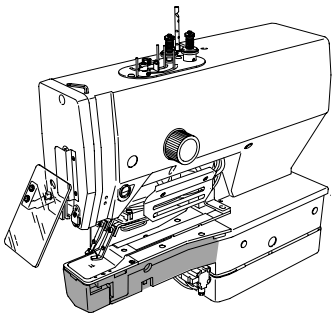

11-225 178-15 (2x)
13-072 247-05
91-021 123-05
13-063 091-05 (2x)
91-232 019-71/895
91-233 213-91
für -9/02 siehe Seite 85
for -9/02 see page 85
pour -9/02 voir page 85
para -9/02 véase la página 85
99-134 258-91
91-233 214-11
12-640 090-55
91-232 100-15
12-024 121-25
91-232 491-15
99-135 911-91
91-232 142-05
91-232 134-15
16-041 902-51
99-135 490-91
4.4
4.2
25-308 820-30 (2x) 96
91-232 657-15
siehe Seite 21
see page 21
voir page 21
véase la página 21
Anschluß siehe Seite 31
For connection see page 31
Raccord, cf. page 31
Para la conexión, véase la pág. 31

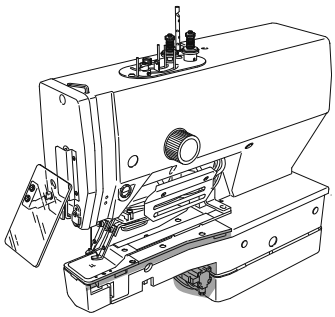

11-225 175-15
91-232 003-91
(PFAFF 3307 -1/01; -1/02; -1/11; -1/13, -3/01; -5/02)
12-005 154-25 (2x)
91-232 390-15
11-317 184-15
91-232 008-05
91-232 695-05
11-130 086-15 (2x)
91-233 234-05
91-180 913-11
91-232 004-91
11-178 851-05
91-232 612-05
91-232 010-91
12-360 033-05
91-232 005-11
91-180 916-05
11-186 091-15
12-640 150-55
13-052 061-15
11-317 094-15
12-024 121-15
12-360 043-05
91-066 373-05
12-703 161-12
11-317 086-15 (2x)
91-232 014-91
12-360 043-05
12-640 170-55
91-232 226-91
(PFAFF 3307 -1/01; -1/02; -1/11; -1/13, -3/01; -5/02)
91-232 228-15
91-096 064-05
11-210 174-15 (2x)
91-232 227-15
11-130 233-15
11-317 086-15 (2x)
91-027 028-05
12-703 161-12
11-130 224-15
Anschluß siehe Seite 31
For connection see page 31
Raccord, cf. page 31
Para la conexión, véase la pág. 31
S 36
11-317 086-15 (2x)
91-232 230-91
99-137 344-91
11-130 227-15
12-703 161-12
Anschluß siehe Seite 32 und 33
For connection see page 32 and 33
Raccord, cf. page 32 et 33
Para la conexión, véase la pág. 32 y 33
5.4
5.2
25-308 820-30 (2x)
96
99-135 835-05 (2x)
18-378 009-91 (2x)
25-308 820-40 (2x) 96

siehe Kapitel 2 Erläuterung der Schlüsselzeichen
see chapter 2 Explanation of key markings
voir le chap. 2 Explication des symboles
véase el Cap. 2 Explicaciones de los signos clave

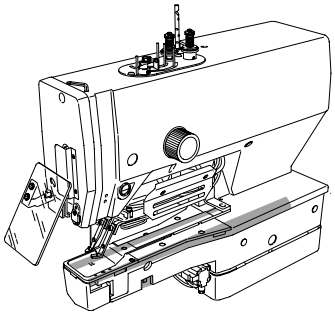

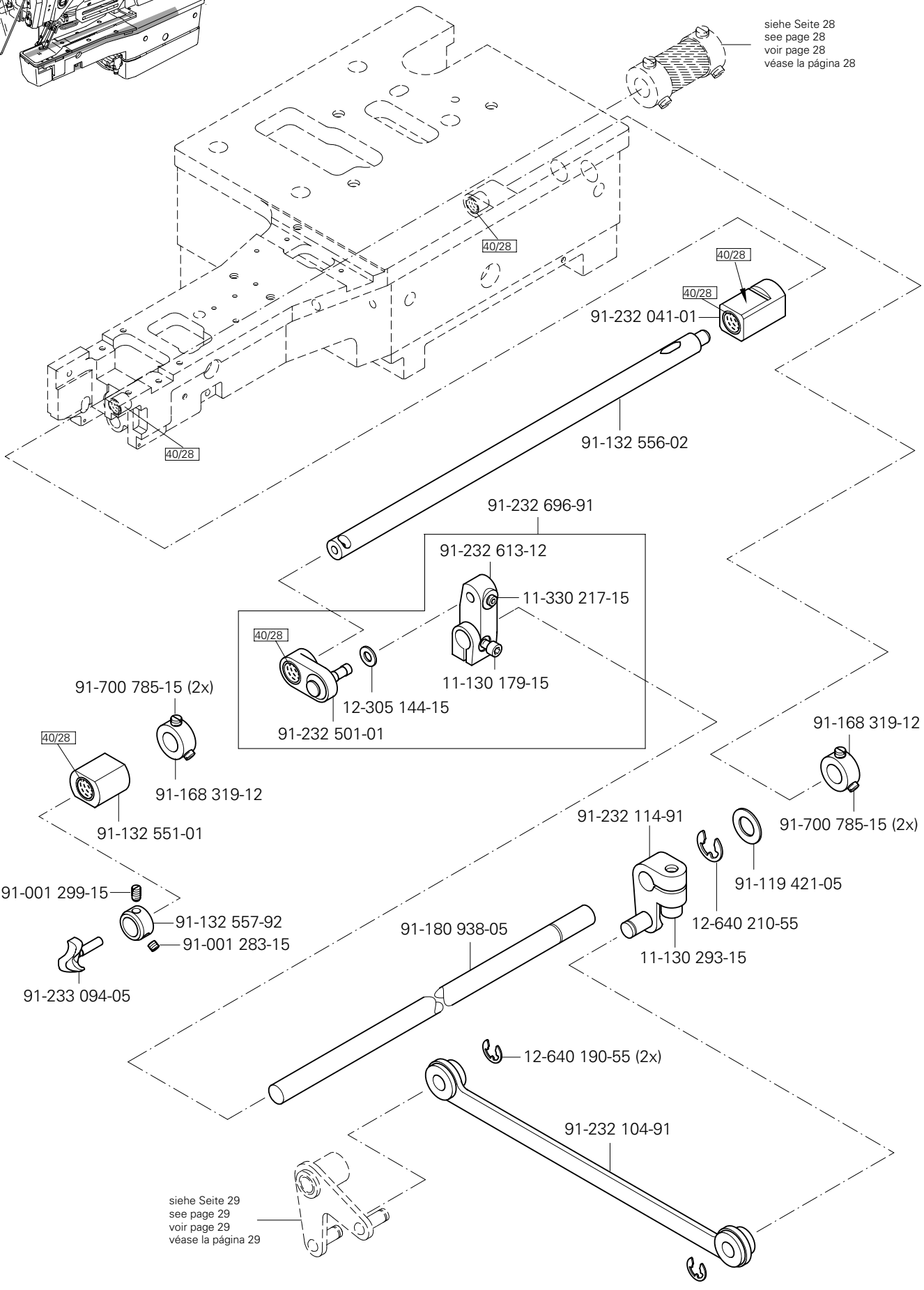
siehe Seite 28
see page 28
voir page 28
véase la página 28
40/28
40/28
40/28
91-232 041-01
91-132 556-02
40/28
91-232 696-91
91-232 613-12
11-330 217-15
40/28
11-130 179-15
12-305 144-15
91-232 501-01
91-700 785-15 (2x)
40/28
91-168 319-12
91-132 551-01
91-168 319-12
91-700 785-15 (2x)
91-232 114-91
91-119 421-05
12-640 210-55
11-130 293-15
91-001 299-15
91-132 557-92
91-001 283-15
91-233 094-05
91-180 938-05
12-640 190-55 (2x)
91-232 104-91
siehe Seite 29
see page 29
voir page 29
véase la página 29

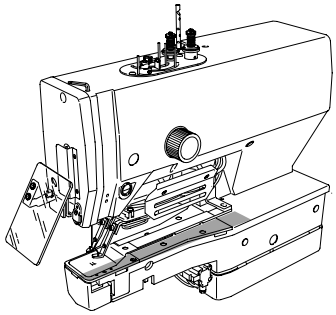

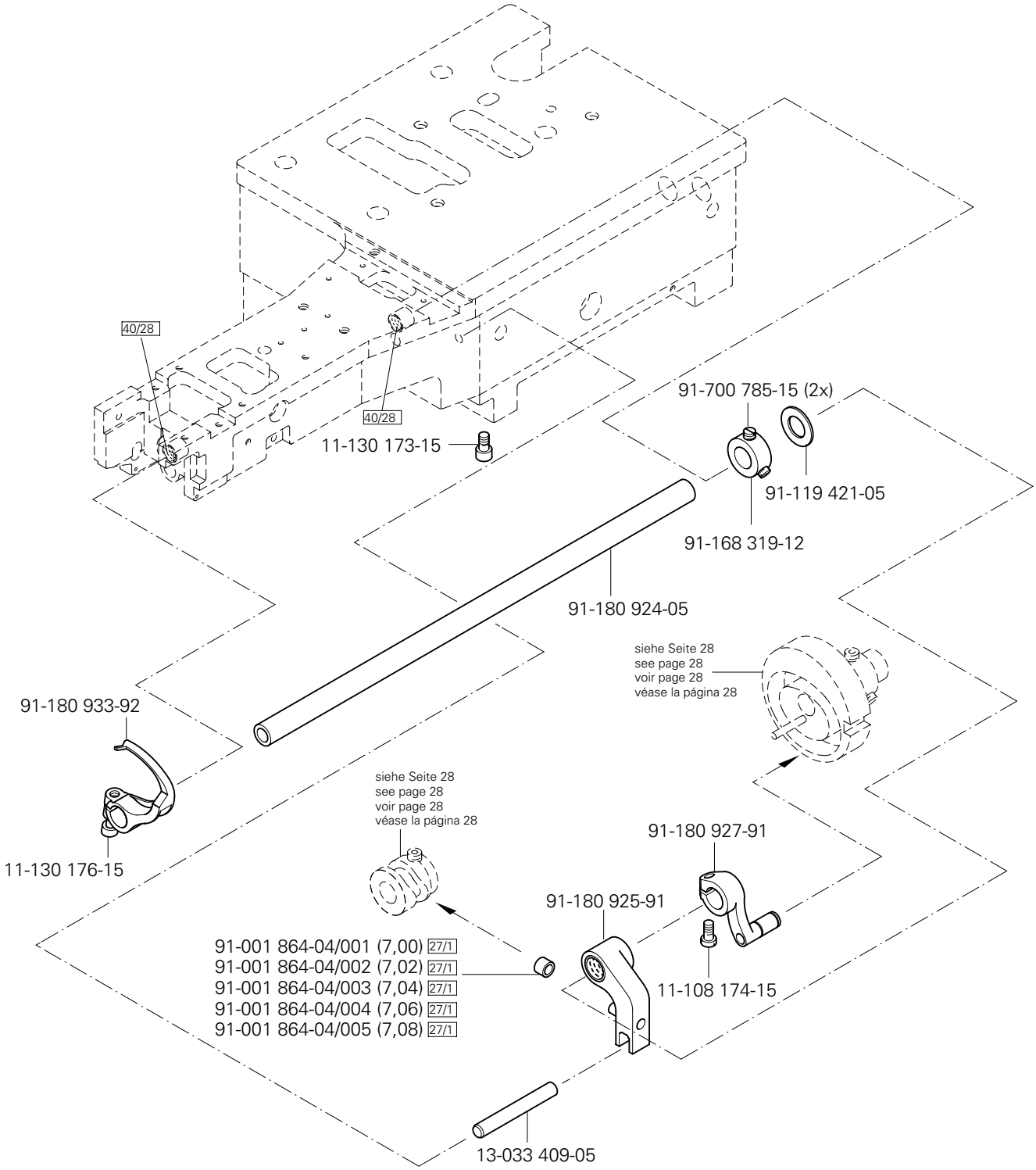

siehe Kapitel 2 Erläuterung der Schlüsselzeichen
see chapter 2 Explanation of key markings
voir le chap. 2 Explication des symboles
véase el Cap. 2 Explicaciones de los signos clave

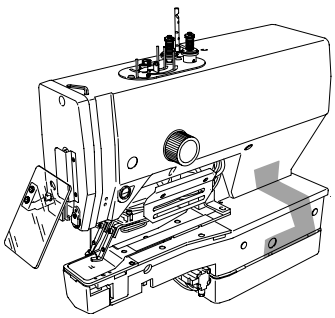

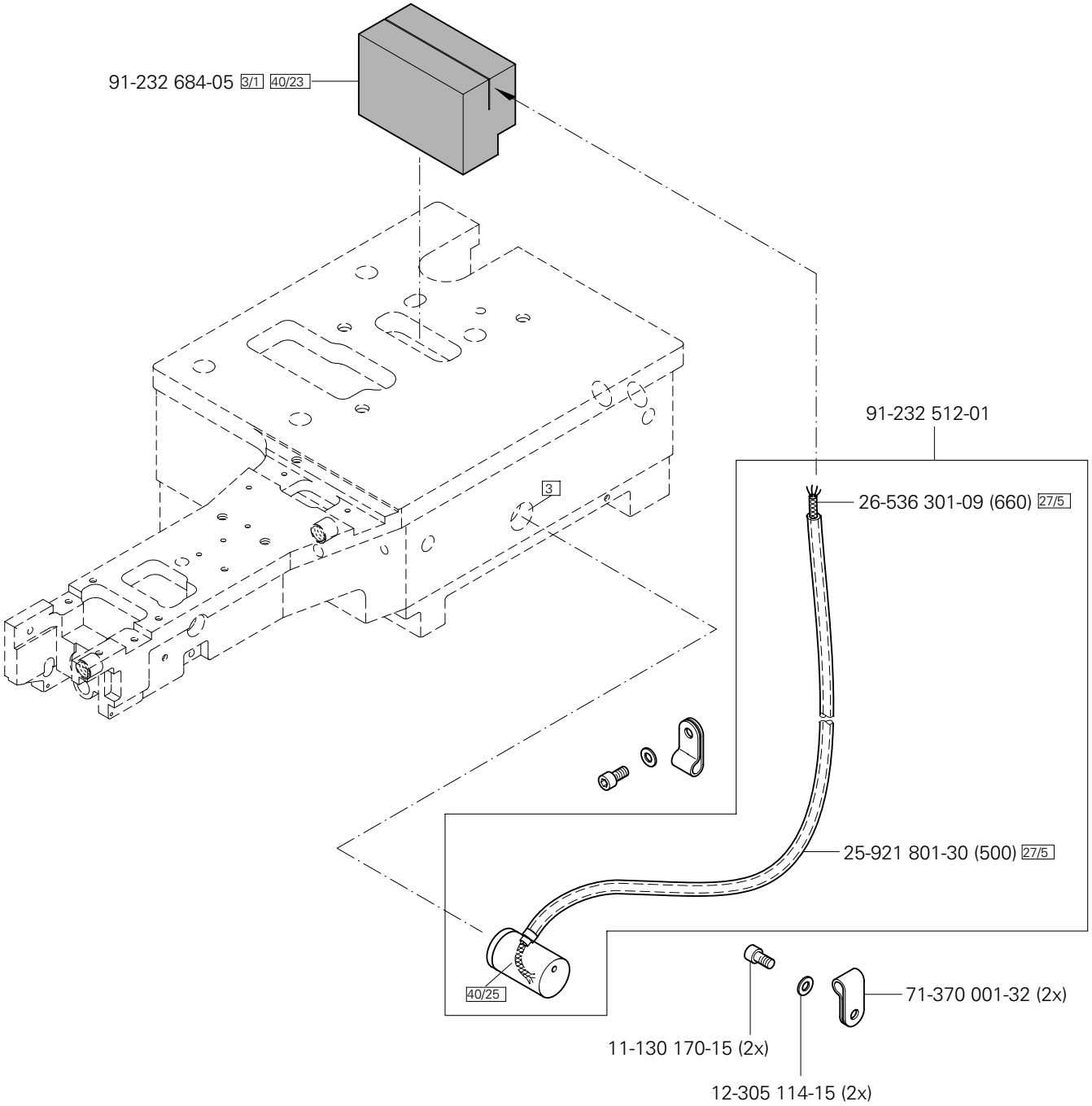
91-232 684-05 3/1 40/23
91-232 512-01
26-536 301-09 (660) 27/5
3
25-921 801-30 (500) 27/5
40/25
71-370 001-32 (2x)
11-130 170-15 (2x)
12-305 114-15 (2x)

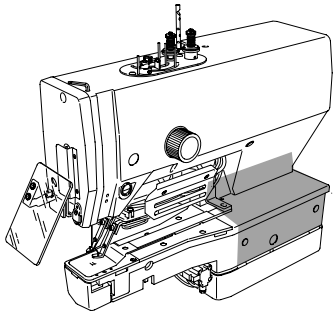

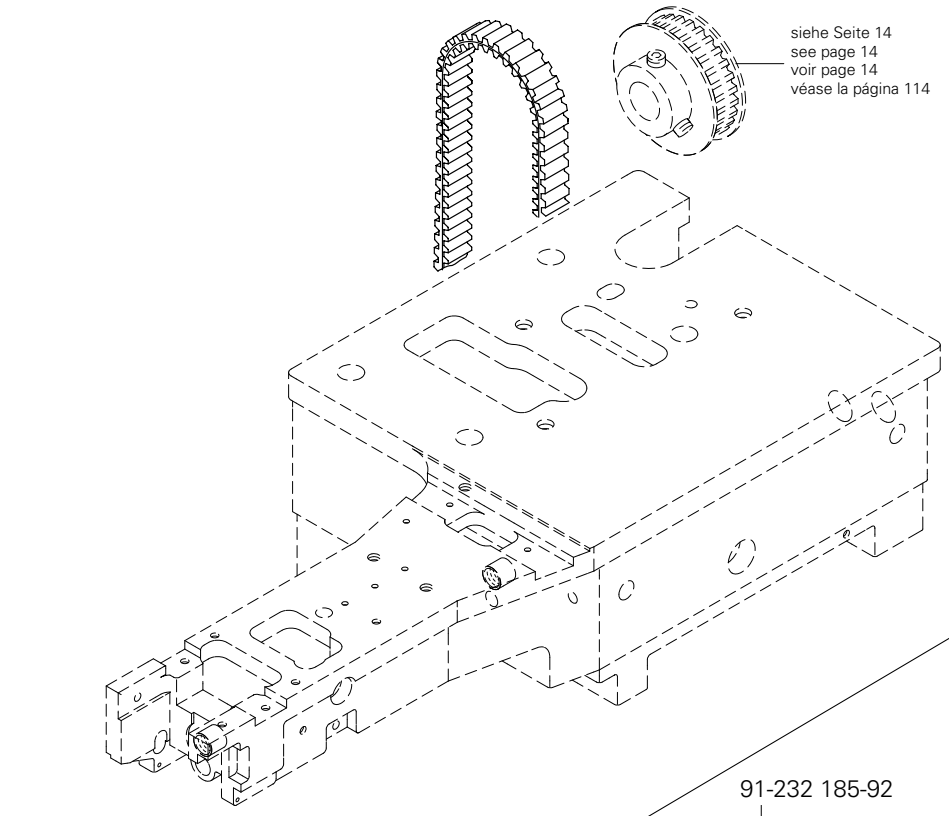

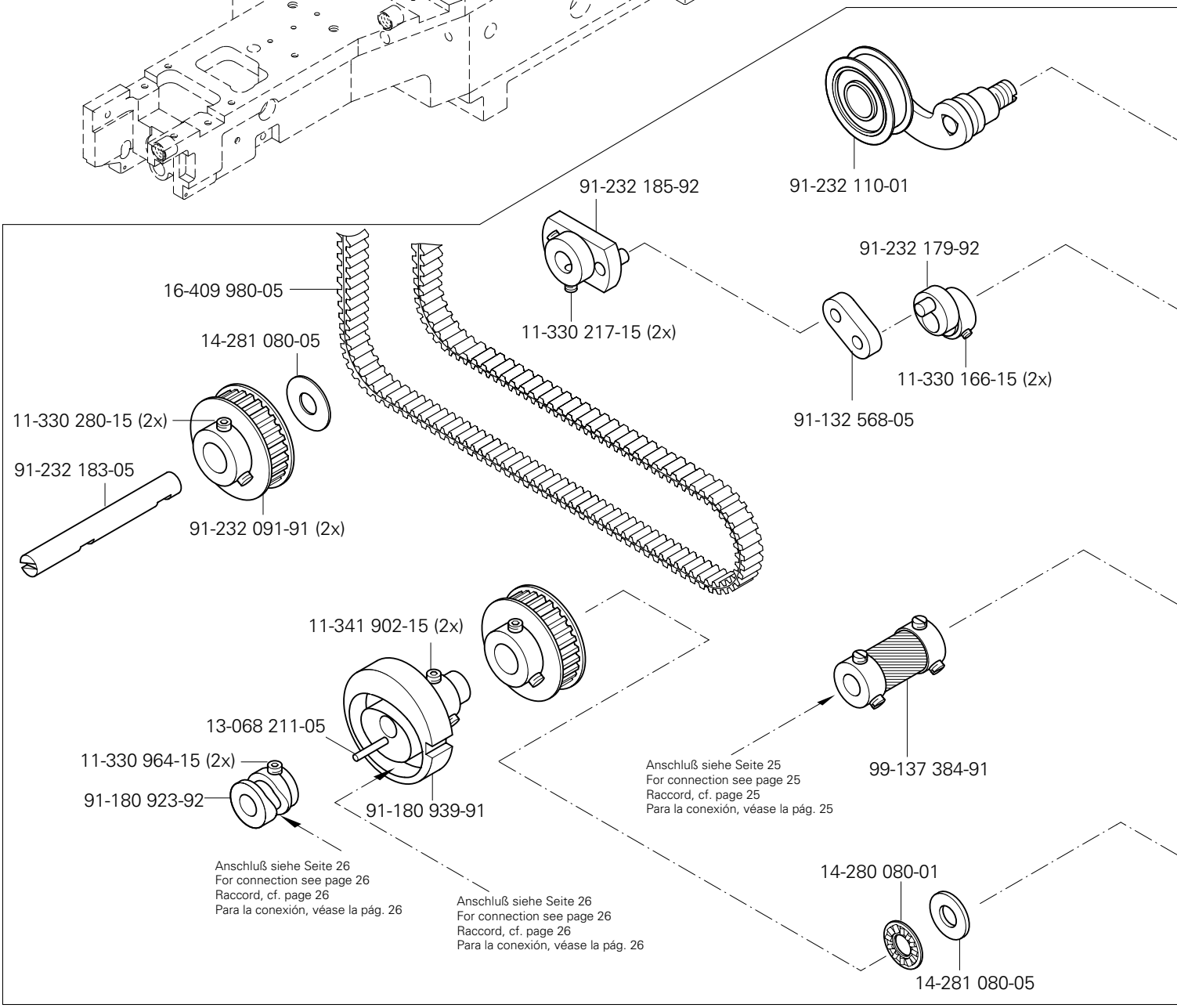

siehe Kapitel 2 Erläuterung der Schlüsselzeichen
see chapter 2 Explanation of key markings
voir le chap. 2 Explication des symboles
véase el Cap. 2 Explicaciones de los signos clave

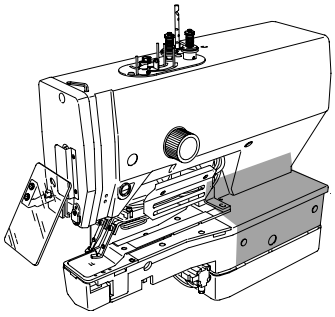

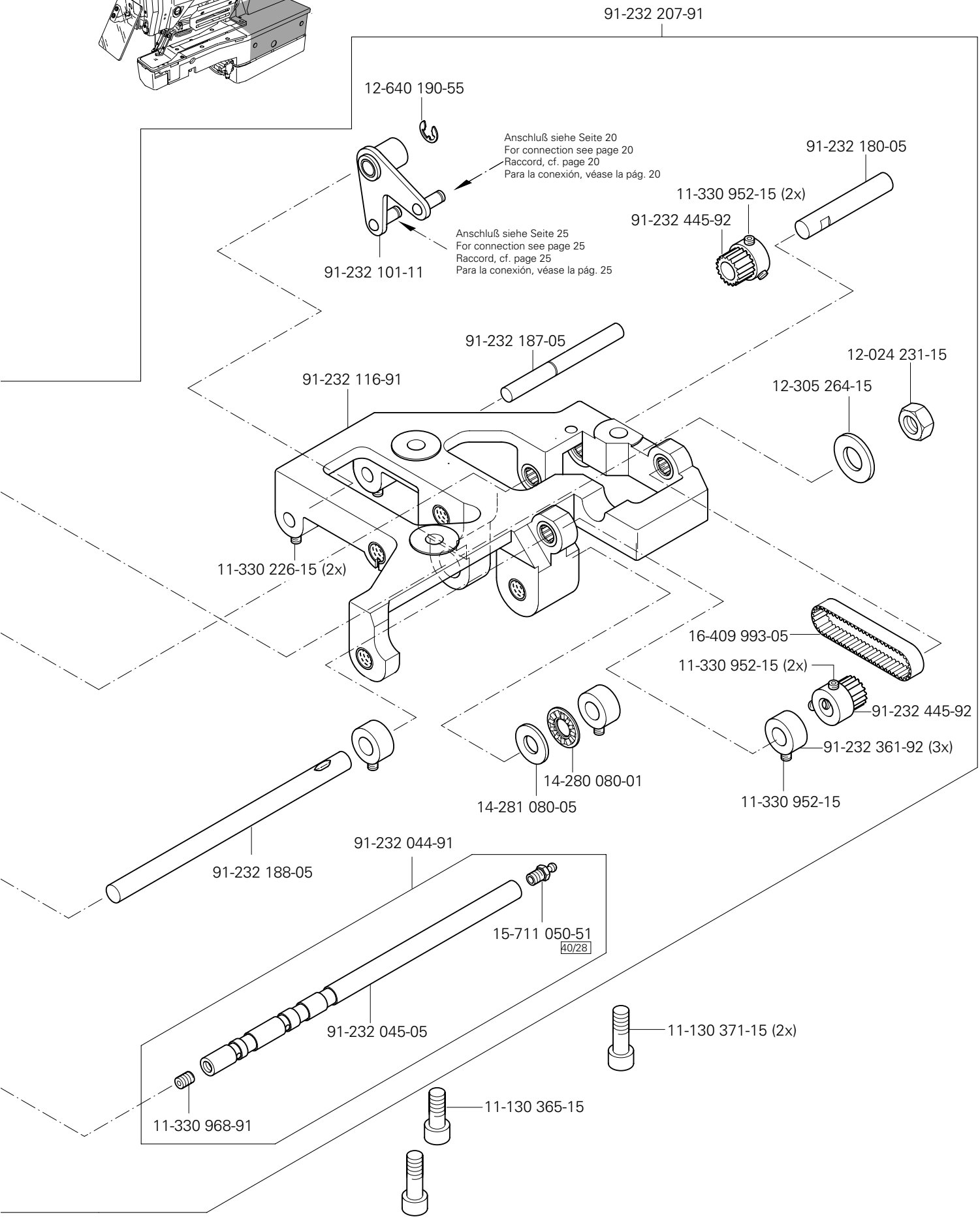
91-232 207-91
12-640 190-55
Anschluß siehe Seite 20
For connection see page 20
Raccord, cf. page 20
Para la conexión, véase la pág. 20
91-232 180-05
11-330 952-15 (2x)
91-232 445-92
Anschluß siehe Seite 25
For connection see page 25
Raccord, cf. page 25
Para la conexión, véase la pág. 25
91-232 101-11
91-232 187-05
12-024 231-15
91-232 116-91
12-305 264-15
11-330 226-15 (2x)
16-409 993-05
11-330 952-15 (2x)
91-232 445-92
91-232 361-92 (3x)
14-280 080-01
14-281 080-05
11-330 952-15
91-232 044-91
91-232 188-05
15-711 050-51
40/28
91-232 045-05
11-130 371-15 (2x)
11-330 968-91
11-130 365-15

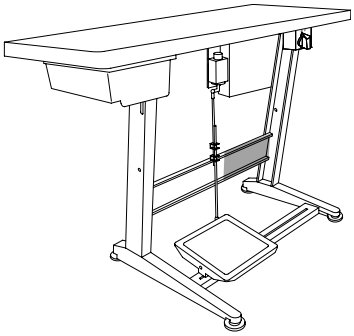

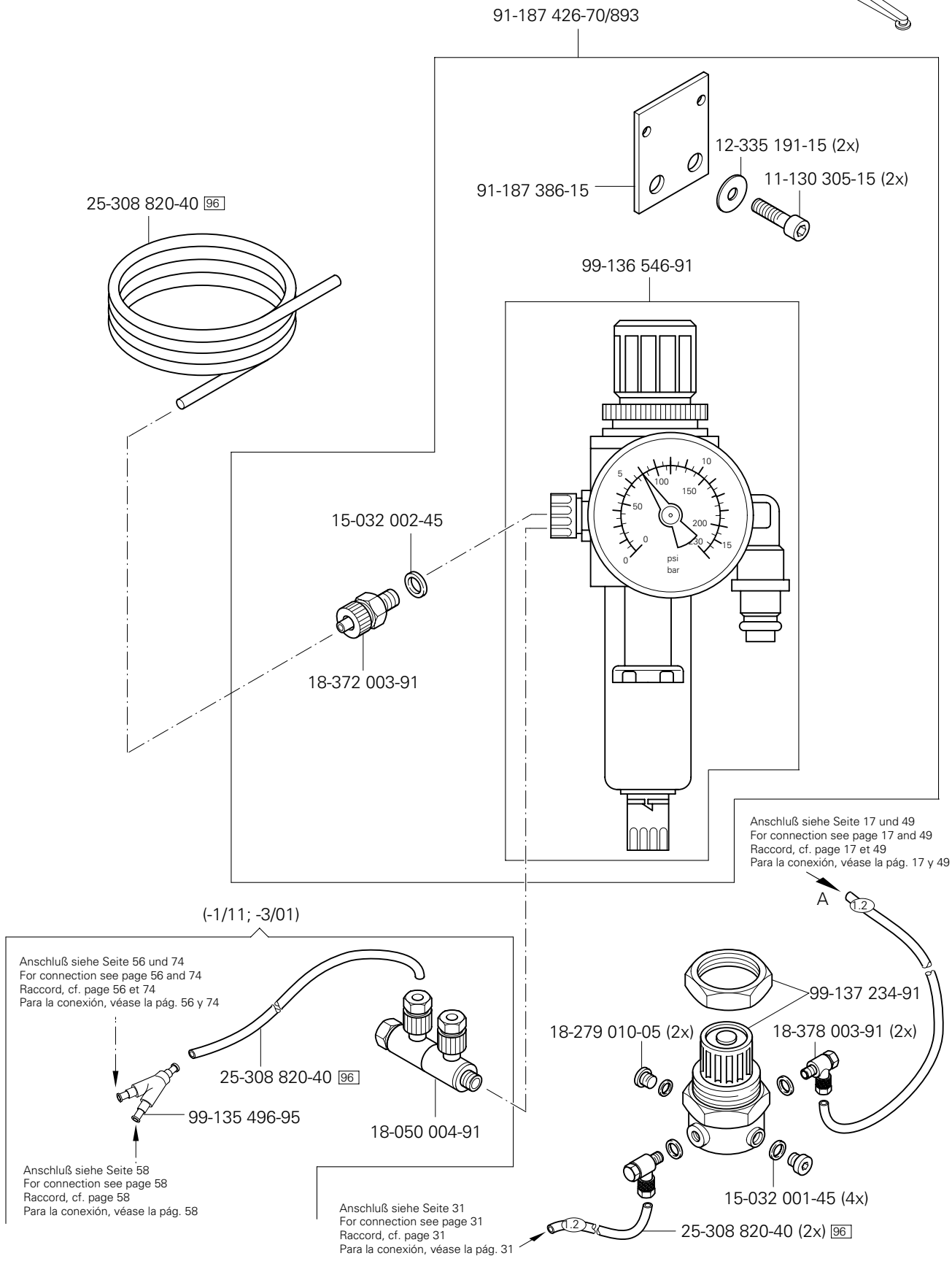

siehe Kapitel 2 Erläuterung der Schlüsselzeichen
see chapter 2 Explanation of key markings
voir le chap. 2 Explication des symboles
véase el Cap. 2 Explicaciones de los signos clave

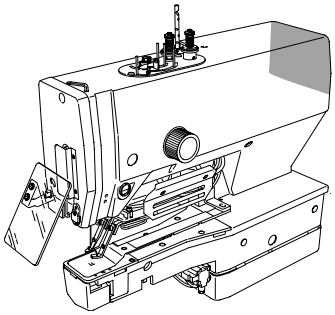

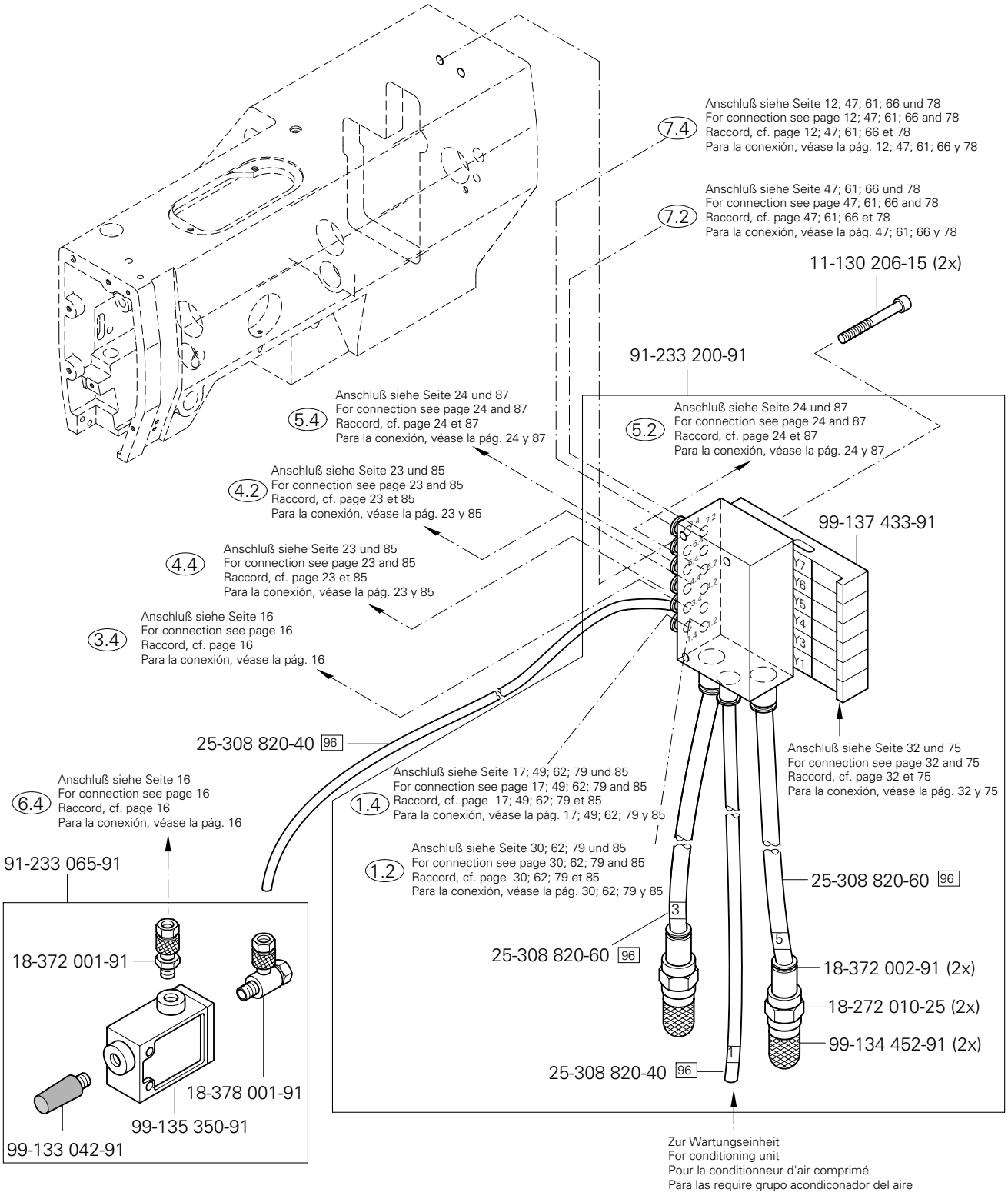
7.4
Anschluß siehe Seite 12; 47; 61; 66 und 78
For connection see page 12; 47; 61; 66 and 78
Raccord, cf. page 12; 47; 61; 66 et 78
Para la conexión, véase la pág. 12; 47; 61; 66 y 78
7.2
Anschluß siehe Seite 47; 61; 66 und 78
For connection see page 47; 61; 66 and 78
Raccord, cf. page 47; 61; 66 et 78
Para la conexión, véase la pág. 47; 61; 66 y 78
11-130 206-15 (2x)
91-233 200-91
5.4
Anschluß siehe Seite 24 und 87
For connection see page 24 and 87
Raccord, cf. page 24 et 87
Para la conexión, véase la pág. 24 y 87
5.2
Anschluß siehe Seite 24 und 87
For connection see page 24 and 87
Raccord, cf. page 24 et 87
Para la conexión, véase la pág. 24 y 87
4.2
Anschluß siehe Seite 23 und 85
For connection see page 23 and 85
Raccord, cf. page 23 et 85
Para la conexión, véase la pág. 23 y 85
99-137 433-91
4.4
Anschluß siehe Seite 23 und 85
For connection see page 23 and 85
Raccord, cf. page 23 et 85
Para la conexión, véase la pág. 23 y 85
3.4
Anschluß siehe Seite 16
For connection see page 16
Raccord, cf. page 16
Para la conexión, véase la pág. 16
25-308 820-40 96
Anschluß siehe Seite 32 und 75
For connection see page 32 and 75
Raccord, cf. page 32 et 75
Para la conexión, véase la pág. 32 y 75
6.4
Anschluß siehe Seite 16
For connection see page 16
Raccord, cf. page 16
Para la conexión, véase la pág. 16
Anschluß siehe Seite 17; 49; 62; 79 und 85
For connection see page 17; 49; 62; 79 and 85
1.4
Raccord, cf. page 17; 49; 62; 79 et 85
Para la conexión, véase la pág. 17; 49; 62; 79 y 85
Anschluß siehe Seite 30; 62; 79 und 85
For connection see page 30; 62; 79 and 85
1.2
Raccord, cf. page 30; 62; 79 et 85
Para la conexión, véase la pág. 30; 62; 79 y 85
25-308 820-60 96
91-233 065-91
18-372 001-91
25-308 820-60 96
18-372 002-91 (2x)
18-272 010-25 (2x)
99-134 452-91 (2x)
18-378 001-91
99-135 350-91
99-133 042-91
25-308 820-40 96
Zur Wartungseinheit
For conditioning unit
Pour la conditionneur d'air comprimé
Para las require grupo acondiconador del aire

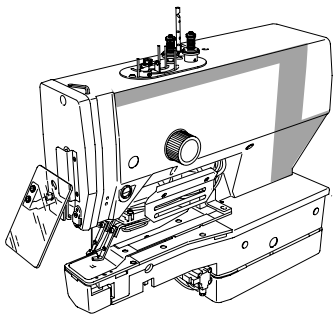

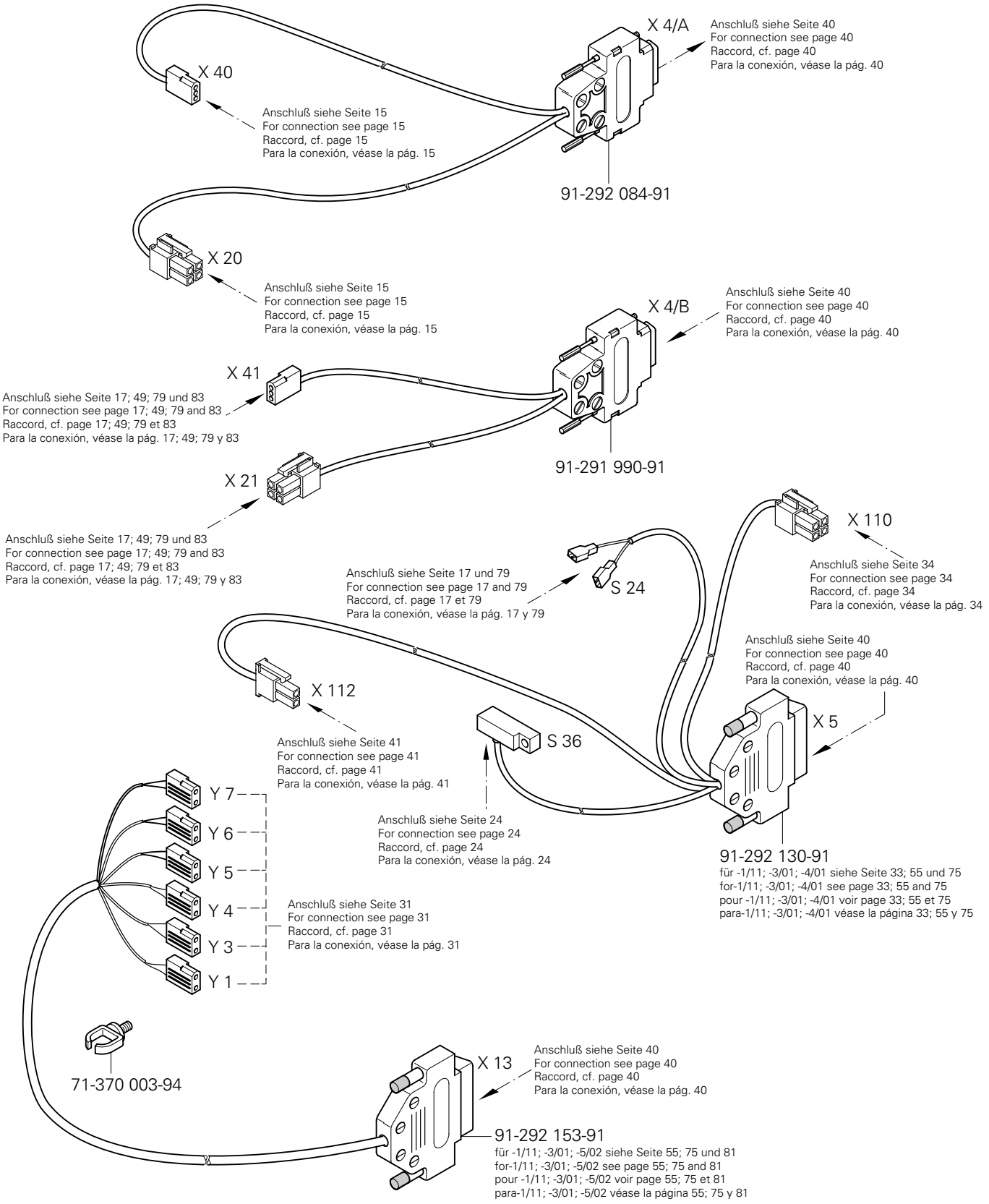

siehe Kapitel 2 Erläuterung der Schlüsselzeichen
see chapter 2 Explanation of key markings
voir le chap. 2 Explication des symboles
véase el Cap. 2 Explicaciones de los signos clave

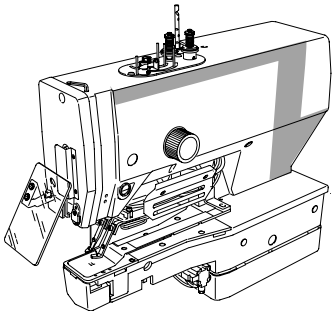

Kabelbaum zum Oberteil
Cable tree to sewing head
Faisceau de câbles vers la tête de machine
Mazo de cables para el cabezal

PFAFF 3307

6.01

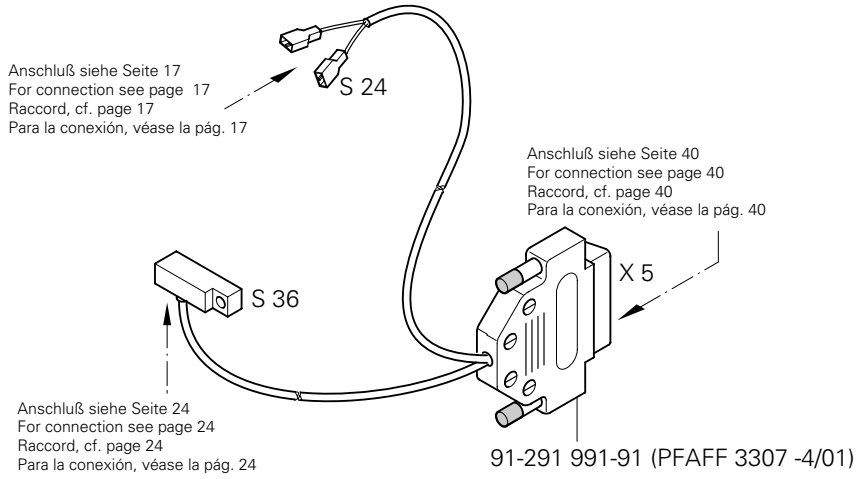

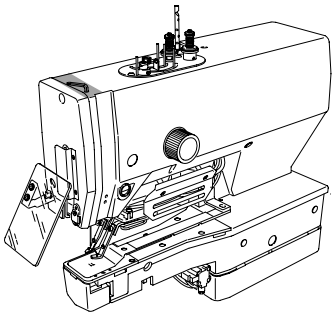

Fadenkraft-Sensor
Thread strength-sensor — PFAFF 3307-1/11;-1/13
Détecteur de la force du fil — PFAFF 3307-3/01
Sensor-fuerza de hilo — PFAFF 3307-5/02

6.02

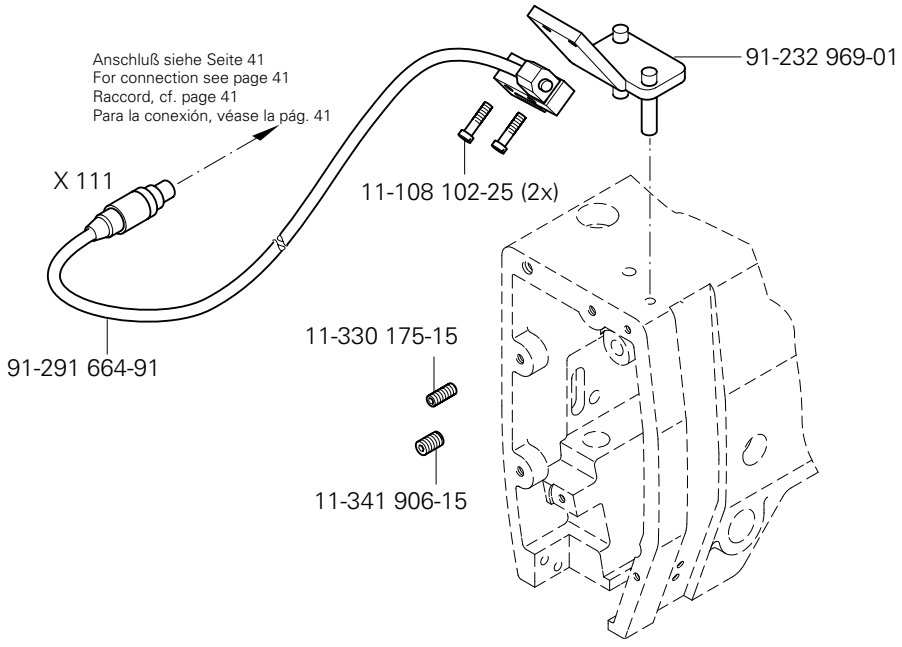

6.03

Tastschalter
Push-button switch
Interrupteur à bouton-poussoir
Interruptur pulsador

PFAFF 3307-1/11;-1/13
PFAFF 3307-3/01
PFAFF 3307-5/02

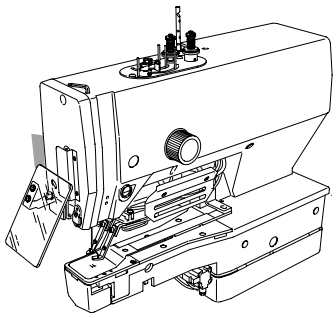

Anschluß siehe Seite 32; 55 und 75
For connection see page 32; 55 and 75
Raccord, cf. page 32; 55 et 75
Para la conexión, véase la pág. 32; 55 y 75

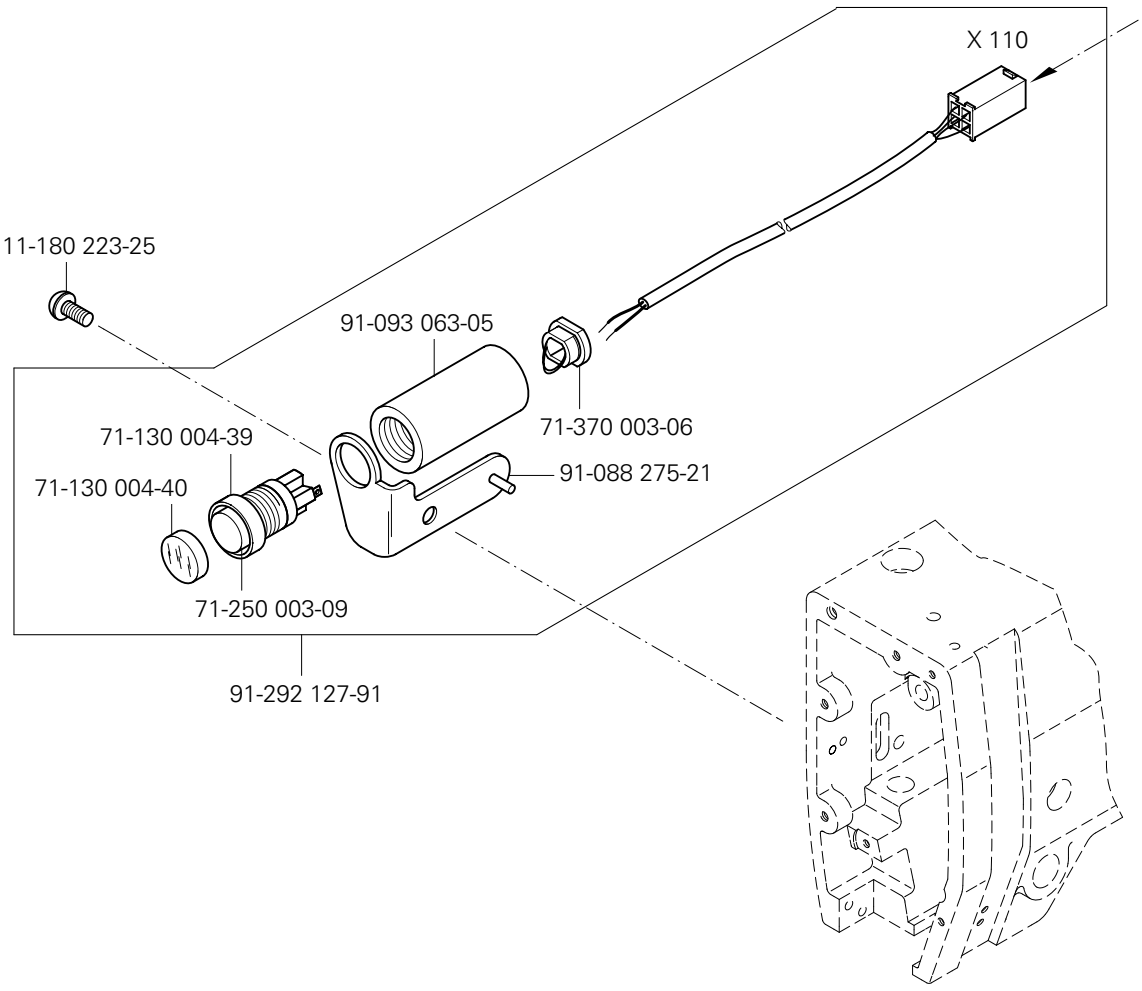

siehe Kapitel 2 Erläuterung der Schlüsselzeichen
see chapter 2 Explanation of key markings
voir le chap. 2 Explication des symboles
véase el Cap. 2 Explicaciones de los signos clave

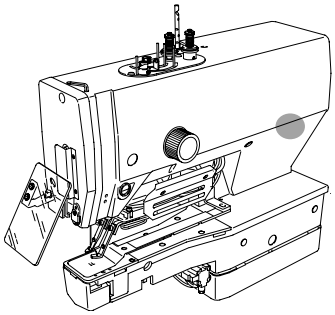

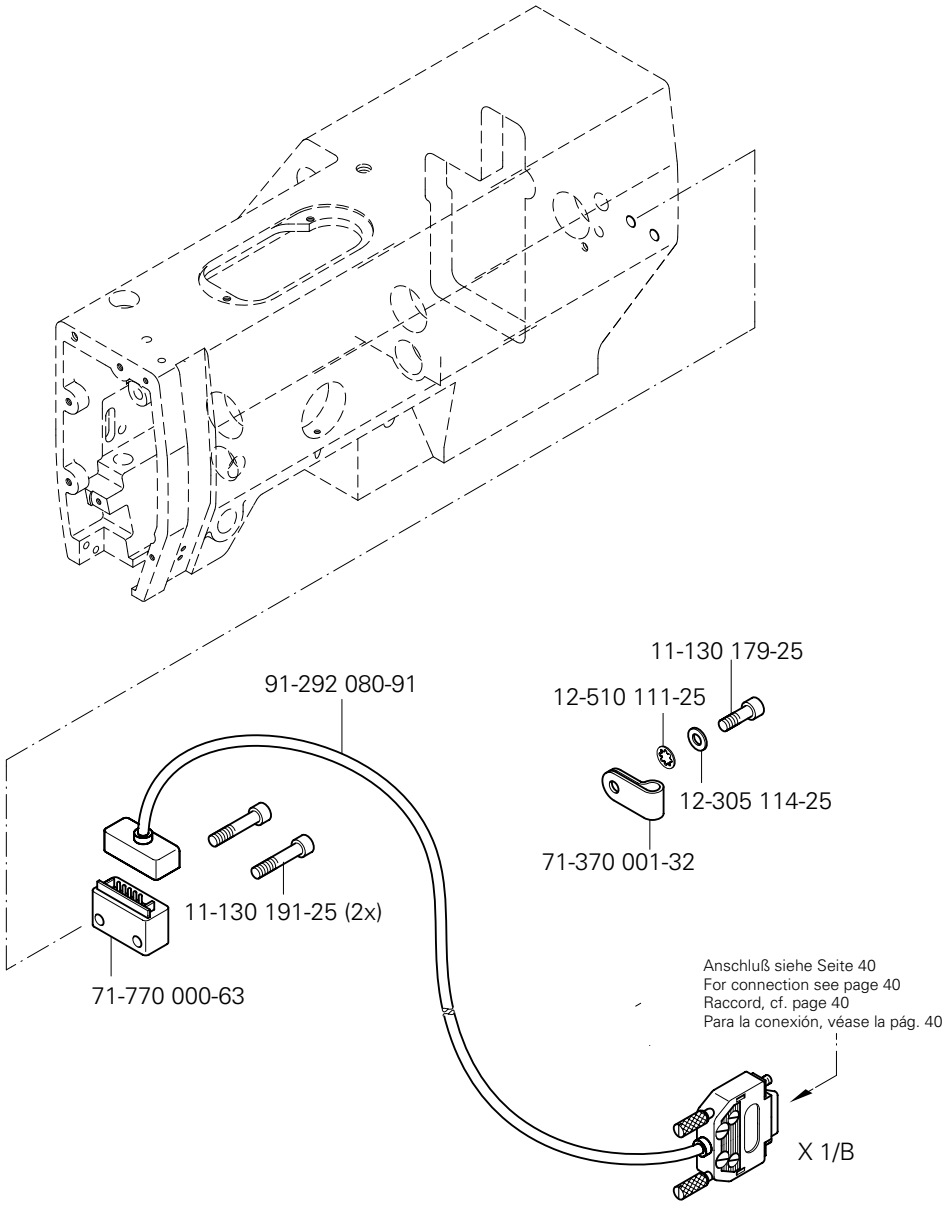
11-130 179-25
91-292 080-91
12-510 111-25
12-305 114-25
71-370 001-32
11-130 191-25 (2x)
71-770 000-63
Anschluß siehe Seite 40
For connection see page 40
Raccord, cf. page 40
Para la conexión, véase la pág. 40
X 1/B

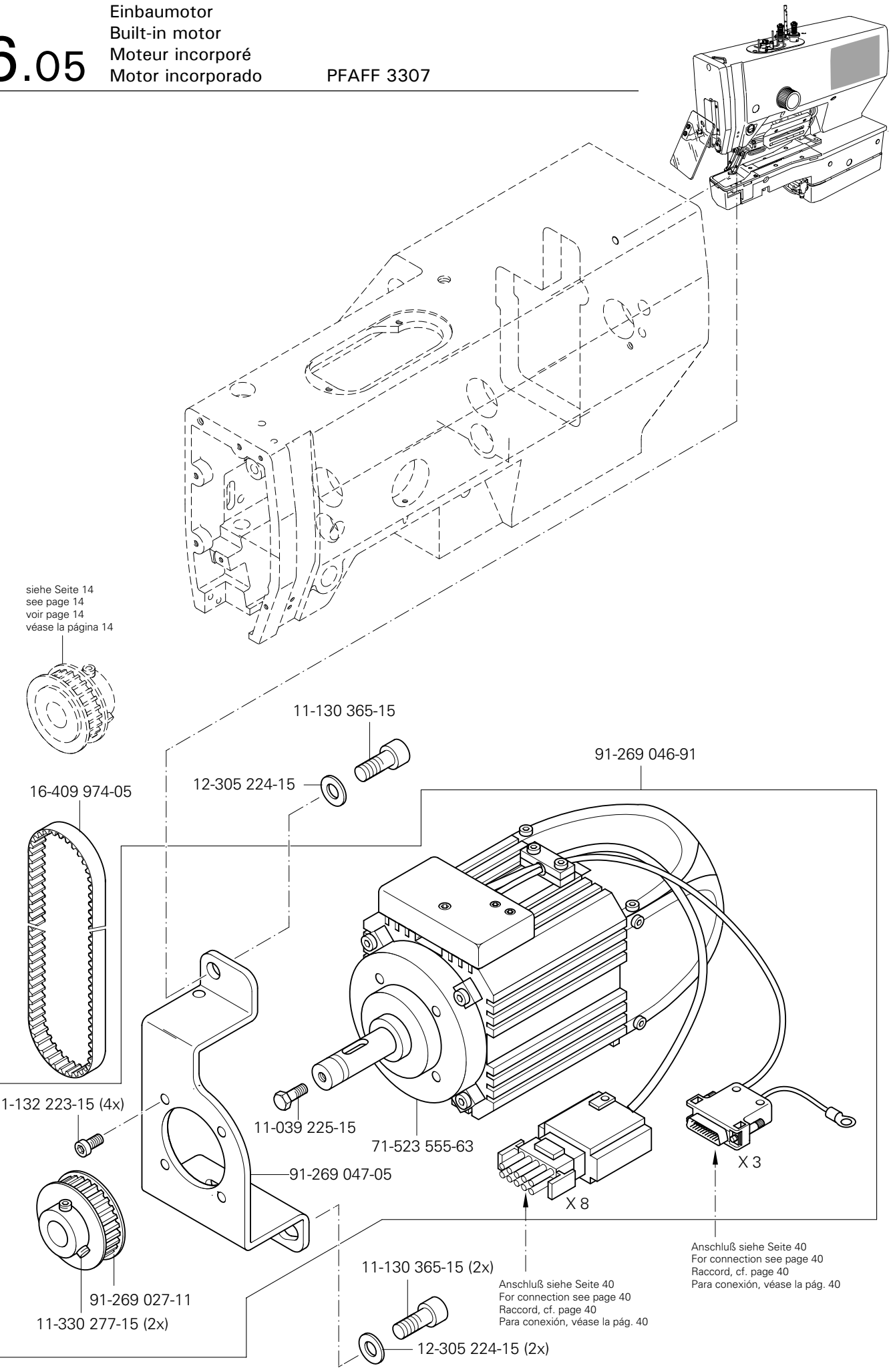

siehe Kapitel 2 Erläuterung der Schlüsselzeichen
see chapter 2 Explanation of key markings
voir le chap. 2 Explication des symboles
véase el Cap. 2 Explicaciones de los signos clave

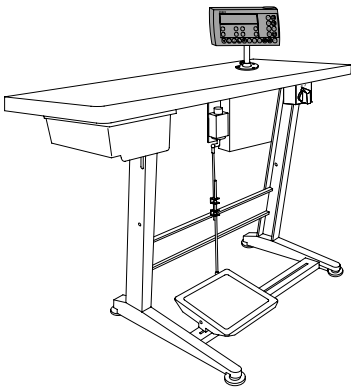

71-590 008-41

96-108 031-38

96-100 582-47

71-590 007-72

X 1A

Anschluß siehe Seite 40
For connection see page 40
Raccord, cf. page 40
Para la conexión, véase la pág. 40

71-590 007-13

96-108 031-40

96-108 005-41

96-108 035-45

96-102 504-11

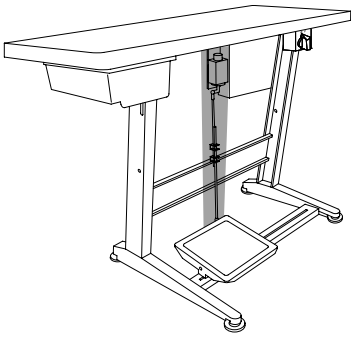

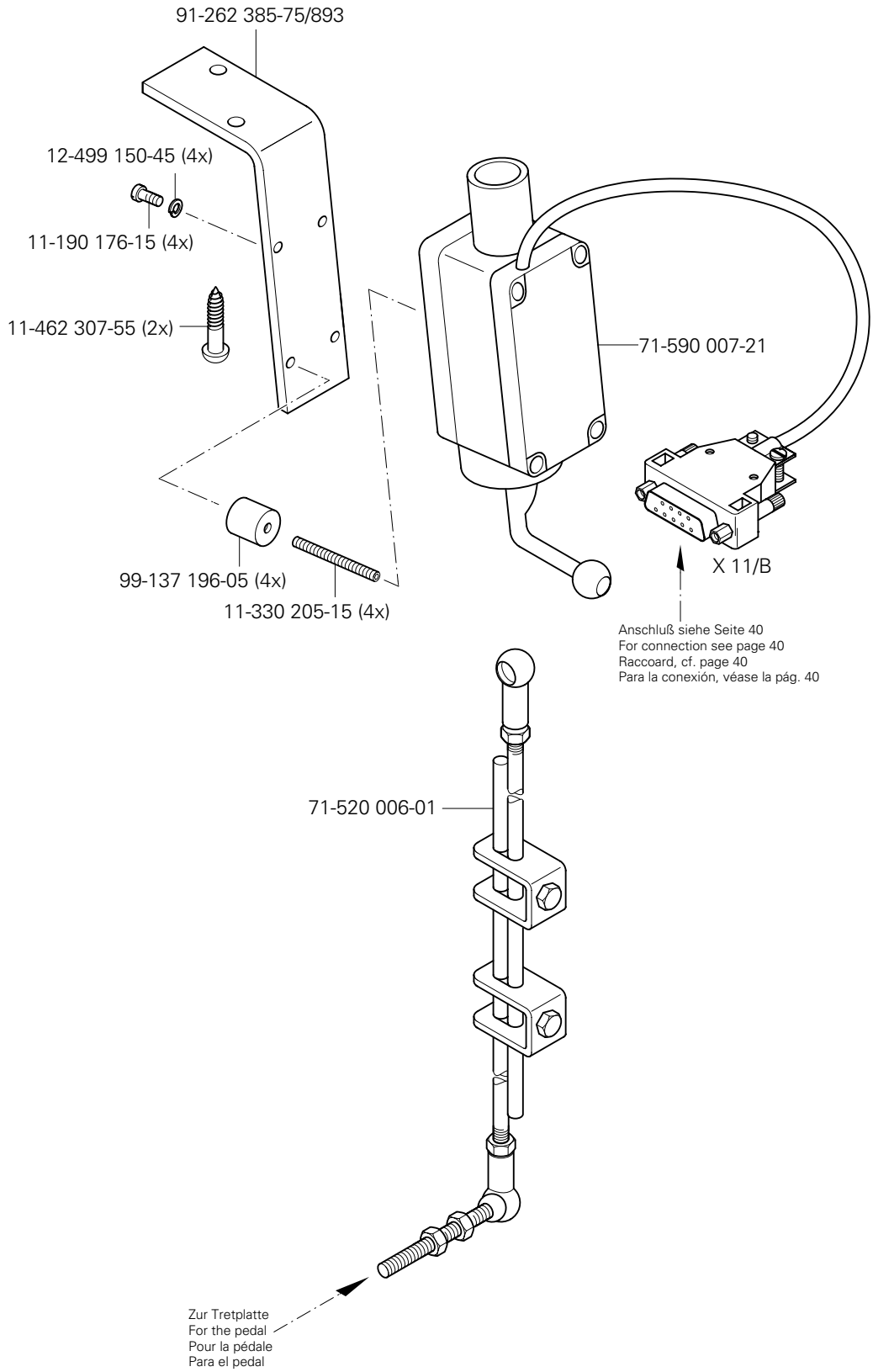

siehe Kapitel 2 Erläuterung der Schlüsselzeichen
see chapter 2 Explanation of key markings
voir le chap. 2 Explication des symboles
véase el Cap. 2 Explicaciones de los signos clave

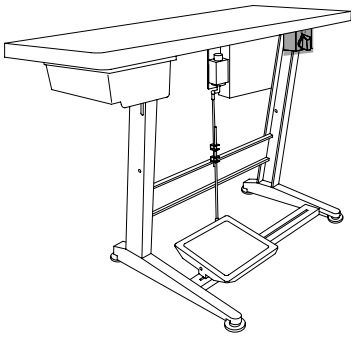

Motor-Hauptschalter
Main switch
Interrupteur général
Interruptor principal

PFAFF 3307

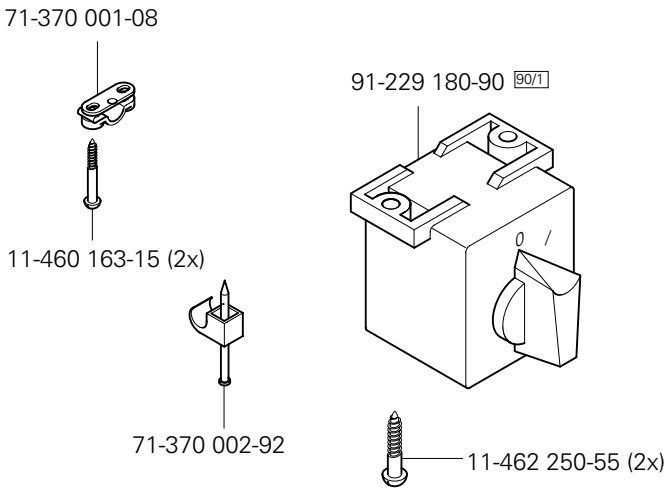

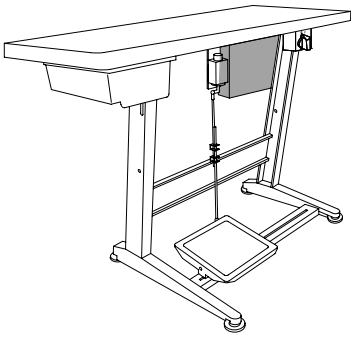

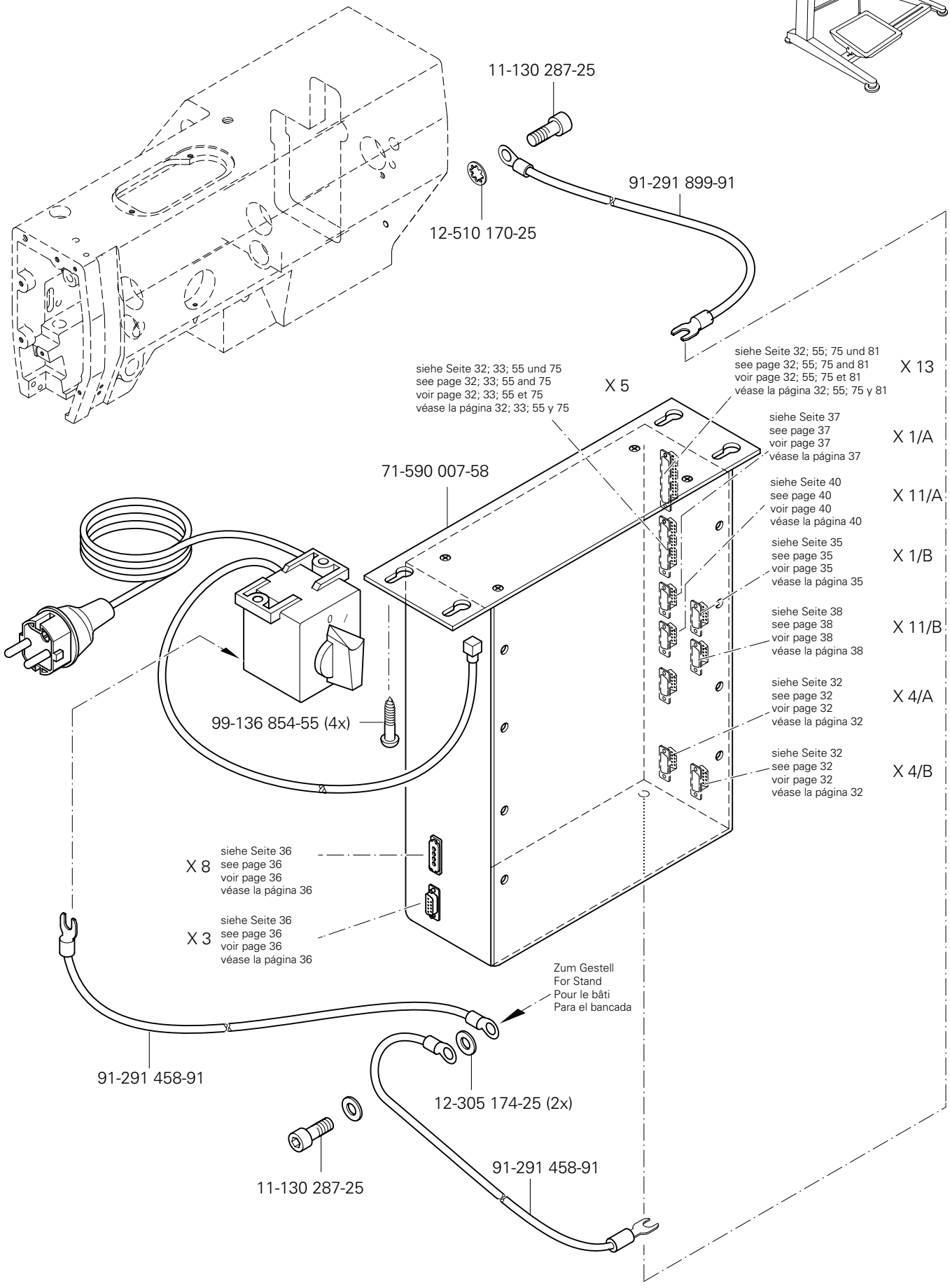

siehe Kapitel 2 Erläuterung der Schlüsselzeichen
see chapter 2 Explanation of key markings
voir le chap. 2 Explication des symboles
véase el Cap. 2 Explicaciones de los signos clave

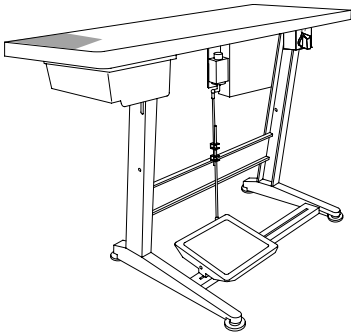

Steuergerät
Control device PFAFF 3307-1/11;-1/13
Boîte de commande PFAFF 3307-3/01
Caja de mandos PFAFF 3307-5/02

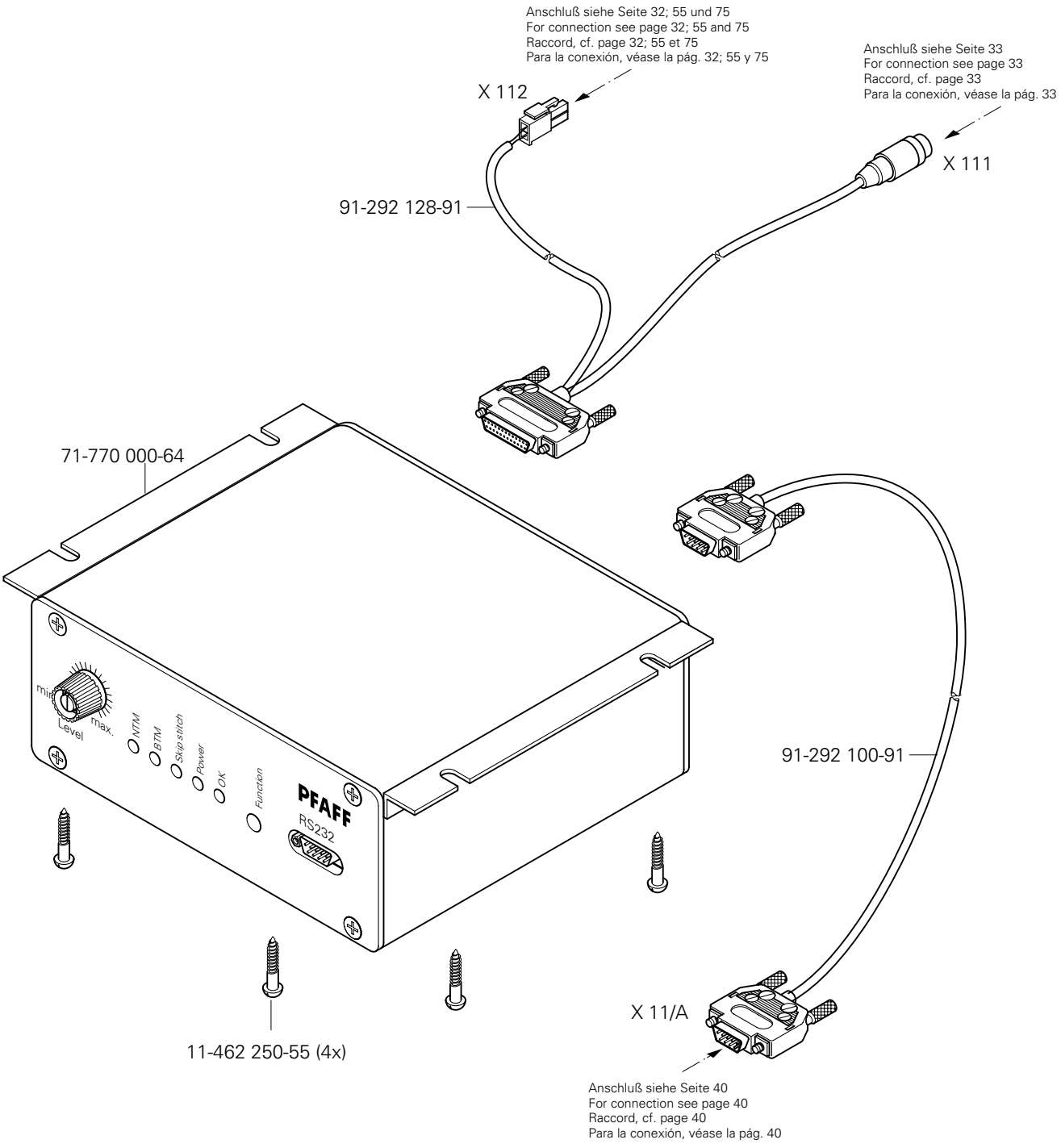

91-229 070-70/895

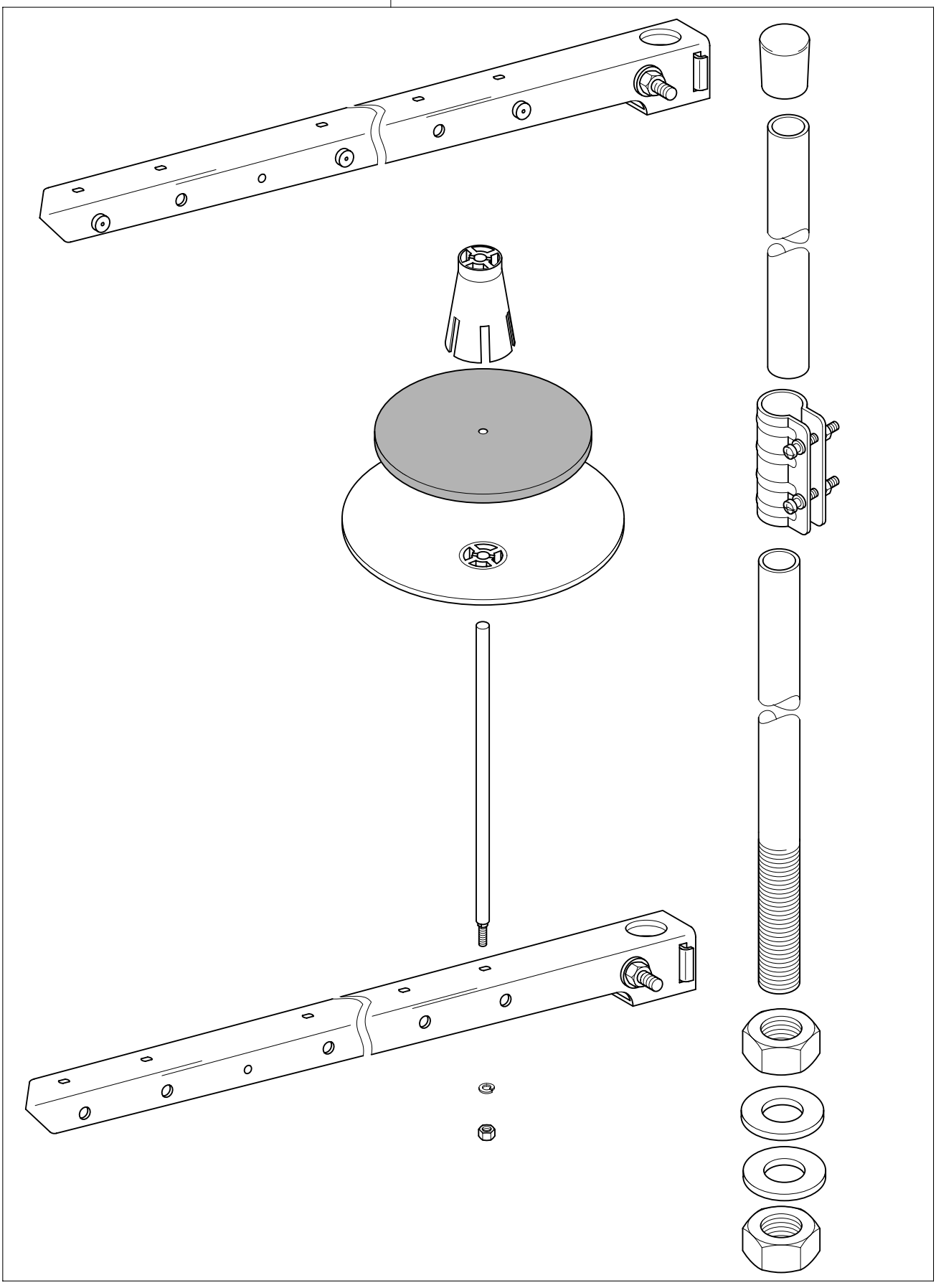

siehe Kapitel 2 Erläuterung der Schlüsselzeichen
see chapter 2 Explanation of key markings
voir le chap. 2 Explication des symboles
véase el Cap. 2 Explicaciones de los signos clave

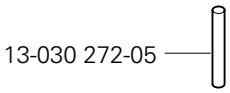
13-030 272-05

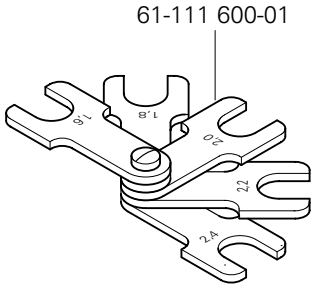
61-111 600-01
1,5
1,8
2,0
2,2
2,4

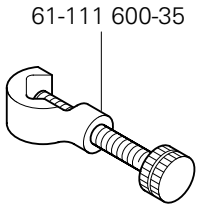
61-111 600-35

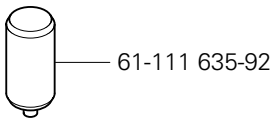
61-111 635-92

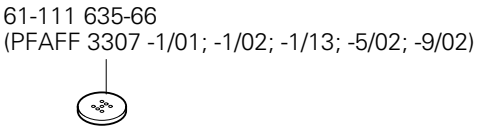
61-111 635-66
(PFAFF 3307 -1/01; -1/02; -1/13; -5/02; -9/02)

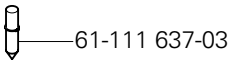
61-111 637-03

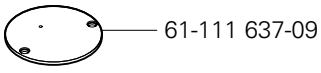
61-111 637-09

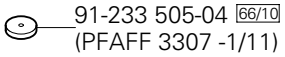
91-233 505-04 66/10
(PFAFF 3307 -1/11)

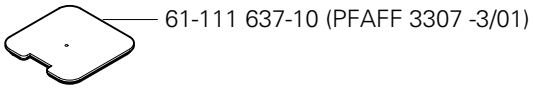
61-111 637-10 (PFAFF 3307 -3/01)

Schmiermittel-Übersicht
Overiew of lubricants
Tableau de lubrifiants
Tabla de lubricantes PFAFF 3307

Öl Oil Huile Aceite	Mittelpunkts-Viskosität bei: Mean viscosity at: Viscosité moyenne à: Viscosidad media a:		Dichte bei: Density of: Densité à: Densidad a:		Bestellnummer für Behälter mit: Part number for can with: Numéro de commande pour récipients avec: Número de pedido para recipientes con:		
	°C	mm²/s	°C	g/cm³ (g/ml)	1 Liter 1 Litre 1 Litro		
28-011 201-45	40	31,0	15	0,870	91-232 877-91		

Fett Grease Graisse Grasa	Penetration Penetration Pénétration Penetración	Tropfpunkt Drip-point Point de suintement Punto de goteo	Bestellnummer für Behälter mit: Part number for can with: Numéro de commande pour récipients avec: Número de pedido para recipientes con:		
	mm/10	°C	0,25 kg	0,5 kg	1 kg
28-011 202-10		185			28-011 202-10
28-011 202-69		170			28-011 202-69

Reinigungsmittel Cleansing agent Agents de nettoyage Limpiadores	Bestellnummer für Behälter mit: Part number for can with: Numéro de commande pour récipients avec: Número de pedido para recipientes con: 240 ml
Isoprophyl-Alkohol	95-665 735-91

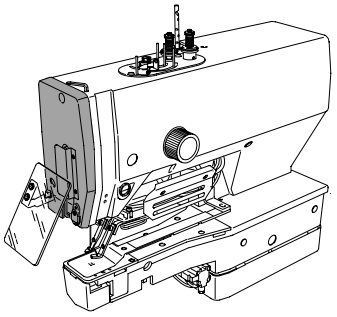

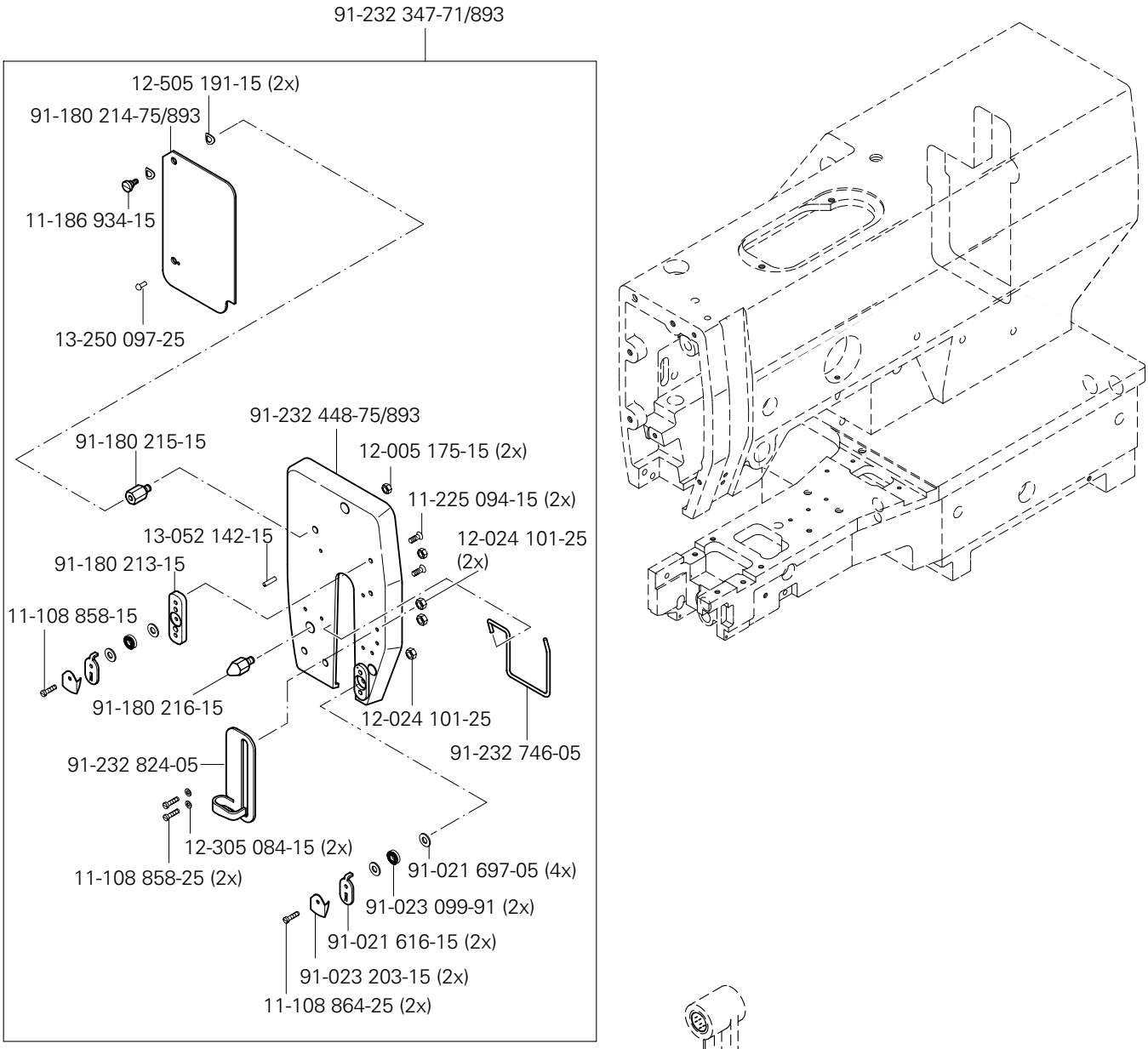
91-232 347-71/893
12-505 191-15 (2x)
91-180 214-75/893
11-186 934-15
13-250 097-25
91-232 448-75/893
91-180 215-15
12-005 175-15 (2x)
11-225 094-15 (2x)
13-052 142-15
12-024 101-25 (2x)
91-180 213-15
11-108 858-15
91-180 216-15
12-024 101-25
91-232 746-05
91-232 824-05
12-305 084-15 (2x)
11-108 858-25 (2x)
91-021 697-05 (4x)
91-023 099-91 (2x)
91-021 616-15 (2x)
91-023 203-15 (2x)
11-108 864-25 (2x)

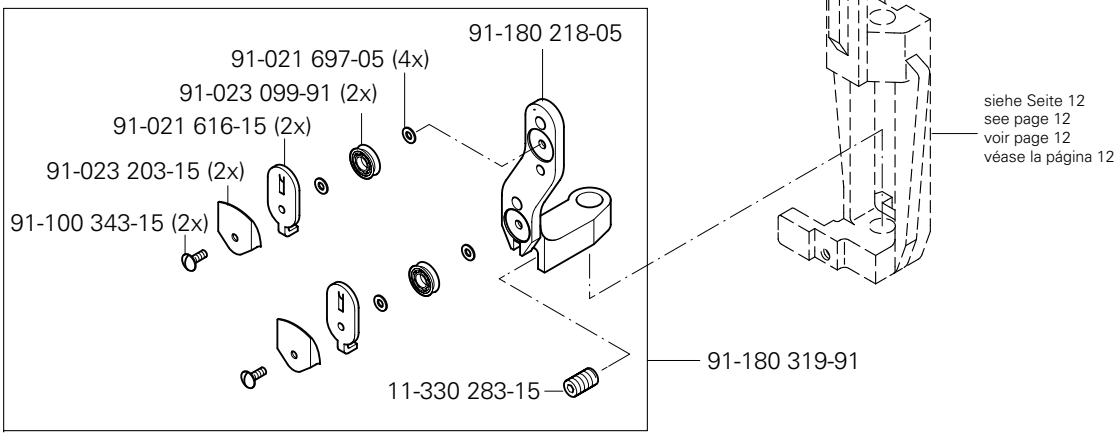
91-180 218-05
91-021 697-05 (4x)
91-023 099-91 (2x)
91-021 616-15 (2x)
91-023 203-15 (2x)
91-100 343-15 (2x)
91-180 319-91
11-330 283-15
siehe Seite 12
see page 12
voir page 12
véase la página 12

11

Abweichende Teile der PFAFF 3307-1/11
Different parts for PFAFF 3307-1/11
Pièces divergentes de la PFAFF 3307-1/11
Piezas de la PFAFF 3307-1/11 que son diferentes

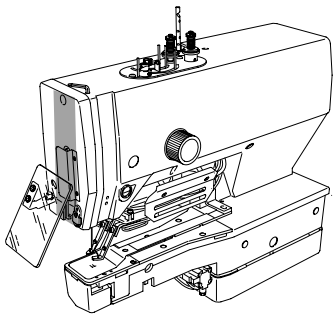

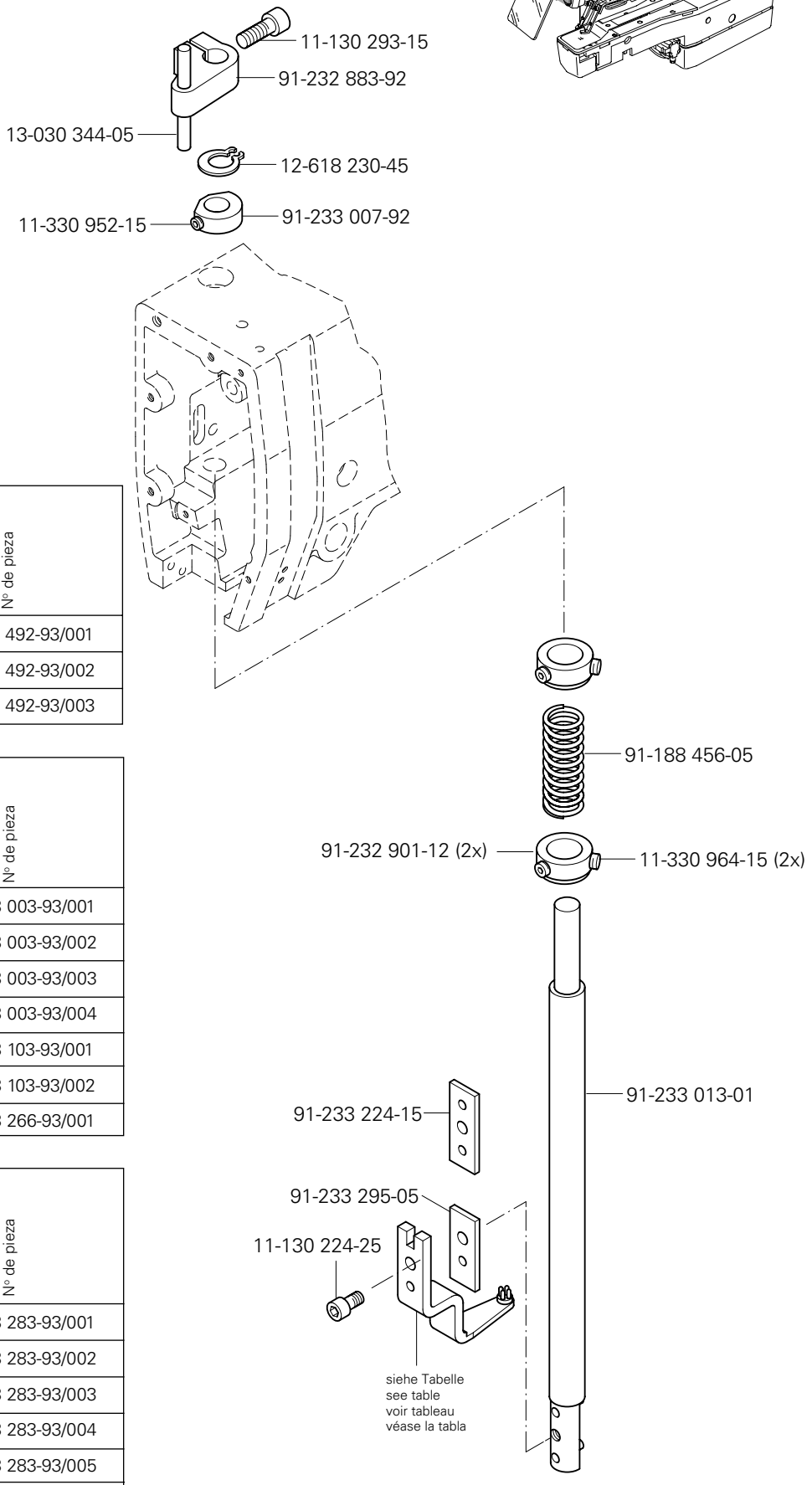

X	X	X	Teile-Nr. Part No. Nº de pieces Nº de pieza
3,3 mm	1,5 mm	2,2 mm	91-233 492-93/001
3,5 mm	1,5 mm	2,2 mm	91-233 492-93/002
3,7 mm	1,5 mm	2,2 mm	91-233 492-93/003

X	X	X	Teile-Nr. Part No. Nº de pieces Nº de pieza
2,5 mm	1,4 mm	2,2 mm	91-233 003-93/001
2,5 mm	1,2 mm	2,2 mm	91-233 003-93/002
2,7 mm	1,2 mm	2,2 mm	91-233 003-93/003
2,7 mm	1,4 mm	2,2 mm	91-233 003-93/004
2,7 mm	1,4 mm	3,0 mm	91-233 103-93/001
2,5 mm	1,2 mm	3,0 mm	91-233 103-93/002
3,7 mm	2,0 mm	2,8 mm	91-233 266-93/001

X	X	X	Teile-Nr. Part No. Nº de pieces Nº de pieza
8,8 mm	10,5 mm	2,1 mm	91-233 283-93/001
4,5 mm	6,5 mm	2,1 mm	91-233 283-93/002
8,0 mm	10,5 mm	2,1 mm	91-233 283-93/003
9,7 mm	11,5 mm	2,1 mm	91-233 283-93/004
7,8 mm	10,5 mm	2,1 mm	91-233 283-93/005
5,8 mm	10,5 mm	2,1 mm	91-233 283-93/006

(die sonstigen Teile wie in Register 3 bis 9)
(for all other parts see Sections 3 to 9)
(les autres pièces comme dans les registres 3 à 9)
(las demás piezas como en los registros 3 al 9)

siehe Kapitel 2 Erläuterung der Schlüsselzeichen
see chapter 2 Explanation of key markings
voir le chap. 2 Explication des symboles
véase el Cap. 2 Explicaciones de los signos clave

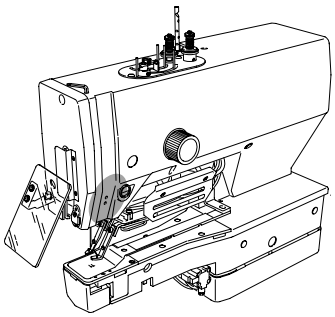

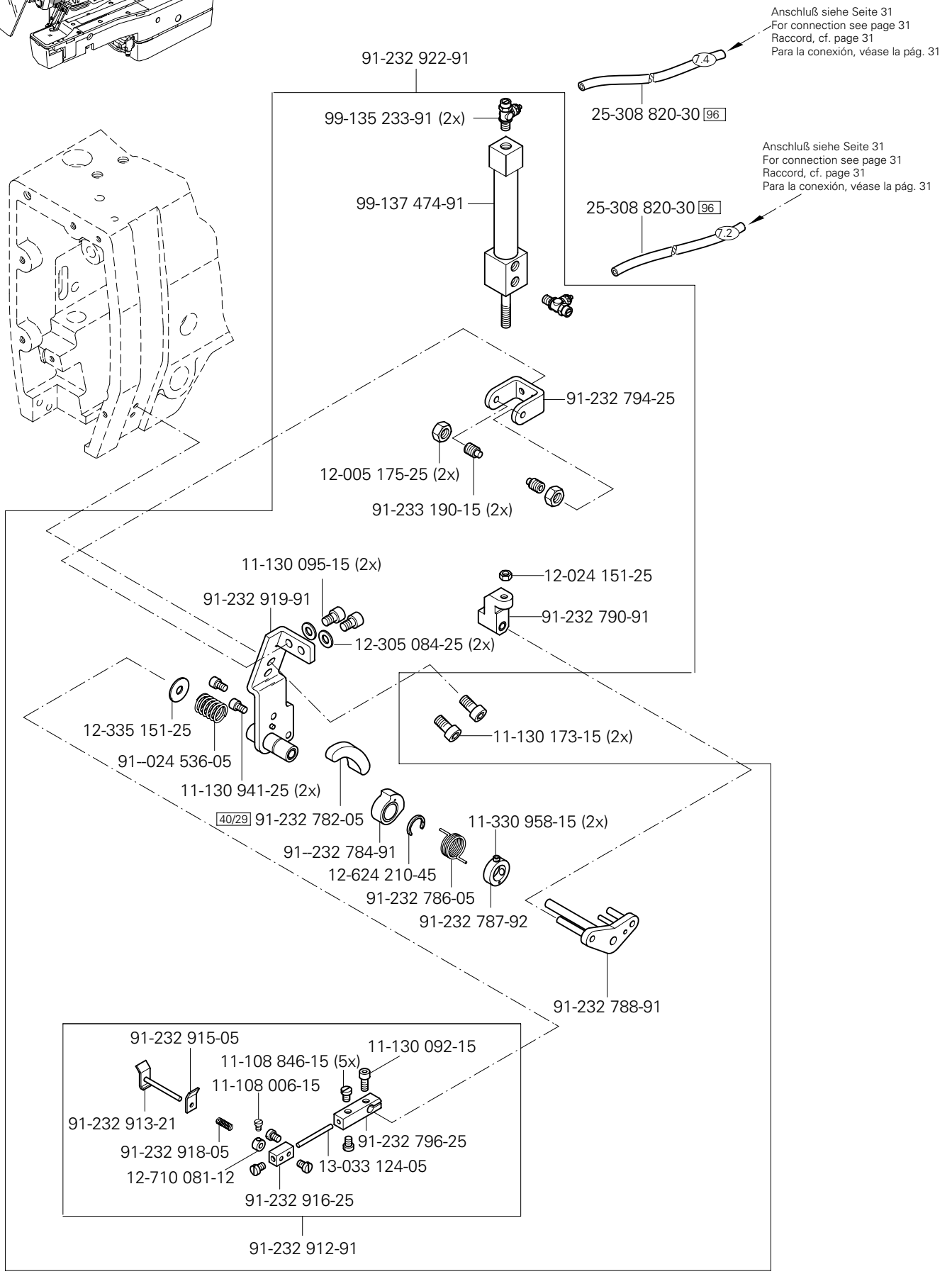
Anschluß siehe Seite 31
For connection see page 31
Raccord, cf. page 31
Para la conexión, véase la pág. 31
91-232 922-91
7.4
25-308 820-30 96
99-135 233-91 (2x)
99-137 474-91
Anschluß siehe Seite 31
For connection see page 31
Raccord, cf. page 31
Para la conexión, véase la pág. 31
25-308 820-30 96
7.2
91-232 794-25
12-005 175-25 (2x)
91-233 190-15 (2x)
11-130 095-15 (2x)
91-232 919-91
12-024 151-25
91-232 790-91
12-305 084-25 (2x)
12-335 151-25
91--024 536-05
11-130 941-25 (2x)
11-130 173-15 (2x)
40/29 91-232 782-05
11-330 958-15 (2x)
91--232 784-91
12-624 210-45
91-232 786-05
91-232 787-92
91-232 788-91
91-232 915-05
11-130 092-15
11-108 846-15 (5x)
11-108 006-15
91-232 913-21
91-232 918-05
91-232 796-25
12-710 081-12
13-033 124-05
91-232 916-25
91-232 912-91

11

Abweichende Teile der PFAFF 3307-1/11
Different parts for PFAFF 3307-1/11
Pièces divergentes de la PFAFF 3307-1/11
Piezas de la PFAFF 3307-1/11 que son diferentes

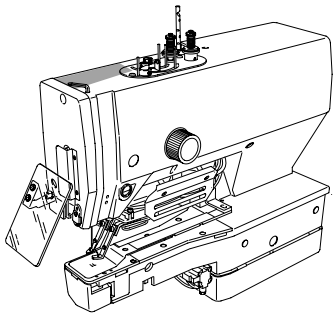

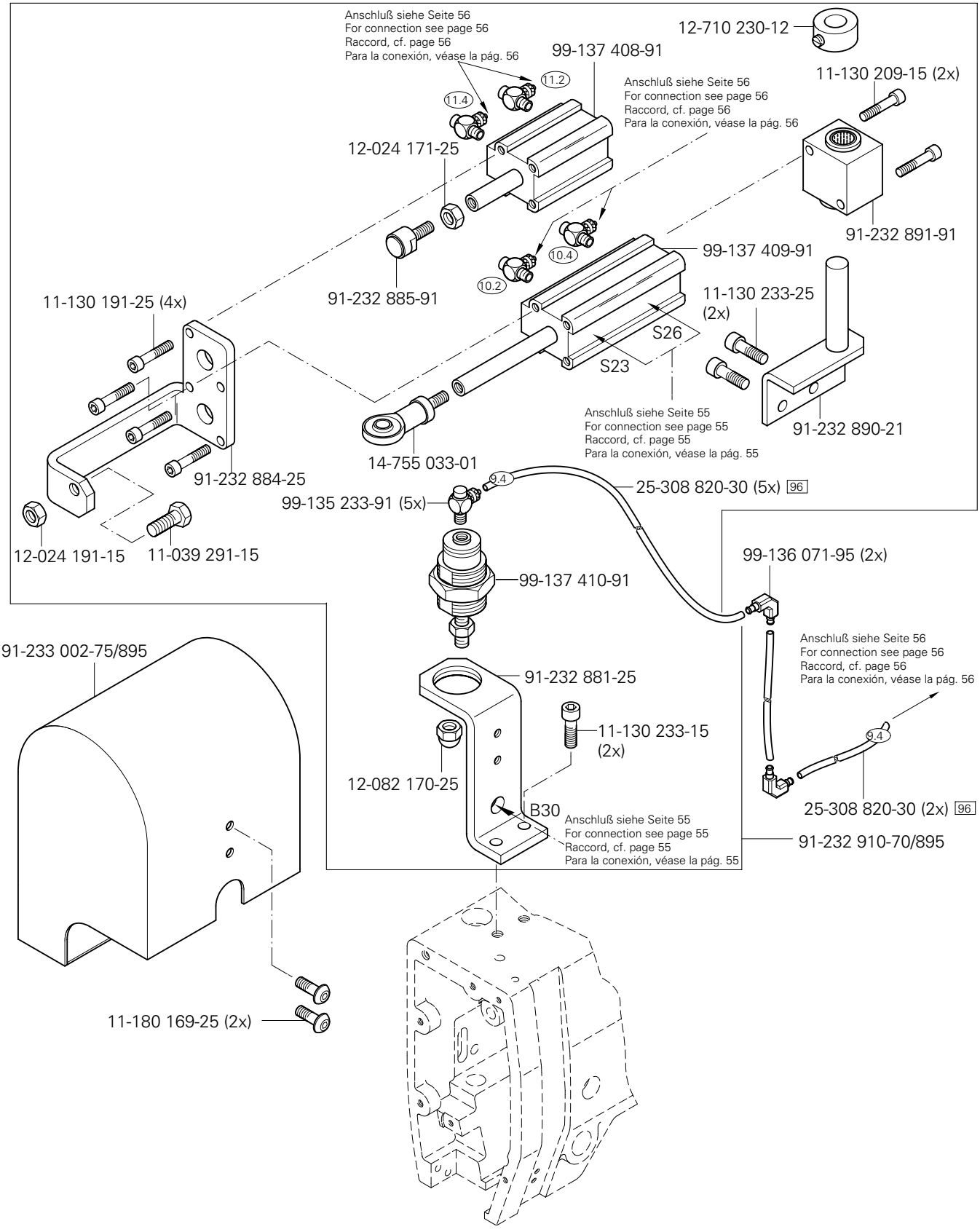

(die sonstigen Teile wie in Register 3 bis 9)
(for all other parts see Sections 3 to 9)
(les autres pièces comme dans les registres 3 à 9)
(las demás piezas como en los registros 3 al 9)

siehe Kapitel 2 Erläuterung der Schlüsselzeichen
see chapter 2 Explanation of key markings
voir le chap. 2 Explication des symboles
véase el Cap. 2 Explicaciones de los signos clave

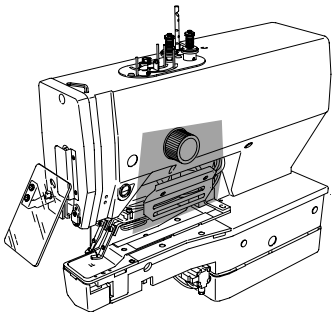

Abweichende Teile der PFAFF 3307-1/11
Different parts for PFAFF 3307-1/11
Pièces divergentes de la PFAFF 3307-1/11
Piezas de la PFAFF 3307-1/11 que son diferentes

11

91-233 381-91

Anschluß siehe Seite 32
For connection see page 32
Raccord, cf. page 32
Para la conexión, véase la pág. 32

X 21

11-130 227-15 (4x)

12-305 084-15 (2x)

11-130 092-15 (2x)

91-291 993-91

Anschluß siehe Seite 32
For connection see page 32
Raccord, cf. page 32
Para la conexión, véase la pág. 32

X 41

91-232 742-25

71-850 001-46

12-305 074-25 (2x)

11-108 849-25 (2x)

91-233 383-15

11-130 233-25 (4x)

11-130 233-25

91-233 384-92

Anschluß siehe Seite 31
For connection see page 31
Raccord, cf. page 31
Para la conexión, véase la pág. 31

91-232 743-05

12-315 080-15 (2x)

11-130 092-15 (2x)

siehe Seite 30
see page 30
voir page 30
véase la página 30

91-232 140-15

99-135 298-91

99-137 415-91

A

91-160 543-15 (2x)

40/28

12-518 260-45

91-232 972-15

18-378 009-91

99-137 273-91

11-130 095-15 (4x)

12-501 150-45 (4x)

11-130 179-15 (2x)

12-305 174-15

11-130 314-15

91-232 973-05

71-120 006-32

11-108 093-15 (2x)

12-305 084-15 (2x)

S 24

Anschluß siehe Seite 55
For connection see page 55
Raccord, cf. page 55
Para la conexión, véase la pág. 55

11-108 102-15 (2x)

40/28

91-233 061-11

11-130 095-15 (4x)

11-132 226-15

99-137 414-91

11-130 095-15 (3x)

11

Abweichende Teile der PFAFF 3307-1/11
Different parts for PFAFF 3307-1/11
Pièces divergentes de la PFAFF 3307-1/11
Piezas de la PFAFF 3307-1/11 que son diferentes

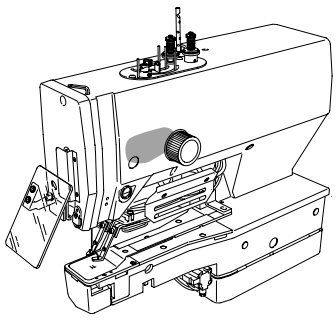

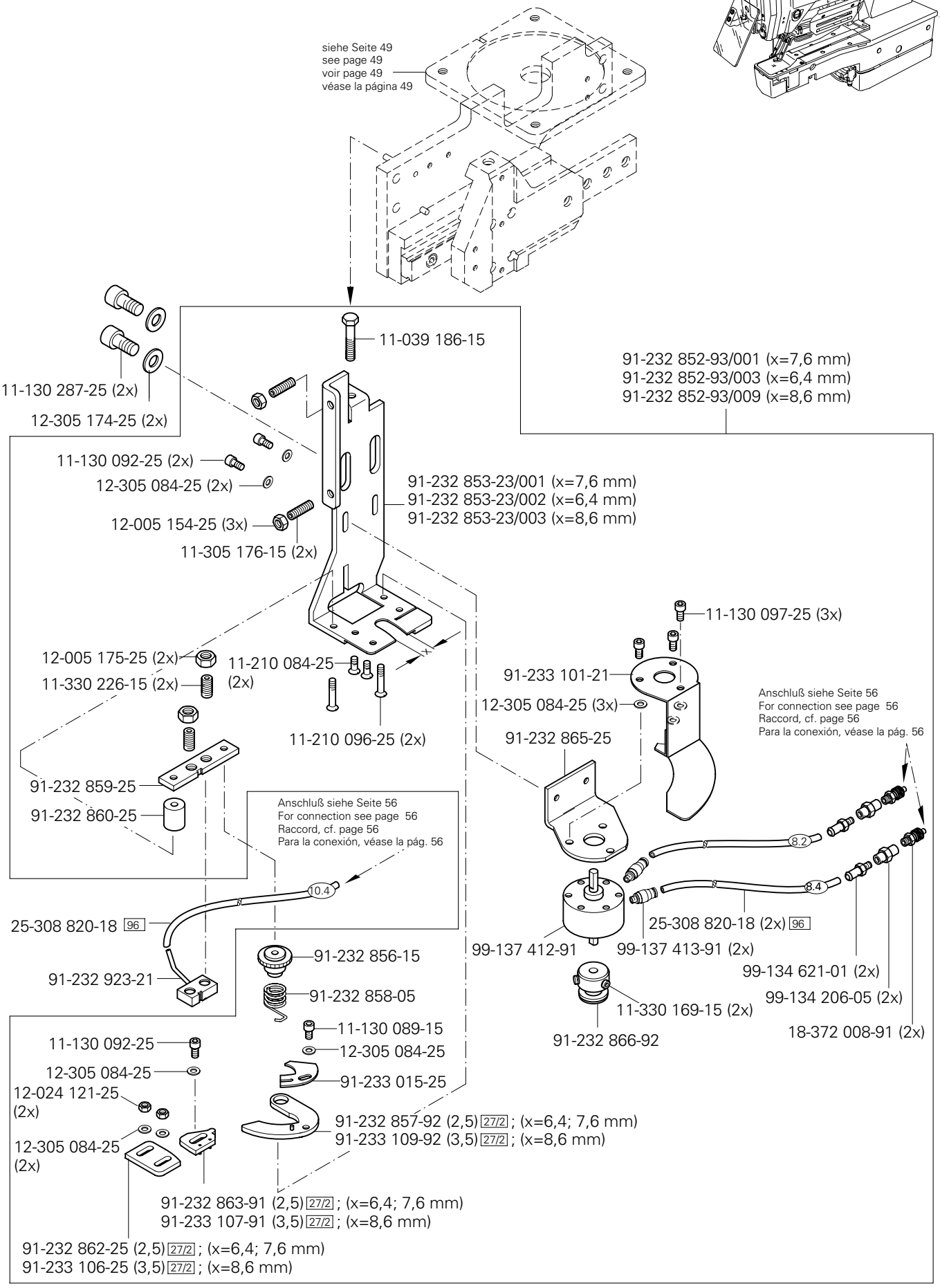

(die sonstigen Teile wie in Register 3 bis 9)
(for all other parts see Sections 3 to 9)
(les autres pièces comme dans les registres 3 à 9)
(las demás piezas como en los registros 3 al 9)

siehe Kapitel 2 Erläuterung der Schlüsselzeichen
see chapter 2 Explanation of key markings
voir le chap. 2 Explication des symboles
véase el Cap. 2 Explicaciones de los signos clave

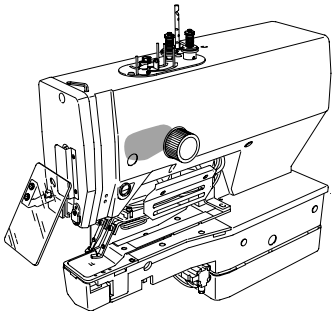

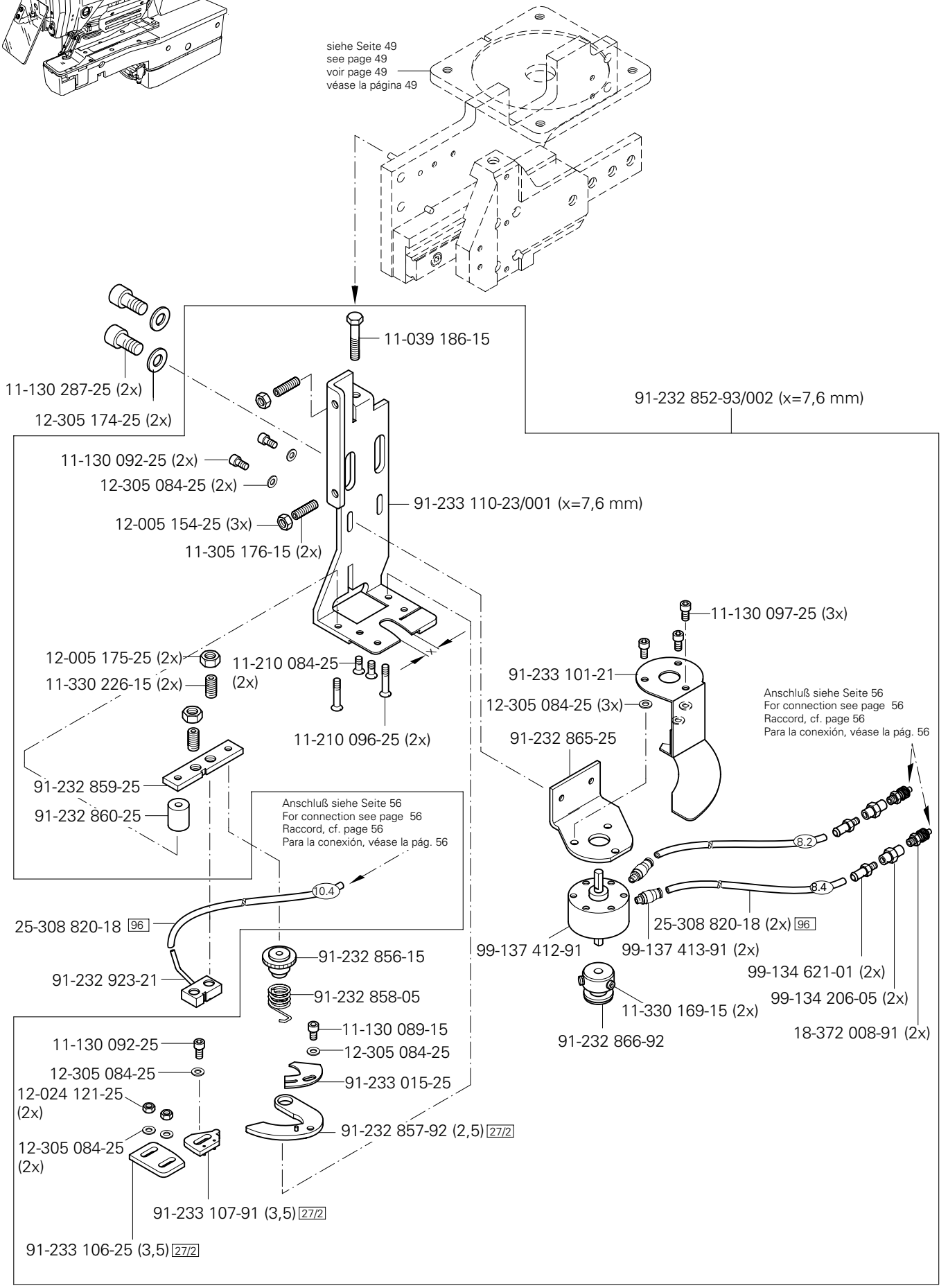
siehe Seite 49
see page 49
voir page 49
véase la página 49
11-039 186-15
11-130 287-25 (2x)
12-305 174-25 (2x)
91-232 852-93/002 (x=7,6 mm)
11-130 092-25 (2x)
12-305 084-25 (2x)
91-233 110-23/001 (x=7,6 mm)
12-005 154-25 (3x)
11-305 176-15 (2x)
11-130 097-25 (3x)
12-005 175-25 (2x)
11-210 084-25 (2x)
11-330 226-15 (2x)
91-233 101-21
12-305 084-25 (3x)
Anschluß siehe Seite 56
For connection see page 56
Raccord, cf. page 56
Para la conexión, véase la pág. 56
11-210 096-25 (2x)
91-232 865-25
91-232 859-25
91-232 860-25
Anschluß siehe Seite 56
For connection see page 56
Raccord, cf. page 56
Para la conexión, véase la pág. 56
8.2
10.4
8.4
25-308 820-18 96
25-308 820-18 (2x) 96
99-137 412-91
99-137 413-91 (2x)
99-134 621-01 (2x)
99-134 206-05 (2x)
18-372 008-91 (2x)
91-232 923-21
91-232 856-15
91-232 858-05
11-330 169-15 (2x)
91-232 866-92
11-130 089-15
11-130 092-25
12-305 084-25
12-305 084-25
91-233 015-25
12-024 121-25 (2x)
91-232 857-92 (2,5) 27/2
12-305 084-25 (2x)
91-233 107-91 (3,5) 27/2
91-233 106-25 (3,5) 27/2

11

Abweichende Teile der PFAFF 3307-1/11
Different parts for PFAFF 3307-1/11
Pièces divergentes de la PFAFF 3307-1/11
Piezas de la PFAFF 3307-1/11 que son diferentes

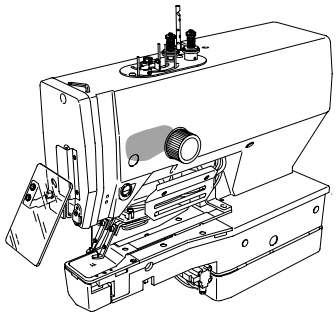

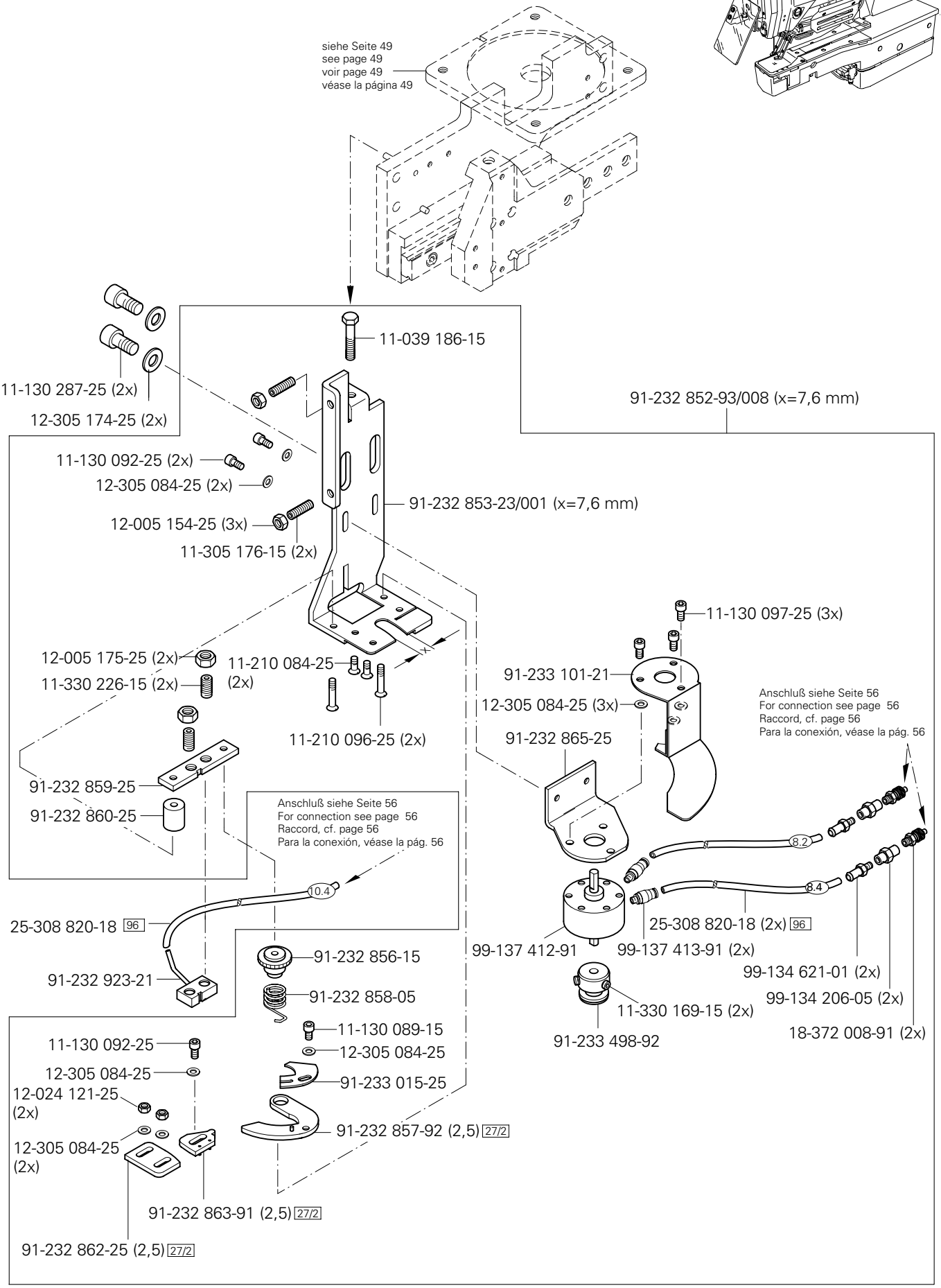

(die sonstigen Teile wie in Register 3 bis 9)
(for all other parts see Sections 3 to 9)
(les autres pièces comme dans les registres 3 à 9)
(las demás piezas como en los registros 3 al 9)

siehe Kapitel 2 Erläuterung der Schlüsselzeichen
see chapter 2 Explanation of key markings
voir le chap. 2 Explication des symboles
véase el Cap. 2 Explicaciones de los signos clave

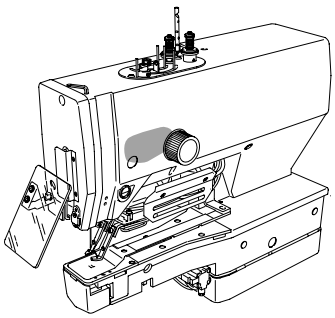

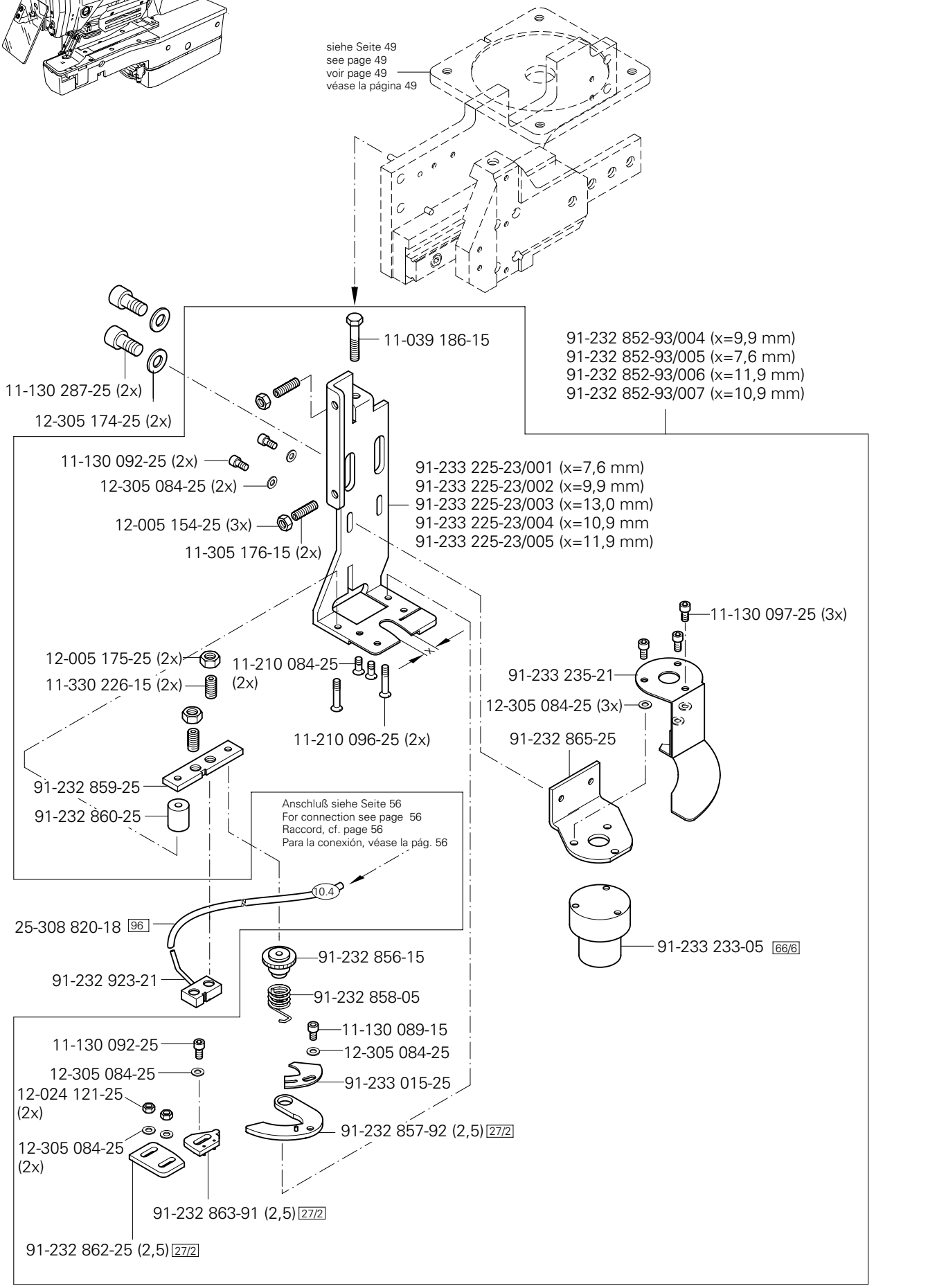
siehe Seite 49
see page 49
voir page 49
véase la página 49
11-039 186-15
91-232 852-93/004 (x=9,9 mm)
91-232 852-93/005 (x=7,6 mm)
91-232 852-93/006 (x=11,9 mm)
91-232 852-93/007 (x=10,9 mm)
11-130 287-25 (2x)
12-305 174-25 (2x)
11-130 092-25 (2x)
12-305 084-25 (2x)
12-005 154-25 (3x)
11-305 176-15 (2x)
91-233 225-23/001 (x=7,6 mm)
91-233 225-23/002 (x=9,9 mm)
91-233 225-23/003 (x=13,0 mm)
91-233 225-23/004 (x=10,9 mm
91-233 225-23/005 (x=11,9 mm)
11-130 097-25 (3x)
12-005 175-25 (2x)
11-330 226-15 (2x)
11-210 084-25 (2x)
11-210 096-25 (2x)
91-233 235-21
12-305 084-25 (3x)
91-232 865-25
91-232 859-25
91-232 860-25
Anschluß siehe Seite 56
For connection see page 56
Raccord, cf. page 56
Para la conexión, véase la pág. 56
10.4
25-308 820-18 96
91-232 923-21
91-232 856-15
91-232 858-05
11-130 089-15
12-305 084-25
91-233 015-25
91-232 857-92 (2,5) 27/2
91-233 233-05 66/6
11-130 092-25
12-305 084-25
12-024 121-25 (2x)
12-305 084-25 (2x)
91-232 863-91 (2,5) 27/2
91-232 862-25 (2,5) 27/2

11

Abweichende Teile der PFAFF 3307-1/11
Different parts for PFAFF 3307-1/11
Pièces divergentes de la PFAFF 3307-1/11
Piezas de la PFAFF 3307-1/11 que son diferentes

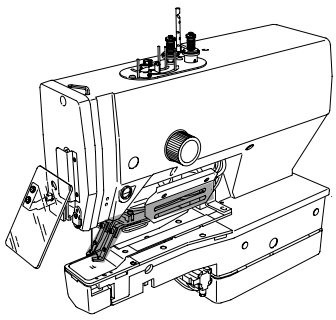

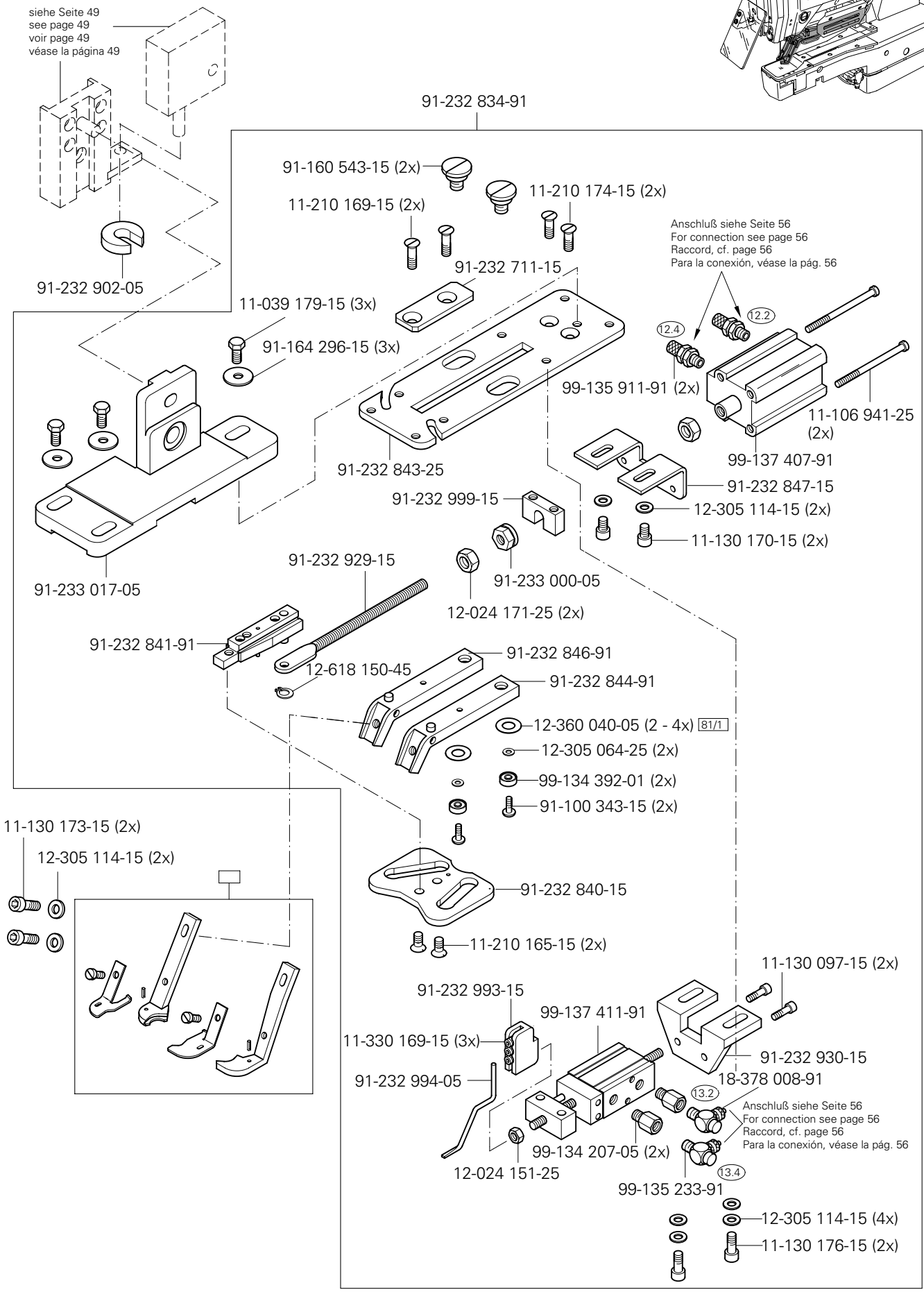

(die sonstigen Teile wie in Register 3 bis 9)
(for all other parts see Sections 3 to 9)
(les autres pièces comme dans les registres 3 à 9)
(las demás piezas como en los registros 3 al 9)

siehe Kapitel 2 Erläuterung der Schlüsselzeichen
see chapter 2 Explanation of key markings
voir le chap. 2 Explication des symboles
véase el Cap. 2 Explicaciones de los signos clave

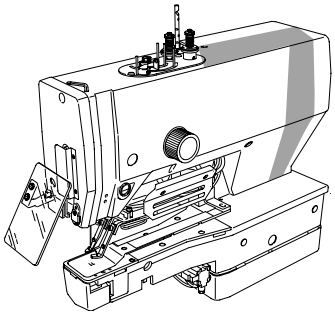

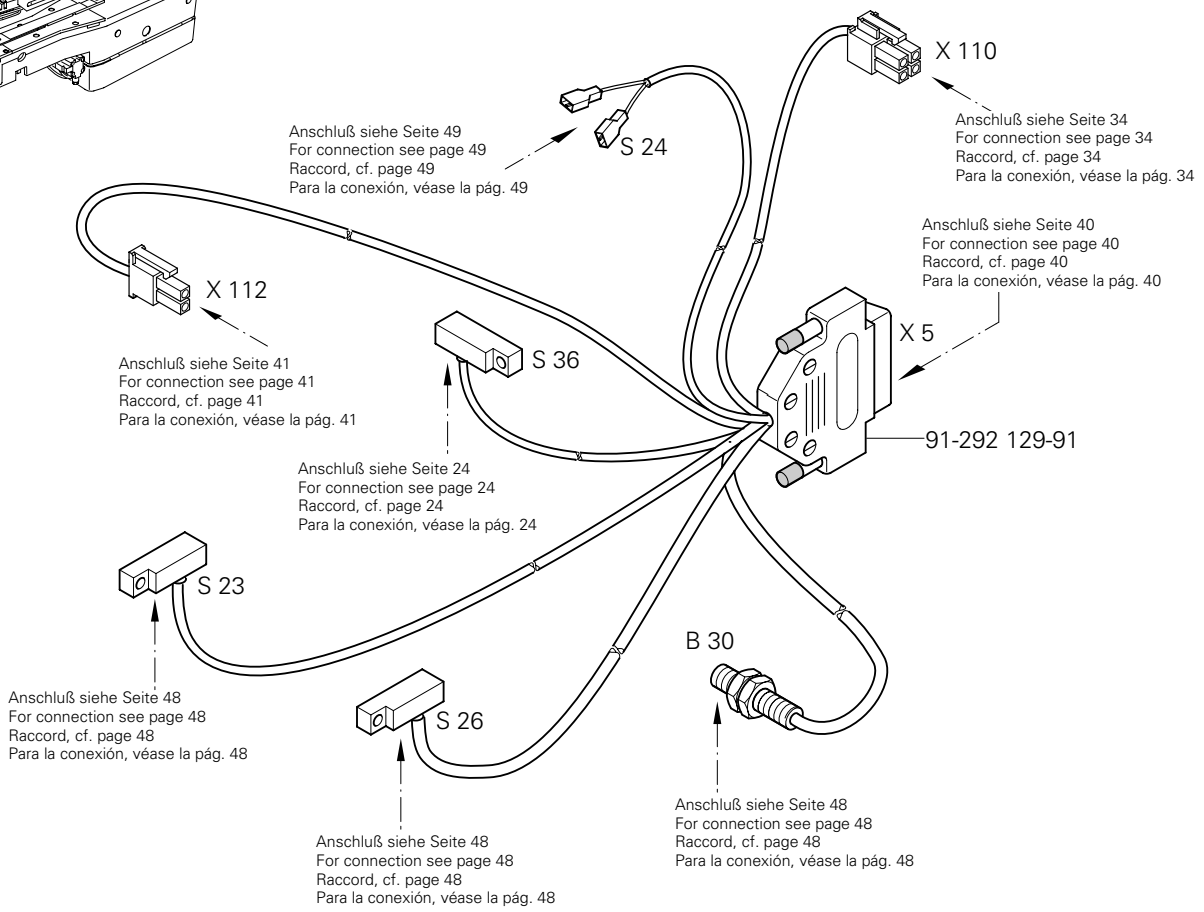
X 110
Anschluß siehe Seite 34
For connection see page 34
Raccord, cf. page 34
Para la conexión, véase la pág. 34
S 24
Anschluß siehe Seite 49
For connection see page 49
Raccord, cf. page 49
Para la conexión, véase la pág. 49
Anschluß siehe Seite 40
For connection see page 40
Raccord, cf. page 40
Para la conexión, véase la pág. 40
X 112
X 5
S 36
Anschluß siehe Seite 41
For connection see page 41
Raccord, cf. page 41
Para la conexión, véase la pág. 41
91-292 129-91
Anschluß siehe Seite 24
For connection see page 24
Raccord, cf. page 24
Para la conexión, véase la pág. 24
S 23
B 30
Anschluß siehe Seite 48
For connection see page 48
Raccord, cf. page 48
Para la conexión, véase la pág. 48
S 26
Anschluß siehe Seite 48
For connection see page 48
Raccord, cf. page 48
Para la conexión, véase la pág. 48
Anschluß siehe Seite 48
For connection see page 48
Raccord, cf. page 48
Para la conexión, véase la pág. 48

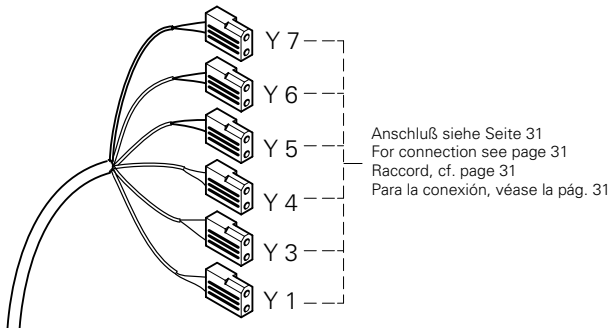
Y 7
Y 6
Y 5
Y 4
Y 3
Y 1
Anschluß siehe Seite 31
For connection see page 31
Raccord, cf. page 31
Para la conexión, véase la pág. 31

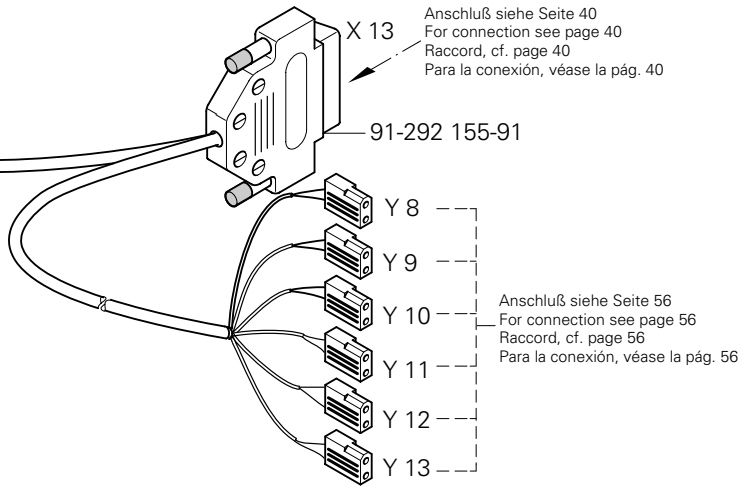
X 13
Anschluß siehe Seite 40
For connection see page 40
Raccord, cf. page 40
Para la conexión, véase la pág. 40
91-292 155-91
Y 8
Y 9
Y 10
Y 11
Y 12
Y 13
Anschluß siehe Seite 56
For connection see page 56
Raccord, cf. page 56
Para la conexión, véase la pág. 56

11

Abweichende Teile der PFAFF 3307-1/11
Different parts for PFAFF 3307-1/11
Pièces divergentes de la PFAFF 3307-1/11
Piezas de la PFAFF 3307-1/11 que son diferentes

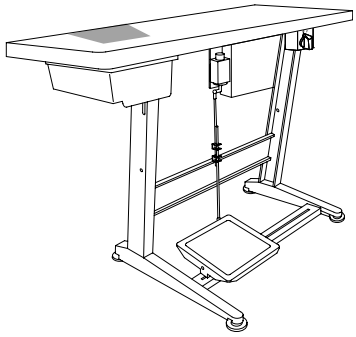

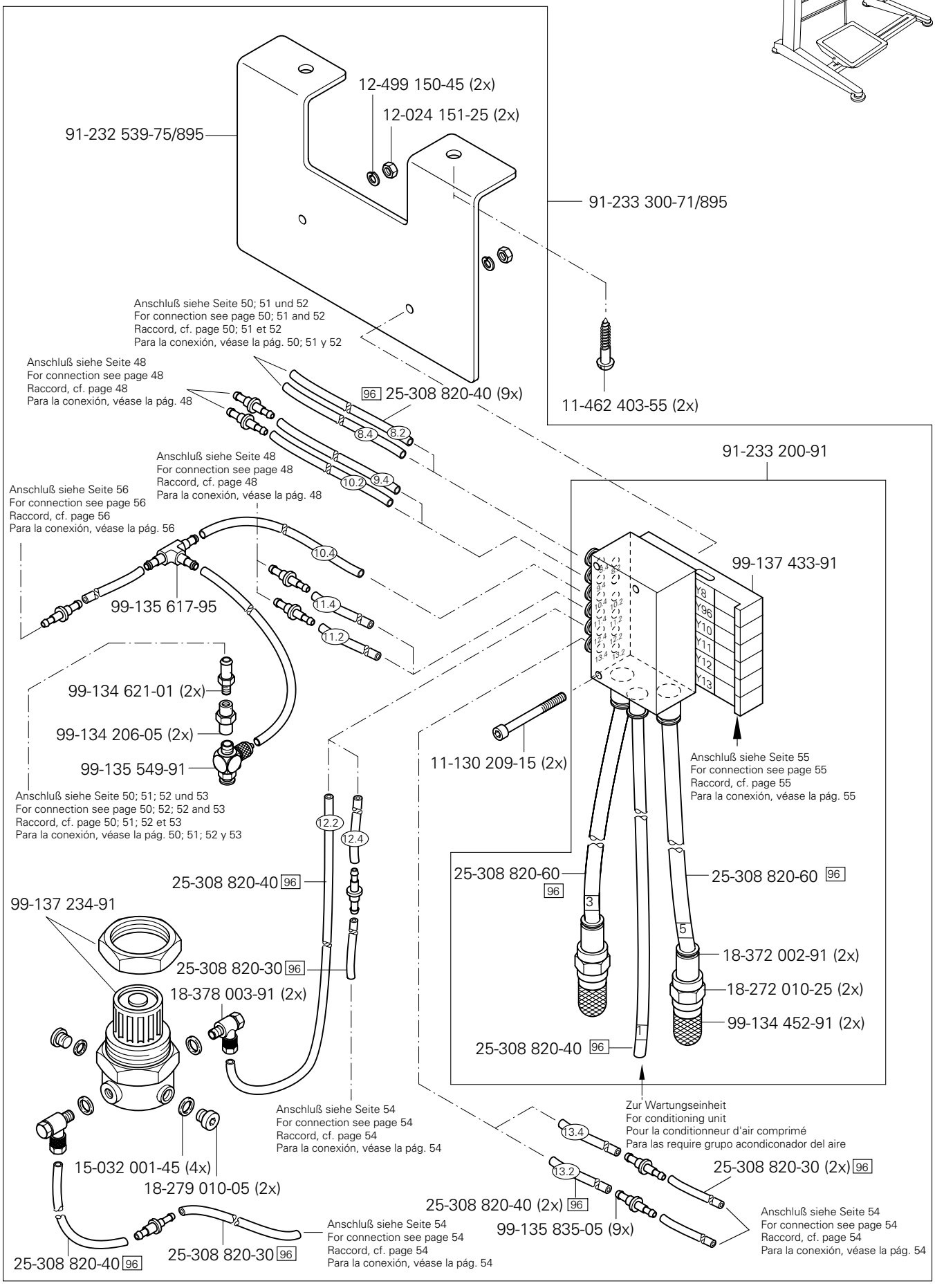

(die sonstigen Teile wie in Register 3 bis 9)
(for all other parts see Sections 3 to 9)
(les autres pièces comme dans les registres 3 à 9)
(las demás piezas como en los registros 3 al 9)

siehe Kapitel 2 Erläuterung der Schlüsselzeichen
see chapter 2 Explanation of key markings
voir le chap. 2 Explication des symboles
véase el Cap. 2 Explicaciones de los signos clave

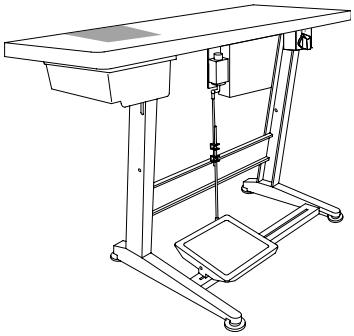

Abweichende Teile der PFAFF 3307-1/11
Different parts for PFAFF 3307-1/11
Pièces divergentes de la PFAFF 3307-1/11
Piezas de la PFAFF 3307-1/11 que son diferentes

11-130 314-25
12-335 191-15
91-233 074-05 (6x)
91-233 220-71/895
11-180 223-25 (4x)
91-233 090-75/895
12-105 150-15 (2x)
91-233 086-05
91-233 085-05
11-130 185-15 (2x)
91-233 087-05

Anschluß siehe Seite 58
For connection see page 58
Raccord, cf. page 58
Para la conexión, véase la pág. 58

91-233 079-01
11-330 244-15 (2x)
12-005 175-25 (6x)
91-233 083-05
12-315 140-25 (4x)
91-233 078-05
91-233 077-05
11-225 094-25 (2x)

99-137 425-91
11-330 217-15 (3x)
91-233 076-05 (3x)

Anschluß siehe Seite 59
For connection see page 59
Raccord, cf. page 59
Para la conexión, véase la pág. 59

91-233 088-04/001 (3,0 x10,0) 95/8 27/17
91-233 088-04/002 (3,0 x13,0) 95/8 27/17
91-233 088-04/003 (4,5 x11,5) 95/8 27/17
91-233 088-04/004 (2,5x11,0) 95/8 27/17
91-233 088-04/005 (2,7x18,0) 95/8 27/17
91-233 088-04/006 (3,5x14,0) 95/8 27/17
91-233 088-04/007 (4,2x18,6) 95/8 27/17
91-233 088-04/008 (4,2x21,0) 95/8 27/17
91-233 088-04/009 (2,7x14,0) 95/8 27/17
91-233 088-04/010 (4,5x12,5) 95/8 27/17
91-233 088-04/011 (3,0x11,5) 95/8 27/17
91-233 088-04/012 (2,0x13,5) 95/8 27/17
91-233 088-04/013 (3,3x16,5) 95/8 27/17

11

Abweichende Teile der PFAFF 3307-1/11
Different parts for PFAFF 3307-1/11
Pièces divergentes de la PFAFF 3307-1/11
Piezas de la PFAFF 3307-1/11 que son diferentes

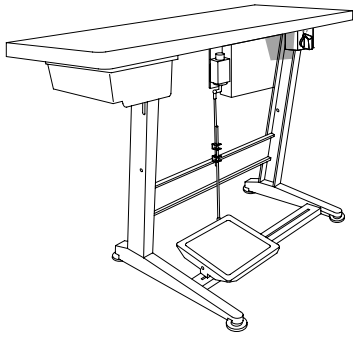

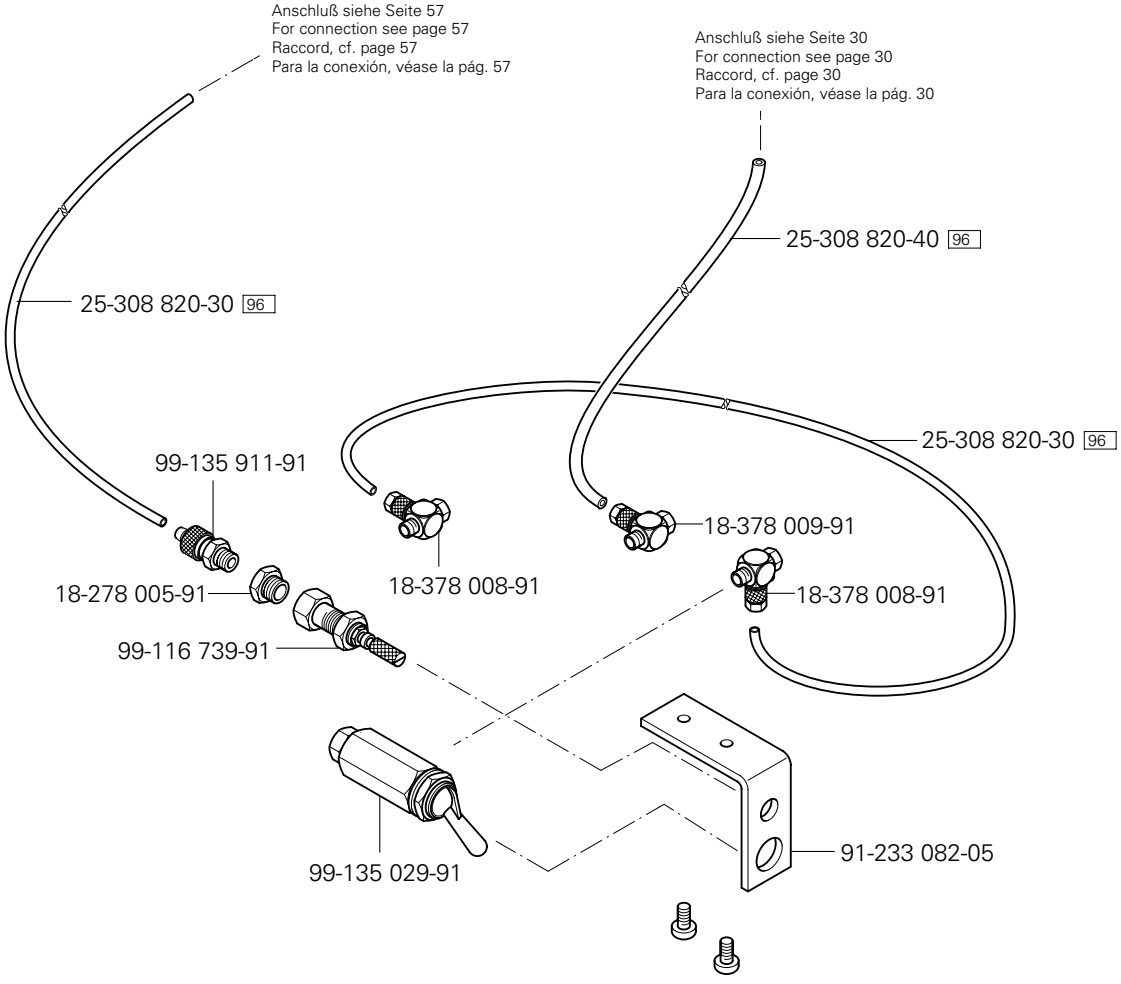

(die sonstigen Teile wie in Register 3 bis 9)
(for all other parts see Sections 3 to 9)
(les autres pièces comme dans les registres 3 à 9)
(las demás piezas como en los registros 3 al 9)

siehe Kapitel 2 Erläuterung der Schlüsselzeichen
see chapter 2 Explanation of key markings
voir le chap. 2 Explication des symboles
véase el Cap. 2 Explicaciones de los signos clave

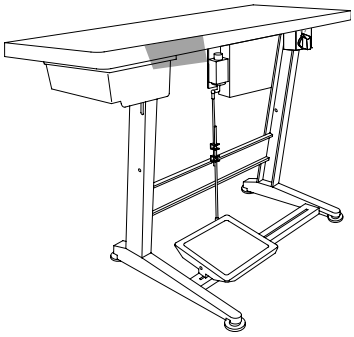

Abweichende Teile der PFAFF 3307-1/11
Different parts for PFAFF 3307-1/11
Pièces divergentes de la PFAFF 3307-1/11
Piezas de la PFAFF 3307-1/11 que son diferentes

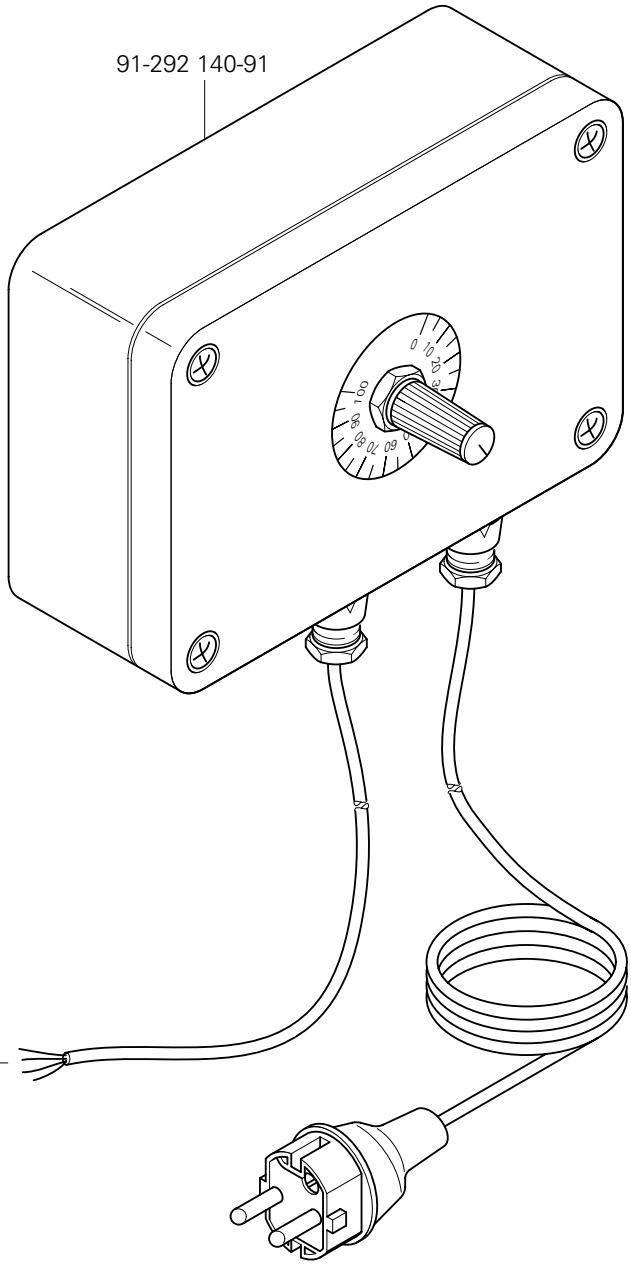

Anschluß siehe Seite 57
For connection see page 57
Raccord, cf. page 57
Para la conexión, véase la pág. 57

12

Abweichende Teile der PFAFF 3307-1/13
Different parts for PFAFF 3307-1/13
Pièces divergentes de la PFAFF 3307-1/13
Piezas de la PFAFF 3307-1/13 que son diferentes

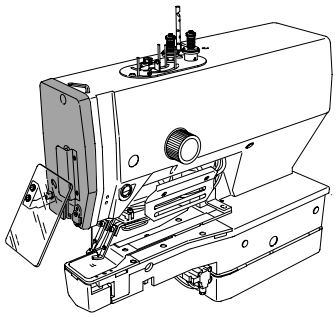

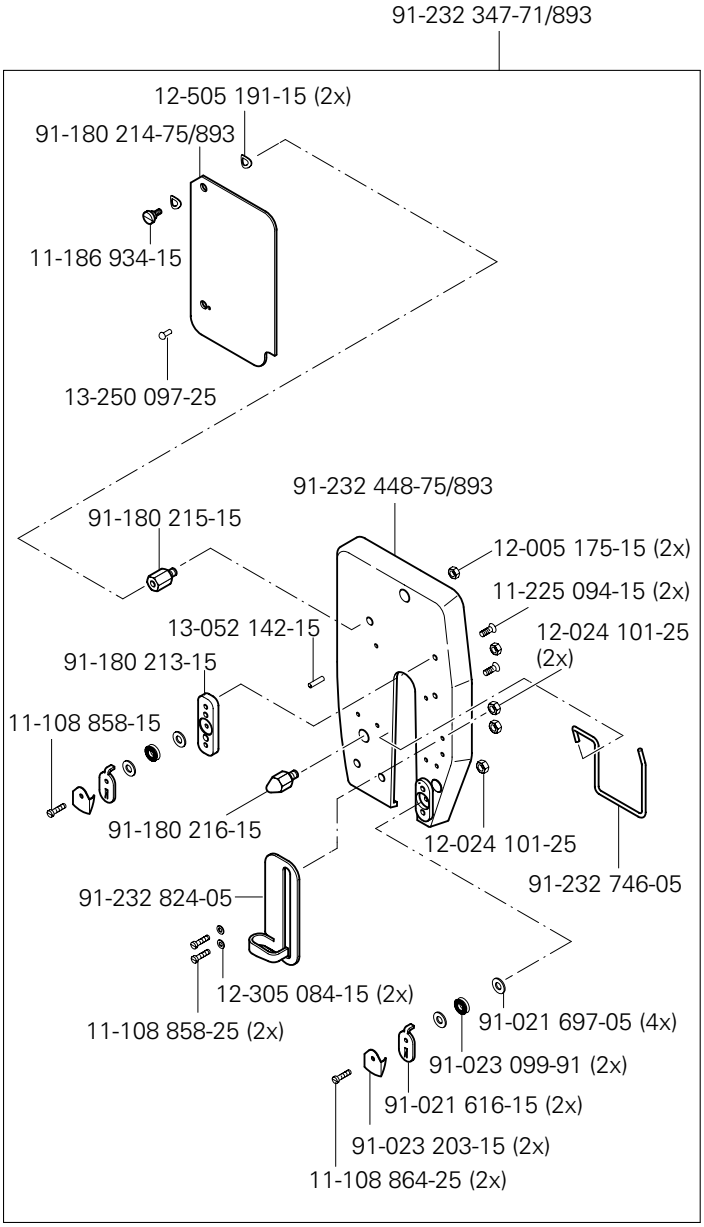

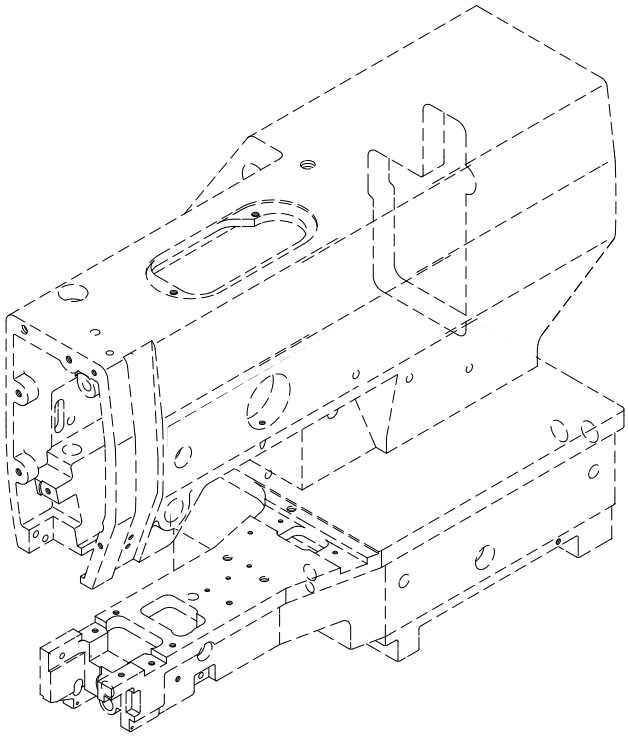

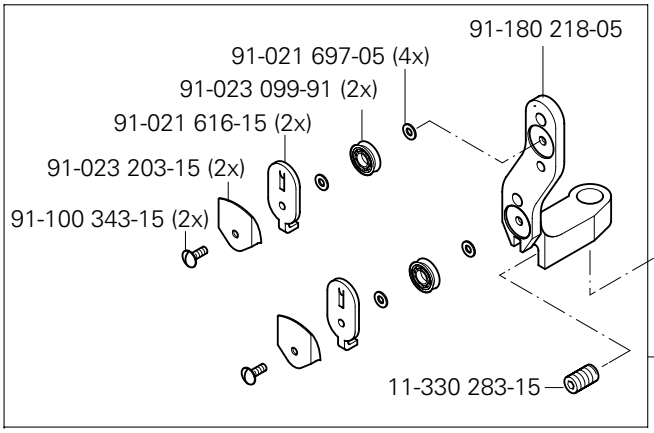

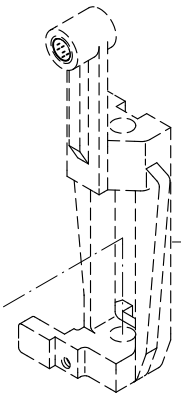

siehe Seite 12
see page 12
voir page 12
véase la página 12

(die sonstigen Teile wie in Register 3 bis 9)
(for all other parts see Sections 3 to 9)
(les autres pièces comme dans les registres 3 à 9)
(las demás piezas como en los registros 3 al 9)

siehe Kapitel 2 Erläuterung der Schlüsselzeichen
see chapter 2 Explanation of key markings
voir le chap. 2 Explication des symboles
véase el Cap. 2 Explicaciones de los signos clave

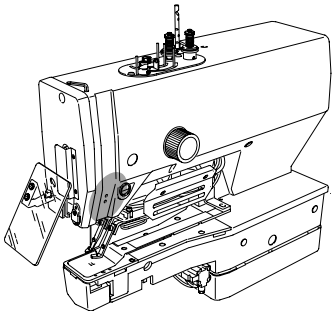

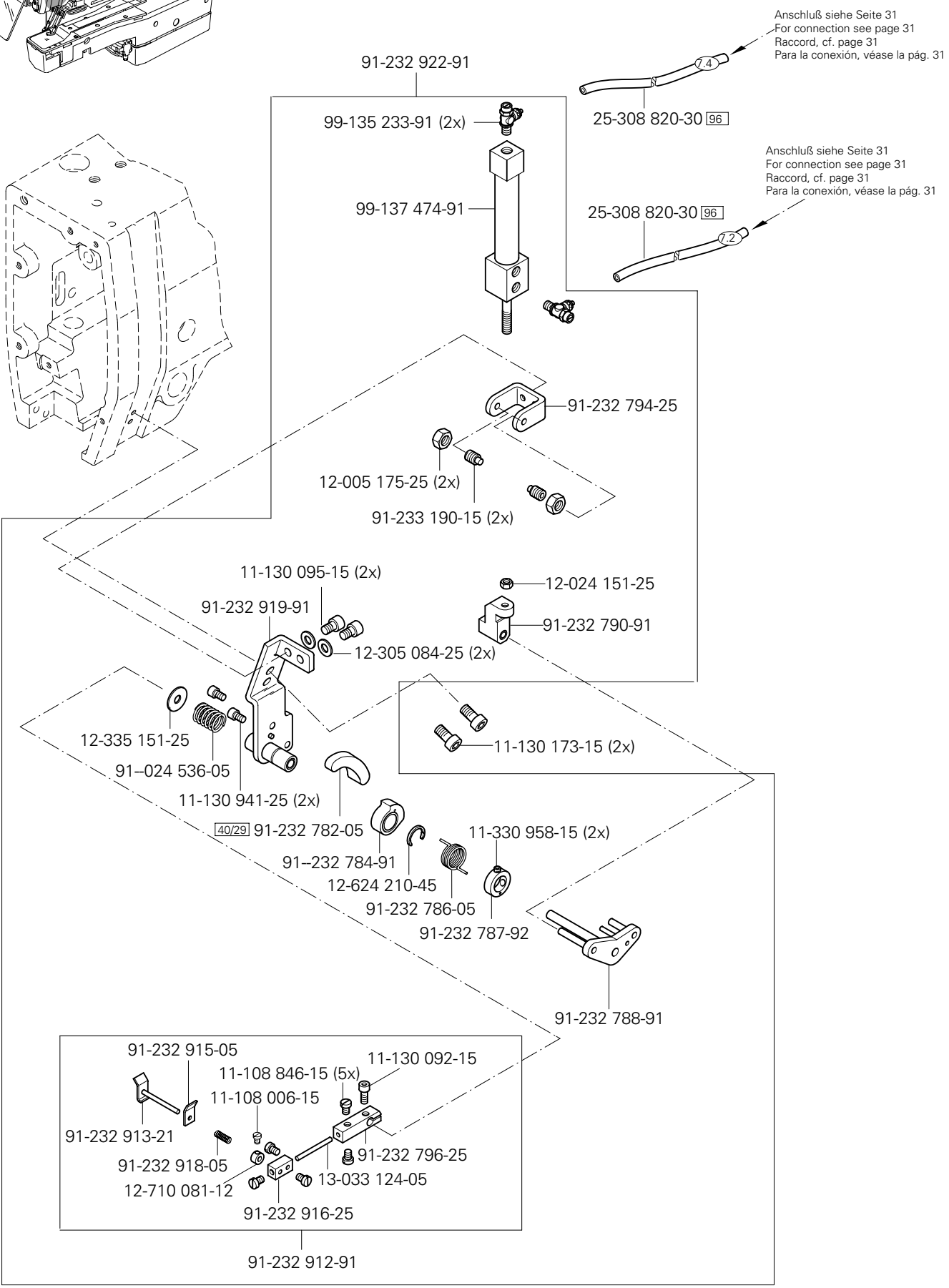
Anschluß siehe Seite 31
For connection see page 31
Raccord, cf. page 31
Para la conexión, véase la pág. 31
91-232 922-91
7.4
25-308 820-30 96
99-135 233-91 (2x)
99-137 474-91
Anschluß siehe Seite 31
For connection see page 31
Raccord, cf. page 31
Para la conexión, véase la pág. 31
25-308 820-30 96
7.2
91-232 794-25
12-005 175-25 (2x)
91-233 190-15 (2x)
11-130 095-15 (2x)
91-232 919-91
12-305 084-25 (2x)
12-024 151-25
91-232 790-91
12-335 151-25
91–024 536-05
11-130 941-25 (2x)
11-130 173-15 (2x)
40/29 91-232 782-05
91–232 784-91
12-624 210-45
11-330 958-15 (2x)
91-232 786-05
91-232 787-92
91-232 788-91
91-232 915-05
11-130 092-15
11-108 846-15 (5x)
11-108 006-15
91-232 913-21
91-232 918-05
12-710 081-12
91-232 796-25
13-033 124-05
91-232 916-25
91-232 912-91

12

Abweichende Teile der PFAFF 3307-1/13
Different parts for PFAFF 3307-1/13
Pièces divergentes de la PFAFF 3307-1/13
Piezas de la PFAFF 3307-1/13 que son diferentes

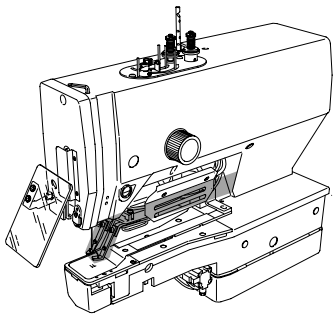

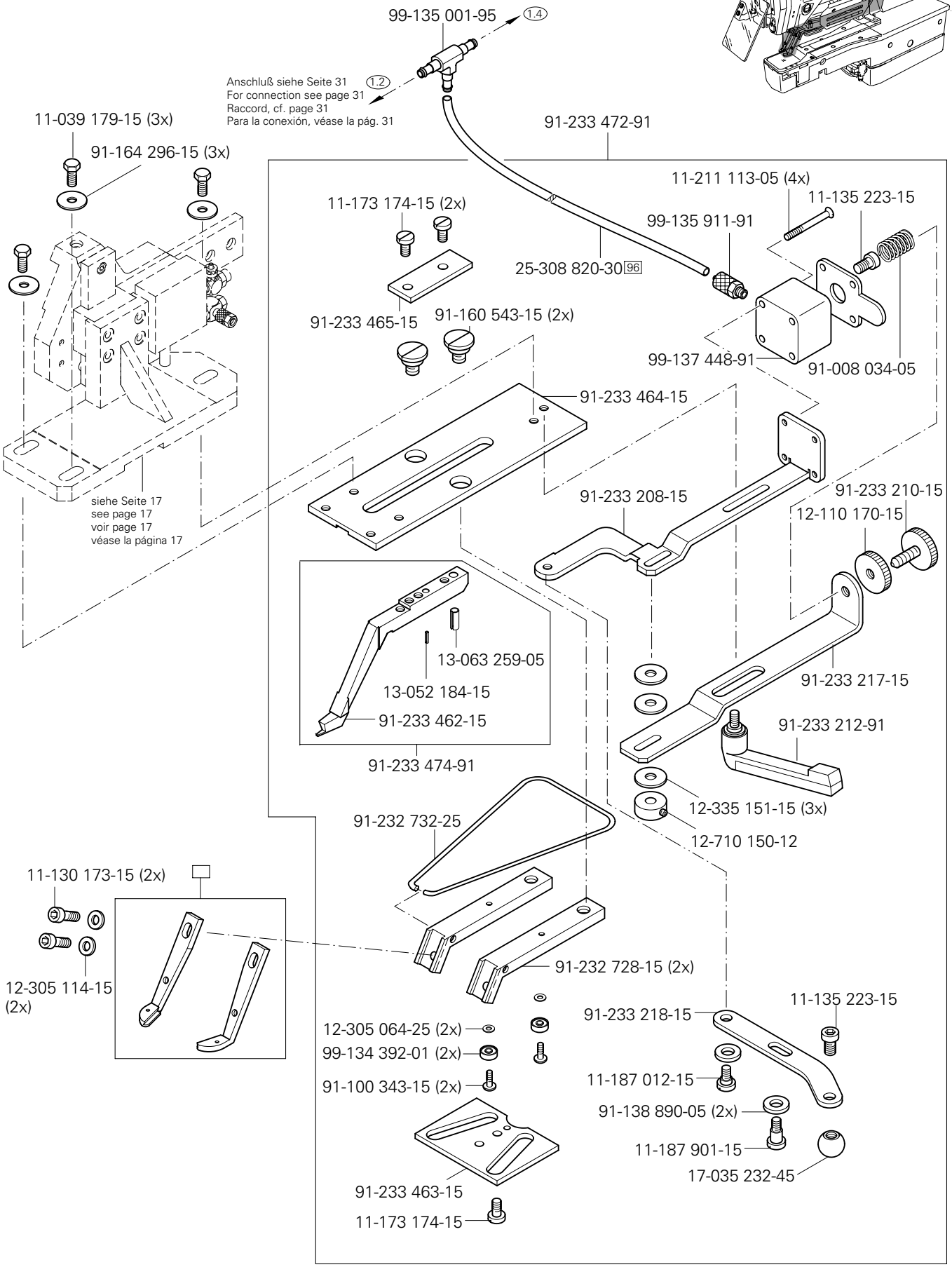

(die sonstigen Teile wie in Register 3 bis 9)
(for all other parts see Sections 3 to 9)
(les autres pièces comme dans les registres 3 à 9)
(las demás piezas como en los registros 3 al 9)

siehe Kapitel 2 Erläuterung der Schlüsselzeichen
see chapter 2 Explanation of key markings
voir le chap. 2 Explication des symboles
véase el Cap. 2 Explicaciones de los signos clave

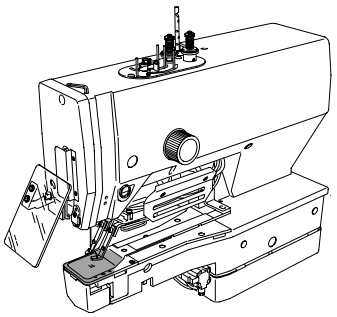

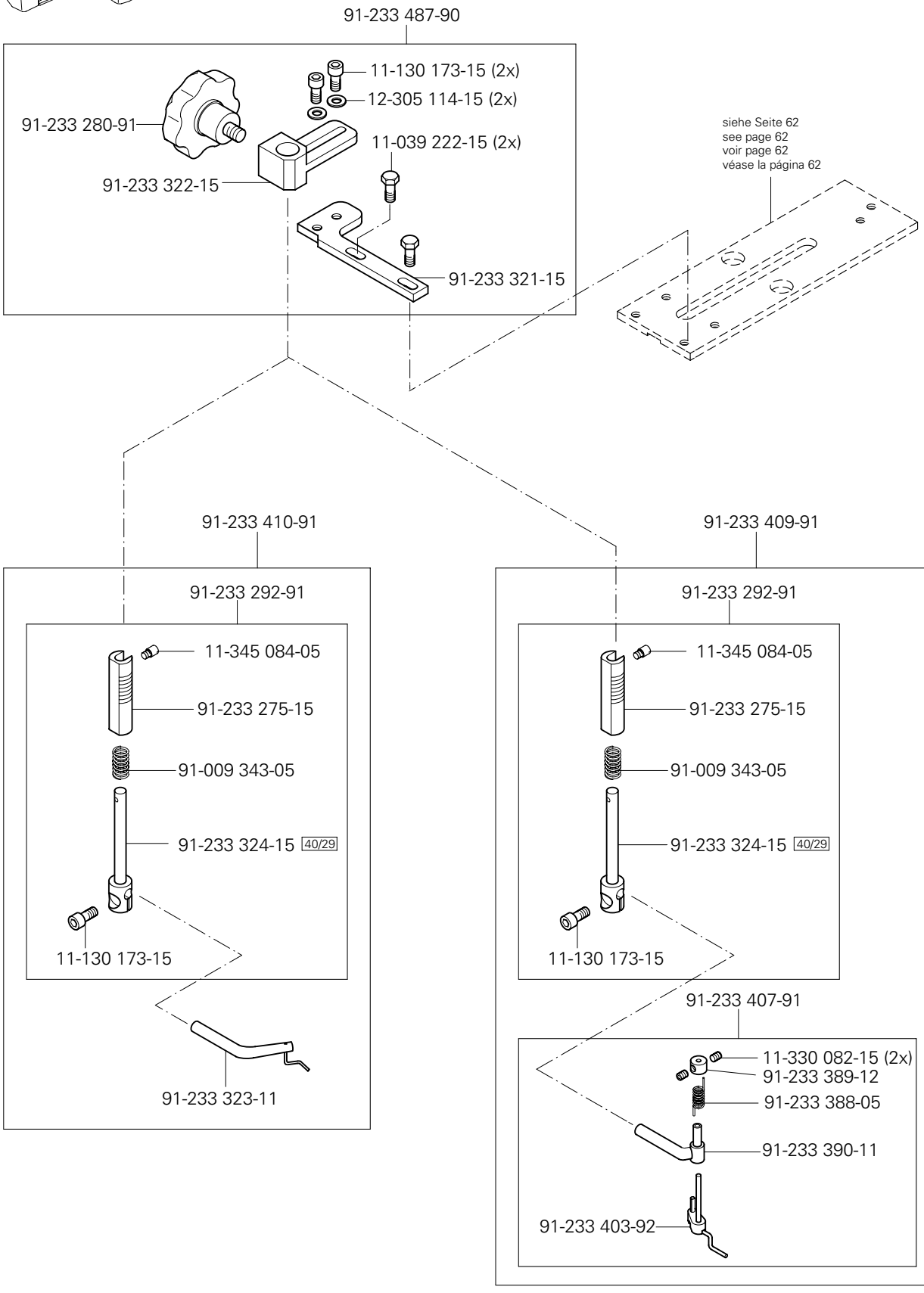
91-233 487-90
11-130 173-15 (2x)
12-305 114-15 (2x)
91-233 280-91
11-039 222-15 (2x)
91-233 322-15
91-233 321-15
siehe Seite 62
see page 62
voir page 62
véase la página 62
91-233 410-91
91-233 292-91
11-345 084-05
91-233 275-15
91-009 343-05
91-233 324-15 40/29
11-130 173-15
91-233 323-11
91-233 409-91
91-233 292-91
11-345 084-05
91-233 275-15
91-009 343-05
91-233 324-15 40/29
11-130 173-15
91-233 407-91
11-330 082-15 (2x)
91-233 389-12
91-233 388-05
91-233 390-11
91-233 403-92

12

Abweichende Teile der PFAFF 3307-1/13
Different parts for PFAFF 3307-1/13
Pièces divergentes de la PFAFF 3307-1/13
Piezas de la PFAFF 3307-1/13 que son diferentes

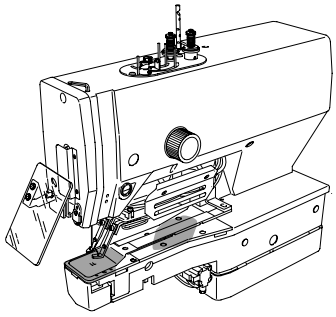

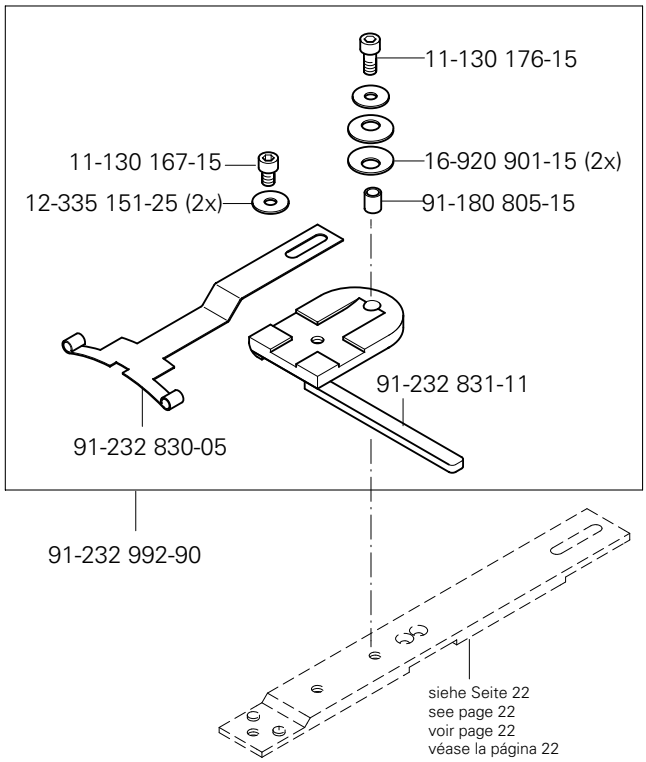

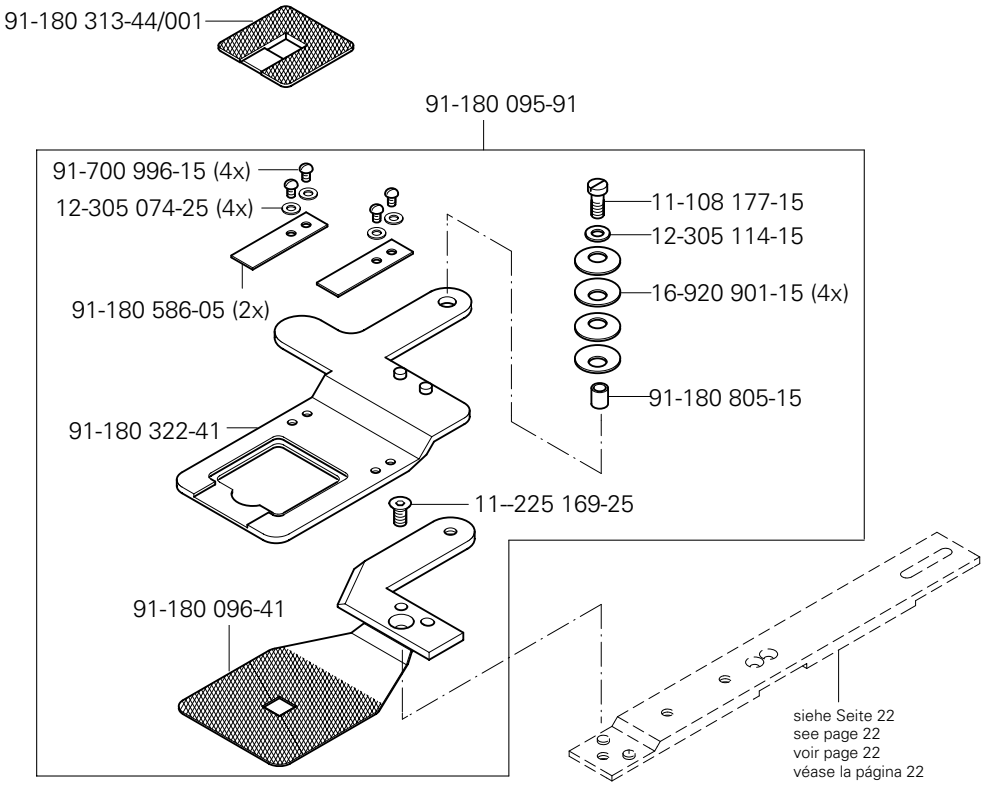

(die sonstigen Teile wie in Register 3 bis 9)
(for all other parts see Sections 3 to 9)
(les autres pièces comme dans les registres 3 à 9)
(las demás piezas como en los registros 3 al 9)

siehe Kapitel 2 Erläuterung der Schlüsselzeichen
see chapter 2 Explanation of key markings
voir le chap. 2 Explication des symboles
véase el Cap. 2 Explicaciones de los signos clave

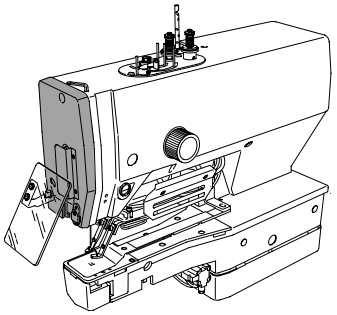

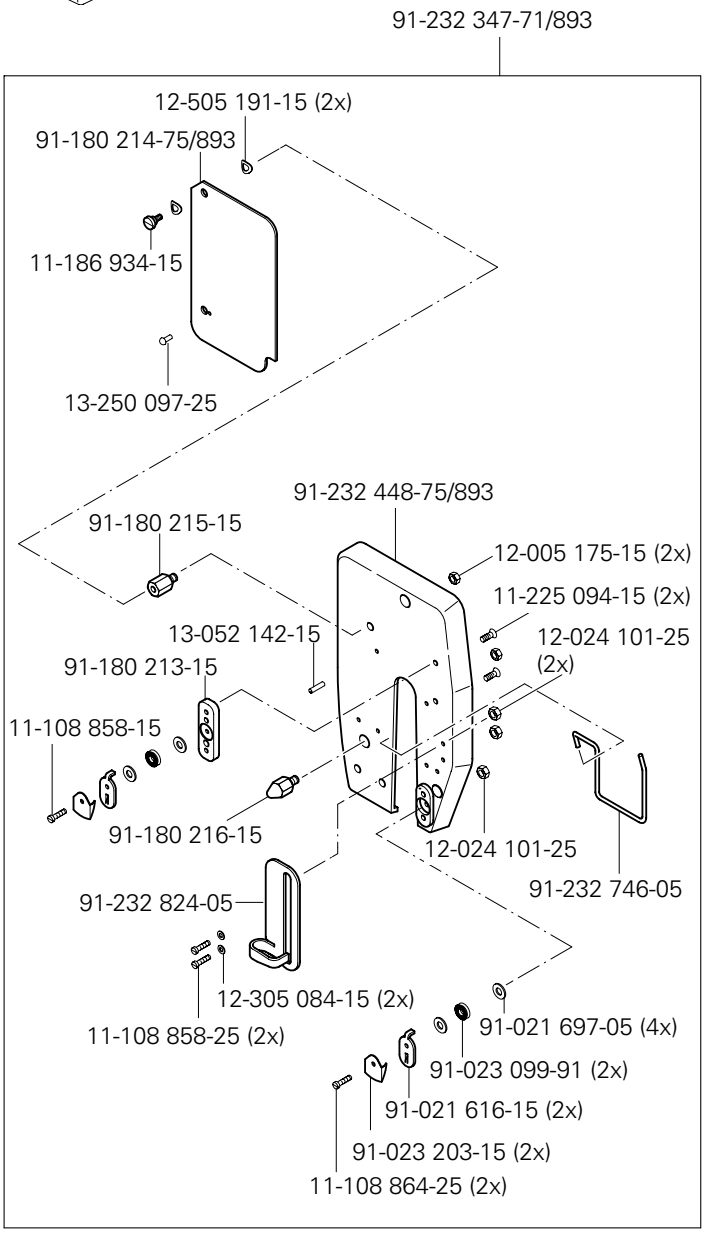

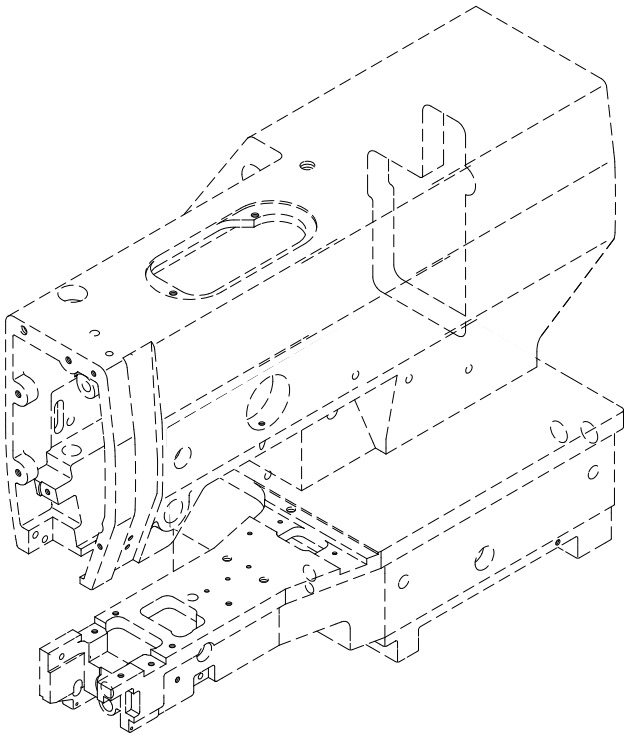

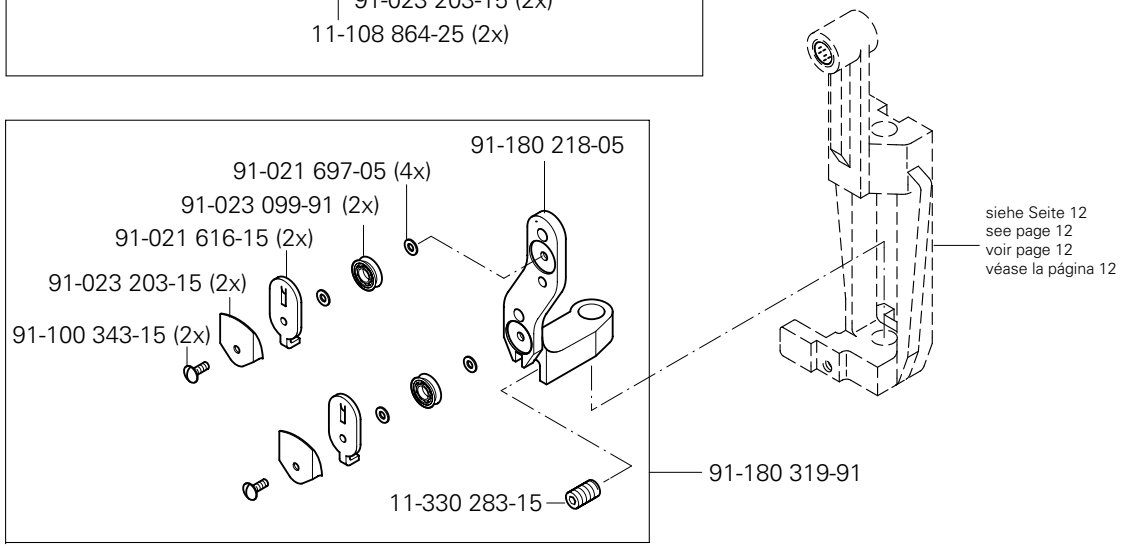

siehe Seite 12
see page 12
voir page 12
véase la página 12

13

Abweichende Teile der PFAFF 3307-3/01
Different parts for PFAFF 3307-3/01
Pièces divergentes de la PFAFF 3307-3/01
Piezas de la PFAFF 3307-3/01 que son diferentes

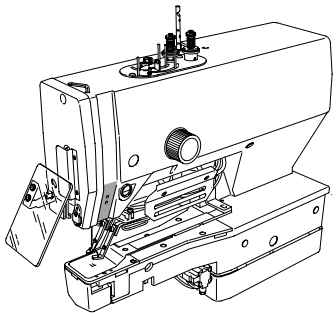

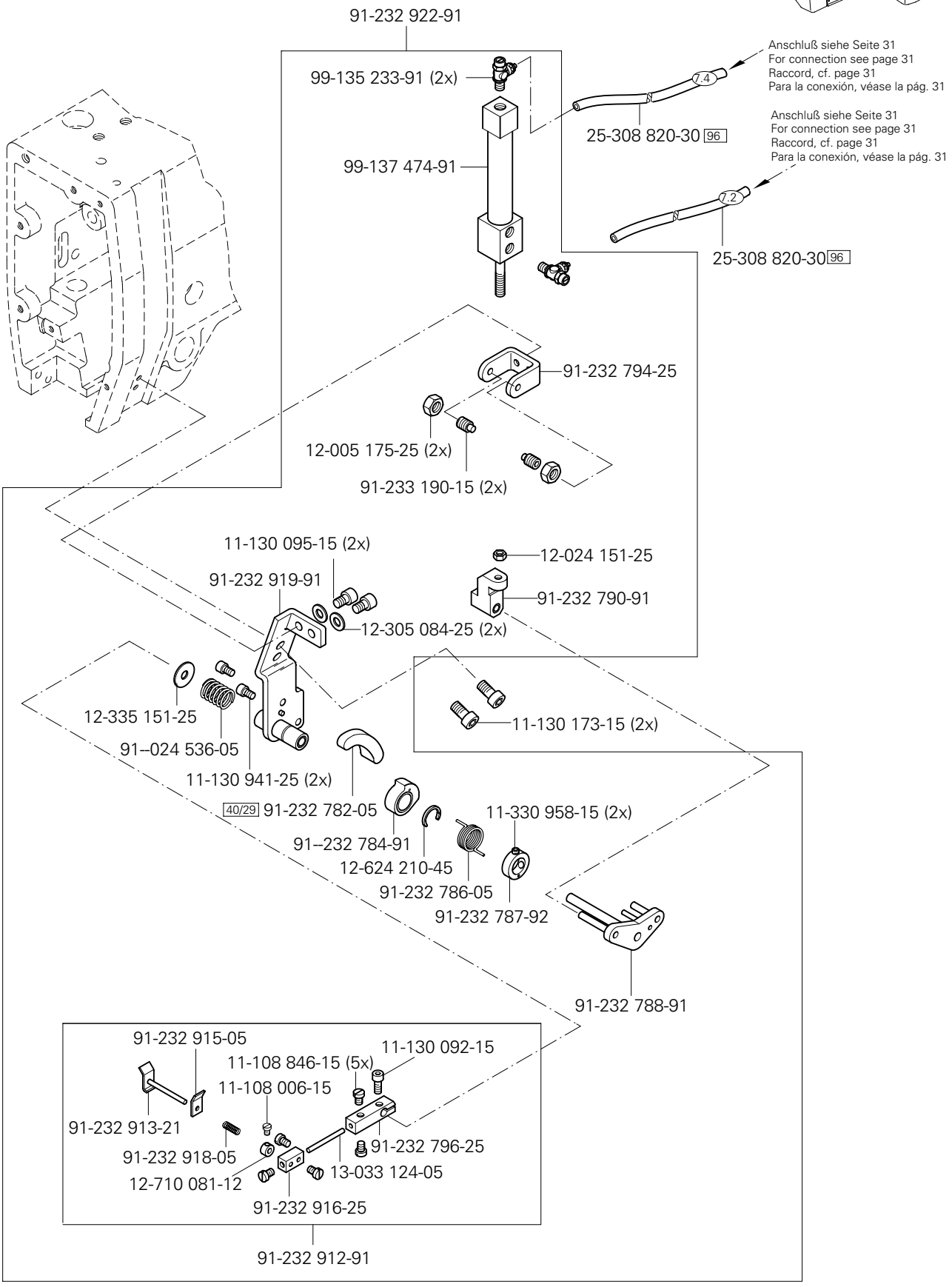

(die sonstigen Teile wie in Register 3 bis 9)
(for all other parts see Sections 3 to 9)
(les autres pièces comme dans les registres 3 à 9)
(las demás piezas como en los registros 3 al 9)

siehe Kapitel 2 Erläuterung der Schlüsselzeichen
see chapter 2 Explanation of key markings
voir le chap. 2 Explication des symboles
véase el Cap. 2 Explicaciones de los signos clave

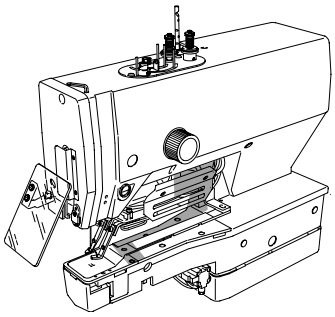

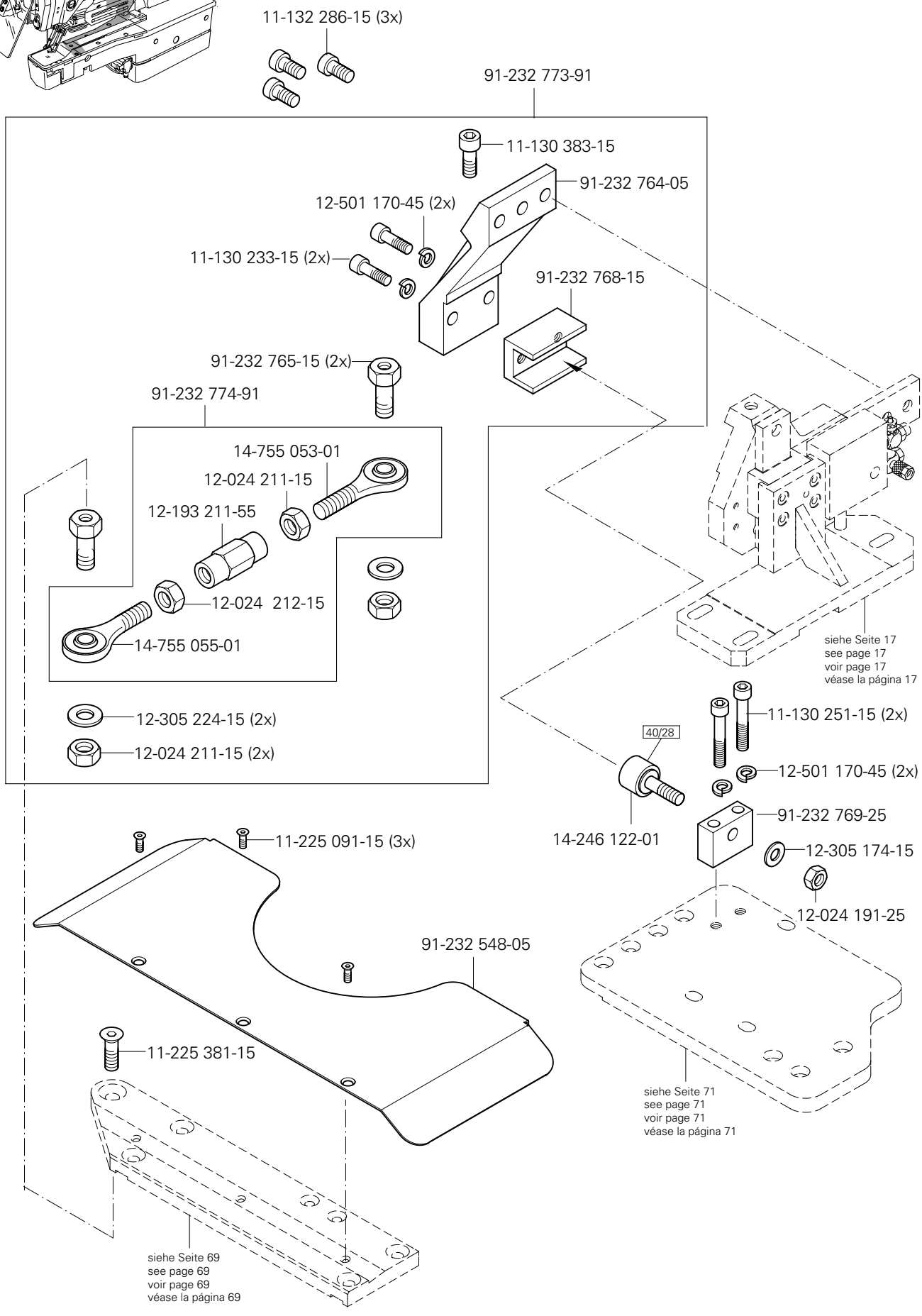
11-132 286-15 (3x)
91-232 773-91
11-130 383-15
91-232 764-05
12-501 170-45 (2x)
11-130 233-15 (2x)
91-232 768-15
91-232 765-15 (2x)
91-232 774-91
14-755 053-01
12-024 211-15
12-193 211-55
12-024 212-15
14-755 055-01
siehe Seite 17
see page 17
voir page 17
véase la página 17
12-305 224-15 (2x)
12-024 211-15 (2x)
11-130 251-15 (2x)
40/28
12-501 170-45 (2x)
14-246 122-01
91-232 769-25
12-305 174-15
12-024 191-25
11-225 091-15 (3x)
91-232 548-05
11-225 381-15
siehe Seite 71
see page 71
voir page 71
véase la página 71
siehe Seite 69
see page 69
voir page 69
véase la página 69

13

Abweichende Teile der PFAFF 3307-3/01
Different parts for PFAFF 3307-3/01
Pièces divergentes de la PFAFF 3307-3/01
Piezas de la PFAFF 3307-3/01 que son diferentes

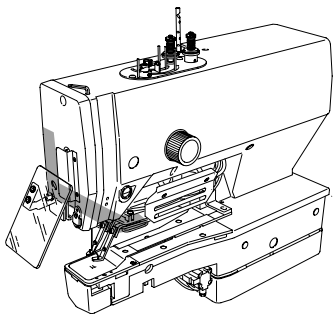

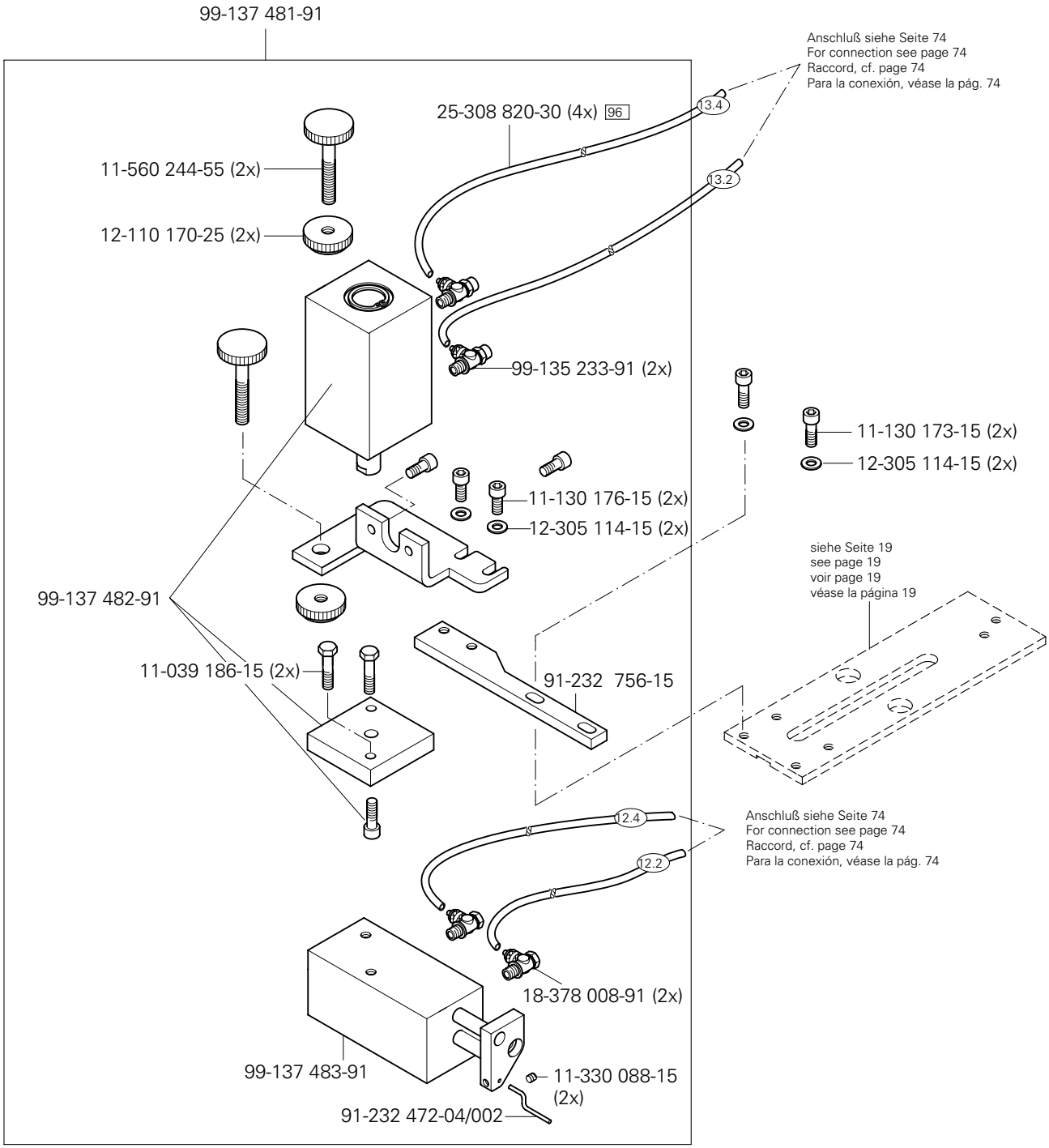

(die sonstigen Teile wie in Register 3 bis 9)
(for all other parts see Sections 3 to 9)
(les autres pièces comme dans les registres 3 à 9)
(las demás piezas como en los registros 3 al 9)

siehe Kapitel 2 Erläuterung der Schlüsselzeichen
see chapter 2 Explanation of key markings
voir le chap. 2 Explication des symboles
véase el Cap. 2 Explicaciones de los signos clave

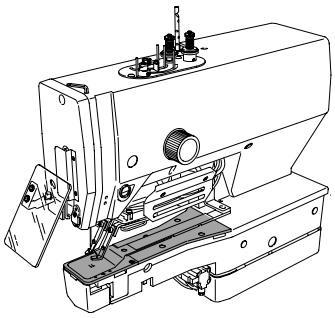

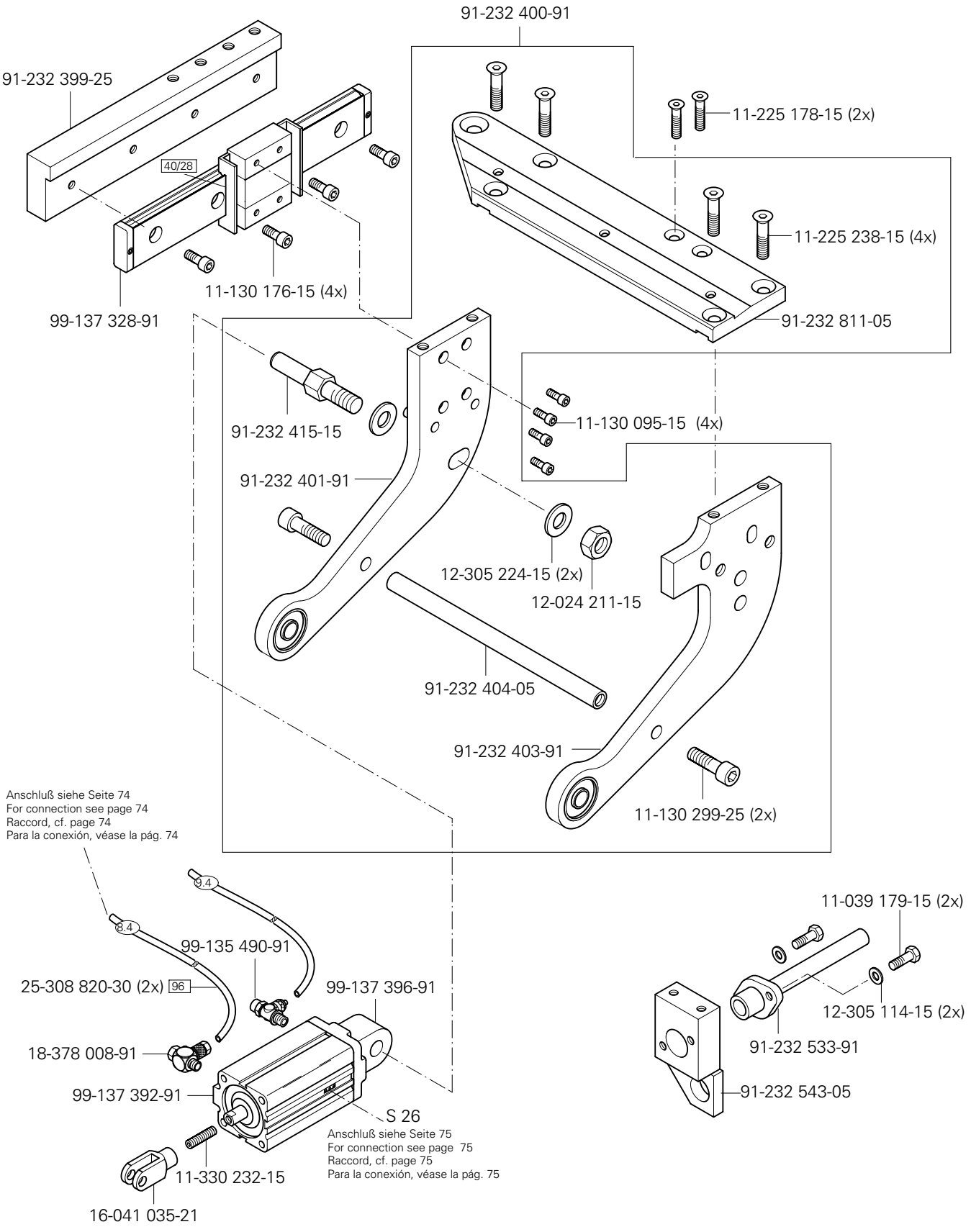
91-232 400-91
91-232 399-25
40/28
11-225 178-15 (2x)
11-225 238-15 (4x)
11-130 176-15 (4x)
99-137 328-91
91-232 811-05
91-232 415-15
11-130 095-15 (4x)
91-232 401-91
12-305 224-15 (2x)
12-024 211-15
91-232 404-05
91-232 403-91
11-130 299-25 (2x)
Anschluß siehe Seite 74
For connection see page 74
Raccord, cf. page 74
Para la conexión, véase la pág. 74
9.4
8.4
99-135 490-91
25-308 820-30 (2x) 96
99-137 396-91
18-378 008-91
99-137 392-91
S 26
11-330 232-15
16-041 035-21
Anschluß siehe Seite 75
For connection see page 75
Raccord, cf. page 75
Para la conexión, véase la pág. 75
11-039 179-15 (2x)
12-305 114-15 (2x)
91-232 533-91
91-232 543-05

13

Abweichende Teile der PFAFF 3307-3/01
Different parts for PFAFF 3307-3/01
Pièces divergentes de la PFAFF 3307-3/01
Piezas de la PFAFF 3307-3/01 que son diferentes

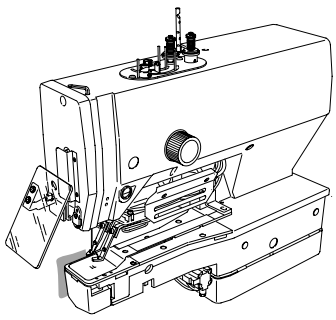

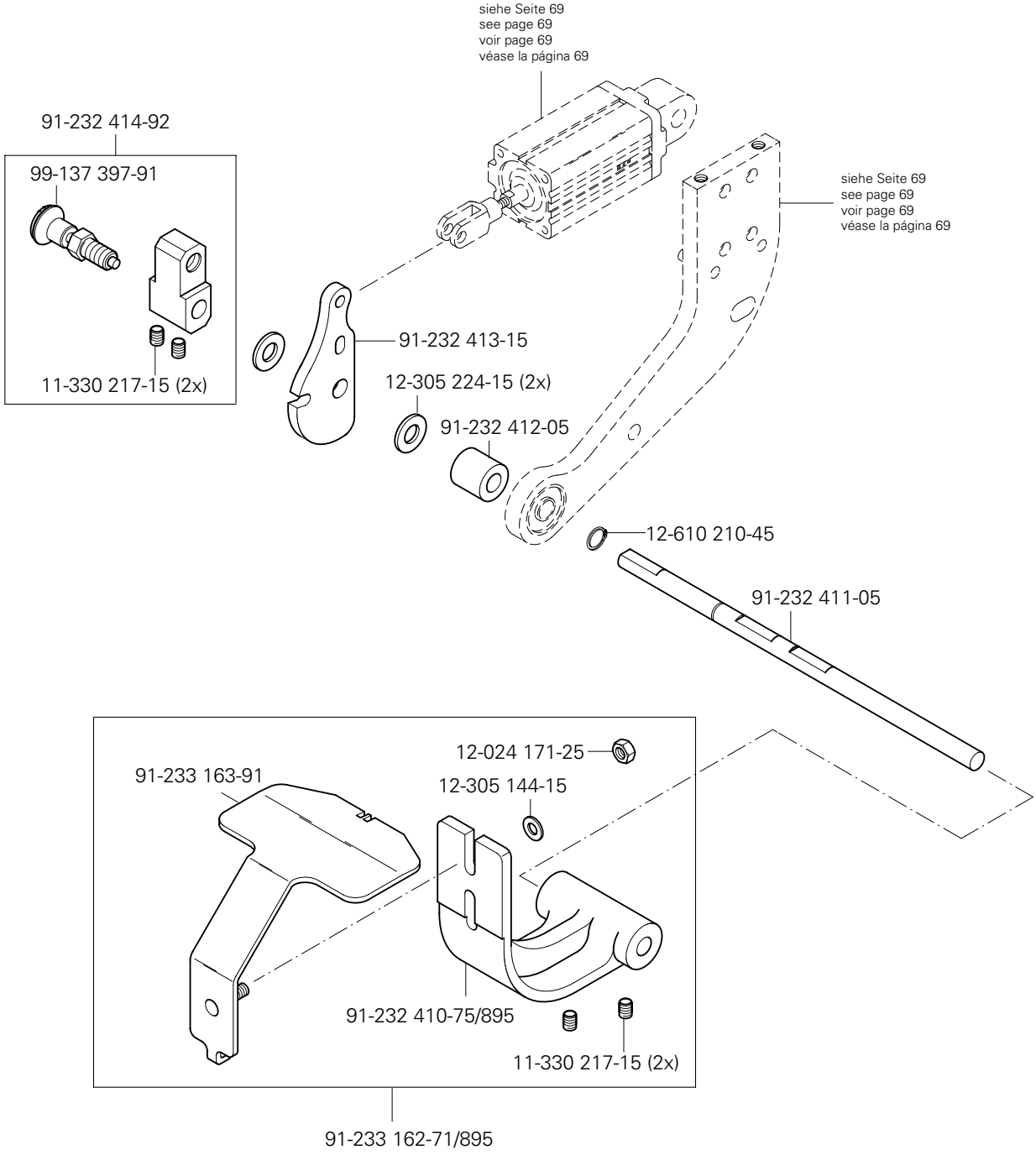

(die sonstigen Teile wie in Register 3 bis 9)
(for all other parts see Sections 3 to 9)
(les autres pièces comme dans les registres 3 à 9)
(las demás piezas como en los registros 3 al 9)

siehe Kapitel 2 Erläuterung der Schlüsselzeichen
see chapter 2 Explanation of key markings
voir le chap. 2 Explication des symboles
véase el Cap. 2 Explicaciones de los signos clave

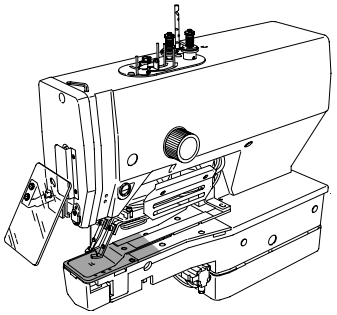

11-225 238-15 (4x)
11-130 176-15 (3x)
91-232 397-05
Anschluß siehe Seite 74
For connection see page 74
Raccord, cf. page 74
Para la conexión, véase la pág. 74
25-308 820-30 (2x) 96
11.2
91-233 035-91
12-610 290-45 (2x)
siehe Seite 69
see page 69
voir page 69
véase la página 69
Anschluß siehe Seite 74
For connection see page 74
Raccord, cf. page 74
Para la conexión, véase la pág. 74
11.4
99-134 207-05 (2x)
99-135 233-91 (2x)
99-137 395-91
91-232 989-05
99-137 381-91
91-233 026-15
91-233 036-91
11-130 191-15 (4x)
12-305 114-15 (2x)
11-130 185-15 (2x)
99-135 911-91
11-178 220-15
25-308 820-30 96
11-130 287-25
11-108 264-25
10.4
91-233 185-05
Anschluß siehe Seite 74
For connection see page 74
Raccord, cf. page 74
Para la conexión, véase la pág. 74
11-108 224-05
99-137 422-91

13

Abweichende Teile der PFAFF 3307-3/01
Different parts for PFAFF 3307-3/01
Pièces divergentes de la PFAFF 3307-3/01
Piezas de la PFAFF 3307-3/01 que son diferentes

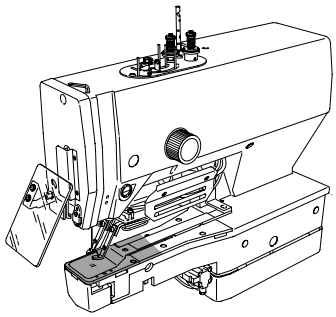

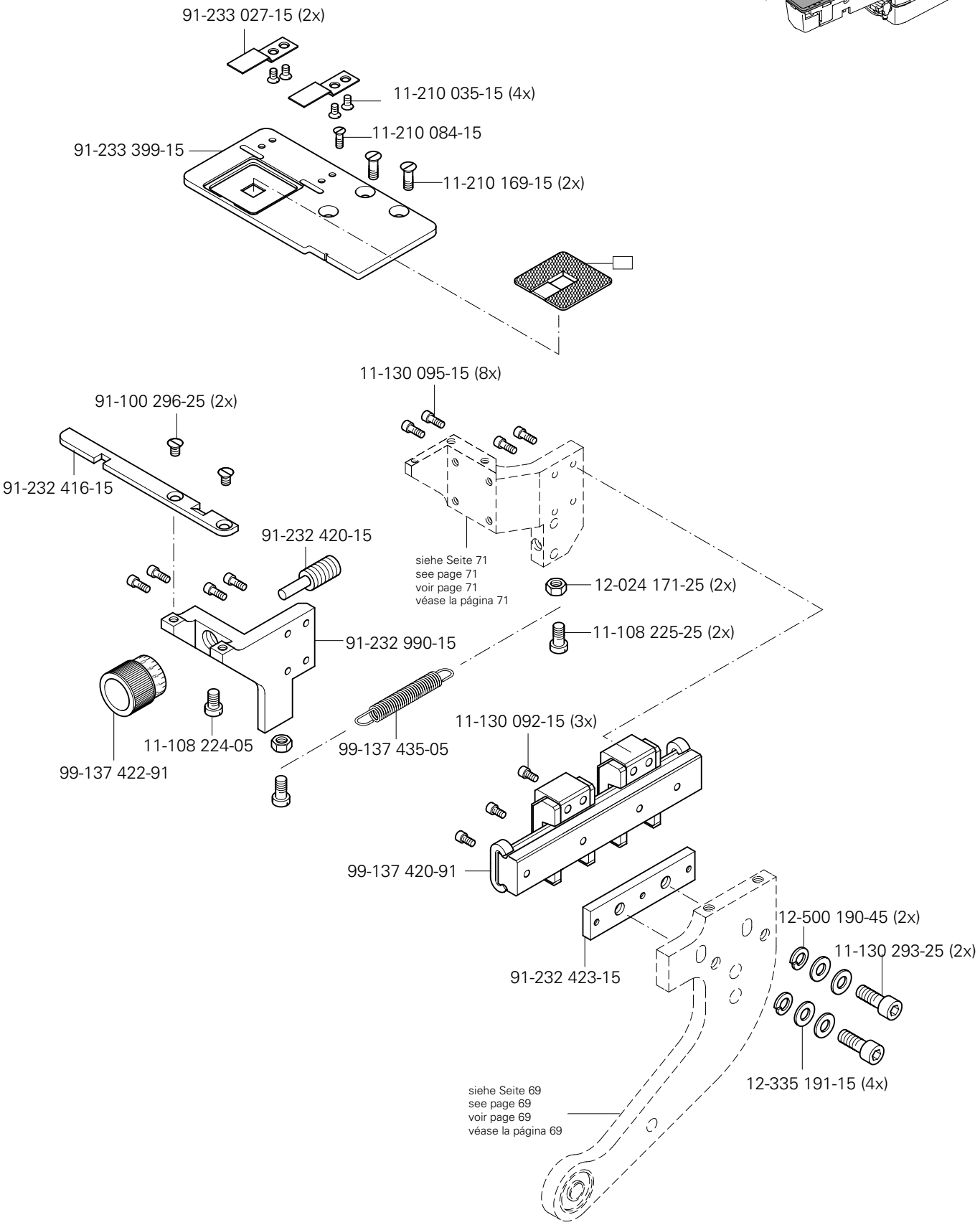

(die sonstigen Teile wie in Register 3 bis 9)
(for all other parts see Sections 3 to 9)
(les autres pièces comme dans les registres 3 à 9)
(las demás piezas como en los registros 3 al 9)

siehe Kapitel 2 Erläuterung der Schlüsselzeichen
see chapter 2 Explanation of key markings
voir le chap. 2 Explication des symboles
véase el Cap. 2 Explicaciones de los signos clave

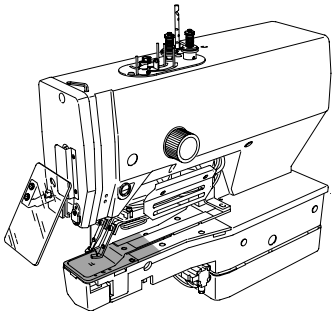

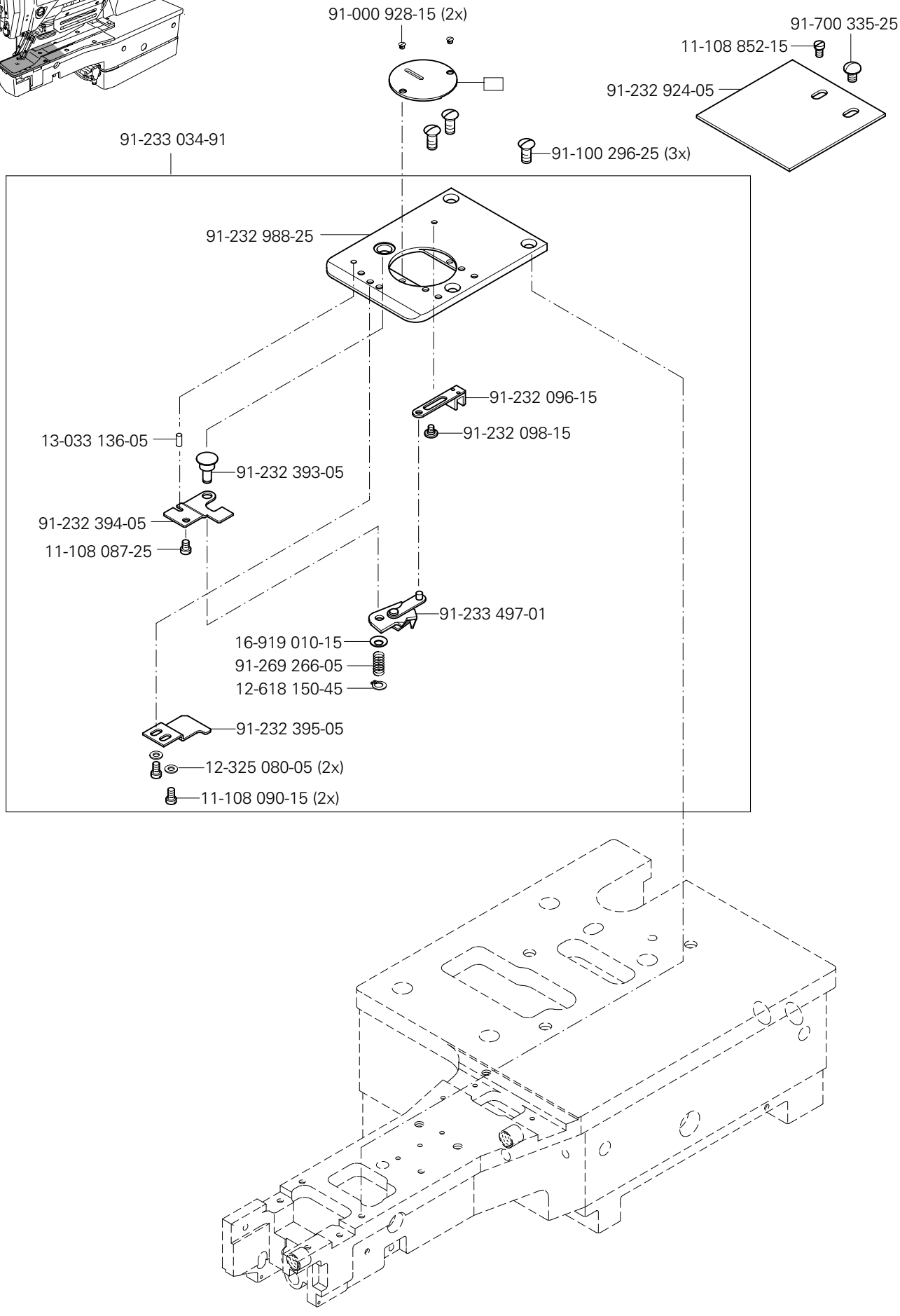
91-000 928-15 (2x)
91-700 335-25
11-108 852-15
91-232 924-05
91-233 034-91
91-100 296-25 (3x)
91-232 988-25
91-232 096-15
91-232 098-15
13-033 136-05
91-232 393-05
91-232 394-05
11-108 087-25
91-233 497-01
16-919 010-15
91-269 266-05
12-618 150-45
91-232 395-05
12-325 080-05 (2x)
11-108 090-15 (2x)

13

Abweichende Teile der PFAFF 3307-3/01
Different parts for PFAFF 3307-3/01
Pièces divergentes de la PFAFF 3307-3/01
Piezas de la PFAFF 3307-3/01 que son diferentes

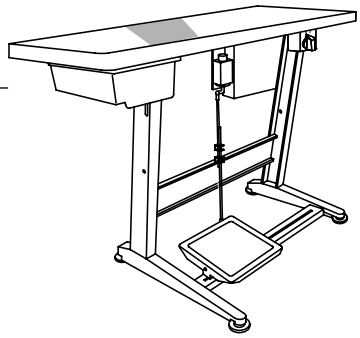

(die sonstigen Teile wie in Register 3 bis 9)
(for all other parts see Sections 3 to 9)
(les autres pièces comme dans les registres 3 à 9)
(las demás piezas como en los registros 3 al 9)

siehe Kapitel 2 Erläuterung der Schlüsselzeichen
see chapter 2 Explanation of key markings
voir le chap. 2 Explication des symboles
véase el Cap. 2 Explicaciones de los signos clave

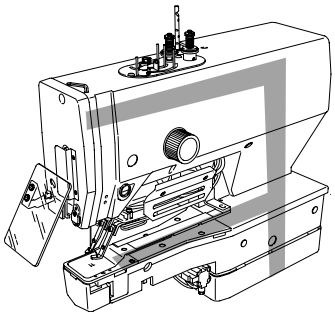

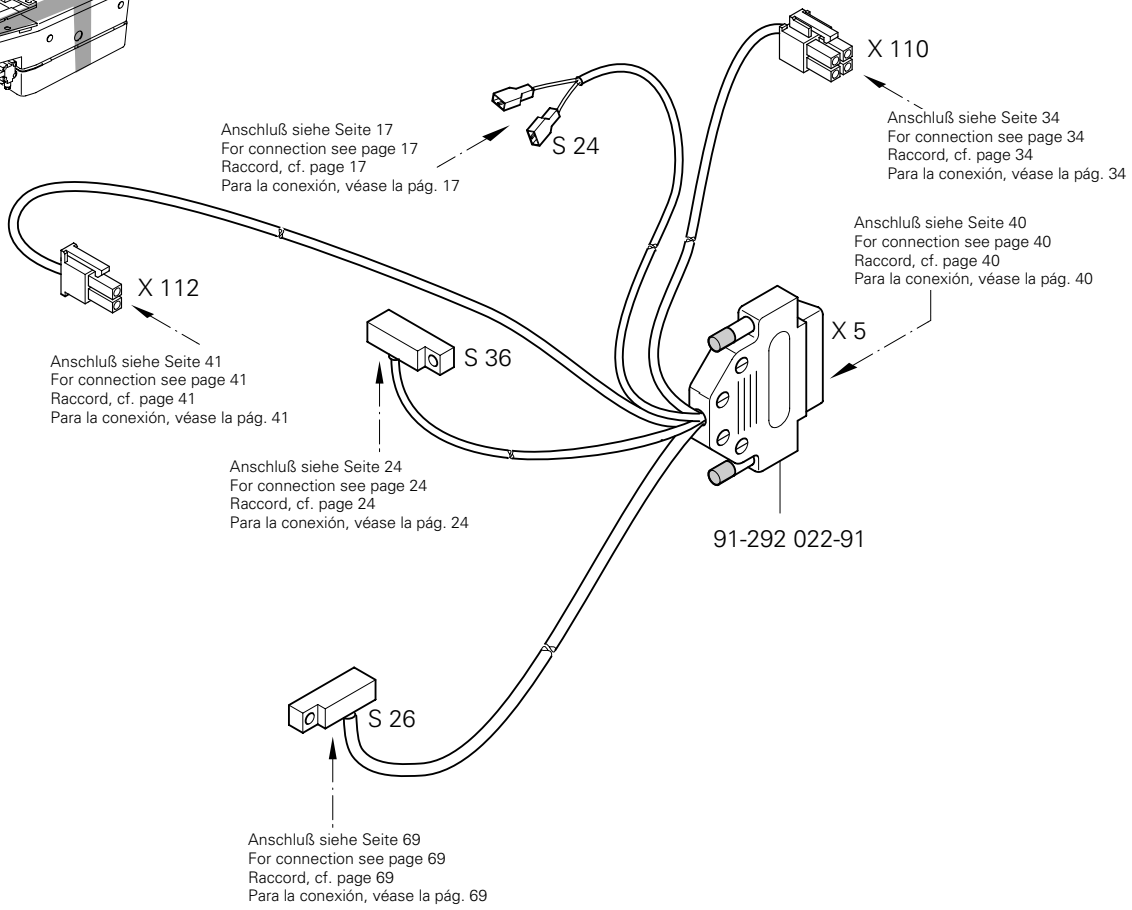
X 110
Anschluß siehe Seite 34
For connection see page 34
Raccord, cf. page 34
Para la conexión, véase la pág. 34
Anschluß siehe Seite 17
For connection see page 17
Raccord, cf. page 17
Para la conexión, véase la pág. 17
S 24
Anschluß siehe Seite 40
For connection see page 40
Raccord, cf. page 40
Para la conexión, véase la pág. 40
X 112
X 5
Anschluß siehe Seite 41
For connection see page 41
Raccord, cf. page 41
Para la conexión, véase la pág. 41
S 36
Anschluß siehe Seite 24
For connection see page 24
Raccord, cf. page 24
Para la conexión, véase la pág. 24
91-292 022-91
S 26
Anschluß siehe Seite 69
For connection see page 69
Raccord, cf. page 69
Para la conexión, véase la pág. 69

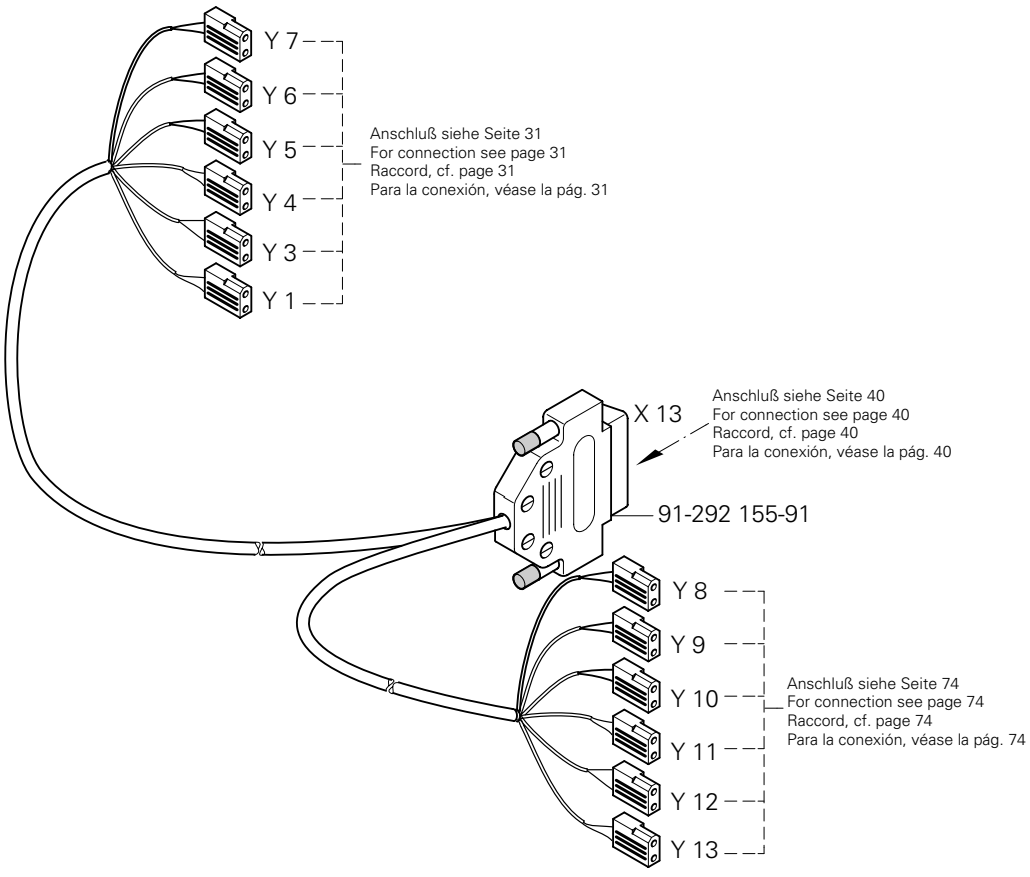
Y 7
Y 6
Y 5
Y 4
Y 3
Y 1
Anschluß siehe Seite 31
For connection see page 31
Raccord, cf. page 31
Para la conexión, véase la pág. 31
X 13
Anschluß siehe Seite 40
For connection see page 40
Raccord, cf. page 40
Para la conexión, véase la pág. 40
91-292 155-91
Y 8
Y 9
Y 10
Y 11
Y 12
Y 13
Anschluß siehe Seite 74
For connection see page 74
Raccord, cf. page 74
Para la conexión, véase la pág. 74

14

Abweichende Teile der PFAFF 3307-4/01
Different parts for PFAFF 3307-4/01
Pièces divergentes de la PFAFF 3307-4/01
Piezas de la PFAFF 3307-4/01 que son diferentes

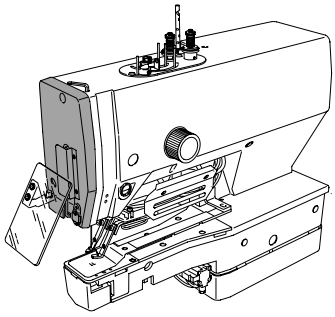

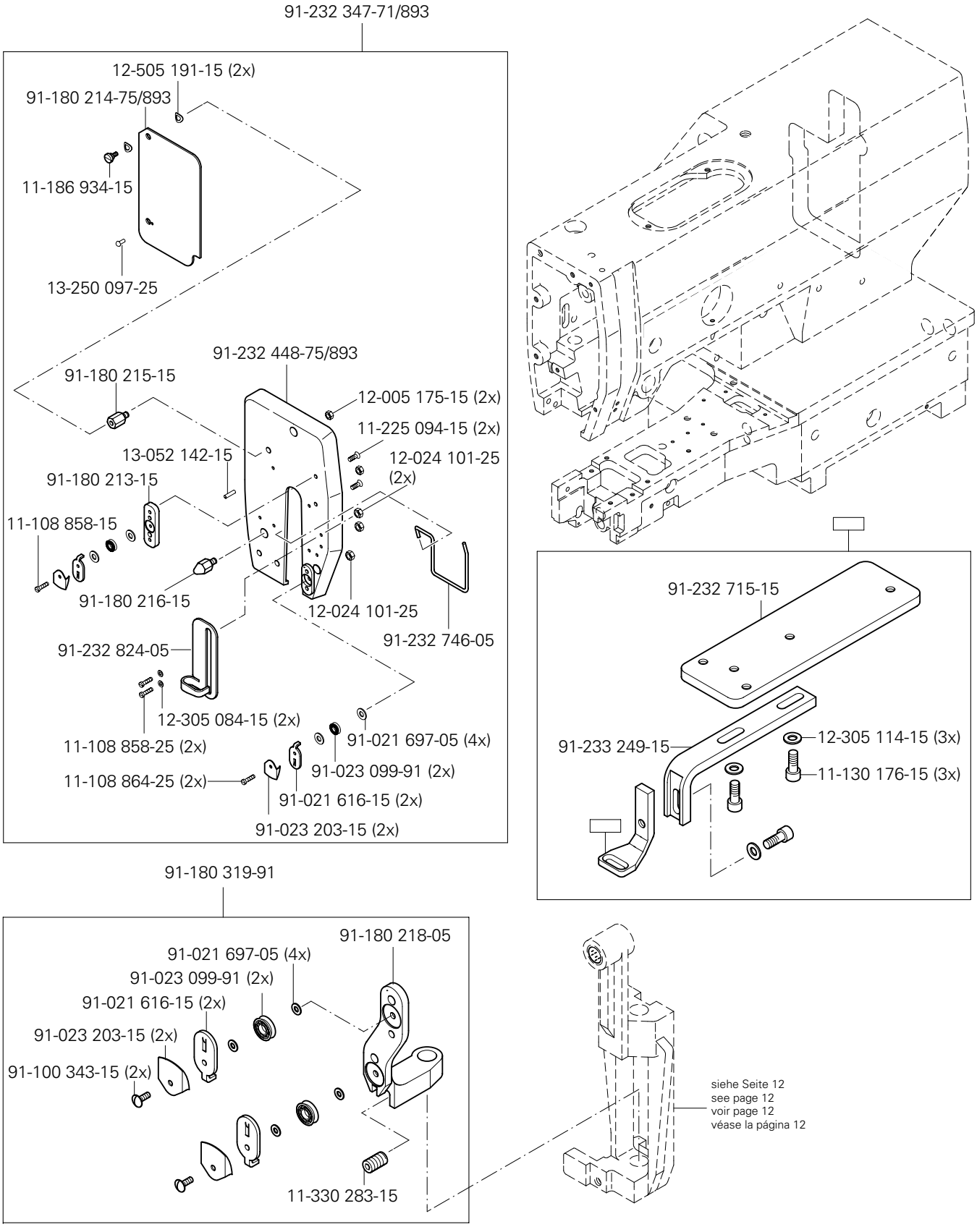

(die sonstigen Teile wie in Register 3 bis 9)
(for all other parts see Sections 3 to 9)
(les autres pièces comme dans les registres 3 à 9)
(las demás piezas como en los registros 3 al 9)

siehe Kapitel 2 Erläuterung der Schlüsselzeichen
see chapter 2 Explanation of key markings
voir le chap. 2 Explication des symboles
véase el Cap. 2 Explicaciones de los signos clave

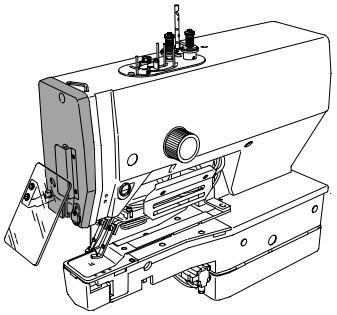

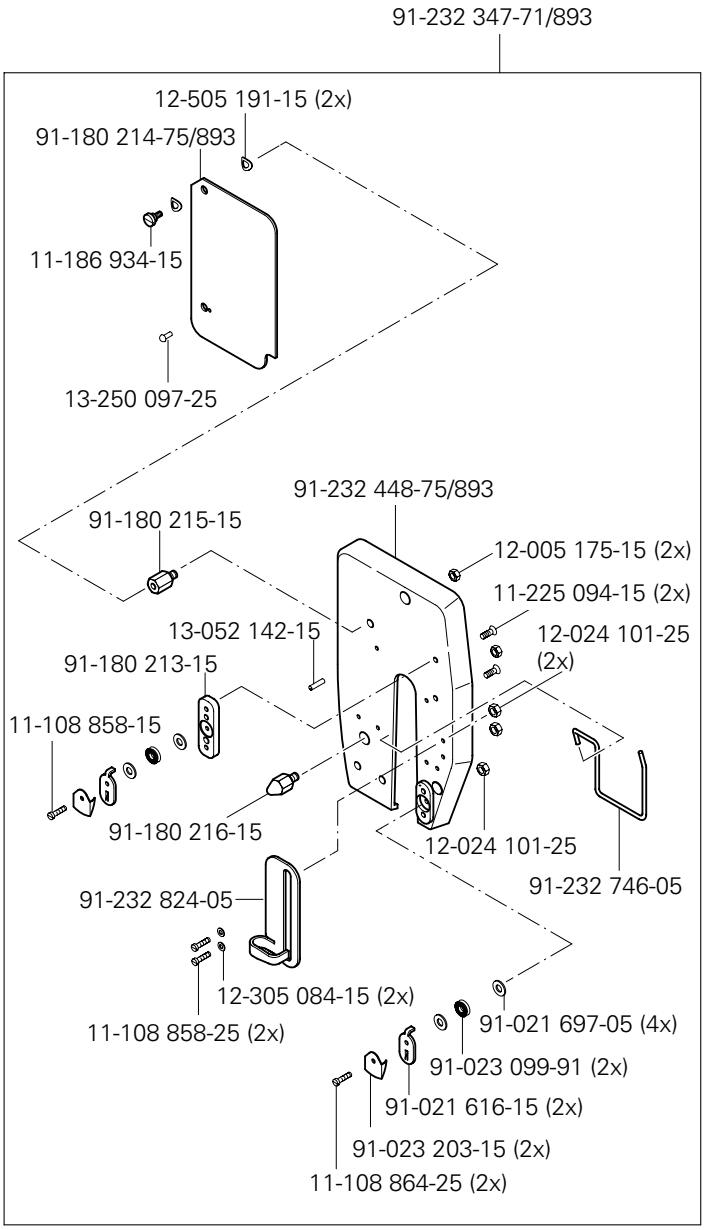

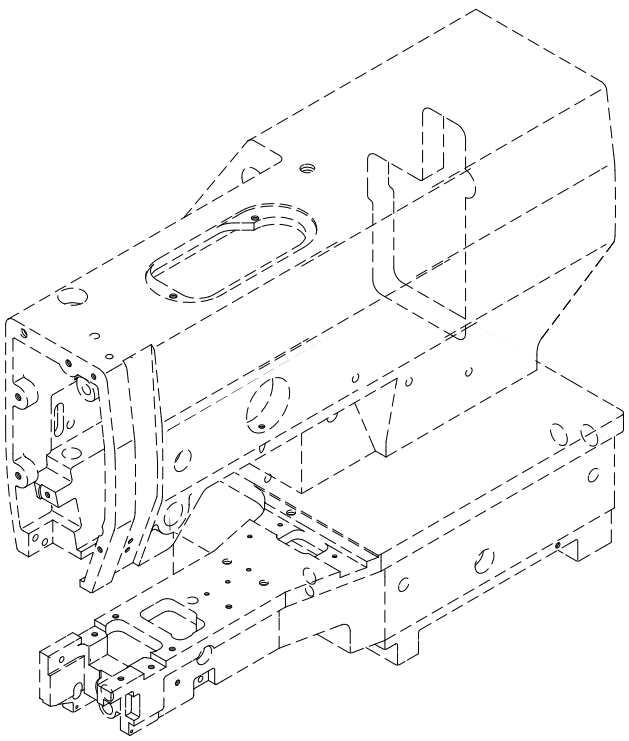

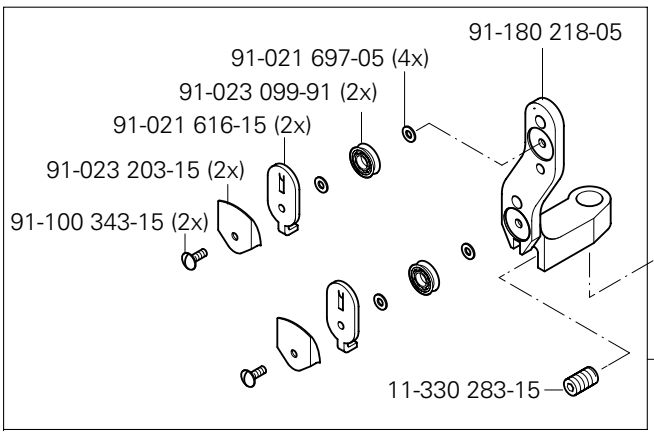

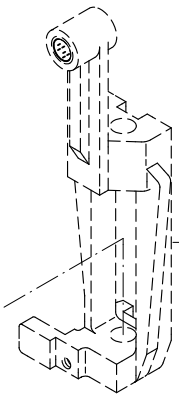

siehe Seite 12
see page 12
voir page 12
véase la página 12

15

Abweichende Teile der PFAFF 3307-5/02
Different parts for PFAFF 3307-5/02
Pièces divergentes de la PFAFF 3307-5/02
Piezas de la PFAFF 3307-5/02 que son diferentes

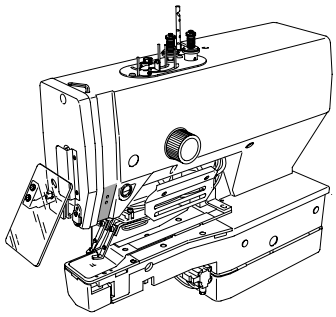

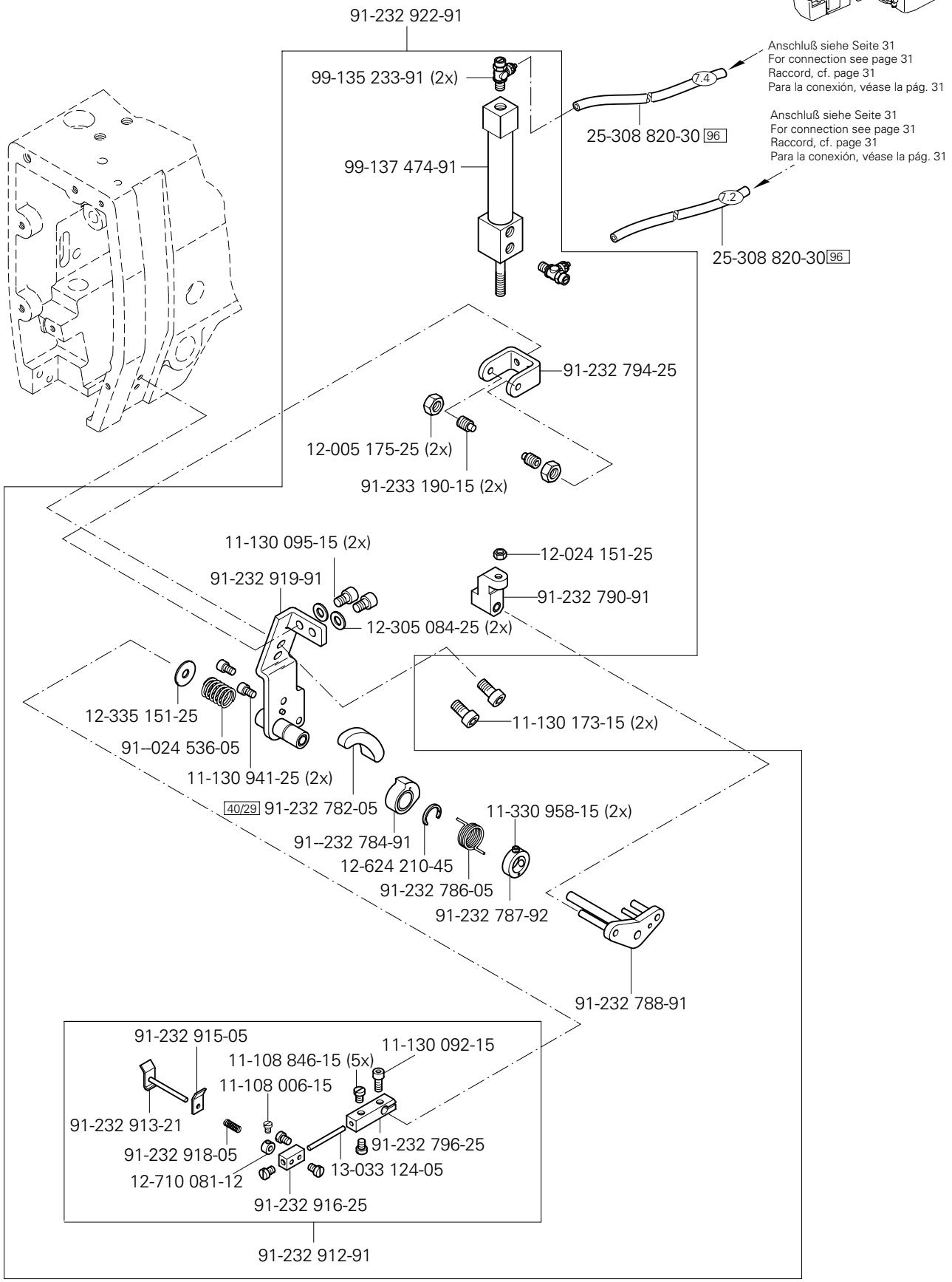

(die sonstigen Teile wie in Register 3 bis 9)
(for all other parts see Sections 3 to 9)
(les autres pièces comme dans les registres 3 à 9)
(las demás piezas como en los registros 3 al 9)

siehe Kapitel 2 Erläuterung der Schlüsselzeichen
see chapter 2 Explanation of key markings
voir le chap. 2 Explication des symboles
véase el Cap. 2 Explicaciones de los signos clave

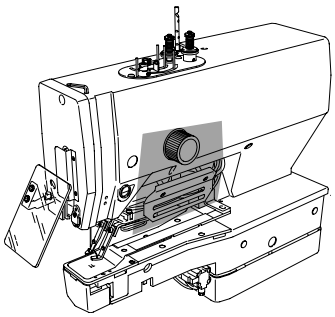

Abweichende Teile der PFAFF 3307-5/02
Different parts for PFAFF 3307-5/02
Pièces divergentes de la PFAFF 3307-5/02
Piezas de la PFAFF 3307-5/02 que son diferentes

91-233 381-91

Anschluß siehe Seite 32
For connection see page 32
Raccord, cf. page 32
Para la conexión, véase la pág. 32

X 21

11-130 227-15 (4x)

12-305 084-15 (2x)

11-130 092-15 (2x)

91-291 993-91

Anschluß siehe Seite 32
For connection see page 32
Raccord, cf. page 32
Para la conexión, véase la pág. 32

X 41

91-232 742-25

71-850 001-46

12-305 074-25 (2x)

11-108 849-25 (2x)

91-233 383-15

11-130 233-25 (4x)

11-130 233-25

91-233 384-92

Anschluß siehe Seite 31
For connection see page 31
Raccord, cf. page 31
Para la conexión, véase la pág. 31

91-232 743-05

12-315 080-15 (2x)

11-130 092-15 (2x)

siehe Seite 30
see page 30
voir page 30
véase la página 30

91-232 140-15

99-135 298-91

99-137 415-91

A

91-160 543-15 (2x)

40/28

12-518 260-45

91-232 972-15

18-378 009-91

99-137 273-91

11-130 095-15 (4x)

12-501 150-45 (4x)

11-130 179-15 (2x)

12-305 174-15

11-130 314-15

91-232 973-05

71-120 006-32

11-108 093-15 (2x)

12-305 084-15 (2x)

S 24

Anschluß siehe Seite 32
For connection see page 32
Raccord, cf. page 32
Para la conexión, véase la pág. 32

11-108 102-15 (2x)

40/28

91-233 061-11

11-130 095-15 (4x)

11-132 226-15

99-137 414-91

11-130 095-15 (3x)

15

Abweichende Teile der PFAFF 3307-5/02
Different parts for PFAFF 3307-5/02
Pièces divergentes de la PFAFF 3307-5/02
Piezas de la PFAFF 3307-5/02 que son diferentes

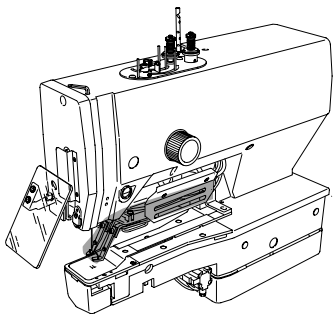

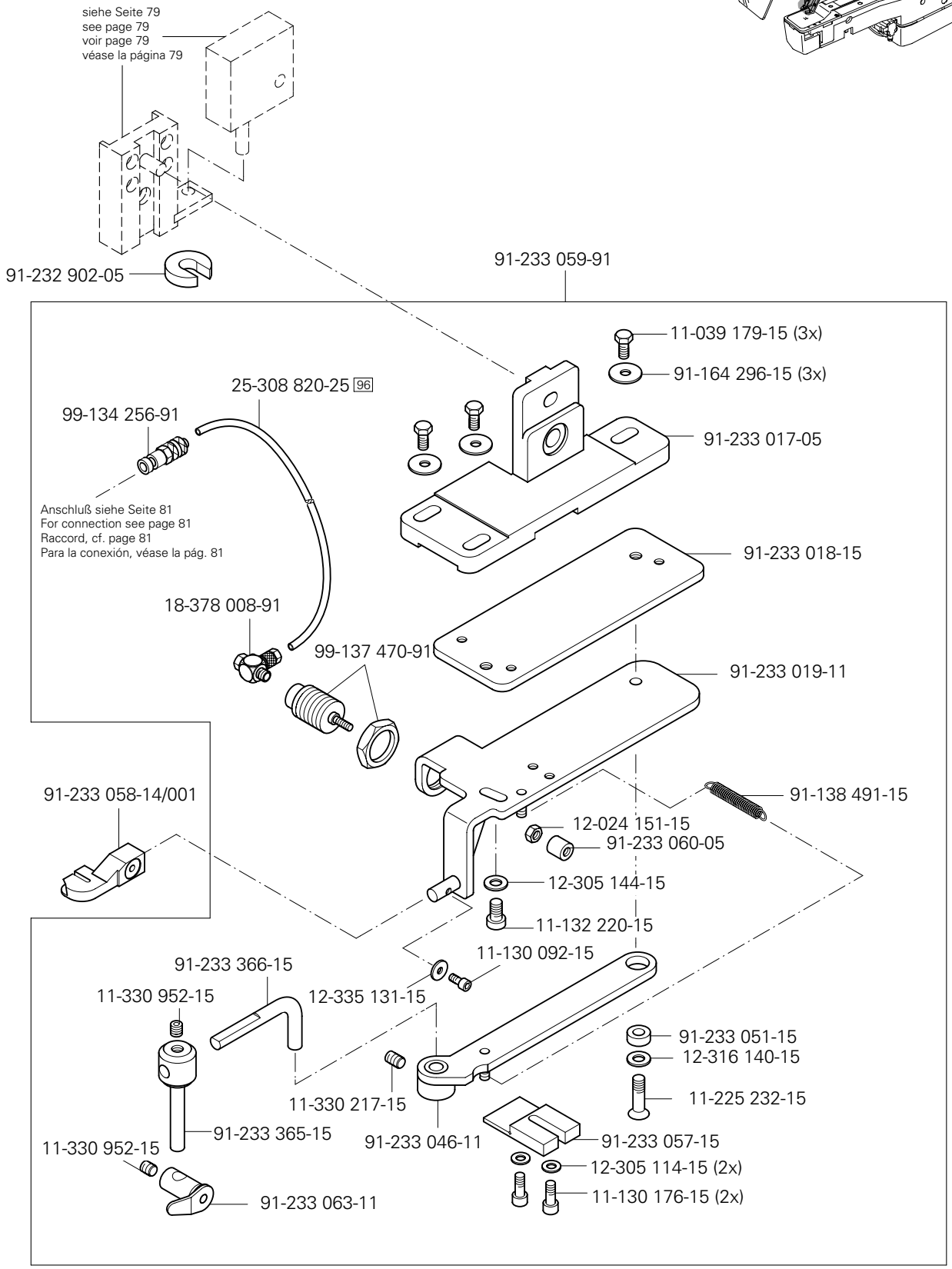

(die sonstigen Teile wie in Register 3 bis 9)
(for all other parts see Sections 3 to 9)
(les autres pièces comme dans les registres 3 à 9)
(las demás piezas como en los registros 3 al 9)

siehe Kapitel 2 Erläuterung der Schlüsselzeichen
see chapter 2 Explanation of key markings
voir le chap. 2 Explication des symboles
véase el Cap. 2 Explicaciones de los signos clave

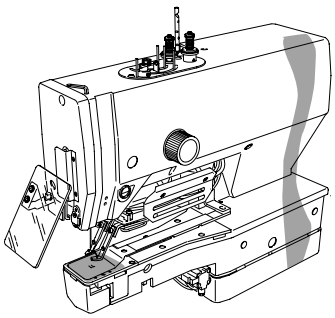

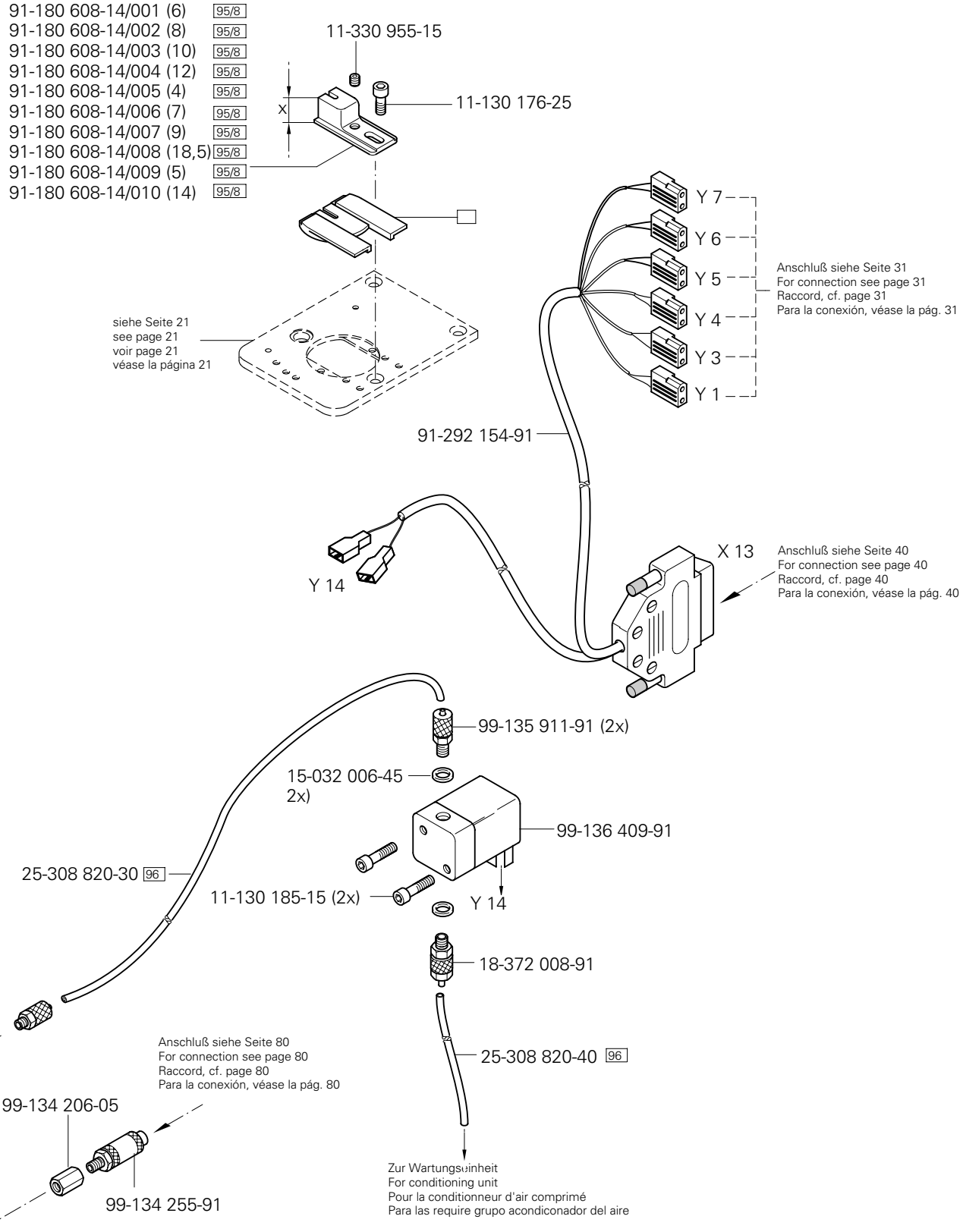
91-180 608-14/001 (6) 95/8
91-180 608-14/002 (8) 95/8
91-180 608-14/003 (10) 95/8
91-180 608-14/004 (12) 95/8
91-180 608-14/005 (4) 95/8
91-180 608-14/006 (7) 95/8
91-180 608-14/007 (9) 95/8
91-180 608-14/008 (18,5) 95/8
91-180 608-14/009 (5) 95/8
91-180 608-14/010 (14) 95/8
11-330 955-15
X
11-130 176-25
siehe Seite 21
see page 21
voir page 21
véase la página 21
Y 7
Y 6
Y 5
Y 4
Y 3
Y 1
Anschluß siehe Seite 31
For connection see page 31
Raccord, cf. page 31
Para la conexión, véase la pág. 31
91-292 154-91
Y 14
X 13
Anschluß siehe Seite 40
For connection see page 40
Raccord, cf. page 40
Para la conexión, véase la pág. 40
99-135 911-91 (2x)
15-032 006-45
2x)
99-136 409-91
25-308 820-30 96
11-130 185-15 (2x)
Y 14
18-372 008-91
25-308 820-40 96
Anschluß siehe Seite 80
For connection see page 80
Raccord, cf. page 80
Para la conexión, véase la pág. 80
99-134 206-05
99-134 255-91
Zur Wartungseinheit
For conditioning unit
Pour la conditionneur d'air comprimé
Para las require grupo acondiconador del aire

16

Abweichende Teile der PFAFF 3307-9/02
Different parts for PFAFF 3307-9/02
Pièces divergentes de la PFAFF 3307-9/02
Piezas de la PFAFF 3307-9/02 que son diferentes

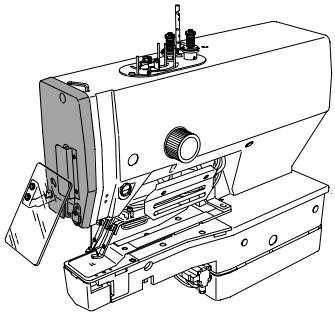

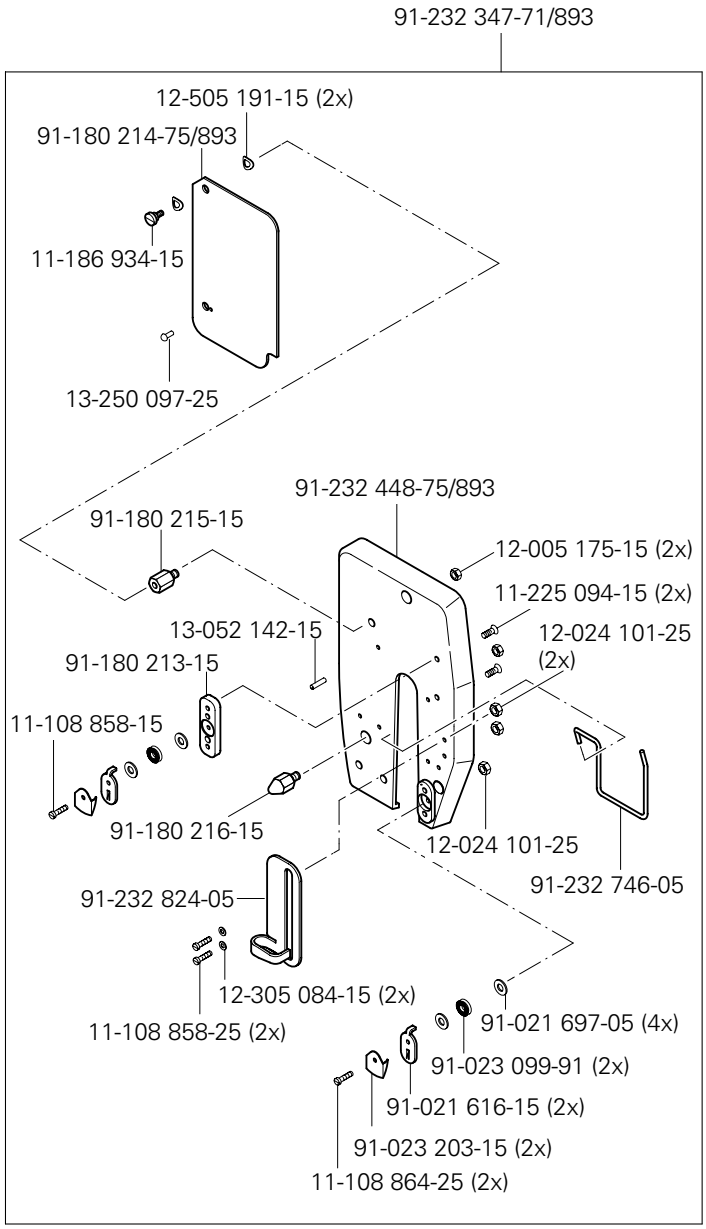

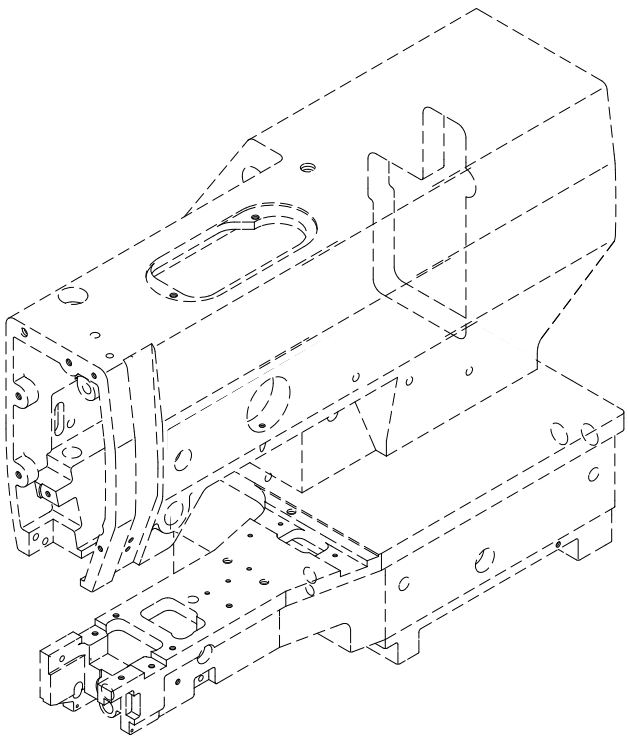

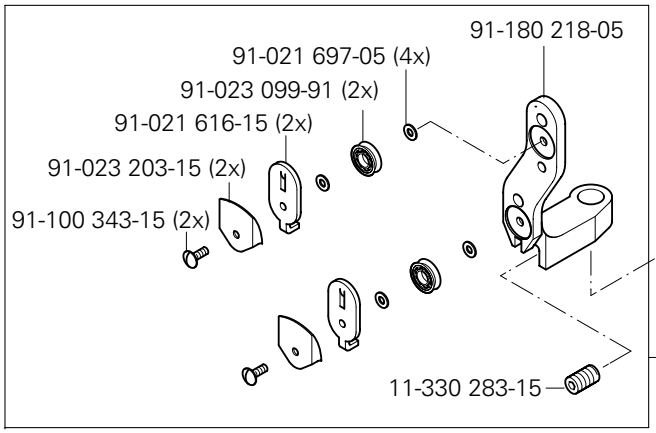

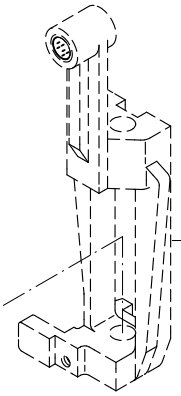

siehe Seite 12
see page 12
voir page 12
véase la página 12

(die sonstigen Teile wie in Register 3 bis 9)
(for all other parts see Sections 3 to 9)
(les autres pièces comme dans les registres 3 à 9)
(las demás piezas como en los registros 3 al 9)

siehe Kapitel 2 Erläuterung der Schlüsselzeichen
see chapter 2 Explanation of key markings
voir le chap. 2 Explication des symboles
véase el Cap. 2 Explicaciones de los signos clave

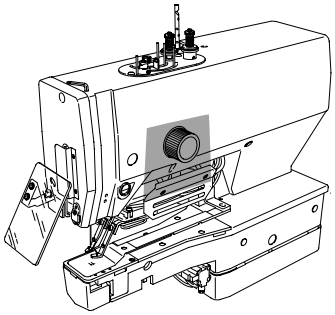

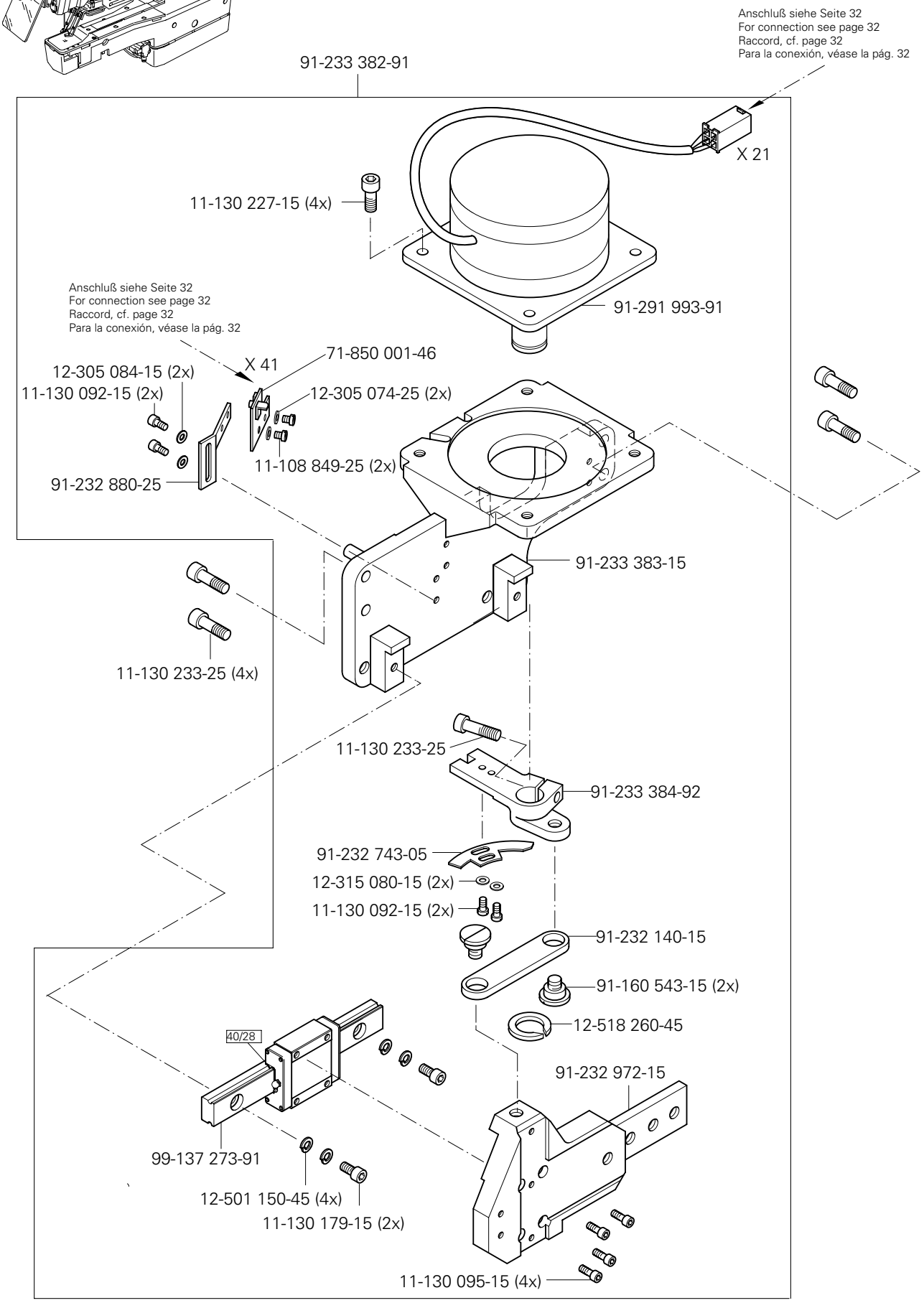
Anschluß siehe Seite 32
For connection see page 32
Raccord, cf. page 32
Para la conexión, véase la pág. 32
91-233 382-91
X 21
11-130 227-15 (4x)
91-291 993-91
Anschluß siehe Seite 32
For connection see page 32
Raccord, cf. page 32
Para la conexión, véase la pág. 32
X 41
71-850 001-46
12-305 084-15 (2x)
11-130 092-15 (2x)
12-305 074-25 (2x)
11-108 849-25 (2x)
91-232 880-25
91-233 383-15
11-130 233-25 (4x)
11-130 233-25
91-233 384-92
91-232 743-05
12-315 080-15 (2x)
11-130 092-15 (2x)
91-232 140-15
91-160 543-15 (2x)
12-518 260-45
40/28
91-232 972-15
99-137 273-91
12-501 150-45 (4x)
11-130 179-15 (2x)
11-130 095-15 (4x)

Abweichende Teile der PFAFF 3307-9/02
Different parts for PFAFF 3307-9/02
Pièces divergentes de la PFAFF 3307-9/02
Piezas de la PFAFF 3307-9/02 que son diferentes

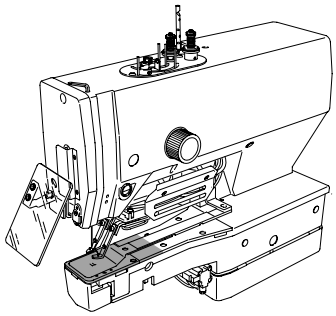

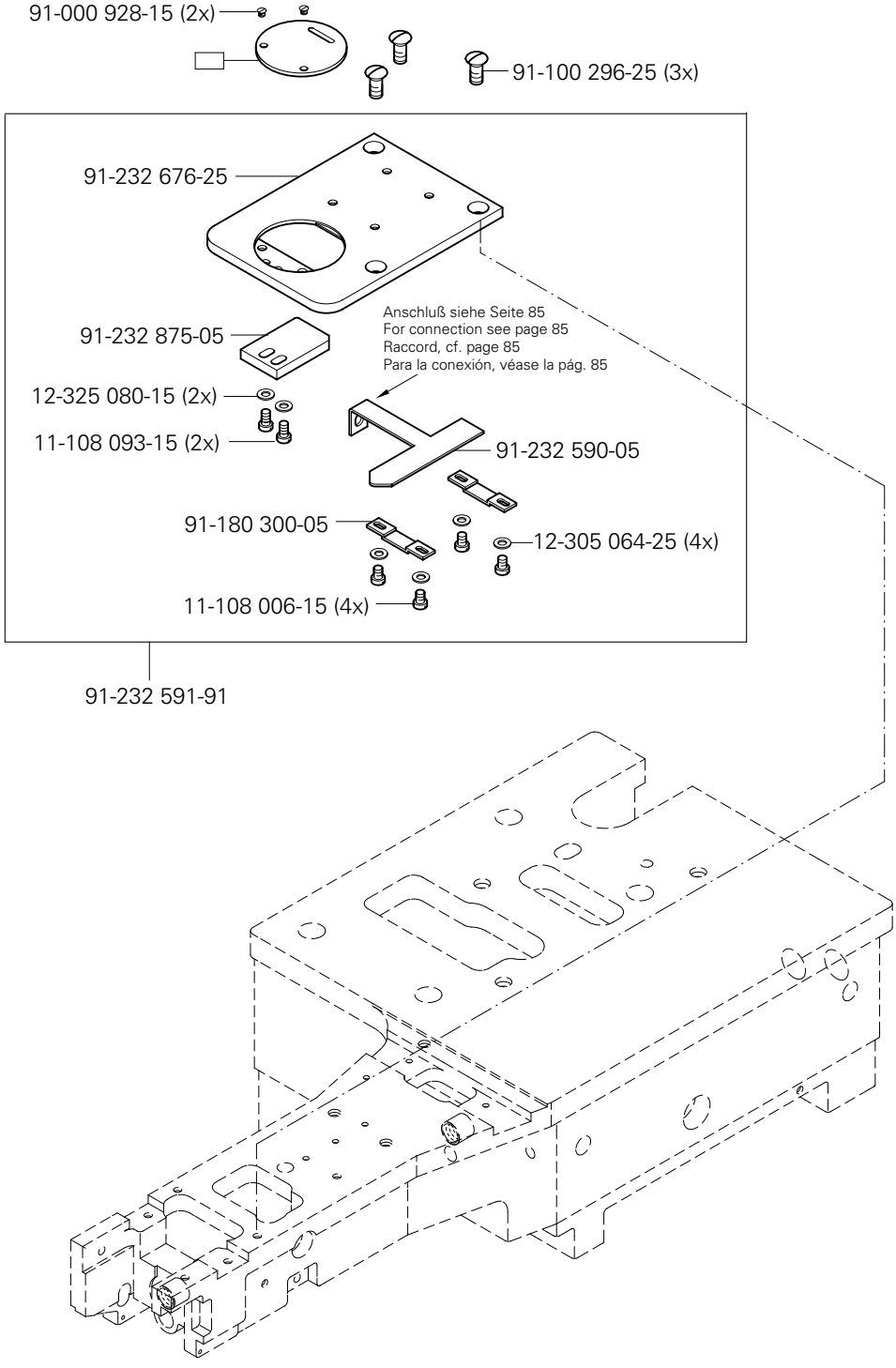

(die sonstigen Teile wie in Register 3 bis 9)
(for all other parts see Sections 3 to 9)
(les autres pièces comme dans les registres 3 à 9)
(las demás piezas como en los registros 3 al 9)

siehe Kapitel 2 Erläuterung der Schlüsselzeichen
see chapter 2 Explanation of key markings
voir le chap. 2 Explication des symboles
véase el Cap. 2 Explicaciones de los signos clave

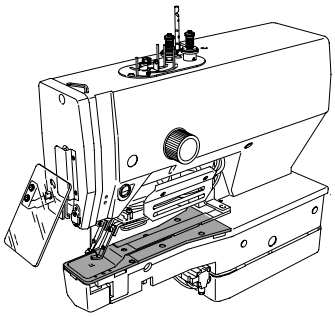

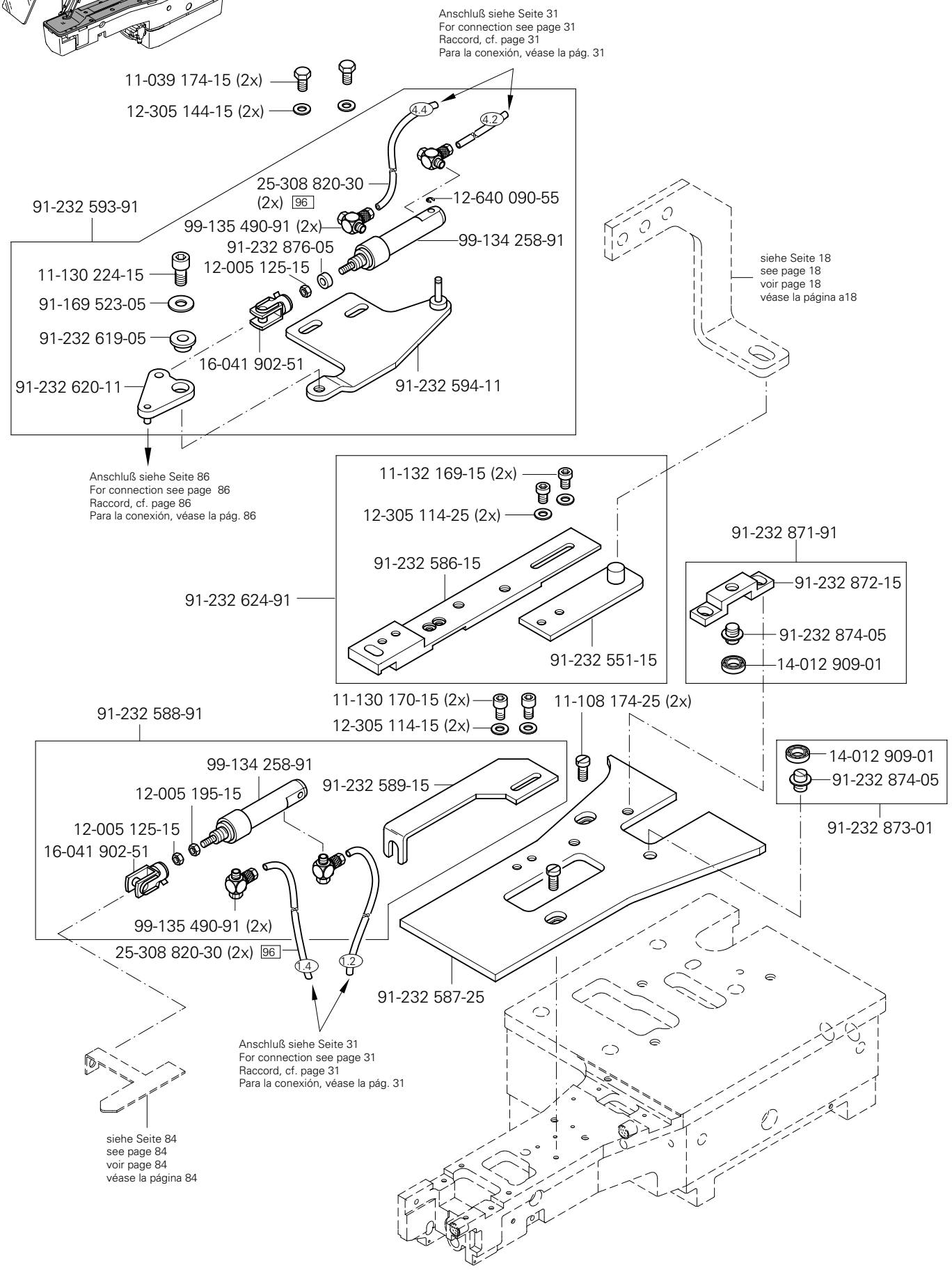
Anschluß siehe Seite 31
For connection see page 31
Raccord, cf. page 31
Para la conexión, véase la pág. 31
11-039 174-15 (2x)
12-305 144-15 (2x)
4.4
4.2
25-308 820-30 (2x) 96
12-640 090-55
99-135 490-91 (2x)
99-134 258-91
91-232 593-91
91-232 876-05
12-005 125-15
11-130 224-15
91-169 523-05
91-232 619-05
16-041 902-51
91-232 620-11
91-232 594-11
siehe Seite 18
see page 18
voir page 18
véase la página a18
Anschluß siehe Seite 86
For connection see page 86
Raccord, cf. page 86
Para la conexión, véase la pág. 86
11-132 169-15 (2x)
12-305 114-25 (2x)
91-232 586-15
91-232 624-91
91-232 551-15
91-232 871-91
91-232 872-15
91-232 874-05
14-012 909-01
11-130 170-15 (2x)
12-305 114-15 (2x)
11-108 174-25 (2x)
91-232 588-91
99-134 258-91
12-005 195-15
91-232 589-15
12-005 125-15
16-041 902-51
99-135 490-91 (2x)
25-308 820-30 (2x) 96
1.4
1.2
91-232 587-25
14-012 909-01
91-232 874-05
91-232 873-01
Anschluß siehe Seite 31
For connection see page 31
Raccord, cf. page 31
Para la conexión, véase la pág. 31
siehe Seite 84
see page 84
voir page 84
véase la página 84

16

Abweichende Teile der PFAFF 3307-9/02
Different parts for PFAFF 3307-9/02
Pièces divergentes de la PFAFF 3307-9/02
Piezas de la PFAFF 3307-9/02 que son diferentes

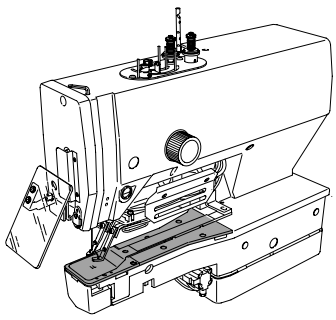

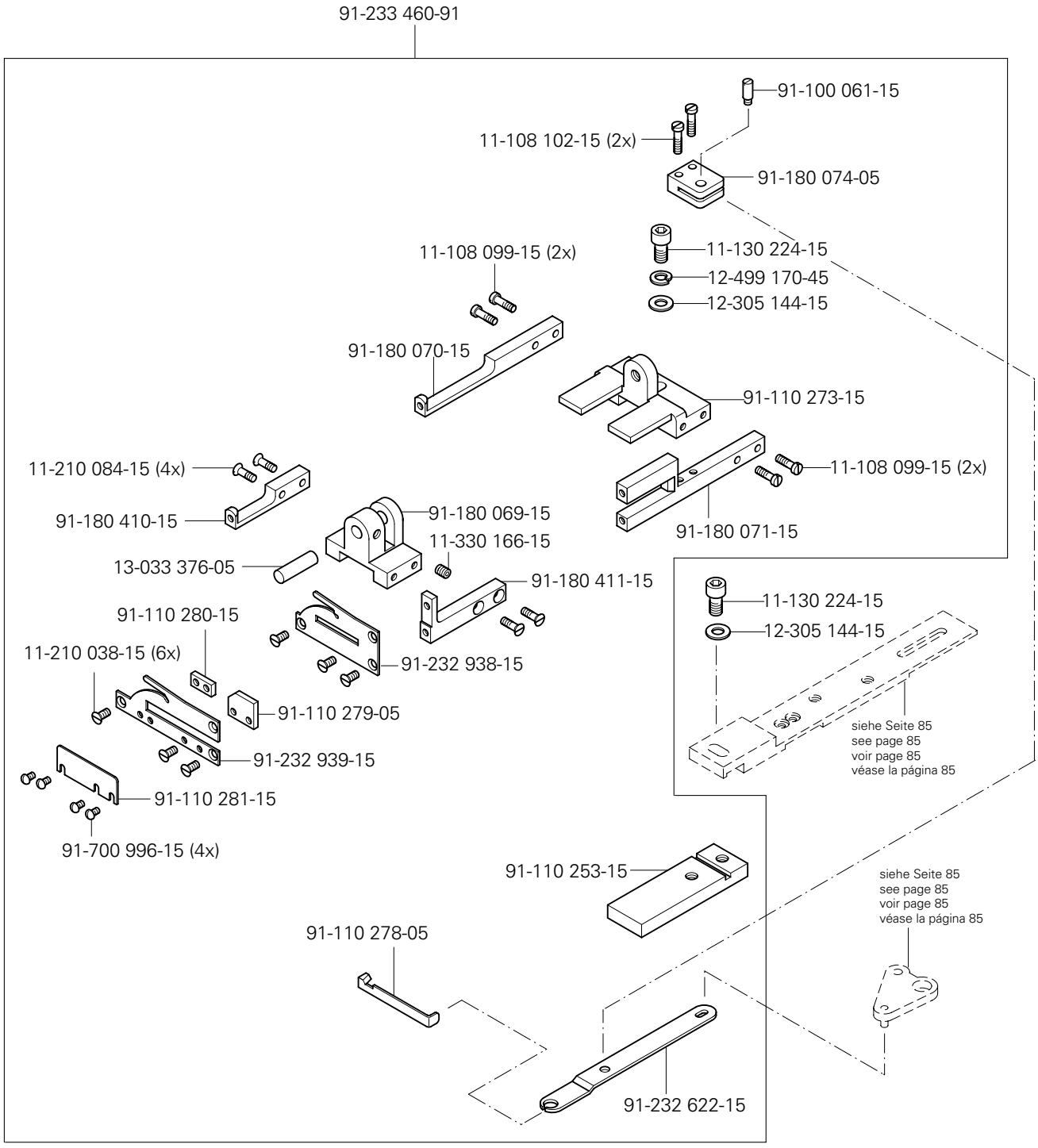

(die sonstigen Teile wie in Register 3 bis 9)
(for all other parts see Sections 3 to 9)
(les autres pièces comme dans les registres 3 à 9)
(las demás piezas como en los registros 3 al 9)

siehe Kapitel 2 Erläuterung der Schlüsselzeichen
see chapter 2 Explanation of key markings
voir le chap. 2 Explication des symboles
véase el Cap. 2 Explicaciones de los signos clave

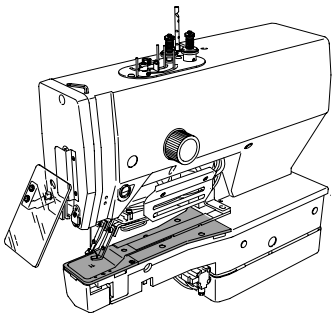

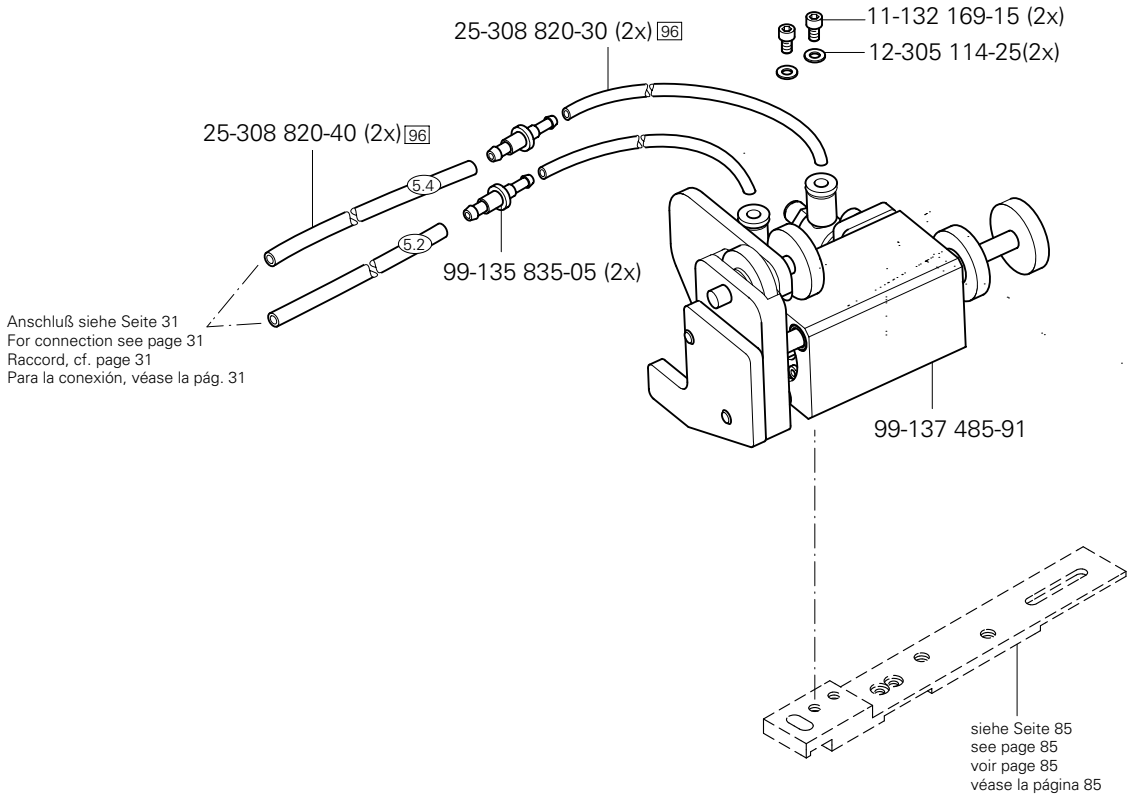
25-308 820-30 (2x) 96
11-132 169-15 (2x)
12-305 114-25(2x)
25-308 820-40 (2x) 96
5,4
5,2
99-135 835-05 (2x)
Anschluß siehe Seite 31
For connection see page 31
Raccord, cf. page 31
Para la conexión, véase la pág. 31
99-137 485-91
siehe Seite 85
see page 85
voir page 85
véase la página 85

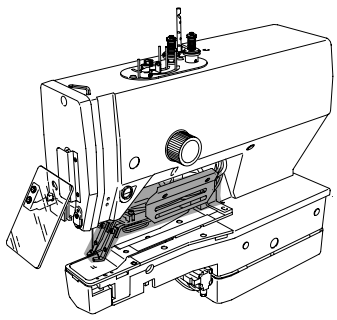

91-232 975-90 66/7 (PFAFF 3307 -1/01; -5/02)

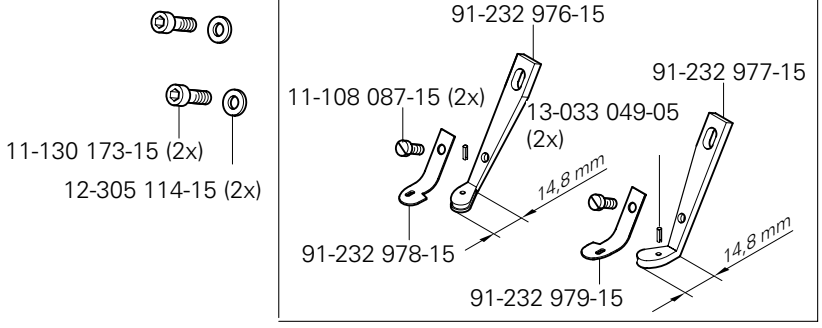

91-233 031-90 66/8 (PFAFF 3307 -1/02)

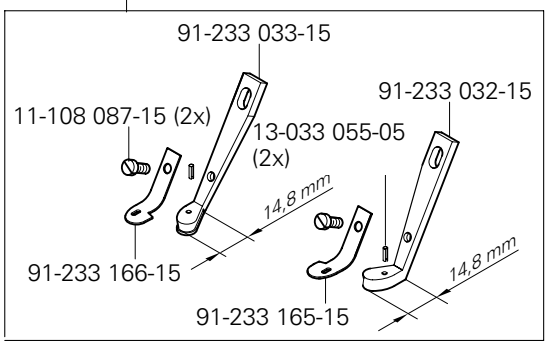

(PFAFF 3307 -1/11)

91-233 096-90

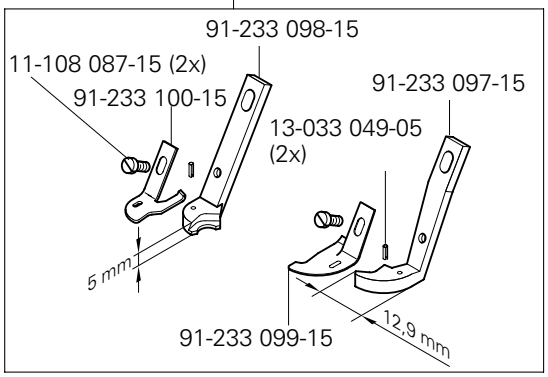

91-233 396-90

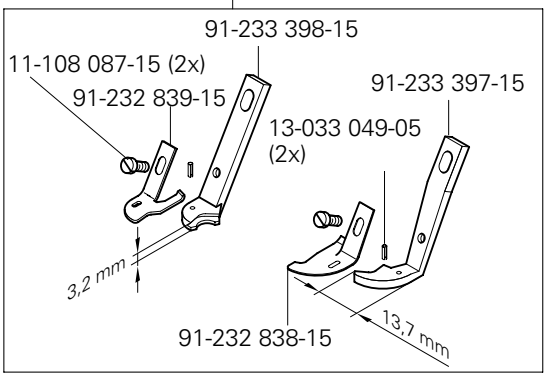

91-233 400-90

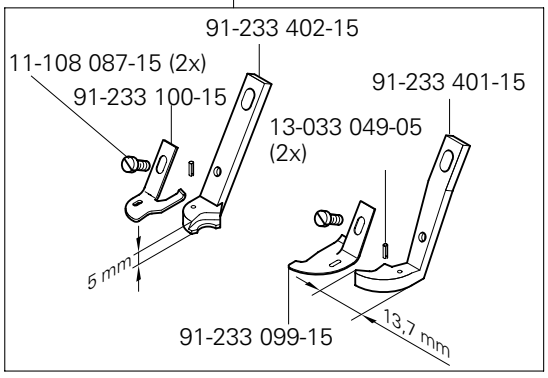

siehe Kapitel 2 Erläuterung der Schlüsselzeichen
see chapter 2 Explanation of key markings
voir le chap. 2 Explication des symboles
véase el Cap. 2 Explicaciones de los signos clave

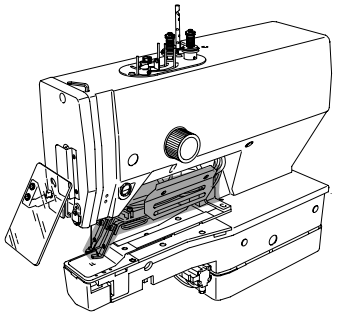

(PFAFF 3307 -1/11)

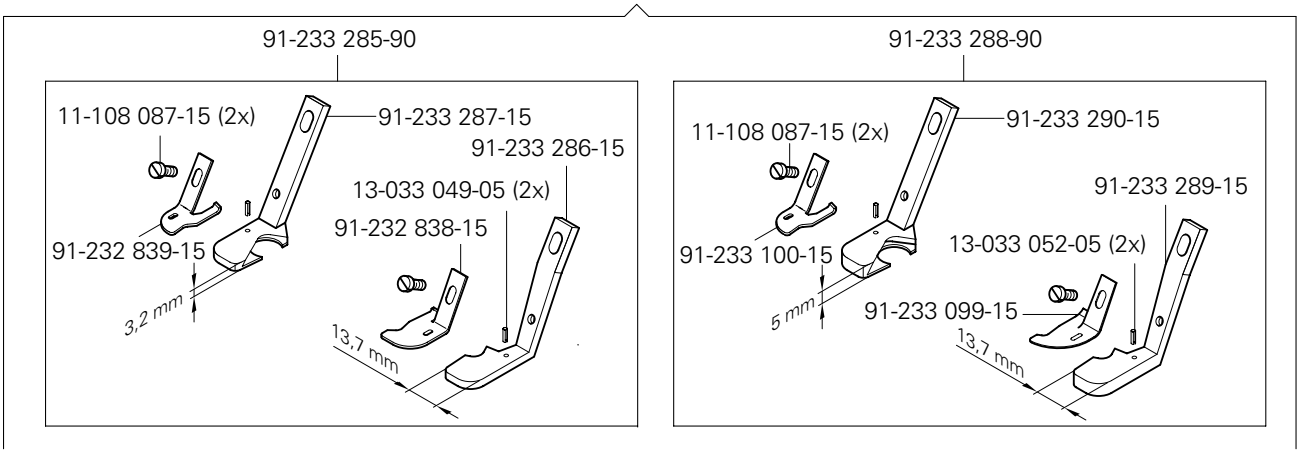

(PFAFF 3307 -4/01)

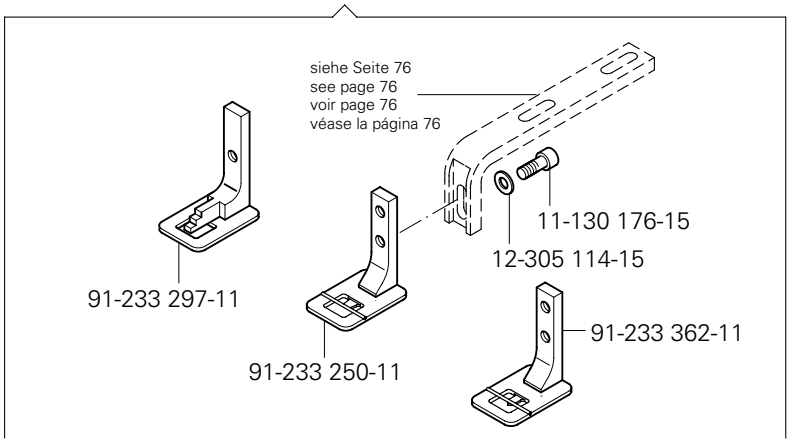

(PFAFF 3307 -1/01; -1/02; -1/11;
-1/13; -3/01; -4/01; -5/02)

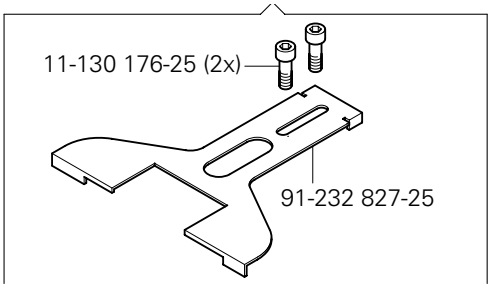

(PFAFF 3307 -1/11)

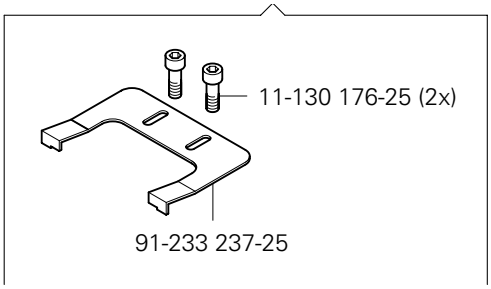

(PFAFF 3307 -5/02)

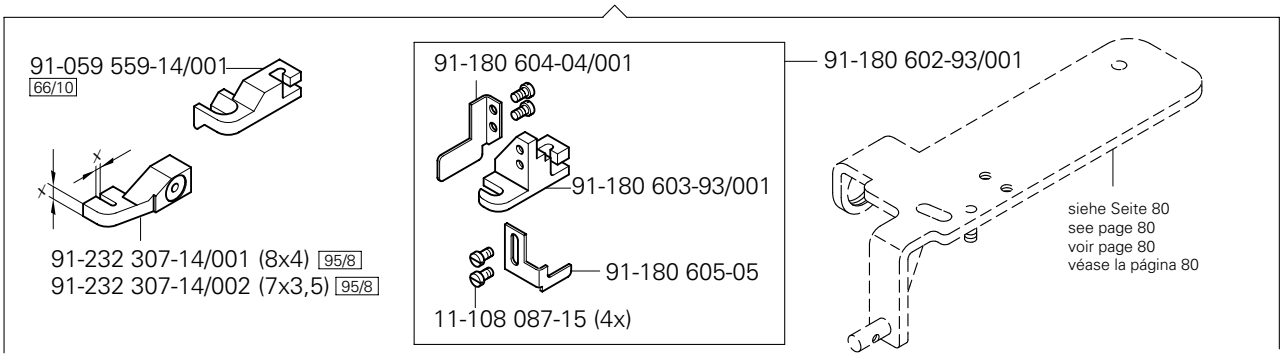

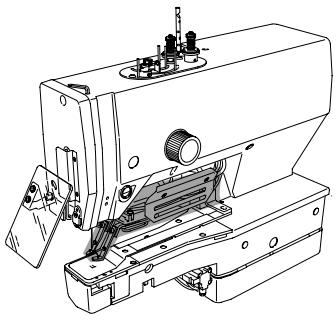

91-180 095-91
(PFAFF 3307 -1/01; 1/02; -1/13; -3/01)

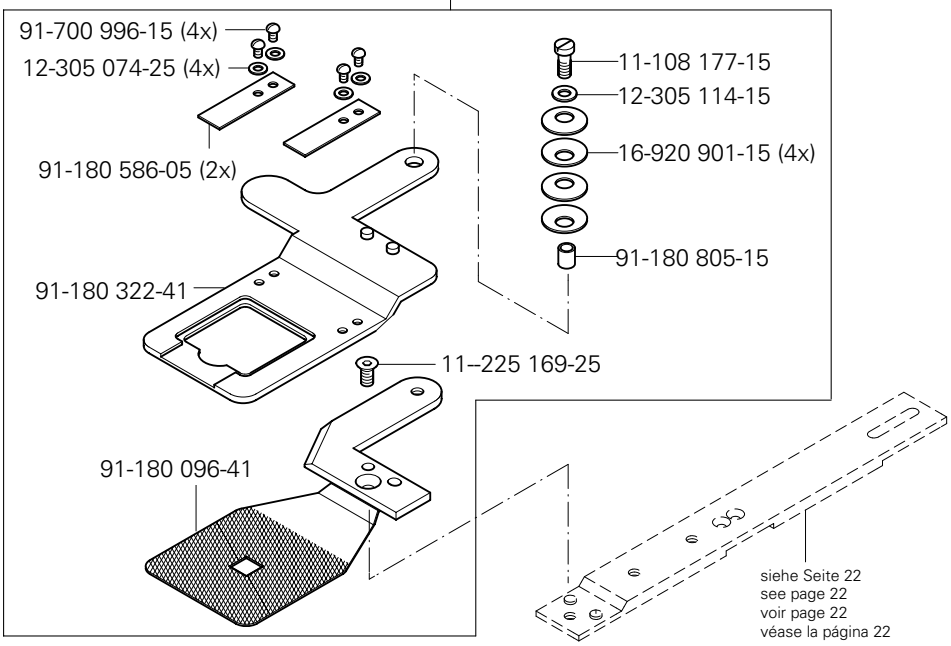

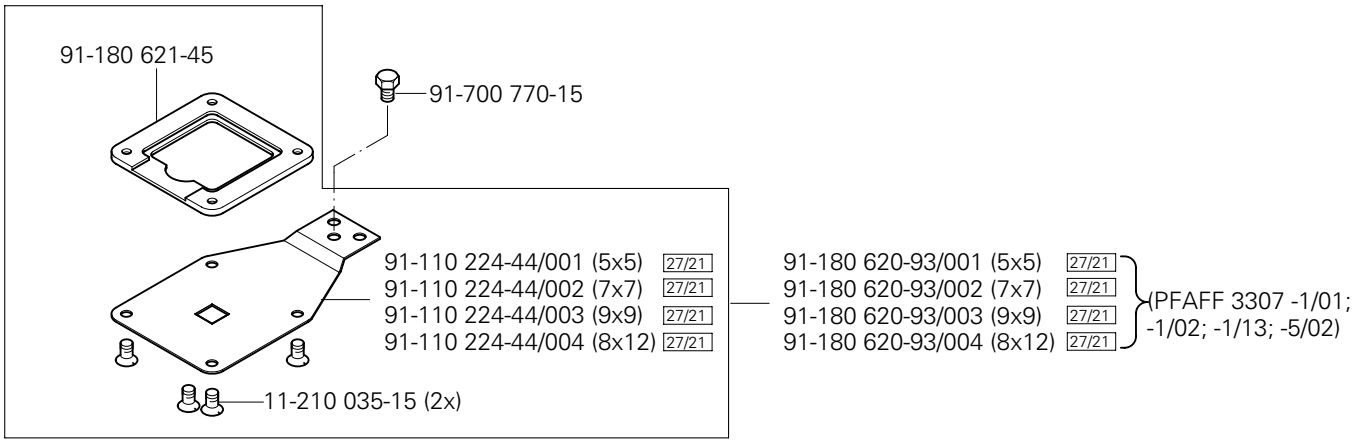

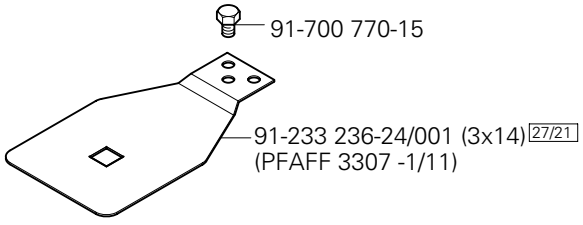

siehe Kapitel 2 Erläuterung der Schlüsselzeichen
see chapter 2 Explanation of key markings
voir le chap. 2 Explication des symboles
véase el Cap. 2 Explicaciones de los signos clave

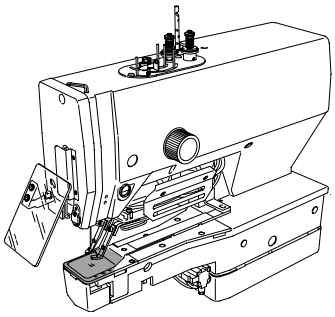

91-180 313-44/014 (x=7,8) 95/8
91-180 313-44/035 (x=8,1) 95/8
91-180 313-44/034 (x=8,5) 95/8
91-180 313-44/036 (x=9,5) 95/8
91-180 313-44/406 (x=9,6) 95/8
91-180 313-44/001 (x=10,0) 95/8
91-180 313-44/033 (x=10,3) 95/8
91-180 313-44/431 (x=10,5) 95/8
91-180 313-44/026 (x=10,6) 95/8
91-180 313-44/429 (x=10,8) 95/8
91-180 313-44/022 (x=11,0) 95/8
91-180 313-44/418 (x=11,4) 95/8
91-180 313-44/007 (x=11,5) 95/8
91-180 313-44/436 (x=11,6) 95/8
91-180 313-44/005 (x=11,8) 95/8
91-180 313-44/019 (x=12,0) 95/8
91-180 313-44/013 (x=12,8) 95/8
91-180 313-44/028 (x=13,0) 95/8
91-180 313-44/020 (x=14,0) 95/8
91-180 313-44/444 (x=14,5) 95/8
91-180 313-44/015 (x=15,0) 95/8
91-180 313-44/425 (x=15,1) 95/8
91-180 313-44/408 (x=15,2) 95/8
91-180 313-44/011 (x=15,4) 95/8
91-180 313-44/434 (x=15,5) 95/8
91-180 313-44/435 (x=17,2) 95/8
91-180 313-44/031 (x=17,7) 95/8
91-180 313-44/424 (x=17,8) 95/8
91-180 313-44/016 (x=18,0) 95/8
91-180 313-44/416 (x=18,5) 95/8
91-180 313-44/414 (x=18,6) 95/8
91-180 313-44/405 (x=19,0) 95/8

91-180 313-44/024 (x=19,3) 95/8
91-180 313-44/423 (x=19,8) 95/8
91-180 313-44/012 (x=20,0) 95/8
91-180 313-44/410 (x=20,2) 95/8
91-180 313-44/420 (x=20,3) 95/8
91-180 313-44/002 (x=20,4) 95/8
91-180 313-44/018 (x=20,5) 95/8
91-180 313-44/415 (x=20,6) 95/8
91-180 313-44/445 (x=20,8) 95/8
91-180 313-44/023 (x=21,0) 95/8
91-180 313-44/030 (x=21,4) 95/8
91-180 313-44/029 (x=21,7) 95/8
91-180 313-44/027 (x=22,0) 95/8
91-180 313-44/442 (x=22,2) 95/8
91-180 313-44/440 (x=22,4) 95/8
91-180 313-44/025 (x=22,5) 95/8
91-180 313-44/443 (x=22,7) 95/8
91-180 313-44/032 (x=22,8) 95/8
91-180 313-44/003 (x=22,9) 95/8
91-180 313-44/021 (x=23,0) 95/8
91-180 313-44/017 (x=23,2) 95/8
91-180 313-44/403 (x=23,4) 95/8
91-180 313-44/446 (x=24,3) 95/8
91-180 313-44/009 (x=24,4) 95/8
91-180 313-44/430 (x=25,5) 95/8
91-180 313-44/447 (x=24,6) 95/8
91-180 313-44/010 (x=24,9) 95/8
91-180 313-44/008 (x=25,0) 95/8
91-180 313-44/422 (x=25,2) 95/8
91-180 313-44/004 (x=25,4) 95/8
91-180 313-44/419 (x=25,8) 95/8

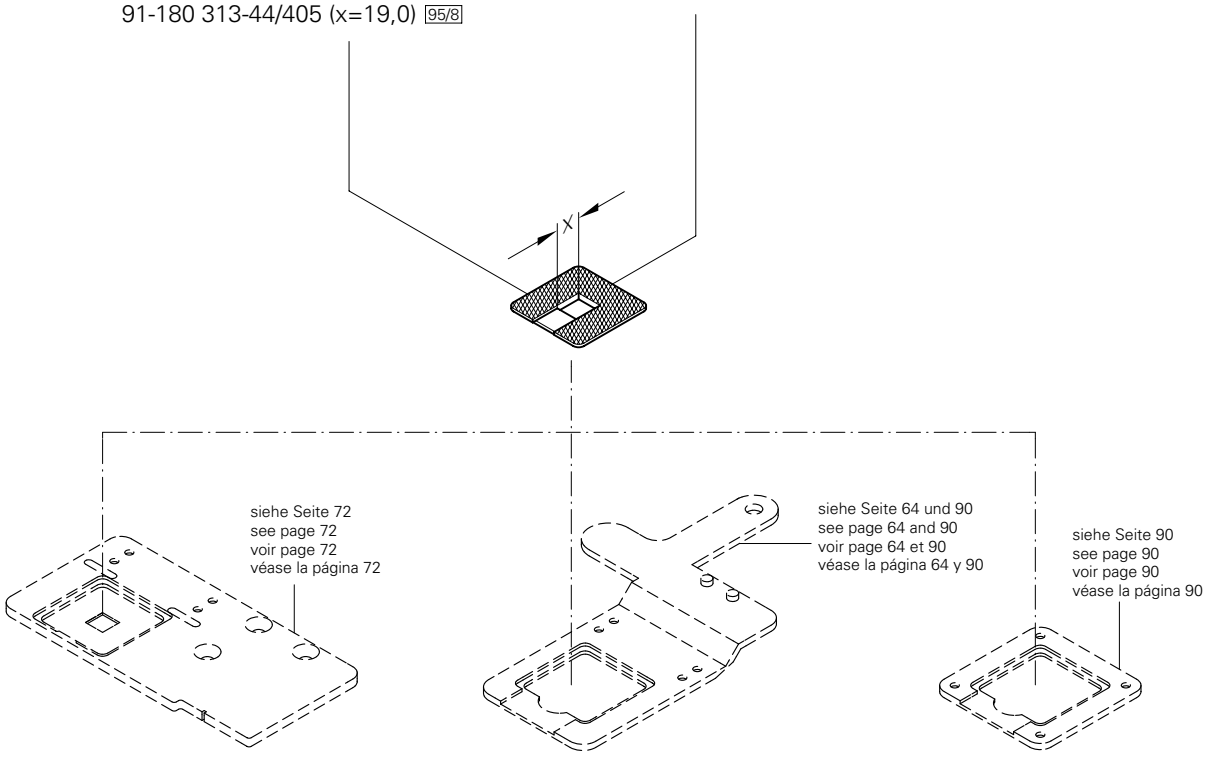

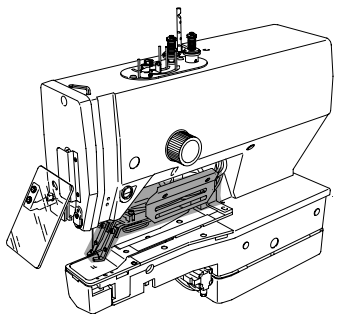

91-232 992-90
(PFAFF 3307 -1/01; -1/02; -1/13; -3/01; 5/02)

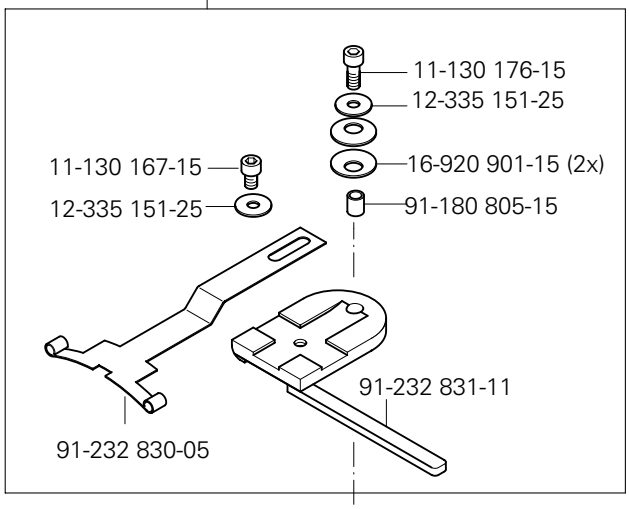

91-232 991-90
(PFAFF 3307 -1/01; -1/02; -1/13; -3/01; -5/02)

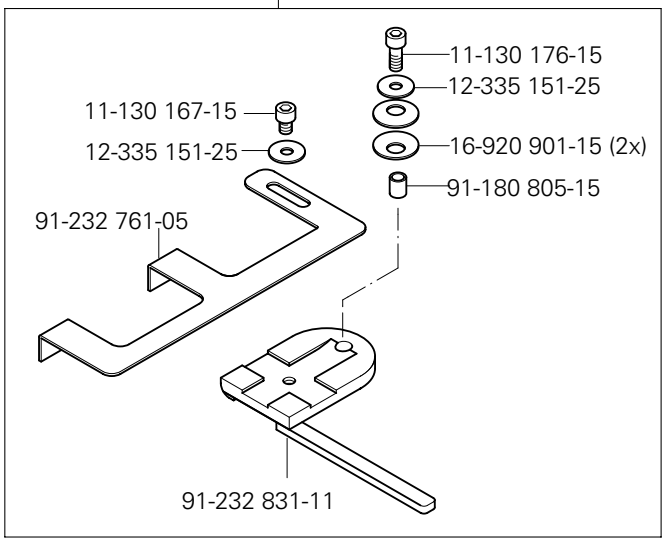

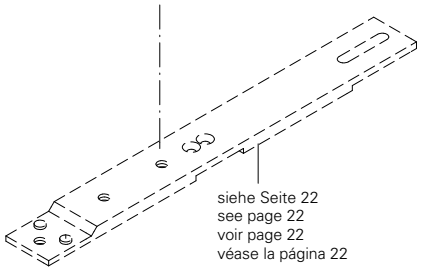

siehe Seite 22
see page 22
voir page 22
véase la página 22

91-232 953-90
(PFAFF 3307 -1/01; -1/02; -1/11; -1/13; -3/01; -5/02)

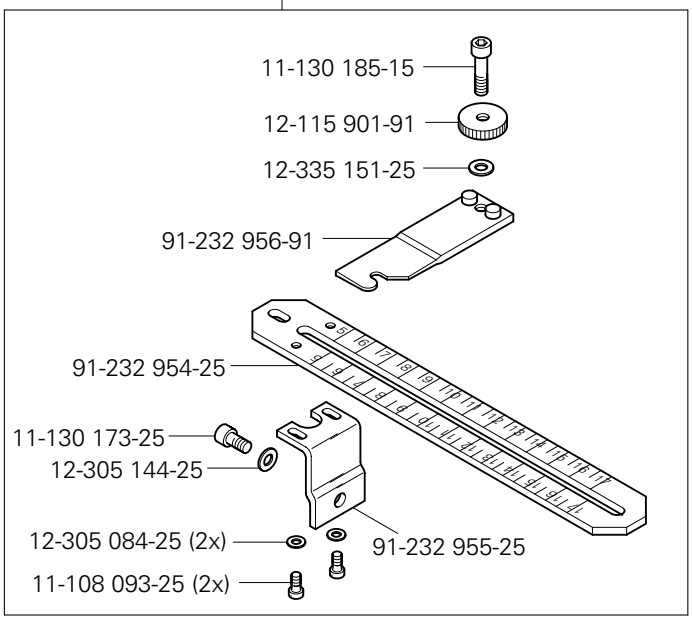

siehe Kapitel 2 Erläuterung der Schlüsselzeichen
see chapter 2 Explanation of key markings
voir le chap. 2 Explication des symboles
véase el Cap. 2 Explicaciones de los signos clave

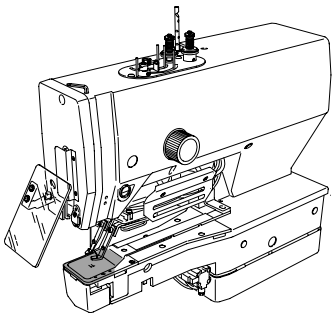

(PFAFF 3307 -1/01; -1/02; -1/13; -5/02)

11-130 173-15 (2x)
12-305 114-15 (2x)
91-233 280-91
11-039 222-15 (2x)
91-233 322-15
91-233 321-15
91-233 487-90

siehe Seite 19; 62 und 80
see page 19; 62 and 80
voir page 19; 62 et 80
véase la página 19; 62 y 80

91-233 410-91
91-233 292-91
11-345 084-05
91-233 275-15
91-009 343-05
91-233 324-15 40/29
11-130 173-15
91-233 323-11

91-233 409-91
91-233 292-91
11-345 084-05
91-233 275-15
91-009 343-05
91-233 324-15 40/29
11-130 173-15
91-233 407-91
11-330 082-15 (2x)
91-233 389-12
91-233 388-05
91-233 390-11
91-233 403-92

No.	Seite Page Pages Página
11-039 174-15	85
11-039 179-15	19, 54, 62, 69, 80
11-039 186-15	50, 51, 52, 53, 68
11-039 222-15	63, 93
11-039 225-15	36
11-039 291-15	48
11-106 941-25	54
11-108 006-15	47, 61, 66, 78, 84
11-108 084-15	11
11-108 087-15	16, 88, 89
11-108 087-25	21, 73
11-108 090-15	21, 73
11-108 093-15	17, 49, 79, 84
11-108 093-25	92
11-108 099-15	86
11-108 102-15	17, 33, 49, 79, 86
11-108 174-15	26
11-108 174-25	22, 85
11-108 177-15	64, 90
11-108 177-25	13
11-108 224-05	71, 72
11-108 225-25	72
11-108 264-25	71
11-108 846-15	47, 61, 66, 78
11-108 849-25	17, 49, 79, 83
11-108 852-15	22, 73
11-108 855-15	15
11-108 858-15	45, 60, 65, 76, 77, 82
11-108 858-25	45, 60, 65, 76, 77, 82
11-108 864-15	65
11-108 864-25	11, 45, 60, 65, 76, 77, 82
11-130 086-15	22, 24
11-130 089-15	50, 51, 52, 53
11-130 092-15	12, 16, 17, 47, 49, 61, 66, 72, 78, 79, 80, 83
11-130 092-25	50, 51, 52, 53
11-130 095-15	17, 47, 49, 61, 66, 69, 72, 78, 79, 83
11-130 097-15	54
11-130 097-25	50, 51, 52, 53
11-130 167-15	64, 92
11-130 170-15	13, 27, 54, 85
11-130 173-15	12, 13, 15, 16, 19, 26, 47, 54, 61, 62, 63, 66, 68, 78, 88, 93
11-130 173-25	92
11-130 176-15	13, 26, 54, 64, 68, 69, 71, 76, 80, 89, 92
11-130 176-25	81, 89
11-130 179-15	11, 17, 25, 49, 79, 83
11-130 179-25	35
11-130 185-15	57, 71, 81, 92
11-130 191-15	71
11-130 191-25	35, 48
11-130 197-15	11
11-130 206-15	31
11-130 209-15	48, 56, 74
11-130 224-15	12, 15, 24, 85, 86
11-130 224-25	46
11-130 227-15	17, 24, 49, 79, 83
11-130 233-15	24, 48, 49, 67
11-130 233-25	17, 48, 79, 83
11-130 239-15	15
11-130 251-15	67
11-130 287-15	18
11-130 287-25	40, 50, 51, 52, 53, 71
11-130 293-15	14, 18, 25, 46
11-130 293-25	72
11-130 299-15	15
11-130 299-25	69
11-130 305-15	30
11-130 314-15	17, 49, 79
11-130 314-25	57
11-130 365-15	29, 36
11-130 371-15	29
11-130 383-15	67
11-130 395-15	11
11-130 941-25	47, 61, 66, 78
11-132 169-15	22, 85, 87
11-132 220-15	17, 80
11-132 223-15	36
11-132 226-15	79
11-132 286-15	67
11-135 223-15	62
11-173 174-15	19, 62
11-178 220-15	71
11-178 851-05	24
11-180 169-25	11, 48
11-180 223-25	11, 34, 57
11-186 091-15	24
11-186 934-15	45, 60, 65, 76, 77, 82
11-187 012-15	62
11-187 901-15	62
11-190 176-15	38
11-210 035-15	72, 90
11-210 038-15	86
11-210 041-15	15
11-210 048-15	11
11-210 084-15	72, 86
11-210 084-25	50, 51, 52, 53
11-210 096-25	50, 51, 52, 53
11-210 165-15	54
11-210 168-15	12
11-210 169-15	54, 72
11-210 174-15	24, 54
11-211 113-05	62
11-225 091-15	67
11-225 094-15	45, 60, 65, 76, 77, 82
11-225 094-25	57
11-225 169-25	64, 90
11-225 175-15	24
11-225 178-15	23, 69
11-225 220-15	11
11-225 232-15	80
11-225 238-15	69, 71
11-225 352-15	11
11-225 381-15	67
11-305 176-15	50, 51, 52, 53
11-317 086-15	24
11-317 094-15	24
11-317 184-15	24
11-330 082-15	13, 63, 93
11-330 088-15	68
11-330 166-15	15, 28, 86
11-330 169-15	50, 51, 52, 54
11-330 172-15	14
11-330 175-15	33
11-330 205-15	38
11-330 217-15	28, 28, 57, 70, 80
11-330 226-15	29, 50, 51, 52, 53
11-330 232-15	69
11-330 244-15	57

No.	Seite Page Pages Página
11-330 277-15	14, 36
11-330 280-15	12, 28
11-330 283-15	13, 45, 60, 65, 76, 77, 82
11-330 952-15	15, 29, 46, 80
11-330 955-15	16, 81
11-330 958-15	47, 61, 66, 78
11-330 964-15	14, 28
11-330 968-91	29
11-335 184-15	19
11-341 169-15	15
11-341 901-15	14
11-341 902-15	28
11-341 906-15	33
11-345 084-05	63, 93
11-460 163-15	39
11-462 250-55	39, 41
11-462 307-55	38
11-462 403-55	56, 74
11-560 244-55	68
11-724 290-55	11
11-724 470-55	11
12-005 125-15	85
12-005 154-25	24, 50, 51, 52, 53
12-005 175-15	45, 60, 65, 76, 77, 82
12-005 175-25	47, 50, 51, 52, 53, 57, 61, 66, 78
12-005 195-15	85
12-024 101-25	11, 45, 60, 65, 76, 77, 82
12-024 121-15	24
12-024 121-25	23, 50, 51, 52, 53
12-024 151-15	80
12-024 151-25	47, 54, 56, 61, 66, 74, 78
12-024 171-25	12, 48, 54, 70, 72
12-024 191-15	48
12-024 191-25	16, 18, 67
12-024 211-15	67, 69
12-024 212-15	67
12-024 231-15	29
12-082 170-25	48
12-105 150-15	57
12-110 170-15	62
12-110 170-25	68
12-115 901-91	92
12-193 211-55	67
12-305 064-25	19, 54, 62, 84
12-305 074-25	17, 49, 64, 79, 83, 90
12-305 084-15	11, 17, 45, 49, 60, 65, 76, 77, 79, 82, 83
12-305 084-25	47, 49, 50, 51, 52, 53, 61, 66, 78, 92
12-305 114-15	19, 22, 25, 27, 54, 62, 63, 64, 68, 69, 71, 76, 80, 85, 88, 89, 90, 93
12-305 114-25	22, 35, 85, 87
12-305 144-15	70, 80, 85, 86
12-305 144-25	92
12-305 174-15	17, 49, 67, 79
12-305 174-25	40, 50, 51, 52, 53
12-305 224-15	11, 36, 67, 69, 70
12-305 264-15	29
12-315 070-25	15
12-315 080-15	17, 22, 49, 79, 83
12-315 110-15	13
12-315 140-25	57
12-316 140-15	80
12-325 080-05	21, 73
12-325 080-15	84
12-335 131-15	12, 80
12-335 151-15	62
12-335 151-25	47, 61, 64, 66, 78, 92
12-335 191-15	14, 30, 57, 72
12-335 211-15	11
12-360 033-05	24
12-360 040-05	54
12-360 043-05	24
12-499 150-45	38, 56, 74
12-499 170-45	86
12-500 190-45	72
12-501 150-45	17, 49, 79, 83
12-501 170-45	67
12-505 191-15	45, 60, 65, 76, 77, 82
12-510 111-25	35
12-510 170-25	40
12-518 260-45	17, 49, 79, 83
12-610 210-45	20, 70
12-610 270-45	15
12-610 290-45	71
12-610 380-45	15
12-618 150-45	19, 21, 73
12-618 230-45	46
12-624 210-45	47, 61, 66, 78
12-640 090-55	23, 85
12-640 150-55	24
12-640 170-55	24
12-640 190-55	20, 25, 29
12-640 210-55	25
12-703 161-12	24
12-710 081-12	47, 61, 66, 78
12-710 150-12	62
12-710 170-15	16
12-710 230-12	48
13-030 272-05	43
13-033 049-05	88, 89
13-033 052-05	88, 89
13-033 055-05	88
13-033 124-05	16, 47, 61, 66, 78
13-033 136-05	21, 73
13-033 376-05	86
13-033 409-05	26
13-052 061-15	24
13-052 142-15	45, 60, 65, 76, 77, 82
13-052 184-15	19, 62
13-052 247-15	19
13-063 091-05	23
13-063 259-05	62
13-068 211-05	28
13-072 247-05	23
13-250 034-05	15
13-250 097-25	45, 60, 65, 76, 77, 82
14-012 909-01	85
14-246 122-01	67
14-280 080-01	28, 29
14-281 080-05	28, 29
14-755 033-01	48
14-755 053-01	67
14-755 055-01	67
15-032 001-45	30, 56, 74
15-032 002-45	30
15-032 006-45	81
15-711 050-51	29
16-041 035-21	69

No.	Seite Page Pages Página
16-041 902-51	23, 85
16-409 974-05	36
16-409 980-05	28
16-409 993-05	29
16-919 010-15	21, 73
16-920 901-15	64, 90, 92
17-018 060-91	19
17-035 232-45	62
18-050 004-91	30
18-272 010-25	31, 56, 74
18-278 005-91	58
18-279 010-05	30, 56, 74
18-372 001-91	31
18-372 002-91	31, 56, 74
18-372 003-91	30
18-372 008-91	50, 51, 52, 81
18-378 001-91	31
18-378 003-91	30, 56, 74
18-378 008-91	49, 54, 58, 68, 69, 80
18-378 009-91	17, 24, 58, 79
25-308 820-18	50, 51, 52, 53
25-308 820-25	12, 80
25-308 820-30	12, 23, 24, 47, 48, 56, 58, 61,62, 66, 68, 69, 71, 74, 78, 81, 85, 87
25-308 820-40	16, 24, 30, 31, 56, 58, 74, 81, 87
25-308 820-60	31, 56, 74
25-921 801-30	13, 27
26-534 300-50	13
26-536 301-09	13, 27
28-011 201-45	44
28-011 202-10	44
28-011 202-69	44
61-111 600-01	43
61-111 600-35	43
61-111 635-66	43
61-111 635-92	43
61-111 637-03	43
61-111 637-09	43
61-111 637-10	43
71-120 006-32	17, 49, 79
71-130 004-39	34
71-130 004-40	34
71-250 003-09	34
71-370 001-08	39
71-370 001-32	27, 35
71-370 002-92	39
71-370 003-06	34
71-370 003-94	32
71-520 000-64	15
71-520 006-01	38
71-523 555-63	36
71-590 007-13	37
71-590 007-21	38
71-590 007-58	40
71-590 007-72	37
71-590 008-41	37
71-770 000-63	35
71-770 000-64	41
71-850 001-46	15, 17, 79, 83
91-000 928-15	21, 49, 73, 84
91-001 283-15	25
91-001 299-15	25
91-001 864-04/001	26
91-001 864-04/002	26
91-001 864-04/003	26
91-001 864-04/004	26
91-001 864-04/005	26
91-002 065-05	16
91-004 005-05	12
91-004 006-05	12
91-008 034-05	62
91-009 343-05	63, 93
91-010 116-05	12
91-010 196-05	15
91-010 703-92	13
91-021 031-05	13
91-021 123-05	23
91-021 616-15	11, 13, 45, 60, 65, 76, 77, 82
91-021 655-91	13
91-021 656-05	13
91-021 697-05	11, 13, 45, 60, 65, 76, 77, 82
91-023 099-91	11, 13, 45, 60, 65, 76, 77, 82
91-023 203-15	11, 13, 45, 60, 65, 76, 77, 82
91-024 536-05	47, 61, 66, 78
91-027 028-05	24
91-059 559-14/001	89
91-066 373-05	24
91-069 809-05	11
91-088 275-21	34
91-093 063-05	34
91-096 064-05	24
91-100 061-15	86
91-100 296-25	21, 72, 73, 84
91-100 343-15	13, 19, 45, 54, 60, 62, 65, 76, 77, 82
91-106 044-05	15
91-110 224-44/001	90
91-110 224-44/002	90
91-110 224-44/003	90
91-110 224-44/004	90
91-110 253-15	86
91-110 273-15	86
91-110 278-05	86
91-110 279-15	86
91-110 280-15	86
91-110 281-15	86
91-119 026-25	16
91-119 421-05	25, 26
91-132 506-05	12
91-132 508-91	13
91-132 509-05	13
91-132 551-01	25
91-132 556-02	25
91-132 557-92	25
91-132 568-05	28
91-132 621-25	12
91-132 624-05	12
91-132 723-05	12
91-138 491-15	80
91-138 890-05	62
91-160 543-15	17, 19, 49, 54, 62, 79, 83
91-164 155-05	20
91-164 296-15	19, 54, 62, 80
91-168 319-12	25, 26
91-168 385-05	11
91-169 132-15	12
91-169 137-05	20
91-169 523-05	85
91-174 438-25	16

No.	Seite Page Pages Página
91-174 439-25	16
91-180 069-15	86
91-180 070-15	86
91-180 071-15	86
91-180 074-05	86
91-180 095-91	64, 90
91-180 096-41	64, 90
91-180 213-15	45, 60, 65, 76, 77, 82
91-180 214-75/893	45, 60, 65, 76, 77, 82
91-180 215-15	45, 60, 65, 76, 77, 82
91-180 216-15	45, 60, 65, 76, 77, 82
91-180 218-05	45, 60, 65, 76, 77, 82
91-180 300-05	84
91-180 313-44/001	64, 91
91-180 313-44/002	91
91-180 313-44/003	91
91-180 313-44/004	91
91-180 313-44/005	91
91-180 313-44/007	91
91-180 313-44/008	91
91-180 313-44/009	91
91-180 313-44/010	91
91-180 313-44/011	91
91-180 313-44/012	91
91-180 313-44/013	91
91-180 313-44/014	91
91-180 313-44/015	91
91-180 313-44/016	91
91-180 313-44/017	91
91-180 313-44/018	91
91-180 313-44/019	91
91-180 313-44/020	91
91-180 313-44/021	91
91-180 313-44/022	91
91-180 313-44/023	91
91-180 313-44/024	91
91-180 313-44/025	91
91-180 313-44/026	91
91-180 313-44/027	91
91-180 313-44/028	91
91-180 313-44/029	91
91-180 313-44/030	91
91-180 313-44/031	91
91-180 313-44/032	91
91-180 313-44/033	91
91-180 313-44/034	91
91-180 313-44/035	91
91-180 313-44/036	91
91-180 313-44/403	91
91-180 313-44/405	91
91-180 313-44/406	91
91-180 313-44/408	91
91-180 313-44/410	91
91-180 313-44/414	91
91-180 313-44/415	91
91-180 313-44/416	91
91-180 313-44/418	91
91-180 313-44/419	91
91-180 313-44/420	91
91-180 313-44/422	91
91-180 313-44/423	91
91-180 313-44/424	91
91-180 313-44/425	91
91-180 313-44/429	91
91-180 313-44/430	91
91-180 313-44/431	91
91-180 313-44/434	91
91-180 313-44/435	91
91-180 313-44/436	91
91-180 313-44/440	91
91-180 313-44/442	91
91-180 313-44/443	91
91-180 313-44/444	91
91-180 313-44/445	91
91-180 313-44/446	91
91-180 313-44/447	91
91-180 319-91	45, 60, 65, 76, 77, 82
91-180 322-41	64, 90
91-180 405-05	12
91-180 410-15	86
91-180 411-15	86
91-180 586-05	64, 90
91-180 602-93/001	89
91-180 603-93/001	89
91-180 605-08	89
91-180 608-14/001	81
91-180 608-14/002	81
91-180 608-14/003	81
91-180 608-14/004	81
91-180 608-14/005	81
91-180 608-14/006	81
91-180 608-14/007	81
91-180 608-14/008	81
91-180 608-14/009	81
91-180 608-14/010	81
91-180 620-93/001	90
91-180 620-93/002	90
91-180 620-93/003	90
91-180 620-93/004	90
91-180 621-45	90
91-180 805-15	64, 90, 92
91-180 913-11	24
91-180 916-05	24
91-180 923-92	28
91-180 924-05	26
91-180 925-91	26
91-180 927-91	26
91-180 933-92	26
91-180 938-05	25
91-180 939-91	28
91-187 386-15	30
91-187 426-70/893	30
91-188 456-05	46
91-229 070-70/895	42
91-229 180-90	39
91-232 003-91	24
91-232 004-91	24
91-232 005-11	24
91-232 008-05	24
91-232 010-91	24
91-232 014-91	24
91-232 019-71/895	23
91-232 039-91	15
91-232 041-01	25
91-232 043-05	22
91-232 044-91	29
91-232 045-05	29
91-232 081-92	14
91-232 089-91	14
91-232 091-91	28
91-232 096-15	21, 73
91-232 098-15	21, 73

No.	Seite Page Pages Página
91-232 100-15	23
91-232 101-11	29
91-232 104-91	25
91-232 106-91	20
91-232 110-01	28
91-232 114-91	25
91-232 116-91	29
91-232 124-25	12
91-232 134-15	23
91-232 140-15	17, 49, 79, 83
91-232 142-05	23
91-232 168-72/893	11
91-232 168-75/893	11
91-232 175-15	11
91-232 179-92	28
91-232 180-05	29
91-232 183-05	28
91-232 185-92	28
91-232 187-05	29
91-232 188-05	29
91-232 194-91	16
91-232 207-91	29
91-232 226-91	24
91-232 227-15	24
91-232 228-15	24
91-232 230-91	24
91-232 283-15	19
91-232 307-14/001	89
91-232 307-14/002	89
91-232 324-71/893	11
91-232 325-75/893	11
91-232 347-71/893	45, 60, 65, 76, 77, 82
91-232 361-92	29
91-232 386-92	14
91-232 390-15	24
91-232 393-05	21, 73
91-232 394-05	21, 73
91-232 395-05	21, 73
91-232 397-05	71
91-232 399-25	69
91-232 400-91	69
91-232 401-91	69
91-232 403-91	69
91-232 404-05	69
91-232 410-75/895	70
91-232 411-05	70
91-232 412-05	70
91-232 413-15	70
91-232 414-92	70
91-232 415-15	69
91-232 416-15	72
91-232 420-15	72
91-232 423-15	72
91-232 445-92	29
91-232 448-75/893	45, 60, 65, 76, 77, 82
91-232 472-04/002	68
91-232 491-15	23
91-232 501-01	25
91-232 504-91	14
91-232 505-05	14
91-232 506-05	14
91-232 507-01	14
91-232 508-05	14
91-232 509-01	13
91-232 512-01	27
91-232 523-05	12
91-232 533-91	69
91-232 539-75/895	74, 56
91-232 543-05	69
91-232 548-05	67
91-232 551-11	22
91-232 551-15	85
91-232 552-15	22
91-232 553-25	22
91-232 572-21	16
91-232 586-15	85
91-232 587-25	85
91-232 588-91	85
91-232 589-15	85
91-232 590-05	84
91-232 591-91	84
91-232 593-91	85
91-232 594-11	85
91-232 607-91	16
91-232 608-91	16
91-232 609-21	16
91-232 612-05	24
91-232 613-12	25
91-232 619-05	85
91-232 620-11	85
91-232 622-15	86
91-232 624-91	85
91-232 657-15	23
91-232 672-91	22
91-232 673-25	21
91-232 676-25	84
91-232 678-91	21
91-232 681-01	13
91-232 682-05	13
91-232 683-05	13
91-232 684-05	27
91-232 688-05	16
91-232 693-11	16
91-232 695-05	24
91-232 696-91	25
91-232 700-91	15
91-232 701-91	15
91-232 702-12	15
91-232 711-15	54
91-232 715-15	76
91-232 728-15	19, 62
91-232 732-05	19
91-232 732-25	62
91-232 740-15	18
91-232 742-05	17
91-232 742-25	49, 79
91-232 743-05	17, 49, 79, 83
91-232 746-05	11, 45, 60, 65, 76, 77, 82
91-232 747-75/895	11
91-232 748-75/895	11
91-232 749-75/895	18
91-232 756-15	68
91-232 761-05	92
91-232 762-05	12
91-232 763-91	12
91-232 764-05	67
91-232 765-15	67
91-232 768-15	67
91-232 769-25	67
91-232 773-91	67
91-232 774-91	67

No.	Seite Page Pages Página
91-232 782-05	47, 61, 66, 78
91-232 784-91	47, 61, 66, 78
91-232 786-05	47, 61, 66, 78
91-232 787-92	47, 61, 66, 78
91-232 788-91	47, 61, 66, 78
91-232 790-91	47, 61, 66, 78
91-232 794-25	47, 61, 66, 78
91-232 796-25	47, 61, 66, 78
91-232 811-05	69
91-232 824-05	11, 45, 60, 65, 76, 77, 82
91-232 825-75/893	11
91-232 826-15	12
91-232 827-25	89
91-232 830-05	64, 92
91-232 831-11	64, 92
91-232 834-91	54
91-232 838-15	88, 89
91-232 839-15	88, 89
91-232 840-15	54
91-232 841-91	54
91-232 843-25	54
91-232 844-91	54
91-232 846-91	54
91-232 847-15	54
91-232 852-93/001	50
91-232 852-93/002	51
91-232 852-93/003	50
91-232 852-93/004	53
91-232 852-93/005	53
91-232 852-93/006	53
91-232 852-93/007	53
91-232 852-93/008	52
91-232 852-93/009	50
91-232 853-23/001	50, 52
91-232 853-23/002	50
91-232 853-23/003	50
91-232 856-15	50, 51, 52, 53
91-232 857-92	50, 51, 52, 53
91-232 858-05	50, 51, 52, 53
91-232 859-25	50, 51, 52, 53
91-232 860-25	50, 51, 52, 53
91-232 862-25	50, 52, 53
91-232 863-91	50, 52, 53
91-232 865-25	50, 51, 52, 53
91-232 866-92	50, 51
91-232 871-91	85
91-232 872-15	85
91-232 873-01	85
91-232 874-05	85
91-232 875-05	84
91-232 876-05	85
91-232 877-91	44
91-232 880-25	83
91-232 881-25	48
91-232 883-92	46
91-232 884-25	48
91-232 885-91	48
91-232 890-21	48
91-232 891-91	48
91-232 899-15	88
91-232 901-12	46
91-232 902-05	54, 80
91-232 910-70/895	48
91-232 912-91	47, 61, 66, 78
91-232 913-21	47, 61, 66, 78
91-232 915-05	47, 61, 66, 78
91-232 916-25	47, 61, 66, 78
91-232 918-05	47, 61, 66, 78
91-232 919-91	47, 61, 66, 78
91-232 922-91	47, 61, 66, 78
91-232 923-21	50, 51, 52, 53
91-232 924-05	73
91-232 929-15	54
91-232 930-15	54
91-232 938-15	86
91-232 939-15	86
91-232 953-90	92
91-232 954-25	92
91-232 955-25	92
91-232 956-91	92
91-232 969-01	33
91-232 971-15	17
91-232 972-12	17
91-232 972-15	49, 79, 83
91-232 973-05	17, 49, 79
91-232 975-90	88
91-232 976-15	88
91-232 977-15	88
91-232 978-15	88
91-232 979-15	88
91-232 988-25	73
91-232 989-05	71
91-232 991-90	92
91-232 990-15	72
91-232 992-90	64, 92
91-232 993-15	54
91-232 994-05	54
91-232 999-15	54
91-233 000-05	54
91-233 002-75/895	48
91-233 003-93/001	46
91-233 003-93/002	46
91-233 003-93/003	46
91-233 003-93/004	46
91-233 007-92	46
91-233 013-01	46
91-233 015-25	50, 51, 52, 53
91-233 017-05	54, 80
91-233 018-15	80
91-233 019-11	80
91-233 026-15	71
91-233 027-15	72
91-233 031-90	88
91-233 032-15	88
91-233 033-15	88
91-233 034-91	73
91-233 035-91	71
91-233 036-91	71
91-233 046-11	80
91-233 051-15	80
91-233 058-14/001	80
91-233 057-15	80
91-233 059-91	80
91-233 060-05	80
91-233 061-11	49, 79
91-233 063-11	80
91-233 065-91	31
91-233 074-05	57
91-233 076-05	57
91-233 077-05	57
91-233 078-05	57

No.	Seite Page Pages Página
91-233 079-01	57
91-233 082-05	58
91-233 083-05	57
91-233 085-05	57
91-233 086-05	57
91-233 087-05	57
91-233 088-04/001	57
91-233 088-04/002	57
91-233 088-04/003	57
91-233 088-04/004	57
91-233 088-04/005	57
91-233 088-04/006	57
91-233 088-04/007	57
91-233 088-04/008	57
91-233 088-04/009	57
91-233 088-04/010	57
91-233 088-04/011	57
91-233 088-04/012	57
91-233 088-04/013	57
91-233 090-75/895	57
91-233 094-05	25
91-233 096-90	88
91-233 097-15	88
91-233 098-15	88
91-233 099-15	88, 89
91-233 100-15	88, 89
91-233 101-21	50, 51, 52
91-233 103-93/001	46
91-233 103-93/002	46
91-233 106-25	50, 51
91-233 107-91	50, 51
91-233 109-92	50
91-233 110-23/001	51
91-233 120-05	16
91-233 158-25	16
91-233 162-71/895	70
91-233 163-91	70
91-233 165-15	88
91-233 166-15	88
91-233 172-91	12
91-233 173-01	12
91-233 176-91	12
91-233 177-91	12
91-233 185-05	71
91-233 190-15	47, 61, 66, 78
91-233 200-91	31, 56, 74
91-233 208-45	62
91-233 210-15	62
91-233 212-91	62
91-233 213-91	23
91-233 214-11	23
91-233 217-15	62
91-233 218-15	62
91-233 220-71/895	57
91-233 225-23/001	53
91-233 225-23/002	53
91-233 225-93/003	53
91-233 225-93/004	53
91-233 225-93/005	53
91-233 230-05	16
91-233 233-05	53
91-233 234-05	24
91-233 235-21	53
91-233 236-24/001	90
91-233 237-05	89
91-233 249-15	76
91-233 250-11	89
91-233 266-93/001	46
91-233 275-15	63, 93
91-233 280-91	63, 93
91-233 283-93/001	46
91-233 283-93/002	46
91-233 283-93/003	46
91-233 283-93/004	46
91-233 283-93/005	46
91-233 283-93/006	46
91-233 285-90	89
91-233 286-15	89
91-233 287-15	89
91-233 288-90	89
91-233 289-15	89
91-233 290-15	89
91-233 292-91	63, 93
91-233 297-11	89
91-233 300-71/895	56
91-233 301-71/895	74
91-233 316-05	13
91-233 317-05	13
91-233 321-15	63, 93
91-233 322-15	63, 93
91-233 323-11	63, 93
91-233 324-15	63, 93
91-233 362-11	89
91-233 365-15	80
91-233 366-15	80
91-233 380-91	17
91-233 381-91	49, 79
91-233 382-91	83
91-233 383-15	17, 49, 79, 83
91-233 384-92	17, 49, 79, 83
91-233 388-05	63, 93
91-233 389-12	63, 93
91-233 390-11	63, 93
91-233 396-90	88
91-233 397-15	88
91-233 398-15	88
91-233 399-15	72
91-233 400-90	88
91-233 401-15	88
91-233 402-15	88
91-233 403-92	63, 93
91-233 407-91	63, 93
91-233 409-91	63, 93
91-233 410-91	63, 93
91-233 460-91	86
91-233 462-11	19
91-233 462-15	19, 62
91-233 463-15	19, 62
91-233 464-15	19, 62
91-233 465-15	19, 62
91-233 470-91	19
91-233 472-91	62
91-233 474-91	62
91-233 487-90	63, 93
91-233 492-93/001	46
91-233 492-93/002	46
91-233 492-93/003	46
91-233 497-01	21, 73
91-233 498-92	52
91-233 505-04	43
91-262 385-75/893	38
91-266 398-05	14

No.	Seite Page Pages Página
91-267 712-92	15
91-269 003-91	14
91-269 027-11	14, 36
91-269 046-91	36
91-269 047-05	36
91-269 061-92	14
91-269 082-75/895	11
91-269 163-71/895	11
91-269 266-05	21, 73
91-269 507-91	15
91-269 508-05	15
91-269 509-05	15
91-269 512-05	15
91-269 513-05	15
91-269 514-05	15
91-291 458-91	40
91-291 664-91	33
91-291 899-91	40
91-291 990-91	32
91-291 991-91	33
91-291 993-91	17, 49, 79, 83
91-292 022-91	75
91-292 080-91	35
91-292 084-91	32
91-292 100-91	41
91-292 127-91	34
91-292 128-91	41
91-292 129-91	55
91-292 130-91	32
91-292 140-91	59
91-292 153-91	32
91-292 154-91	81
91-292 155-91	75, 55

No.	Seite Page Pages Página
91-700 335-25	12, 73
91-700 388-15	12
91-700 770-15	22, 90
91-700 785-15	25, 26
91-700 996-15	64, 86, 90
95-215 000-05/107	16
95-215 000-05/116	16
99-116 739-91	58
95-215 000-05/427	16
95-665 735-91	44
96-100 582-47	37
96-102 504-11	37
96-108 005-41	37
96-108 031-38	37
96-108 031-40	37
96-108 035-45	37
99-133 042-91	31
99-134 206-05	12, 50, 51, 52, 56, 81
99-134 207-05	54, 71
99-134 255-91	81
99-134 256-91	80
99-134 258-91	23, 85
99-134 392-01	19, 54, 62
99-134 394-05	11
99-134 452-91	31, 56, 74
99-134 621-01	50, 51, 52, 56
99-134 794-05	11
99-135 001-95	62
99-135 029-91	58
99-135 233-91	47, 48, 54, 61, 66, 68, 71, 78
99-135 298-91	17, 49, 79
99-135 350-91	31
99-135 490-91	12, 23, 69, 85

No.	Seite Page Pages Página
99-135 496-95	30
99-135 549-91	16, 56
99-135 617-95	16, 56
99-135 835-05	24, 56, 74, 87
99-135 911-91	12, 23, 54, 58, 62, 71, 81
99-136 071-95	48
99-136 072-95	16
99-136 409-91	81
99-136 546-91	30
99-136 854-55	40
99-137 151-45	14
99-137 196-05	38
99-137 234-91	30, 56, 74
99-137 273-91	17, 49, 79, 83
99-137 328-91	69
99-137 344-91	24
99-137 353-91	22
99-137 374-91	14
99-137 375-91	12
99-137 381-91	71
99-137 384-91	28
99-137 392-91	69
99-137 395-91	71
99-137 396-91	69
99-137 397-91	70
99-137 407-91	54
99-137 409-91	48
99-137 410-91	48
99-137 411-91	54
99-137 412-91	50, 51, 52
99-137 413-91	50, 51, 52
99-137 414-91	17, 49, 79
99-137 415-91	17, 49, 79

No.	Seite Page Pages Página
99-137 420-91	72
99-137 422-91	71, 72
99-137 425-91	57
99-137 433-91	31, 56, 74
99-137 435-05	72
99-137 448-91	62
99-137 470-91	80
99-137 474-91	47, 61, 66, 78
99-137 481-91	68
99-137 482-91	68
99-137 483-91	68
99-137 485-91	87

PFAFF® Industrial

3307 -1/.. , -3/.. , -4/.. , -5/.. , -9/..

UNTERKLASSEN-AUSSTATTUNG
SUBCLASS PARTS
COMPOSITION DES SOUS-CLASSES
COMPOSICIÓN DE LAS SUBCLASES

19.01

-1/01

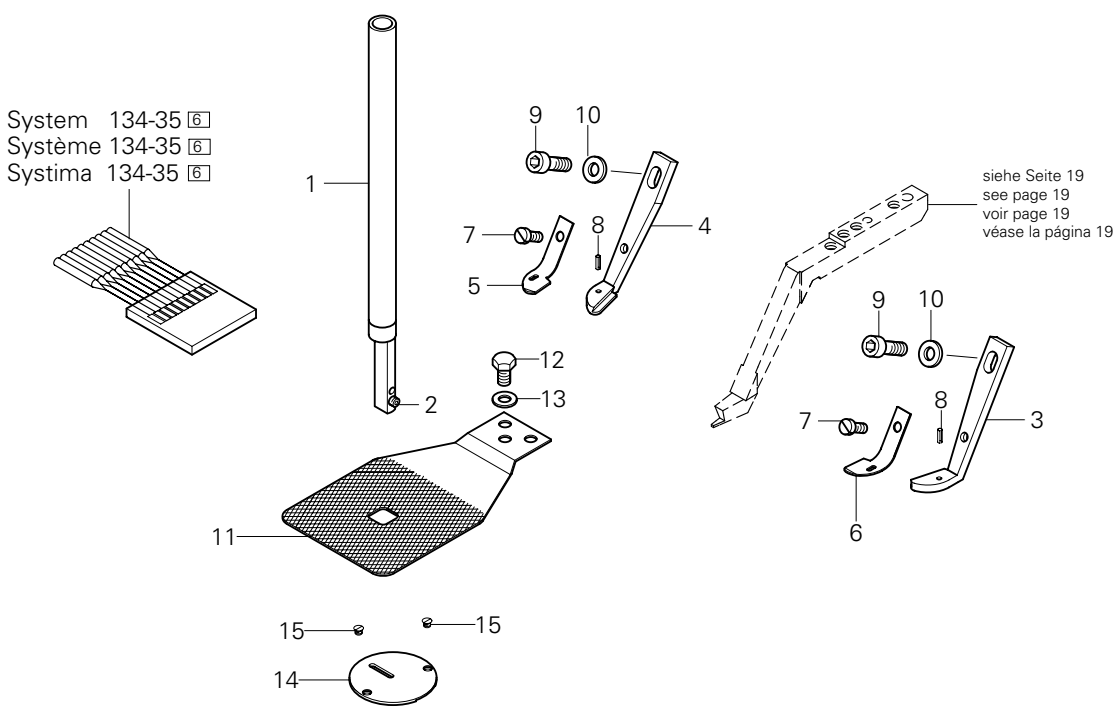

Pos.-Nr. Item No. Nº pos. Nº de pos.	Stichlochdurchmesser in mm Needle hole diameter in mm Diamètre du trou d'aiguille en mm Diámetro del agujero pasante para la aguja en mm.	Nähfeldgröße Size of sewing area Dimensions du champ de couture Tamaño del campo de costura	Teile-Nr. Part No. Nº de pieces Nº de pieza
1 - 2			91-132 644-91
2			11-330 082-15
3 - 8			91-232 288-90 66/7
3			91-232 289-15
4			91-232 290-15
5			91-132 640-15
6			91-132 642-15
7			11-108 087-15
8			13-033 049-05
9			11-130 173-15
10			12-305 114-15
11		7 x 7	91-132 598-24/001
		8 x 9	91-132 598-24/002

Pos.-Nr. Item No. Nº pos. Nº de pos.	Stichlochdurchmesser in mm Needle hole diameter in mm Diamètre du trou d'aiguille en mm Diámetro del agujero pasante para la aguja en mm.	Nähfeldgröße Size of sewing area Dimensions du champ de couture Tamaño del campo de costura	Teile-Nr. Part No. Nº de pieces Nº de pieza
		5 x 5	91-132 598-24/003
		6 x 6	91-132 598-24/004
		8 x 8	91-132 598-24/005
		8 x 12	91-132 598-24/006
12			91-700 770-15
13			12-305 114-15
14	1,2		91-232 674-24/001
	1,4		91-232 674-24/002
	1,6		91-232 674-24/003
	1,8		91-232 674-24/004
15			91-000 928-15

siehe Kapitel 2 Erläuterung der Schlüsselzeichen
see chapter 2 Explanation of key markings
voir le chap. 2 Explication des symboles
véase el Cap. 2 Explicaciones de los signos clave

-1/02

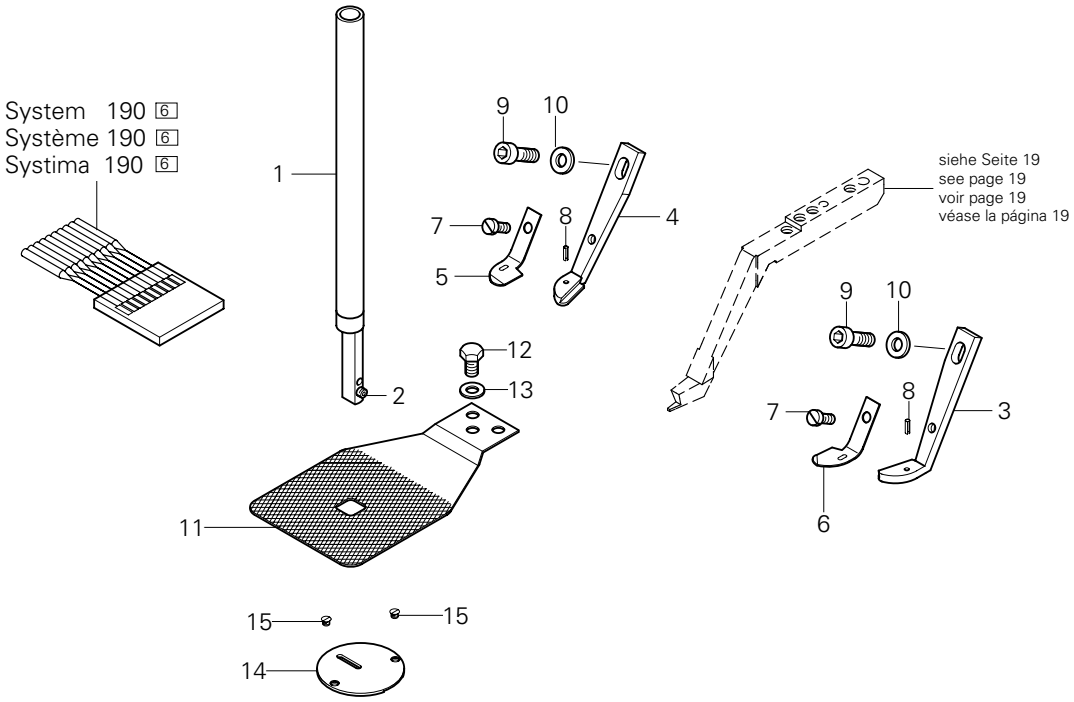

Pos.-Nr. Item No. Nº pos. Nº de pos.	Stichlochdurchmesser in mm Needle hole diameter in mm Diamètre du trou d'aiguille en mm Diámetro del agujero pasante para la aguja en mm.	Nähfeldgröße Size of sewing area Dimensions du champ de couture Tamaño del campo de costura	Teile-Nr. Part No. Nº de pieces Nº de pieza
1 - 2			91-021 845-91
2			11-330 082-15
3 - 8			91-232 697-90 66/8
3			91-232 698-15
4			91-232 699-15
5			91-233 171-15
6			91-233 170-15
7			11-108 087-15
8			13-033 055-05
9			11-130 173-15
10			12-305 114-15
11			91-700 770-15
12			12-305 114-15

Pos.-Nr. Item No. Nº pos. Nº de pos.	Stichlochdurchmesser in mm Needle hole diameter in mm Diamètre du trou d'aiguille en mm Diámetro del agujero pasante para la aguja en mm.	Nähfeldgröße Size of sewing area Dimensions du champ de couture Tamaño del campo de costura	Teile-Nr. Part No. Nº de pieces Nº de pieza
13		7 x 7	91-132 598-24/001
		8 x 9	91-132 598-24/002
		5 x 5	91-132 598-24/003
		6 x 6	91-132 598-24/004
		8 x 8	91-132 598-24/005
		8 x 12	91-132 598-24/006
14	1,2		91-232 674-24/001
	1,4		91-232 674-24/002
	1,6		91-232 674-24/003
	1,8		91-232 674-24/004
15			91-000 928-15

-1/11

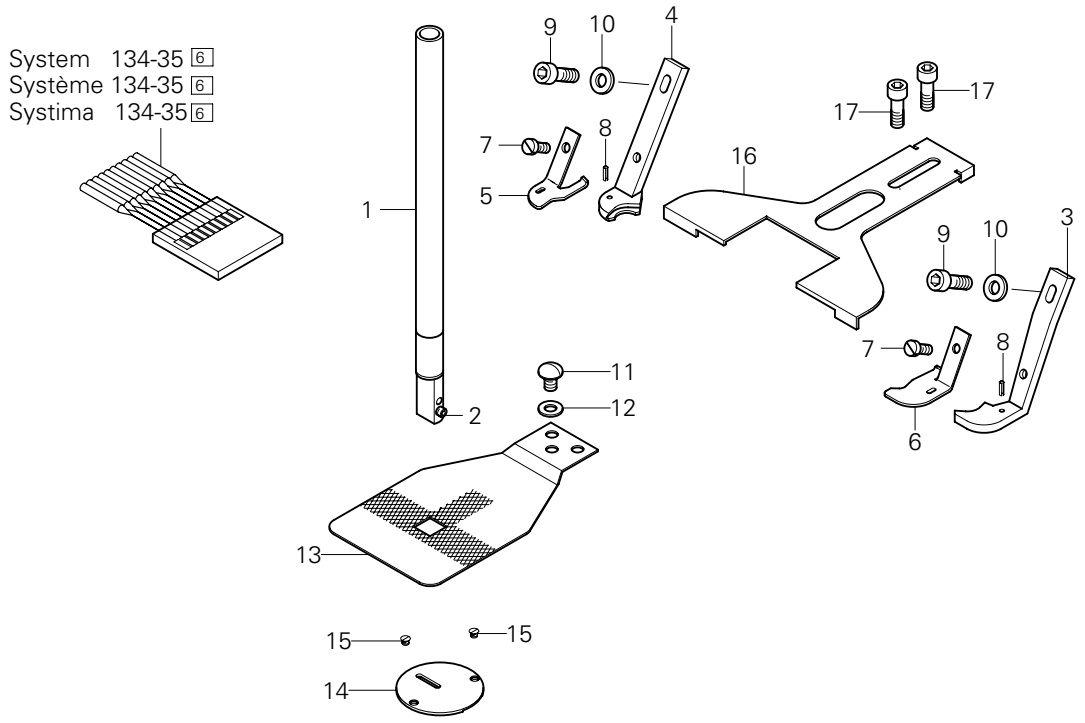

Pos.-Nr. Item No. Nº pos. Nº de pos.	Stichlochdurchmesser in mm Needle hole diameter in mm Diamètre du trou d'aiguille en mm Diámetro del agujero pasante para la aguja en mm.	Nähfeldgröße Size of sewing area Dimensions du champ de couture Tamaño del campo de costura	Teile-Nr. Part No. Nº de pieces Nº de pieza
1 - 2			91-132 644-91
2			11-330 082-15
3 - 8			91-232 835-90
3			91-232 836-15
4			91-232 837-15
5			91-232 839-15
6			91-232 838-15
7			11-108 087-15
8			13-033 049-05
9			11-130 173-15
10			12-305 114-15
11			91-700 770-15
12			12-305 114-15

Pos.-Nr. Item No. Nº pos. Nº de pos.	Stichlochdurchmesser in mm Needle hole diameter in mm Diamètre du trou d'aiguille en mm Diámetro del agujero pasante para la aguja en mm.	Nähfeldgröße Size of sewing area Dimensions du champ de couture Tamaño del campo de costura	Teile-Nr. Part No. Nº de pieces Nº de pieza
13		7 x 7	91-232 725-24/001
		8 x 9	91-232 725-24/002
		5 x 5	91-232 725-24/003
		6 x 6	91-232 725-24/004
		8 x 8	91-232 725-24/005
		8 x 12	91-232 725-24/006
14	1,2		91-232 674-24/001
	1,4		91-232 674-24/002
	1,6		91-232 674-24/003
	1,8		91-232 674-24/004
15			91-000 928-15
16			91-232 827-25
17			11-130 176-25

siehe Kapitel 2 Erläuterung der Schlüsselzeichen
see chapter 2 Explanation of key markings
voir le chap. 2 Explication des symboles
véase el Cap. 2 Explicaciones de los signos clave

-1/13

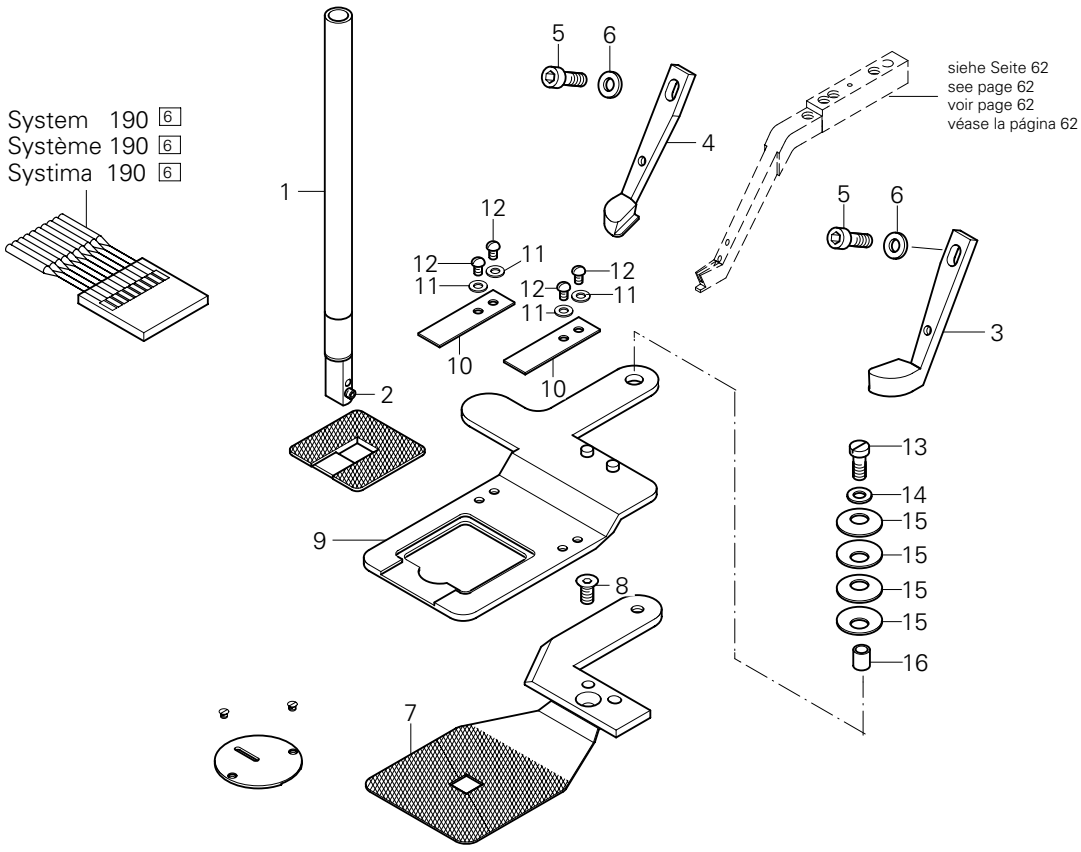

Pos.-Nr. Item No. Nº pos. Nº de pos.	Stichlochdurchmesser in mm Needle hole diameter in mm Diamètre du trou d'aiguille en mm Diámetro del agujero pasante para la aguja en mm.	Nähfeldgröße Size of sewing area Dimensions du champ de couture Tamaño del campo de costura	Teile-Nr. Part No. Nº de pieces Nº de pieza
1 - 2			91-021 845-91
2			11-330 082-15
3 - 8			91-232 291-90 66/9
3			91-232 292-15
4			91-232 293-15
5			11-130 173-15
6			12-305 114-15
7 - 16			91-180 095-91
7			91-180 096-41
8			11-225 169-25
9			91-180 322-41

Pos.-Nr. Item No. Nº pos. Nº de pos.	Stichlochdurchmesser in mm Needle hole diameter in mm Diamètre du trou d'aiguille en mm Diámetro del agujero pasante para la aguja en mm.	X-Werte bei Bestellung angeben. Please state x-valeurs on order. Indiquer les valeurs "x" à la commande. Indíquese en los pedidos los valores "x".	Teile-Nr. Part No. Nº de pièces Nº de pieza
10			91-180 586-05
11			12-305 074-25
12			91-700 996-15
13			11-108 177-15
14			12-305 114-15
15			16-920 901-15
16			91-180 805-15
17		x10,0	91-180 313-44/001
18	1,6		91-232 674-24/003
19			91-000 928-15

-3/01

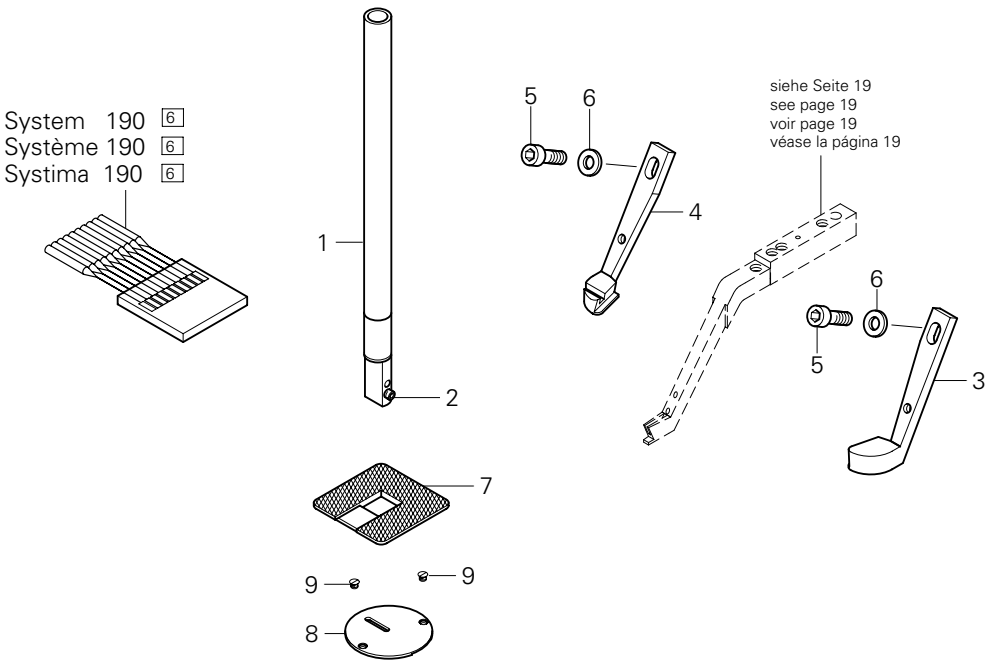

Pos.-Nr. Item No. Nº pos. Nº de pos.	Stichlochdurchmesser in mm Needle hole diameter in mm Diamètre du trou d'aiguille en mm Diámetro del agujero pasante para la aguja en mm.	Nähfeldgröße Size of sewing area Dimensions du champ de couture Tamaño del campo de costura	Teile-Nr. Part No. Nº de pieces Nº de pieza
1 - 2			91-021 845-91
2			11-330 082-15
3 - 4			91-232 760-90
3			91-232 292-15
4			91-232 759-15
5			11-130 173-15

Pos.-Nr. Item No. Nº pos. Nº de pos.	Stichlochdurchmesser in mm Needle hole diameter in mm Diamètre du trou d'aiguille en mm Diámetro del agujero pasante para la aguja en mm.	X-Werte bei Bestellung angeben. Please state x-valeurs on order. Indiquer les valeurs "x" à la commande. Indiquese en los pedidos los valores "x".	Teile-Nr. Part No. Nº de pieces Nº de pieza
7		x 10,5	91-180 313-44/431
8	1,2		91-232 674-24/001
	1,4		91-232 674-24/002
	1,6		91-232 674-24/003
	1,8		91-232 674-24/004
9			91-000 928-15

siehe Kapitel 2 Erläuterung der Schlüsselzeichen
see chapter 2 Explanation of key markings
voir le chap. 2 Explication des symboles
véase el Cap. 2 Explicaciones de los signos clave

-4/01

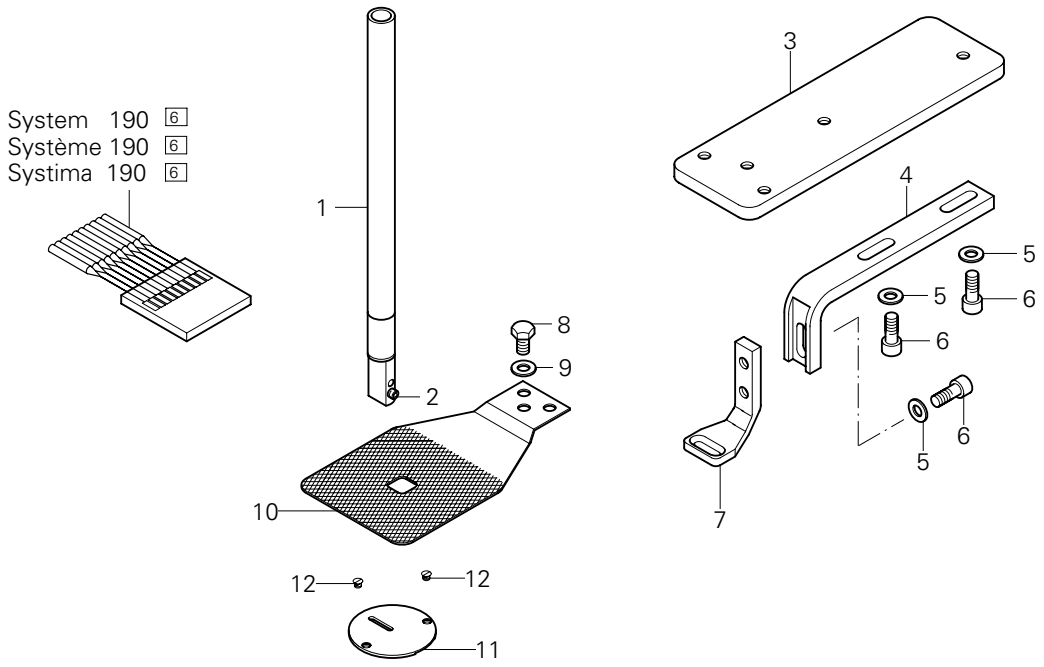

Pos.-Nr. Item No. Nº pos. Nº de pos.	Stichlochdurchmesser in mm Needle hole diameter in mm Diamètre du trou d'aiguille en mm Diámetro del agujero pasante para la aguja en mm.	Nähfeldgröße Size of sewing area Dimensions du champ de couture Tamaño del campo de costura	Teile-Nr. Part No. Nº de pieces Nº de pieza
1 - 2			91-021 845-91
2			11-330 082-15
3 - 7			91-232 248-11
3			91-232 715-15
4			91-233 249-15
5			12-305114-15
6			11-130 176-15
7			91-233 253-15
8			91-700 770-15
9			12-305114-15
10		7 x 7	91-132 598-24/001

Pos.-Nr. Item No. Nº pos. Nº de pos.	Stichlochdurchmesser in mm Needle hole diameter in mm Diamètre du trou d'aiguille en mm Diámetro del agujero pasante para la aguja en mm.	Nähfeldgröße Size of sewing area Dimensions du champ de couture Tamaño del campo de costura	Teile-Nr. Part No. Nº de pieces Nº de pieza
10		8 x 9	91-132 598-24/002
		5 x 5	91-132 598-24/003
		6 x 6	91-132 598-24/004
		8 x 8	91-132 598-24/005
		8 x 12	91-132 598-24/006
11	1,2		91-232 674-24/001
	1,4		91-232 674-24/002
	1,6		91-232 674-24/003
	1,8		91-232 674-24/004
12			91-000 928-15

-5/02

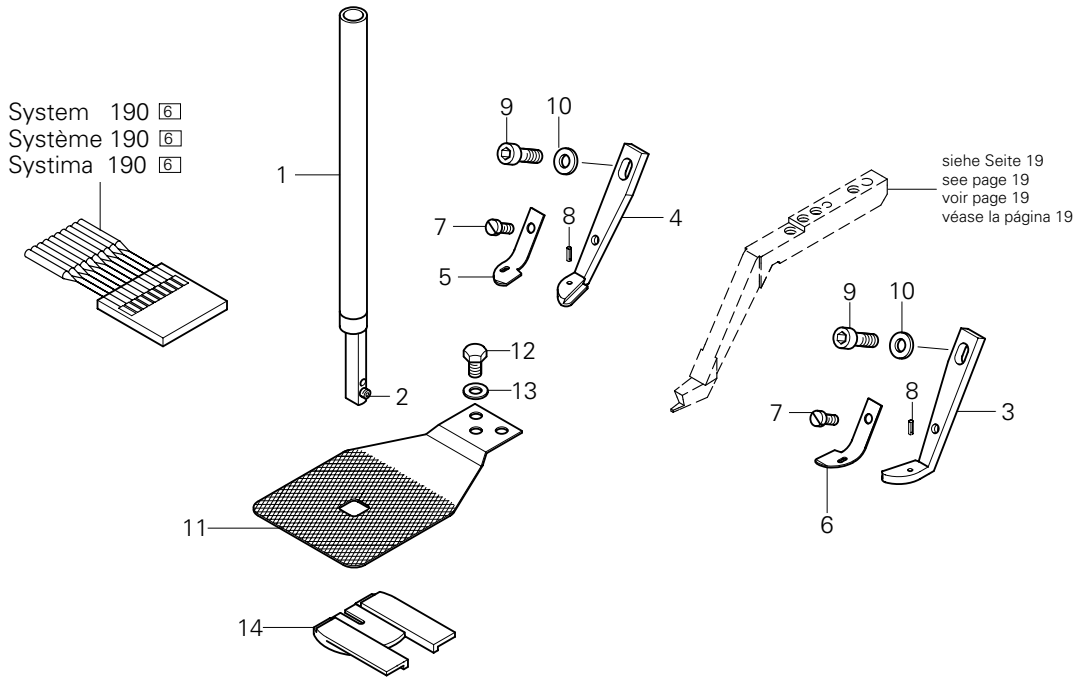

Pos.-Nr. Item No. Nº pos. Nº de pos.	Stichlochdurchmesser in mm Needle hole diameter in mm Diamètre du trou d'aiguille en mm Diámetro del agujero pasante para la aguja en mm.	Nähfeldgröße Size of sewing area Dimensions du champ de couture Tamaño del campo de costura	Teile-Nr. Part No. Nº de pieces Nº de pieza
1 - 2			91-021 845-91
2			11-330 082-15
3 - 8			91-232 288-90 66/7
3			91-232 289-15
4			91-232 290-15
5			91-132 640-15
6			91-132 642-15
7			11-108 087-15
8			13-033 049-05
9			11-130 173-15
10			12-305 114-15

Pos.-Nr. Item No. Nº pos. Nº de pos.	Stichlochdurchmesser in mm Needle hole diameter in mm Diamètre du trou d'aiguille en mm Diámetro del agujero pasante para la aguja en mm.	Nähfeldgröße Size of sewing area Dimensions du champ de couture Tamaño del campo de costura	Teile-Nr. Part No. Nº de pieces Nº de pieza
11		7 x 7	91-132 598-24/001
		8 x 9	91-132 598-24/002
		5 x 5	91-132 598-24/003
		6 x 6	91-132 598-24/004
		8 x 8	91-132 598-24/005
		8 x 12	91-132 598-24/006
12			91-700 770-15
13			12-305 114-15
14	1,8		91-233 367-14/004
	2,2		91-233 367-14/006

siehe Kapitel 2 Erläuterung der Schlüsselzeichen
see chapter 2 Explanation of key markings
voir le chap. 2 Explication des symboles
véase el Cap. 2 Explicaciones de los signos clave

-9/02

System 332 LG HK SP 6
Système 332 LG HK SP 6
Systima 332 LG HK SP 6

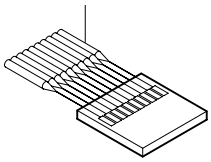

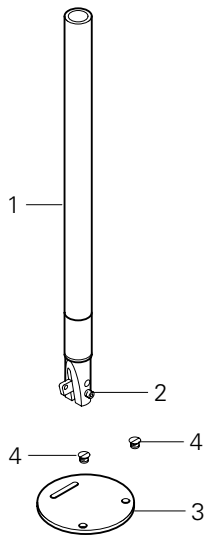

Pos.-Nr. Item No. Nº pos. Nº de pos.	Stichlochdurchmesser in mm Needle hole diameter in mm Diamètre du trou d'aiguille en mm Diámetro del agujero pasante para la aguja en mm.	Nähfeldgröße Size of sewing area Dimensions du champ de couture Tamaño del campo de costura	Teile-Nr. Part No. Nº de pieces Nº de pieza
1 - 2			91-110 247-92
2			11-330 082-15

Pos.-Nr. Item No. Nº pos. Nº de pos.	Stichlochdurchmesser in mm Needle hole diameter in mm Diamètre du trou d'aiguille en mm Diámetro del agujero pasante para la aguja en mm.	Nähfeldgröße Size of sewing area Dimensions du champ de couture Tamaño del campo de costura	Teile-Nr. Part No. Nº de pieces Nº de pieza
3	2,0		91-232 677-24/001
4			91-000 928-15

PFAFF® Industrial



Europäische Union
Wachstum durch Innovation – EFRE



PFAFF Industriesysteme
und Maschinen AG

Hans-Geiger-Str. 12 - IG Nord
D-67661 Kaiserslautern

Telefon: +49 - 6301 3205 - 0
Telefax: +49 - 6301 3205 - 1386
E-mail: info@pfaff-industrial.com

Hotlines:

Technischer Service / Technical service:
Service technique / Servicio técnico: +49 - 175 2243-101

Nähtechnik-Fachberatung / Application consultance:
Conseiller de couture et technique / Asesor técnico: +49 - 175 2243-102

Ersatzteile-Hotline / Spare-parts hotline:
Hotline - Pièces détachées / Hotline Repuestos: +49 - 175 2243-103

Gedruckt in der BRD / Printed in Germany / Imprimé en la R.F.A. / Impreso en la R.F.A

© PFAFF Industriesysteme und Maschinen AG 2009, PFAFF is the exclusive trademark of VSM Group AB.PFAFF Industriesysteme und Maschinen AG is an authorized licensee of the PFAFF trademark.