PFAFF

335

Teileliste

Parts list

Liste de pièces

Lista de piezas

Diese Teileliste hat für Maschinen ab nachfolgender Seriennummer Gültigkeit:

This parts list applies to machines from the following serial numbers onwards:

Cette liste de pièces est valable pour les machines au numéros de série à partir de:

Esta lista de piezas tiene validez para máquinas a partir del número de serie siguiente:

2432978 →

296-12-18 284
dtsch./engl./franz./span. 10.00

Alle Informationen und Abbildungen waren zum Zeitpunkt der Druckgebung auf dem neusten Stand.

Technische Änderungen vorbehalten!

Der Nachdruck, die Vervielfältigung sowie die Übersetzung - auch auszugweise - aus PFAFF-Teilelisten ist nur mit unserer vorherigen Zustimmung und mit der Quellenangabe gestattet.

At the time of printing, all information and illustrations contained in thisa document were up to date.

Subject to alteration!

The reprinting, copying or translation of PFAFF Parts lists whether in whole or in part, is only pemitted with our previous permission and with written reference to the source.

Au moment de la remise à l'imprimeur, toutes les informations et figures se rapportant à cette machine correspondaient à l'ètat actuel des connaissances.

Sous rèserve de modifications techniques!

Aucune reproduction, polycopie ou traduction - même par extraits - des listes de pièces PFAFF ne peut être effectuée, à condition d'en indiquer l'orgine, sans notre autorisation expresse.

Todas las informaciones e ilustraciones de este manual estaban al día en el momento de entregarse para su impresión.

¡ Salvo modificaciones técnicas!

La reimpresión, reproducción y traducción - aunque sólo sea parcial - de las listas de piezas PFAFF sólo está permitida con nuestro permiso previo e indicando la fuente.

G.M. PFAFF KAISERSLAUTERN
INDUSTRIEMASCHINEN AG

Postfach 3020
D-67653 Kaiserslautern

Königstr. 154
D-67655 Kaiserslautern

Redaktion/Illustration
Verlag Technische Dokumentation
Postfach 1106
D-77901 Lahr

Seite
Page
Page
Página

0 Wichtiger Hinweis ..... 0 - 1
Important note
Avis important
Observación importante

1 Vorwort ..... 1 - 1
Foreword
Avant-propos
Notas preliminares

2 Erläuterungen der Schlüsselzeichen ..... 2 - 1
Explanation of key markings
Explication des symboles
Explicaciones de los signos clave

3 Basismaschine
Basic machine
Machine de base
Máquina básicas

3.01 Gehäuseteile ..... 3 - 1
Housing sections
Parties du corps
Piezas del cárter

3.02 Kopfteile ..... 3 - 2
Needle head parts
Pièces de tête
Piezas de la cabeza

3.03 Armteile ..... 3 - 6
Arm parts
Pièces de bras
Piezas del brazo

3.04 Grundplattenteile ..... 3 - 10
Bedplate parts
Pièces du plateau fondamental
Piezas del cárter

4 Fadenabschneid-Einrichtung (-900/52) ..... 4 - 1
Thread trimmer (-900/52)
Coupe-fil (-900/52)
Cortahilos (-900/52)

5 Nähfuß heben über Pedal (-910/01) ..... 5 - 1
Raiser presser foot via the pedal (-910/01)
Relever le pied presseur en actionnant la pédale (-910/01)
Elevación del prensatelas mediante pedal (-910/01)

Seite
Page
Page
Página

6 Presserfuß-Automatik (-910/98) ..... 6 - 1
Automatic presser foot lifter (-910/98)
Relève-pied automatique (-910/98)
Alzaprensatelas (-910/98)

7 Wartungseinheit (-925/03) ..... 7 - 1
Air filter / lubricator (-925/03)
Conditionneur d'air comprimé (-925/03)
Grupo acondicionador del aire comprimido (-925/03)

8 Garnrollenständer ..... 8 - 1
Reel stands
Porte-bobines
Portacarretes

9 Einstellehren ..... 9 - 1
Adjustment gauges
Calibres
Calibres de ajuste

10 Keilriemen ..... 9 - 1
V-belt
Courroie trapèzoidale
Correa trapezoidal

11 Knielüfterteile ..... 11 - 1
Knee lifter parts
Pièces du releveur de genouillère
Piezas del alzaprensatelas por rodillera

12 Schmiermittel-Übersicht ..... 12 - 1
Overview of lubricants
Tableau de lubrifiants
Tabla de lubricantes

13 Index (Teilenummern / Seitenzahlen) ..... 13 - 1
Index (part numbers / page numbers)
Index (numéros de pièces, de pages)
Index (números de pieza / números de página)

14 Unterklassen-Ausstattung
Subclass parts
Composition des sous-classes
Composición de las subclases

14.01 Nähwerkzeuge (PFAFF 335-G) ..... 14 - 2
Gauge parts (PFAFF 335-G)
Organes de couture (PFAFF 335-G)
Organos de costura (PFAFF 335-G)

Achtung!



Wir machen ausdrücklich darauf aufmerksam, daß Ersatz- und Zubehörteile, die nicht von uns geliefert werden, auch nicht von uns geprüft und freigegeben sind. Der Einbau und / oder die Verwendung solcher Produkte kann daher u. Umständen konstruktiv vorgegebene Eigenschaften Ihrer Maschine negativ verändern.
Für Schäden, die durch die Verwendung von Nicht-Originalteilen entstehen, übernehmen wir keine Haftung!

Caution!



We warn you expressively that spare parts and accessories that are not supplied by us are not tested and released by us.
Fitting or using these products may therefore have negative influences on features that depend on the machine design.
We are not liable for any damage caused by the use of non-Pfaff parts!

Attention!



Nous attirons expressément votre attention sur le fait que les pièces de rechange et accessoires qui n'ont pas été livrés par nous n'ont pas non plus été contrôlés et agréés par nous.
C'est pourquoi le montage et/ou l'utilisation de telles pièces peut éventuellement entraîner l'altération des caractéristiques de construction de votre machine.
Par conséquent, nous n'assumons aucune responsabilité pour les dommages causés par l'emploi de pièces qui ne sont pas d'origingle!

¡Atención!



Se hace observar que en el caso de piezas de recambio y accesorios que no hayan sido suministrados por nosotros, quiere decir que non han sido sometidas por nuestra parte a un control y que no se les ha dado el visto bueno.
Por esta razón, el montaje y/o empleo de tales productos puede repercutir negativamente en las características previstas en su máquina.
¡Para los daños que eventualmente pudiesen presentarse al utilizar piezas no originales, no asumimos ninguna garantía!

- Die Seriennummer der Maschine, für die diese Teileliste Gültigkeit hat, ist auf der Titelseite aufgeführt.
- Alle Teile sind so abgebildet, wie sie in der Maschine funktionsmäßig zusammengehören.
- Gestrichelt dargestellte Teile zeigen angrenzende Teile aus anderen Funktionsgruppen.
- Im oberen Teil der Bildseiten befindet sich eine Gesamtansicht der Maschine .
- Der Einbauort der dargestellten Teile wird durch eine gerasterte Fläche gekennzeichnet.
- Einrahmungen auf den Bildseiten zeigen, aus welchen Einzelteilen sich die Gruppenteile zusammensetzen.
- Die auf den Bildseiten verwendeten Schlüsselzeichen (; 2 ; 3 usw.) sind im Kapitel "Erläuterungen der Schlüsselzeichen" aufgelistet.

- The serial number of the machine to which this parts list applies is indicated on the cover page.
- All parts are illustrated in function groups with the parts which they function together with in the machine.
- Parts illustrated with broken lines are parts from other function groups which border on the illustrated function group.
- The above section of the page of illustrations contains a total view of the machine. The place for the installation of the parts pictured here is marked by the grid.
- The framed-in sections on the illustration pages show the individual parts comprising a group.
- The key markings used on the illustrated pages (; 2 ; 3 etc.) are listed in the chapter "Explanation of key markings".

- Le numéro de série de la machine pour laquelle cette liste de pièces est valable est indiqué sur la première page.
- Toutes les pièces sont représentées en fonction de leur groupement fonctionnel dans la machine.
- Les pièces hâchurées indiquent les pièces limitrophes de groupes de fonctions différents.
- La partie supérieure des pages de figures comprend une présentation globale de la machine. L'emplacement des pièces représentées est signalé par quadrillages.
- Les parties encadrées sur les pages à illustrations reprèsentent les pièces individuelles
- formant groupe.
- Vous trouverez au chapitre "Explication des symboles" une liste des symboles utilisés sur les pages de figures (; 2 ; 3 etc.)

- El número de serie de la máquina para la cual tiene validez esta lista de piezas va indicado en la página de título.
- odas las piezas están ilustradas tal como aparecen en la máquina para su funcionamiento.
- Las piezas representadas con rayitas muestran piezas colindantes de otros grupos de funciones.
- En la parte superior de las páginas ilustradas se puede ver una vista en conjunto de la máquina.
- El lugar de montaje de la pieza representada va caracterizada mediante una superficie reticulada.
- Los recuadros en las páginas ilustradas indican las piezas individuales de que se componen los grupos.
- Los signos clave (; 2 ; 3 etc.) empleados en las páginas con ilustraciones van listados en el capítulo "Explicaciones de los signos clave".

	Unterklassenabhängig,Teilenummer siehe Unterklassen-Ausstattung. Subclas-dependent, for part number see subclass parts listing. Fonction de la sous-classe; pour le numéro de la pièce, voir "Equipement de sous-classes". Dependientes de la subclase, para el número de pieza véase "Dotactión de subclases".
B	Maschinen-Ausstattung für mittlere Materialien. Model B for sewing thin and medium-weight materials. Modèle B pour la couture de matières moyennes. Tipo B para materiales semiligeros.
N	Stichlänge 6,0 mm Stitch length 6.0 mm Longueur du point 6,0 mm Largo de puntada 6,0 mm
N2,5	Stichlänge 2,5 mm Stitch length 2,5 mm Longueur du point 2,5 mm Largo de puntada 2,5 mm
N3,0	Stichlänge 3,0 mm Stitch length 3.0 mm Longueur du point 3,0 mm Largo de puntada 3,0 mm
4,5	Stichlänge 4,5 mm Stitch length 4.5 mm Longueur du point 4,5 mm Largo de puntada 4,5 mm
V	Vorwärtsstich Forward feed Marche avant Puntada en avance
VR	Vorwärts- und Rückwärtsstich Forward and reverse feed Marche avant / arrière Puntada en avance y en retroceso
3	Geklebt Part cemented Pièce collée Pieza pegada
3/1	Gesichert mit Loctite Secured with Loctite Bloqué par Loctite Asegurado con loctite

6	Nadeldicke und Spitzenform bei Bestellung angeben. Needle size and style of point to be stated on order. Préciser la grosseur de l'aiguille et la forme de la pointe à la commande. Grosor de aguja y forma de la punta, indíquese en los pedidos.
27/2	Eingeklammerte Zahl = Dicke in mm. Number in brackets = tickness in mm. Chiffre entre parenthèses =épaisseur en mm. Cifra entre paréntesis = espesor en mm.
27/5	Eingeklammerte Zahl = Länge in mm. Number in brackets = length in mm. Chiffre entre parenthèses = longueur en mm. Cifra entre paréntesis = largura en mm.
28/8	Sonderausführung für leichten Stoffdrückerdruck. Special version, for light presser bar pressure. Version spéciale, pour pression légère de la barre de pression. Tipo especial, para presión ligera del prensatelas.
40/2	Tränken mit 28-011 201-44; Bestellnummer siehe Seite 12 - 1. Soak with 28-011 201-44; for part number see page 12 - 1. Imbiber d`huile 28-011 201-44; nº de commande, voir page 12 - 1. Empage con aceite 28-011 201-44; para el número de pedido véase la página 12 - 1.
40/3	Fetten mit 28-011 202-47; Bestellnummer siehe Seite 12 - 1. Grease with 28-011 202-47; for part number see page 12 - 1. Graisser avec de la graisse 28-011 202-47; nº de commande, voir page 12 - 1. Engrase con grasa 28-011 202-47; para el número de pedido véase la página 12 - 1.
40/4	Fetten mit 28-011 202-43; Bestellnummer siehe Seite 12 - 1. Grease with 28-011 202-43; for part number see page 12 - 1. Graisser avec de la graisse 28-011 202-43; nº de commande, voir page 12 - 1. Engrase con grasa 28-011 202-43; para el número de pedido véase la página 12 - 1.
40/13	Fetten mit 28-011 202-05; Bestellnummer siehe Seite 12 - 1. Grease with 28-011 202-05; for part number see page 12 - 1. Graisser avec de la graisse 28-011 202-05; nº de commande, voir page 12 - 1. Engrase con grasa 28-011 202-05; para el número de pedido véase la página 12 - 1.
60	Wahlweise Optional Au choix Opcional
96	Länge angeben State lenght Préciser longueur Indíquese la largura

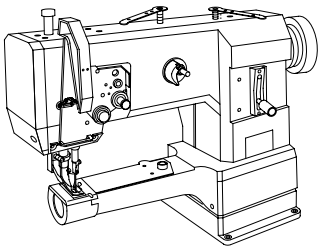

Gehäuseteile
Housing sections
Parties du corps
Piezas del cárter PFAFF 335-G

3.01

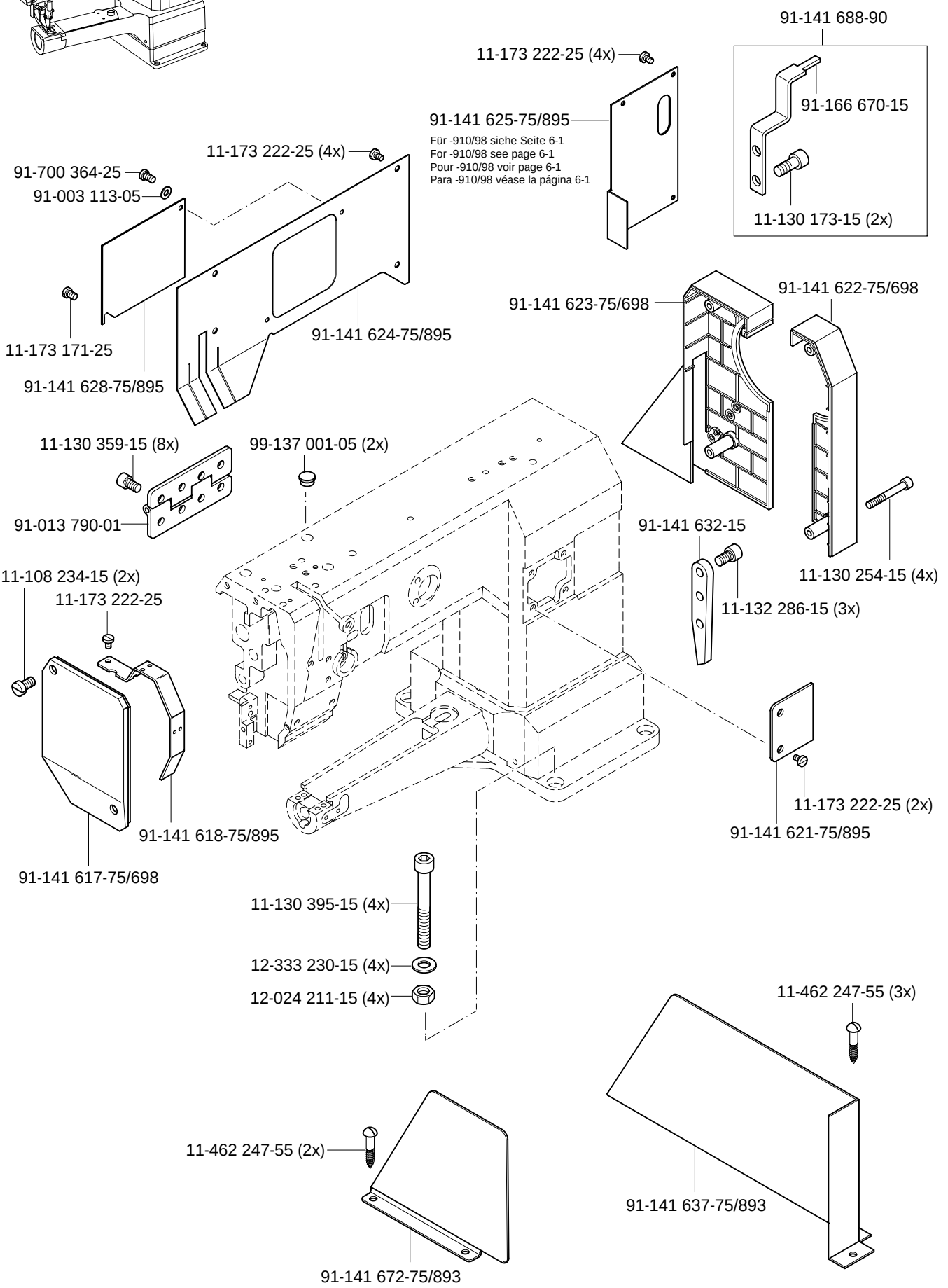

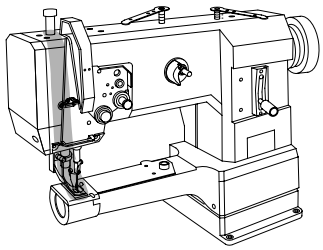

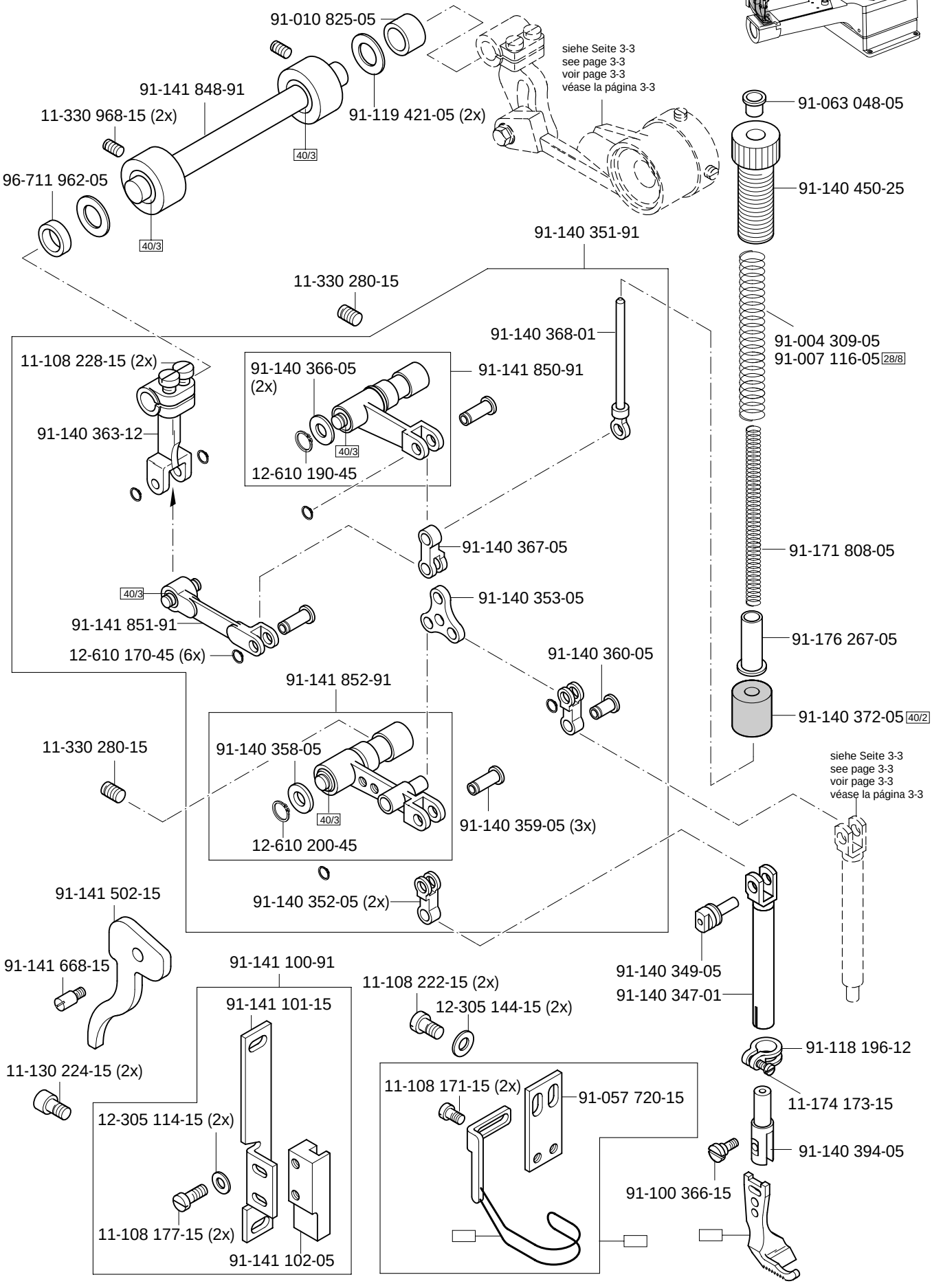

siehe Kapitel 2 Erläuterung der Schlüsselzeichen
see chapter 2 Explanation of key markings
voir le chap. 2 Explication des symboles
véase el Cap. 2 Explicaciones de los signos clave

PFAFF

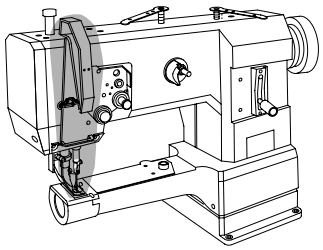

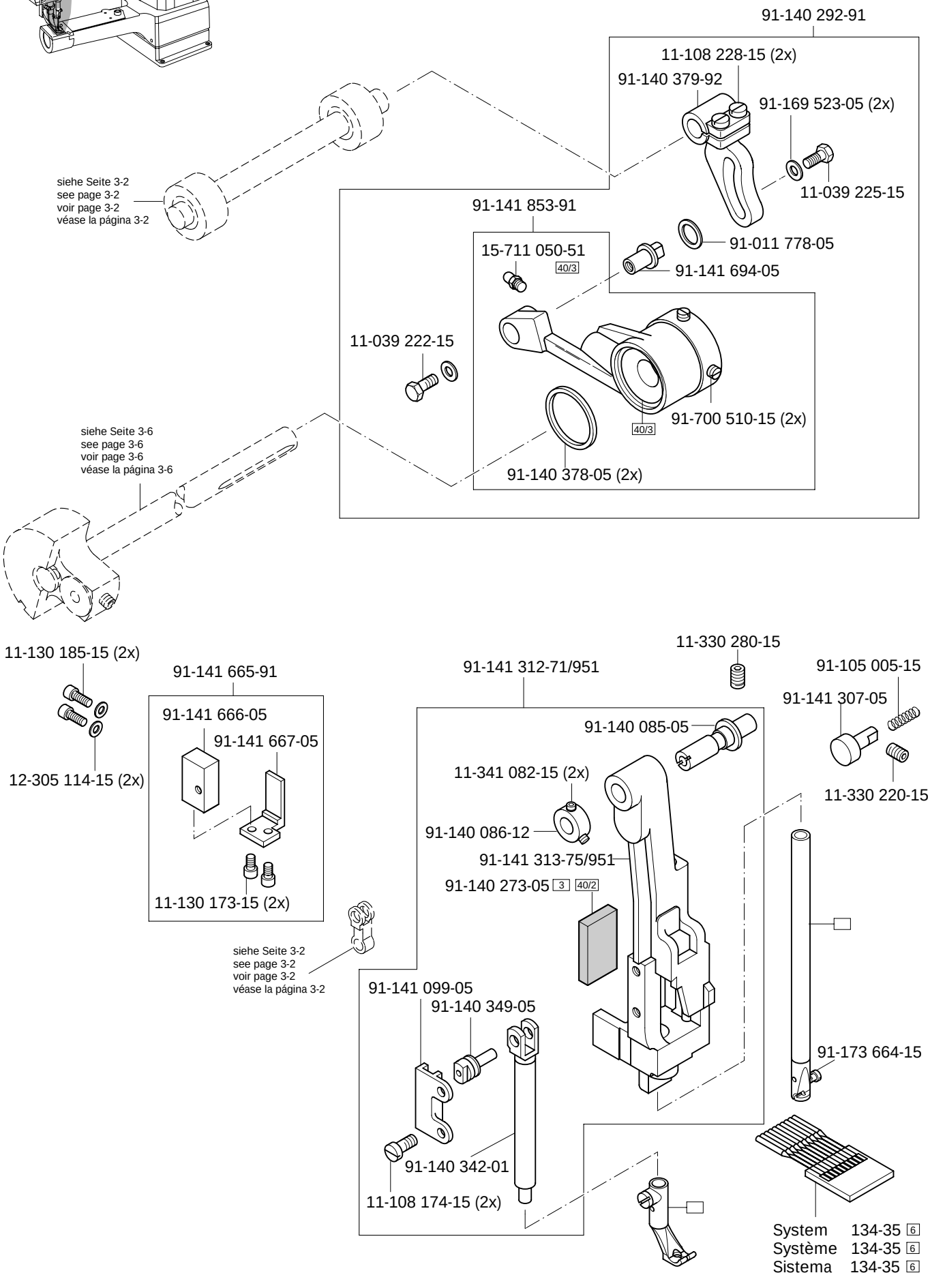
91-140 292-91
11-108 228-15 (2x)
91-140 379-92
91-169 523-05 (2x)
11-039 225-15
siehe Seite 3-2
see page 3-2
voir page 3-2
véase la página 3-2
91-141 853-91
91-011 778-05
15-711 050-51
40/3
91-141 694-05
11-039 222-15
91-700 510-15 (2x)
40/3
91-140 378-05 (2x)
siehe Seite 3-6
see page 3-6
voir page 3-6
véase la página 3-6
11-130 185-15 (2x)
91-141 665-91
91-141 666-05
91-141 667-05
12-305 114-15 (2x)
11-130 173-15 (2x)
11-330 280-15
91-141 312-71/951
91-105 005-15
91-141 307-05
91-140 085-05
11-330 220-15
11-341 082-15 (2x)
91-140 086-12
91-141 313-75/951
91-140 273-05 3 40/2
siehe Seite 3-2
see page 3-2
voir page 3-2
véase la página 3-2
91-141 099-05
91-140 349-05
91-173 664-15
91-140 342-01
11-108 174-15 (2x)
System 134-35 6
Système 134-35 6
Sistema 134-35 6

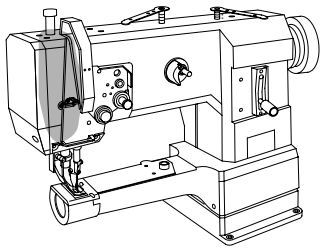

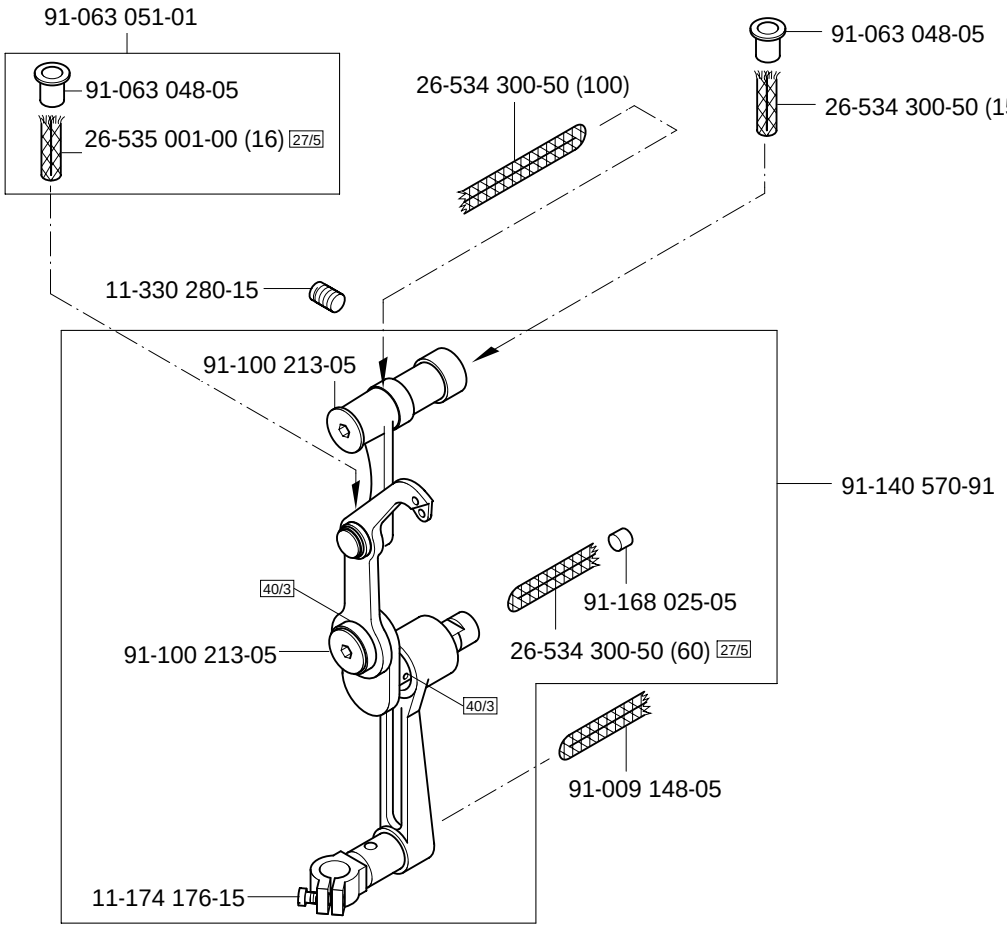

siehe Kapitel 2 Erläuterung der Schlüsselzeichen
see chapter 2 Explanation of key markings
voir le chap. 2 Explication des symboles
véase el Cap. 2 Explicaciones de los signos clave

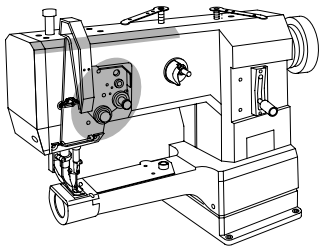

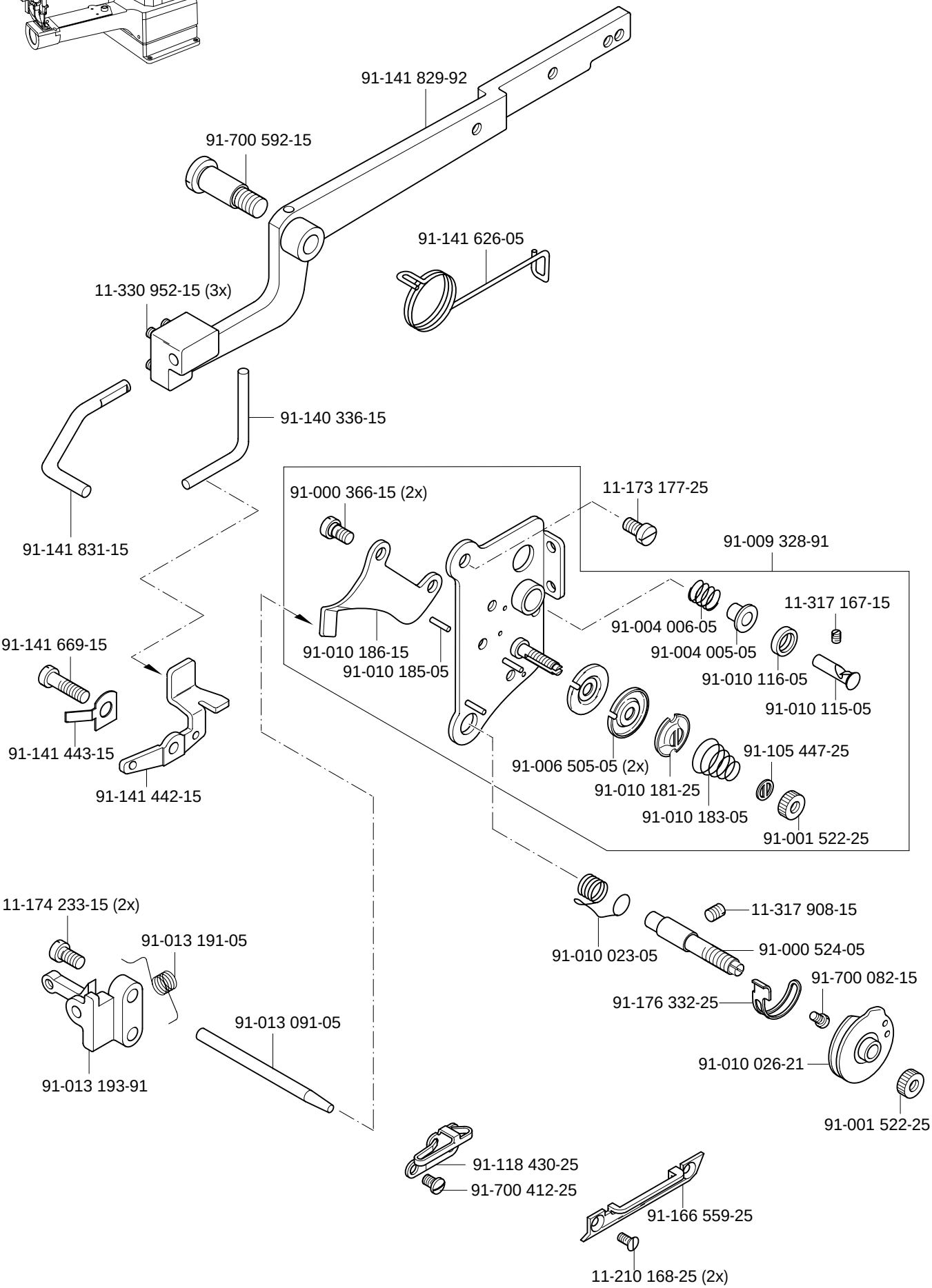
91-141 829-92
91-700 592-15
91-141 626-05
11-330 952-15 (3x)
91-140 336-15
91-141 831-15
91-000 366-15 (2x)
11-173 177-25
91-009 328-91
91-010 186-15
91-010 185-05
91-004 006-05
11-317 167-15
91-004 005-05
91-010 116-05
91-010 115-05
91-141 669-15
91-141 443-15
91-141 442-15
91-006 505-05 (2x)
91-010 181-25
91-010 183-05
91-105 447-25
91-001 522-25
11-174 233-15 (2x)
91-013 191-05
91-013 193-91
91-013 091-05
91-010 023-05
11-317 908-15
91-000 524-05
91-176 332-25
91-700 082-15
91-010 026-21
91-001 522-25
91-118 430-25
91-700 412-25
91-166 559-25
11-210 168-25 (2x)

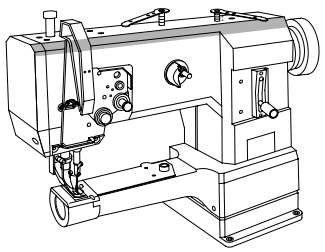

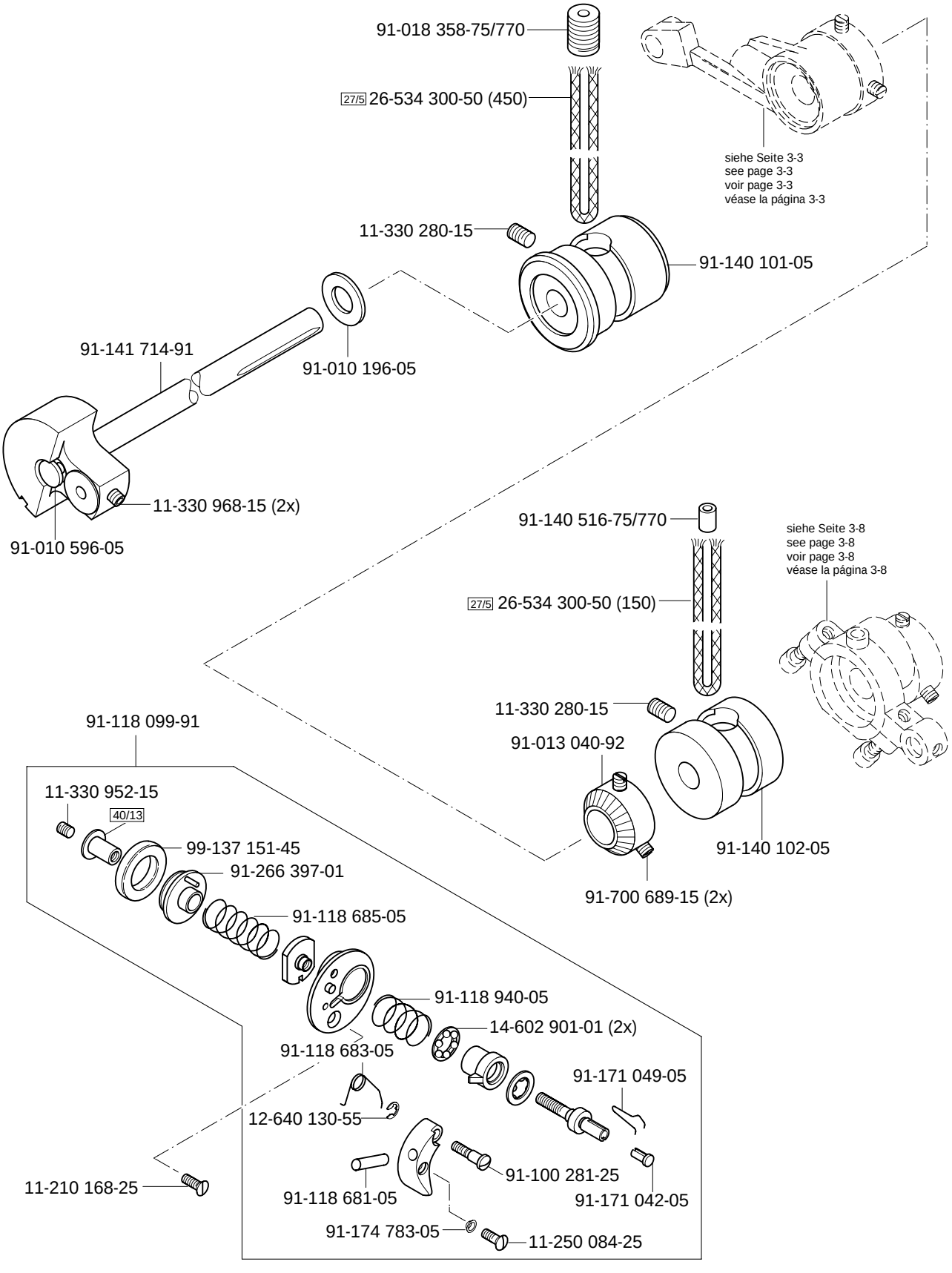

siehe Kapitel 2 Erläuterung der Schlüsselzeichen
see chapter 2 Explanation of key markings
voir le chap. 2 Explication des symboles
véase el Cap. 2 Explicaciones de los signos clave

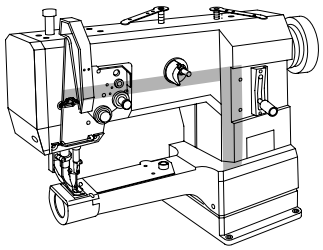

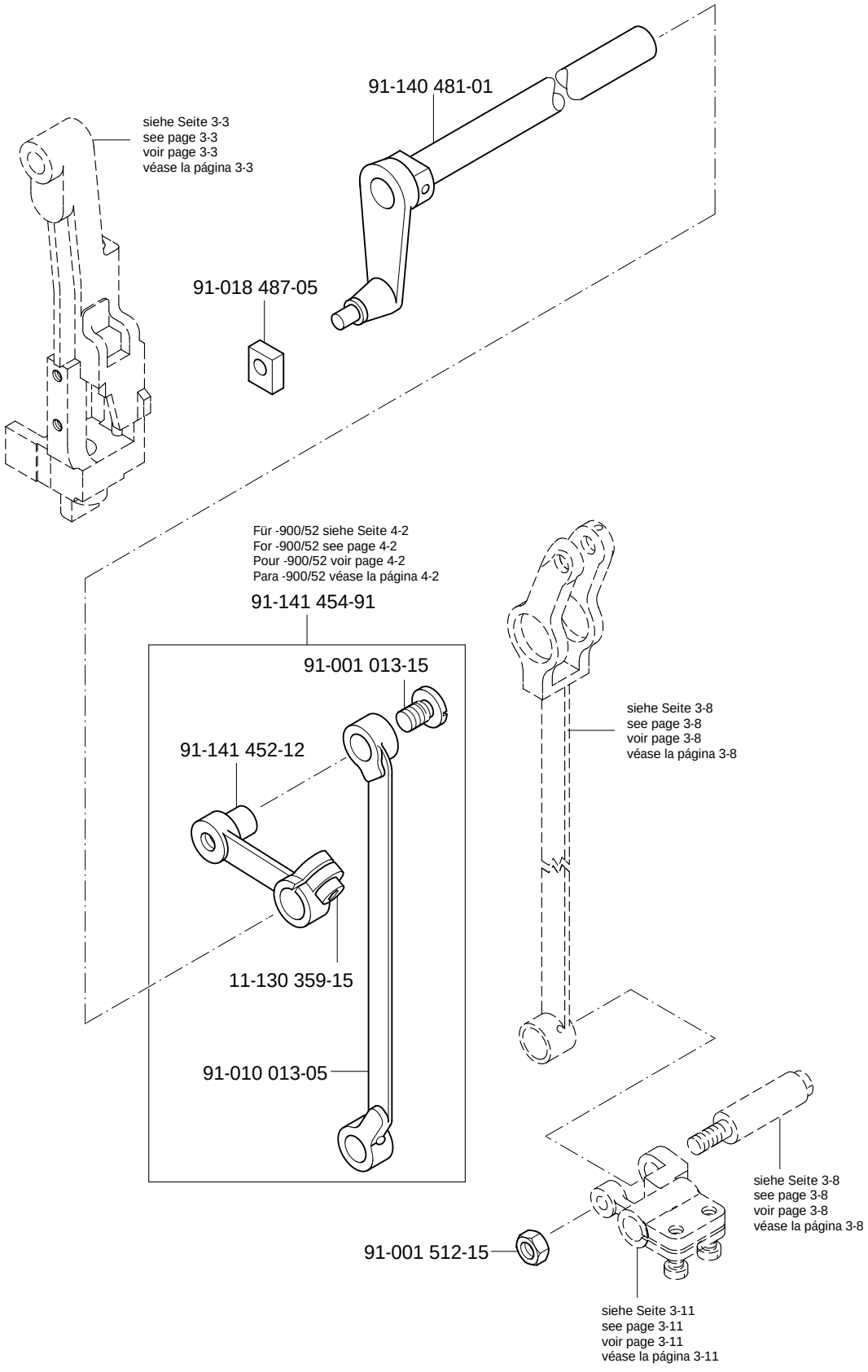
91-140 481-01
siehe Seite 3-3
see page 3-3
voir page 3-3
véase la página 3-3
91-018 487-05
Für -900/52 siehe Seite 4-2
For -900/52 see page 4-2
Pour -900/52 voir page 4-2
Para -900/52 véase la página 4-2
91-141 454-91
91-001 013-15
91-141 452-12
11-130 359-15
91-010 013-05
siehe Seite 3-8
see page 3-8
voir page 3-8
véase la página 3-8
91-001 512-15
siehe Seite 3-8
see page 3-8
voir page 3-8
véase la página 3-8
siehe Seite 3-11
see page 3-11
voir page 3-11
véase la página 3-11

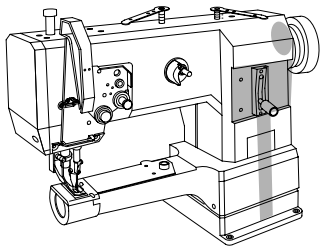

91-008 618-05
91-006 616-05
91-018 515-01
91-019 676-05
91-014 039-70/895
26-534 300-50 (100) 27/5
91-000 510-15 (2x)
91-140 403-91
91-010 022-05
11-330 166-15
11-130 293-25 (2x)
11-130 227-15 (2x)
91-014 040-71/895
91-013 130-25 N2,5 V
91-014 742-25 4,5
91-014 743-25 N2,5 VR
91-014 838-25 N
91-010 596-05
91-009 702-02
13-064 383-05
26-534 300-50 (100) 27/5
91-009 603-75/895
11-250 076-25 (2x)
91-009 618-05
91-700 961-15
91-009 617-05
91-141 675-05
91-009 605-05
91-011 771-05
12-005 195-15
91-009 624-05
91-709 610-71/698
91-009 609-05
91-119 590-05
91-000 522-15
91-118 858-15
12-305 174-15
11-130 955-15
91-141 679-71/698
11-130 284-15
siehe Seite 3-7
see page 3-7
voir page 3-7
véase la página 3-7

siehe Kapitel 2 Erläuterung der Schlüsselzeichen
see chapter 2 Explanation of key markings
voir le chap. 2 Explication des symboles
véase el Cap. 2 Explicaciones de los signos clave

PFAFF

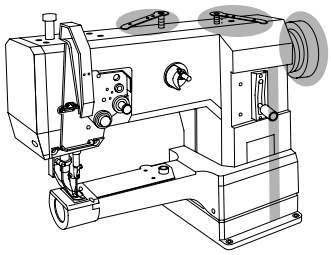

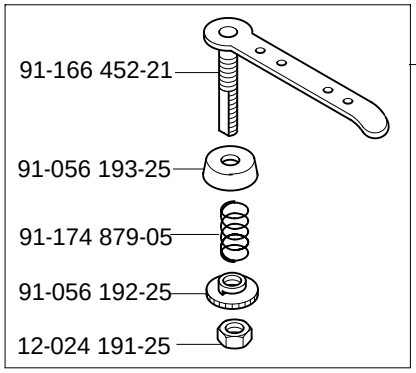
91-166 452-21
91-056 578-91
91-056 193-25
91-174 879-05
91-056 192-25
12-024 191-25

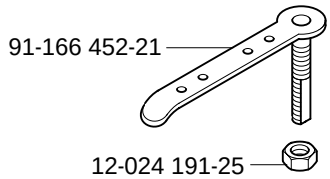
91-166 452-21
12-024 191-25

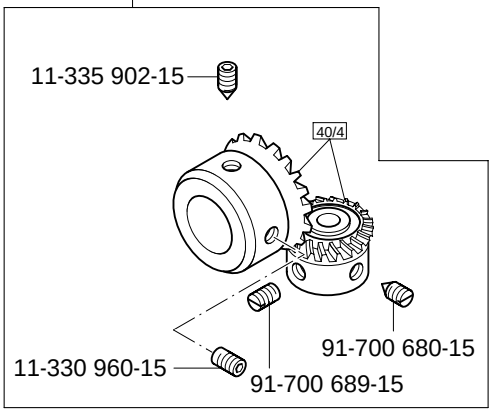
91-012 761-90
Für -900/52 siehe Seite 4-3
For -900/52 see page 4-3
Pour -900/52 voir page 4-3
Para -900/52 véase la página 4-3
11-335 902-15
40/4
11-330 960-15
91-700 689-15
91-700 680-15

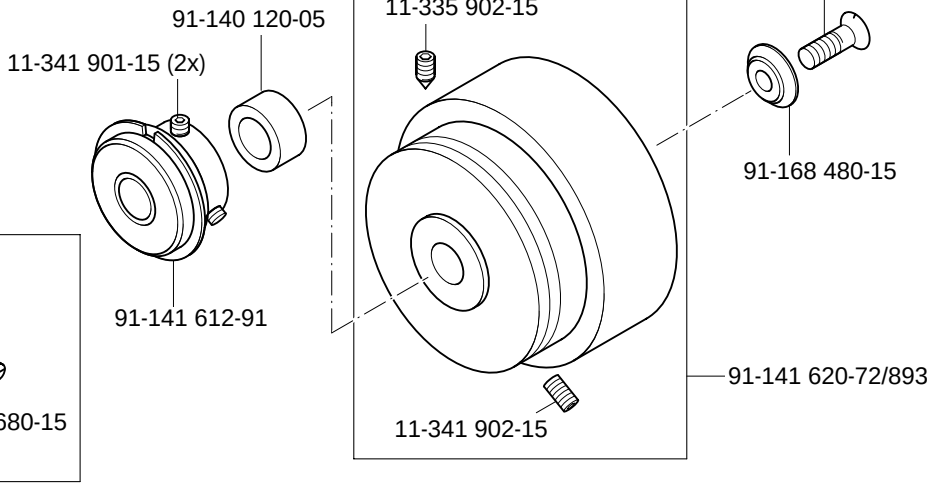
91-140 120-05
11-341 901-15 (2x)
91-141 612-91
11-335 902-15
11-210 273-15
91-168 480-15
91-141 620-72/893
11-341 902-15

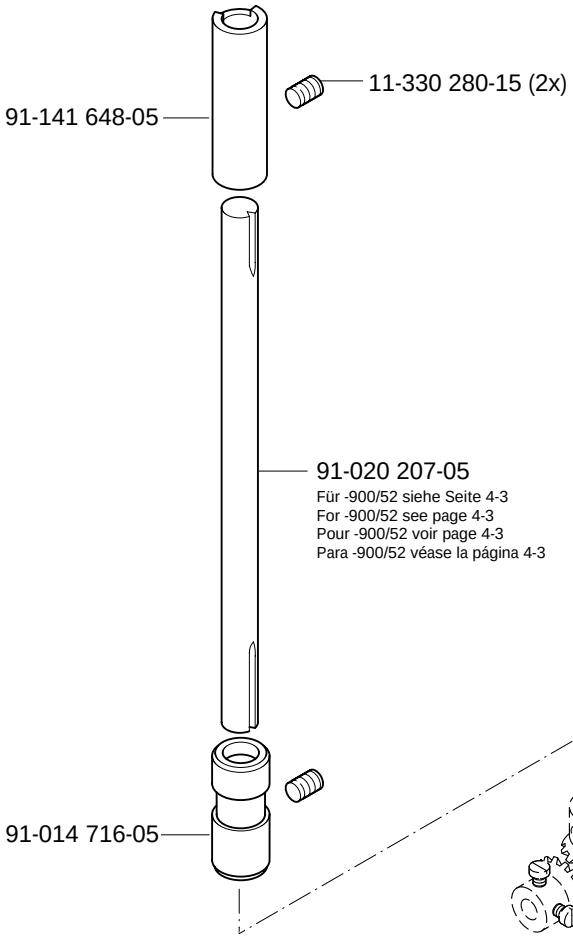
11-330 280-15 (2x)
91-141 648-05
91-020 207-05
Für -900/52 siehe Seite 4-3
For -900/52 see page 4-3
Pour -900/52 voir page 4-3
Para -900/52 véase la página 4-3
91-014 716-05
siehe Seite 3-11
see page 3-11
voir page 3-11
véase la página 3-11

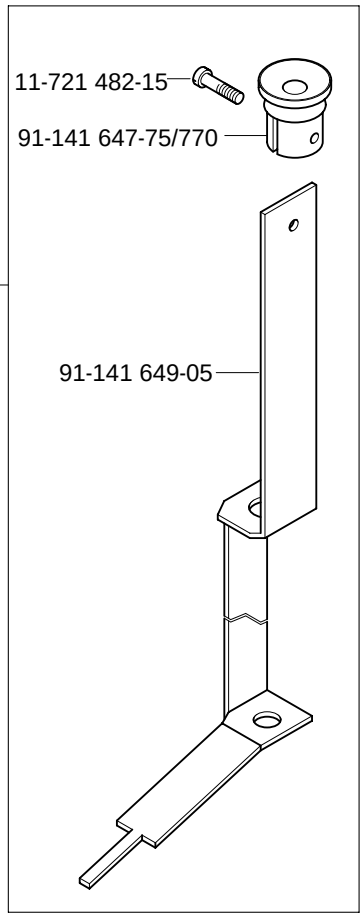
11-721 482-15
91-141 647-75/770
91-141 646-71/770
91-141 649-05

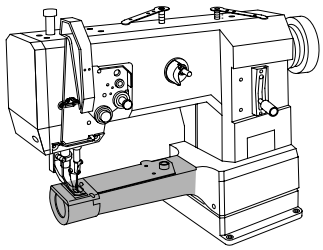

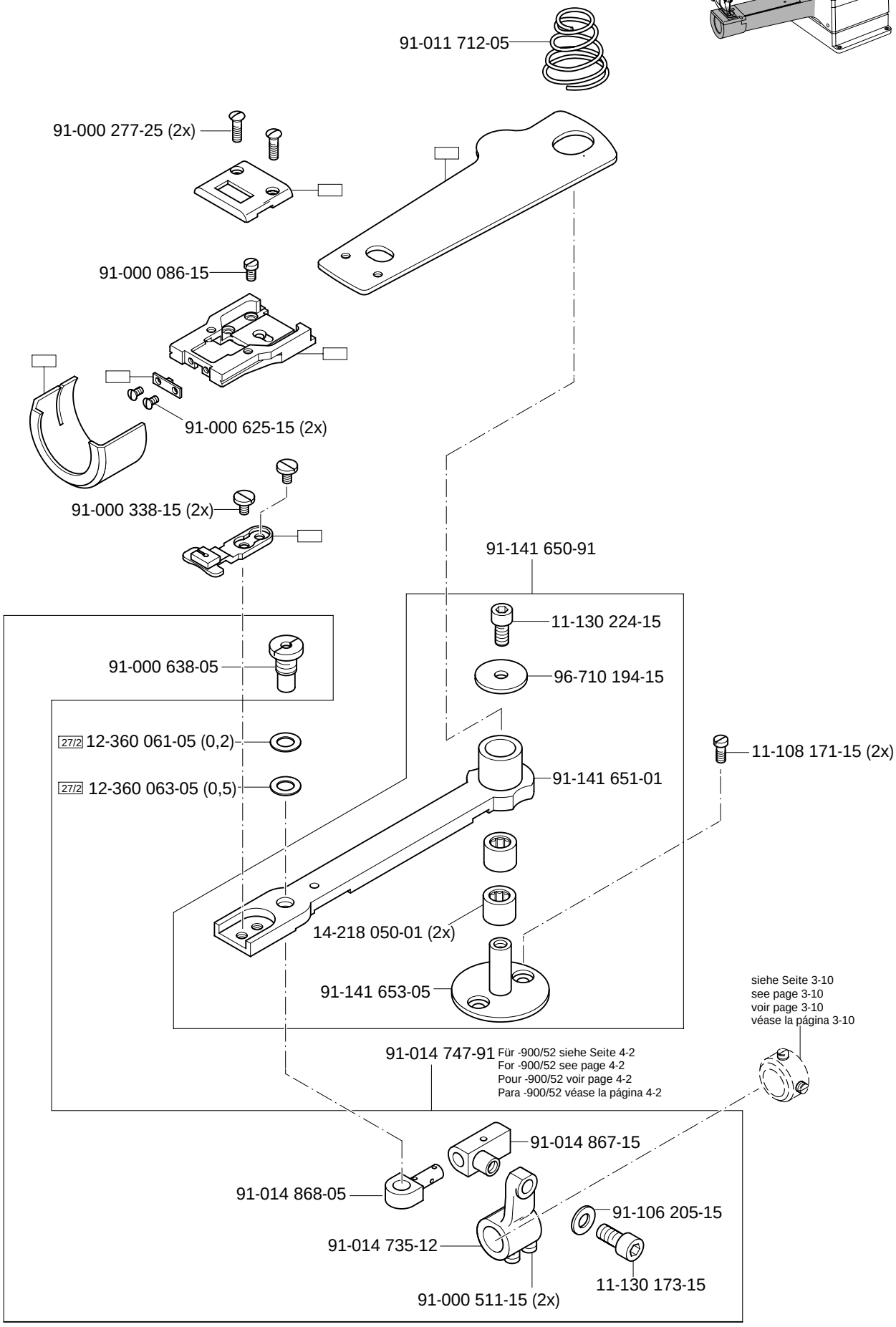

siehe Kapitel 2 Erläuterung der Schlüsselzeichen
see chapter 2 Explanation of key markings
voir le chap. 2 Explication des symboles
véase el Cap. 2 Explicaciones de los signos clave

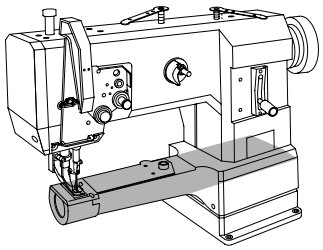

91-060 581-91
91-000 713-15 (2x)
91-105 493-05
91-175 785-05
91-000 678-15 (4x)
91-105 492-91
91-174 703-91
91-174 955-91
91-174 956-45
91-175 690-05
91-174 478-05
91-019 929-05
91-000 250-15
91-000 390-05
91-002 134-05
91-174 479-05
91-165 618-05
91-174 480-05
91-014 785-05
siehe Seite 3-9
see page 3-9
voir page 3-9
véase la página 3-9
Für -900/52 siehe Seite 4-2 und 4-3
For -900/52 see page 4-2 and 4-3
Pour -900/52 voir page 4-2 et 4-3
Para -900/52 véase la página 4-2 y 4-3
91-014 614-05
91-700 689-15
40/4
91-700 680-15
91-000 509-15 (2x)
91-014 676-90
91-014 785-05
11-330 280-15 (2x)
91-014 615-05
siehe Seite 3-7
see page 3-7
voir page 3-7
véase la página 3-7
siehe Seite 3-10
see page 3-10
voir page 3-10
véase la página 3-10
91-011 772-92
91-014 021-12
91-001 283-15 (2x)
91-011 717-12
91-000 624-15
11-108 288-15 (2x)

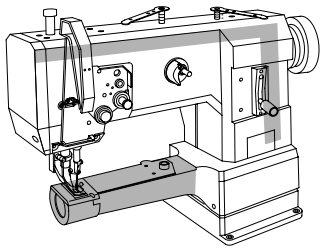

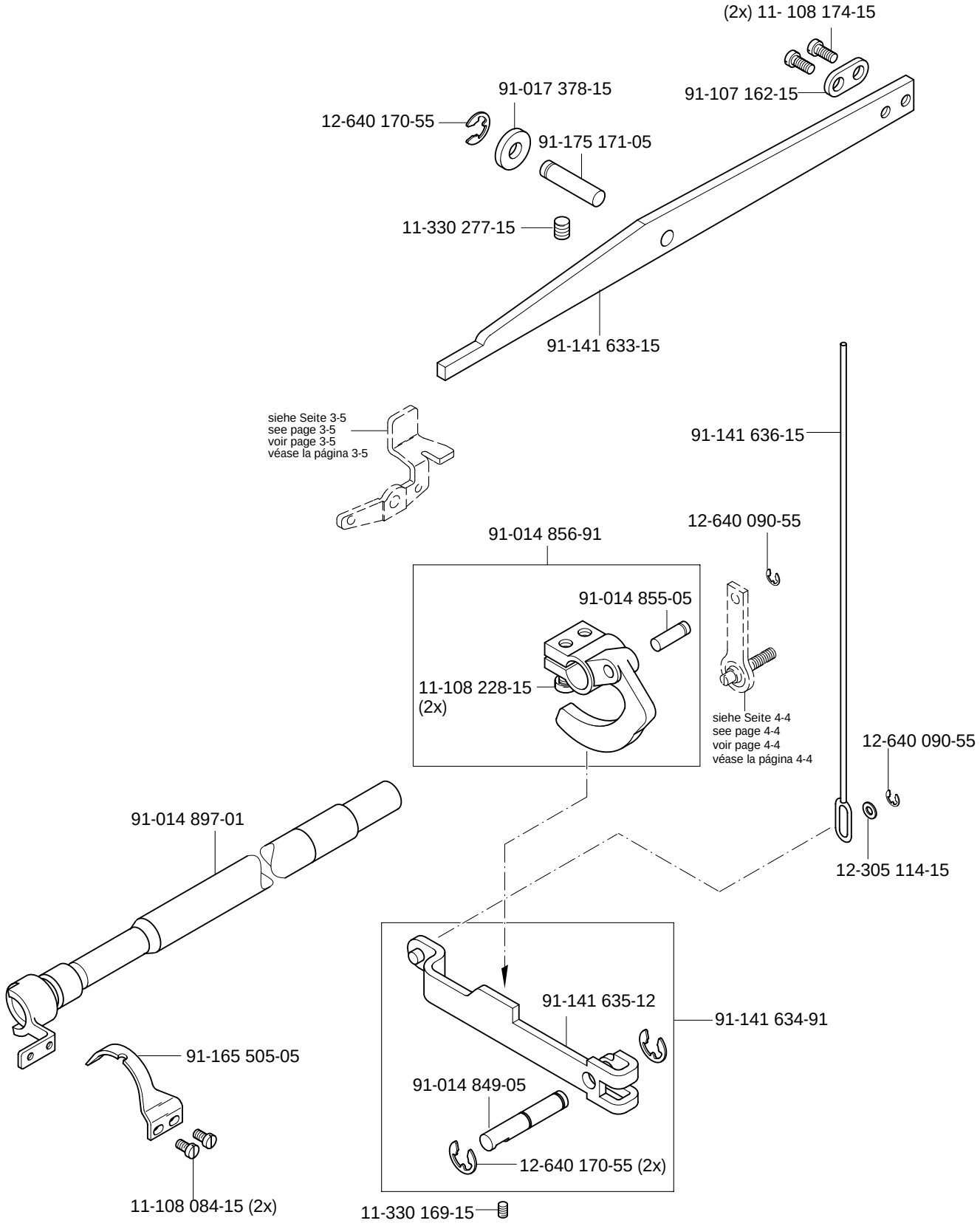

siehe Kapitel 2 Erläuterung der Schlüsselzeichen
see chapter 2 Explanation of key markings
voir le chap. 2 Explication des symboles
véase el Cap. 2 Explicaciones de los signos clave

PFAFF

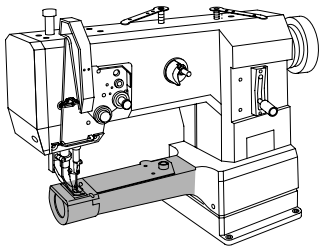

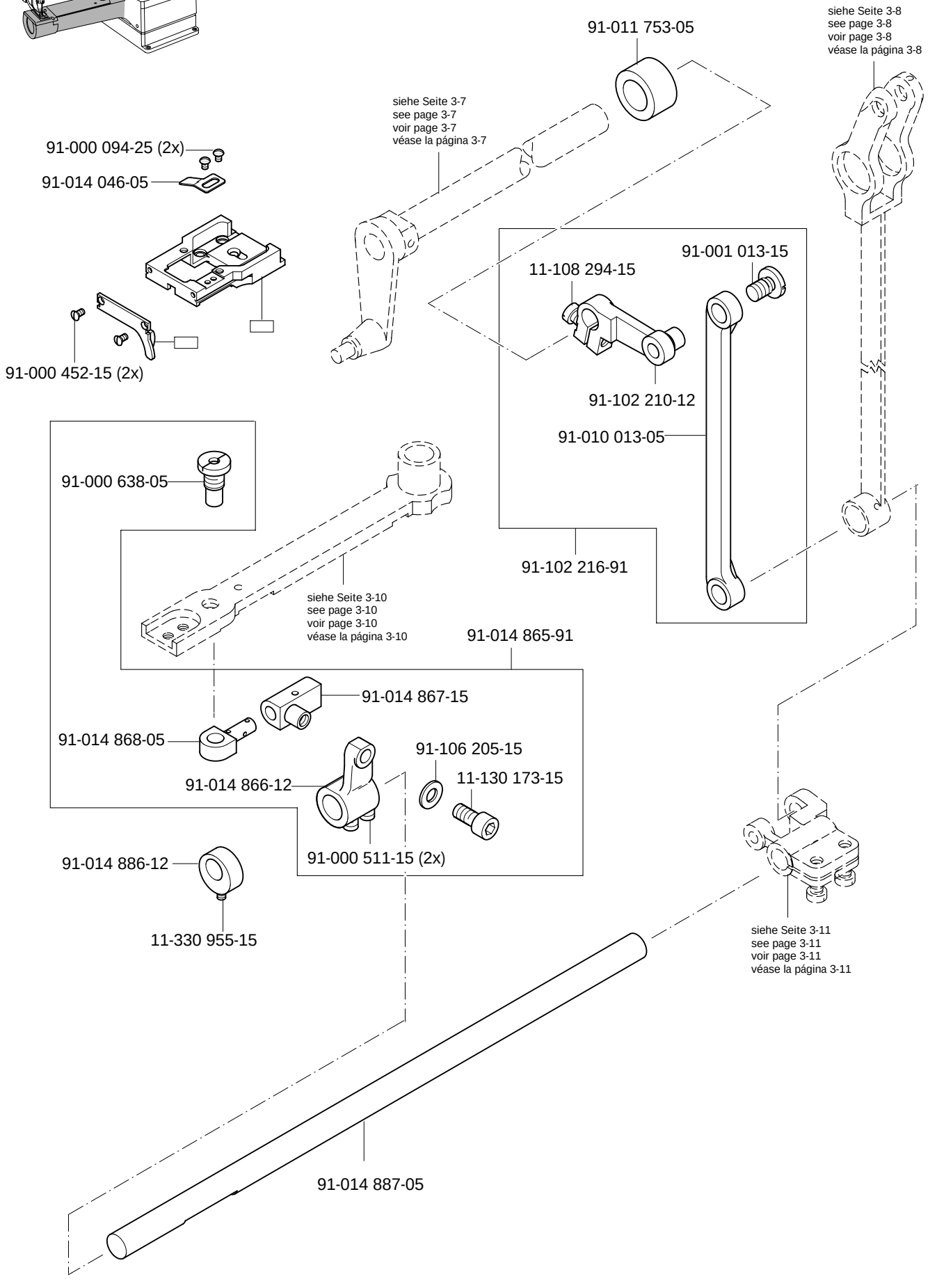
91-011 753-05
siehe Seite 3-8
see page 3-8
voir page 3-8
véase la página 3-8
siehe Seite 3-7
see page 3-7
voir page 3-7
véase la página 3-7
91-000 094-25 (2x)
91-014 046-05
91-000 452-15 (2x)
91-001 013-15
11-108 294-15
91-102 210-12
91-010 013-05
91-102 216-91
91-000 638-05
siehe Seite 3-10
see page 3-10
voir page 3-10
véase la página 3-10
91-014 865-91
91-014 867-15
91-014 868-05
91-106 205-15
11-130 173-15
91-014 866-12
91-000 511-15 (2x)
91-014 886-12
11-330 955-15
siehe Seite 3-11
see page 3-11
voir page 3-11
véase la página 3-11
91-014 887-05

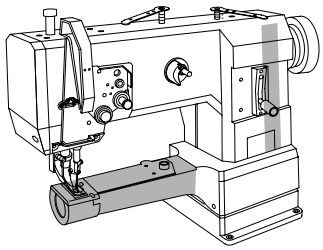

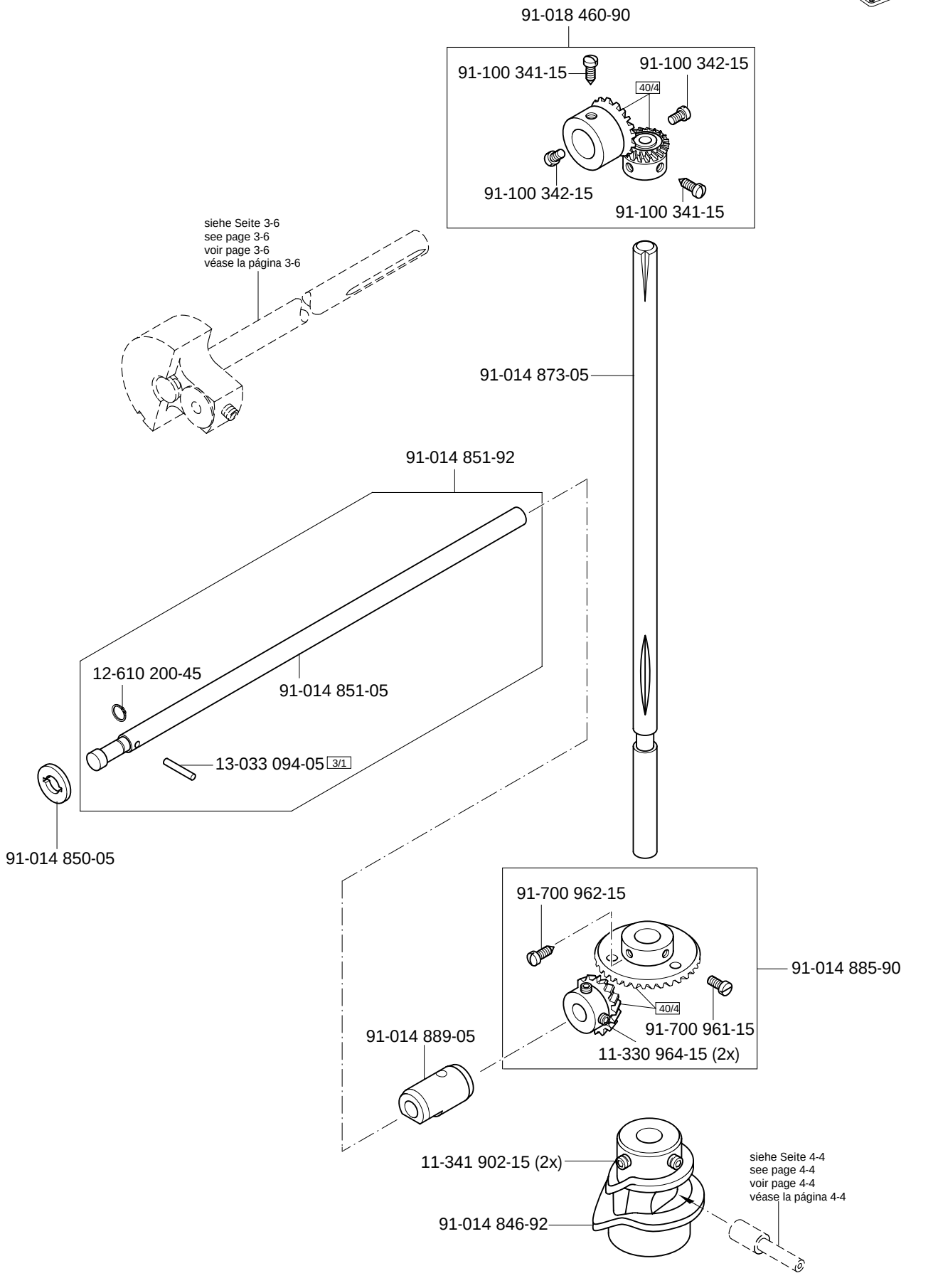

siehe Kapitel 2 Erläuterung der Schlüsselzeichen
see chapter 2 Explanation of key markings
voir le chap. 2 Explication des symboles
véase el Cap. 2 Explicaciones de los signos clave

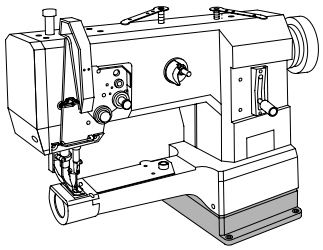

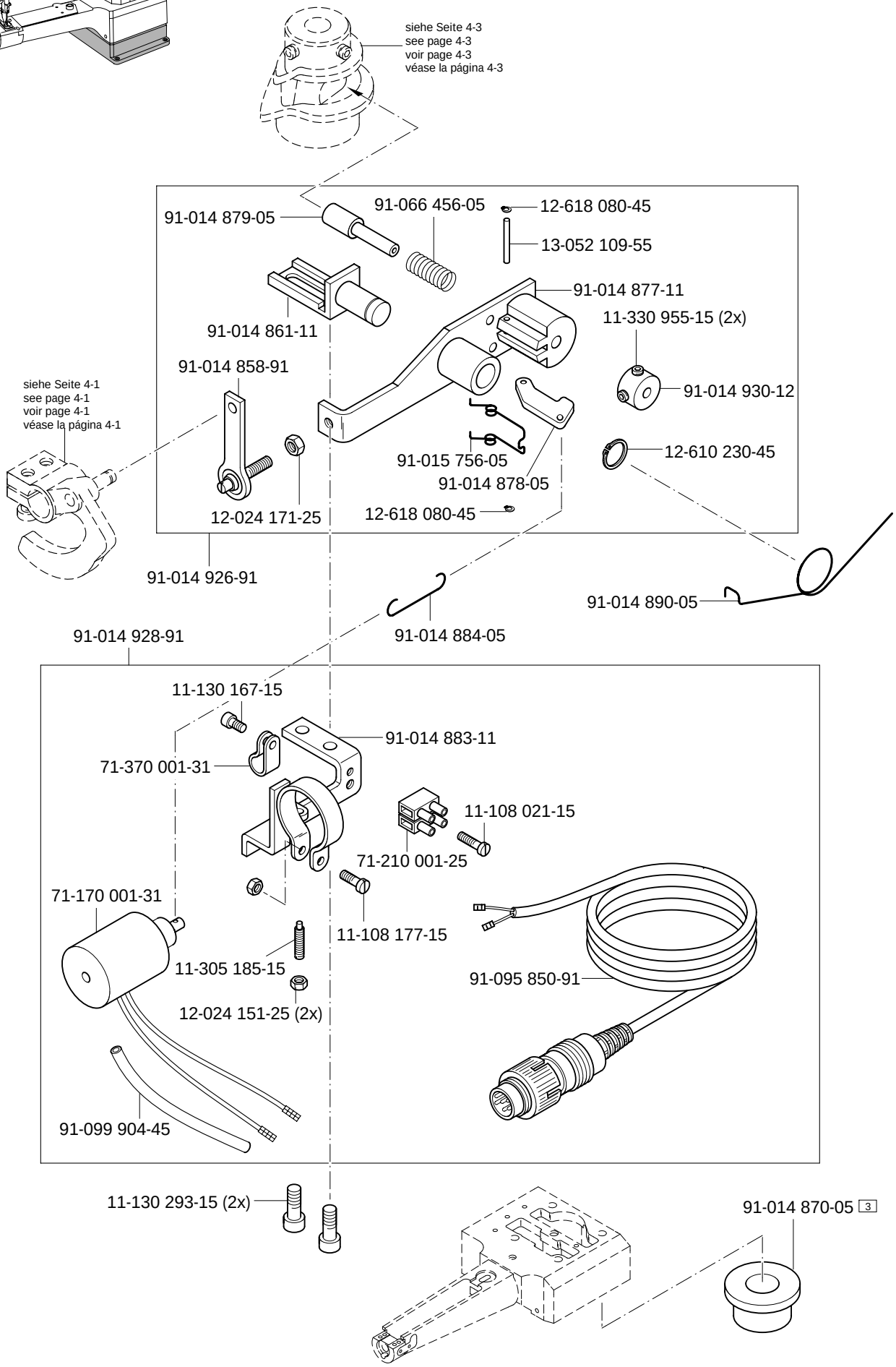
siehe Seite 4-3
see page 4-3
voir page 4-3
véase la página 4-3
91-014 879-05
91-066 456-05
12-618 080-45
13-052 109-55
91-014 877-11
91-014 861-11
11-330 955-15 (2x)
91-014 858-91
91-014 930-12
siehe Seite 4-1
see page 4-1
voir page 4-1
véase la página 4-1
91-015 756-05
12-610 230-45
91-014 878-05
12-024 171-25
12-618 080-45
91-014 926-91
91-014 890-05
91-014 884-05
91-014 928-91
11-130 167-15
91-014 883-11
71-370 001-31
11-108 021-15
71-210 001-25
71-170 001-31
11-108 177-15
11-305 185-15
91-095 850-91
12-024 151-25 (2x)
91-099 904-45
11-130 293-15 (2x)
91-014 870-05 3

Nähfuß heben über Pedal (-910/01)
Raiser presser foot via the pedal (-910/01)
Relever le pied presseur en actionnant la pédale (-910/01)
Elevación del prensatelas mediante pedal (-910/01) PFAFF 335-G

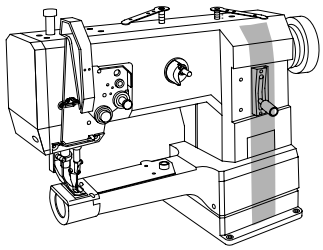

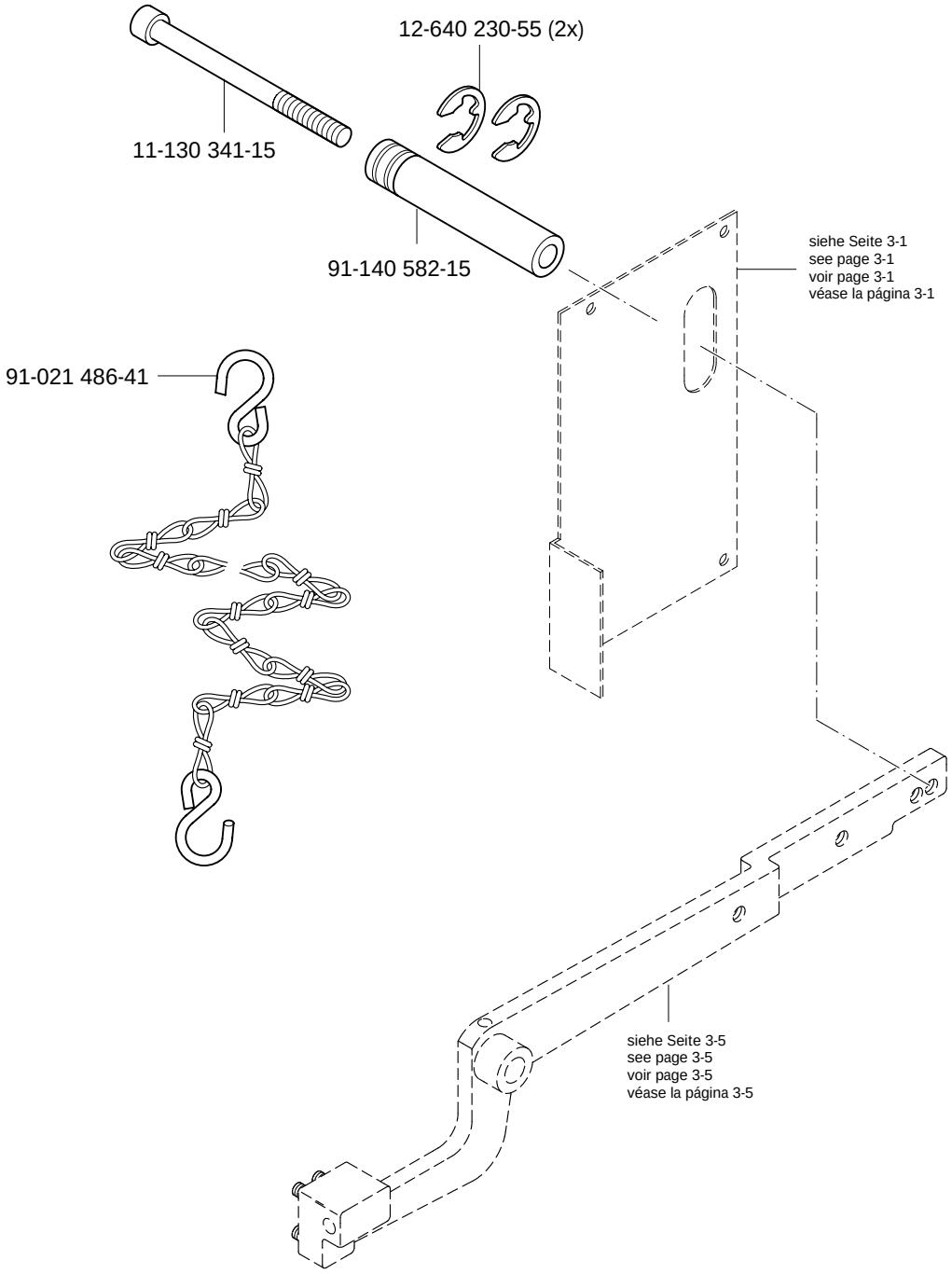

siehe Kapitel 2 Erläuterung der Schlüsselzeichen
see chapter 2 Explanation of key markings
voir le chap. 2 Explication des symboles
véase el Cap. 2 Explicaciones de los signos clave

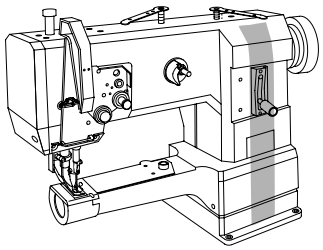

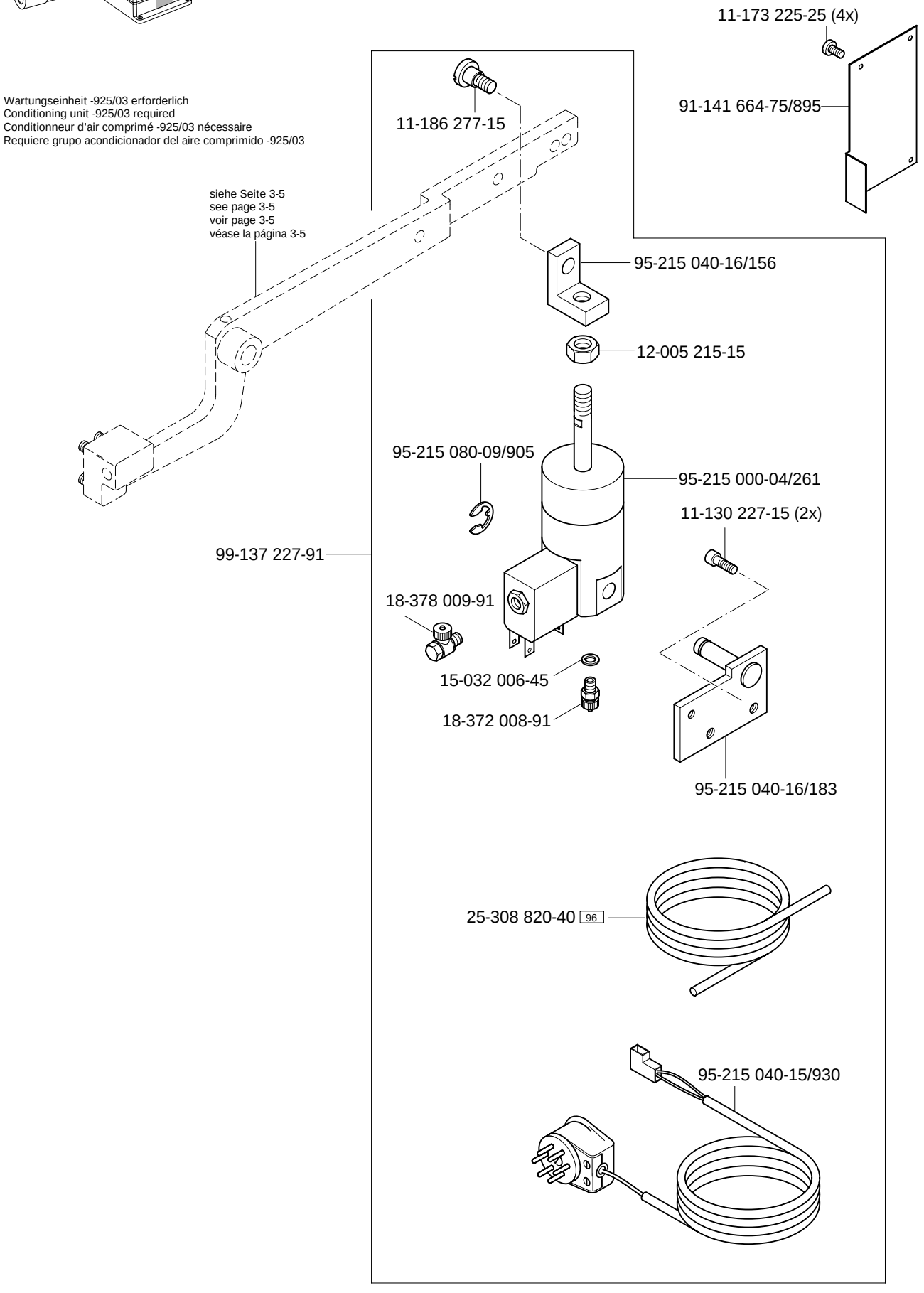
11-173 225-25 (4x)
91-141 664-75/895
Wartungseinheit -925/03 erforderlich
Conditioning unit -925/03 required
Conditionneur d'air comprimé -925/03 nécessaire
Requiere grupo acondicionador del aire comprimido -925/03
11-186 277-15
siehe Seite 3-5
see page 3-5
voir page 3-5
véase la página 3-5
95-215 040-16/156
12-005 215-15
95-215 080-09/905
95-215 000-04/261
11-130 227-15 (2x)
99-137 227-91
18-378 009-91
15-032 006-45
18-372 008-91
95-215 040-16/183
25-308 820-40 96
95-215 040-15/930

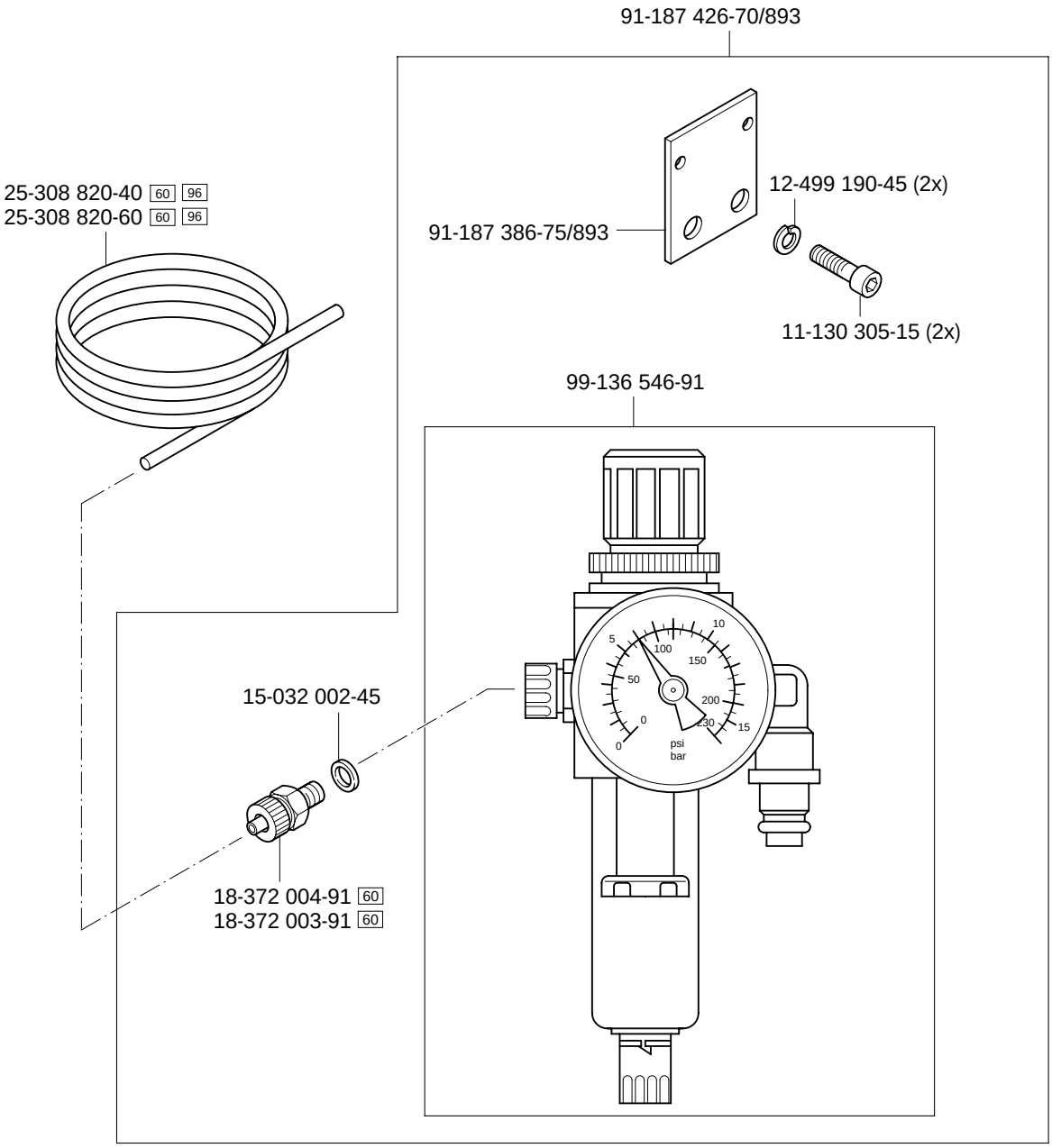

siehe Kapitel 2 Erläuterung der Schlüsselzeichen
see chapter 2 Explanation of key markings
voir le chap. 2 Explication des symboles
véase el Cap. 2 Explicaciones de los signos clave

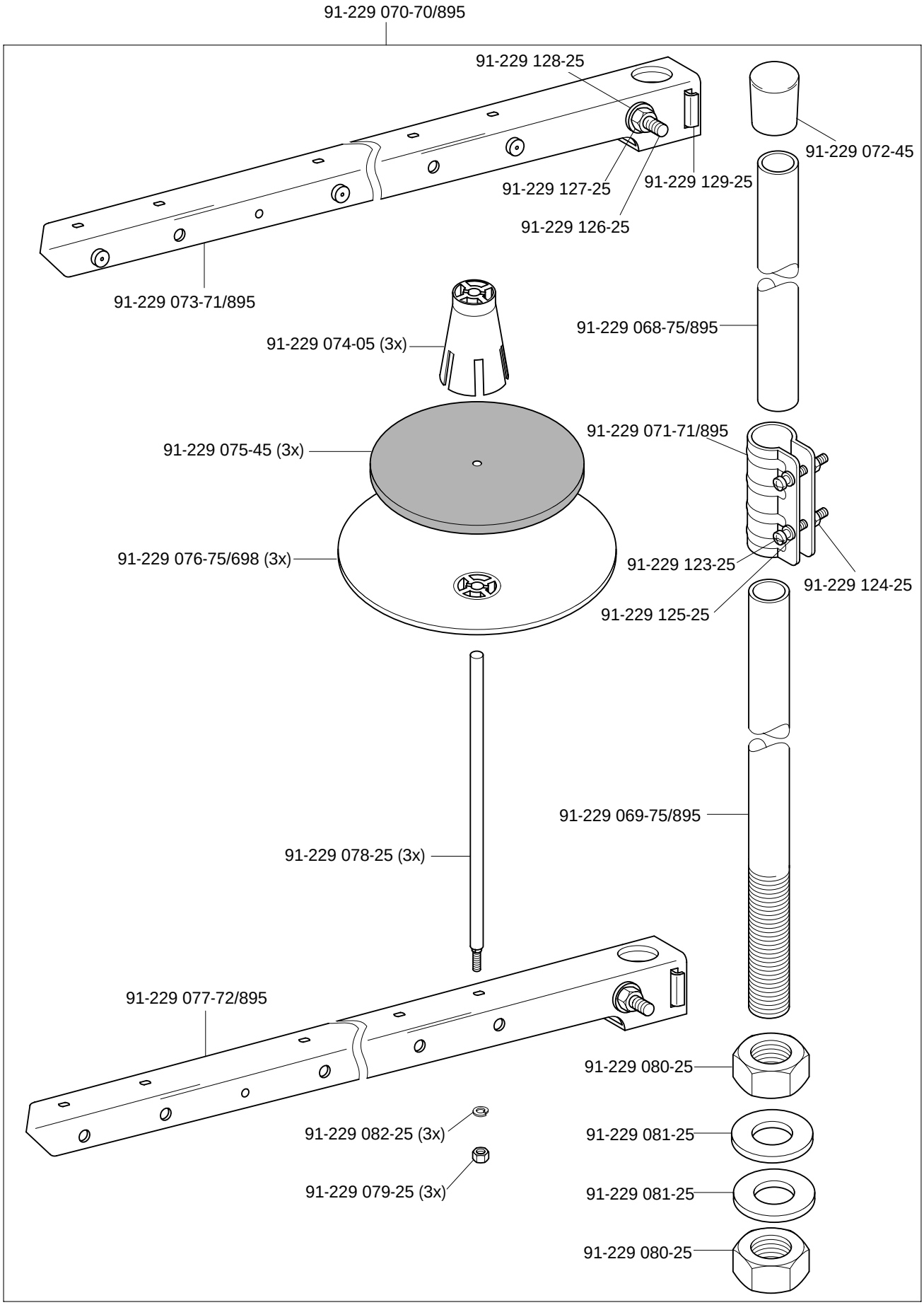
91-229 070-70/895
91-229 128-25
91-229 072-45
91-229 127-25
91-229 129-25
91-229 126-25
91-229 073-71/895
91-229 074-05 (3x)
91-229 068-75/895
91-229 071-71/895
91-229 075-45 (3x)
91-229 076-75/698 (3x)
91-229 123-25
91-229 124-25
91-229 125-25
91-229 069-75/895
91-229 078-25 (3x)
91-229 077-72/895
91-229 080-25
91-229 082-25 (3x)
91-229 081-25
91-229 079-25 (3x)
91-229 081-25
91-229 080-25

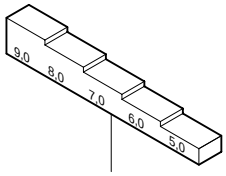

61-111 630-14

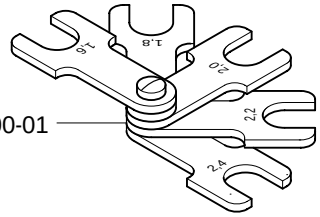

61-111 600-01

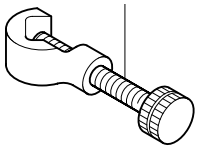

61-111 600-35/001

10 Keilriemen
V-belt
Courroie trapézoidale
Correa trapezoidal PFAFF 335-G

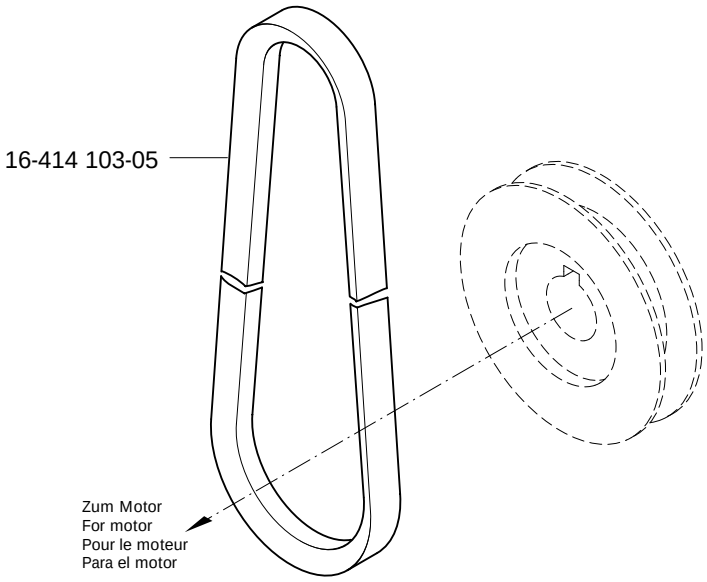

siehe Kapitel 2 Erläuterung der Schlüsselzeichen
see chapter 2 Explanation of key markings
voir le chap. 2 Explication des symboles
véase el Cap. 2 Explicaciones de los signos clave

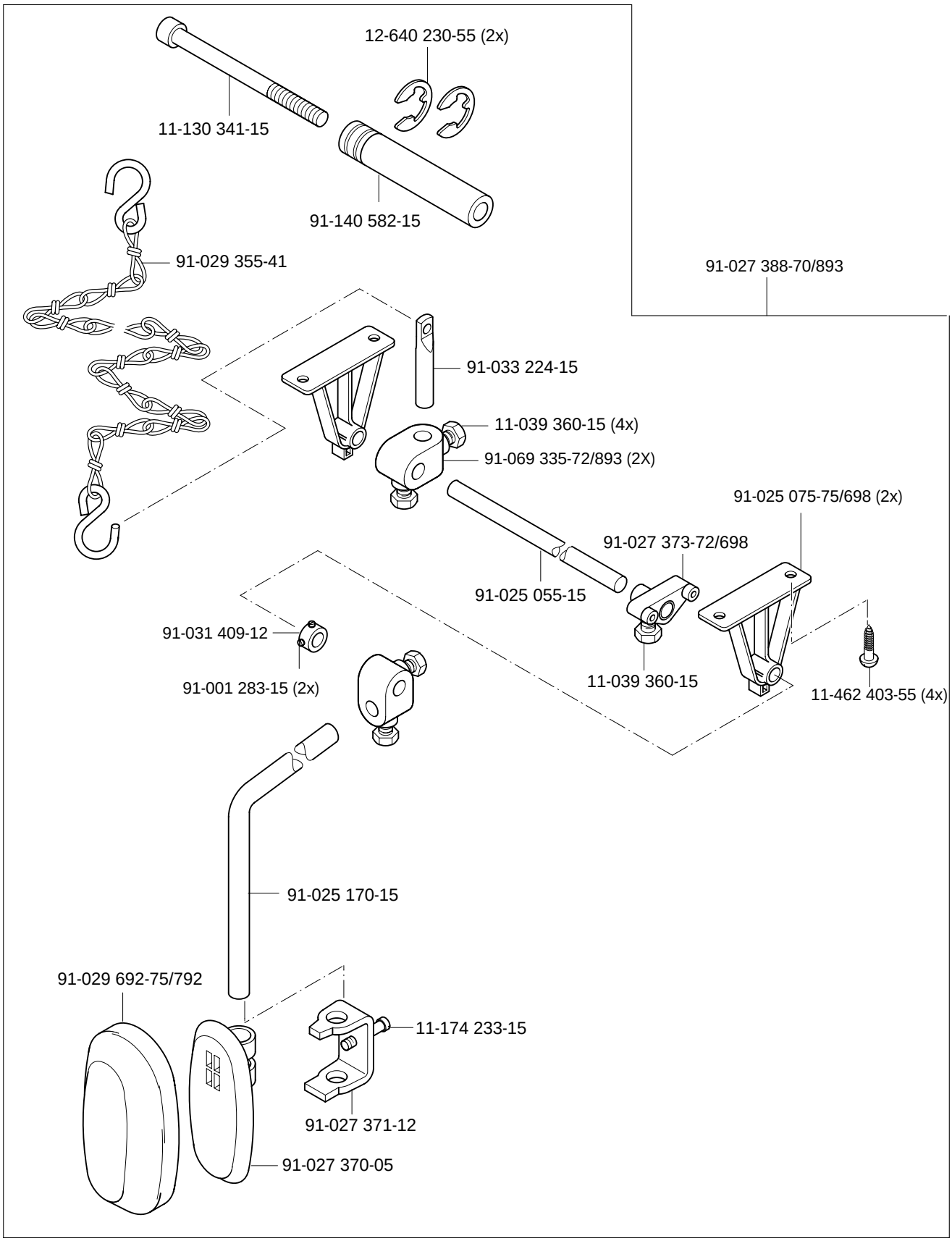
12-640 230-55 (2x)
11-130 341-15
91-140 582-15
91-029 355-41
91-027 388-70/893
91-033 224-15
11-039 360-15 (4x)
91-069 335-72/893 (2X)
91-025 075-75/698 (2x)
91-027 373-72/698
91-025 055-15
91-031 409-12
91-001 283-15 (2x)
11-039 360-15
11-462 403-55 (4x)
91-025 170-15
91-029 692-75/792
11-174 233-15
91-027 371-12
91-027 370-05

Öl Oil Huile Aceite	Mittelpunkts-Viskosität bei: Mean viscosity at: Viscosité moyenne à: Viscosidad media a:		Dichte bei: Density of: Densité à: Densidad a:		Bestellnummer für Behälter mit: Part number for can with: Numéro de commande pour récipients avec: Número de pedido para recipientes con:		
	°C	mm²/s	°C	g/cm³ (g/ml)	1 Liter 1 Litre 1 Litro	5 Liter 5 Litre 5 Litros	10 Liter 10 Litre 10 Litros
28-011 201-44	40	22,0	15	0,865	91-129 917-91	91-129 919-91	91-129 920-91

Fett Grease Graisse Grasa	Penetration Penetration Pénétration Penetración	Tropfpunkt Drip-point Point de suintement Punto de goteo	Bestellnummer für Behälter mit: Part number for can with: Numéro de commande pour récipients avec: Número de pedido para recipientes con:		
	mm/10	°C	0,25 kg	0,5 kg	1 kg
28-011 202-05					28-011 202-05
28-011 202-43	375 - 405	150		28-011 202-43	
28-011 202-47	220 - 250	185			28-011 202-47

Reinigungsmittel Cleansing agent Agents de nettoyage Limpiadores	Bestellnummer für Behälter mit: Part number for can with: Numéro de commande pour récipients avec: Número de pedido para recipientes con:
	240 ml
Isoprophyl-Alkohol	95-665 735-91

No.	Seite Page Pages Página
11-039 222-15	3 - 3
11-039 225-15	3 - 3
11-039 360-15	11 - 1
11-108 021-15	4 - 4
11-108 084-15	4 - 1
11-108 171-15	3 - 2, 3 - 10
11-108 174-15	3 - 3, 4 - 1
11-108 177-15	3 - 2, 4 - 4
11-108 222-15	3 - 2
11-108 228-15	3 - 2, 3 - 3, 4 - 1
11-108 234-15	3 - 1
11-108 288-15	3 - 11
11-108 294-15	4 - 2
11-130 167-15	4 - 4
11-130 173-15	3 - 1, 3 - 3, 3 - 10, 4 - 2
11-130 185-15	3 - 3
11-130 224-15	3 - 2, 3 - 10
11-130 227-15	3 - 8, 6 - 1
11-130 254-15	3 - 1
11-130 284-15	3 - 8
11-130 293-15	4 - 4
11-130 293-25	3 - 8
11-130 305-15	7 - 1
11-130 341-15	5 - 1, 11 - 1
11-130 359-15	3 - 1, 3 - 7
11-130 395-15	3 - 1
11-130 955-15	3 - 8
11-132 286-15	3 - 1
11-173 171-25	3 - 1
11-173 177-25	3 - 5
11-173 222-25	3 - 1
11-173 225-25	6 - 1
11-174 173-15	3 - 2
11-174 176-15	3 - 4
11-174 233-15	3 - 5, 11 - 1
11-186 277-15	6 - 1
11-210 168-25	3 - 5, 3 - 6
11-210 273-15	3 - 9
11-250 076-25	3 - 8
11-250 084-25	3 - 6
11-305 185-15	4 - 4
11-317 167-15	3 - 5
11-317 908-15	3 - 5
11-330 166-15	3 - 8
11-330 169-15	4 - 1
11-330 220-15	3 - 3
11-330 277-15	4 - 1
11-330 280-15	3 - 2, 3 - 3, 3 - 4, 3 - 6, 3 - 9, 3 - 11
11-330 952-15	3 - 5, 3 - 6
11-330 955-15	4 - 2, 4 - 4
11-330 960-15	3 - 9
11-330 964-15	4 - 3
11-330 968-15	3 - 2, 3 - 6
11-335 902-15	3 - 9
11-341 082-15	3 - 3
11-341 901-15	3 - 9
11-341 902-15	3 - 9, 4 - 3
11-462 247-55	3 - 1
11-462 403-55	11 - 1
11-721 482-15	3 - 9
12-005 195-15	3 - 8
12-005 215-15	6 - 1
12-024 151-25	4 - 4
12-024 171-25	4 - 4
12-024 191-25	3 - 9
12-024 211-15	3 - 1
12-305 114-15	3 - 2, 3 - 3, 4 - 1
12-305 144-15	3 - 2
12-305 174-15	3 - 8
12-333 230-15	3 - 1
12-360 061-05	3 - 10
12-360 063-05	3 - 10
12-499 190-45	7 - 1
12-610 170-45	3 - 2
12-610 190-45	3 - 2
12-610 200-45	3 - 2, 4 - 3
12-610 230-45	4 - 4
12-618 080-45	4 - 4
12-640 090-55	4 - 1
12-640 130-55	3 - 6
12-640 170-55	4 - 1
12-640 230-55	5 - 1, 11 - 1
13-033 094-05	4 - 3
13-052 109-55	4 - 4
13-064 383-05	3 - 8
14-218 050-01	3 - 10
14-602 901-01	3 - 6
15-032 002-45	7 - 1
15-032 006-45	6 - 1
15-711 050-51	3 - 3
16-414 103-05	9 - 1
18-372 003-91	7 - 1
18-372 004-91	7 - 1
18-372 008-91	6 - 1
18-378 009-91	6 - 1
25-308 820-40	6 - 1, 7 - 1
25-308 820-60	7 - 1
26-534 300-50	3 - 4, 3 - 6, 3 - 8
26-535 001-00	3 - 4
28-011 201-44	12 - 1
28-011 202-05	12 - 1
28-011 202-43	12 - 1
28-011 202-47	12 - 1
61-111 600-01	9 - 1
61-111 600-35/001	9 - 1
61-111 630-14	9 - 1
71-170 001-31	4 - 4
71-210 001-25	4 - 4
71-370 001-31	4 - 4
91-000 086-15	3 - 10
91-000 094-25	4 - 2
91-000 250-15	3 - 11
91-000 277-25	3 - 10
91-000 338-15	3 - 10
91-000 366-15	3 - 5
91-000 390-05	3 - 11
91-000 452-15	4 - 2
91-000 509-15	3 - 11
91-000 510-15	3 - 8
91-000 511-15	3 - 10, 4 - 2
91-000 522-15	3 - 8
91-000 524-05	3 - 5
91-000 624-15	3 - 11
91-000 625-15	3 - 10
91-000 638-05	3 - 10, 4 - 2
91-000 678-15	3 - 11
91-000 713-15	3 - 11
91-001 013-15	3 - 7, 4 - 2
91-001 283-15	3 - 11, 11 - 1
91-001 512-15	3 - 7
91-001 522-25	3 - 5

No.	Seite Page Pages Página	No.	Seite Page Pages Página	No.	Seite Page Pages Página	No.	Seite Page Pages Página
91-002 134-05	3 - 11	91-011 753-05	4 - 2	91-014 861-11	4 - 4	91-025 170-15	11 - 1
91-003 113-05	3 - 1	91-011 771-05	3 - 8	91-014 865-91	4 - 2	91-027 370-05	11 - 1
91-004 005-05	3 - 5	91-011 772-92	3 - 11	91-014 866-12	4 - 2	91-027 371-12	11 - 1
91-004 006-05	3 - 5	91-011 778-05	3 - 3	91-014 867-15	3 - 10, 4 - 2	91-027 373-72/698	11 - 1
91-004 309-05	3 - 2	91-012 761-90	3 - 9	91-014 868-05	3 - 10, 4 - 2	91-027 388-70/893	11 - 1
91-006 505-05	3 - 5	91-013 040-92	3 - 6	91-014 870-05	4 - 4	91-029 355-41	11 - 1
91-006 616-05	3 - 8	91-013 091-05	3 - 5	91-014 873-05	4 - 3	91-029 692-75/792	11 - 1
91-007 116-05	3 - 2	91-013 130-25	3 - 8	91-014 877-11	4 - 4	91-031 409-12	11 - 1
91-008 618-05	3 - 8	91-013 191-05	3 - 5	91-014 878-05	4 - 4	91-033 224-15	11 - 1
91-009 148-05	3 - 4	91-013 193-91	3 - 5	91-014 879-05	4 - 4	91-056 192-25	3 - 9
91-009 328-91	3 - 5	91-013 790-01	3 - 1	91-014 883-11	4 - 4	91-056 193-25	3 - 9
91-009 603-75/895	3 - 8	91-014 021-12	3 - 11	91-014 884-05	4 - 4	91-056 578-91	3 - 9
91-009 605-05	3 - 8	91-014 039-70/895	3 - 8	91-014 885-90	4 - 3	91-057 720-15	3 - 2
91-009 609-05	3 - 8	91-014 040-71/895	3 - 8	91-014 886-12	4 - 2	91-060 581-91	3 - 11
91-009 617-05	3 - 8	91-014 046-05	4 - 2	91-014 887-05	4 - 2	91-063 048-05	3 - 2, 3 - 4
91-009 618-05	3 - 8	91-014 614-05	3 - 11	91-014 889-05	4 - 3	91-063 051-01	3 - 4
91-009 624-05	3 - 8	91-014 615-05	3 - 11	91-014 890-05	4 - 4	91-066 456-05	4 - 4
91-009 702-02	3 - 8	91-014 676-90	3 - 11	91-014 897-01	4 - 1	91-069 335-72/893	11 - 1
91-010 013-05	3 - 7, 4 - 2	91-014 716-05	3 - 9	91-014 926-91	4 - 4	91-095 850-91	4 - 4
91-010 022-05	3 - 8	91-014 735-12	3 - 10	91-014 928-91	4 - 4	91-099 904-45	4 - 4
91-010 023-05	3 - 5	91-014 742-25	3 - 8	91-014 930-12	4 - 4	91-100 213-05	3 - 4
91-010 026-21	3 - 5	91-014 743-25	3 - 8	91-015 756-05	4 - 4	91-100 281-25	3 - 6
91-010 115-05	3 - 5	91-014 747-91	3 - 10	91-017 378-15	4 - 1	91-100 341-15	4 - 3
91-010 116-05	3 - 5	91-014 785-05	3 - 11	91-018 358-75/770	3 - 6	91-100 342-15	4 - 3
91-010 181-25	3 - 5	91-014 838-25	3 - 8	91-018 460-90	4 - 3	91-100 366-15	3 - 2
91-010 183-05	3 - 5	91-014 846-92	4 - 3	91-018 487-05	3 - 7	91-102 210-12	4 - 2
91-010 185-05	3 - 5	91-014 849-05	4 - 1	91-018 515-01	3 - 8	91-102 216-91	4 - 2
91-010 186-15	3 - 5	91-014 850-05	4 - 3	91-019 676-05	3 - 8	91-105 005-15	3 - 3
91-010 196-05	3 - 6	91-014 851-05	4 - 3	91-019 929-05	3 - 11	91-105 447-25	3 - 5
91-010 596-05	3 - 6, 3 - 8	91-014 851-92	4 - 3	91-020 207-05	3 - 9	91-105 492-91	3 - 11
91-010 825-05	3 - 2	91-014 855-05	4 - 1	91-021 486-41	5 - 1	91-105 493-05	3 - 11
91-011 712-05	3 - 10	91-014 856-91	4 - 1	91-025 055-15	11 - 1	91-106 205-15	3 - 10, 4 - 2
91-011 717-12	3 - 11	91-014 858-91	4 - 4	91-025 075-75/698	11 - 1	91-107 162-15	4 - 1

No.	Seite Page Pages Página
91-118 099-91	3 - 6
91-118 196-12	3 - 2
91-118 430-25	3 - 5
91-118 681-05	3 - 6
91-118 683-05	3 - 6
91-118 685-05	3 - 6
91-118 858-15	3 - 8
91-118 940-05	3 - 6
91-119 421-05	3 - 2
91-119 590-05	3 - 8
91-129 917-91	12 - 1
91-129 919-91	12 - 1
91-129 920-91	12 - 1
91-140 085-05	3 - 3
91-140 086-12	3 - 3
91-140 101-05	3 - 6
91-140 102-05	3 - 6
91-140 120-05	3 - 9
91-140 273-05	3 - 3
91-140 292-91	3 - 3
91-140 336-15	3 - 5
91-140 342-01	3 - 3
91-140 347-01	3 - 2
91-140 349-05	3 - 2, 3 - 3
91-140 351-91	3 - 2
91-140 352-05	3 - 2
91-140 353-05	3 - 2
91-140 358-05	3 - 2
91-140 359-05	3 - 2
91-140 360-05	3 - 2
91-140 363-12	3 - 2
91-140 366-05	3 - 2
91-140 367-05	3 - 2
91-140 368-01	3 - 2
91-140 372-05	3 - 2
91-140 378-05	3 - 3
91-140 379-92	3 - 3
91-140 394-05	3 - 2
91-140 403-91	3 - 8
91-140 450-25	3 - 2
91-140 481-01	3 - 7
91-140 516-75/770	3 - 6
91-140 570-91	3 - 4
91-140 582-15	5 - 1, 11 - 1
91-141 099-05	3 - 3
91-141 100-91	3 - 2
91-141 101-15	3 - 2
91-141 102-05	3 - 2
91-141 307-05	3 - 3
91-141 312-71/951	3 - 3
91-141 313-75/951	3 - 3
91-141 442-15	3 - 5
91-141 443-15	3 - 5
91-141 452-12	3 - 7
91-141 454-91	3 - 7
91-141 502-15	3 - 2
91-141 612-91	3 - 9
91-141 617-75/698	3 - 1
91-141 618-75/895	3 - 1
91-141 620-72/893	3 - 9
91-141 621-75/895	3 - 1
91-141 622-75/698	3 - 1
91-141 623-75/698	3 - 1
91-141 624-75/895	3 - 1
91-141 625-75/895	3 - 1
91-141 626-05	3 - 5
91-141 628-75/895	3 - 1
91-141 632-15	3 - 1
91-141 633-15	4 - 1
91-141 634-91	4 - 1
91-141 635-12	4 - 1
91-141 636-15	4 - 1
91-141 637-75/893	3 - 1
91-141 646-71/770	3 - 9
91-141 647-75/770	3 - 9
91-141 648-05	3 - 9
91-141 649-05	3 - 9
91-141 650-91	3 - 10
91-141 651-01	3 - 10
91-141 653-05	3 - 10
91-141 664-75/895	6 - 1
91-141 665-91	3 - 3
91-141 666-05	3 - 3
91-141 667-05	3 - 3
91-141 668-15	3 - 2
91-141 669-15	3 - 5
91-141 672-75/893	3 - 1
91-141 675-05	3 - 8
91-141 679-71/698	3 - 8
91-141 688-90	3 - 1
91-141 694-05	3 - 3
91-141 714-91	3 - 6
91-141 829-92	3 - 5
91-141 831-15	3 - 5
91-141 848-91	3 - 2
91-141 850-91	3 - 2
91-141 851-91	3 - 2
91-141 852-91	3 - 2
91-141 853-91	3 - 3
91-165 505-05	4 - 1
91-165 618-05	3 - 11
91-166 452-21	3 - 9
91-166 559-25	3 - 5
91-166 670-15	3 - 1
91-168 025-05	3 - 4
91-168 480-15	3 - 9
91-169 523-05	3 - 3
91-171 042-05	3 - 6
91-171 049-05	3 - 6
91-171 808-05	3 - 2
91-173 664-15	3 - 3
91-174 478-05	3 - 11
91-174 479-05	3 - 11
91-174 480-05	3 - 11
91-174 703-91	3 - 11
91-174 783-05	3 - 6
91-174 879-05	3 - 9
91-174 955-91	3 - 11
91-174 956-45	3 - 11
91-175 171-05	4 - 1
91-175 690-05	3 - 11
91-175 785-05	3 - 11
91-176 267-05	3 - 2
91-176 332-25	3 - 5
91-187 386-75/893	7 - 1
91-187 426-70/893	7 - 1
91-229 068-75/895	8 - 1
91-229 069-75/895	8 - 1
91-229 070-70/895	8 - 1
91-229 071-71/895	8 - 1
91-229 072-45	8 - 1
91-229 073-71/895	8 - 1

No.	Seite Page Pages Página
91-229 074-05	8 - 1
91-229 075-45	8 - 1
91-229 076-75/698	8 - 1
91-229 077-72/895	8 - 1
91-229 078-25	8 - 1
91-229 079-25	8 - 1
91-229 080-25	8 - 1
91-229 081-25	8 - 1
91-229 082-25	8 - 1
91-229 123-25	8 - 1
91-229 124-25	8 - 1
91-229 125-25	8 - 1
91-229 126-25	8 - 1
91-229 127-25	8 - 1
91-229 128-25	8 - 1
91-229 129-25	8 - 1
91-266 397-01	3 - 6
91-700 082-15	3 - 5
91-700 364-25	3 - 1
91-700 412-25	3 - 5
91-700 510-15	3 - 3
91-700 592-15	3 - 5
91-700 680-15	3 - 9, 3 - 11
91-700 689-15	3 - 6, 3 - 9, 3 - 11
91-700 961-15	3 - 8, 4 - 3
91-700 962-15	4 - 3
91-709 610-71/698	3 - 8
95-215 000-04/261	6 - 1
95-215 040-15/930	6 - 1
95-215 040-16/156	6 - 1
95-215 040-16/183	6 - 1
95-215 080-09/905	6 - 1
95-665 735-91	12 - 1
96-710 194-15	3 - 10
96-711 962-05	3 - 2
99-136 546-91	7 - 1
99-137 001-05	3 - 1
99-137 151-45	3 - 6
99-137 227-91	6 - 1

PFAFF

335

Unterklassen-Ausstattung
Subclass parts
Composition des sous-classes
Composición de las subclases

-2/27 B◆

Für rechte Kantennäharbeiten.
Verkleinerte Form des Teilesatzes (Nähwerkzeuge glatt).
Lineal auf dem Unterarm befestigt.

For right edge sewing. Smaller form of the parts set (part set flat). Edge guide attached to the lower arm.

Pour les coutures en bordure droite.
Forme réduite du jeu pièces (outils de couture lisses). Guide-bord fixé au bras inférieur.

Para costura marginales a la derecha.
Forma reducida del juego de piezas (órganos de costura lisos). Guía asegurada sobre el brazo inferior.

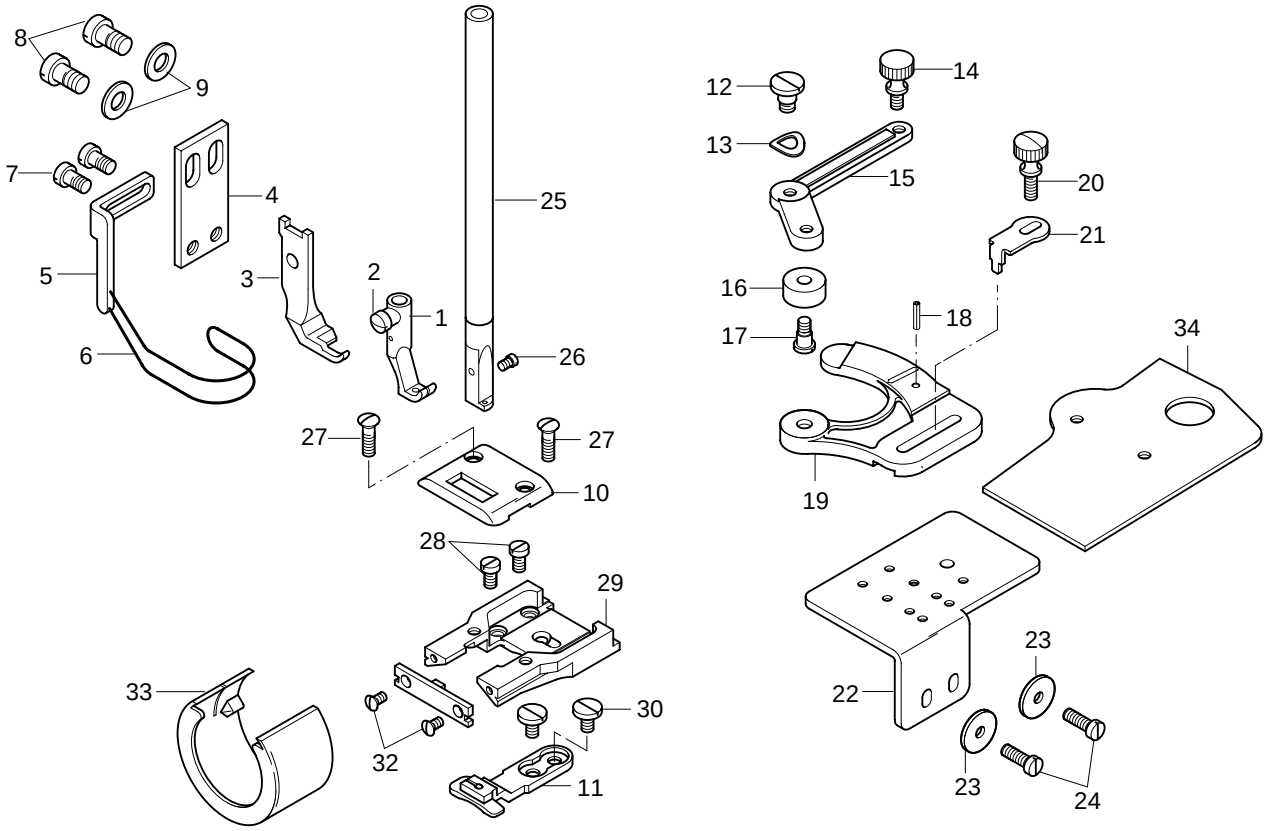

Pos.-Nr. Item No. Nº pos. Nº de pos.	Teile-Nr. Part No. Nº de pieces Nº de pieza
1 - 24	91-201 161-93/001
1 - 2	91-049 042-93/002
2	91-000 085-15
3	91-049 534-04/001
4 - 7	91-057 721-91
4	91-057 720-15
5 - 6	91-057 697-91
5	91-154 702-15
6	91-055 205-05 3
7	11-108 171-15
8	11-108 222-15
9	12-305 144-15
10	91-158 206-04/001
11	91-059 229-04/004
12 - 19	91-044 043-91
12	91-000 655-25
13	91-006 030-25
14	91-001 084-25
15	91-044 042-25

Pos.-Nr. Item No. Nº pos. Nº de pos.	Teile-Nr. Part No. Nº de pieces Nº de pieza
16	91-001 807-15
17	91-000 034-15
18	13-052 095-55
19	91-044 041-25
20	91-000 112-15
21	91-025 559-25
22	91-040 477-25
23	12-341 090-15
24	91-000 073-15
25 - 26	91-712 488-92
26	91-173 664-15
27	91-000 277-25
28	91-000 086-15
29	91-048 303-25
30	91-000 338-15
31	91-048 304-24/001
32	91-000 625-15
33	91-014 962-25
34	91-040 476-25

☐ / ◆ siehe Kapitel 2 Erläuterung der Schlüsselzeichen
see chapter 2 Explanation of key markings
voir le chap. 2 Explication des symboles
véase el Cap. 2 Explicaciones de los signos clave

-2/27 BN◆

Für rechte Kantennäharbeiten.
Verkleinerte Form des Teilesatzes (Nähwerkzeuge glatt).
Lineal auf dem Unterarm befestigt.

For right edge sewing. Smaller form of the parts set (part set flat). Edge guide attached to the lower arm.

Pour les coutures en bordure droite.
Forme réduite du jeu pièces (outils de couture lisses). Guide-bord fixé au bras inférieur.

Para costura marginales a la derecha.
Forma reducida del juego de piezas (órganos de costura lisos). Guía asegurada sobre el brazo inferior.

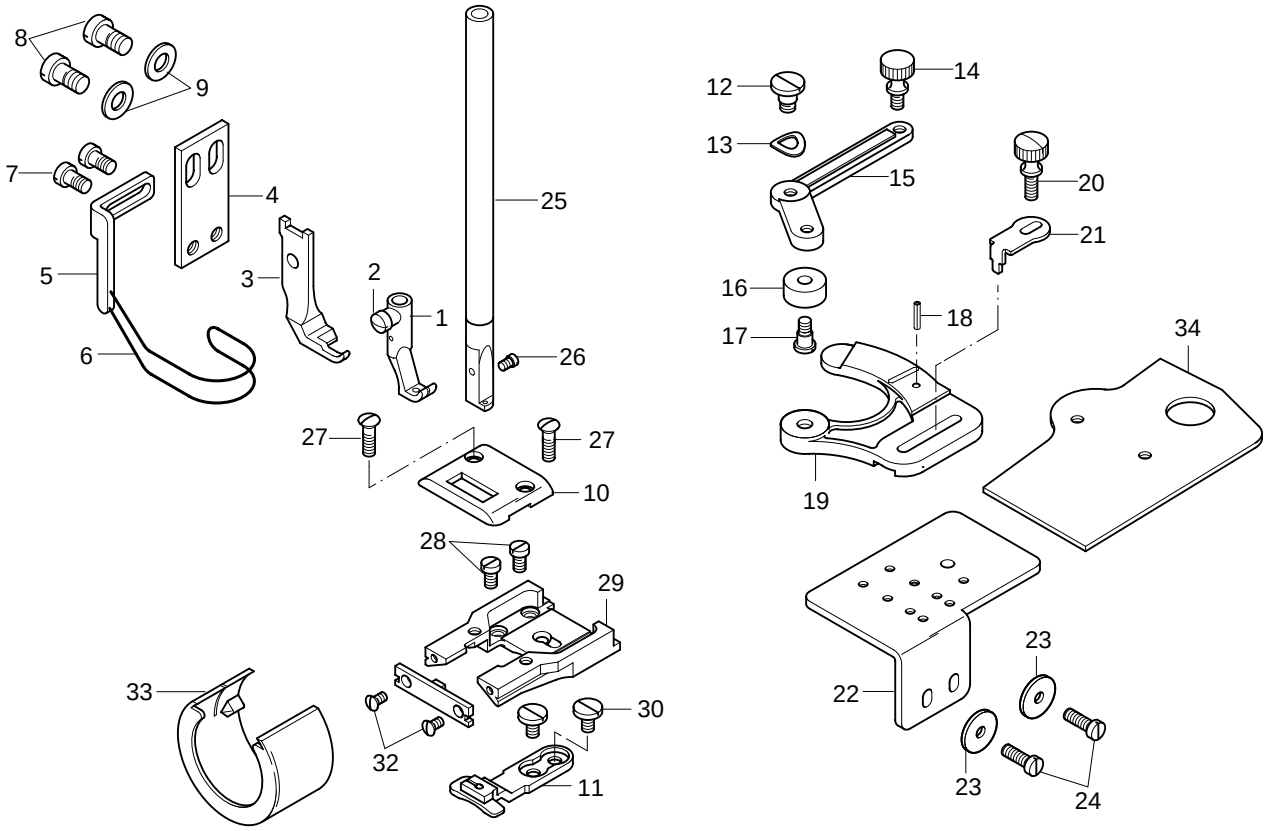

Pos.-Nr. Item No. Nº pos. Nº de pos.	Teile-Nr. Part No. Nº de pieces Nº de pieza
1 - 24	91-201 161-93/002
1 - 2	91-049 042-93/002
2	91-000 085-15
3	91-049 534-04/001
4 - 7	91-057 721-91
4	91-057 720-15
5 - 6	91-057 697-91
5	91-154 702-15
6	91-055 205-05 3
7	11-108 171-15
8	11-108 222-15
9	12-305 144-15
10	91-158 206-04/002
11	91-059 229-04/004
12 - 19	91-044 043-91
12	91-000 655-25
13	91-006 030-25
14	91-001 084-25
15	91-044 042-25

Pos.-Nr. Item No. Nº pos. Nº de pos.	Teile-Nr. Part No. Nº de pieces Nº de pieza
16	91-001 807-15
17	91-000 034-15
18	13-052 095-55
19	91-044 041-25
20	91-000 112-15
21	91-025 559-25
22	91-040 477-25
23	12-341 090-15
24	91-000 073-15
25 - 26	91-712 488-92
26	91-173 664-15
27	91-000 277-25
28	91-000 086-15
29	91-048 303-25
30	91-000 338-15
31	91-048 304-24/001
32	91-000 625-15
33	91-014 962-25
34	91-040 476-25

-2/27-900/52 BN◆

Für rechte Kantennäharbeiten.
Verkleinerte Form des Teilesatzes (Nähwerkzeuge glatt).
Lineal auf dem Unterarm befestigt.

For right edge sewing. Smaller form of the parts set (part set flat). Edge guide attached to the lower arm.

Pour les coutures en bordure droite.
Forme réduite du jeu pièces (outils de couture lisses). Guide-bord fixé au bras inférieur.

Para costura marginales a la derecha.
Forma reducida del juego de piezas (órganos de costura lisos). Guía asegurada sobre el brazo inferior.

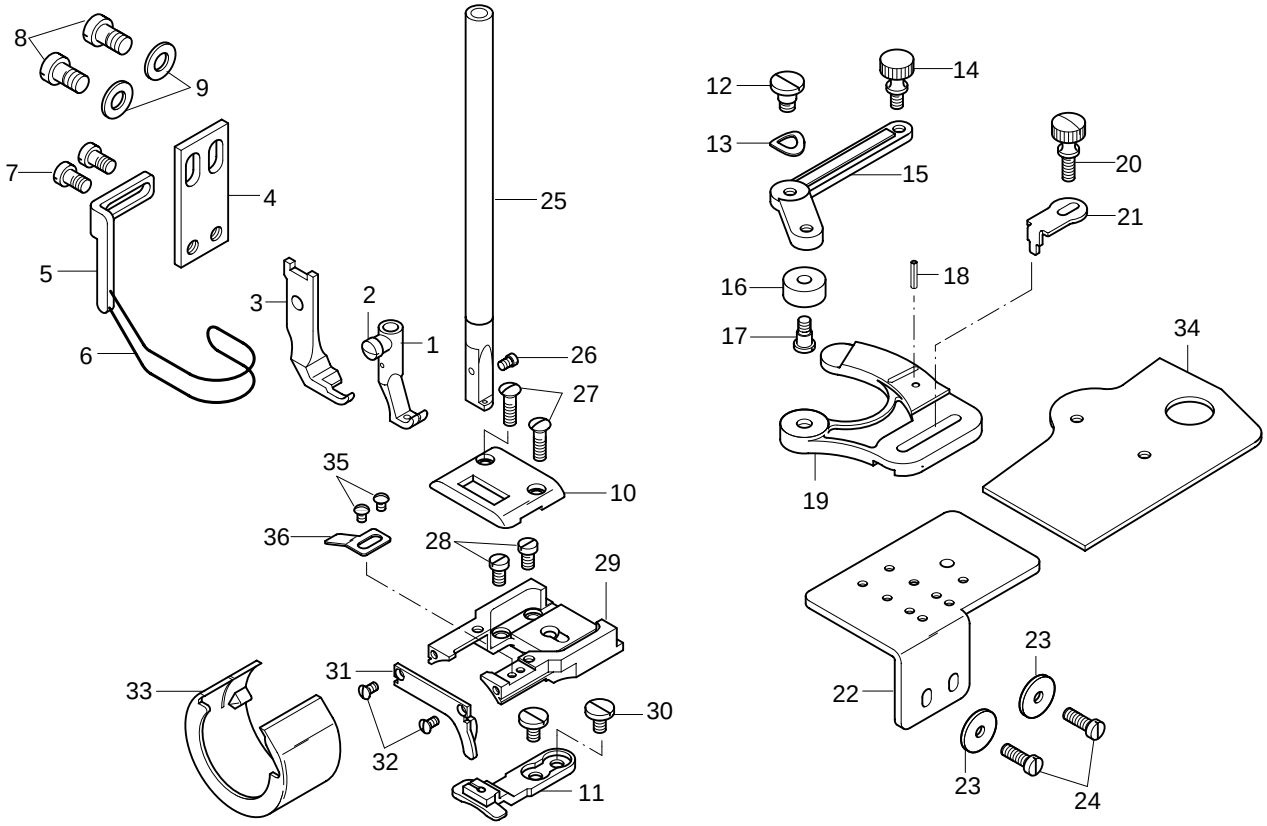

Pos.-Nr. Item No. Nº pos. Nº de pos.	Teile-Nr. Part No. Nº de pieces Nº de pieza
1 - 24	91-201 161-93/001
1 - 2	91-049 042-93/002
2	91-000 085-15
3	91-049 534-04/001
4 - 7	91-057 721-91
4	91-057 720-15
5 - 6	91-057 697-91
5	91-154 702-15
6	91-055 205-05 3
7	11-108 171-15
8	11-108 222-15
9	12-305 144-15
10	91-158 206-04/001
11	91-059 229-04/004
12 - 19	91-044 043-91
12	91-000 655-25
13	91-006 030-25
14	91-001 084-25
15	91-044 042-25
16	91-001 807-15

Pos.-Nr. Item No. Nº pos. Nº de pos.	Teile-Nr. Part No. Nº de pieces Nº de pieza
17	91-000 034-15
18	13-052 095-55
19	91-044 041-25
20	91-000 112-15
21	91-025 559-25
22	91-040 477-25
23	12-341 090-15
24	91-000 073-15
25 - 26	91-712 488-92
26	91-173 664-15
27	91-000 277-25
28	91-000 086-15
29	91-014 048-25
30	91-000 338-15
31	91-014 844-24/003
32	91-000 452-15
33	91-014 960-25
34	91-040 476-25
35	91-000 094-25
36	91-014 046-05

□ / ◆ siehe Kapitel 2 Erläuterung der Schlüsselzeichen
see chapter 2 Explanation of key markings
voir le chap. 2 Explication des symboles
véase el Cap. 2 Explicaciones de los signos clave

PFAFF

-2/28 BN3,0◆

Für rechte Kantennäharbeiten. Verkleinerte Form des Teilesatzes (Nähwerkzeuge glatt). Lineal an dem Maschinenkopf befestigt.

For right edge sewing. Smaller form of the parts set (part set flat). Edge guide attached to the needle head.

Pour les coutures en bordure droite. Forme réduite du jeu pièces (outils de couture lisses). Guide-bord fixé à la tête de machine.

Para costura marginales a la derecha. Forma reducida del juego de piezas (órganos de costura lisos). Guía asegurada sobre la cabeza de la máquina.

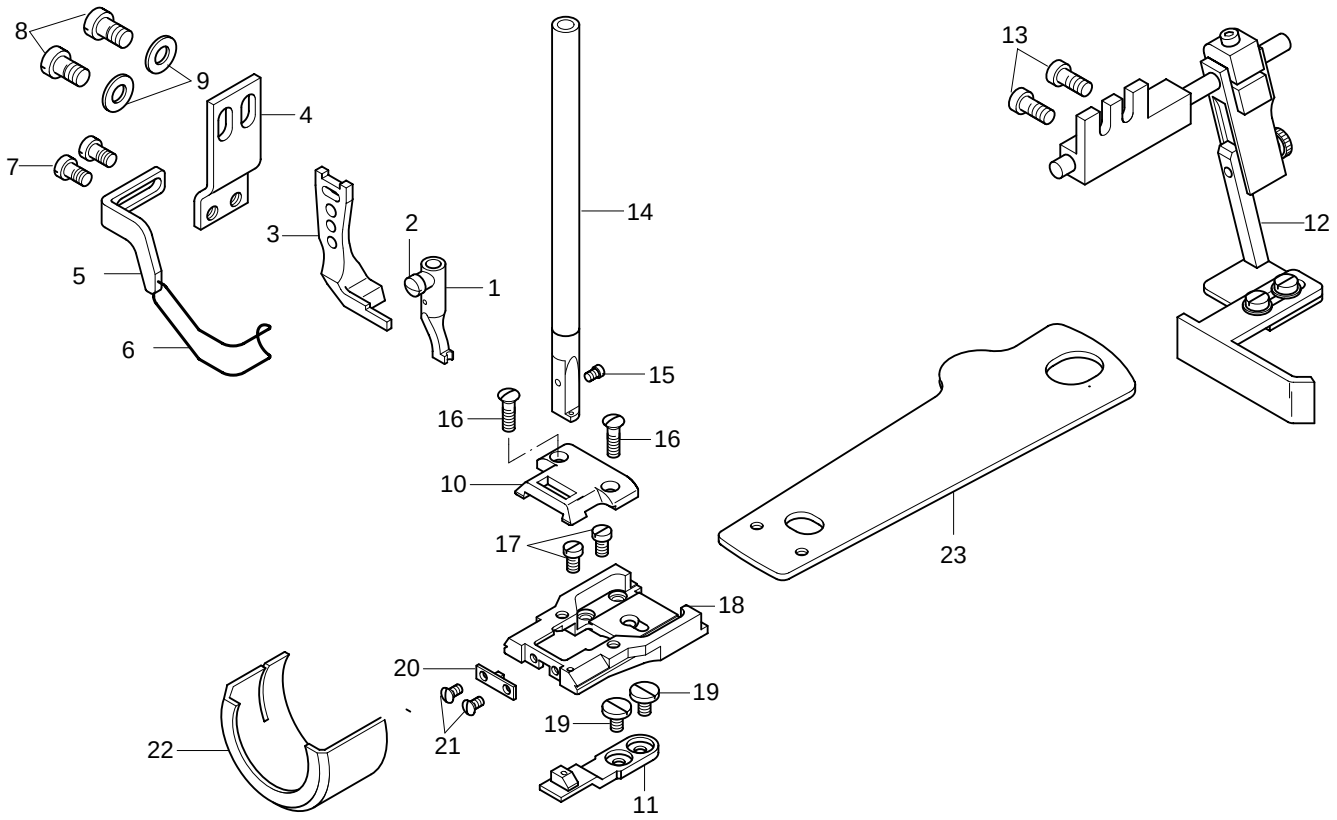

Pos.-Nr. Item No. Nº pos. Nº de pos.	Teile-Nr. Part No. Nº de pieces Nº de pieza
1 - 13	91-201 779-93/001
1 - 2	91-049 432-92
2	91-000 085-15
3	91-049 823-05
4 - 7	91-154 623-91
4	91-154 619-15
5 - 6	91-155 434-91
5	91-155 431-15
6	91-155 435-05 3
7	11-108 171-15
8	11-108 222-15
9	12-305 144-15
10	91-150 555-05

Pos.-Nr. Item No. Nº pos. Nº de pos.	Teile-Nr. Part No. Nº de pieces Nº de pieza
11	91-059 703-05
12	09-009 854-86
13	11-132 223-15
14 - 15	91-712 488-92
15	91-173 664-15
16	91-000 277-25
17	91-000 086-15
18	91-158 218-25
19	91-000 338-15
20	91-014 637-24/003
21	91-000 625-15
22	91-014 961-25
23	91-014 643-91

-2/28-900/52 BN3,0◆

Für rechte Kantennäharbeiten.
Verkleinerte Form des Teilesatzes (Nähwerkzeuge glatt).
Lineal auf dem Unterarm befestigt.

For right edge sewing. Smaller form of the parts set (part set flat). Edge guide attached to the lower arm.

Pour les coutures en bordure droite. Forme réduite du jeu pièces (outils de couture lisses). Guide-bord fixé au bras inférieur.

Para costura marginales a la derecha. Forma reducida del juego de piezas (órganos de costura lisos). Guía asegurada sobre el brazo inferior.

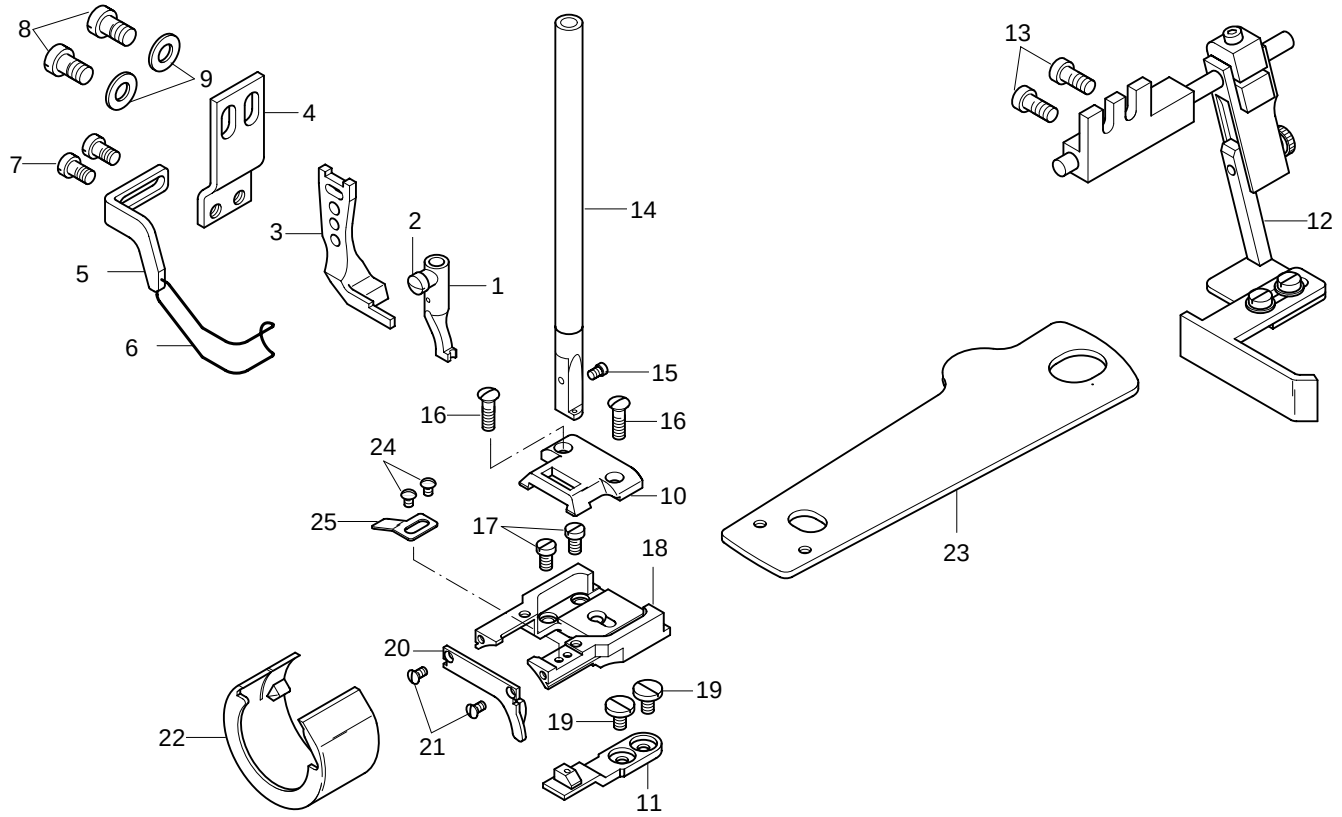

Pos.-Nr. Item No. Nº pos. Nº de pos.	Teile-Nr. Part No. Nº de pieces Nº de pieza
1 - 13	91-201 779-93/001
1 - 2	91-049 432-92
2	91-000 085-15
3	91-049 823-05
4 - 7	91-154 623-91
4	91-154 619-15
5 - 6	91-155 434-91
5	91-155 431-15
6	91-155 435-05 3
7	11-108 171-15
8	11-108 222-15
9	12-305 144-15
10	91-150 555-05
11	91-059 703-05

Pos.-Nr. Item No. Nº pos. Nº de pos.	Teile-Nr. Part No. Nº de pieces Nº de pieza
12	09-009 854-86
13	11-132 223-15
14 - 15	91-712 488-92
15	91-173 664-15
16	91-000 277-25
17	91-000 086-15
18	91-014 048-25
19	91-000 338-15
20	91-014 844-24/003
21	91-000 452-15
22	91-014 960-25
23	91-014 643-91
24	91-000 094-25
25	91-014 046-05

□ / ◆ siehe Kapitel 2 Erläuterung der Schlüsselzeichen
see chapter 2 Explanation of key markings
voir le chap. 2 Explication des symboles
véase el Cap. 2 Explicaciones de los signos clave

PFAFF

-6/01 B◆

Für allgemeine Näharbeiten.
Standardform des Teilesatzes.

For ordinary sewing operations.
Standard part set.

Travaux d'utilité courante.
Jeu de pièces standard.

Para trabajos de costura en general.
Juego de piezas estándard.

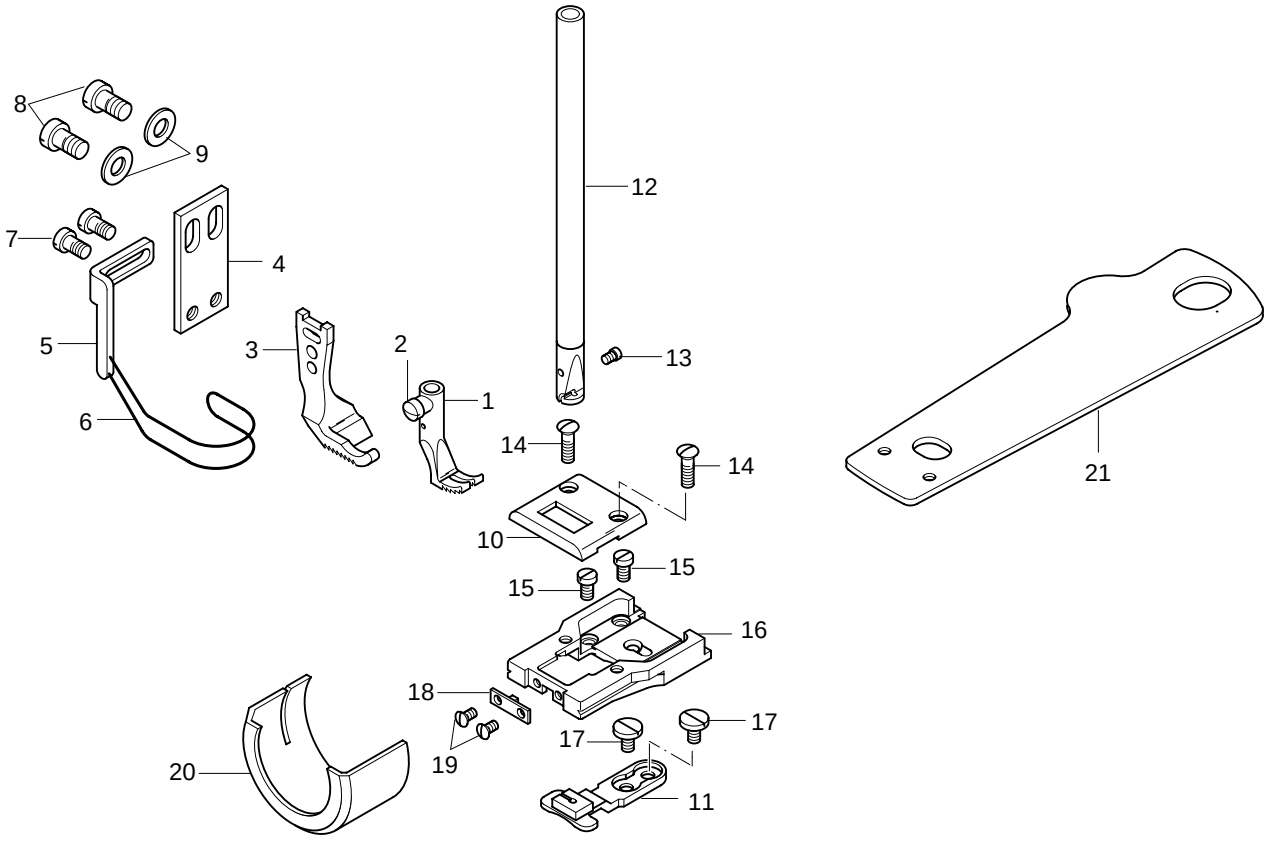

Pos.-Nr. Item No. Nº pos. Nº de pos.	Teile-Nr. Part No. Nº de pieces Nº de pieza
1 - 11	91-201 160-93/001
1 - 2	91-049 269-93/006
2	91-000 085-15
3	91-049 585-04/004
4 - 7	91-057 721-91
4	91-057 720-15
5 - 6	91-057 697-91
5	91-154 702-15
6	91-055 205-05 3
7	11-108 171-15
8	11-108 222-15
9	12-305 144-15

Pos.-Nr. Item No. Nº pos. Nº de pos.	Teile-Nr. Part No. Nº de pieces Nº de pieza
10	91-046 009-04/001
11	91-046 008-04/002
12 - 13	91-710 650-92
13	91-173 664-15
14	91-000 277-25
15	91-000 086-15
16	91-014 636-25
17	91-000 338-15
18	91-014 637-24/001
19	91-000 625-15
20	91-014 961-25
21	91-014 643-91

☐ / ◆ siehe Kapitel 2 Erläuterung der Schlüsselzeichen
see chapter 2 Explanation of key markings
voir le chap. 2 Explication des symboles
véase el Cap. 2 Explicaciones de los signos clave

-6/01 BN◆

Für allgemeine Näharbeiten.
Standardform des Teilesatzes.

For ordinary sewing operations.
Standard part set.

Travaux d'utilité courante.
Jeu de pièces standard.

Para trabajos de costura en general.
Juego de piezas estándard.

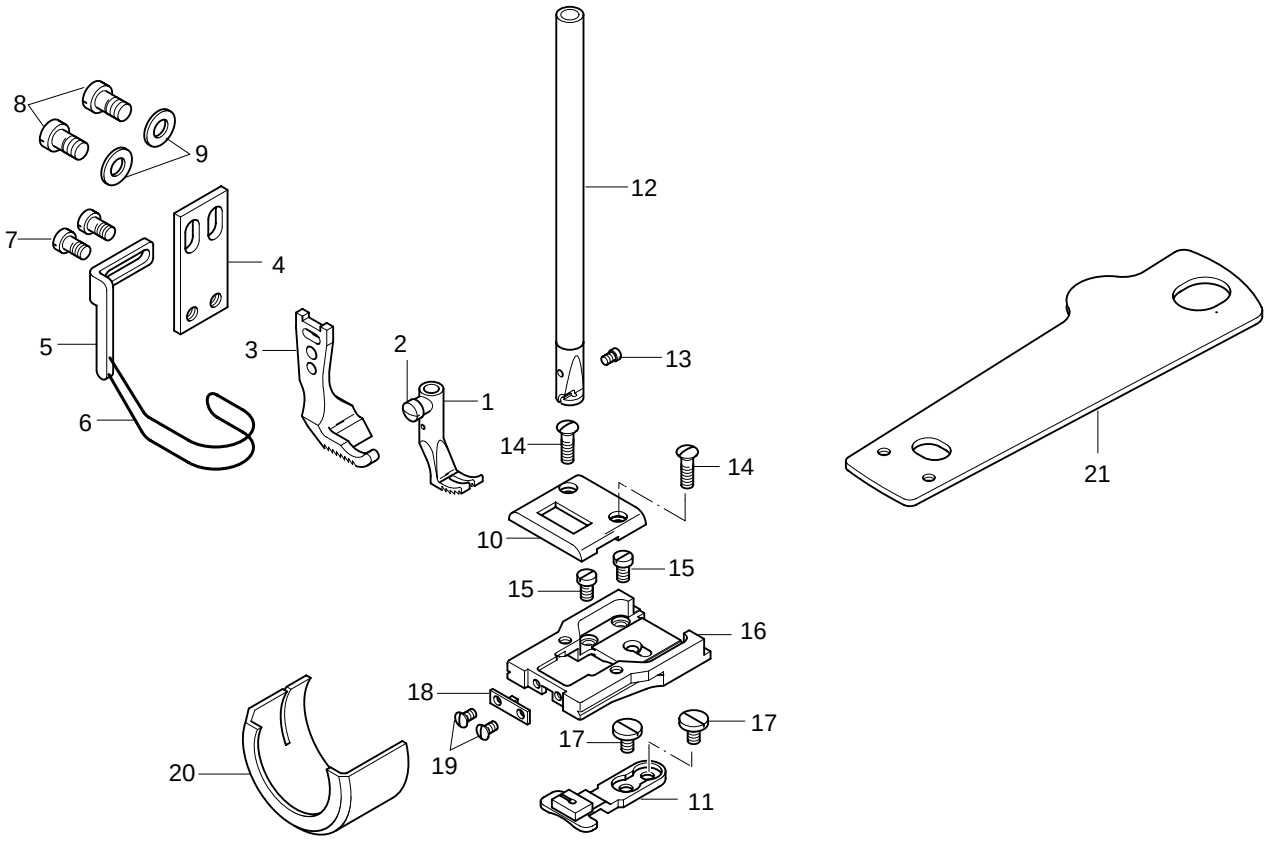

Pos.-Nr. Item No. Nº pos. Nº de pos.	Teile-Nr. Part No. Nº de pieces Nº de pieza
1 - 11	91-201 160-93/002
1 - 2	91-049 269-93/006
2	91-000 085-15
3	91-049 585-04/004
4 - 7	91-057 721-91
4	91-057 720-15
5 - 6	91-057 697-91
5	91-154 702-15
6	91-055 205-05 3
7	11-108 171-15
8	11-108 222-15
9	12-305 144-15

Pos.-Nr. Item No. Nº pos. Nº de pos.	Teile-Nr. Part No. Nº de pieces Nº de pieza
10	91-046 009-04/002
11	91-046 008-04/002
12 - 13	91-710 650-92
13	91-173 664-15
14	91-000 277-25
15	91-000 086-15
16	91-014 636-25
17	91-000 338-15
18	91-014 637-24/001
19	91-000 625-15
20	91-014 961-25
21	91-014 643-91

□ / ◆ siehe Kapitel 2 Erläuterung der Schlüsselzeichen
see chapter 2 Explanation of key markings
voir le chap. 2 Explication des symboles
véase el Cap. 2 Explicaciones de los signos clave

PFAFF

-6/01-900/52 BN◆

Für allgemeine Näharbeiten.
Standardform des Teilesatzes.

For ordinary sewing operations.
Standard part set.

Travaux d'utilité courante.
Jeu de pièces standard.

Para trabajos de costura en general.
Juego de piezas estándard.

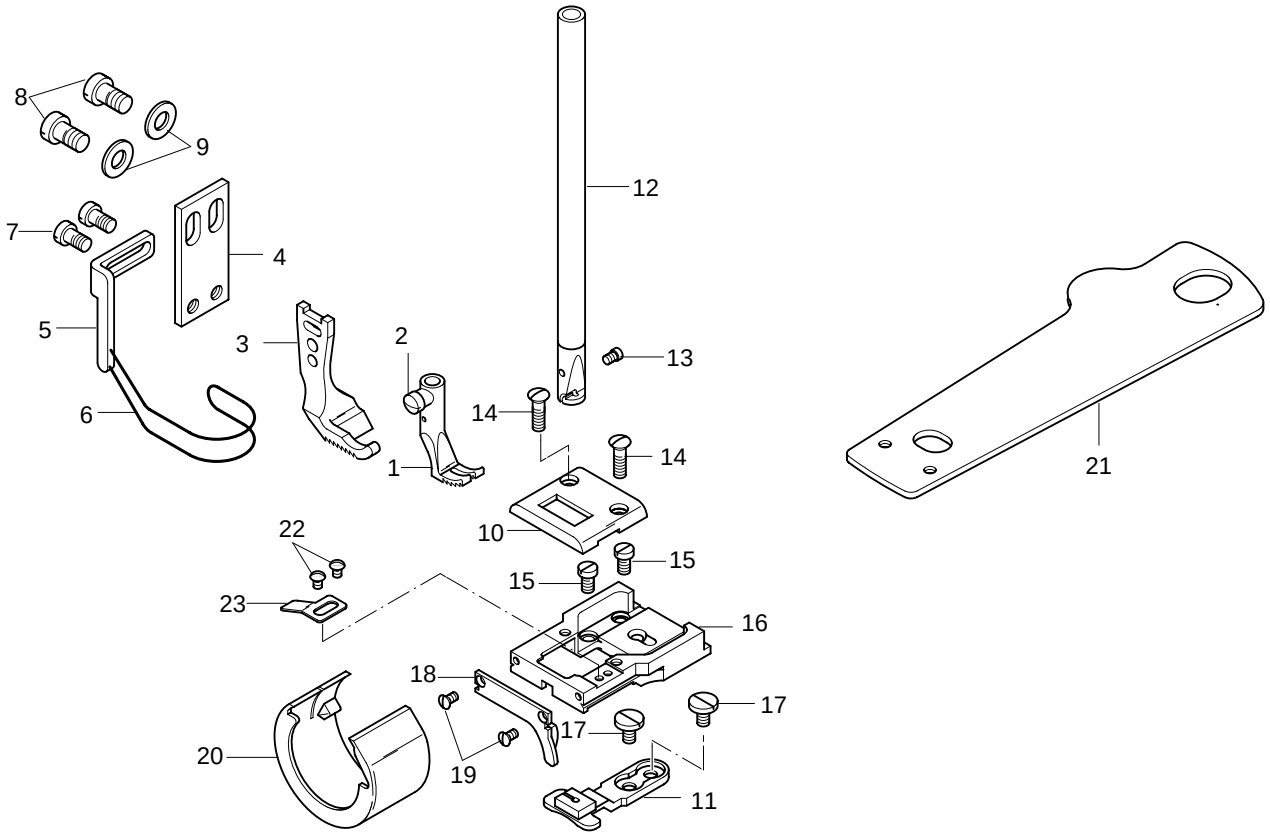

Pos.-Nr. Item No. Nº pos. Nº de pos.	Teile-Nr. Part No. Nº de pieces Nº de pieza
1 - 11	91-201 160-93/002
1 - 2	91-049 269-93/006
2	91-000 085-15
3	91-049 585-04/004
4 - 7	91-057 721-91
4	91-057 720-15
5 - 6	91-057 697-91
5	91-154 702-15
6	91-055 205-05 3
7	11-108 171-15
8	11-108 222-15
9	12-305 144-15
10	91-046 009-04/002

Pos.-Nr. Item No. Nº pos. Nº de pos.	Teile-Nr. Part No. Nº de pieces Nº de pieza
11	91-046 008-04/002
12 - 13	91-710 650-92
13	91-173 664-15
14	91-000 277-25
15	91-000 086-15
16	91-014 047-25
17	91-000 338-15
18	91-014 893-24/002
19	91-000 452-15
20	91-014 959-25
21	91-014 643-91
22	91-000 094-25
23	91-014 046-05

□ /◆ siehe Kapitel 2 Erläuterung der Schlüsselzeichen
see chapter 2 Explanation of key markings
voir le chap. 2 Explication des symboles
véase el Cap. 2 Explicaciones de los signos clave

-17/01 B◆

Arbeitsgang
Operation
Opération
Opéracion

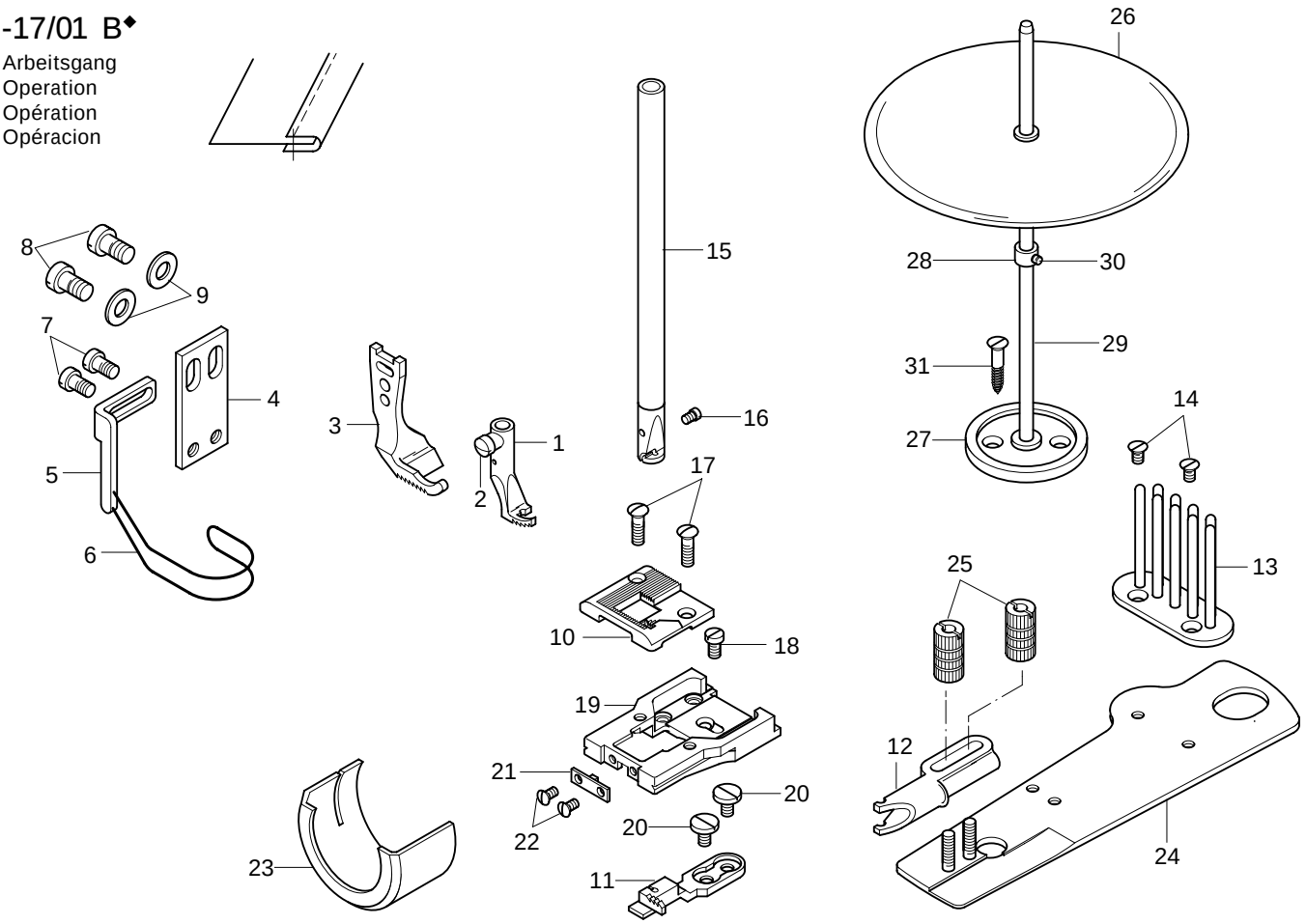

Pos.-Nr. Item No. Nº pos. Nº de pos.	Teile-Nr. Part No. Nº de pieces Nº de pieza
1 - 14	91-201 162-93/001
1 - 2	91-040 629-93/006
2	91-000 085-15
3	91-040 432-04/005
4 - 7	91-057 721-91
4	91-057 720-15
5 - 6	91-057 697-91
5	91-154 702-15
6	91-055 205-05 3
7	11-108 171-15
8	11-108 222-15
9	12-305 144-15
10	91-046 498-04/001
11	91-046 497-04/001
12	91-040 452-23/021 x 14 x 3,0
13	91-044 251-21
14	91-000 380-15
15 - 16	91-710 650-92

Pos.-Nr. Item No. Nº pos. Nº de pos.	Teile-Nr. Part No. Nº de pieces Nº de pieza
16	91-173 664-15
17	91-000 277-25
18	91-000 086-15
19	91-014 636-25
20	91-000 338-15
21	91-014 637-24/001
22	91-000 625-15
23	91-014 961-25
24 - 25	91-040 894-21
25	91-001 592-25
26 - 31	91-043 943-70/895
26	91-043 124-71/895
27	91-043 945-75/895
28	91-043 947-92
29	91-043 946-25
30	91-000 388-15
31	11-470 355-25

/◆ siehe Kapitel 2 Erläuterung der Schlüsselzeichen
see chapter 2 Explanation of key markings
voir le chap. 2 Explication des symboles
véase el Cap. 2 Explicaciones de los signos clave

-17/01-900/52 B◆

Arbeitsgang
Operation
Opération
Opéracion

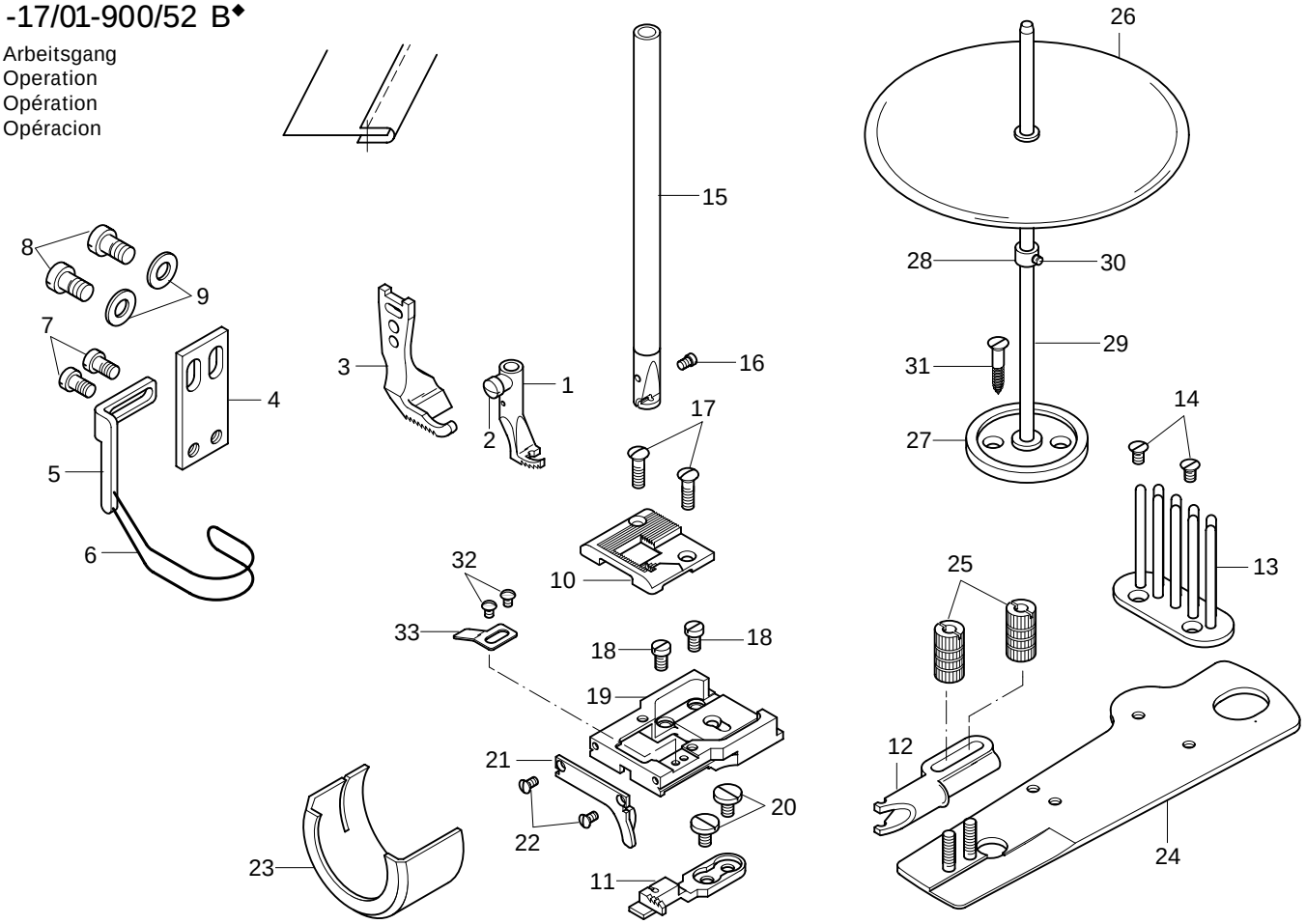

Pos.-Nr. Item No. Nº pos. Nº de pos.	Teile-Nr. Part No. Nº de pieces Nº de pieza
1 - 14	91-201 162-93/001
1 - 2	91-040 629-93/006
2	91-000 085-15
3	91-040 432-04/005
4 - 7	91-057 721-91
4	91-057 720-15
5 - 6	91-057 697-91
5	91-154 702-15
6	91-055 205-05 3
7	11-108 171-15
8	11-108 222-15
9	12-305 144-15
10	91-046 498-04/001
11	91-046 497-04/001
12	91-040 452-23/021 x 14 x 3,0
13	91-044 251-21
14	91-000 380-15
15 - 16	91-710 650-92
16	91-173 664-15

Pos.-Nr. Item No. Nº pos. Nº de pos.	Teile-Nr. Part No. Nº de pieces Nº de pieza
17	91-000 277-25
18	91-000 086-15
19	91-014 047-25
20	91-000 338-15
21	91-014 893-24/002
22	91-000 452-15
23	91-014 961-25
24 - 25	91-040 894-21
25	91-001 592-25
26 - 31	91-043 943-70/895
26	91-043 124-71/895
27	91-043 945-75/895
28	91-043 947-92
29	91-043 946-25
30	91-000 388-15
31	11-470 355-25
32	91-000 094-25
33	91-014 046-05

□ / ◆ siehe Kapitel 2 Erläuterung der Schlüsselzeichen
see chapter 2 Explanation of key markings
voir le chap. 2 Explication des symboles
véase el Cap. 2 Explicaciones de los signos clave

-17/01 BN◆

Arbeitsgang
Operation
Opération
Opéracion

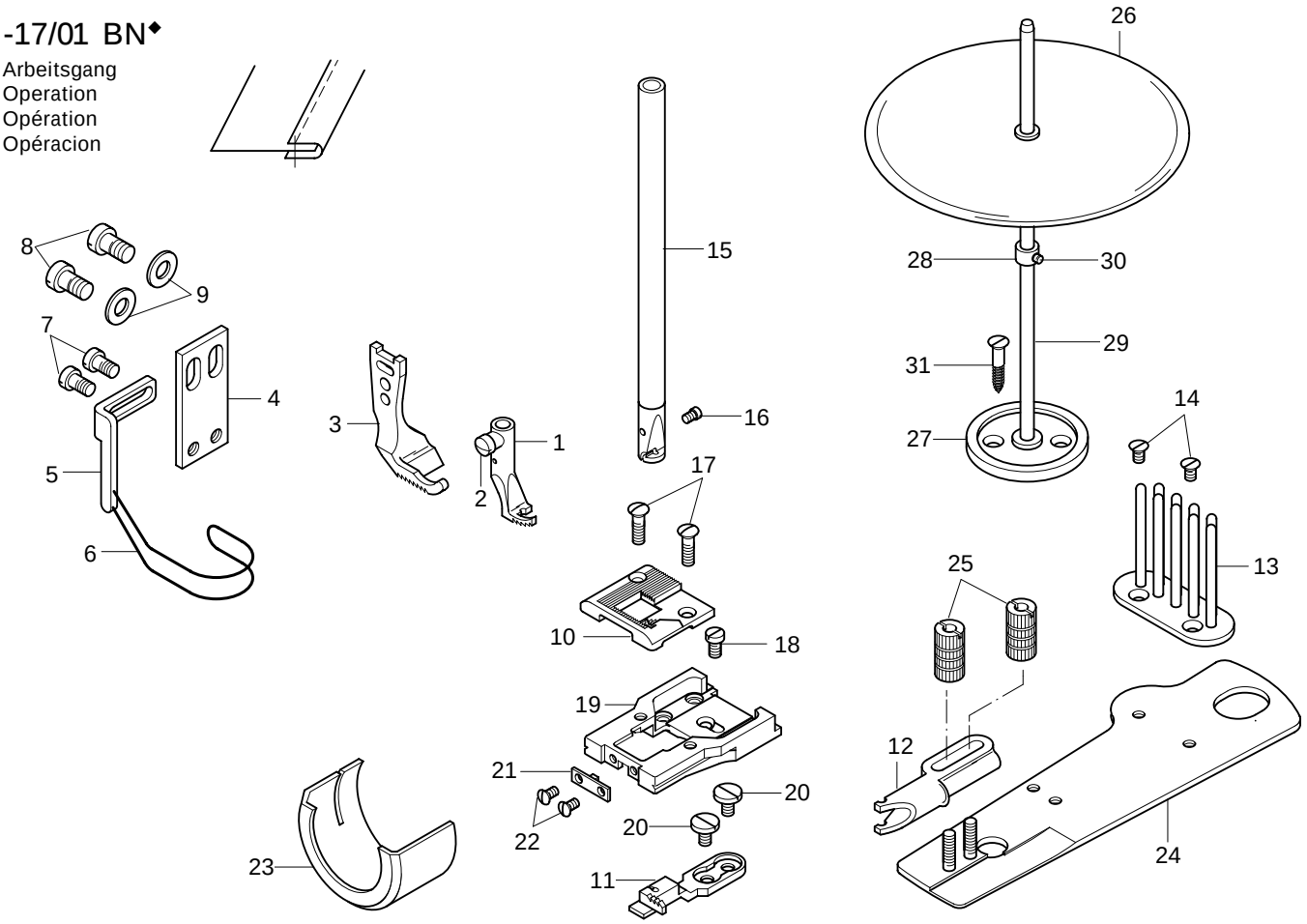

Pos.-Nr. Item No. Nº pos. Nº de pos.	Teile-Nr. Part No. Nº de pieces Nº de pieza
1 - 14	91-201 162-93/004 x 8 x 2,5 91-201 162-93/006 x 22 x 6,0
1 - 2	91-040 629-93/006
2	91-000 085-15
3	91-040 432-04/005
4 - 7	91-057 721-91
4	91-057 720-15
5 - 6	91-057 697-91
5	91-154 702-15
6	91-055 205-05 3
7	11-108 171-15
8	11-108 222-15
9	12-305 144-15
10	91-046 498-04/002
11	91-046 497-04/002
12	91-040 452-23/004 x 8 x 2,5 91-040 452-23/086 x 22 x 6,0
13	91-044 251-21
14	91-000 380-15

Pos.-Nr. Item No. Nº pos. Nº de pos.	Teile-Nr. Part No. Nº de pieces Nº de pieza
15 - 16	91-710 650-92
16	91-173 664-15
17	91-000 277-25
18	91-000 086-15
19	91-014 636-25
20	91-000 338-15
21	91-014 637-24/001
22	91-000 625-15
23	91-014 961-25
24 - 25	91-040 894-21
25	91-001 592-25
26 - 31	91-043 943-70/895
26	91-043 124-71/895
27	91-043 945-75/895
28	91-043 947-92
29	91-043 946-25
30	91-000 388-15
31	11-470 355-25

/◆ siehe Kapitel 2 Erläuterung der Schlüsselzeichen
see chapter 2 Explanation of key markings
voir le chap. 2 Explication des symboles
véase el Cap. 2 Explicaciones de los signos clave

-17/01-900/52 BN◆

Arbeitsgang
Operation
Opération
Opéracion

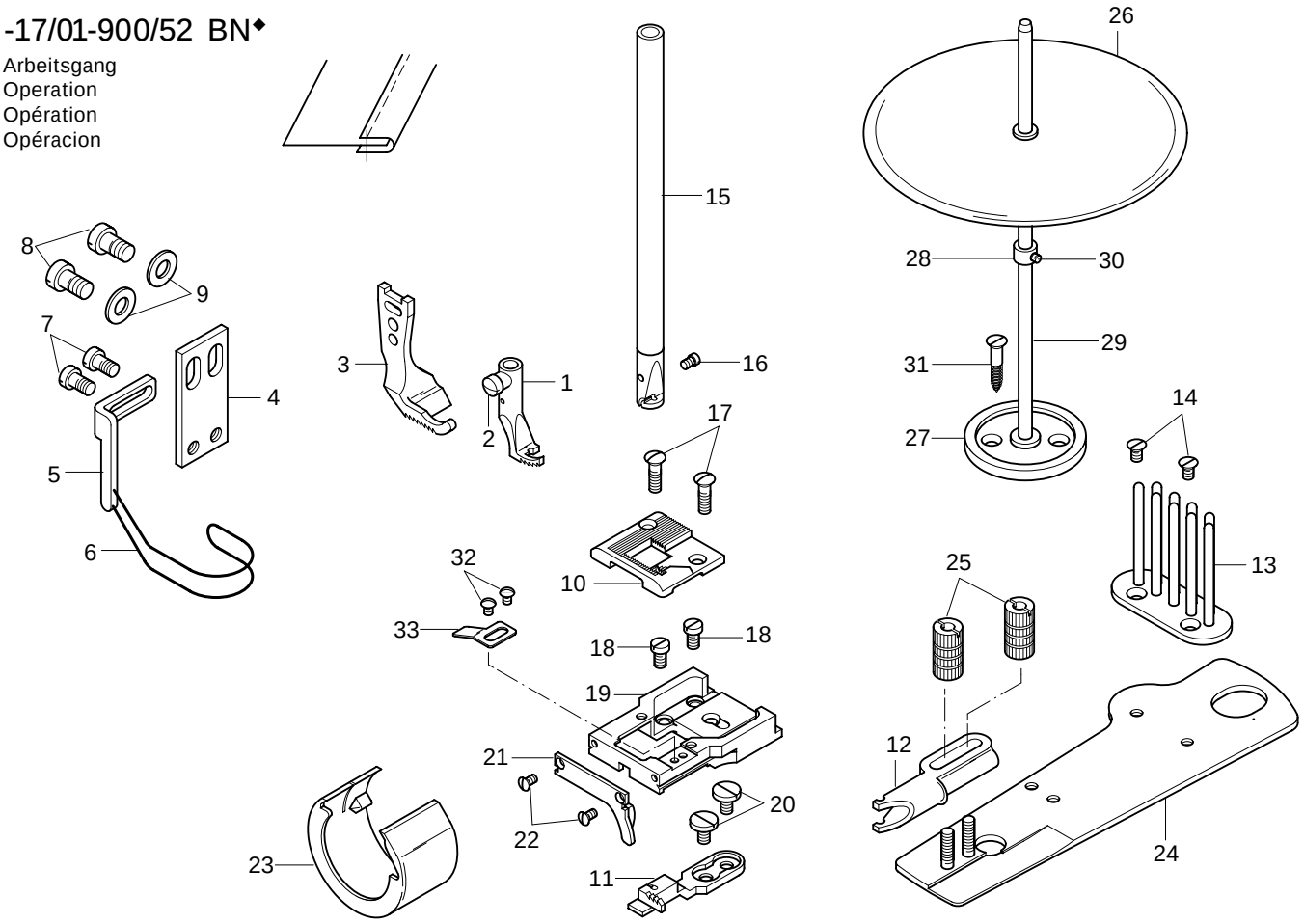

Pos.-Nr. Item No. Nº pos. Nº de pos.	Teile-Nr. Part No. Nº de pieces Nº de pieza
1 - 14	91-201 162-93/004 x 8 x 2,5 91-201 162-93/006 x 22 x 6,0
1 - 2	91-040 629-93/006
2	91-000 085-15
3	91-040 432-04/005
4 - 7	91-057 721-91
4	91-057 720-15
5 - 6	91-057 697-91
5	91-154 702-15
6	91-055 205-05 3
7	11-108 171-15
8	11-108 222-15
9	12-305 144-15
10	91-046 498-04/002
11	91-046 497-04/002
12	91-040 452-23/004 x 8 x 2,5 91-040 452-23/086 x 22 x 6,0
13	91-044 251-21
14	91-000 380-15
15 - 16	91-710 650-92

Pos.-Nr. Item No. Nº pos. Nº de pos.	Teile-Nr. Part No. Nº de pieces Nº de pieza
16	91-173 664-15
17	91-000 277-25
18	91-000 086-15
19	91-014 047-25
20	91-000 338-15
21	91-014 893-24/002
22	91-000 452-15
23	91-014 959-25
24 - 25	91-040 894-21
25	91-001 592-25
26 - 31	91-043 943-70/895
26	91-043 124-71/895
27	91-043 945-75/895
28	91-043 947-92
29	91-043 946-25
30	91-000 388-15
31	11-470 355-25
32	91-000 094-25
33	91-014 046-05

-17/04 BN2,5◆

Arbeitsgang
Operation
Opération
Opéracion

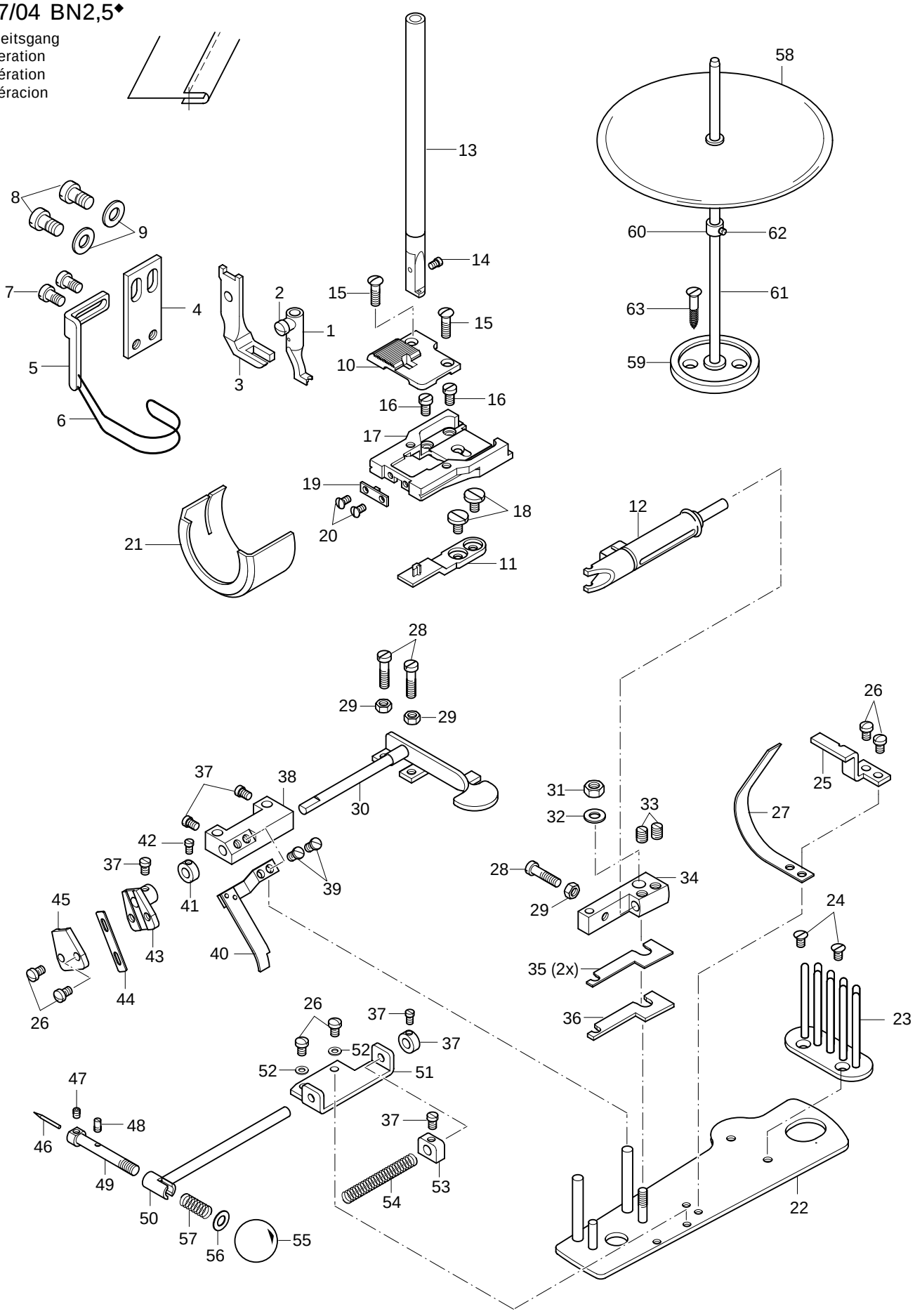

□ / ◆ siehe Kapitel 2 Erläuterung der Schlüsselzeichen
see chapter 2 Explanation of key markings
voir le chap. 2 Explication des symboles
véase el Cap. 2 Explicaciones de los signos clave

PFAFF

Pos.-Nr. Item No. Nº pos. Nº de pos.	Teile-Nr. Part No. Nº de pieces Nº de pieza
1 - 12	91-201 164-93/001
1 - 2	91-049 001-93/001
2	91-000 085-15
3	91-049 603-05
4 - 7	91-057 721-91
4	91-057 720-15
5 - 6	91-057 697-91
5	91-154 702-15
6	91-055 205-05 [3]
7	11-108 171-15
8	11-108 222-15
9	12-305 144-15
10	91-048 751-05
11	91-047 299-04/001
12	91-050 886-13/001 x 10 x 3,5
13 - 14	91-712 488-92
14	91-173 664-15
15	91-000 277-25
16	91-000 086-15
17	91-014 636-25
18	91-000 338-15
19	91-014 637-24/001
20	91-000 625-15
21	91-014 961-25
22 - 57	91-050 860-91
22	91-050 861-11
23	91-044 251-21
24	91-000 380-15
25	91-050 883-15
26	91-000 089-15
27	91-050 882-05
28	11-108 186-15
29	12-024 151-25
30	91-050 872-11

Pos.-Nr. Item No. Nº pos. Nº de pos.	Teile-Nr. Part No. Nº de pieces Nº de pieza
31	12-005 175-15
32	12-305 144-15
33	91-700 785-15
34	91-050 884-15
35	91-050 885-15
36	91-156 647-15
37	91-000 288-15
38	91-050 871-15
39	91-000 284-15
40	91-050 879-11
41 - 42	91-106 161-12
42	11-174 086-15
43	91-050 875-11
44	91-050 878-15
45	91-050 890-15
46	91-050 868-05
47	11-330 082-15
48	11-343 854-15
49	91-050 867-15
50	91-050 865-11
51	91-050 864-15
52	91-008 986-05
53	91-050 870-15
54	91-050 869-05
55	17-035 232-45
56	91-106 143-05
57	91-006 917-05
58 - 63	91-043 943-70/895
58	91-043 124-71/895
59	91-043 945-75/895
60	91-043 947-92
61	91-043 946-25
62	91-000 388-15
63	11-470 355-25

-39/21 BN◆

Arbeitsgang
Operation
Opération
Opéracion

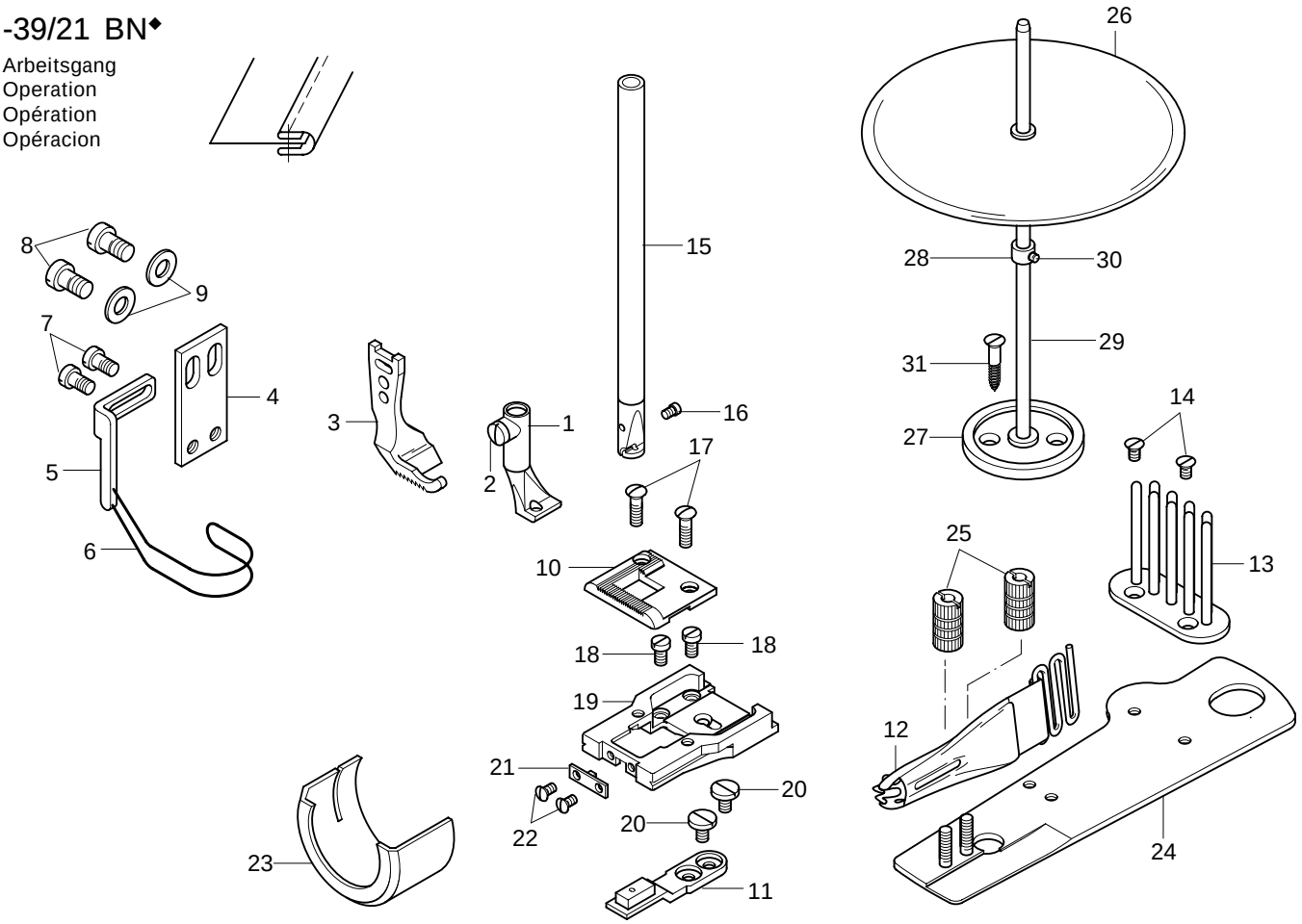

Pos.-Nr. Item No. N° pos. N° de pos.	Teile-Nr. Part No. N° de pieces N° de pieza
1 - 11	91-201 178-93/002
1 - 2	91-042 819-93/006
2	91-000 085-15
3	91-040 432-04/005
4 - 7	91-057 721-91
4	91-057 720-15
5 - 6	91-057 697-91
5	91-154 702-15
6	91-055 205-05 3
7	11-108 171-15
8	11-108 222-15
9	12-305 144-15
10	91-046 052-04/002
11	91-046 051-04/004
12	91-040 415-23/001
13	91-044 251-21
14	91-000 380-15
15 - 16	91-710 650-92

Pos.-Nr. Item No. N° pos. N° de pos.	Teile-Nr. Part No. N° de pieces N° de pieza
16	91-173 664-15
17	91-000 277-25
18	91-000 086-15
19	91-014 636-25
20	91-000 338-15
21	91-014 637-24/001
22	91-000 625-15
23	91-014 961-25
24 - 25	91-040 894-21
25	91-001 592-25
26 - 31	91-043 943-70/895
26	91-043 124-71/895
27	91-043 945-75/895
28	91-043 947-92
29	91-043 946-25
30	91-000 388-15
31	11-470 355-25

□ / ◆ siehe Kapitel 2 Erläuterung der Schlüsselzeichen
see chapter 2 Explanation of key markings
voir le chap. 2 Explication des symboles
véase el Cap. 2 Explicaciones de los signos clave

-40/64 BN◆

Arbeitsgang
Operation
Opération
Opéracion

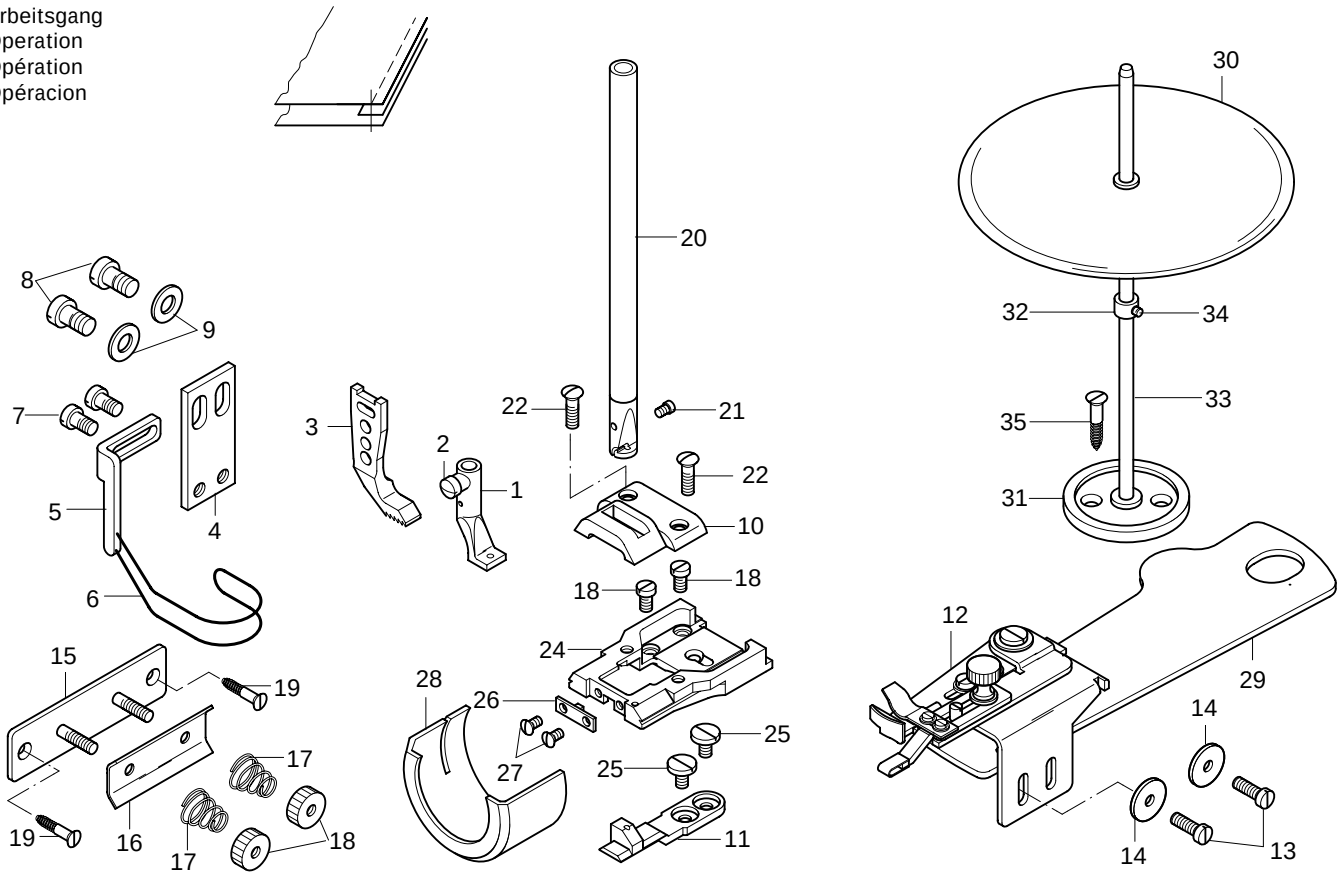

Pos.-Nr. Item No. Nº pos. Nº de pos.	Teile-Nr. Part No. Nº de pieces Nº de pieza
1 - 19	91-201 168-93/001
1 - 2	91-049 327-93/001
2	91-000 085-15
3	91-049 786-04/001
4 - 7	91-057 721-91
4	91-057 720-15
5 - 6	91-057 697-91
5	91-154 702-15
6	91-055 205-05 3
7	11-108 171-15
8	11-108 222-15
9	12-305 144-15
10	91-158 209-04/001
11	91-059 232-04/002
12	91-056 616-93/001
13	91-000 073-15
14	12-341 090-15
15 - 18	91-042 036-91
15	91-046 333-21
16	91-046 242-25

Pos.-Nr. Item No. Nº pos. Nº de pos.	Teile-Nr. Part No. Nº de pieces Nº de pieza
17	91-005 629-25
18	91-001 548-25
19	11-470 109-25
20 - 21	91-710 650-92
21	91-173 664-15
22	91-000 277-25
23	91-000 086-15
24	91-158 218-25
25	91-000 338-15
26	91-014 637-24/001
27	91-000 625-15
28	91-014 961-25
29	91-014 643-91
30 - 35	91-043 943-70/895
30	91-043 124-71/895
31	91-043 945-75/895
32	91-043 947-92
33	91-043 946-25
34	91-000 388-15
35	11-470 355-25

□ / ◆ siehe Kapitel 2 Erläuterung der Schlüsselzeichen
see chapter 2 Explanation of key markings
voir le chap. 2 Explication des symboles
véase el Cap. 2 Explicaciones de los signos clave

-155/01 BN◆

Arbeitsgang
Operation
Opération
Opéracion

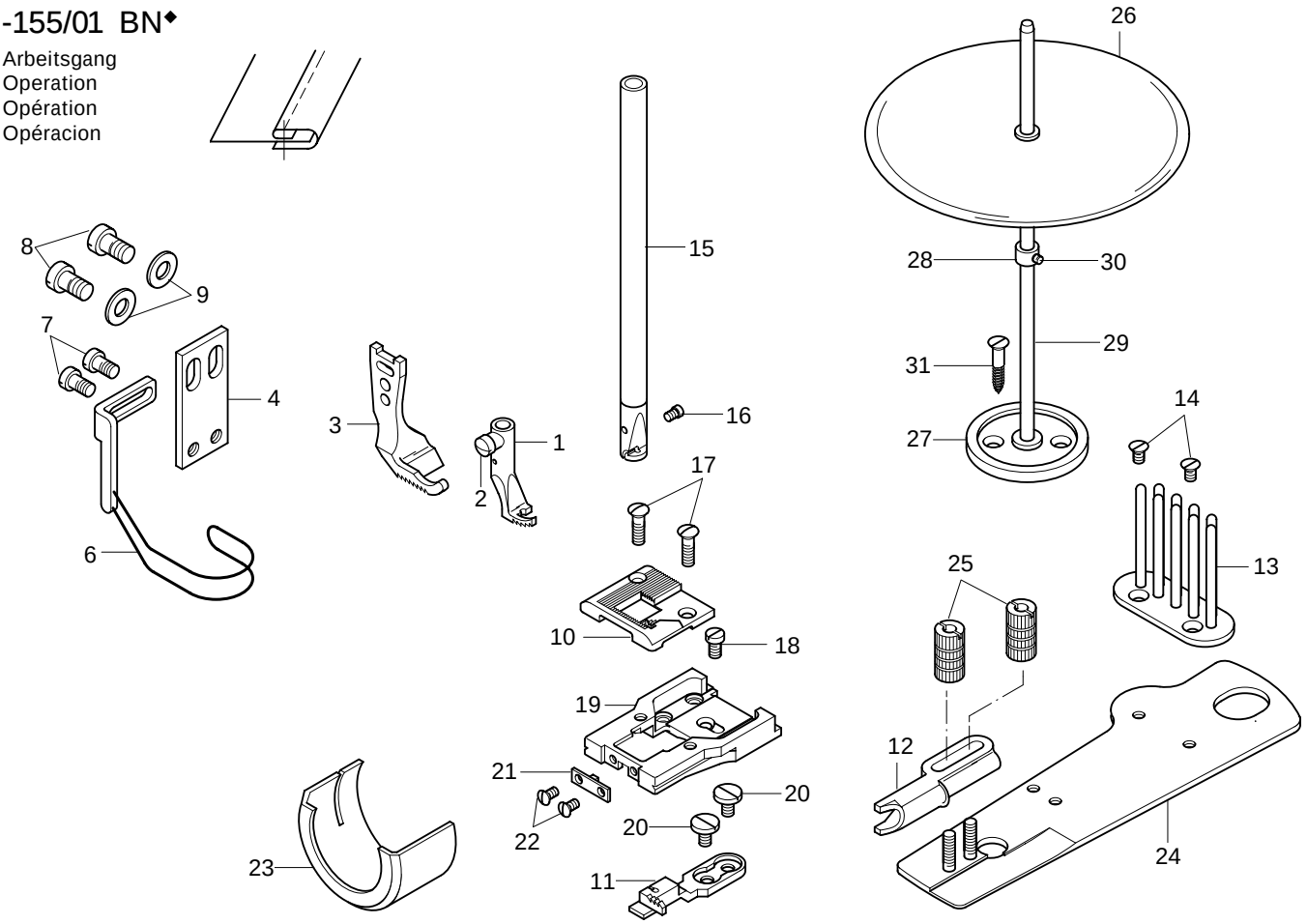

Pos.-Nr. Item No. N° pos. Nº de pos.	Teile-Nr. Part No. N° de pieces Nº de pieza
1 - 14	91-201 169-93/001
1 - 2	91-040 629-93/006
2	91-000 085-15
3	91-040 432-04/005
4 - 7	91-057 721-91
4	91-057 720-15
5 - 6	91-057 697-91
5	91-154 702-15
6	91-055 205-05 3
7	11-108 171-15
8	11-108 222-15
9	12-305 144-15
10	91-046 498-04/002
11	91-046 497-04/002
12	91-040 414-23/001
13	91-044 251-21
14	91-000 380-15
15 - 16	91-710 650-92

Pos.-Nr. Item No. N° pos. Nº de pos.	Teile-Nr. Part No. N° de pieces Nº de pieza
16	91-173 664-15
17	91-000 277-25
18	91-000 086-15
19	91-014 636-25
20	91-000 338-15
21	91-014 637-24/001
22	91-000 625-15
23	91-014 961-25
24 - 25	91-040 894-21
25	91-001 592-25
26 - 31	91-043 943-70/895
26	91-043 124-71/895
27	91-043 945-75/895
28	91-043 947-92
29	91-043 946-25
30	91-000 388-15
31	11-470 355-25

□ / ◆ siehe Kapitel 2 Erläuterung der Schlüsselzeichen
see chapter 2 Explanation of key markings
voir le chap. 2 Explication des symboles
véase el Cap. 2 Explicaciones de los signos clave

PFAFF

PFAFF

G.M. PFAFF KAISERSLAUTERN
INDUSTRIEMASCHINEN AG

Postfach 3020
D-67653 Kaiserslautern

Königstr. 154
D-67655 Kaiserslautern

Telefon: (0631) 200-0
Telefax: (0631) 17202
E-Mail: info@pfaff-industrial.com

Gedruckt in der BRD
Printed in Germany
Imprimé en R.F.A.
Impreso en la R.F.A.