PFAFF® Industrial

3586 -12/02; -13/01; -13/02

TEILELISTE
PARTS LIST
LISTE DE PIÈCES
LISTA DE PIEZAS

Diese Teileliste hat für Maschinen ab nachfolgender Seriennummer Gültigkeit:

This parts list applies to machines from the following serial numbers onwards:

Cette liste de pièces est valable pour les machines au numéros de série à partir de:

Esta lista de piezas tiene validez para máquinas a partir del número de serie siguiente:

 # 2 762 067 →

296-12-19 021
DE / EN / FR / ES 10.12

Alle Informationen und Abbildungen waren zum Zeitpunkt der Druckgebung auf dem neusten Stand.

Technische Änderungen vorbehalten!

Der Nachdruck, die Vervielfältigung sowie die Übersetzung - auch auszugweise - aus PFAFF-Teilelisten ist nur mit unserer vorherigen Zustimmung und mit der Quellenangabe gestattet.

At the time of printing, all information and illustrations contained in thisa document were up to date.

Subject to alteration!

The reprinting, copying or translation of PFAFF Parts lists whether in whole or in part, is only pemitted with our previous permission and with written reference to the source.

Au moment de la remise à l'imprimeur, toutes les informations et figures se rapportant à cette machine correspondaient à l'ètat actuel des connaissances.

Sous rèserve de modifications techniques!

Aucune reproduction, polycopie ou traduction - même par extraits - des listes de pièces PFAFF ne peut être effectuée, à condition d'en indiquer l'orgine, sans notre autorisation expresse.

Todas las informaciones e ilustraciones de este manual estaban al día en el momento de entregarse para su impresión.

¡ Salvo modificaciones técnicas!

La reimpresión, reproducción y traducción - aunque sólo sea parcial - de las listas de piezas PFAFF sólo está permitida con nuestro permiso previo e indicando la fuente.

PFAFF Industriesysteme
und Maschinen AG

Hans-Geiger-Str. 12 - IG Nord
D-67661 Kaiserslautern

Inhaltsverzeichnis
Contents
Table des matières
Contenido

		Seite / Page / Page / Página
0	Wichtiger Hinweis Important note Avis important Observación importante	0 - 1
1	Vorwort Foreword Avant-propos Notas preliminares	1 - 1
2	Erläuterungen der Schlüsselzeichen Explanation of key markings Explication des symboles Explicaciones de los signos clave	2 - 1
3	Basismaschine Basic machine Machine de base Máquina básicas	
3.01	Gehäuseteile Housing sections Parties du corps Piezas del cárter	3 - 1
3.02	Kopfteile Needle head parts Pièces de tête Piezas de la cabeza	3 - 2
3.03	Armteile Arm parts Pièces de bras Piezas del brazo	3 - 4
3.04	Grundplattenteile Bedplate parts Pièces du plateau fondamental Piezas del cárter	3 - 6
4	Y-Antrieb Y drive Système de commande Y Grupo de accionamiento "Y"	4 - 1

Seite
Page
Page
Página

5 X-Antrieb ..... 5 - 1
X drive
Système de commande X
Grupo de accionamiento "X"

6 Abdeckplatte vorn ..... 6 - 1
Front cover plate
Plaque de recouvrement avant
Placa de cubrimiento delantera

7 Stoffübernahme ..... 7 - 1
Material take-over unit
Pince-ouvrage
Sujetatelas

8 Ölfangwanne ..... 8 - 1
Oil drip pan
Caster d'huile
Bandeja colectora de acei

9 Bausatz für Zuführtisch ..... 9 - 1
Kit for infeed plate
Kit pour table de chargement
Juego de montaje de la mesa de alimentación

10 Wartungseinheit ..... 10 - 1
Air filter / lubricator
Conditionneur d'air comprimé
Grupo acondicionador del aire comprimido

11 Pneumatische Ausrüstung ..... 11 - 1
Pneumatic equipment
Equipement pneumatique
Equipo neumático

12 Elektrische Ausrüstung
Electrical equipment
Equipement électrique
Equipo eléctrico

12.01 Fadenwächter ..... 12 - 1
Thread monitors
Contrôleur de fil
Detector del hilo

Seite
Page
Page
Página

12.02 Einbaumotor ..... 12 - 2
Built-in motor
Moteur incorporé
Motor incorporado

12.03 Bedienfeld ..... 12 - 3
Control panel
Panneau de commande
Panel de mandos

12.04 Steuergerät ..... 12 - 4
Control device
Boîte de commande
Caja de mandos

12.05 Tastschalter ..... 12 - 9
Push-button
Interrupteur à bouton-poussoir
Interruptor pulsador

13 Gestell mit Anbauteilen ..... 13 - 1
Stand with assembly parts
Bâti avec éléments de montage
Bancada con piezas de montaje

14 Garnrollenständer ..... 14 - 1
Reel stands
Porte-bobines
Portacarretes

15 Einstellehren ..... 15 - 1
Adjustment gauges
Calibres
Calibres de ajuste

16 Teile zur Tischplatte ..... 16 - 1
Parts for table top
Pièces du plateau
Piezas pata el tablero

17 Ablagebox ..... 17 - 1
Collection box
Boîte à prince
Caja de apilado

Seite
Page
Page
Página

18 Schmiermittel-Übersicht ..... 18 - 1
Overview of lubricants
Tableau de lubrifiants
Tabla de lubricantes

19 Optionen
Options
Options
Opciones

19.01 Bausatz Bündelklammer ..... 19 - 1
Bundle clamp kit
Jeu de pièces pour pince-paquet
Juego de piezas para pinzas para

19.02 Bausatz Klemmeinrichtung für Kleinteile ..... 19 - 2
Clamp device kit for small parts
Jeu de pièces de serrage pour petites pièces
Juego de montaje dispositivo de sujeción para piezas pequeñas

20 Index (Teilenummern / Seitenzahlen) ..... 20 - 1
Index (part numbers / page numbers)
Index (numéros de pièces, de pages)
Index (números de pieza / números de página)

Achtung!



Wir machen ausdrücklich darauf aufmerksam, daß Ersatz- und Zubehörteile, die nicht von uns geliefert werden, auch nicht von uns geprüft und freigegeben sind. Der Einbau und / oder die Verwendung solcher Produkte kann daher u. Umständen konstruktiv vorgegebene Eigenschaften Ihrer Maschine negativ verändern.
Für Schäden, die durch die Verwendung von Nicht-Originalteilen entstehen, übernehmen wir keine Haftung!

Caution!



We warn you expressively that spare parts and accessories that are not supplied by us are not tested and released by us.
Fitting or using these products may therefore have negative influences on features that depend on the machine design.
We are not liable for any damage caused by the use of non-Pfaff parts!

Attention!



Nous attirons expressément votre attention sur le fait que les pièces de rechange et accessoires qui n'ont pas été livrés par nous n'ont pas non plus été contrôlés et agréés par nous.
C'est pourquoi le montage et/ou l'utilisation de telles pièces peut éventuellement entraîner l'altération des caractéristiques de construction de votre machine.
Par conséquent, nous n'assumons aucune responsabilité pour les dommages causés par l'emploi de pièces qui ne sont pas d'origingle!

¡Atención!



Se hace observar que en el caso de piezas de recambio y accesorios que no hayan sido suministrados por nosotros, quiere decir que non han sido sometidas por nuestra parte a un control y que no se les ha dado el visto bueno.
Por esta razón, el montaje y/o empleo de tales productos puede repercutir negativamente en las características previstas en su máquina.
¡Para los daños que eventualmente pudiesen presentarse al utilizar piezas no originales, no asumimos ninguna garantía!

- Die Seriennummer der Maschine, für die diese Teileliste Gültigkeit hat, ist auf der Titel-seite aufgeführt.
- Alle Teile sind so abgebildet, wie sie in der Maschine funktionsmäßig zusammengehören.
- Gestrichelt dargestellte Teile zeigen angrenzende Teile aus anderen Funktionsgruppen.
- Im oberen Teil der Bildseiten befindet sich eine Gesamtansicht der Maschine .
- Der Einbauort der dargestellten Teile wird durch eine gerasterte Fläche gekennzeichnet.
- Einrahmungen auf den Bildseiten zeigen, aus welchen Einzelteilen sich die Gruppenteile zusammensetzen.
- Die auf den Bildseiten verwendeten Schlüsselzeichen (▭ ; 2 ; 3 usw.) sind im Kapitel "Erläuterungen der Schlüsselzeichen" aufgelistet.

- The serial number of the machine to which this parts list applies is indicated on the cover page.
- All parts are illustrated in function groups with the parts which they function together with in the machine.
- Parts illustrated with broken lines are parts from other function groups which border on the illustrated function group.
- The above section of the page of illustrations contains a total view of the machine. The place for the installation of the parts pictured here is marked by the grid.
- The framed-in sections on the illustration pages show the individual parts comprising a group.
- The key markings used on the illustrated pages (▭; 2 ; 3 etc.) are listed in the chapter "Explanation of key markings".

- Le numéro de série de la machine pour laquelle cette liste de pièces est valable est indiqué sur la première page.
- Toutes les pièces sont représentées en fonction de leur groupement fonctionnel dans la machine.
- Les pièces hâchurées indiquent les pièces limitrophes de groupes de fonctions différents.
- La partie supérieure des pages de figures comprend une présentation globale de la machine. L'emplacement des pièces représentées est signalé par quadrillages.
- Les parties encadrées sur les pages à illustrations reprèsentent les pièces individuelles formant groupe.
- Vous trouverez au chapitre "Explication des symboles" une liste des symboles utilisés sur les pages de figures (▭ ; 2 ; 3 etc.)

- El número de serie de la máquina para la cual tiene validez esta lista de piezas va indicado en la página de título.
- odas las piezas están ilustradas tal como aparecen en la máquina para su funcionamiento.
- Las piezas representadas con rayitas muestran piezas colindantes de otros grupos de funciones.
- En la parte superior de las páginas ilustradas se puede ver una vista en conjunto de la máquina.
- El lugar de montaje de la pieza representada va caracterizada mediante una superficie reticulada.
- Los recuadros en las páginas ilustradas indican las piezas individuales de que se componen los grupos.
- Los signos clave (▭ ; 2 3; etc.) empleados en las páginas con ilustraciones van listados en el capítulo "Explicaciones de los signos clave".

3

Geklebt
Part cemented
Pièce collée
Pieza pegada

3/2

Geklebt mit UHU-Plus.
Cemented with UHU-Plus.
Pièce collée avec UHU-Plus.
Pieza pegada con UHU-Plus.

3/4

Selbstklebend
Self-adhesive
Auto-adhésif
Autoadhesivo

6

Nadeldicke und Spitzenform bei Bestellung angeben.
Needle size and style of point to be stated on order.
Préciser la grosseur de l'aiguille et la forme de la pointe à la commande.
Grosor de aguja y forma de la punta, indíquese en los pedidos.

27/5

Eingeklammerte Zahl = Länge in mm.
Number in brackets = length in mm.
Chiffre entre parenthèses = longeur en mm.
Cifra entre paréntesis = largura en mm.

40/1

Füllen mit 28-011 201-44; Bestellnummer siehe Seite 18 - 1.
Top up with 28-011 201-44; for part number see page 18 - 1.
Remplir de 28-011 201-44; nº de commande, voir page 18 - 1.
Rellene con 28-011 201-44; para el número de pedido véase la página 18 - 1.

40/2

Tränken mit 28-011 201-44; Bestellnummer siehe Seite 18 - 1.
Grease with 28-011 201-44; for part number see page 18 - 1.
Graisser avec de la graisse 28-011 201-44; nº de commande, voir page 18 - 1.
Engrase con grasa 28-011 201-44; para el número de pedido véase la página 18 - 1.

40/3

Fetten mit 28-011 202-47; Bestellnummer siehe Seite 18 - 1.
Grease with 28-011 202-47; for part number see page 18 - 1.
Graisser avec de la graisse 28-011 202-47; nº de commande, voir page 18 - 1.
Engrase con grasa 28-011 202-47; para el número de pedido véase la página 18 - 1.

40/4

Fetten mit 28-011 202-43; Bestellnummer siehe Seite 18 - 1.
Grease with 28-011 202-43; for part number see page 18 - 1.
Graisser avec de la graisse 28-011 202-43; nº de commande, voir page 18 - 1.
Engrase con grasa 28-011 202-43; para el número de pedido véase la página 18 - 1.

40/29 Fetten mit 28-011 202-10; Bestellnummer siehe Seite 18 - 1.
Grease with 28-011 202-10; for part number see page 18 - 1.
Graisser avec de la graisse 28-011 202-10; nº de commande, voir page 18 - 1.
Engrase con grasa 28-011 202-10; para el número de pedido véase la página 18 - 1.

90/14 Für Hosen mit Kniefutter.
For trousers witch knee-length lining.
Pour les pantalons avec doublure de genou.
Para pantatones con rodillas forradas.

96 Länge angeben.
State length.
Préciser longeur.
Indiquese la largura.

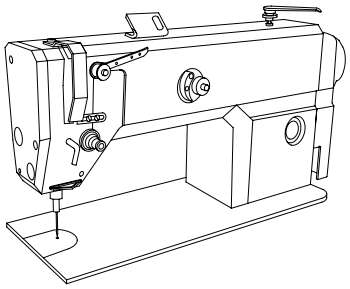

Gehäuseteile
Housing sections
Parties du corps PFAFF 3586-12/02
Piezas del cárter PFAFF 3586-13/..

3.01

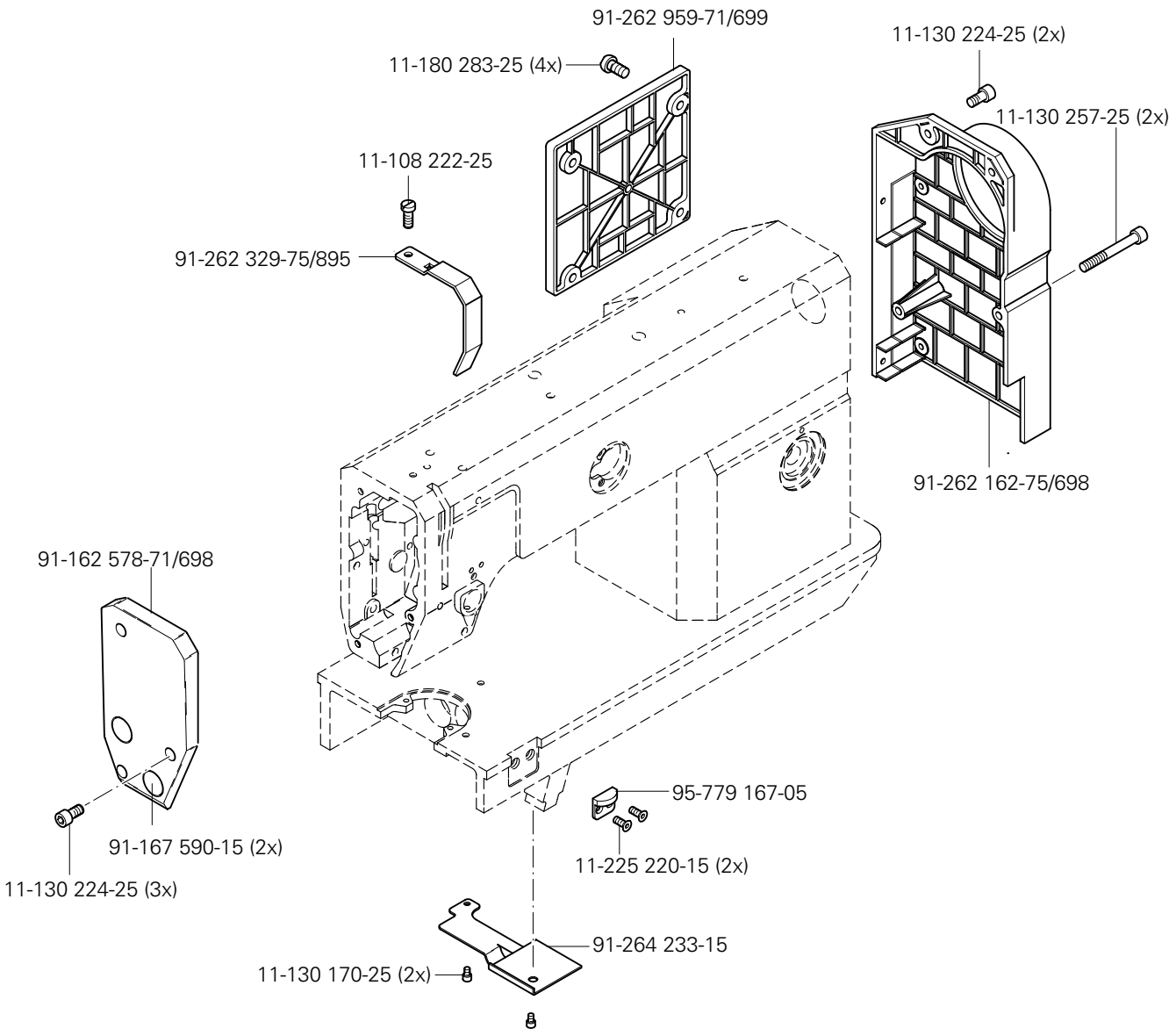

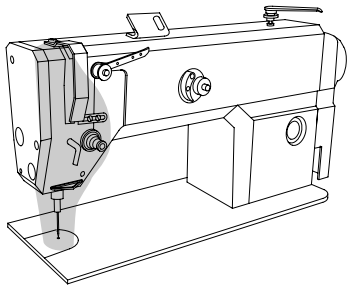

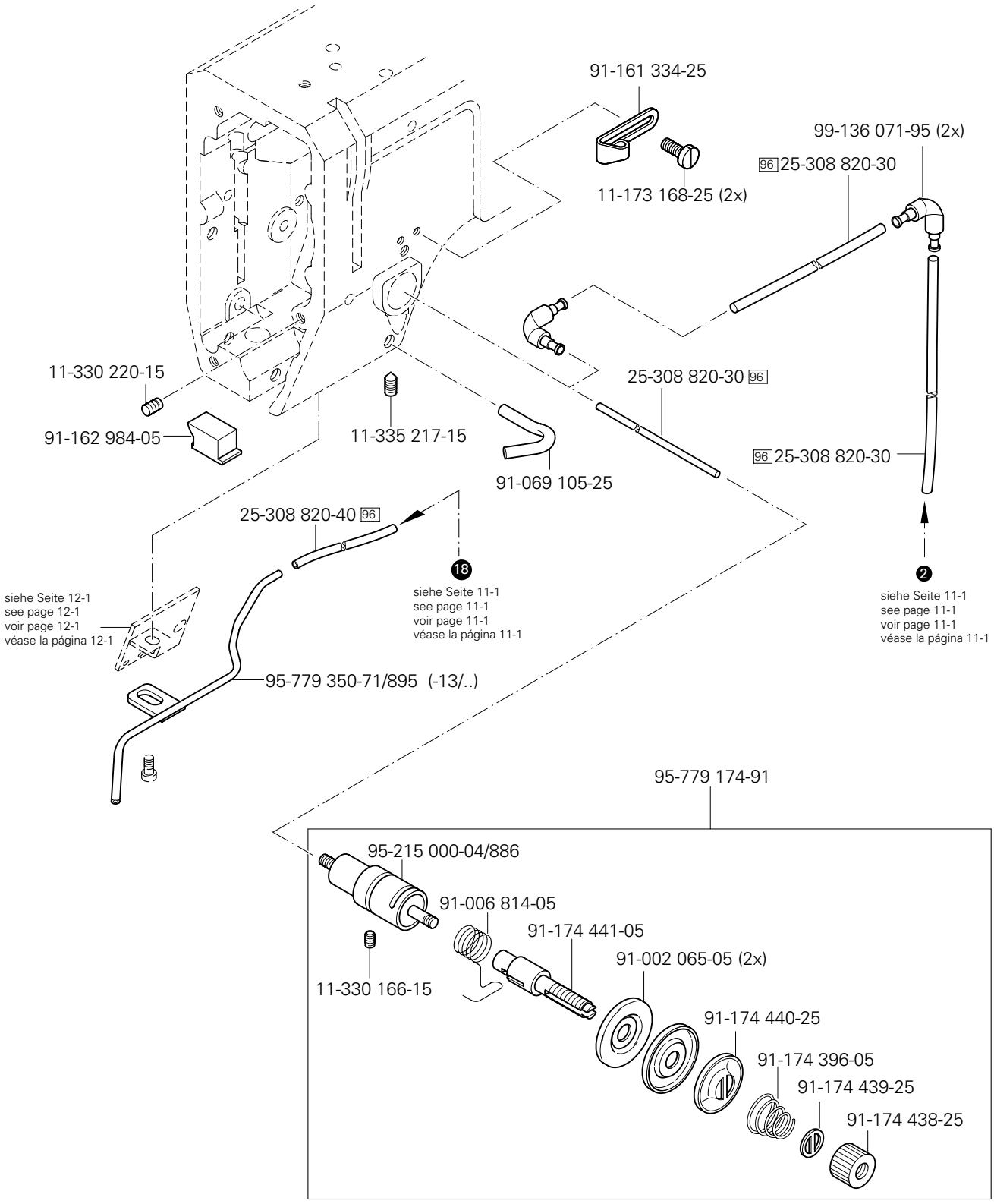

siehe Kapitel 2 Erläuterung der Schlüsselzeichen
see chapter 2 Explanation of key markings
voir le chap. 2 Explication des symboles
véase el Cap. 2 Explicaciones de los signos clave

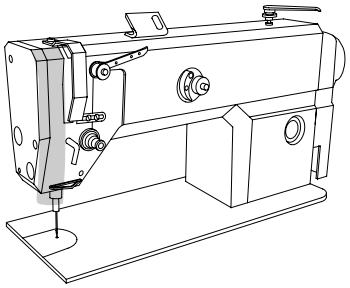

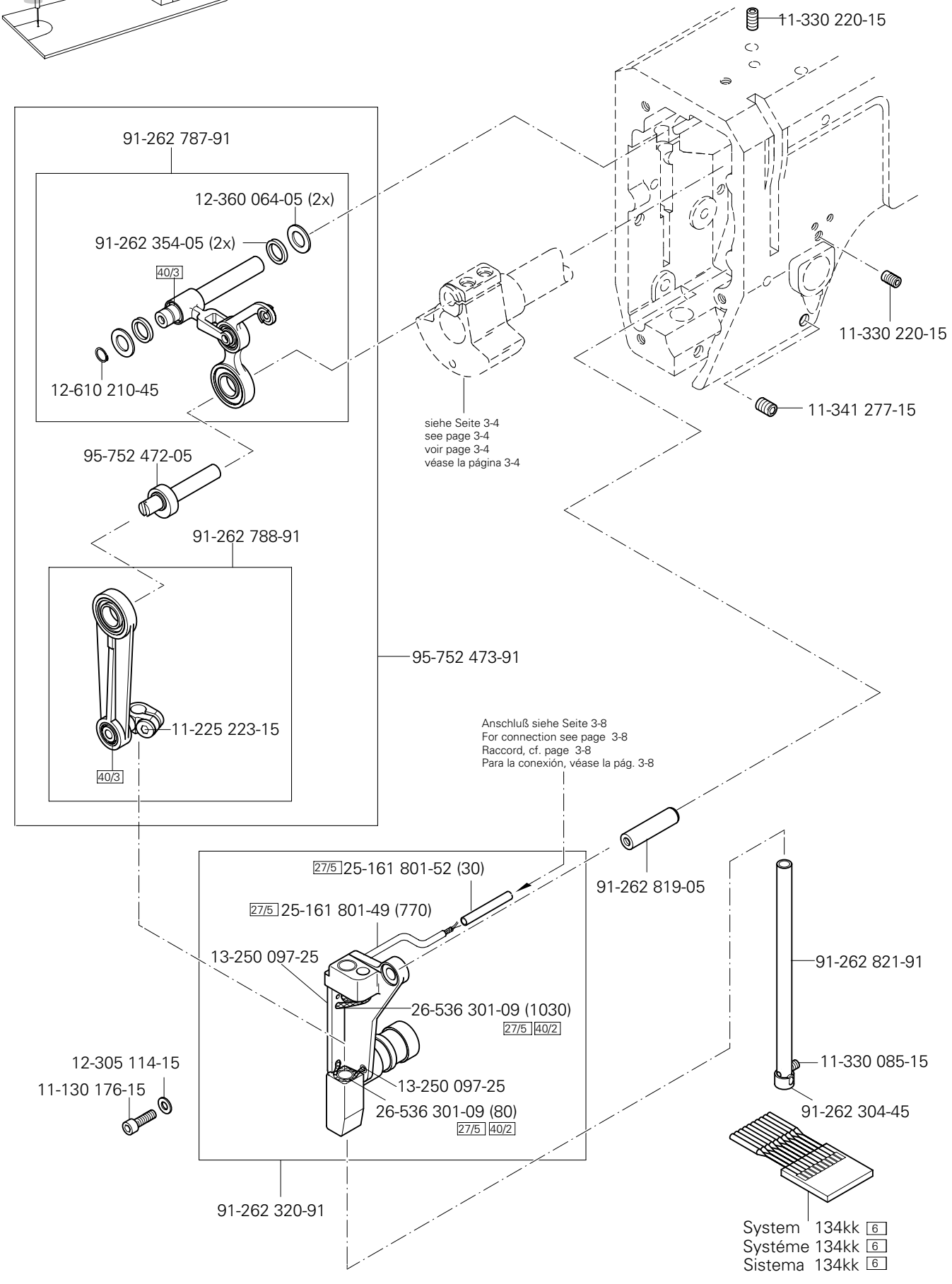
11-330 220-15
91-262 787-91
12-360 064-05 (2x)
91-262 354-05 (2x)
40/3
12-610 210-45
11-330 220-15
11-341 277-15
siehe Seite 3-4
see page 3-4
voir page 3-4
véase la página 3-4
95-752 472-05
91-262 788-91
95-752 473-91
11-225 223-15
40/3
Anschluß siehe Seite 3-8
For connection see page 3-8
Raccord, cf. page 3-8
Para la conexión, véase la pág. 3-8
91-262 819-05
27/5 25-161 801-52 (30)
27/5 25-161 801-49 (770)
13-250 097-25
26-536 301-09 (1030)
27/5 40/2
12-305 114-15
11-130 176-15
13-250 097-25
26-536 301-09 (80)
27/5 40/2
91-262 320-91
91-262 821-91
11-330 085-15
91-262 304-45
System 134kk 6
Systéme 134kk 6
Sistema 134kk 6

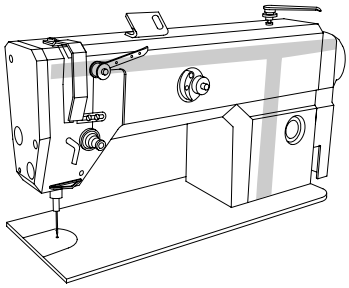

11-330 964-15 (2x)
91-118 570-92
14-016 151-91
91-262 688-91
91-100 400-15 (2x)
13-052 085-55
11-210 265-15
91-168 480-15
11-335 280-15
91-262 161-72/698
14-018 624-91
11-330 280-15
siehe Seite 3-3
see page 3-3
voir page 3-3
véase la página 3-3
11-335 280-15
91-262 195-92
11-330 280-15
siehe Seite 3-8
see page 3-8
voir page 3-8
véase la página 3-8
91-262 196-05
11-130 224-25 (2x)
91-263 201-01
25-161 801-49 96
Anschluß siehe Seite 3-8
For connection see page 3-8
Raccord, cf. page 3-8
Para la conexión, véase la pág. 3-8

siehe Kapitel 2 Erläuterung der Schlüsselzeichen
see chapter 2 Explanation of key markings
voir le chap. 2 Explication des symboles
véase el Cap. 2 Explicaciones de los signos clave

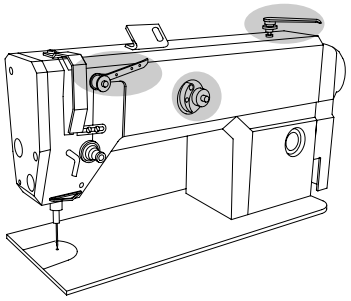

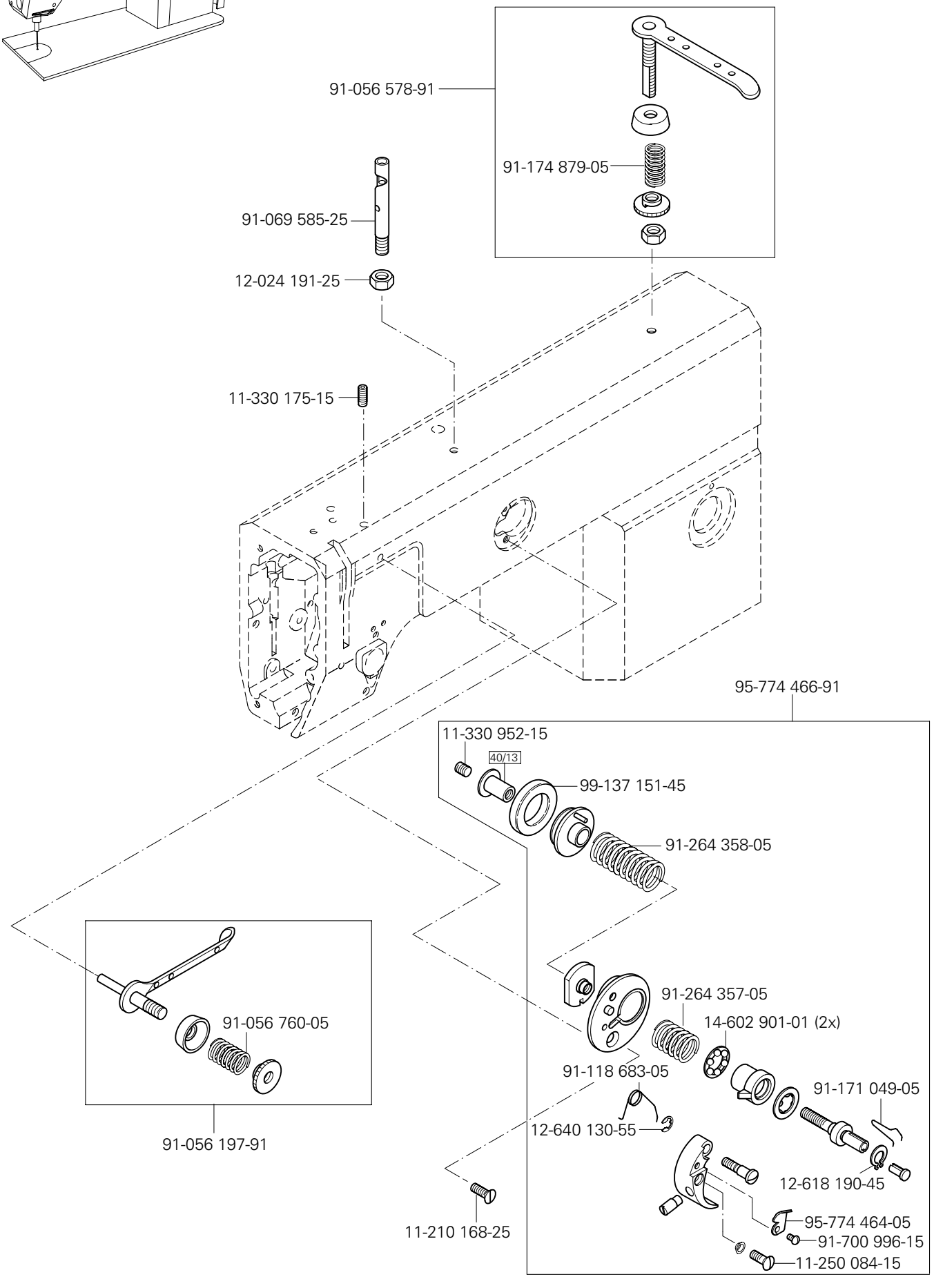
91-056 578-91
91-174 879-05
91-069 585-25
12-024 191-25
11-330 175-15
95-774 466-91
11-330 952-15
40/13
99-137 151-45
91-264 358-05
91-264 357-05
14-602 901-01 (2x)
91-118 683-05
91-171 049-05
12-640 130-55
12-618 190-45
95-774 464-05
91-700 996-15
11-250 084-15
11-210 168-25
91-056 760-05
91-056 197-91

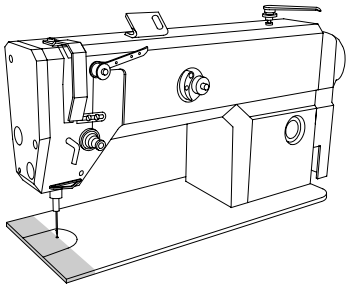

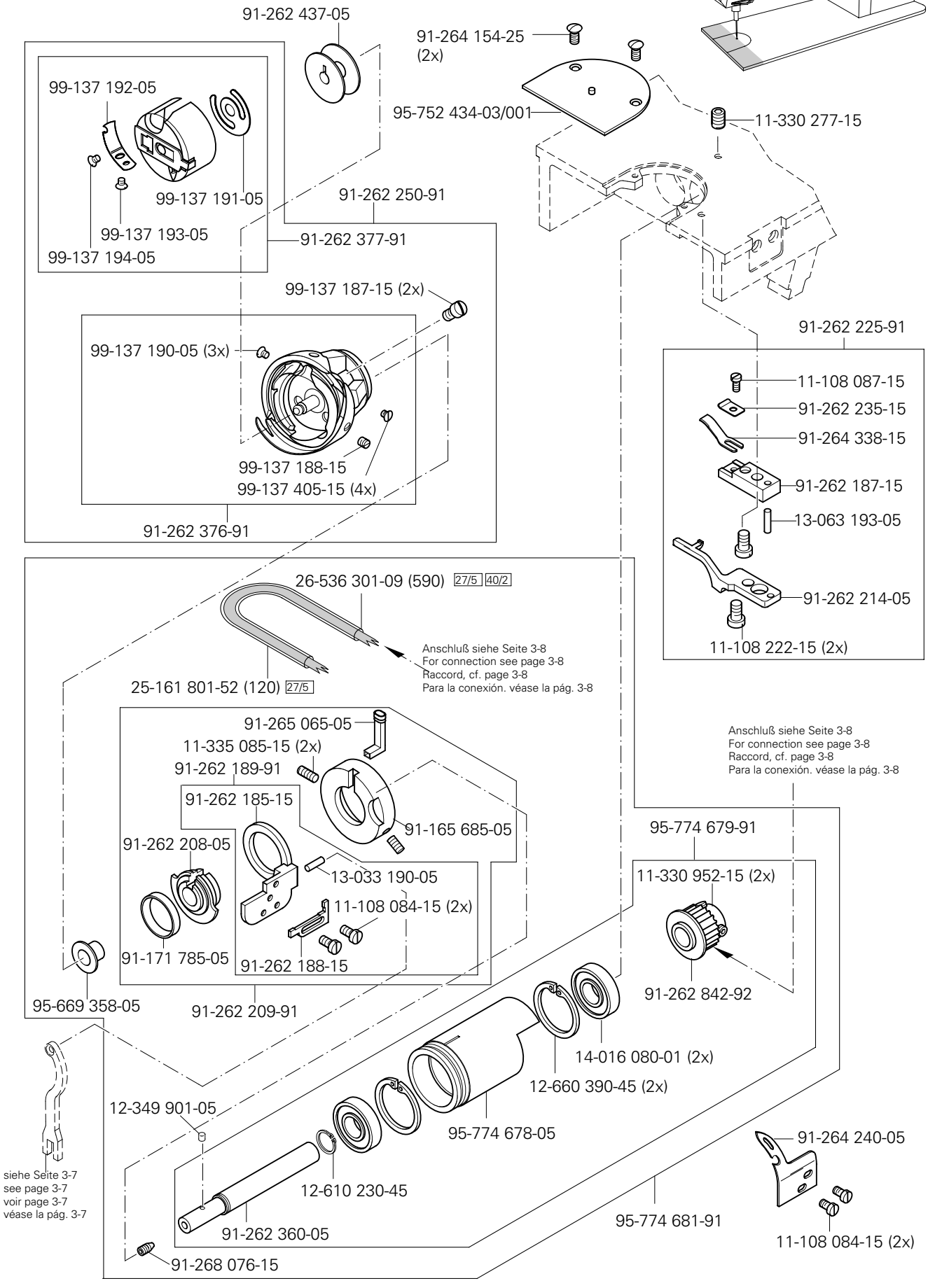

siehe Kapitel 2 Erläuterung der Schlüsselzeichen
see chapter 2 Explanation of key markings
voir le chap. 2 Explication des symboles
véase el Cap. 2 Explicaciones de los signos clave

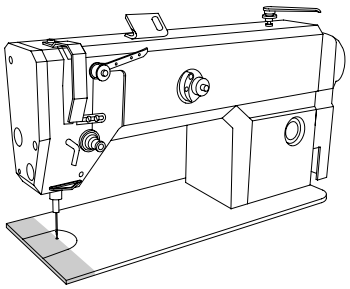

Grundplattenteile
Bedplate parts
Pièces du plateau fondamental
Piezas del cárter

PFAFF 3586-12/02
PFAFF 3586-13/..

Grundplattenteile
Bedplate parts
Pièces du plateau fondemental
Piezas del cárter

PFAFF 3586-12/02
PFAFF 3586-13/..

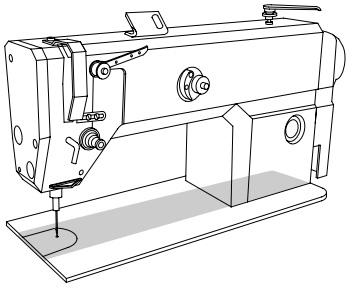

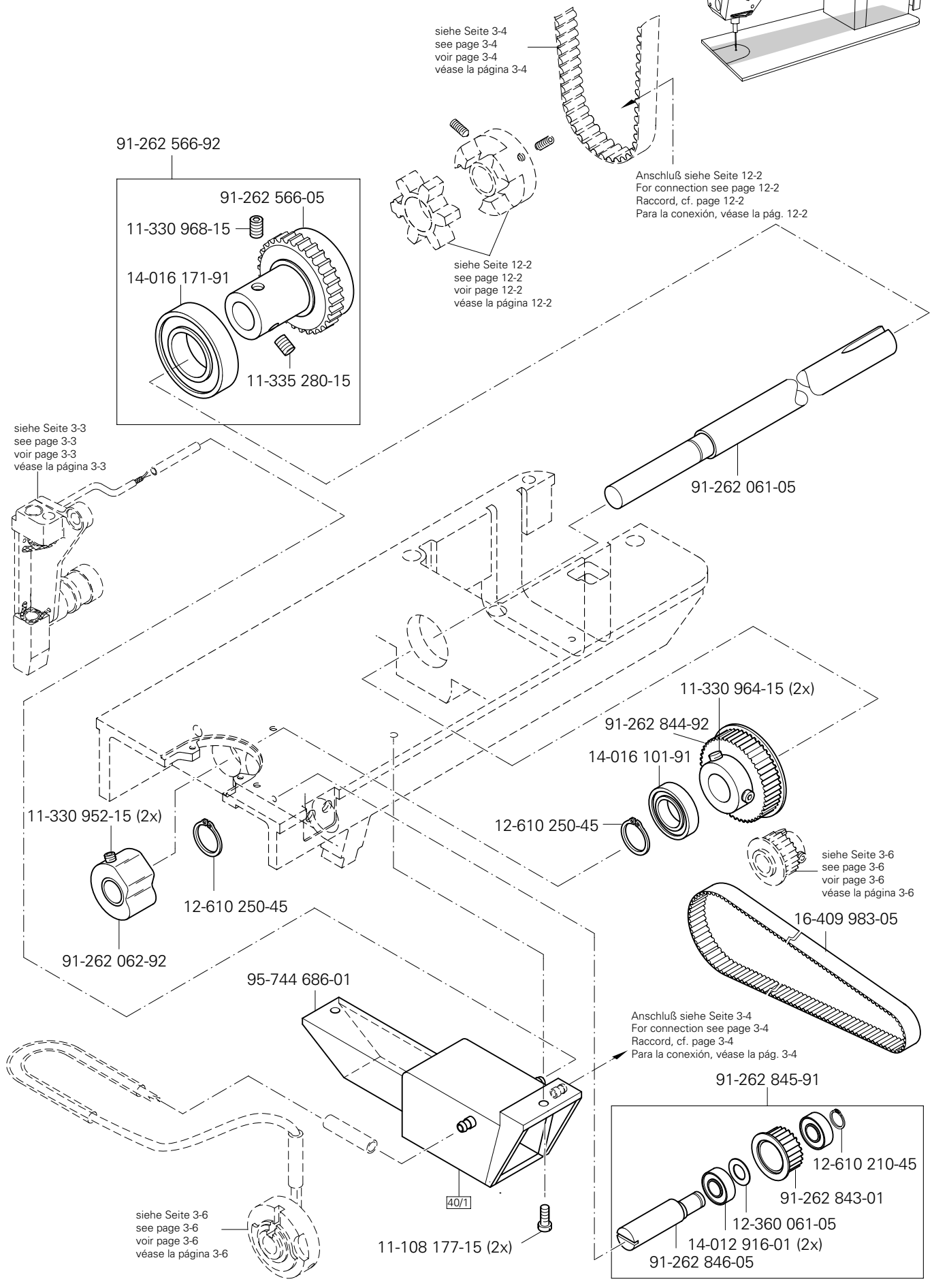

siehe Kapitel 2 Erläuterung der Schlüsselzeichen
see chapter 2 Explanation of key markings
voir le chap. 2 Explication des symboles
véase el Cap. 2 Explicaciones de los signos clave

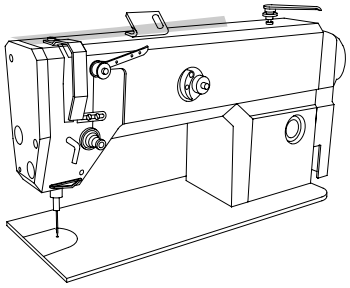

Y-Antrieb
Y drive
Système de commande Y PFAFF 3586-12/02
Grupo de accionamiento „Y“ PFAFF 3586-13/..

4

95-779 283-71/895
11-130 176-25 (4x)
12-501 150-45 (4x)
X26
Anschluß siehe Seite 12-6
For connection see page 12-6
Raccord, cf. page 12-6
Para la conexión, véase la pág. 12-6
91-291 856-91
99-137 491-05 (2x)
1
16
Anschluß siehe Seite 11-1
For connection see page 11-1
Raccord, cf. page 11-1
Para la conexión, véase la pág. 11-1
25-308 820-30 (2x) 96
X 20
91-291 858-91
Anschluß siehe Seite 12-5
For connection see page 12-5
Raccord, cf. page 12-5
Para la conexión, véase la pág. 12-5
99-137 321-91
11-130 293-15 (5x)
11-130 191-25
11-560 190-15
12-024 151-25
12-110 150-15
95-779 269-15
95-779 282-75/895
14-731 369-05 (2x)
95-779 261-75/891
11-130 173-25 (2x)
40/4
95-752 446-15
91-269 266-05
11-330 220-15 (2x)
11-341 169-15
95-779 260-75/891
95-779 262-25
99-137 273-91
40/29
95-779 268-71/891
11-130 233-15 (2x)
12-305 144-25 (2x)
95-752 445-75/895
12-501 150-45 (3x)
11-130 176-25 (3x)
11-250 196-25 (2x)
95-735 684-15
40/4
95-779 259-75/891
12-305 144-25 (2x)
11-130 227-15 (2x)
95-752 442-75/891
12-305 144-25 (2x)
12-501 170-45 (2x)
11-130 227-15 (2x)
12-501 150-45 (2x)
11-130 179-25 (2x)
11-330 220-15
11-330 232-15
12-499 120-45 (4x)
91-009 341-05
91-779 138-75/891
12-349 122-05
95-752 138-15
95-779 137-75/891
12-305 084-15 (2x)
11-330 217-15 (2x)
11-130 095-15 (2x)
14-210 040-01 (2x)
11-130 101-15 (4x)
X 21
95-752 240-05 (2x)
11-186 226-25
(Y)
91-291 859-91
Anschluß siehe Seite 12-5
For connection see page 12-5
Raccord, cf. page 12-5
Para la conexión, véase la pág. 12-5
71-130 005-52
11-130 108-15 (2x)

5

X-Antrieb
X drive
Système de commande X PFAFF 3586-12/02
Grupo de accionamiento „X“ PFAFF 3586-13/..

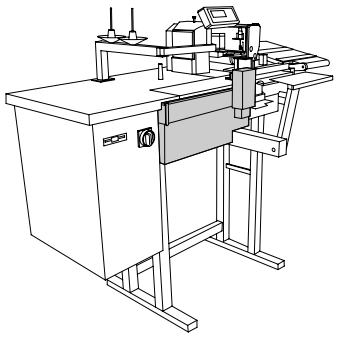

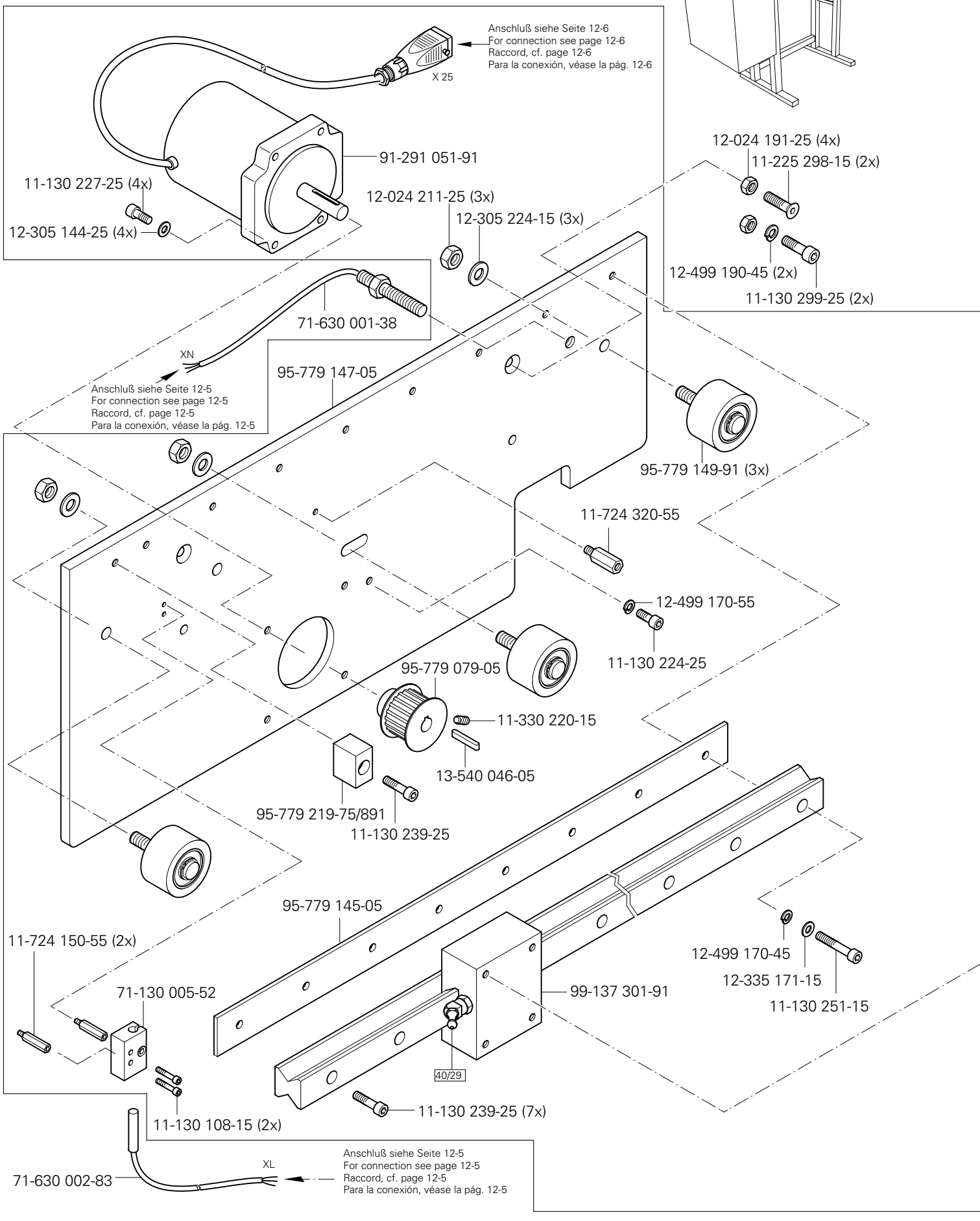

siehe Kapitel 2 Erläuterung der Schlüsselzeichen
see chapter 2 Explanation of key markings
voir le chap. 2 Explication des symboles
véase el Cap. 2 Explicaciones de los signos clave

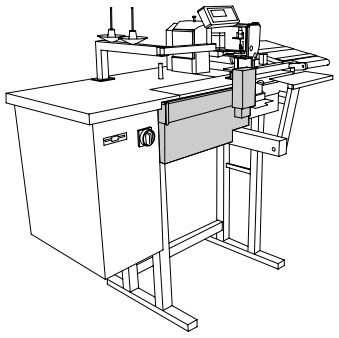

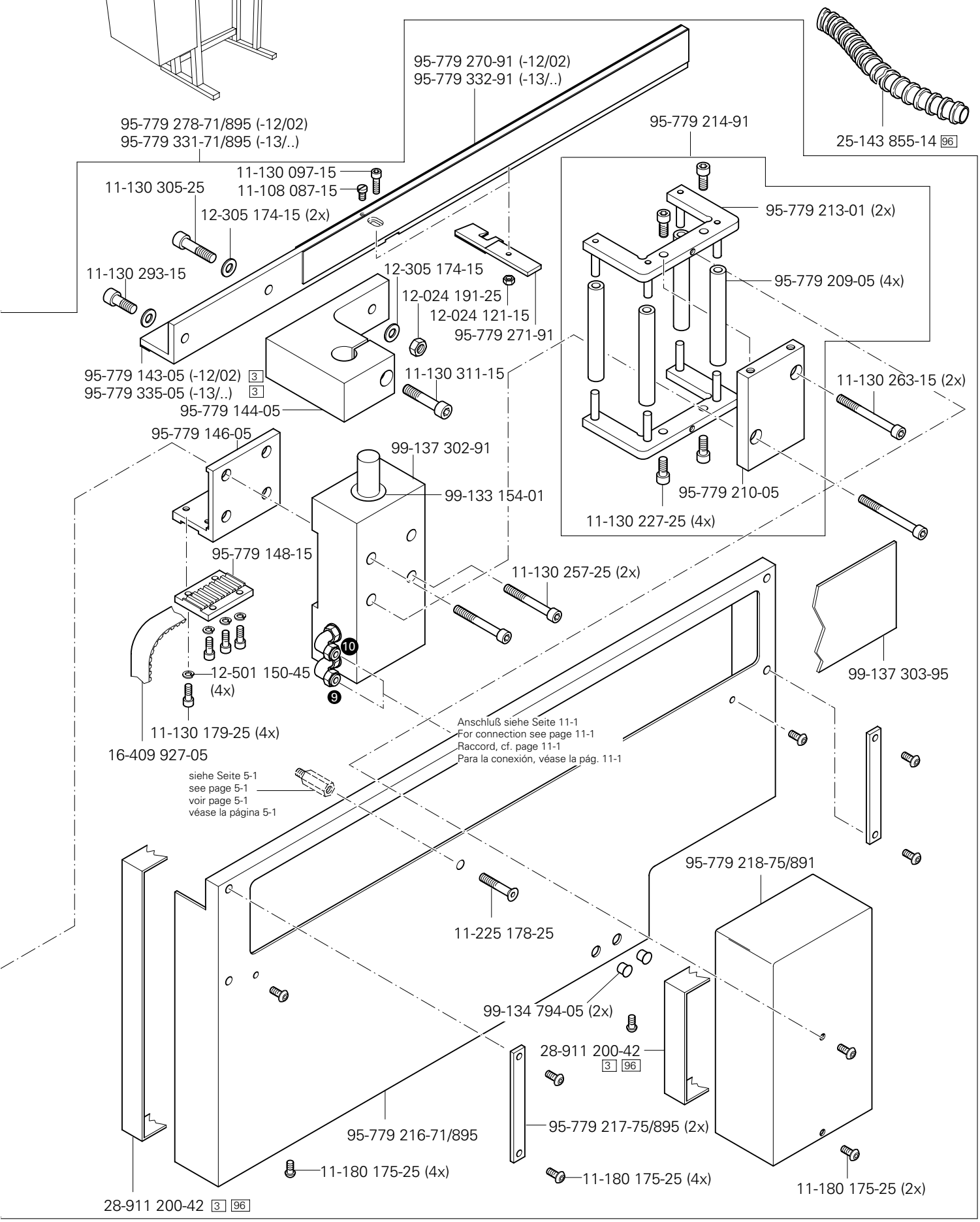
95-779 270-91 (-12/02)
95-779 332-91 (-13/..)
95-779 278-71/895 (-12/02)
95-779 331-71/895 (-13/..)
95-779 214-91
25-143 855-14 96
11-130 097-15
11-108 087-15
11-130 305-25
12-305 174-15 (2x)
95-779 213-01 (2x)
11-130 293-15
12-305 174-15
95-779 209-05 (4x)
12-024 191-25
12-024 121-15
95-779 271-91
95-779 143-05 (-12/02) 3
95-779 335-05 (-13/..) 3
11-130 311-15
11-130 263-15 (2x)
95-779 144-05
95-779 146-05
99-137 302-91
99-133 154-01
95-779 210-05
11-130 227-25 (4x)
95-779 148-15
11-130 257-25 (2x)
99-137 303-95
12-501 150-45 (4x)
11-130 179-25 (4x)
16-409 927-05
Anschluß siehe Seite 11-1
For connection see page 11-1
Raccord, cf. page 11-1
Para la conexión, véase la pág. 11-1
siehe Seite 5-1
see page 5-1
voir page 5-1
véase la página 5-1
95-779 218-75/891
11-225 178-25
99-134 794-05 (2x)
28-911 200-42 3 96
95-779 216-71/895
95-779 217-75/895 (2x)
11-180 175-25 (4x)
11-180 175-25 (4x)
11-180 175-25 (2x)
28-911 200-42 3 96

6

Abdeckplatte vorn
Front cover plate
Plaque de recouvrement avant PFAFF 3586-12/02
Placa de cubrimiento delantera PFAFF 3586-13/..

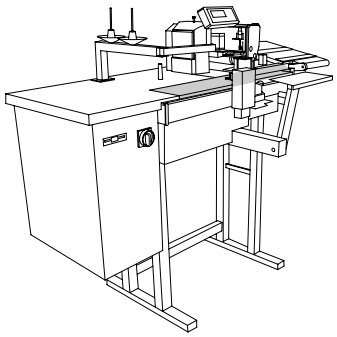

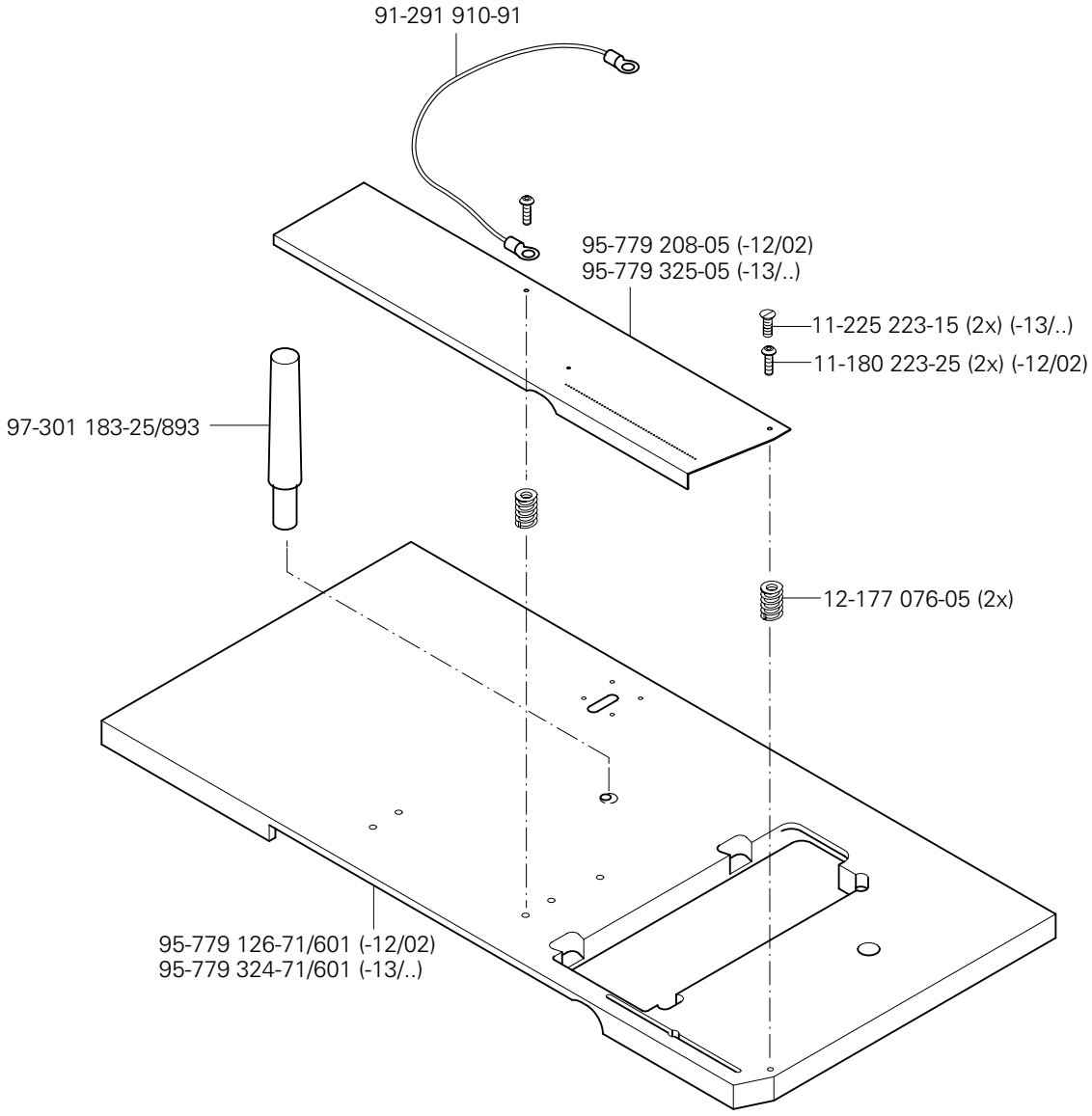

siehe Kapitel 2 Erläuterung der Schlüsselzeichen
see chapter 2 Explanation of key markings
voir le chap. 2 Explication des symboles
véase el Cap. 2 Explicaciones de los signos clave

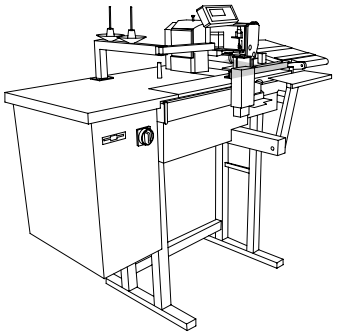

Anschluß siehe Seite 11-1
For connection see page 11-1
Raccord, cf. page 11-1
Para la conexión, véase la pág. 11-1

99-137 492-05 (2x)
PK3
6
95-215 000-04/885
25-143 855-14 96
25-308 820-40 (3x) 96
Anschluß siehe Seite 12-5
For connection see page 12-5
Raccord, cf. page 12-5
Para la conexión, véase la pág. 12-5
99-135 617-95
5
PK3
91-166 114-05
1.2
11-330 094-15
11-130 206-15 (2x)
12-305 114-25 (2x)
11-330 091-15 (13x)
49-150 100-02 (13x)
11
71-630 002-83
Anschluß siehe Seite 12-6
For connection see page 12-6
Raccord, cf. page 12-6
Para la conexión, véase la pág. 12-6
91-292 183-91
X 27
12-610 150-45 (4x)
91-269 266-05 (4x)
95-779 280-05
99-137 493-05 (2x)
95-779 098-91 (2x)
15-032 001-55 (2x)
95-779 265-75/891
95-779 180-15 (4x)
12-305 114-25 (2x)
11-130 179-25 (2x)
11-130 179-25 (2x)
12-024 191-25
95-779 189-75/891
12-510 111-25 (4x)
12-305 114-25 (4x)
11-130 179-25 (4x)
95-779 321-75/891
99-134 960-91
11-225 175-15 (2x)
11-130 299-25 (2x)
12-305 174-15 (2x)
95-779 190-75/891
13-033 322-05
95-779 097-75/891
95-779 188-71/891
95-779 181-71/891
11-186 226-25 (2x)
11-130 239-25 (2x)
12-177 106-05 (2x)
13-052 154-15
99-137 328-91
12-499 150-45 (3x)
40/29
11-130 179-25
11-130 092-15 (4x)
12-177 076-05 (2x)
71-370 003-97
11-130 108-15 (2x)
11-130 176-25 (3x)
95-779 281-71/891
71-130 005-52
11-724 150-55 (2x)
71-630 002-83
STN
Anschluß siehe Seite 12-5
For connection see page 12-5
Raccord, cf. page 12-5
Para la conexión, véase la pág. 12-5

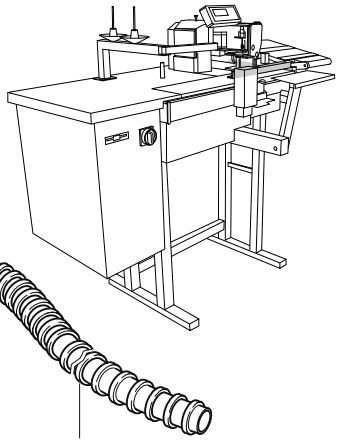

91-292 266-90 (-13/02)

Anschluß siehe Seite 11-1
For connection see page 11-1
Raccord, cf. page 11-1
Para la conexión, véase la pág. 11-1

99-137 492-05 (2x)
PK3
6

25-143 855-14 96

Anschluß siehe Seite 12-5
For connection see page 12-5
Raccord, cf. page 12-5
Para la conexión, véase la pág. 12-5

1.2

5 PK3

91-166 114-05

11-330 094-15

71-630 002-83

95-779 339-71/891

12-305 114-25 (2x)

11-130 206-15 (2x)

11-330 091-15 (15x)

49-150 100-02 (15x)

Anschluß siehe Seite 12-6
For connection see page 12-6
Raccord, cf. page 12-6
Para la conexión, véase la pág. 12-6

91-292 183-91

X 27

95-779 337-75/891

12-305 114-25 (2x)

11-130 179-25 (2x)

11-130 179-25 (2x)

12-024 191-25

95-779 321-75/891

99-134 960-91

95-779 189-75/891

12-510 111-25 (4x)

12-305 114-25 (4x)

11-130 179-25 (4x)

11-225 175-15 (2x)

95-779 097-75/891

95-779 181-71/891

11-130 299-25 (2x)

12-305 174-15 (2x)

95-779 190-75/891

13-033 322-05

95-779 188-71/891

11-130 239-25 (2x)

11-186 226-25 (2x)

13-052 154-15

12-177 106-05
(2x)

99-137 328-91

12-499 150-45 (3x)

40/29

11-130 179-25

11-130 092-15 (4x)

12-177 076-05
(2x)

71-370 003-97

11-130 176-25 (3x)

11-130 108-15 (2x)

95-779 336-71/891

71-130 005-52

11-724 150-55 (2x)

71-630 002-83

STN

Anschluß siehe Seite 12-5
For connection see page 12-5
Raccord, cf. page 12-5
Para la conexión, véase la pág. 12-5

siehe Kapitel 2 Erläuterung der Schlüsselzeichen
see chapter 2 Explanation of key markings
voir le chap. 2 Explication des symboles
véase el Cap. 2 Explicaciones de los signos clave

PFAFF

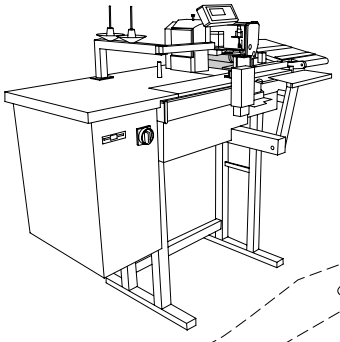

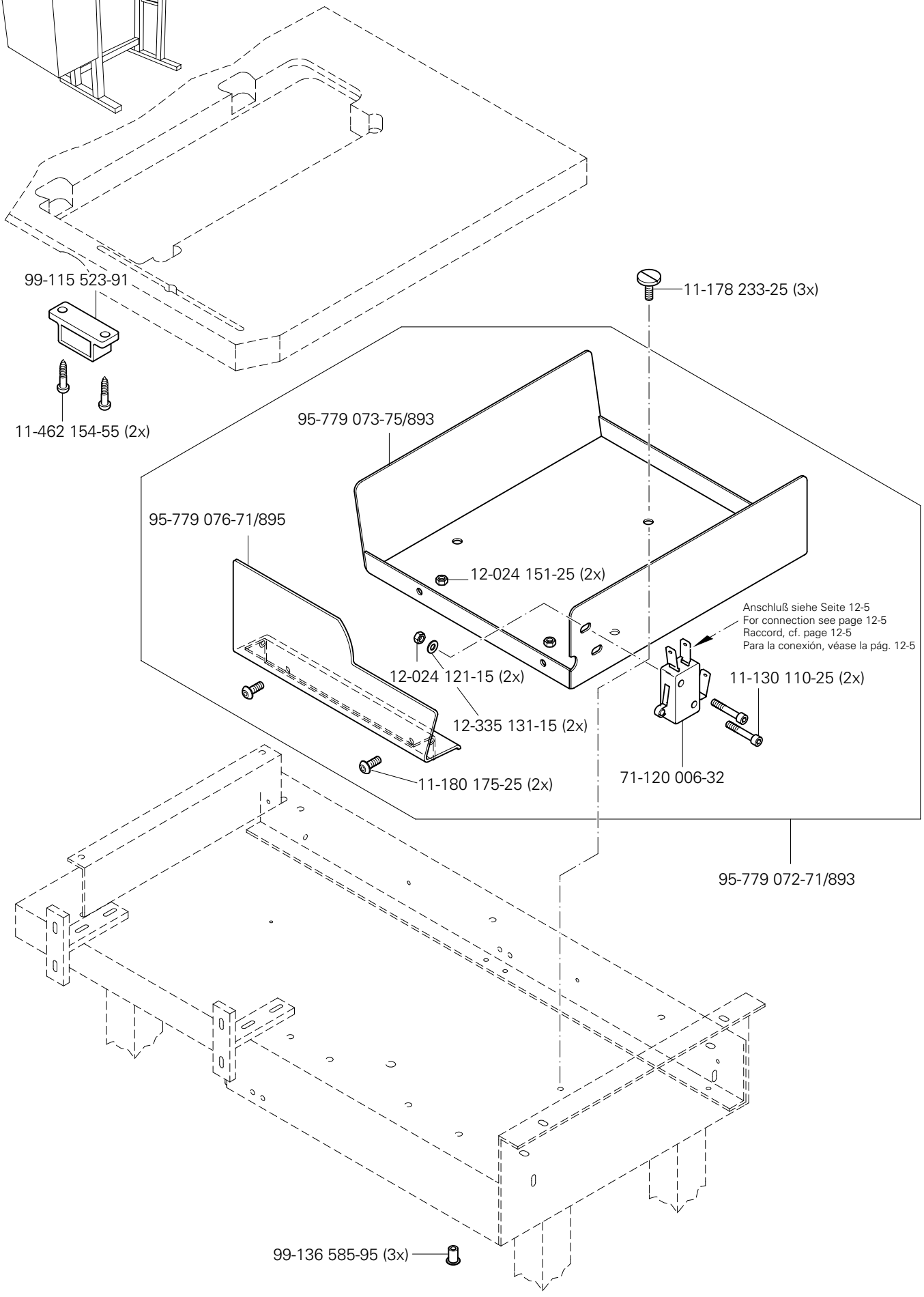
99-115 523-91
11-462 154-55 (2x)
11-178 233-25 (3x)
95-779 073-75/893
95-779 076-71/895
12-024 151-25 (2x)
Anschluß siehe Seite 12-5
For connection see page 12-5
Raccord, cf. page 12-5
Para la conexión, véase la pág. 12-5
12-024 121-15 (2x)
11-130 110-25 (2x)
12-335 131-15 (2x)
11-180 175-25 (2x)
71-120 006-32
95-779 072-71/893
99-136 585-95 (3x)

9

Bausatz für Zuführtisch
Kit for infeed plate
Kit pour table de chargement
Juego de montaje de la mesa de alimentación

PFAFF 3586-12/02
PFAFF 3586-13/01

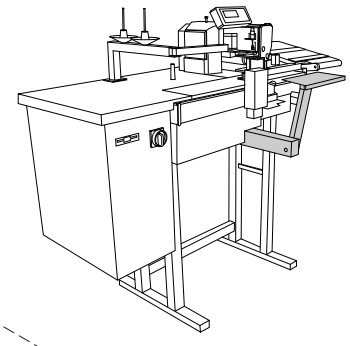

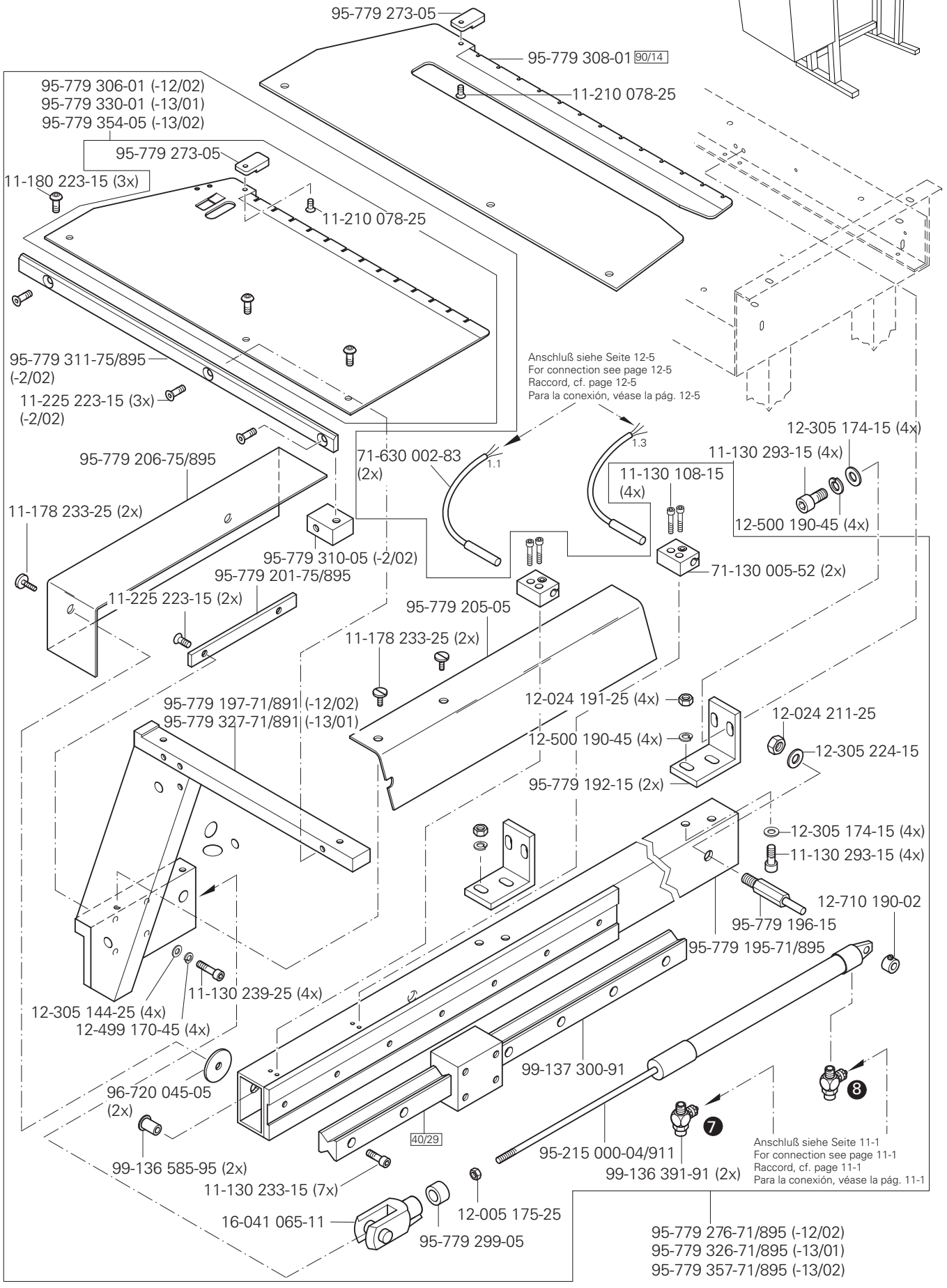

siehe Kapitel 2 Erläuterung der Schlüsselzeichen
see chapter 2 Explanation of key markings
voir le chap. 2 Explication des symboles
véase el Cap. 2 Explicaciones de los signos clave

PFAFF

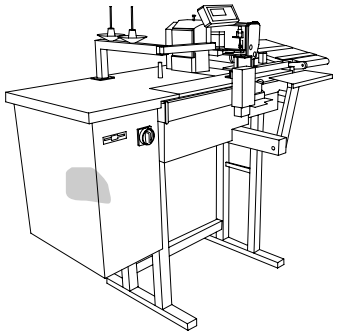

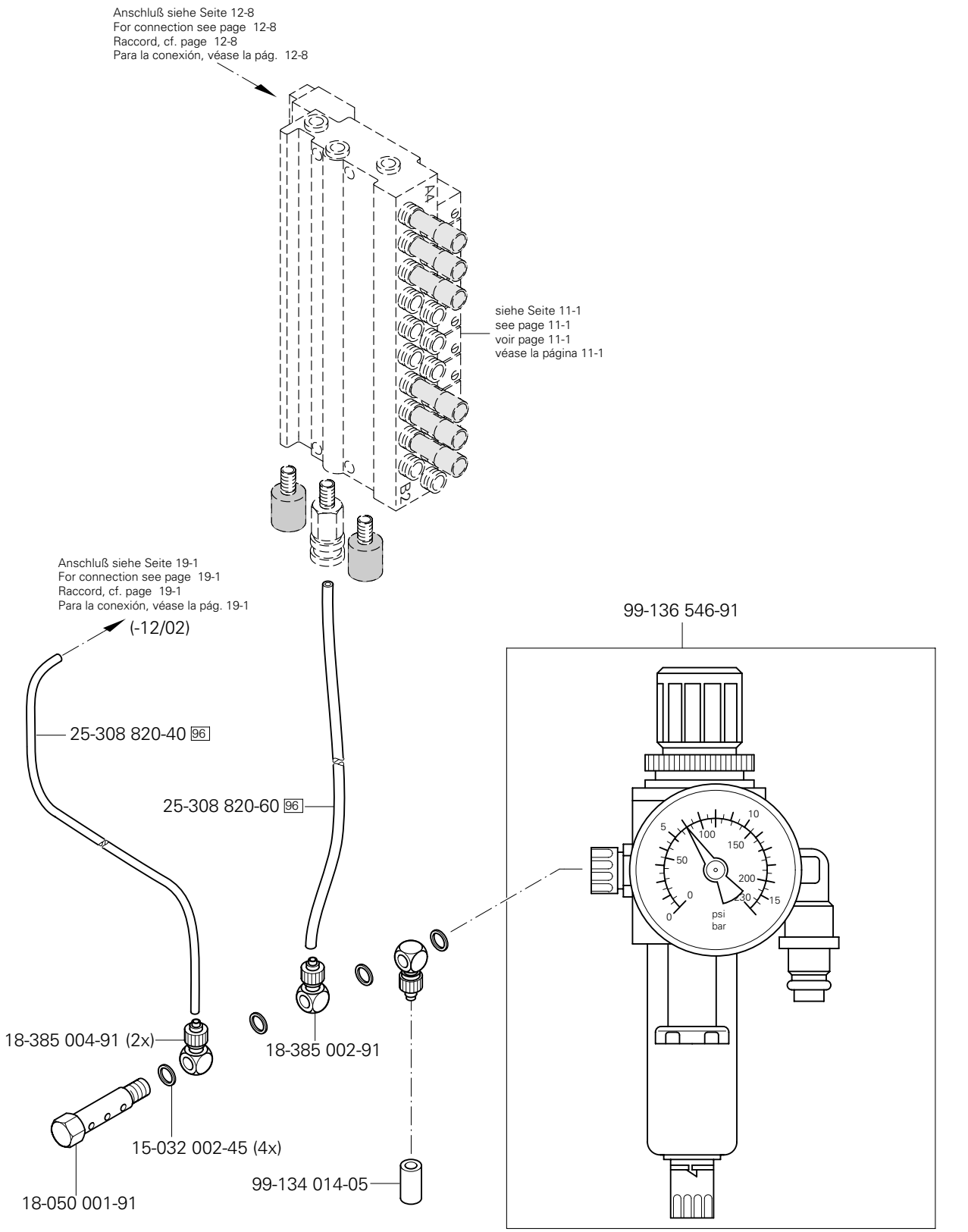
Anschluß siehe Seite 12-8
For connection see page 12-8
Raccord, cf. page 12-8
Para la conexión, véase la pág. 12-8
siehe Seite 11-1
see page 11-1
voir page 11-1
véase la página 11-1
Anschluß siehe Seite 19-1
For connection see page 19-1
Raccord, cf. page 19-1
Para la conexión, véase la pág. 19-1
(-12/02)
25-308 820-40 96
25-308 820-60 96
99-136 546-91
18-385 004-91 (2x)
18-385 002-91
15-032 002-45 (4x)
99-134 014-05
18-050 001-91
psi
bar

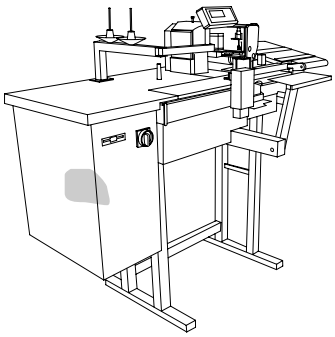

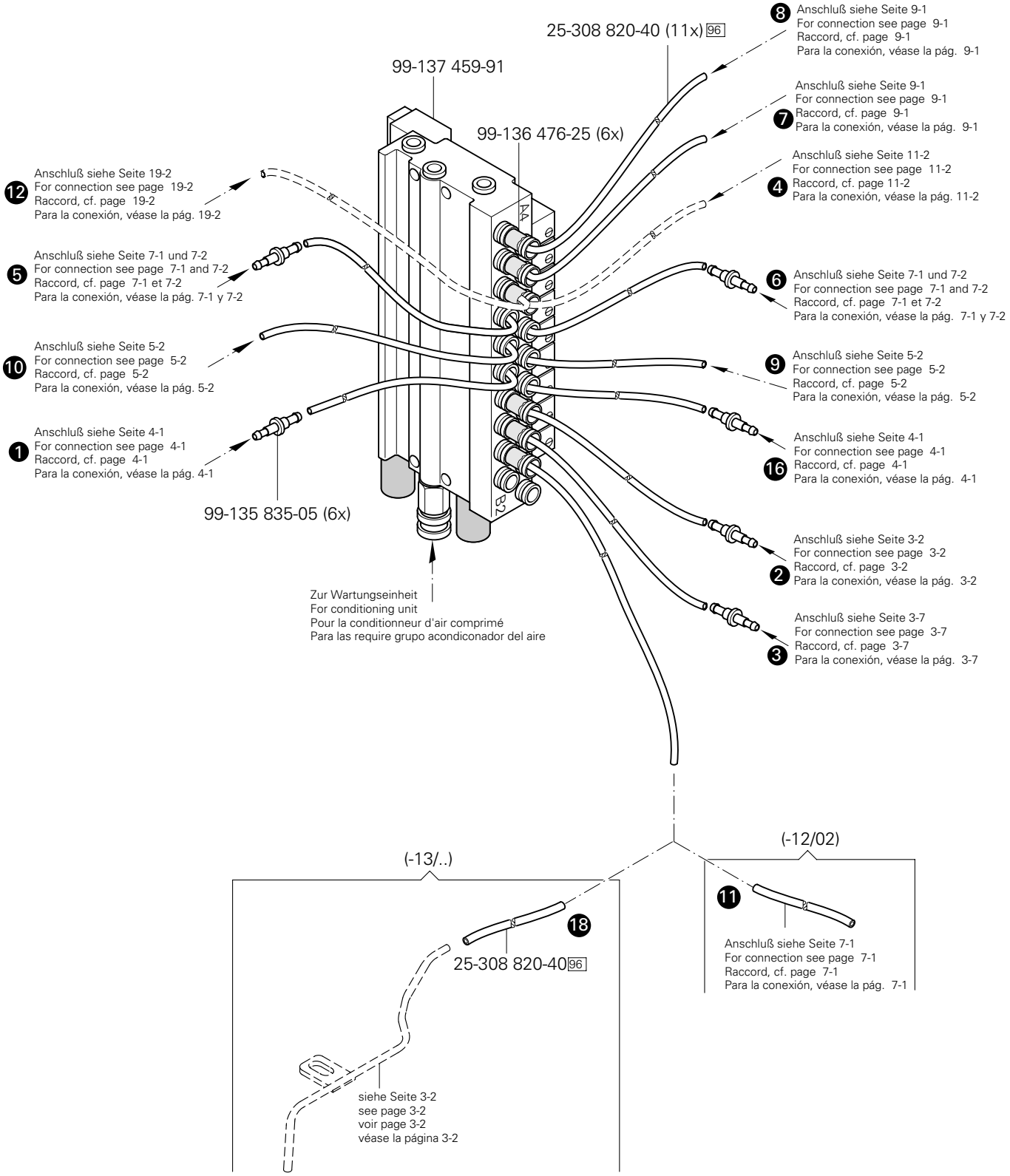

siehe Kapitel 2 Erläuterung der Schlüsselzeichen
see chapter 2 Explanation of key markings
voir le chap. 2 Explication des symboles
véase el Cap. 2 Explicaciones de los signos clave

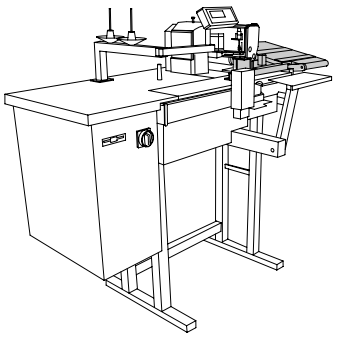

(-13/01)

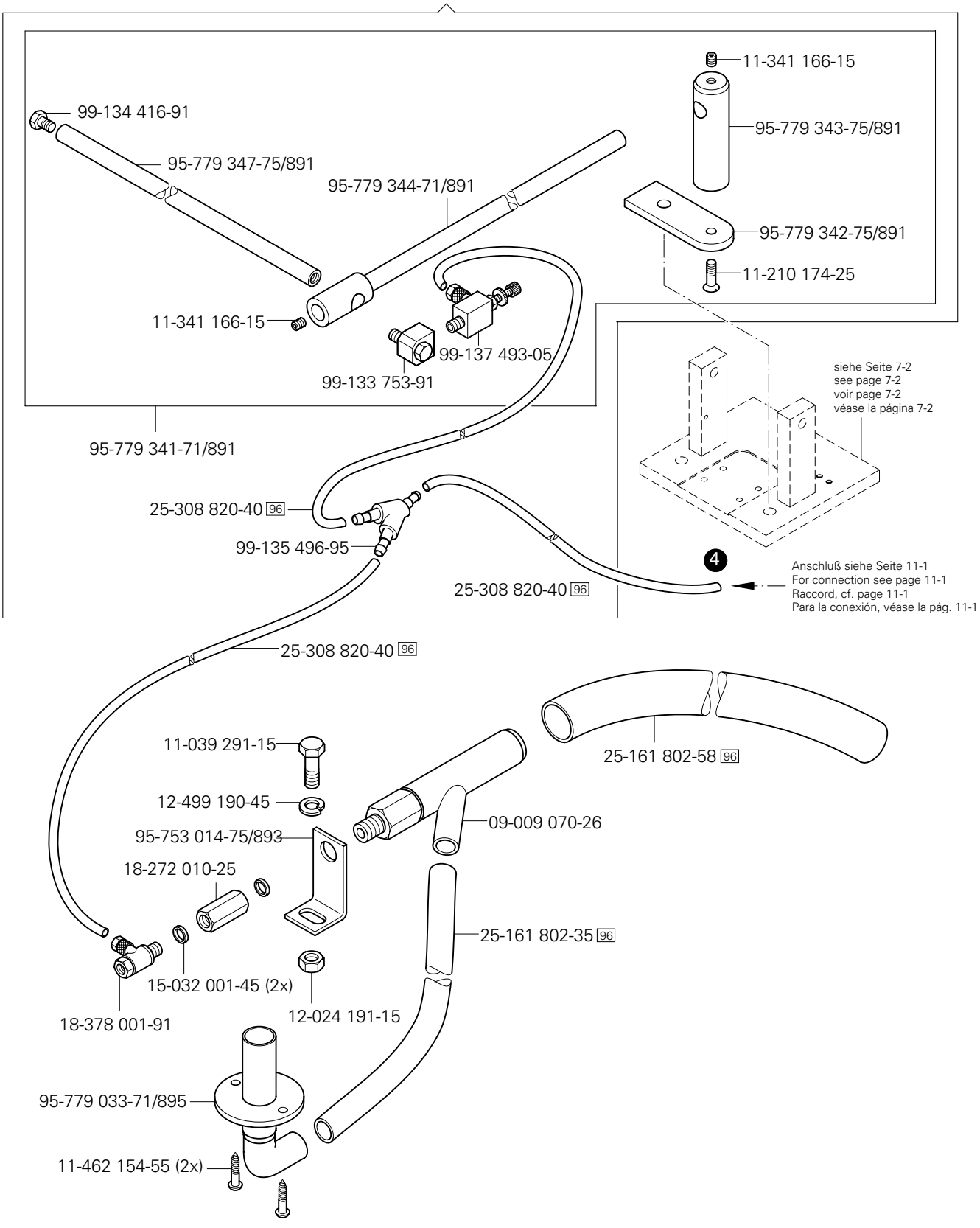
11-341 166-15
99-134 416-91
95-779 343-75/891
95-779 347-75/891
95-779 344-71/891
95-779 342-75/891
11-210 174-25
11-341 166-15
99-137 493-05
99-133 753-91
siehe Seite 7-2
see page 7-2
voir page 7-2
véase la página 7-2
95-779 341-71/891
25-308 820-40 96
99-135 496-95
4
Anschluß siehe Seite 11-1
For connection see page 11-1
Raccord, cf. page 11-1
Para la conexión, véase la pág. 11-1
25-308 820-40 96
25-308 820-40 96
25-161 802-58 96
11-039 291-15
12-499 190-45
09-009 070-26
95-753 014-75/893
18-272 010-25
25-161 802-35 96
15-032 001-45 (2x)
12-024 191-15
18-378 001-91
95-779 033-71/895
11-462 154-55 (2x)

12.01

Fadenwächter
Thread monitors
Contrôleur de fil
Detector del hilo

PFAFF 3586-12/02
PFAFF 3586-13/..

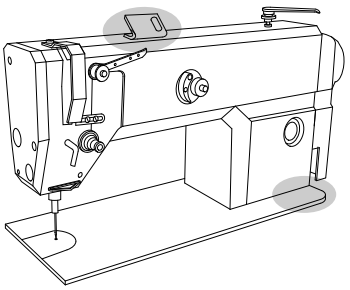

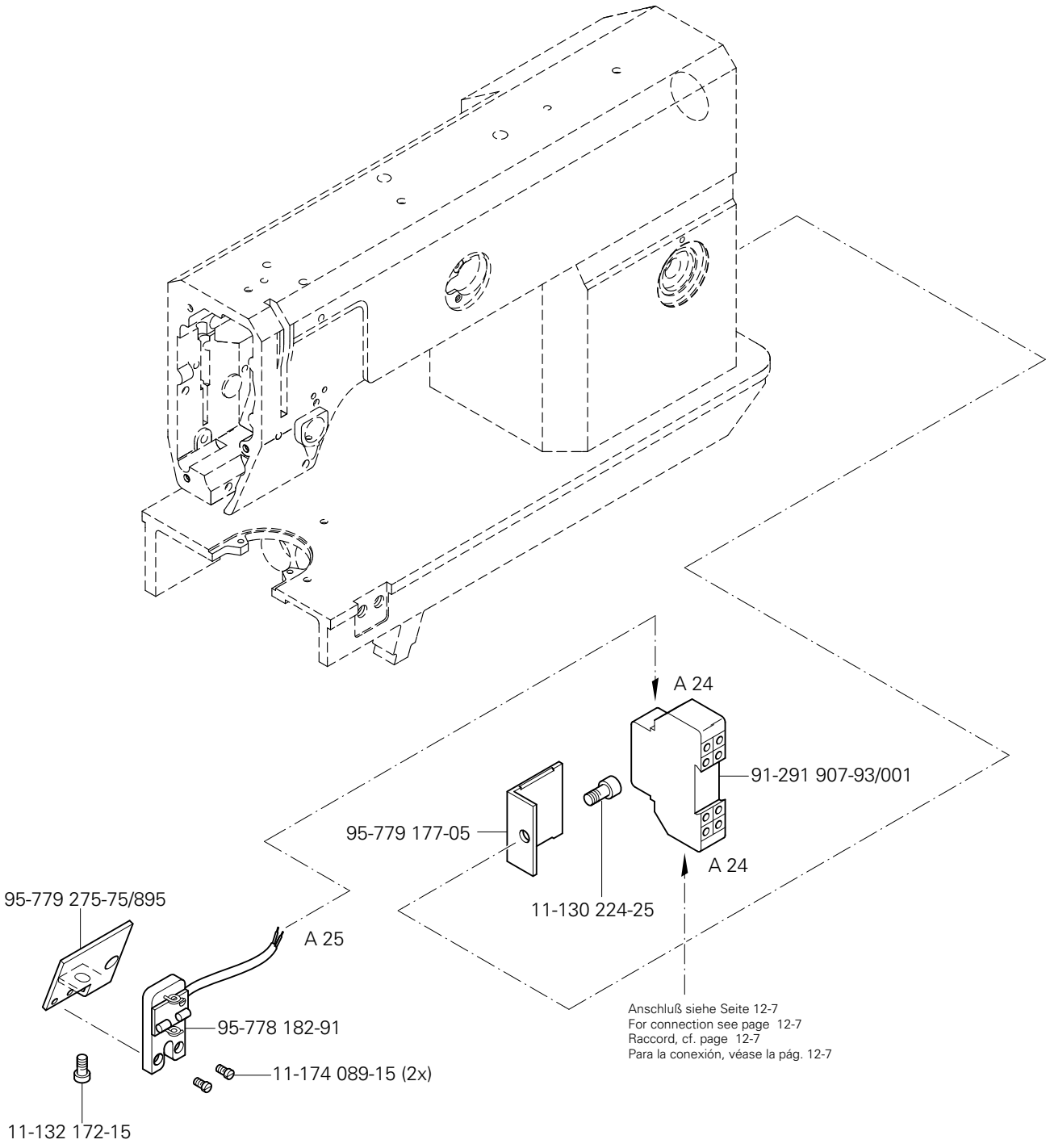

siehe Kapitel 2 Erläuterung der Schlüsselzeichen
see chapter 2 Explanation of key markings
voir le chap. 2 Explication des symboles
véase el Cap. 2 Explicaciones de los signos clave

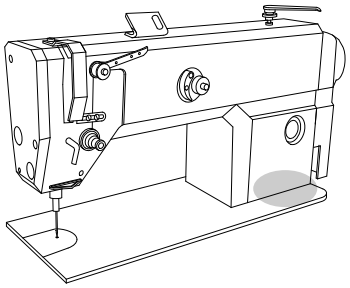

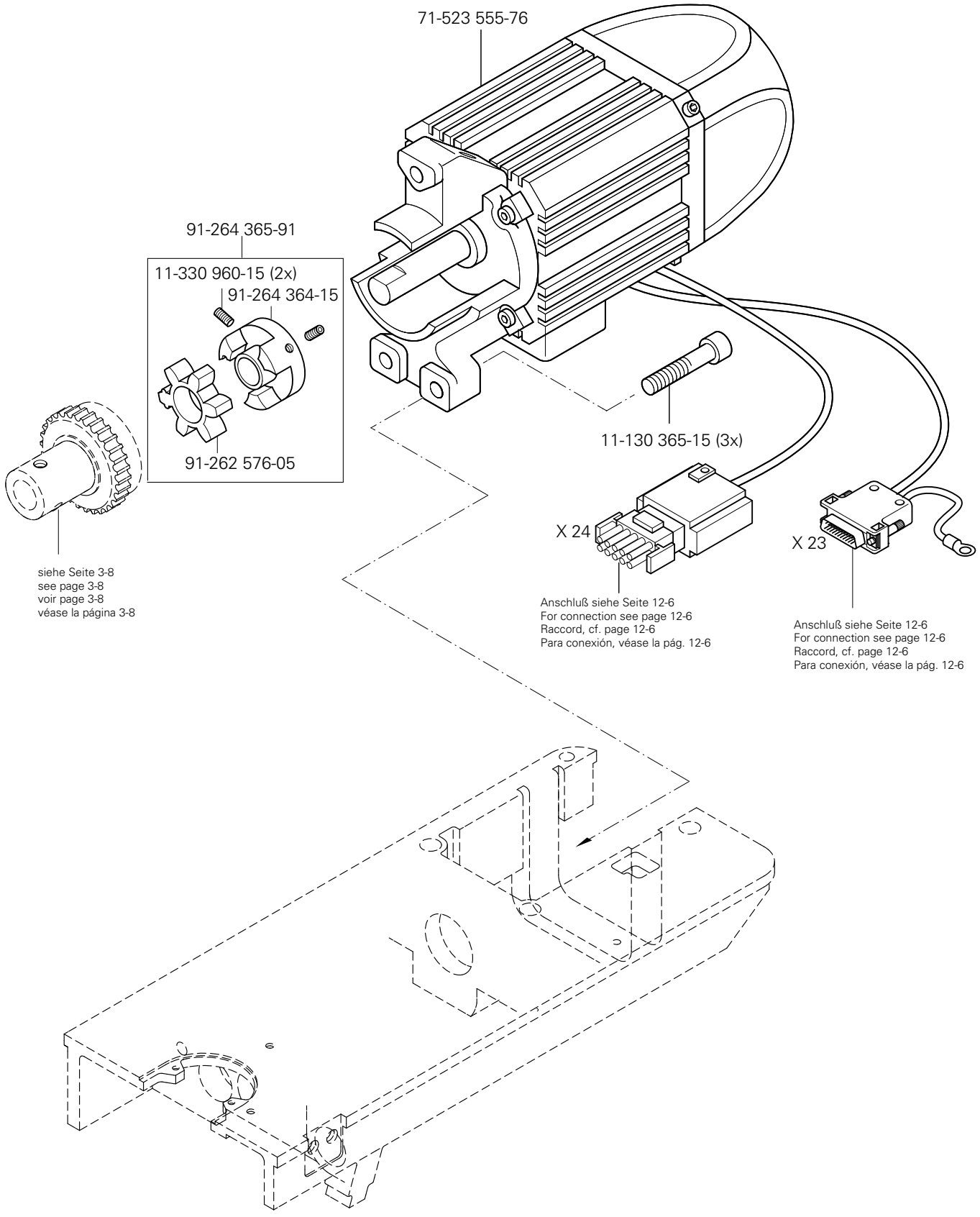
71-523 555-76
91-264 365-91
11-330 960-15 (2x)
91-264 364-15
91-262 576-05
11-130 365-15 (3x)
X 24
X 23
siehe Seite 3-8
see page 3-8
voir page 3-8
véase la página 3-8
Anschluß siehe Seite 12-6
For connection see page 12-6
Raccord, cf. page 12-6
Para conexión, véase la pág. 12-6
Anschluß siehe Seite 12-6
For connection see page 12-6
Raccord, cf. page 12-6
Para conexión, véase la pág. 12-6

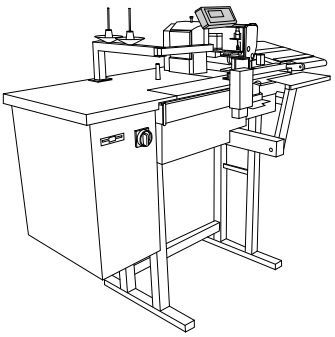

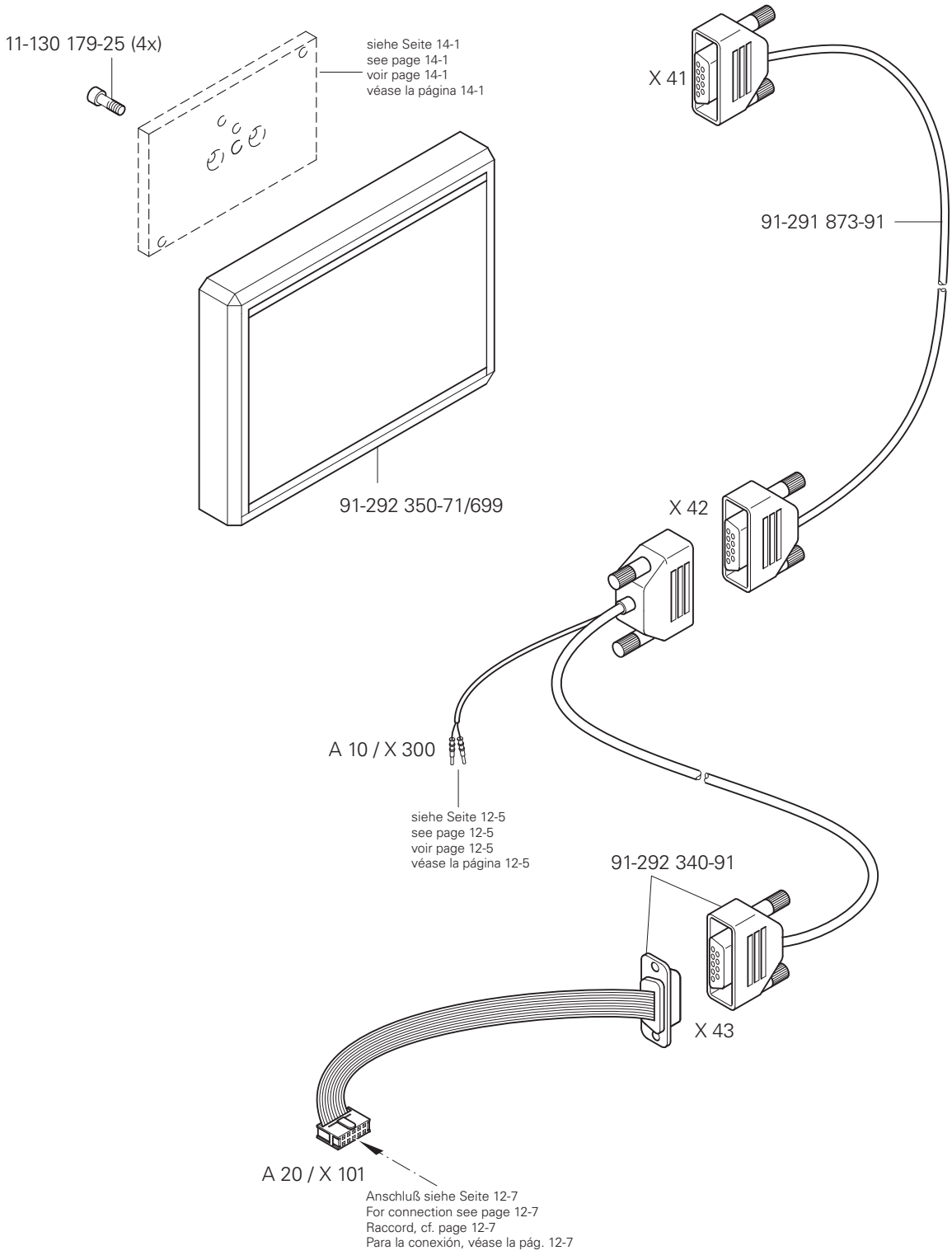

siehe Kapitel 2 Erläuterung der Schlüsselzeichen
see chapter 2 Explanation of key markings
voir le chap. 2 Explication des symboles
véase el Cap. 2 Explicaciones de los signos clave

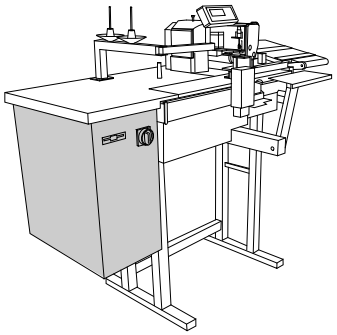

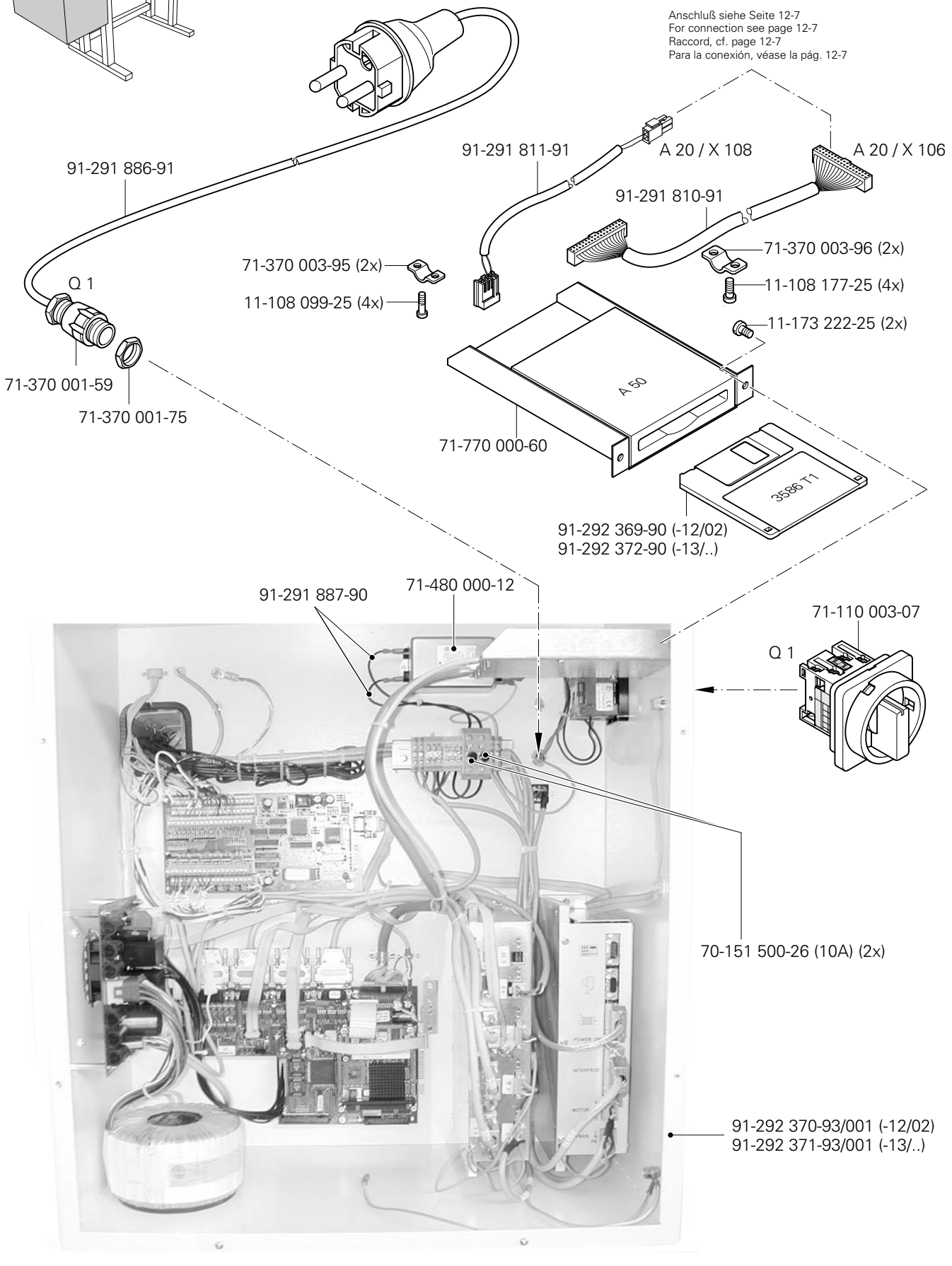
Anschluß siehe Seite 12-7
For connection see page 12-7
Raccord, cf. page 12-7
Para la conexión, véase la pág. 12-7
91-291 886-91
91-291 811-91
A 20 / X 108
A 20 / X 106
91-291 810-91
71-370 003-95 (2x)
11-108 099-25 (4x)
71-370 003-96 (2x)
11-108 177-25 (4x)
11-173 222-25 (2x)
Q 1
71-370 001-59
71-370 001-75
A 50
71-770 000-60
3586 T1
91-292 369-90 (-12/02)
91-292 372-90 (-13/..)
91-291 887-90
71-480 000-12
71-110 003-07
Q 1
70-151 500-26 (10A) (2x)
91-292 370-93/001 (-12/02)
91-292 371-93/001 (-13/..)

Steuergerät
Control device
Boîte de commande PFAFF 3586-12/02
Caja de mandos PFAFF 3586-13/01

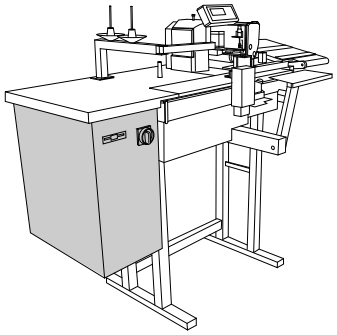

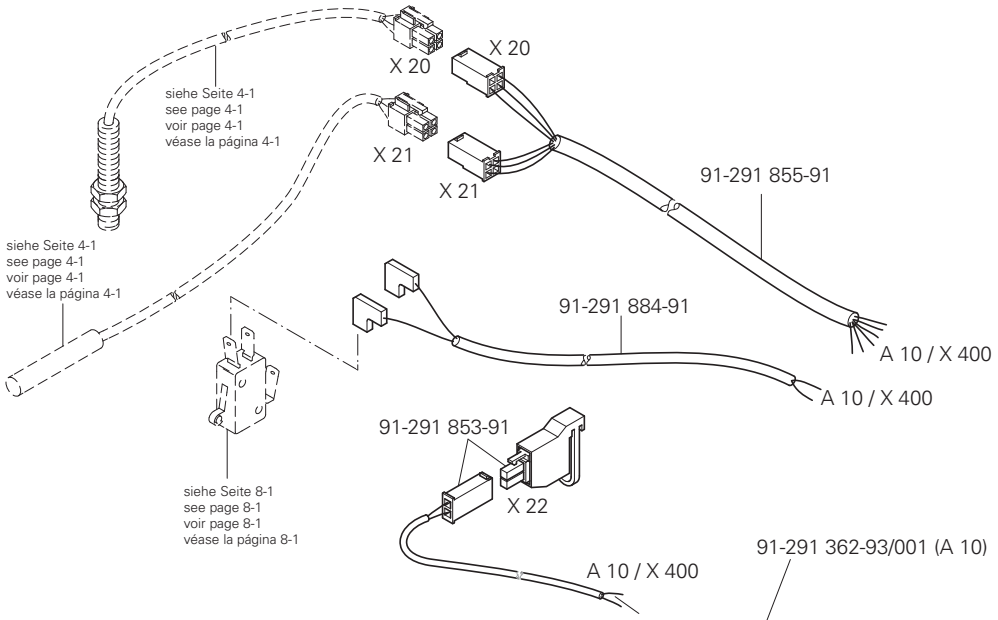

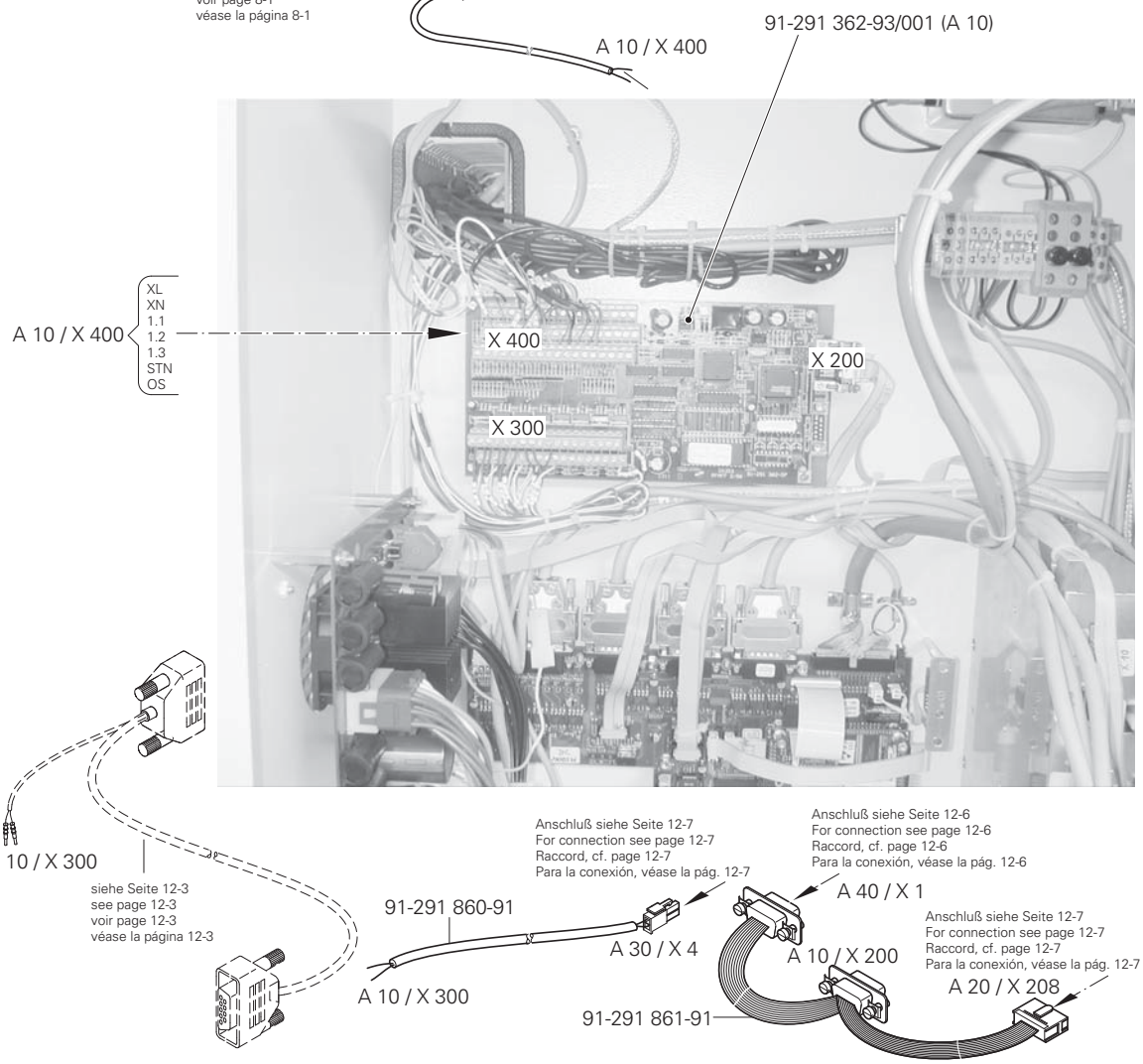

siehe Kapitel 2 Erläuterung der Schlüsselzeichen
see chapter 2 Explanation of key markings
voir le chap. 2 Explication des symboles
véase el Cap. 2 Explicaciones de los signos clave

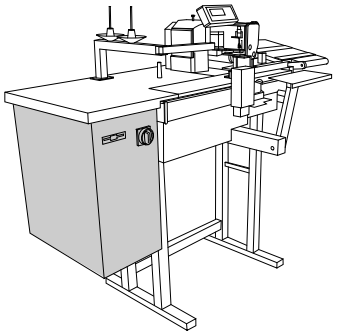

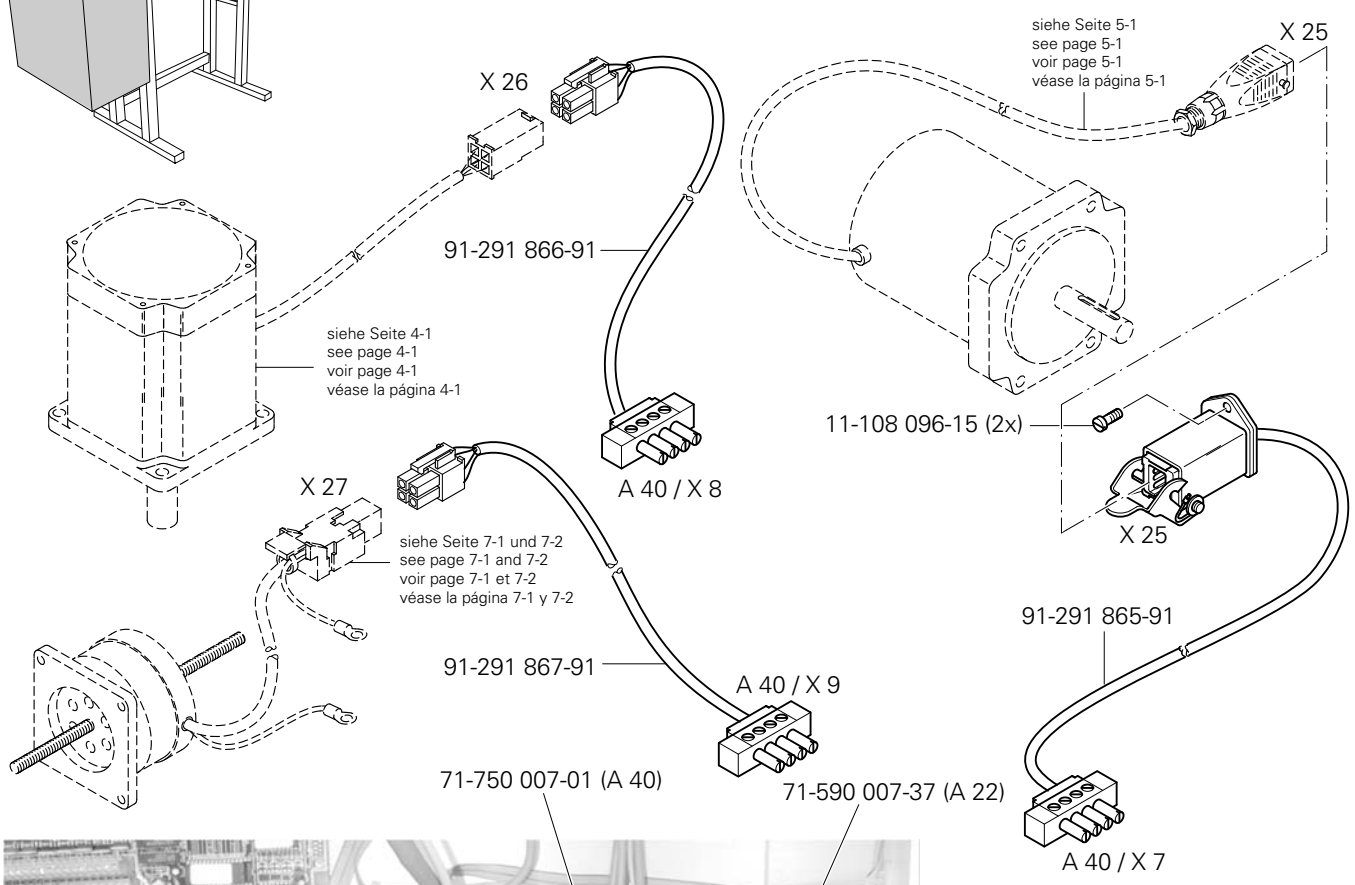



siehe Kapitel 2 Erläuterung der Schlüsselzeichen
see chapter 2 Explanation of key markings
voir le chap. 2 Explication des symboles
véase el Cap. 2 Explicaciones de los signos clave

Steuergerät
Control device
Boîte de commande PFAFF 3586-12/02
Caja de mandos PFAFF 3586-13/..

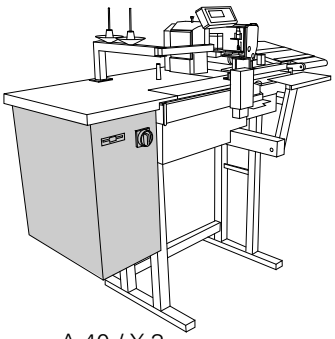

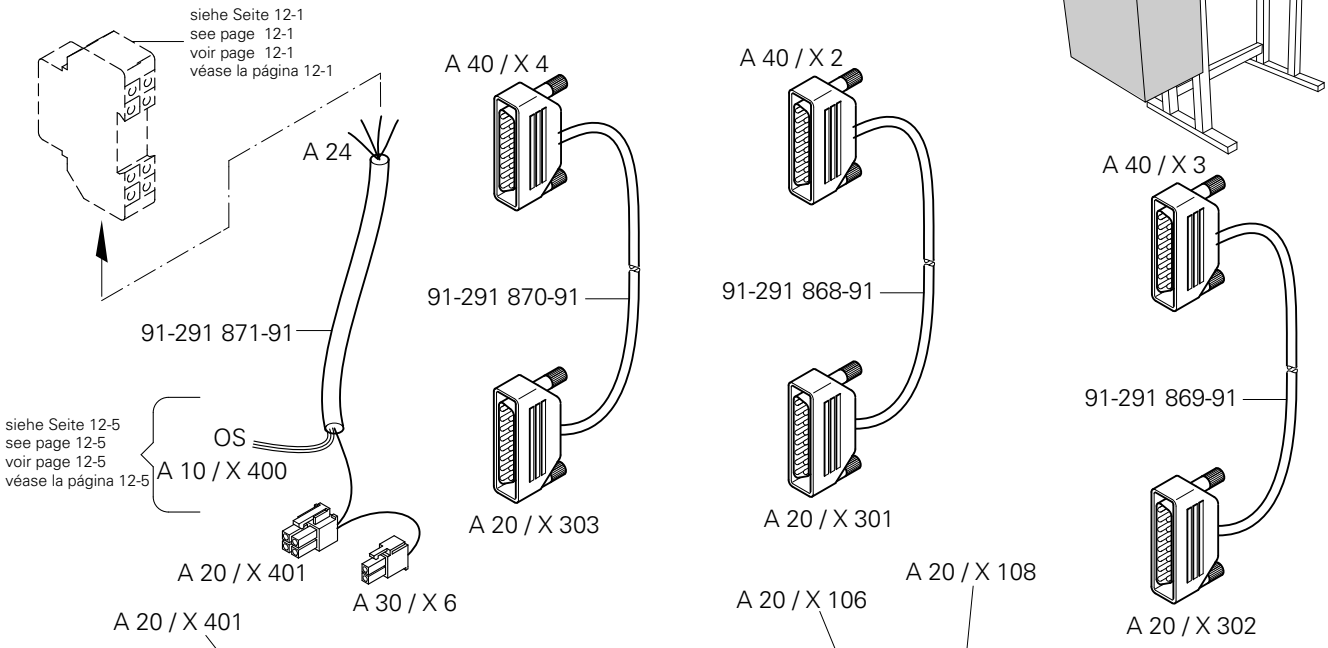

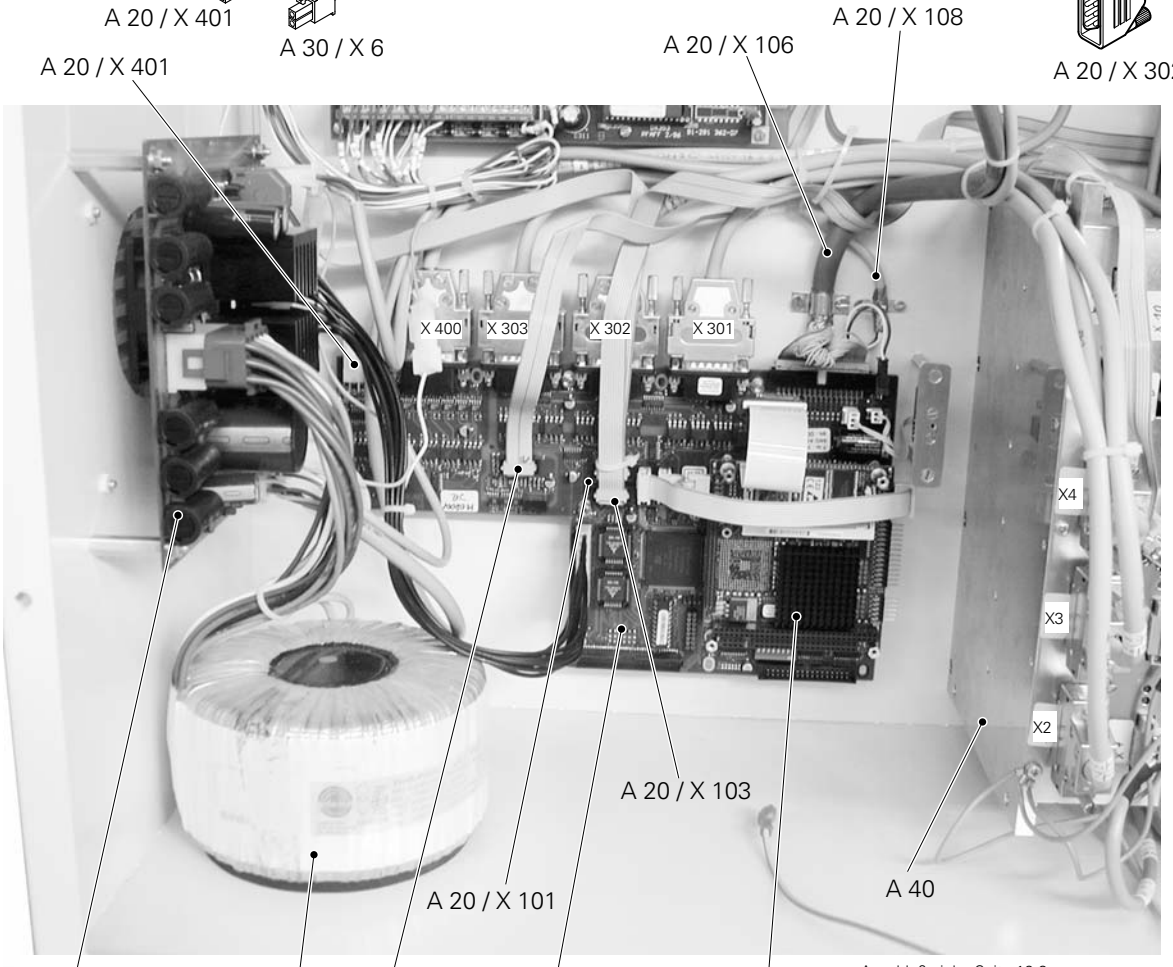

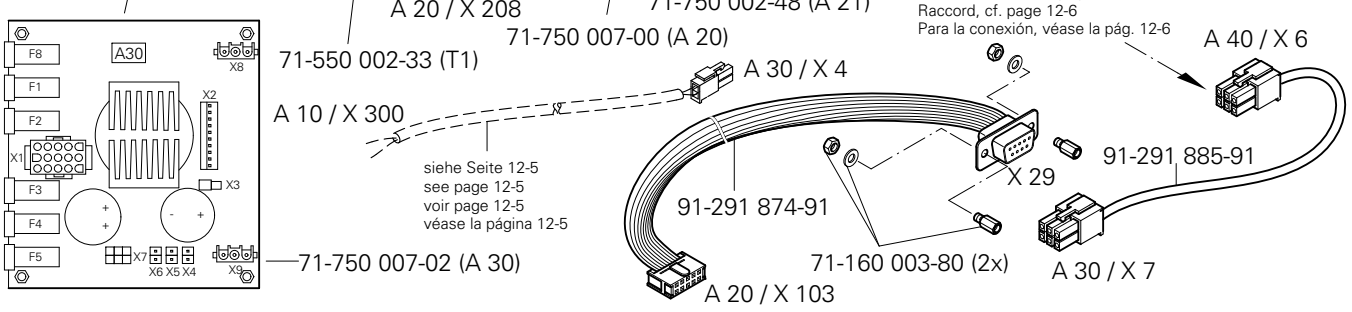

siehe Kapitel 2 Erläuterung der Schlüsselzeichen
see chapter 2 Explanation of key markings
voir le chap. 2 Explication des symboles
véase el Cap. 2 Explicaciones de los signos clave

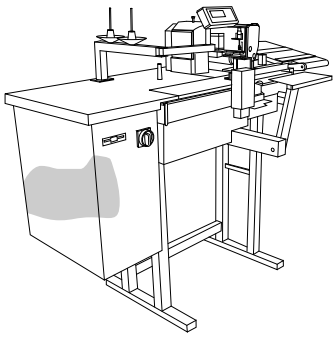

91-292 185-90

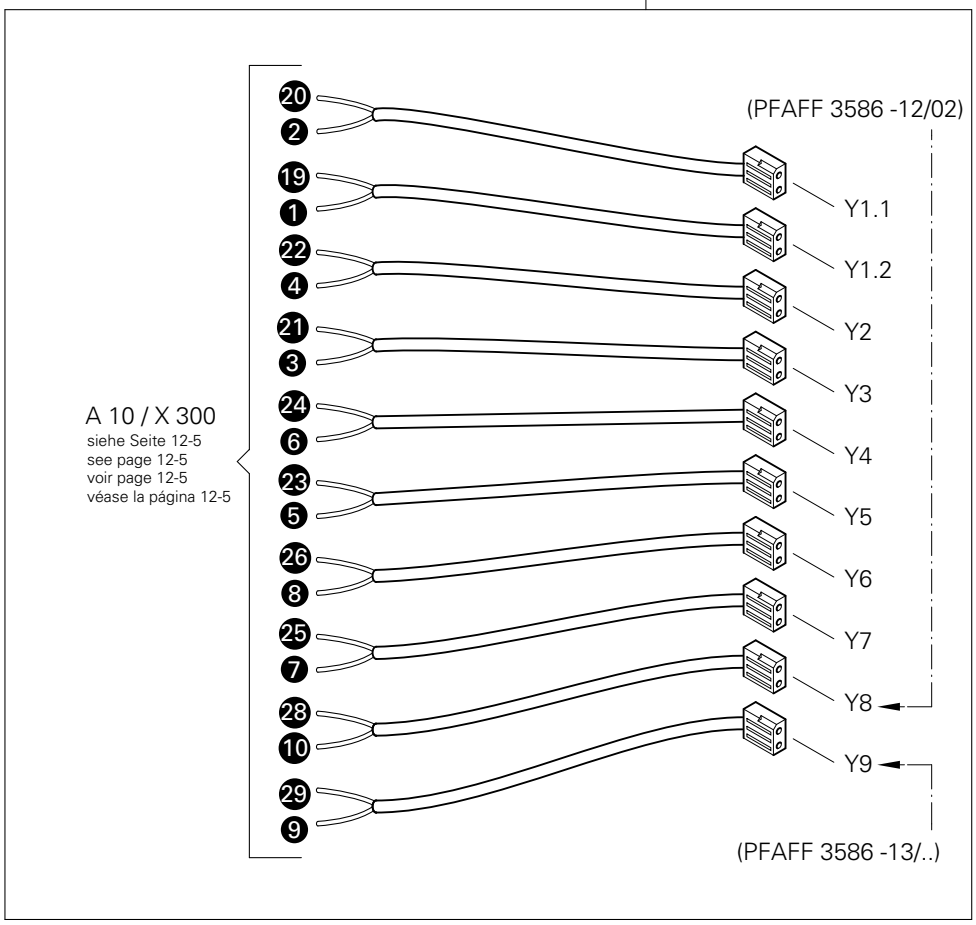

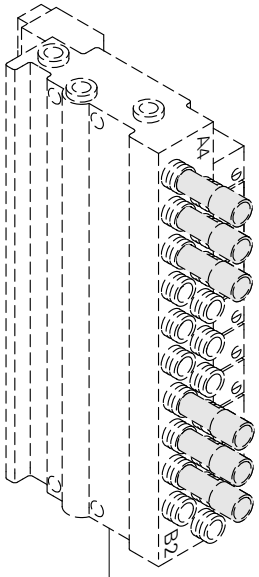

siehe Seite 11-1
see page 11-1
voir page 11-1
véase la página 11-1

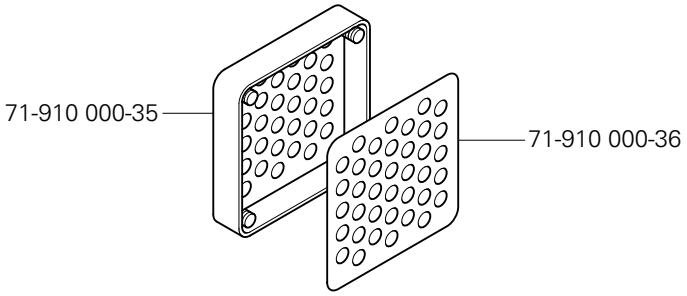

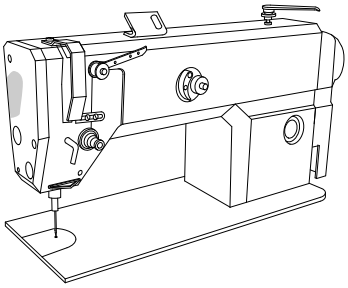

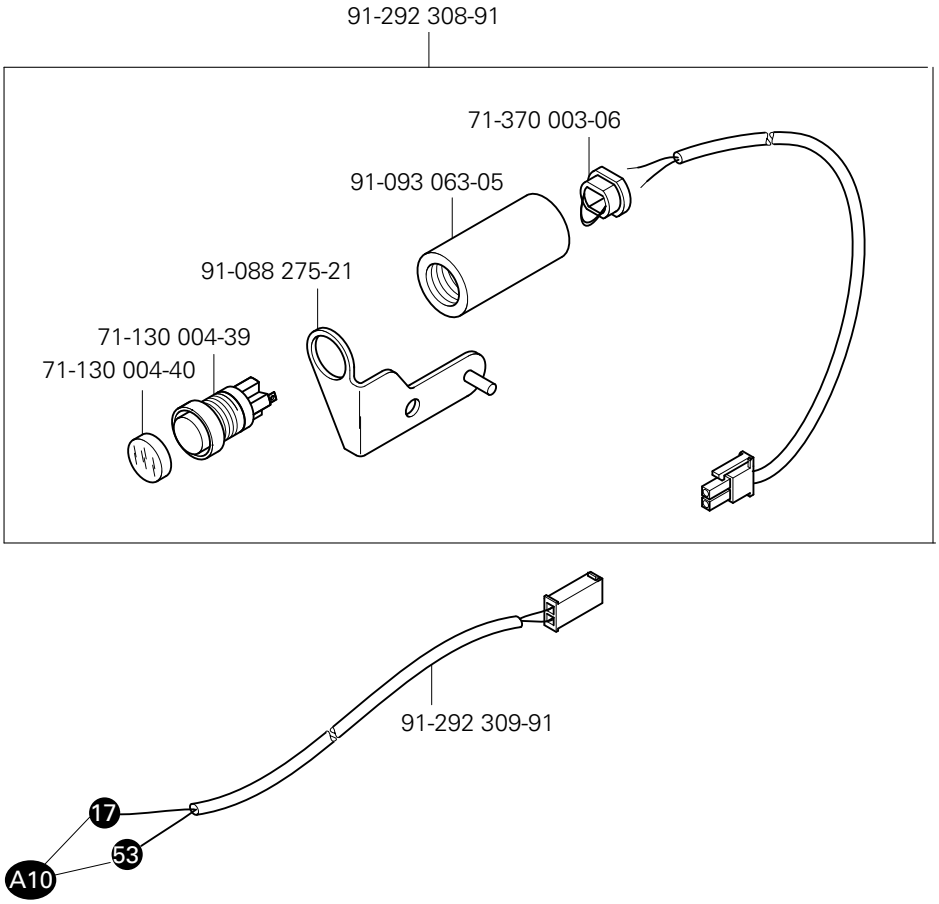

Anschluß siehe Seite 12-5
For connection see page 12-5
Raccord, cf. page 12-5
Para la conexión, véase la pág. 12-5

siehe Kapitel 2 Erläuterung der Schlüsselzeichen
see chapter 2 Explanation of key markings
voir le chap. 2 Explication des symboles
véase el Cap. 2 Explicaciones de los signos clave

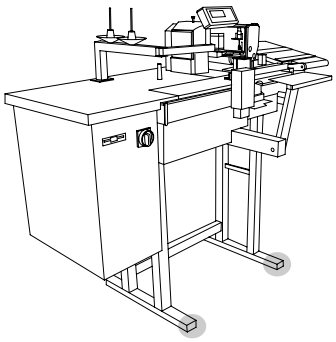

Gestell mit Anbauteilen
Stand with assembly parts
Bâti avec éléments de montage
Bancada con piezas de montaje

PFAFF 3586-12/02
PFAFF 3586-13/..

13

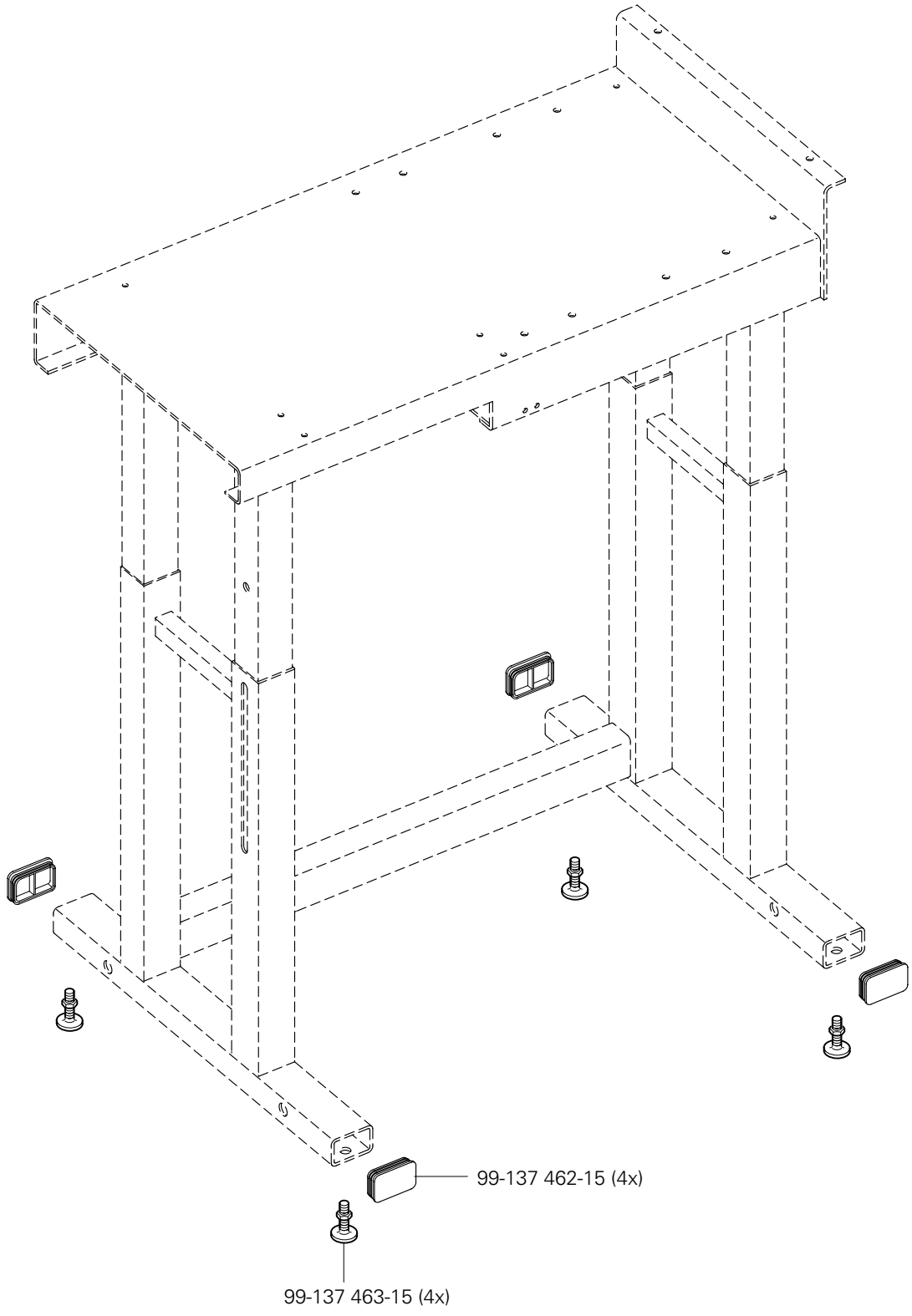

14

Garnrollenständer
Reel stands
Porte-bobines PFAFF 3586-12/02
Portacarretes PFAFF 3586-13/..

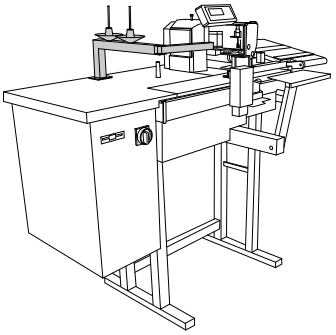

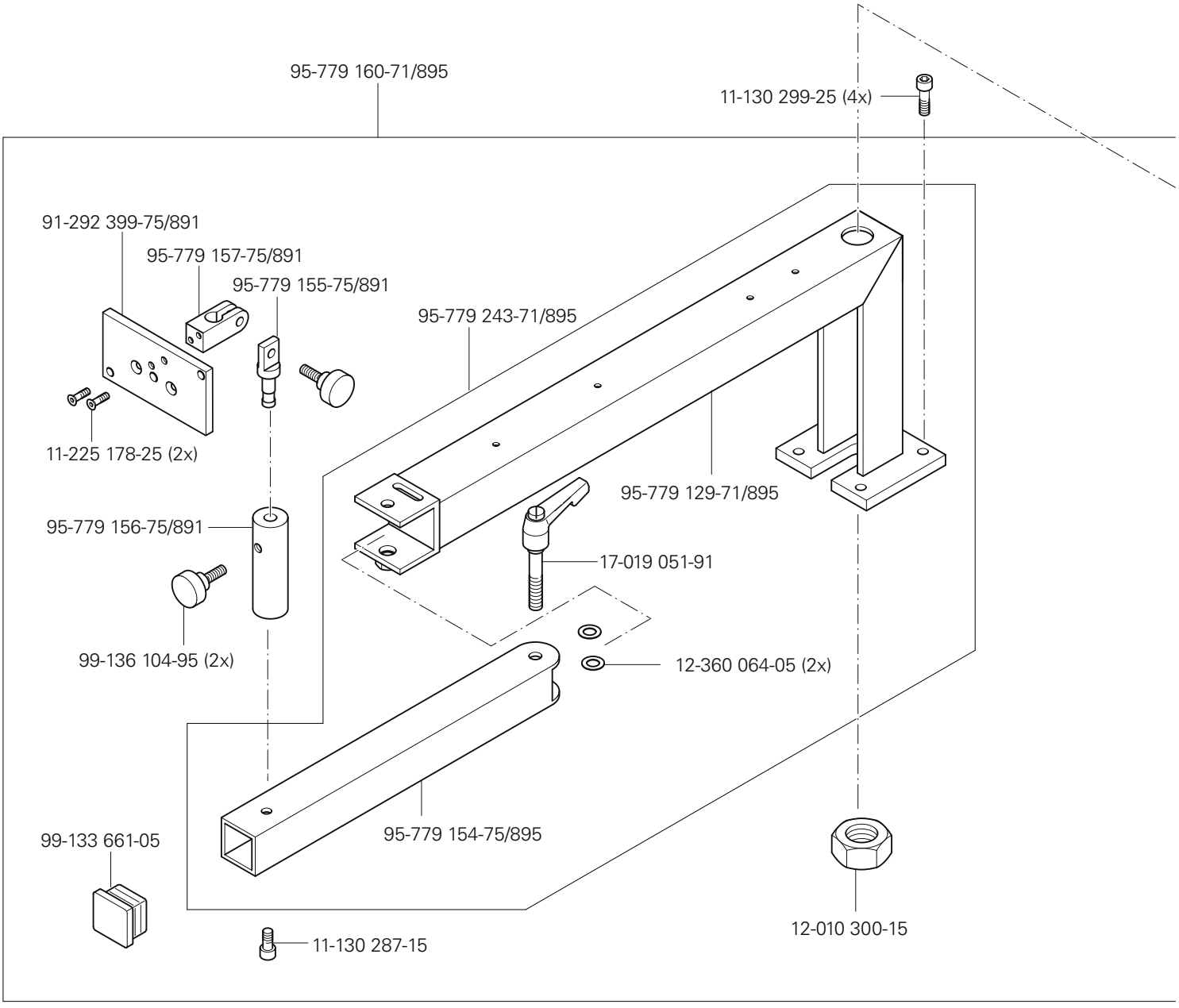

siehe Kapitel 2 Erläuterung der Schlüsselzeichen
see chapter 2 Explanation of key markings
voir le chap. 2 Explication des symboles
véase el Cap. 2 Explicaciones de los signos clave

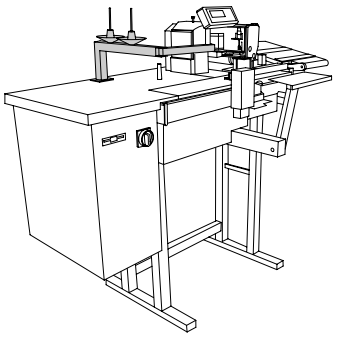

Garnrollenständer
Reel stands
Porte-bobines
Portacarretes

PFAFF 3586-12/02
PFAFF 3586-13/..

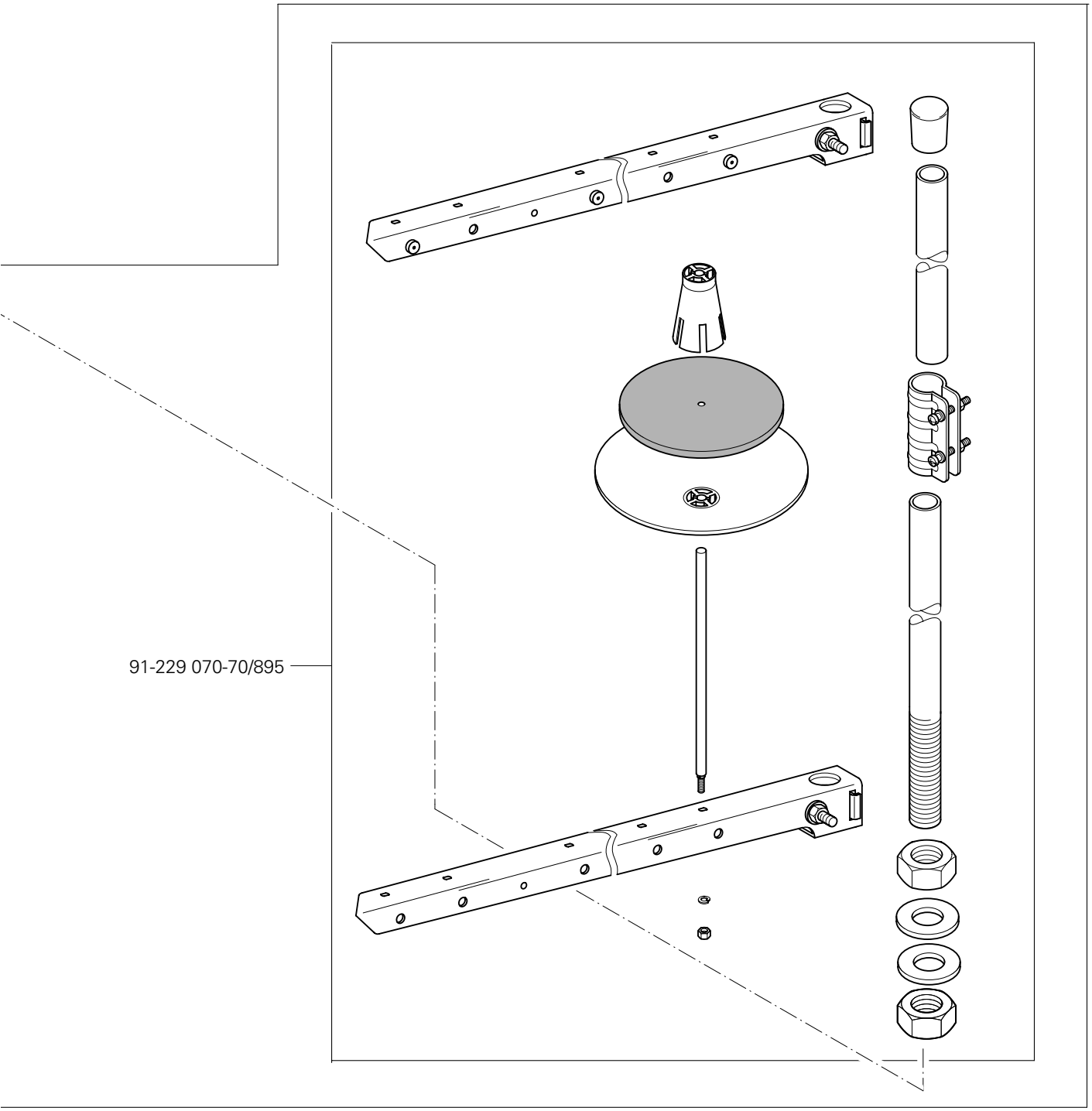

15 Einstellehren / Adjustment gauges / Calibres / Calibres de ajuste

PFAFF 3586-12/02
PFAFF 3586-13/..

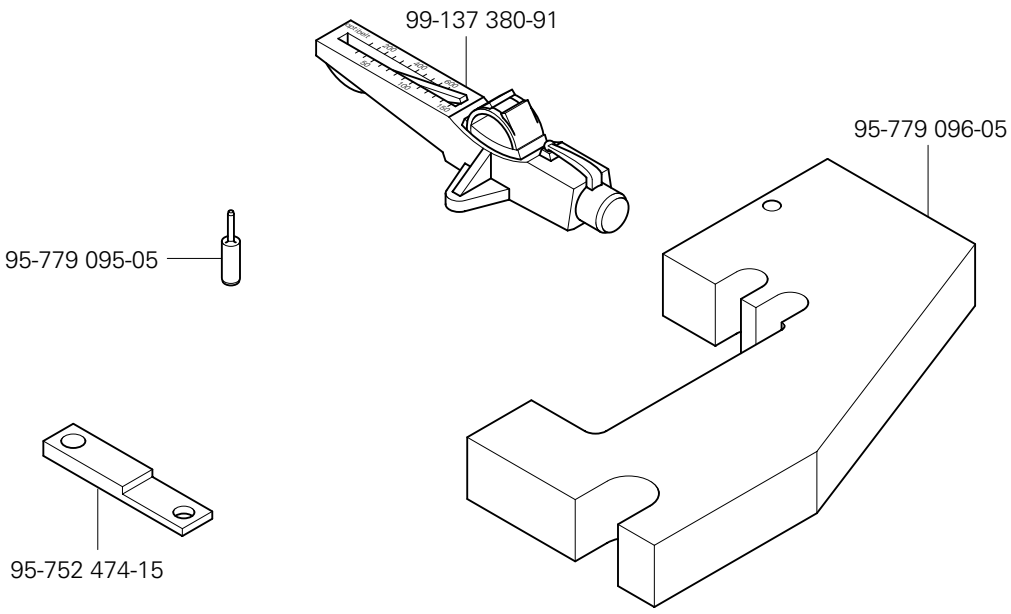

16 Teile zur Tischplatte / Parts for table top / Pièces du plateau / Piezas pata el tablero

PFAFF 3586-12/02
PFAFF 3586-13/..

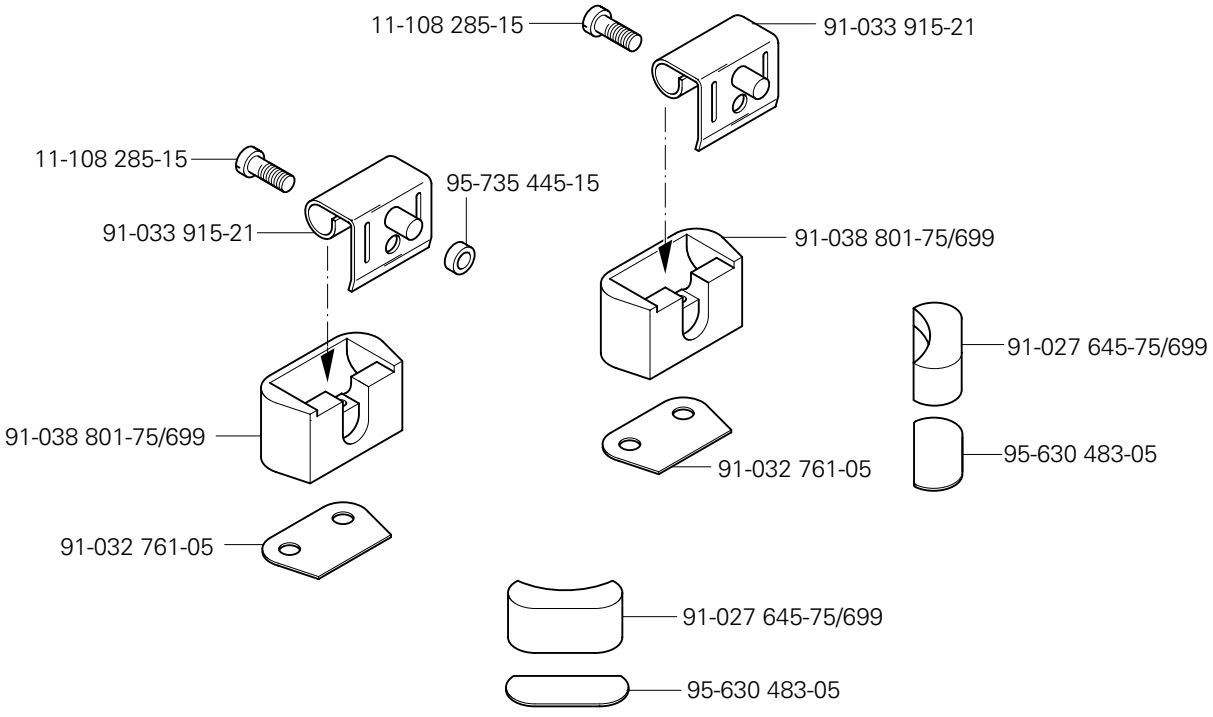

siehe Kapitel 2 Erläuterung der Schlüsselzeichen
see chapter 2 Explanation of key markings
voir le chap. 2 Explication des symboles
véase el Cap. 2 Explicaciones de los signos clave

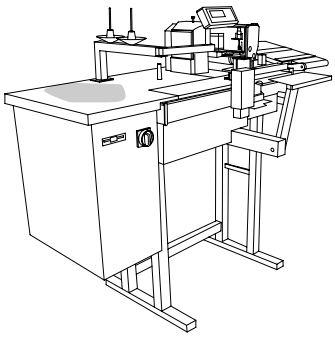

Ablagebox
Collection box
Boîte à prince
Caja de apilado

PFAFF 3586-12/02
PFAFF 3586-13/..

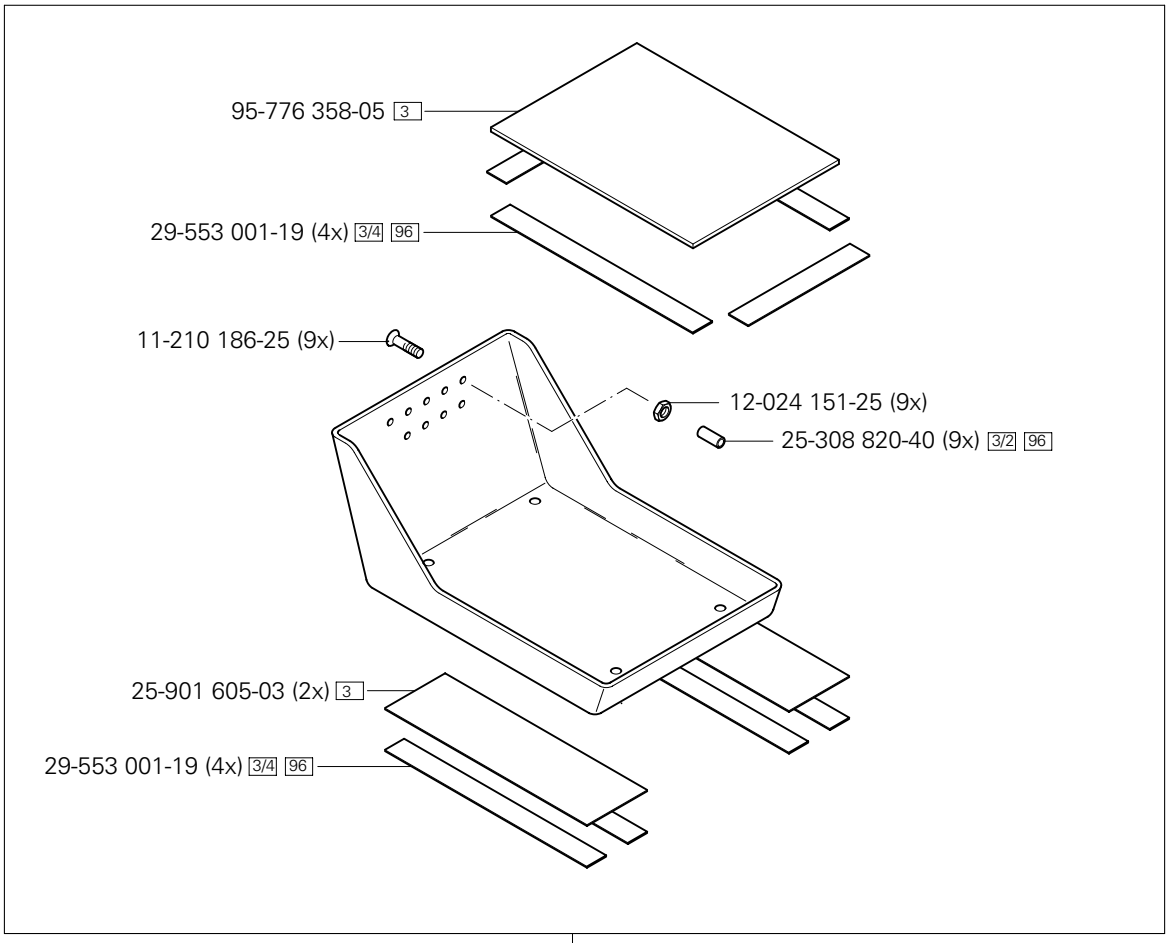

95-779 323-91
(Option bei PFAFF 3586 -12/02)
(Option for PFAFF 3586 -12/02)
(Option pour PFAFF 3586 -12/02)
(Optione para PFAFF 3586 -12/02)

Öl Oil Huile Aceite	Mittelpunkts-Viskosität bei: Mean viscosity at: Viscosité moyenne à: Viscosidad media a:		Dichte bei: Density of: Densité à: Densidad a:		Bestellnummer für Behälter mit: Part number for can with: Numéro de commande pour récipients avec: Número de pedido para recipientes con:		
	°C	mm²/s	°C	g/cm³ (g/ml)	1 Liter 1 Litre 1 Litro		
28-011 201-44	40	22,0	15	0,865	91-129 917-91		

Fett Grease Graisse Grasa	Penetration Penetration Pénétration Penetración	Tropfpunkt Drip-point Point de suintement Punto de goteo	Bestellnummer für Behälter mit: Part number for can with: Numéro de commande pour récipients avec: Número de pedido para recipientes con:		
	mm/10	°C	0,25 kg	0,5 kg	1 kg
28-011 202-05					28-011 202-05
28-011 202-10		185			28-011 202-10
28-011 202-43	375 - 405	150		28-011 202-43	
28-011 202-47	220 - 250	185			28-011 202-47

Reinigungsmittel Cleansing agent Agents de nettoyage Limpiadores	Bestellnummer für Behälter mit: Part number for can with: Numéro de commande pour récipients avec: Número de pedido para recipientes con: 240 ml
Isoprophyl-Alkohol	95-665 735-91

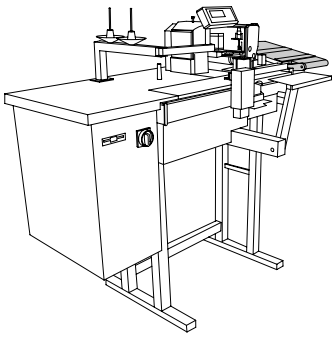

Bausatz Bündelklammer
Bundle clamp kit
Jeu de Pièces pour pince-paquet
Juego de piezas para pinzas para

PFAFF 3586-12/02

19.01

99-133 143-91
11-225 298-15 (2x)
99-115 478-91
95-779 081-75/891
Anschluß siehe Seite 10-1
For connection see page 10-1
Raccord, cf. page 10-1
Para la conexión, véase la pág. 10-1
15-032 001-45 (2x)
18-272 010-25
18-378 001-91
91-779 252-05
95-779 094-71/893
95-779 083-75/891
P
25-907 605-03 96 (2x)
95-779 090-71/601
95-779 082-75/891 (2x)
11-130 263-25 (4x)
11-225 250-15 (2x)
12-305 144-25 (4x)
11-225 232-25
13-052 340-15
95-779 084-05
95-779 085-75/891
99-134 594-01
95-779 093-75/893
99-136 130-91
P
11-130 185-25 (8x)
95-779 086-05
40/29
15
14
12-614 410-45
11-130 293-15 (2x)
99-137 332-91
25-907 605-03 96
11-225 304-15
95-779 219-75/891
95-779 088-75/891
11-130 239-25
11-462 154-55 (3x)
12-305 144-25 (2x)
95-779 087-75/891
12-305 114-25 (4x)
11-130 179-25 (4x)
11-130 239-25 (2x)
91-031 888-15
95-779 091-05
95-779 092-75/891
25-308 820-40 96
95-779 089-75/891
25-308 820-40 96
99-137 174-91
12-305 144-25 (2x)
11-130 233-25 (2x)
12-305 114-25 (4x)
11-130 179-25 (4x)
11-130 227-25 (2x)

19.02

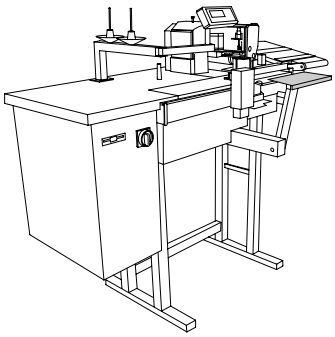

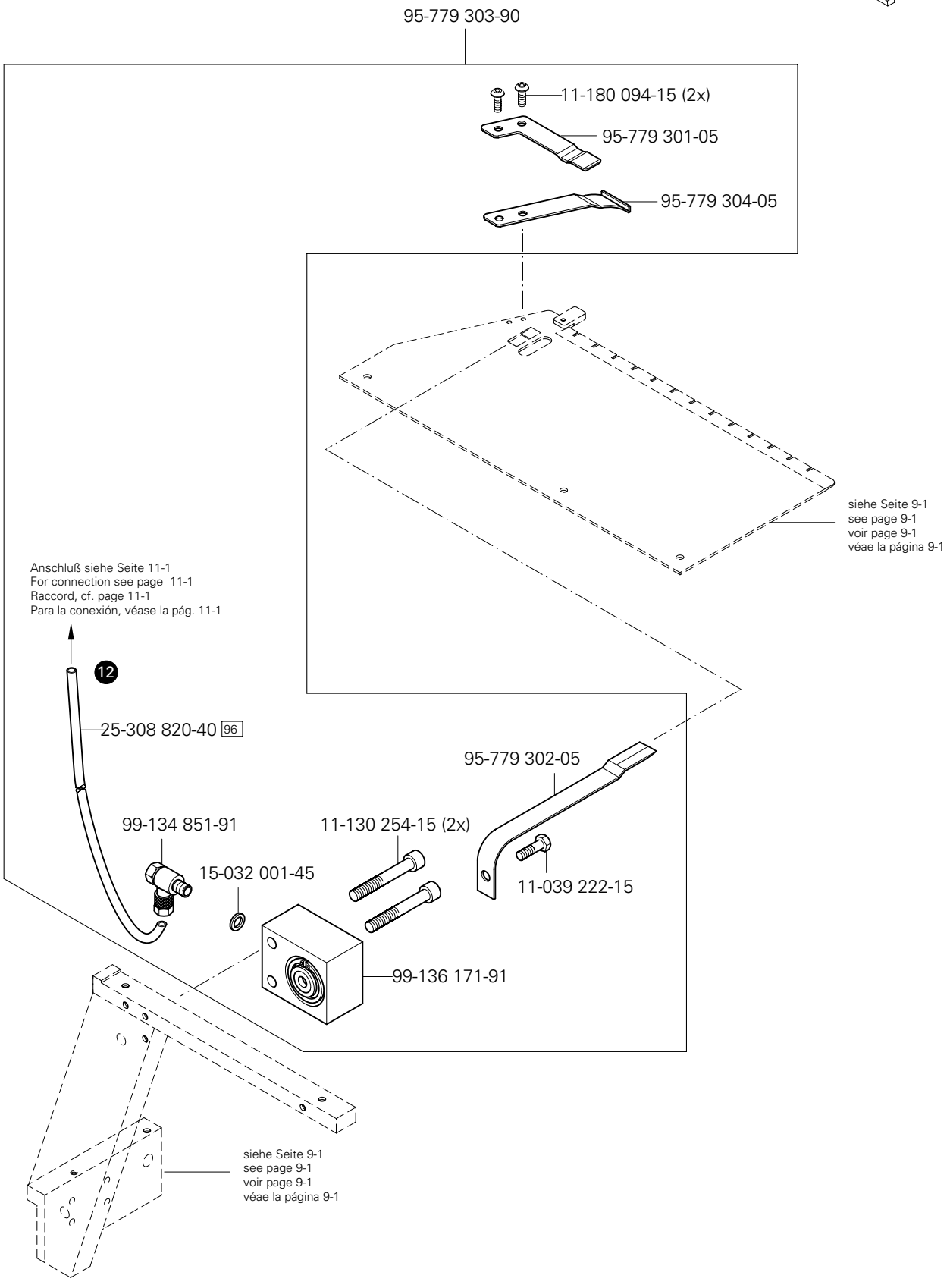

siehe Kapitel 2 Erläuterung der Schlüsselzeichen
see chapter 2 Explanation of key markings
voir le chap. 2 Explication des symboles
véase el Cap. 2 Explicaciones de los signos clave

No.	Seite Page Pages Página
09-009 070-26	11 - 2
11-039 222-15	19 - 2
11-039 291-15	11 - 2
11-108 084-15	3 - 6
11-108 087-15	3 - 6, 5 - 2
11-108 096-15	12 - 4, 12 - 6
11-108 099-25	12 - 4
11-108 177-15	3 - 8
11-108 177-25	12 - 4
11-108 222-15	3 - 6
11-108 222-25	3 - 1
11-108 285-55	15 - 1
11-130 092-15	7 - 1, 7 - 2
11-130 095-15	4 - 1
11-130 097-15	5 - 2
11-130 101-15	4 - 1
11-130 108-15	4 - 1, 5 - 1, 7 - 1, 7 - 2, 9 - 1
11-130 110-15	3 - 7
11-130 110-25	8 - 1
11-130 170-25	3 - 1
11-130 173-25	4 - 1
11-130 176-15	3 - 3
11-130 176-25	4 - 1, 7 - 1, 7 - 2
11-130 179-25	4 - 1, 5 - 2, 7 - 1, 7 - 2, 12 - 3, 19 - 1
11-130 185-25	19 - 1
11-130 191-25	4 - 1
11-130 206-15	7 - 1, 7 - 2
11-130 224-25	3 - 1, 3 - 4, 5 - 1, 12 - 1
11-130 227-15	4 - 1
11-130 227-25	5 - 1, 5 - 2, 19 - 1
11-130 233-15	4 - 1, 9 - 1
11-130 233-25	19 - 1
11-130 239-25	5 - 1, 7 - 1, 7 - 2, 9 - 1, 19 - 1
11-130 251-15	5 - 1
11-130 254-15	19 - 2
11-130 257-25	3 - 1, 5 - 2
11-130 263-15	5 - 2
11-130 263-25	19 - 1
11-130 287-25	14 - 1
11-130 293-15	4 - 1, 5 - 2, 9 - 1
11-130 293-25	19 - 1
11-130 299-25	5 - 1, 7 - 1, 7 - 2, 14 - 1
11-130 305-25	5 - 2
11-130 311-15	5 - 2
11-130 365-15	12 - 2
11-132 172-15	12 - 1
11-173 168-25	3 - 2
11-173 222-25	12 - 4
11-174 089-15	12 - 1
11-178 233-25	8 - 1, 9 - 1
11-180 094-15	19 - 2
11-180 175-25	5 - 2, 8 - 1
11-180 223-15	9 - 1
11-180 223-25	6 - 1
11-180 283-25	3 - 1
11-186 226-25	4 - 1, 7 - 1, 7 - 2
11-210 078-25	9 - 1
11-210 168-25	3 - 5
11-210 174-25	11 - 2
11-210 186-25	17 - 1
11-210 265-15	3 - 4
11-225 175-15	7 - 1, 7 - 2
11-225 178-25	5 - 2, 14 - 1
11-225 220-15	3 - 1
11-225 223-15	3 - 3, 6 - 1, 9 - 1, 19 - 1
11-225 232-25	19 - 1
11-225 250-15	19 - 1
11-225 298-15	5 - 1, 19 - 1
11-225 304-15	19 - 1
11-250 084-15	3 - 5
11-250 196-25	4 - 1
11-330 085-15	3 - 3
11-330 091-15	7 - 1, 7 - 2
11-330 094-15	7 - 1, 7 - 2
11-330 166-15	3 - 2
11-330 175-15	3 - 5
11-330 217-15	4 - 1
11-330 220-15	3 - 2, 3 - 3, 4 - 1, 5 - 1
11-330 232-15	4 - 1
11-330 277-15	3 - 6, 3 - 7
11-330 280-15	3 - 4
11-330 960-15	12 - 2
11-330 952-15	3 - 5, 3 - 6, 3 - 8
11-330 964-15	3 - 4, 3 - 8
11-330 968-15	3 - 8
11-335 085-15	3 - 6
11-335 217-15	3 - 2
11-335 280-15	3 - 4, 3 - 8
11-341 166-15	11 - 2
11-341 169-15	4 - 1
11-341 277-15	3 - 3
11-462 154-55	8 - 1, 11 - 2, 19 - 1
11-560 190-15	4 - 1
11-724 150-55	5 - 1, 7 - 1, 7 - 2
11-724 320-55	5 - 1
12-005 175-25	9 - 1
12-010 300-15	14 - 1
12-024 121-15	3 - 7, 5 - 2, 8 - 1
12-024 151-25	4 - 1, 8 - 1, 17 - 1
12-024 191-15	11 - 2
12-024 191-25	3 - 5, 5 - 1, 5 - 2, 7 - 1, 7 - 2, 9 - 1
12-024 211-25	5 - 1, 9 - 1
12-110 150-15	4 - 1
12-177 076-05	6 - 1,7 - 1, 7 - 2
12-177 106-05	7 - 1, 7 - 2
12-305 084-15	4 - 1
12-305 114-15	3 - 3
12-305 114-25	7 - 1, 7 - 2, 19 - 1
12-305 144-25	4 - 1, 5 - 1, 9 - 1, 19 - 1
12-305 174-15	5 - 2, 7 - 1, 7 - 2, 9 - 1
12-305 224-15	5 - 1, 9 - 1
12-335 131-15	3 - 7, 8 - 1
12-335 171-15	5 - 1
12-349 122-05	4 - 1
12-349 901-05	3 - 6
12-360 061-05	3 - 8
12-360 064-05	3 - 3, 14 - 1
12-499 120-45	4 - 1
12-499 150-45	7 - 1, 7 - 2
12-499 170-45	5 - 1, 9 - 1
12-499 190-45	5 - 1
12-500 190-45	9 - 1, 11 - 2
12-501 150-45	4 - 1, 5 - 2
12-501 170-45	4 - 1
12-510 111-25	7 - 1, 7 - 2
12-518 150-45	3 - 7
12-610 120-45	3 - 7
12-610 150-45	7 - 1
12-610 190-45	3 - 7
12-610 210-45	3 - 3, 3 - 8
12-610 230-45	3 - 6

No.	Seite Page Pages Página	No.	Seite Page Pages Página	No.	Seite Page Pages Página	No.	Seite Page Pages Página
12-610 250-45	3 - 8	18-378 008-91	3 - 7	71-370 003-06	12 - 9	91-069 585-25	3 - 5
12-618 190-45	3 - 5	18-385 002-91	10 - 1	71-370 003-95	12 - 4	91-088 275-21	12 - 9
12-614 410-45	19 - 1	18-385 004-91	10 - 1	71-370 003-96	12 - 4	93-093 063-05	12 - 9
12-640 130-55	3 - 5	25-143 855-14	5 - 2, 7 - 1, 7 - 2	71-370 003-97	7 - 1, 7 - 2	91-100 400-15	3 - 4
12-660 390-45	3 - 6	25-161 801-49	3 - 3, 3 - 4	71-480 000-12	12 - 4	91-118 570-92	3 - 4
12-710 190-02	9 - 1	25-161 801-52	3 - 3, 3 - 6	71-523 555-76	12 - 2	91-118 683-05	3 - 5
13-033 190-05	3 - 6	25-161 802-35	11 - 2	71-550 002-33	12 - 7	91-161 334-25	3 - 2
13-033 322-05	7 - 1, 7 - 2	25-161 802-58	11 - 2	71-590 007-37	12 - 6	91-162 578-71/698	3 - 1
13-052 085-55	3 - 4	25-308 820-30	3 - 2, 3 - 7, 4 - 1	71-630 001-38	5 - 1	91-162 984-05	3 - 2
13-052 154-15	7 - 1, 7 - 2	25-308 820-40	3 - 2, 7 - 1, 10 - 1, 11 - 1,	71-630 002-83	5 - 1, 7 - 1, 7 - 2, 9 - 1	91-165 685-05	3 - 6
13-052 340-15	19 - 1		11 - 2, 17 - 1, 19 - 1, 19 - 2	71-750 002-48	12 - 7	91-166 114-05	7 - 1, 7 - 2
13-063 193-05	3 - 6	25-308 820-60	10 - 1	71-750 007-00	12 - 7	91-167 590-15	3 - 1
13-250 097-25	3 - 3	25-901 605-03	17 - 1	71-750 007-01	12 - 6	91-168 480-15	3 - 4
13-540 046-05	5 - 1	25-907 605-03	19 - 1	71-750 007-02	12 - 7	91-169 556-05	3 - 7
14-012 916-01	3 - 8	26-536 301-09	3 - 3, 3 - 6	71-750 007-03	12 - 3	91-171 049-05	3 - 5
14-016 080-01	3 - 6	28-011 201-05	18 - 1	71-770 000-60	12 - 4	91-171 785-05	3 - 6
14-016 101-91	3 - 8	28-011 202-05	18 - 1	71-910 000-35	12 - 8	91-174 396-05	3 - 2
14-016 151-91	3 - 4	28-011 202-10	18 - 1	71-910 000-36	12 - 8	91-174 438-25	3 - 2
14-016 171-91	3 - 8	28-011 202-43	18 - 1	91-002 065-05	3 - 2	91-174 439-25	3 - 2
14-018 624-91	3 - 4	29-553 001-19	17 - 1	91-006 814-05	3 - 2	91-174 440-25	3 - 2
14-210 040-01	4 - 1	28-911 200-42	5 - 2	91-009 341-05	4 - 1	91-174 441-05	3 - 2
14-602 901-01	3 - 5	49-150 100-02	7 - 1, 7 - 2	91-027 645-75/699	15 - 1	91-174 879-05	3 - 5
14-731 369-05	4 - 1	70-151 500-26	12 - 4	91-027 975-91	18 - 1	91-229 070-70/895	14 - 2
15-032 001-45	11 - 2, 19 - 1, 19 - 2	71-110 003-07	12 - 4	91-027 976-91	18 - 1	91-262 061-05	3 - 8
15-032 001-55	7 - 1	71-120 006-32	8 - 1	91-027 977-91	18 - 1	91-262 062-92	3 - 8
15-032 002-45	10 - 1	71-130 004-39	12 - 9	91-031 888-15	19 - 1	91-262 069-15	3 - 7
16-041 065-11	9 - 1	71-130 004-40	12 - 9	91-032 761-05	15 - 1	91-262 136-15	3 - 7
16-409 927-05	5 - 2	71-130 005-52	4 - 1, 5 - 1, 7 - 1, 7 - 2, 9 - 1	91-033 915-21	15 - 1	91-262 138-15	3 - 7
16-409 983-05	3 - 8	71-160 003-80	12 - 7	91-038 801-75/699	15 - 1	91-262 146-91	3 - 7
17-019 051-91	14 - 1	71-160 008-83	12 - 5	91-056 197-91	3 - 5	91-262 149-05	3 - 7
18-050 001-91	10 - 1	71-310 001-14	12 - 6	91-056 578-91	3 - 5	91-262 161-72/698	3 - 4
18-272 010-25	11 - 2, 19 - 1	71-370 001-59	12 - 4	91-056 760-05	3 - 5	91-262 162-75/698	3 - 1
18-378 001-91	11 - 2, 19 - 1	71-370 001-75	12 - 4	91-069 105-25	3 - 2	91-262 185-15	3 - 6

No.	Seite Page Pages Página
91-262 187-15	3 - 6
91-262 188-15	3 - 6
91-262 189-91	3 - 6
91-262 195-92	3 - 4
91-262 196-05	3 - 4
91-262 208-05	3 - 6
91-262 209-91	3 - 6
91-262 214-05	3 - 6
91-262 225-91	3 - 6
91-262 235-15	3 - 6
91-262 250-91	3 - 6
91-262 304-45	3 - 3
91-262 320-91	3 - 3
91-262 329-75/895	3 - 1
91-262 354-05	3 - 3
91-262 360-05	3 - 6
91-262 376-91	3 - 6
91-262 377-91	3 - 6
91-262 437-05	3 - 6
91-262 566-05	3 - 8
91-262 566-92	3 - 8
91-262 576-05	12 - 2
91-262 688-91	3 - 4
91-262 787-91	3 - 3
91-262 788-91	3 - 3
91-262 819-05	3 - 3
91-262 821-91	3 - 3
91-262 842-92	3 - 6
91-262 843-01	3 - 8
91-262 844-92	3 - 8
91-262 845-91	3 - 8
91-262 846-05	3 - 8
91-262 959-71/699	3 - 1
91-263 201-01	3 - 4
91-264 154-25	3 - 6
91-264 233-15	3 - 1
91-264 240-05	3 - 6
91-264 338-15	3 - 6
91-264 357-05	3 - 5
91-264 358-05	3 - 5
91-264 364-15	12 - 2
91-264 365-91	12 - 2
91-265 065-05	3 - 6
91-266 397-01	3 - 5
91-268 076-15	3 - 6
91-269 266-05	4 - 1, 7 - 1
91-291 051-91	5 - 1
91-291 362-93/001	12 - 5
91-291 810-91	12 - 4
91-291 811-91	12 - 4
91-291 853-91	12 - 5
91-291 854-91	12 - 6
91-291 855-91	12 - 5
91-291 856-91	4 - 1
91-291 858-91	4 - 1
91-291 859-91	4 - 1
91-291 860-91	12 - 5
91-291 861-91	12 - 5
91-291 865-91	12 - 4, 12 - 6
91-291 866-91	12 - 6
91-291 867-91	12 - 6
91-291 868-91	12 - 7
91-291 869-91	12 - 7
91-291 870-91	12 - 7
91-291 871-91	12 - 7
91-291 872-91	12 - 6
91-291 873-91	12 - 3
91-291 874-91	12 - 7
91-291 884-91	12 - 5
91-291 885-91	12 - 7
91-291 886-91	12 - 4
91-291 887-90	12 - 4
91-291 896-91	12 - 6
91-291 907-93/001	12 - 1
91-291 910-91	6 - 1
91-292 183-91	7 - 1, 7 - 2
91-292 185-90	12 - 8
91-292 308-91	12 - 9
91-292 309-91	12 - 9
91-292 340-91	12 - 3
91-292 369-90	12 - 4
91-292 370-93/001	12 - 4
91-292 371-93/001	12 - 4
91-292 372-90	12 - 4
91-700 996-15	3 - 5
95-215 000-04/885	7 - 1
95-215 000-04/886	3 - 2
95-215 000-04/911	9 - 1
95-630 483-05	15 - 1
95-665 735-91	18 - 1
95-669 358-05	3 - 6
95-735 445-15	15 - 1
95-735 684-15	4 - 1
95-744 686-01	3 - 8
95-752 138-15	4 - 1
95-752 240-05	4 - 1
95-752 434-03/001	3 - 6
95-752 442-75/891	4 - 1
95-752 445-75/895	4 - 1
95-752 446-15	4 - 1
95-752 472-05	3 - 3
95-752 473-91	3 - 3
95-752 474-15	15 - 1
95-753 014-75/893	11 - 2
95-774 464-05	3 - 5
95-774 466-91	3 - 5
95-774 678-05	3 - 6
95-774 679-91	3 - 6
95-774 681-91	3 - 6
95-776 358-05	17 - 1
95-778 182-91	12 - 1
95-779 033-71/895	11 - 1, 11 - 2
95-779 072-71/893	8 - 1
95-779 073-75/893	8 - 1
95-779 076-71/895	8 - 1
95-779 079-05	5 - 1
95-779 081-75/891	19 - 1
95-779 082-75/891	19 - 1
95-779 083-75/891	19 - 1
95-779 084-05	19 - 1
95-779 085-75/891	19 - 1
95-779 086-05	19 - 1
95-779 087-75/891	19 - 1
95-779 088-75/891	19 - 1
95-779 089-75/891	19 - 1
95-779 090-71/601	19 - 1
95-779 091-05	19 - 1
95-779 092-75/891	19 - 1
95-779 093-75/893	19 - 1
95-779 094-71/893	19 - 1
95-779 095-05	15 - 1
95-779 096-05	15 - 1

No.	Seite Page Pages Página
95-779 097-75/891	7 - 1, 7 - 2
95-779 098-91	7 - 1
95-779 126-71/601	6 - 1
95-779 129-71/895	14 - 1
95-779 137-75/891	4 - 1
95-779 138-75/891	4 - 1
95-779 143-05	5 - 2
95-779 144-05	5 - 2
95-779 145-05	5 - 1
95-779 146-05	5 - 2
95-779 147-05	5 - 1
95-779 148-15	5 - 2
95-779 149-91	5 - 1
95-779 154-75/895	14 - 1
95-779 155-75/891	14 - 1
95-779 156-75/891	14 - 1
95-779 157-75/891	14 - 1
95-779 158-75/891	14 - 1
95-779 160-71/895	14 - 1
95-779 167-05	3 - 1
95-779 174-91	3 - 2
95-779 175-05	3 - 7
95-779 176-15	3 - 7
95-779 177-05	12 - 1
95-779 178-05	3 - 7
95-779 180-15	7 - 1
95-779 181-71/891	7 - 1, 7 - 2
95-779 188-71/891	7 - 1, 7 - 2
95-779 189-75/891	7 - 1, 7 - 2
95-779 190-75/891	7 - 1, 7 - 2
95-779 192-15	9 - 1
95-779 195-71/895	9 - 1
95-779 196-15	9 - 1
95-779 197-71/891	9 - 1
95-779 201-75/895	9 - 1
95-779 205-05	9 - 1
95-779 206-75/895	9 - 1
95-779 208-05	6 - 1
95-779 209-05	5 - 2
95-779 210-05	5 - 2
95-779 213-01	5 - 2
95-779 214-91	5 - 2
95-779 216-71/895	5 - 2
95-779 217-75/895	5 - 2
95-779 218-75/891	5 - 2
95-779 219-75/891	5 - 1, 19 - 1
95-779 243-71/895	14 - 1
95-779 252-05	19 - 1
95-779 259-75/891	4 - 1
95-779 260-75/891	4 - 1
95-779 261-75/891	4 - 1
95-779 262-25	4 - 1
95-779 265-75/891	7 - 1
95-779 268-71/891	4 - 1
95-779 269-15	4 - 1
95-779 270-91	5 - 2
95-779 271-91	5 - 2
95-779 273-05	9 - 1
95-779 275-75/895	12 - 1
95-779 276-71/895	9 - 1
95-779 278-71/895	5 - 2
95-779 280-05	7 - 1
95-779 281-71/891	7 - 1
95-779 282-75/895	4 - 1
95-779 283-71/895	4 - 1
95-779 299-05	9 - 1
95-779 301-05	19 - 2
95-779 302-05	19 - 2
95-779 303-90	19 - 2
95-779 304-05	19 - 2
95-779 306-01	9 - 1
95-779 308-01	9 - 1
95-779 310-05	9 - 1
95-779 311-75/895	9 - 1
95-779 321-75/891	7 - 1, 7 - 2
95-779 323-91	17 - 1
95-779 324-71/601	6 - 1
95-779 325-05	6 - 1
95-779 326-71/895	9 - 1
95-779 327-71/891	9 - 1
95-779 329-05	9 - 1
95-779 330-01	9 - 1
95-779 331-71/895	5 - 2
95-779 332-91	5 - 2
95-779 335-05	5 - 2
95-779 336-71/891	7 - 2
95-779 337-75/891	7 - 2
95-779 339-71/891	7 - 2
95-779 341-71/891	11 - 2
95-779 342-71/891	11 - 2
95-779 343-75/891	11 - 2
95-779 344-71/891	11 - 2
95-779 347-71/891	11 - 2
95-779 350-71/895	3 - 2
96-720 045-05	9 - 1
97-301 183-25/893	6 - 1
99-115 034-15	14 - 1
99-115 478-91	19 - 1
99-115 523-91	8 - 1
99-133 143-91	19 - 1
99-133 154-01	5 - 2
99-133 661-05	14 - 1
99-133 753-91	11 - 2
99-134 014-05	10 - 1
99-134 299-91	3 - 7
99-134 416-91	11 - 2
99-134 594-01	19 - 1
99-134 794-05	5 - 2
99-134 851-91	19 - 2
99-134 960-91	7 - 1, 7 - 2
99-135 127-91	3 - 7
99-135 496-95	11 - 2
99-135 617-95	7 - 1
99-135 835-05	11 - 1
99-136 071-95	3 - 2
99-136 104-95	14 - 1
99-136 130-91	19 - 1
99-136 171-91	19 - 2
99-136 391-91	9 - 1
99-136 476-25	11 - 1
99-136 546-91	10 - 1
99-136 585-95	8 - 1, 9 - 1
99-137 151-45	3 - 5
99-137 174-91	19 - 1
99-137 187-15	3 - 6
99-137 188-15	3 - 6
99-137 190-05	3 - 6
99-137 191-05	3 - 6
99-137 192-05	3 - 6
99-137 193-05	3 - 6
99-137 194-05	3 - 6
99-137 273-91	4 - 1

No.	Seite Page Pages Página	No.	Seite Page Pages Página	No.	Seite Page Pages Página	No.	Seite Page Pages Página
99-137 300-91	9 - 1						
99-137 301-91	5 - 1						
99-137 302-91	5 - 2						
99-137 303-95	5 - 2						
99-137 321-91	4 - 1						
99-137 328-91	7 - 1, 7 - 2						
99-137 332-91	19 - 1						
99-137 380-91	15 - 1						
99-137 405-15	3 - 6						
99-137 459-91	11 - 1						
99-137 462-15	13 - 1						
99-137 463-15	13 - 1						
99-137 491-05	4 - 1						
99-137 492-05	7 - 1, 7 - 2						
99-137 493-05	7 - 1, 11 - 2						

PFAFF® Industrial



Europäische Union
Wachstum durch Innovation – EFRE



PFAFF Industriesysteme
und Maschinen AG

Hans-Geiger-Str. 12 - IG Nord
D-67661 Kaiserslautern

Telefon: +49 - 6301 3205 - 0
Telefax: +49 - 6301 3205 - 1386
E-mail: info@pfaff-industrial.com

Hotlines:

Technischer Service / Technical service:
Service technique / Servicio técnico: +49 - 175 2243-101

Nähtechnik-Fachberatung / Application consultance:
Conseiller de couture et technique / Asesor técnico: +49 - 175 2243-102

Ersatzteile-Hotline / Spare-parts hotline:
Hotline - Pièces détachées / Hotline Repuestos: +49 - 175 2243-103

Gedruckt in der BRD / Printed in Germany / Imprimé en la R.F.A. / Impreso en la R.F.A

© PFAFF Industriesysteme und Maschinen AG 2009, PFAFF is the exclusive trademark of VSM Group AB.PFAFF Industriesysteme und Maschinen AG is an authorized licensee of the PFAFF trademark.