PFAFF® Industrial

3587 -12/01

TEILELISTE
PARTS LIST
LISTE DE PIÈCES
LISTA DE PIEZAS

Diese Teileliste hat für Maschinen
ab nachfolgender Seriennummer Gültigkeit:

This parts list applies to machines
from the following serial numbers onwards:

Cette liste de pièces est valable pour les machines
au numéros de série à partir de:

Esta liste de piezas tiene validez para máquinas
a partir del número de serie siguiente:

 # 2 794 316 →

296-12-19 093
DE / EN / FR / ES 08.12

Alle Informationen und Abbildungen waren zum Zeitpunkt der Druckgebung auf dem neusten Stand.

Technische Änderungen vorbehalten!

Der Nachdruck, die Vervielfältigung sowie die Übersetzung - auch auszugweise - aus PFAFF-Teilelisten ist nur mit unserer vorherigen Zustimmung und mit der Quellenangabe gestattet.

At the time of printing, all information and illustrations contained in thisa document were up to date.

Subject to alteration!

The reprinting, copying or translation of PFAFF Parts lists whether in whole or in part, is only pemitted with our previous permission and with written reference to the source.

Au moment de la remise à l'imprimeur, toutes les informations et figures se rapportant à cette machine correspondaient à l'ètat actuel des connaissances.

Sous rèserve de modifications techniques!

Aucune reproduction, polycopie ou traduction - même par extraits - des listes de pièces PFAFF ne peut être effectuée, à condition d'en indiquer l'orgine, sans notre autorisation expresse.

Todas las informaciones e ilustraciones de este manual estaban al día en el momento de entregarse para su impresión.

¡ Salvo modificaciones técnicas!

La reimpresión, reproducción y traducción - aunque sólo sea parcial - de las listas de piezas PFAFF sólo está permitida con nuestro permiso previo e indicando la fuente.

PFAFF Industriesysteme
und Maschinen AG

Hans-Geiger-Str. 12 - IG Nord
D-67661 Kaiserslautern

Seite
Page
Page
Página

0 Wichtiger Hinweis 7
Important note
Avis important
Observación importante

1 Vorwort 8
Foreword
Avant-propos
Notas preliminares

2 Erläuterung der Schlüsselzeichen 9
Explanation of key markings
Explication des symboles
Explicaciones de los signos clave

3 Nähmaschine
Sewing machine
Téte de machine
Máquina de coser

3.01 Gehäuseteile 11
Housing sections
Parties du corps
Piezas del cárter

3.02 Kopfteile 12
Needle head parts
Pièces de tête
Piezas de la cabeza

3.03 Armteile 17
Arm parts
Pièces de bras
Piezas del brazo

3.04 Grundplattenteile 27
Bedplate parts
Pièces du plateau fondamental
Piezas del cárter

4 Tischplatte 38
Table top
Plateau de table
Tablero de costura

5 Gestell mit Anbauteilen 39
Stand with assembly parts
Bâti avec eléments de montage
Bancada con oiezas de montje

Seite
Page
Page
Página

6 X-Y-Antrieb 41
X-Y drive
Systéme de commande X-Y
Grupo de accionamiento »X-Y“

7 Pneumatische Ausrüstung 46
Pneumatic equipment
Equipement pneumatique
Equipo neumático

8 Elektrische Ausrüstung
Electrical equipment
Equipement électrigue
Equipo eléctrico

8.01 Bedienfeld 48
Control panel
Panneau de commande
Panel de mandos

8.02 Nähmotor 49
Sewing motor
Moteur de machine à coudre
Motor máquína de coser

8.03 Steuergerät 50
Control device
Boîte de commande
Caja de mandos

9 Verkleidung 54
Cover panel
Carters
Revestimiento

10 Garnrollenständer 58
Reel stands
Porte-bobines
Portacarretes

11 Einstellehren 59
Adjustment gauges
Calibres
Calibres de ajuste

12 Schmiermittel-Übersicht 60
Overiew of lubricants
Tableau de lubrifiants
Tabla de lubricantes

Seite
Page
Page
Página

13 Optionen
Options
Options
Opciones

13.01 Nähschablonen 61
Sewing jigs
Patrons de couture
Plantillas de costura

13.02 Tretplatten-Einrichtung 63
Pedal assembly
Pédalier
Pedal

13.03 Niederhalter 64
Work retainer
Pied de maintien
Pie de retención

13.04 Spulenfadenvorratswächter 65
Bobbin thread supply monitor
Contrôleur de canette
Detector del hilo de la canilla

13.05 Unterfadenschieber 66
Bobbin thread wiper
Ecarteur de fil inférieur
Chapa corredera para hilo inferior

13.06 Nadeldreheinrichtung 67
Needle turning unit
Dispositif de rotation de l'aiguille
Dispositivo para girar la aguja

13.07 Transportrolle 68
Feed roller
Galet d'entraînement
Rodillo el transporte

13.08 Handscanner 69
Hand scanner
Scanner de main
Escáner manuel

13.09 Höhenverstellung für Gestell 70
Vertical adjustment for frame
Réglage de la hauteur du bâti
Regulaciòn de la altura del bastidor

Seite
Page
Page
Página

13.10 Ölsprüheinrichtung für den Greifer 75
Oil spraying device for the hook
Dispositif de lubrification du crochet par barbotage
Pulverizador de aceite para el garfio

13.11 Anbausatz für Programmerkennung 76
Add-on kit for program identification
Kit pour reconnaissance de programme
Kit para identification del programa

13.12 Schablonenüberwachung 77
Jig control
Contrôle de gabarit
Control de plantilla

13.13 Schablonenwechseleinrichtung 79
Clamp on-off loader
Changeur de patrons
Dispositivo de cambio de la plantilla

14 Index (Teilenummern / Seitenzahlen) 86
Index (part numbers / page numbers)
Index (numéros de pièces, de pages)
Index (números de pieza / números de página)

Achtung!



Wir machen ausdrücklich darauf aufmerksam, daß Ersatz- und Zubehörteile, die nicht von uns geliefert werden, auch nicht von uns geprüft und freigegeben sind. Der Einbau und / oder die Verwendung solcher Produkte kann daher u. Umständen konstruktiv vorgegebene Eigenschaften Ihrer Maschine negativ verändern.
Für Schäden, die durch die Verwendung von Nicht-Originalteilen entstehen, übernehmen wir keine Haftung!

Caution!



We warn you expressively that spare parts and accessories that are not supplied by us are not tested and released by us.
Fitting or using these products may therefore have negative influences on features that depend on the machine design.
We are not liable for any damage caused by the use of non-Pfaff parts!

Attention!



Nous attirons expressément votre attention sur le fait que les pièces de rechange et accessoires qui n'ont pas été livrés par nous n'ont pas non plus été contrôlés et agréés par nous.
C'est pourquoi le montage et/ou l'utilisation de telles pièces peut éventuellement entraîner l'altération des caractéristiques de construction de votre machine.
Par conséquent, nous n'assumons aucune responsabilité pour les dommages causés par l'emploi de pièces qui ne sont pas d'origingle!

¡Atención!



Se hace observar que en el caso de piezas de recambio y accesorios que no hayan sido suministrados por nosotros, quiere decir que non han sido sometidas por nuestra parte a un control y que no se les ha dado el visto bueno.
Por esta razón, el montaje y/o empleo de tales productos puede repercutir negativamente en las características previstas en su máquina.
¡Para los daños que eventualmente pudiesen presentarse al utilizar piezas no originales, no asumimos ninguna garantía!

- Die Seriennummer der Maschine, für die diese Teileliste Gültigkeit hat, ist auf der Titel-seite aufgeführt.
- Alle Teile sind so abgebildet, wie sie in der Maschine funktionsmäßig zusammengehören.
- Gestrichelt dargestellte Teile zeigen angrenzende Teile aus anderen Funktionsgruppen.
- Im oberen Teil der Bildseiten befindet sich eine Gesamtansicht der Maschine .
- Der Einbauort der dargestellten Teile wird durch eine gerasterte Fläche gekennzeichnet.
- Einrahmungen auf den Bildseiten zeigen, aus welchen Einzelteilen sich die Gruppenteile zusammensetzen.
- Die auf den Bildseiten verwendeten Schlüsselzeichen (☐ ; 2 ; 3 usw.) sind im Kapitel "Erläuterungen der Schlüsselzeichen" aufgelistet.

- The serial number of the machine to which this parts list applies is indicated on the cover page.
- All parts are illustrated in function groups with the parts which they function together with in the machine.
- Parts illustrated with broken lines are parts from other function groups which border on the illustrated function group.
- The above section of the page of illustrations contains a total view of the machine. The place for the installation of the parts pictured here is marked by the grid.
- The framed-in sections on the illustration pages show the individual parts comprising a group.
- The key markings used on the illustrated pages (☐ ; 2 ; 3 etc.) are listed in the chapter "Explanation of key markings".

- Le numéro de série de la machine pour laquelle cette liste de pièces est valable est indiqué sur la première page.
- Toutes les pièces sont représentées en fonction de leur groupement fonctionnel dans la machine.
- Les pièces hâchurées indiquent les pièces limitrophes de groupes de fonctions différents.
- La partie supérieure des pages de figures comprend une présentation globale de la machine. L'emplacement des pièces représentées est signalé par quadrillages.
- Les parties encadrées sur les pages à illustrations reprèsentent les pièces individuelles formant groupe.
- Vous trouverez au chapitre „Explication des symboles“ une liste des symboles utilisés sur les pages de figures (☐ ; 2 ; 3 etc.)

- El número de serie de la máquina para la cual tiene validez esta lista de piezas va indicado en la página de título.
- odas las piezas están ilustradas tal como aparecen en la máquina para su funcionamiento.
- Las piezas representadas con rayitas muestran piezas colindantes de otros grupos de funciones.
- En la parte superior de las páginas ilustradas se puede ver una vista en conjunto de la máquina.
- El lugar de montaje de la pieza representada va caracterizada mediante una superficie reticulada.
- Los recuadros en las páginas ilustradas indican las piezas individuales de que se componen los grupos.
- Los signos clave (☐ ; 2 ; 3 etc.) empleados en las páginas con ilustraciones van listados en el capítulo „Explicaciones de los signos clave“

B

Maschinen-Ausstattung für mittlere Materialien.
Model B for sewing thin and medium-weight materials.
Modèle B pour la couture de matières moyennes.
Tipo B para materiales semiligeros.

C

Maschinen-Ausstattung für mittelschwere Materialien.
Model C for sewing medium-heavy materials.
Modèle C pour la couture de matières mi-lourdes.
Tipo C para materiales semipesados.

2

Markierung (Punkte, Striche oder Zahl) bei Bestellung angeben.
Marking (dots, strokes or numbers) to be stated on order.
Préciser les repères (points, traits ou chiffres) à la commande.
Señales (puntos, rayas o cifras), indiquese en los pedidos.

3

Geklebt
Part cemented
Pièce collée
Pieza pegada

3/1

Gesichert mit Loctite.
Secured with loctite.
Bloqué par Loctite.
Asegurado con Loctite.

6

Nadeldicke und Spitzenform bei Bestellung angeben.
Needle size and style of point to be stated on order.
Préciser la grosseur de l'aiguille et la forme de la pointe à la commande.
Grosor de aguja y forma de la punta, indíquese en los pedidos.

27/2

Eingeklammerte Zahl = Dicke in mm.
Number in brackets = thickness in mm.
Chiffre entre parenthèses = épaisseur en mm.
Cifra entre paréntesis = espesor en mm.

27/5

Eingeklammerte Zahl = Länge in mm.
Number in brackets = length in mm.
Chiffre entre parenthèses = longueur en mm.
Cifra entre paréntesis = largura en mm.

27/20

Eingeklammerte Zahl = Stichlochdurchmesser in mm.
Number in brackets = needle hole diameter in mm.
Chiffre entre parenthèses =diamétre du trou d'aiguille en mm.
Cifra entre paréntesis = diámetro del agujero pasante para la aguja en mm

28

Sonderausführung
Special version
Version spéciale
Tipo especial

32

Beim Einbau dieses Teiles wird für die Paßgenauigkeit zum Anschlußteil keine Garantie übernommen; zweckmäßig vollständiges Aggregat bestellen.
No guarantee is assumed that this part will fit the mating part; it is best to order a complete assembly.
Aucune garantie ne pourra être assurée quant à la précision d'ajustage de cette pièce avec lapièce correspondante; il est indiqué de commander un mécanisme complet.
Al montar esta pieza no se asume garantia alguna en cuanto a la tolerancia y precisión de ajuste respecto a la pieza correspondiente; por esta razón, se recomienda pedir el grupo completo.

32/1 Beim Einbau dieses Teiles ist Nacharbeit erforderlich.
When fitting this part re-work is required.
Retouches nécessaires au montage.
Al montar esta pieza hay que retocarla antes.

40/2 Tränken mit 28-011 201-44; Bestellnummer siehe Seite 60.
Grease with 28-011 201-44; for part number see page 60.
Imbiber d'huile 28-011 201-44; n° de commande, voir page 60.
Engrase con grasa 28-011 201-44; para el número de pedido véase la página 60.

40/3 Fetten mit 28-011 202-47; Bestellnummer siehe Seite 60.
Grease with 28-011 202-47; for part number see page 60.
Graisser avec de la graisse 28-011 202-47; n° de commande, voir page 60.
Engrase con grasa 28-011 202-47; para el número de pedido véase la página 60.

40/4 Fetten mit 28-011 202-43; Bestellnummer siehe Seite 60.
Grease with 28-011 202-43; for part number see page 60.
Graiser avec de la graisse 28-011 202-43; n° de commande, voir page 60.
Engrase con grasa 28-011 202-43; para el número de pedido véase la página 60.

40/5 Ölen mit 28-011 201-44; Bestellnummer siehe Seite 60.
Oil with 28-011 201-44; for part number see page 60.
Huiler avec de la graisse 28-011 201-44; n° de commande, voir page 60.
Lubrifique con grasa 28-011 201-44; para el número de pedido véase la página 60.

40/13 Fetten mit 28-011 202-05; Bestellnummer siehe Seite 60.
Grease with 28-011 202-05; for part number see page 60.
Graiser avec de la graisse 28-011 202-05; n° de commande, voir page 60.
Engrase con grasa 28-011 202-05; para el número de pedido véase la página 60.

40/22 Füllen mit 28-011 202-10; Bestellnummer siehe Seite 60.
Top up with 28-011 202-10; for part number see page 60.
Remplir de 28-011 202-10; n° de commande, voir page 60.
Rellene con 28-011 202-10; para el número de pedido véase la página 60.

81/1 Stückzahl je nach Bedarf.
Quantity as required
Nombre en fonction besoin.
Cantidad según sea necesario.

81/3 Verwendung je nach Bedarf.
To be used as required
Utilisation en fonction besoins.
Utilización, según sea necesario.

96 Länge angeben
State length
Préciser longeur.
Indiquese la largura

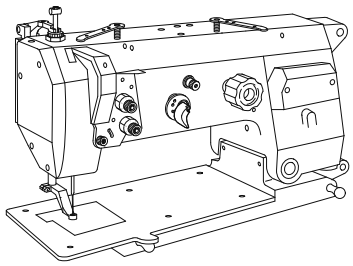

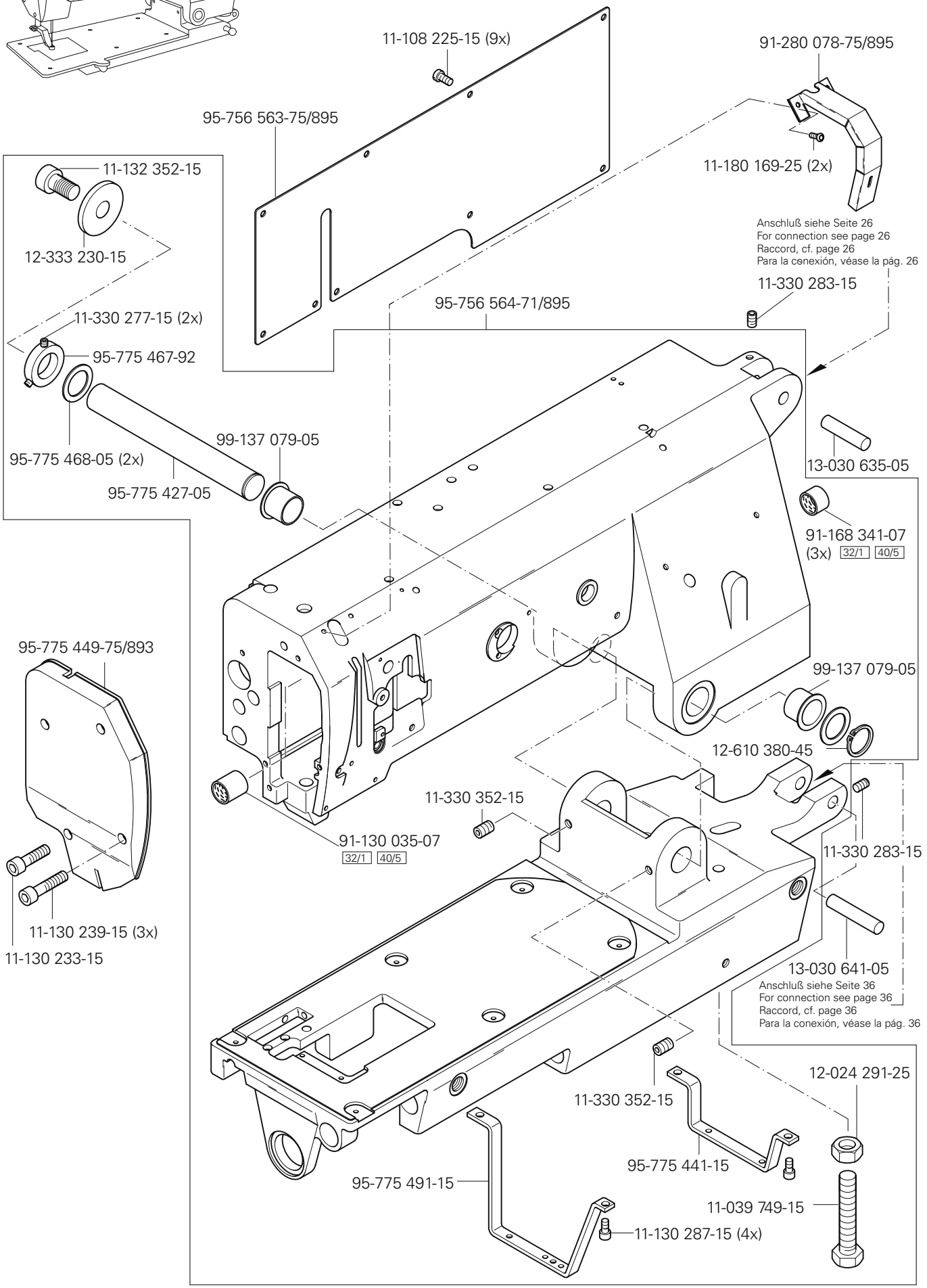
11-108 225-15 (9x)
95-756 563-75/895
91-280 078-75/895
11-180 169-25 (2x)
Anschluß siehe Seite 26
For connection see page 26
Raccord, cf. page 26
Para la conexión, véase la pág. 26
11-132 352-15
12-333 230-15
11-330 277-15 (2x)
95-775 467-92
95-775 468-05 (2x)
95-775 427-05
99-137 079-05
95-756 564-71/895
11-330 283-15
13-030 635-05
91-168 341-07
(3x) 32/1 40/5
95-775 449-75/893
11-130 239-15 (3x)
11-130 233-15
99-137 079-05
12-610 380-45
11-330 352-15
91-130 035-07
32/1 40/5
11-330 283-15
13-030 641-05
Anschluß siehe Seite 36
For connection see page 36
Raccord, cf. page 36
Para la conexión, véase la pág. 36
12-024 291-25
11-330 352-15
95-775 441-15
95-775 491-15
11-039 749-15
11-130 287-15 (4x)

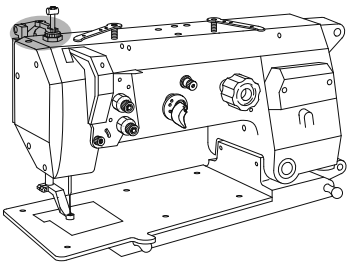

11-039 306-15
13-033 553-05
95-756 551-75/895
11-130 170-15 (4x)
12-024 191-15
11-340 298-15
12-024 191-15
11-341 283-15
Anschluß siehe Seite 36
For connection see page 36
Raccord, cf. page 36
Para la conexión, véase la pág. 36
Y 4
25-308 820-30 96
99-133 753-91
15-032 006-45
11-039 240-15
12-024 171-25
11-130 251-15 (2x)
99-135 490-91
99-136 235-91
95-756 573-75/895
95-756 553-71/895
11-130 227-15 (4x)
11-130 227-15 (2x)
95-756 552-15
95-756 570-91
99-136 071-95 (2x)
25-308 820-30 96
25-308 820-30 (2x) 96
91-266 972-91
99-133 753-91
95-775 937-25
99-134 206-05
99-135 490-91
11-108 222-15
Y 3
Anschluß siehe Seite 36
For connection see page 36
Raccord, cf. page 36
Para la conexión, véase la pág. 36

siehe Kapitel 2 Erläuterung der Schlüsselzeichen
see chapter 2 Explanation of key markings
voir le chap. 2 Explication des symboles
véase el Cap. 2 Explicaciones de los signos clave

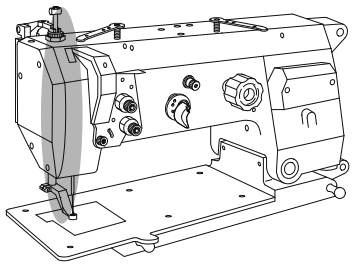

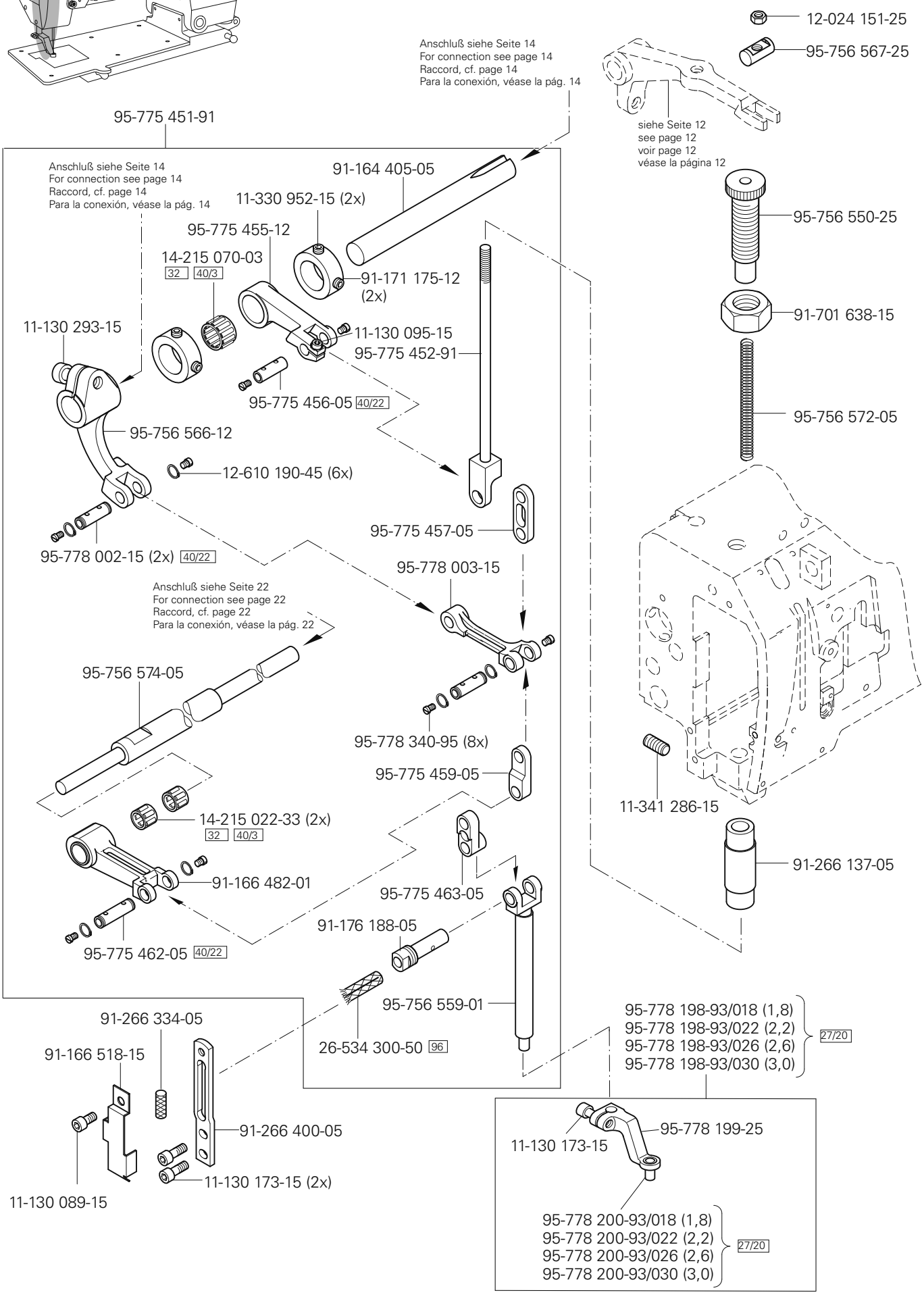
12-024 151-25
95-756 567-25
Anschluß siehe Seite 14
For connection see page 14
Raccord, cf. page 14
Para la conexión, véase la pág. 14
siehe Seite 12
see page 12
voir page 12
véase la página 12
95-775 451-91
Anschluß siehe Seite 14
For connection see page 14
Raccord, cf. page 14
Para la conexión, véase la pág. 14
91-164 405-05
11-330 952-15 (2x)
95-775 455-12
14-215 070-03
32 40/3
91-171 175-12 (2x)
95-756 550-25
91-701 638-15
11-130 293-15
11-130 095-15
95-775 452-91
95-775 456-05 40/22
95-756 572-05
95-756 566-12
12-610 190-45 (6x)
95-775 457-05
95-778 002-15 (2x) 40/22
95-778 003-15
Anschluß siehe Seite 22
For connection see page 22
Raccord, cf. page 22
Para la conexión, véase la pág. 22
95-756 574-05
95-778 340-95 (8x)
95-775 459-05
11-341 286-15
14-215 022-33 (2x)
32 40/3
91-266 137-05
91-166 482-01
95-775 463-05
91-176 188-05
95-775 462-05 40/22
95-756 559-01
95-778 198-93/018 (1,8)
95-778 198-93/022 (2,2)
95-778 198-93/026 (2,6)
95-778 198-93/030 (3,0)
27/20
91-266 334-05
91-166 518-15
26-534 300-50 96
91-266 400-05
11-130 173-15 (2x)
11-130 089-15
95-778 199-25
11-130 173-15
95-778 200-93/018 (1,8)
95-778 200-93/022 (2,2)
95-778 200-93/026 (2,6)
95-778 200-93/030 (3,0)
27/20

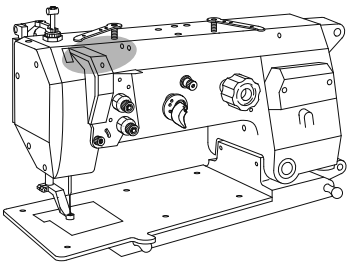

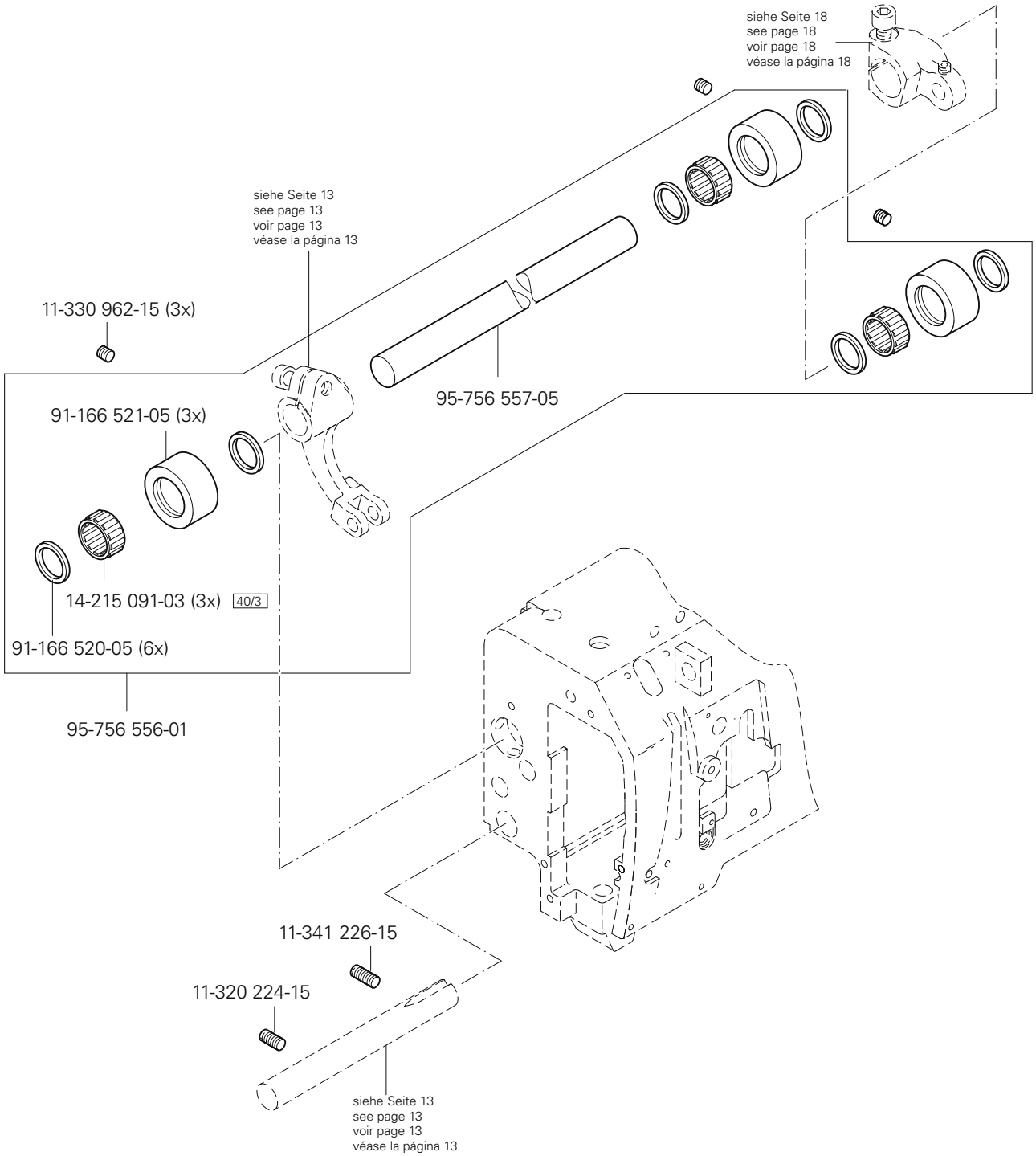

siehe Kapitel 2 Erläuterung der Schlüsselzeichen
see chapter 2 Explanation of key markings
voir le chap. 2 Explication des symboles
véase el Cap. 2 Explicaciones de los signos clave

PFAFF Industrial

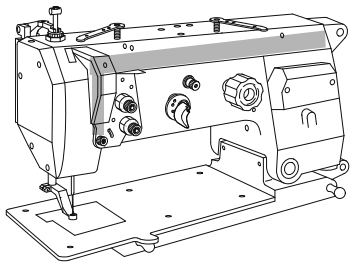

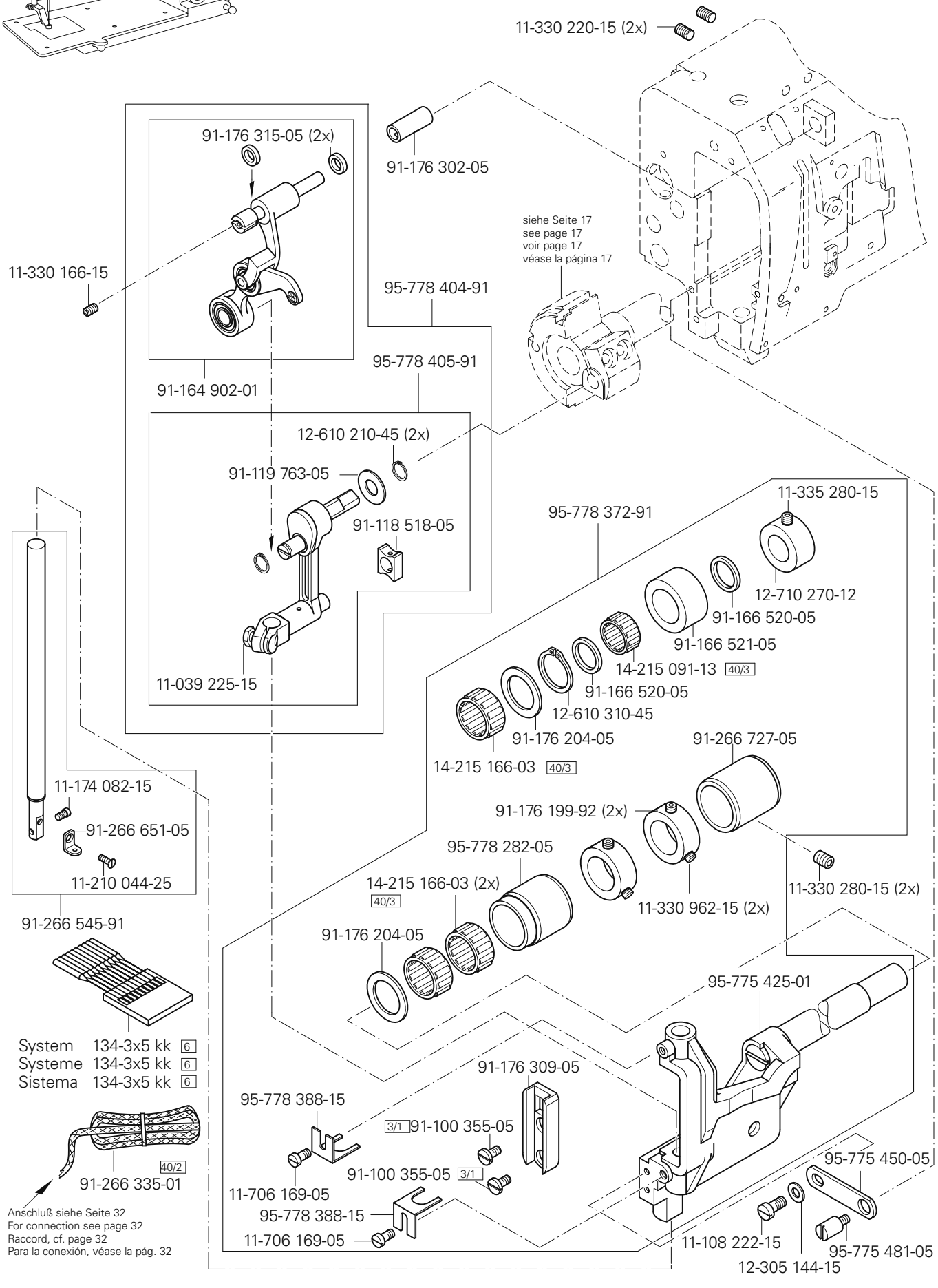
11-330 220-15 (2x)
91-176 315-05 (2x)
91-176 302-05
11-330 166-15
95-778 404-91
siehe Seite 17
see page 17
voir page 17
véase la página 17
95-778 405-91
91-164 902-01
12-610 210-45 (2x)
91-119 763-05
91-118 518-05
11-039 225-15
11-335 280-15
95-778 372-91
12-710 270-12
91-166 520-05
91-166 521-05
14-215 091-13 40/3
91-166 520-05
12-610 310-45
91-176 204-05
14-215 166-03 40/3
91-266 727-05
11-174 082-15
91-266 651-05
11-210 044-25
91-176 199-92 (2x)
95-778 282-05
14-215 166-03 (2x) 40/3
11-330 962-15 (2x)
11-330 280-15 (2x)
91-266 545-91
91-176 204-05
95-775 425-01
System 134-3x5 kk 6
Systeme 134-3x5 kk 6
Sistema 134-3x5 kk 6
91-176 309-05
95-778 388-15
3/1 91-100 355-05
91-100 355-05 3/1
11-706 169-05
95-778 388-15
11-706 169-05
95-775 450-05
11-108 222-15
12-305 144-15
95-775 481-05
40/2
91-266 335-01
Anschluß siehe Seite 32
For connection see page 32
Raccord, cf. page 32
Para la conexión, véase la pág. 32

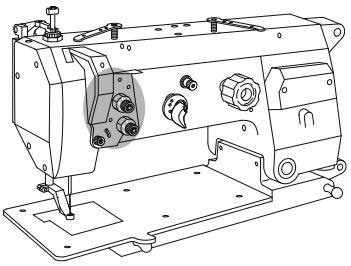

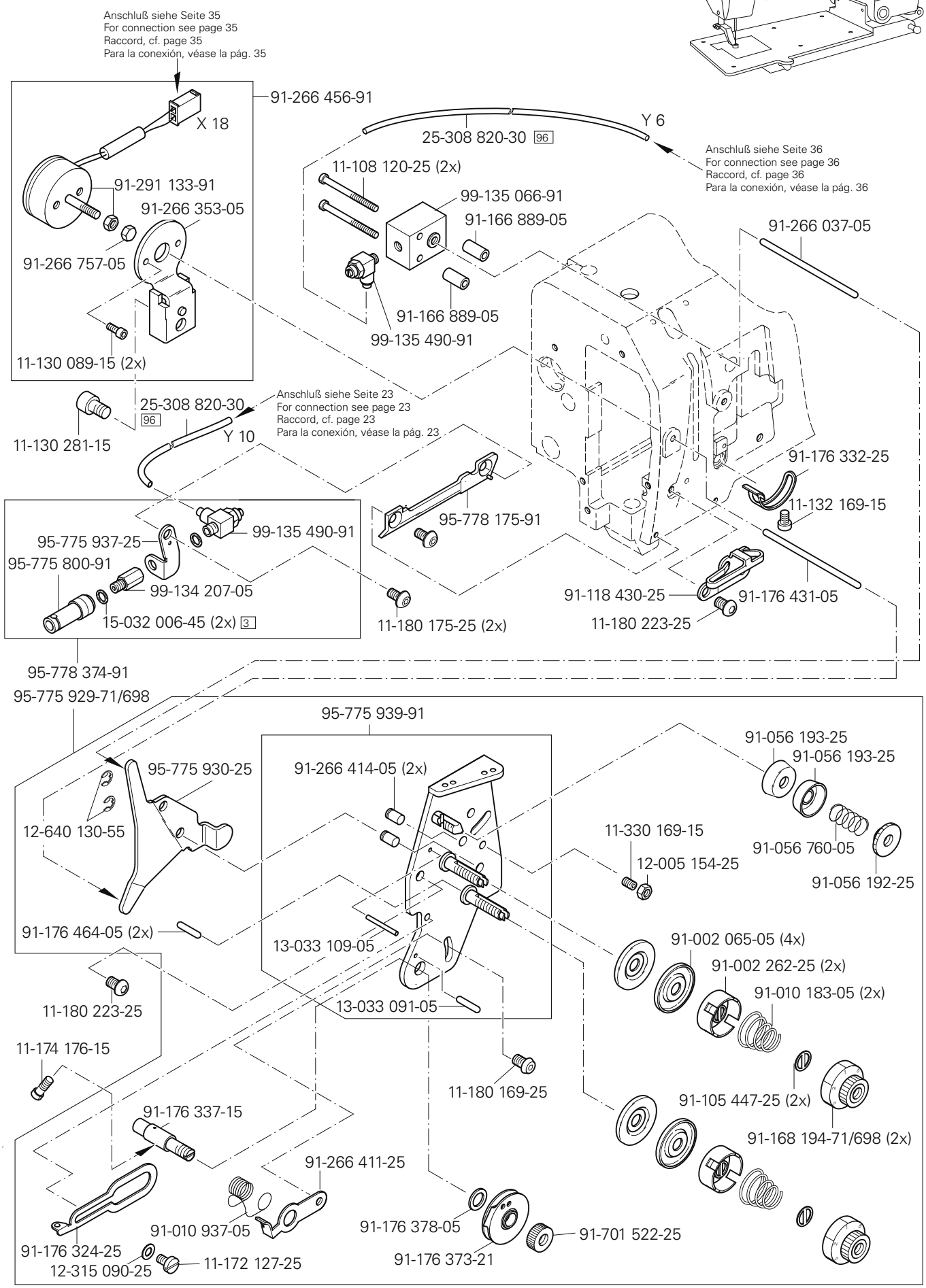

siehe Kapitel 2 Erläuterung der Schlüsselzeichen
see chapter 2 Explanation of key markings
voir le chap. 2 Explication des symboles
véase el Cap. 2 Explicaciones de los signos clave

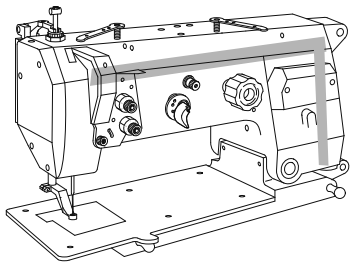

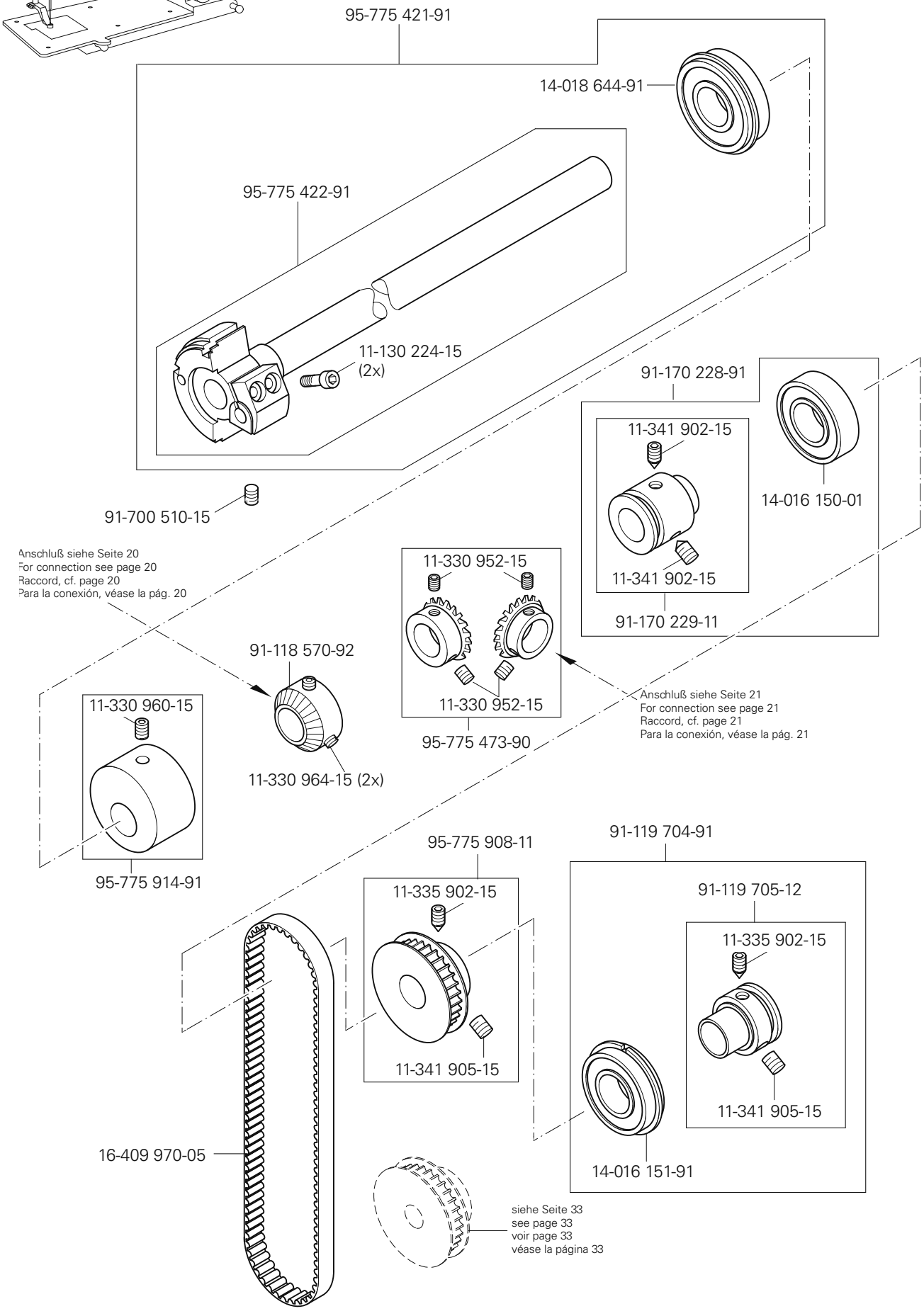
95-775 421-91
14-018 644-91
95-775 422-91
11-130 224-15
(2x)
91-170 228-91
11-341 902-15
14-016 150-01
91-700 510-15
11-341 902-15
91-170 229-11
Anschluß siehe Seite 20
For connection see page 20
Raccord, cf. page 20
Para la conexión, véase la pág. 20
11-330 952-15
91-118 570-92
11-330 952-15
95-775 473-90
Anschluß siehe Seite 21
For connection see page 21
Raccord, cf. page 21
Para la conexión, véase la pág. 21
11-330 960-15
11-330 964-15 (2x)
95-775 914-91
95-775 908-11
91-119 704-91
11-335 902-15
91-119 705-12
11-335 902-15
11-341 905-15
11-341 905-15
16-409 970-05
14-016 151-91
siehe Seite 33
see page 33
voir page 33
véase la página 33

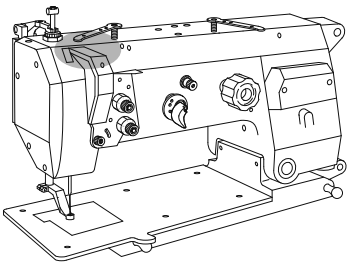

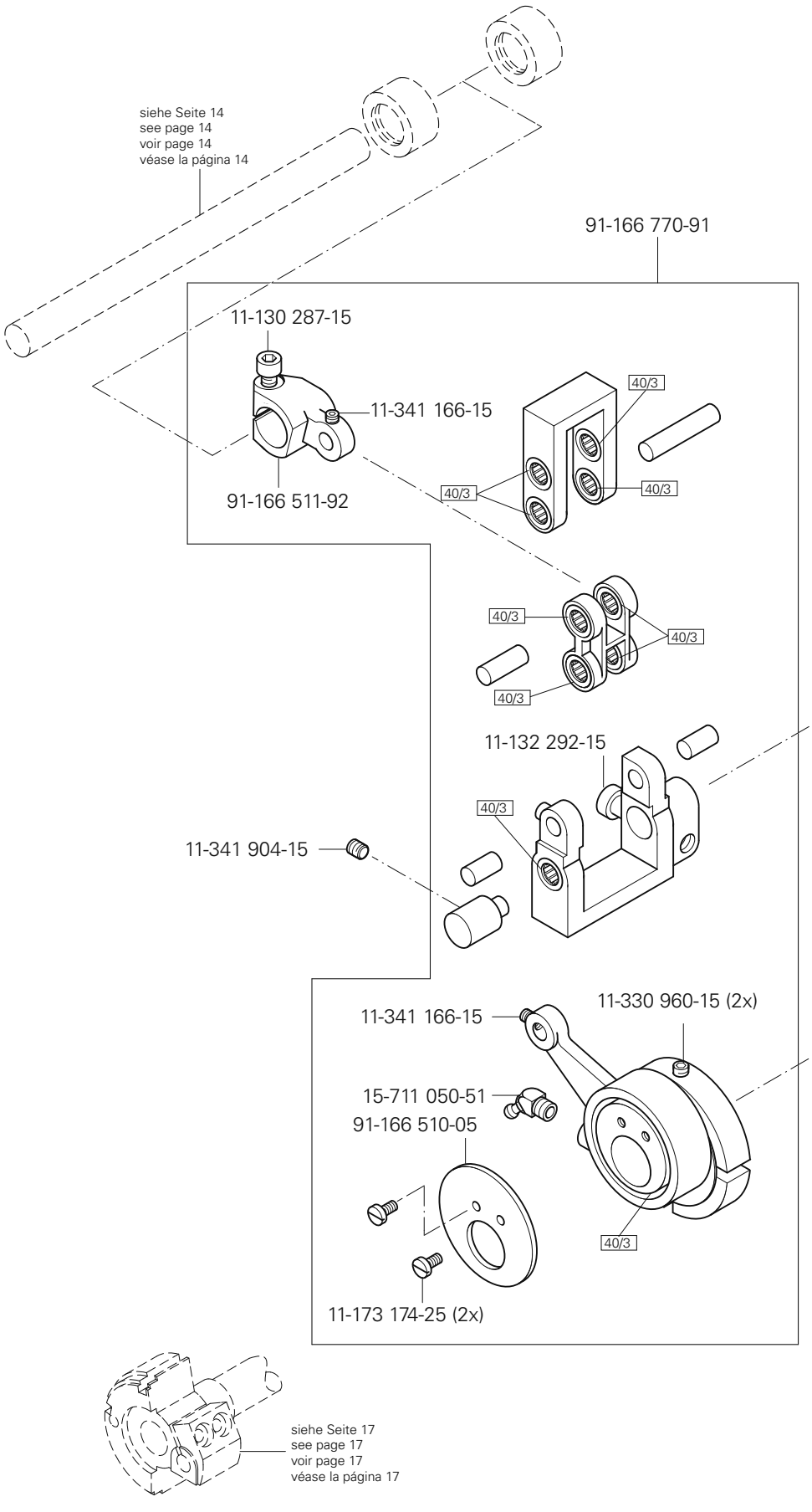

siehe Kapitel 2 Erläuterung der Schlüsselzeichen
see chapter 2 Explanation of key markings
voir le chap. 2 Explication des symboles
véase el Cap. 2 Explicaciones de los signos clave

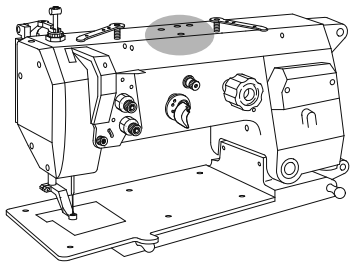

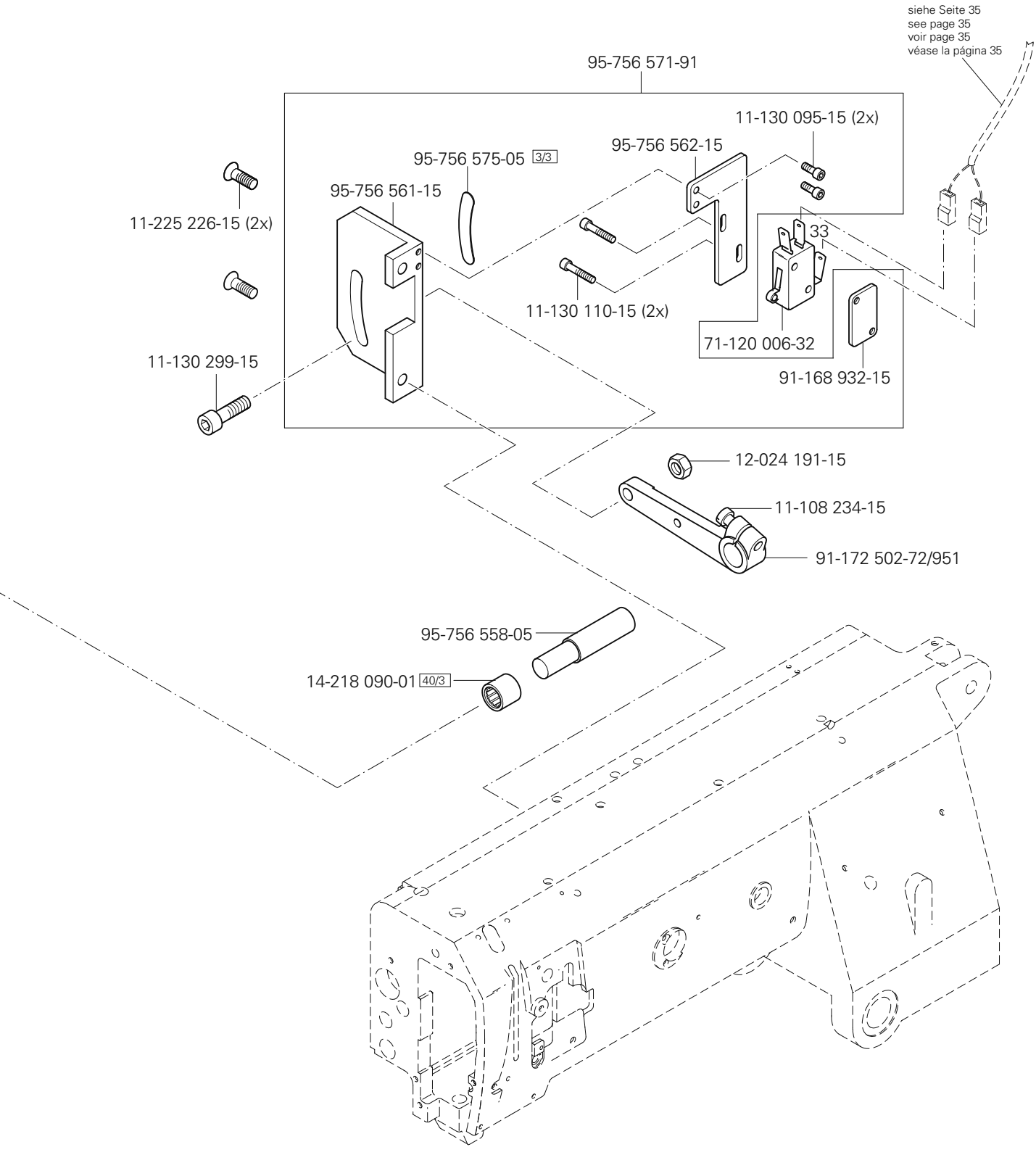
siehe Seite 35
see page 35
voir page 35
véase la página 35
95-756 571-91
11-130 095-15 (2x)
95-756 562-15
95-756 575-05 3/3
95-756 561-15
11-225 226-15 (2x)
33
11-130 110-15 (2x)
71-120 006-32
91-168 932-15
11-130 299-15
12-024 191-15
11-108 234-15
91-172 502-72/951
95-756 558-05
14-218 090-01 40/3

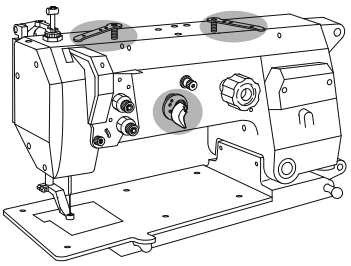

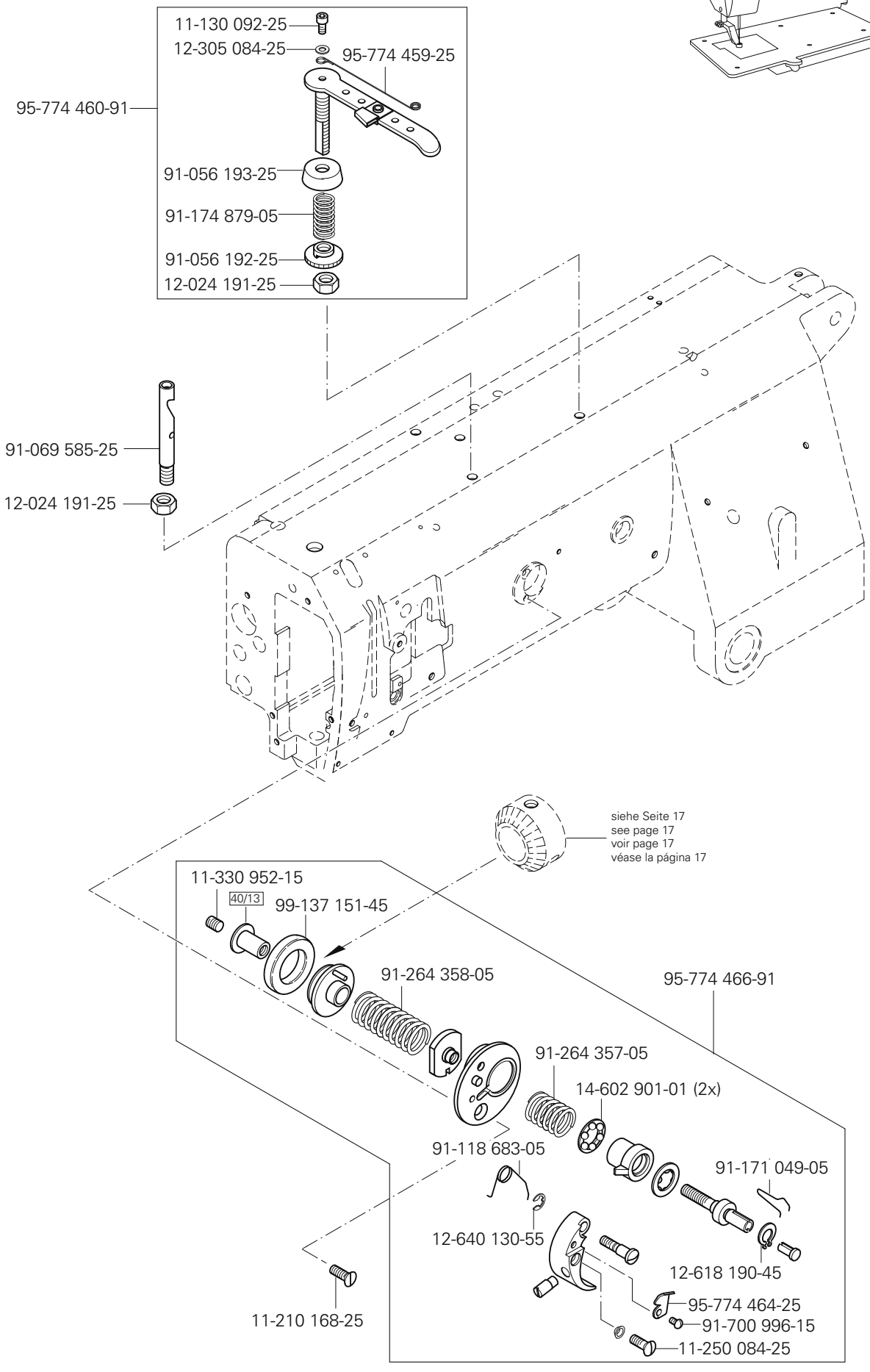

siehe Kapitel 2 Erläuterung der Schlüsselzeichen
see chapter 2 Explanation of key markings
voir le chap. 2 Explication des symboles
véase el Cap. 2 Explicaciones de los signos clave

PFAFF Industrial

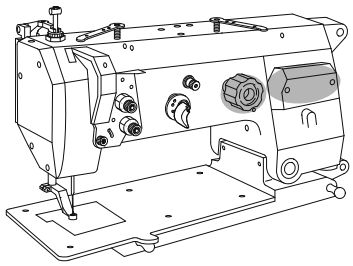

13-033 568-05

11-330 217-15

95-775 919-05

11-330 166-15

11-330 166-15

siehe Seite 17
see page 17
véase la página 17
见 17 页

95-775 476-05

91-166 589-05

95-775 495-05

95-775 472-92

11-330 220-15

11-330 220-15

siehe Seite 17
see page 17
véase la página 17
见 17 页

25-161 801-52 [96]

95-775 823-71/895

11-108 255-25 (2x)

Anschluß siehe Seite 32
For connection see page 32
Para la conexión, véase la pág. 32
接 l 见 32 页

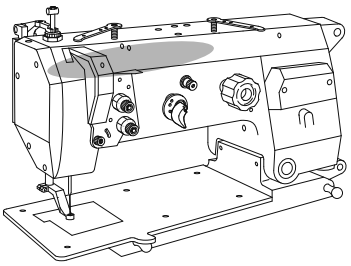

95-775 915-05

siehe Seite 13
see page 13
voir page 13
véase la página 13

14-218 090-01 40/3

12-322 028-05

11-225 232-15

91-166 531-05

91-069 709-12

11-317 971-15

11-317 971-15

91-166 532-05

95-775 435-92

11-225 902-15

11-108 846-15

11-108 846-15

14-218 050-01 40/3

Anschluß siehe Seite 23
For connection see page 23
Raccord, cf. page 23
Para la conexión, véase la pág. 23

91-171 875-12

91-171 875-12

siehe Seite 13
see page 13
voir page 13
véase la página 13

11-341 217-15

14-215 022-33 40/3

91-166 529-05

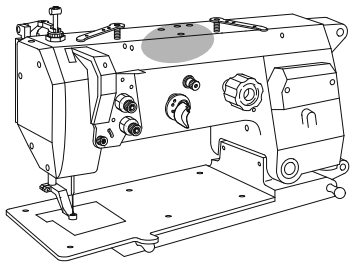

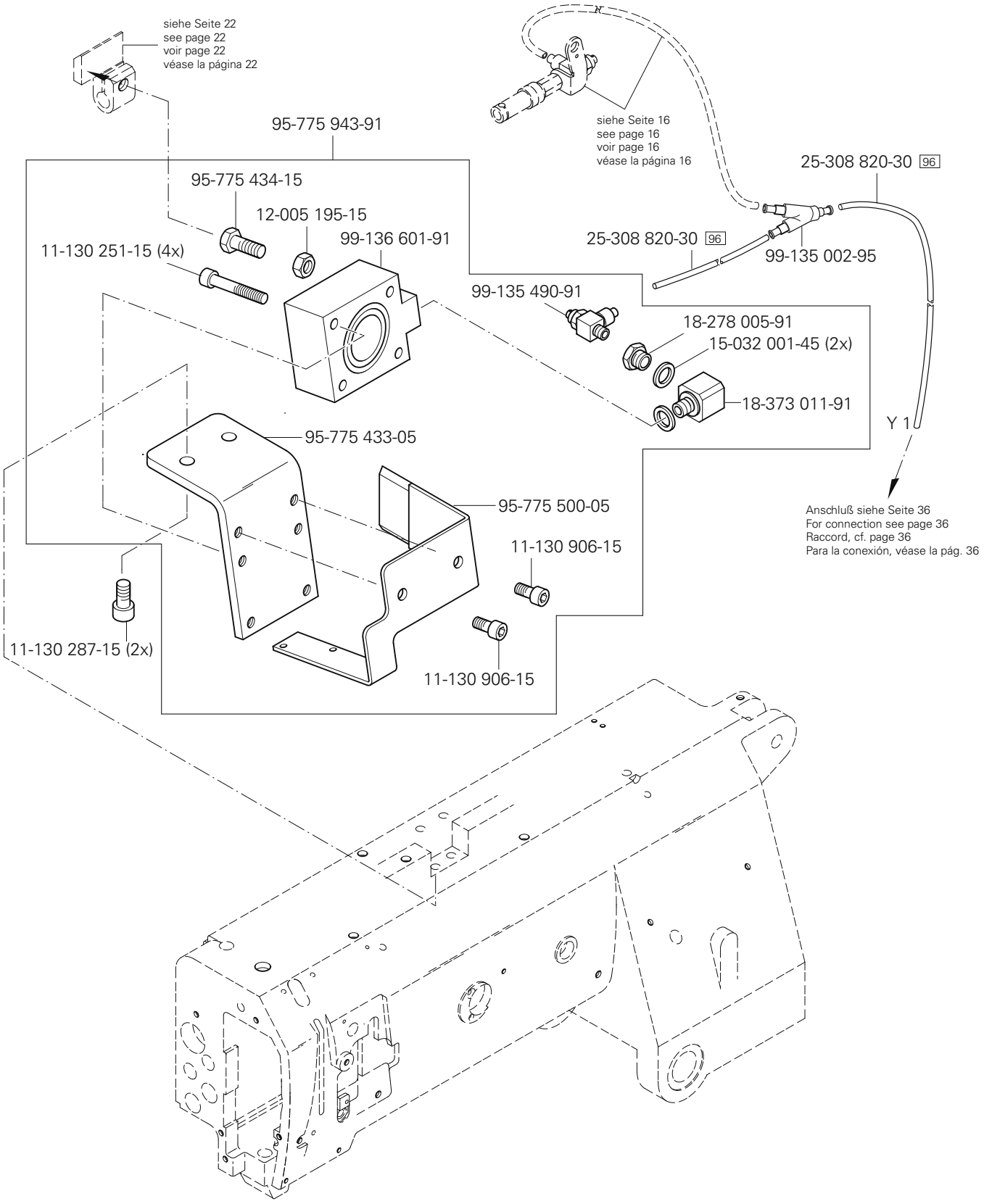
siehe Seite 22
see page 22
voir page 22
véase la página 22
95-775 943-91
siehe Seite 16
see page 16
voir page 16
véase la página 16
25-308 820-30 96
95-775 434-15
12-005 195-15
99-136 601-91
11-130 251-15 (4x)
25-308 820-30 96
99-135 002-95
99-135 490-91
18-278 005-91
15-032 001-45 (2x)
18-373 011-91
Y 1
95-775 433-05
95-775 500-05
11-130 906-15
11-130 287-15 (2x)
11-130 906-15
Anschluß siehe Seite 36
For connection see page 36
Raccord, cf. page 36
Para la conexión, véase la pág. 36

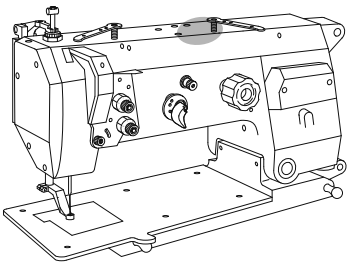

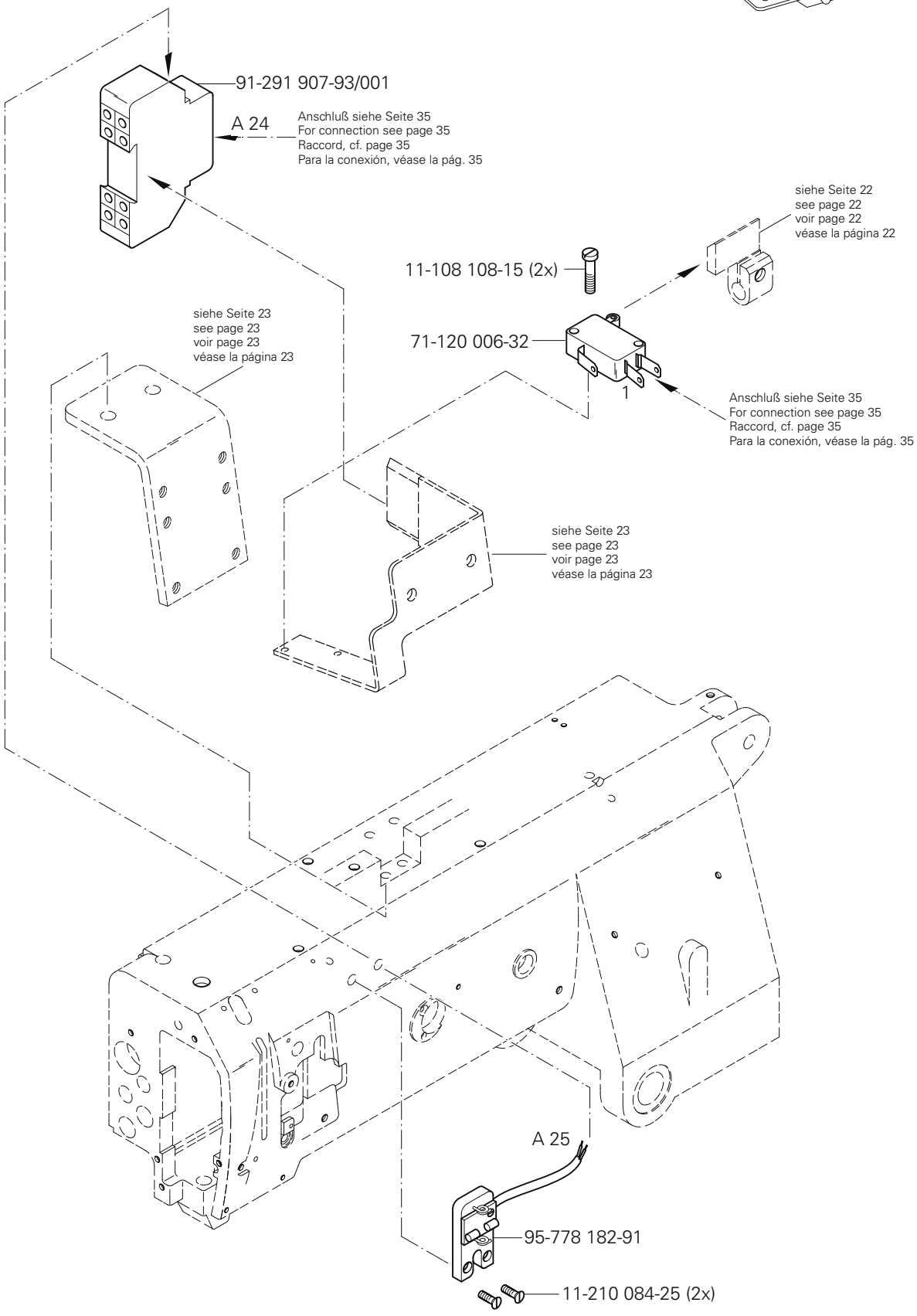

siehe Kapitel 2 Erläuterung der Schlüsselzeichen
see chapter 2 Explanation of key markings
voir le chap. 2 Explication des symboles
véase el Cap. 2 Explicaciones de los signos clave

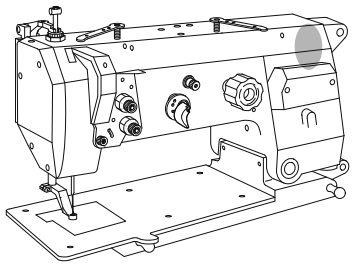

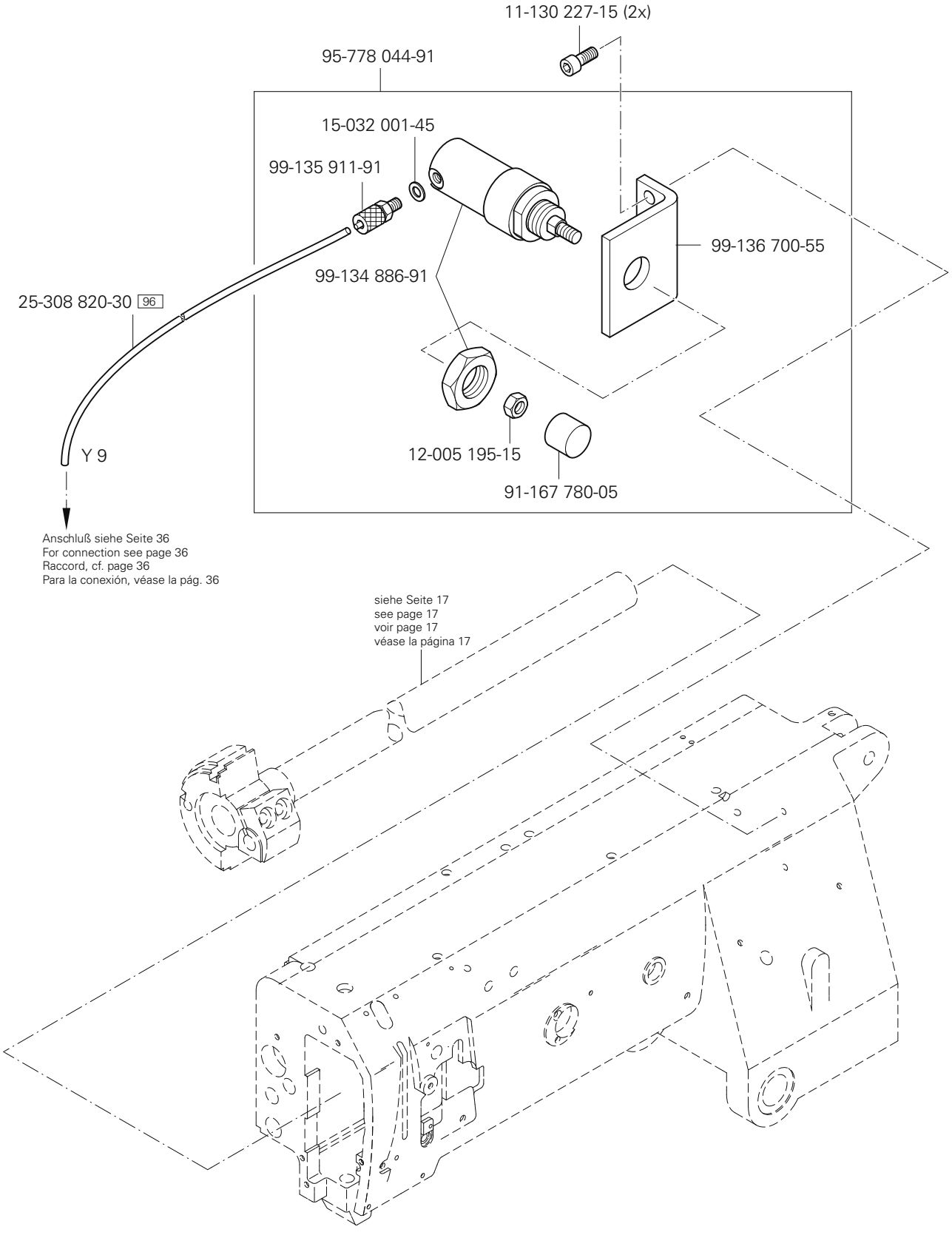
11-130 227-15 (2x)
95-778 044-91
15-032 001-45
99-135 911-91
99-136 700-55
99-134 886-91
25-308 820-30 96
Y 9
12-005 195-15
91-167 780-05
Anschluß siehe Seite 36
For connection see page 36
Raccord, cf. page 36
Para la conexión, véase la pág. 36
siehe Seite 17
see page 17
voir page 17
véase la página 17

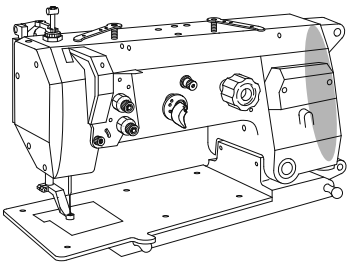

95-775 447-91

siehe Seite 11
see page 11
véase la página 11
见 11 页

95-775 945-91

91-291 555-91

99-137 077-91

99-134 851-91

18-278 001-91

X17

25-308 820-40 96

18-372 001-91

Anschluß siehe Seite 35
For connection see page 35
Para la conexión, véase la pág. 35
接口见 35 页

15-032 001-45

Anschluß siehe Seite 36
For connection see page 36
Para la conexión, véase la pág. 36
接口见 36 页

18-278 001-91

99-115 505-91

15-032 001-45

99-137 185-95

18-372 001-91

Anschluß siehe Seite 36
For connection see page 36
Para la conexión, véase la pág. 36
接口见 36 页

Anschluß siehe Seite 36
For connection see page 36
Para la conexión, véase la pág. 36
接口见 36 页

Y 2.1

91-291 555-91

Y 2.2

25-308 820-40 96

99-137 181-91

X16

25-308 820-40 96

Anschluß siehe Seite 35
For connection see page 35
Para la conexión, véase la pág. 35
接口见 35 页

siehe Kapitel 2 Erläuterung der Schlüsselzeichen
see chapter 2 Explanation of key markings
voir le chap. 2 Explication des symboles
véase el Cap. 2 Explicaciones de los signos clave

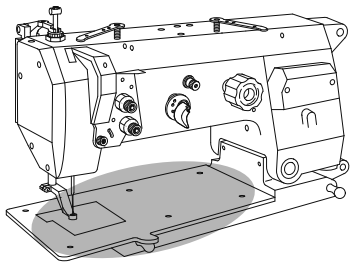

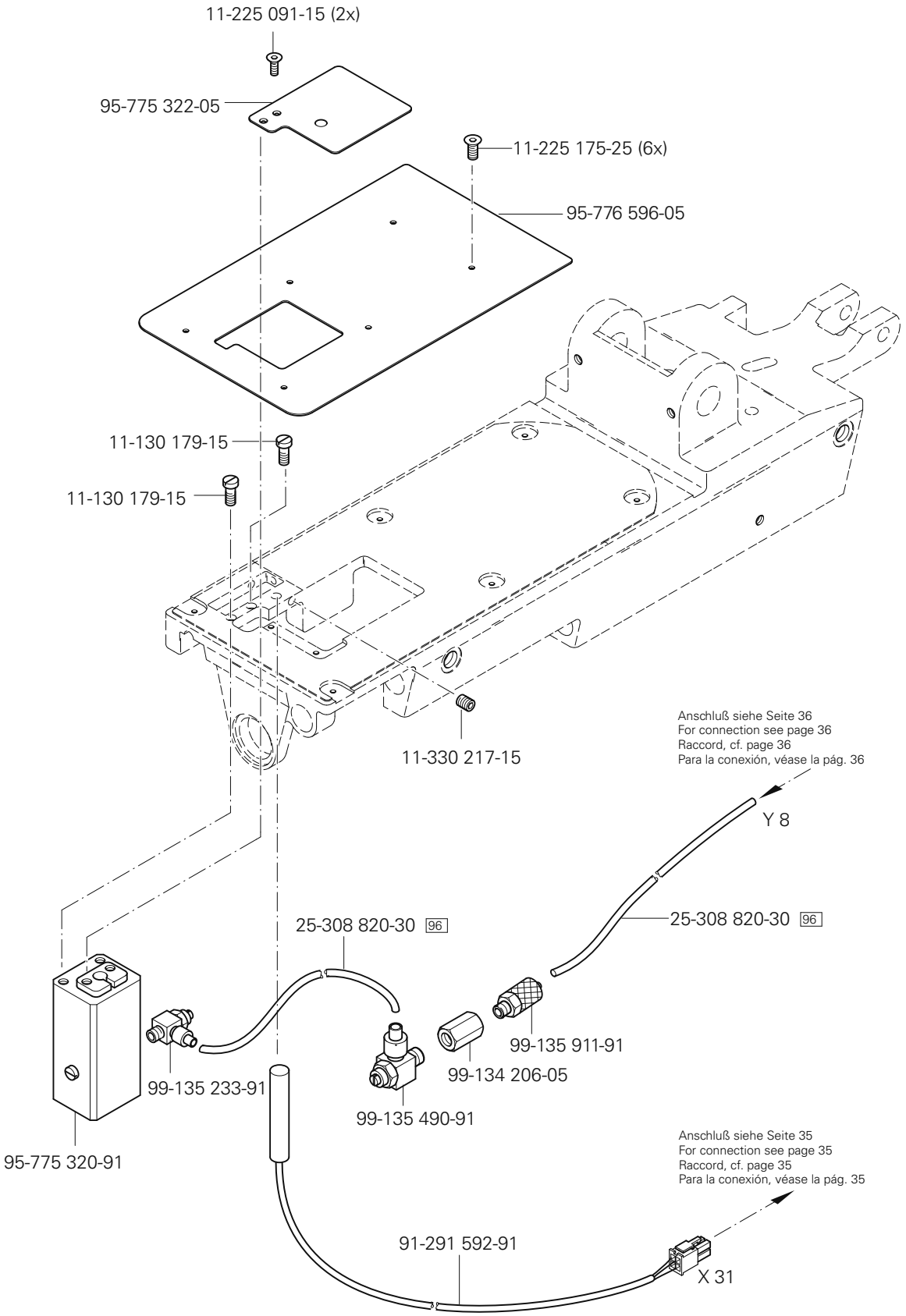
11-225 091-15 (2x)
95-775 322-05
11-225 175-25 (6x)
95-776 596-05
11-130 179-15
11-130 179-15
11-330 217-15
Anschluß siehe Seite 36
For connection see page 36
Raccord, cf. page 36
Para la conexión, véase la pág. 36
Y 8
25-308 820-30 96
25-308 820-30 96
99-135 911-91
99-134 206-05
99-135 233-91
99-135 490-91
95-775 320-91
Anschluß siehe Seite 35
For connection see page 35
Raccord, cf. page 35
Para la conexión, véase la pág. 35
91-291 592-91
X 31

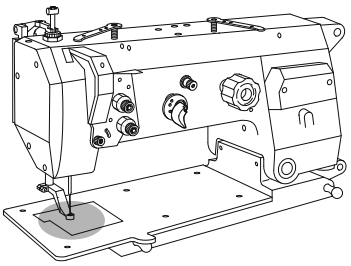

91-150 709-05
91-700 087-15
11-210 165-15
91-150 838-05
91-059 978-04/001 (1,8) 27/20 28
91-059 978-04/002 (2,0) 27/20 28
91-059 978-04/003 (2,2) 27/20
91-059 978-04/004 (2,6) 27/20 28
91-059 978-04/005 (3,0) 27/20 28
Anschluß siehe Seite 29
For connection see page 29
Raccord, cf. page 29
Para la conexión, véase la pág. 29
11-108 174-15 (2x)
91-059 979-04/001 (1,8) 27/20 28
91-059 979-04/002 (2,0) 27/20 28
91-059 979-04/003 (2,2) 27/20
91-059 979-04/004 (2,6) 27/20 28
91-059 979-04/005 (3,0) 27/20 28
11-330 952-15
91-164 443-12
11-330 952-15
32 91-118 881-05
14-215 013-23 32 40/3
95-775 482-12
11-330 217-15
91-118 884-45
91-164 443-12
11-330 952-15
14-215 013-23 32 40/3
91-118 887-05 32
11-130 224-15
11-330 952-15
14-215 013-23 32 40/3
95-775 486-05
14-215 013-23 32 40/3
91-118 887-05 32
91-118 889-92
91-700 689-15
95-775 492-91
91-118 045-91

siehe Kapitel 2 Erläuterung der Schlüsselzeichen
see chapter 2 Explanation of key markings
voir le chap. 2 Explication des symboles
véase el Cap. 2 Explicaciones de los signos clave

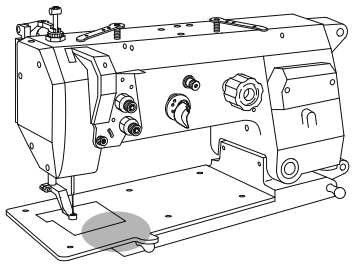

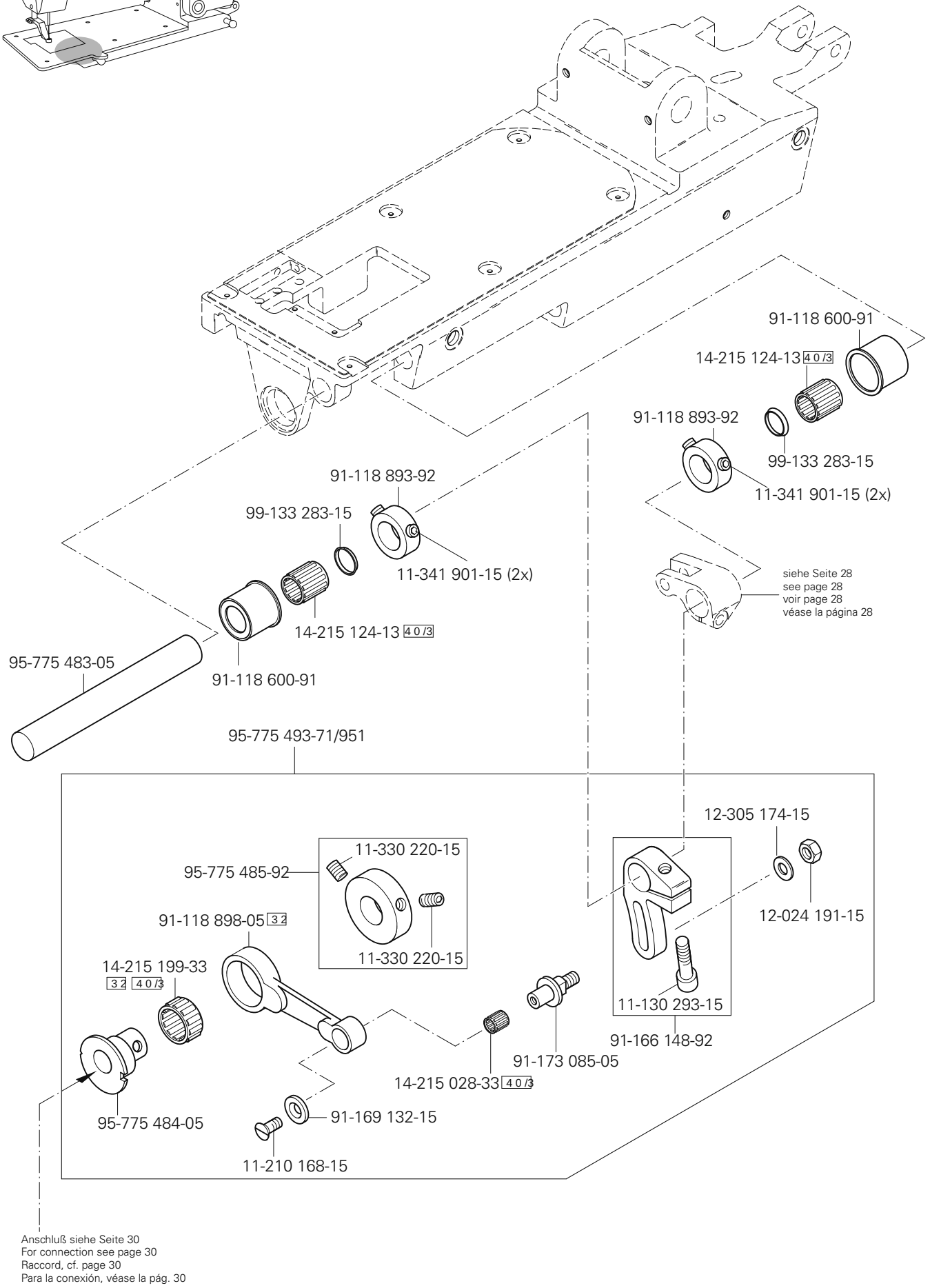
91-118 600-91
14-215 124-13 40/3
91-118 893-92
99-133 283-15
11-341 901-15 (2x)
91-118 893-92
99-133 283-15
11-341 901-15 (2x)
14-215 124-13 40/3
91-118 600-91
95-775 483-05
siehe Seite 28
see page 28
voir page 28
véase la página 28
95-775 493-71/951
12-305 174-15
11-330 220-15
95-775 485-92
11-330 220-15
12-024 191-15
91-118 898-05 32
14-215 199-33 32 40/3
11-130 293-15
91-166 148-92
91-173 085-05
14-215 028-33 40/3
95-775 484-05
91-169 132-15
11-210 168-15
Anschluß siehe Seite 30
For connection see page 30
Raccord, cf. page 30
Para la conexión, véase la pág. 30

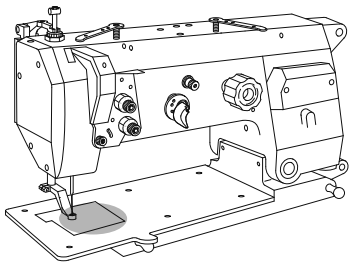

11-130 095-15 (2x)
12-315 080-15 (2x)
91-266 299-91
91-700 249-15
11-130 092-15 (2x)
12-315 080-15 (2x)
91-188 163-15
91-266 298-05
91-186 659-05
91-266 316-91
11-225 184-15
95-778 081-91
11-210 174-15 (2x)
91-173 912-75/951
11-108 171-15 (2x)
91-173 911-05
91-118 704-05
siehe Seite 29
see page 29
voir page 29
véase la página 29
Anschluß siehe Seite 32
For connection see page 32
Raccord, cf. page 32
Para la conexión, véase la pág. 32
14-018 614-91
11-330 964-15 (2x)
91-119 121-12
91-118 137-91
91-266 381-05
91-118 703-01
11-341 905-15 (2x)
40/4
91-140 239-05
91-266 359-05
91-118 711-05
91-266 605-05
13-033 004-05
91-266 606-91
11-108 171-15
11-330 952-15
91-266 428-01
12-305 114-05 (2x)
11-130 173-15 (2x)
99-136 396-91
91-118 154-90
11-341 905-15 (2x)
91-118 707-92
91-501 013-75/690
91-020 086-15
12-005 171-15
99-134 299-91
16-040 010-11
91-020 086-15
11-039 306-15
91-266 288-15
Anschluß siehe Seite 36
For connection see page 36
Raccord, cf. page 36
Para la conexión, véase la pág. 36
99-134 421-91
99-135 911-91
12-640 130-55

siehe Kapitel 2 Erläuterung der Schlüsselzeichen
see chapter 2 Explanation of key markings
voir le chap. 2 Explication des symboles
véase el Cap. 2 Explicaciones de los signos clave

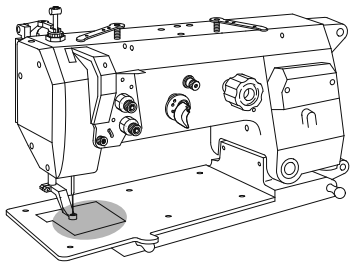

91-266 830-91
12-610 170-45
91-173 973-15
40/3
40/3
12-610 200-45
11-132 223-15
91-173 915-92
11-341 905-15
95-778 403-91
91-118 711-05
91-140 199-02
91-266 786-91
91-176 438-05
91-000 529-15 (3x)
91-000 390-05
91-100 396-15 (4x)
11-210 078-15 (2x)
91-118 787-15
15-120 915-05
91-140 676-05
91-176 075-02
91-173 572-05 81/3
91-266 652-00
91-176 288-05 (0,1) 27/2
91-176 289-05 (0,2) 27/2
91-176 290-05 (0,3) 27/2
95-778 511-05
11-330 955-15
91-280 218-91
11-330 217-15
91-018 480-05
11-132 172-15
11-132 172-15
B 91-176 094-05
C 91-176 357-05
91-174 155-12
11-341 166-15
95-775 488-05
B 91-266 448-12
C 91-266 790-12
12-360 061-05
Anschluß siehe Seite 33
For connection see page 33
Raccord, cf. page 33
Para la conexión, véase la pág. 33
14-016 151-91
11-330 960-15 (2x)
11-130 287-15
91-266 424-91

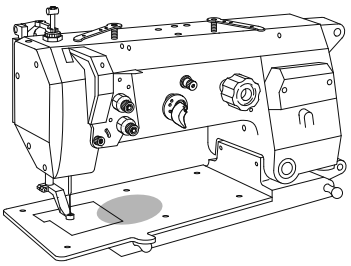

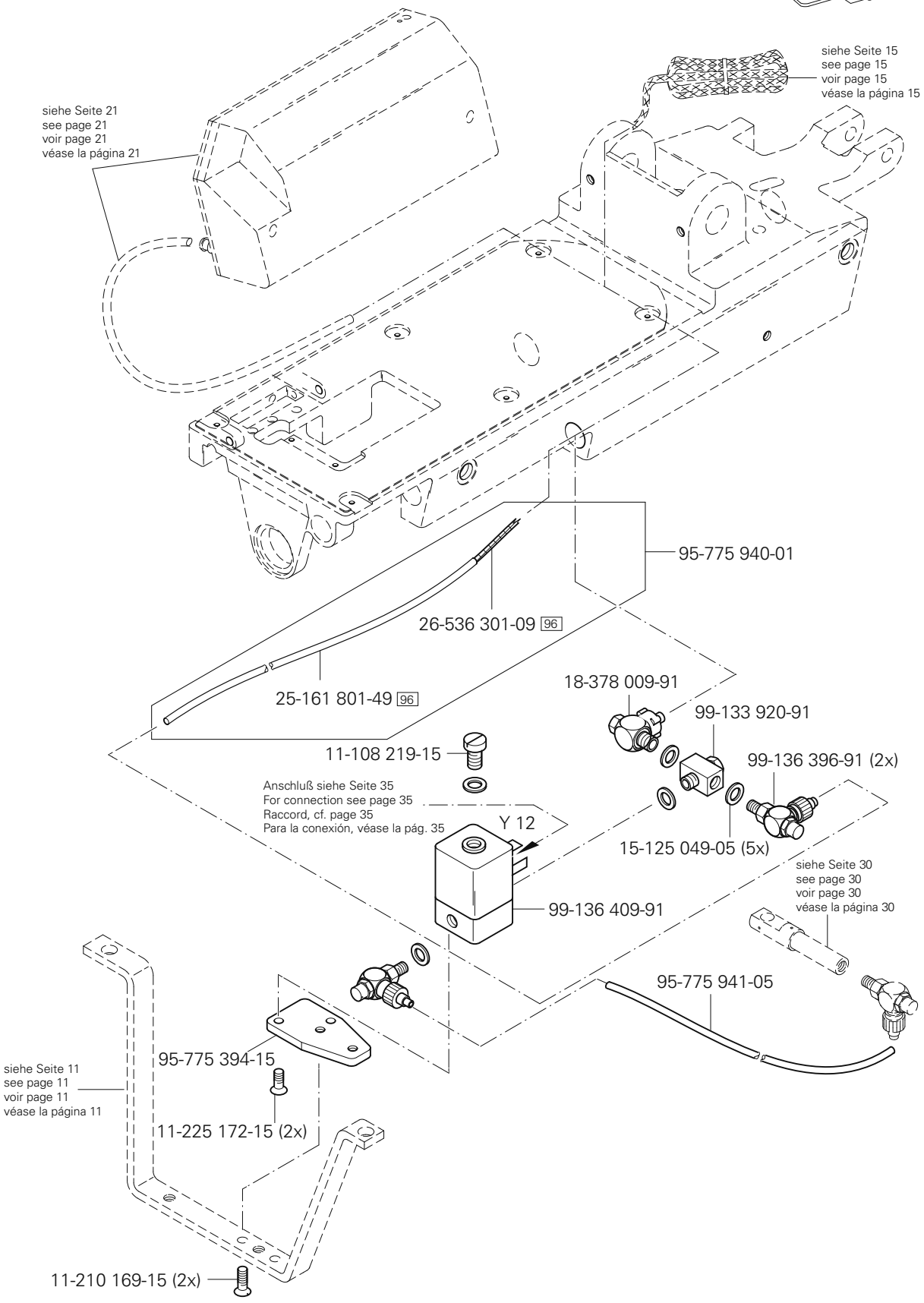

siehe Kapitel 2 Erläuterung der Schlüsselzeichen
see chapter 2 Explanation of key markings
voir le chap. 2 Explication des symboles
véase el Cap. 2 Explicaciones de los signos clave

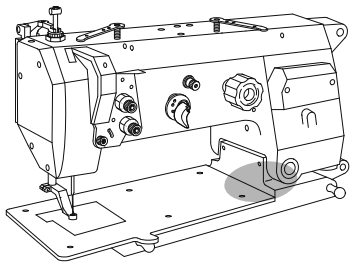

Grundplattenteile
Bedplate parts
Pièces du plateau fondamental
Piezas del cárter

PFAFF 3587-12/01

3.04

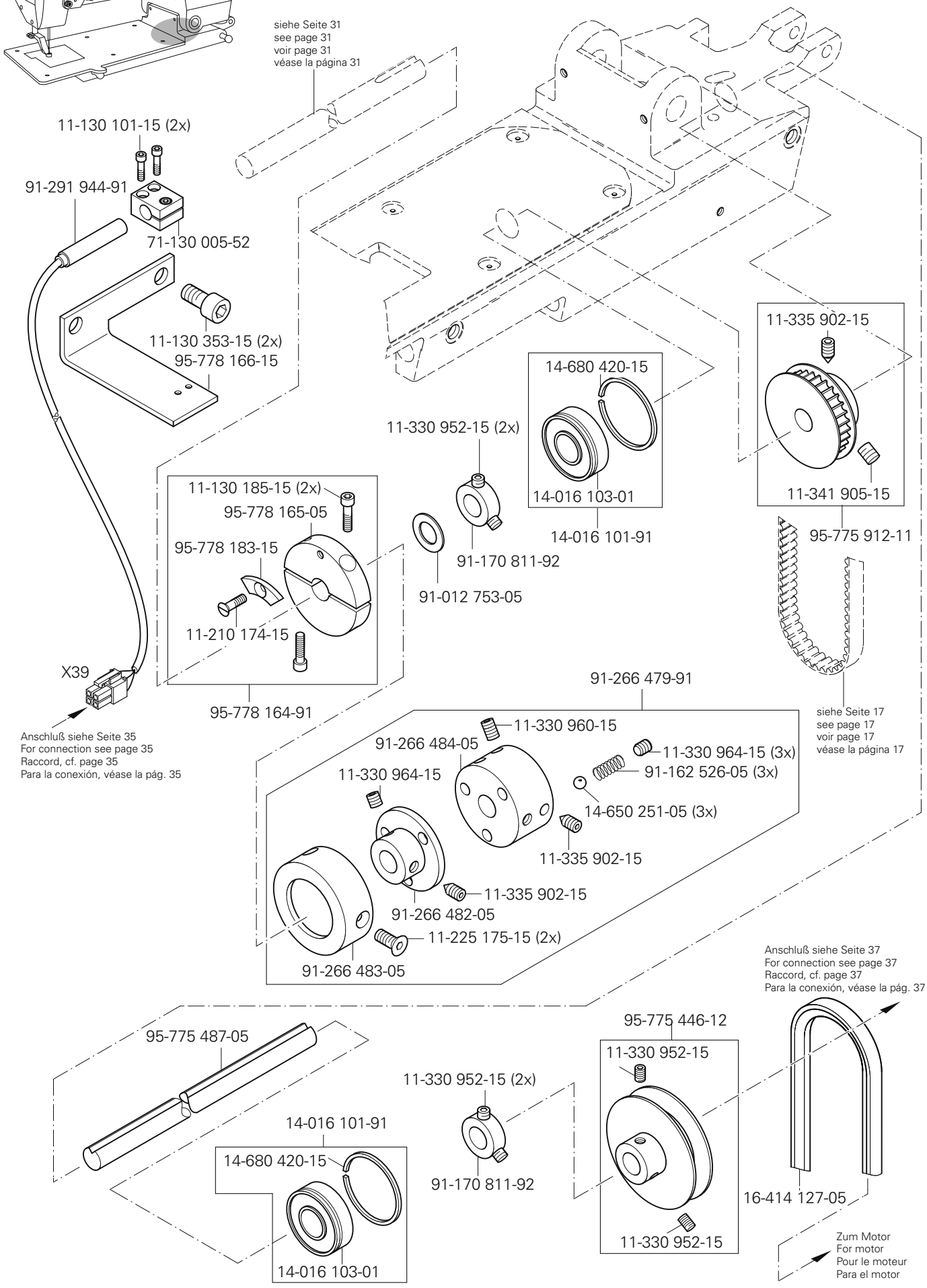

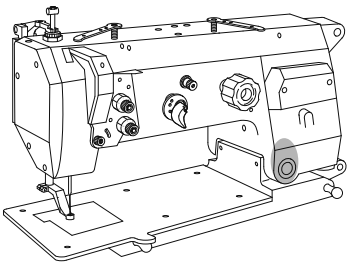

11-130 224-15 (2x)

95-775 499-15

siehe Seite 11
see page 11
voir page 11
véase la página 11

siehe Seite 11
see page 11
voir page 11
véase la página 11

95-775 470-05

11-130 251-15 (2x)

Anschluß siehe Seite 36
For connection see page 36
Raccord, cf. page 36
Para la conexión, véase la pág. 36

11-039 240-15

12-024 171-25

99-135 490-91

Y 2.1

15-032 006-45

99-136 235-91

95-775 437-15

95-775 428-05

95-775 477-91

95-775 438-05

95-775 431-91

11-130 293-15 (2x)

11-330 277-15

95-775 471-05

siehe Kapitel 2 Erläuterung der Schlüsselzeichen
see chapter 2 Explanation of key markings
voir le chap. 2 Explication des symboles
véase el Cap. 2 Explicaciones de los signos clave

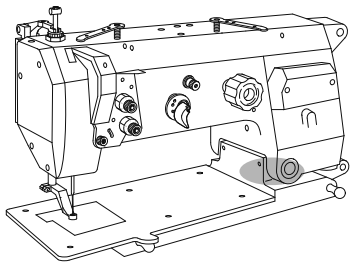

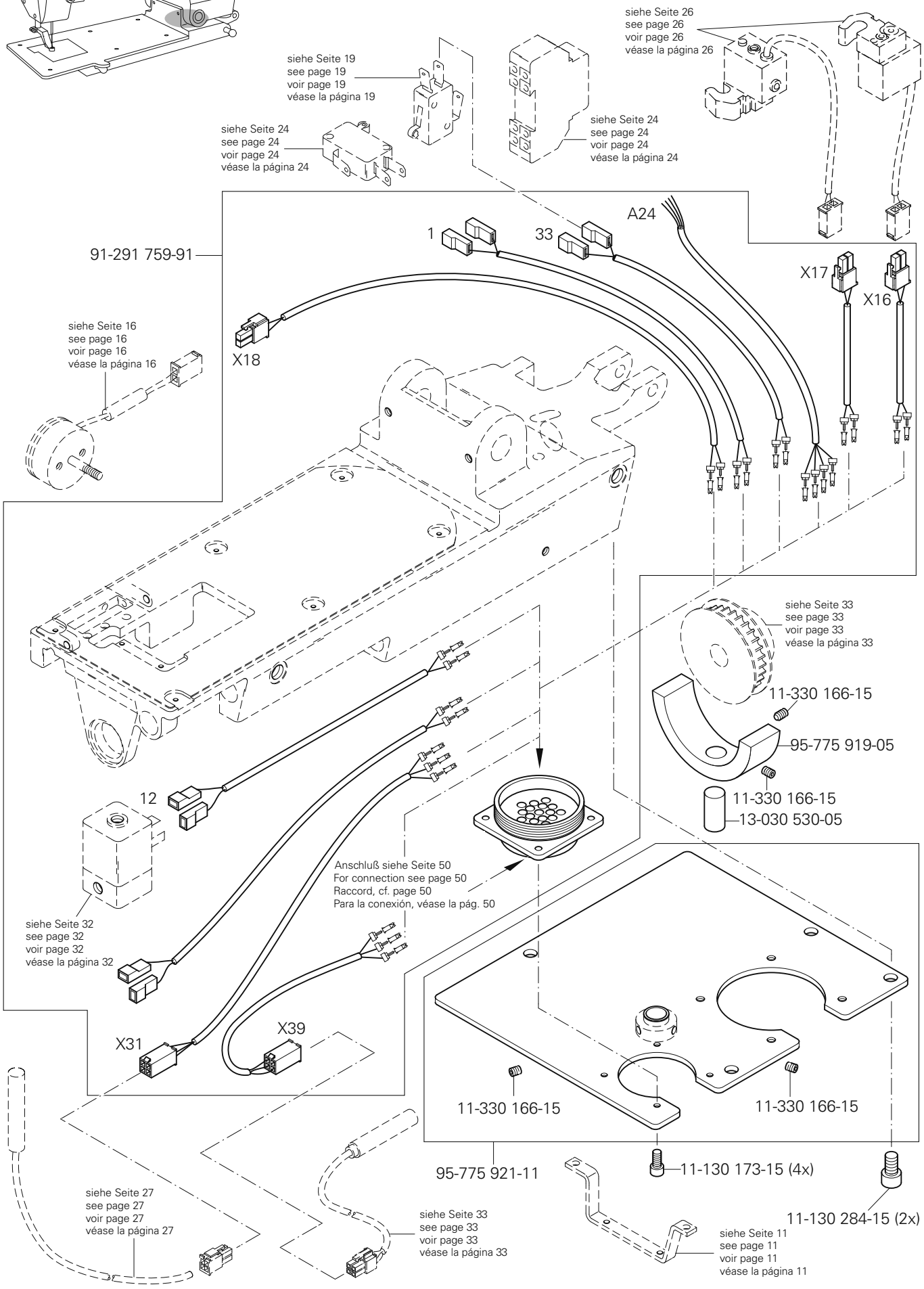
siehe Seite 26
see page 26
voir page 26
véase la página 26
siehe Seite 19
see page 19
voir page 19
véase la página 19
siehe Seite 24
see page 24
voir page 24
véase la página 24
siehe Seite 24
see page 24
voir page 24
véase la página 24
A24
1
33
91-291 759-91
X17
X16
X18
siehe Seite 16
see page 16
voir page 16
véase la página 16
siehe Seite 33
see page 33
voir page 33
véase la página 33
11-330 166-15
95-775 919-05
11-330 166-15
13-030 530-05
12
Anschluß siehe Seite 50
For connection see page 50
Raccord, cf. page 50
Para la conexión, véase la pág. 50
siehe Seite 32
see page 32
voir page 32
véase la página 32
X31
X39
11-330 166-15
11-330 166-15
95-775 921-11
11-130 173-15 (4x)
11-130 284-15 (2x)
siehe Seite 27
see page 27
voir page 27
véase la página 27
siehe Seite 33
see page 33
voir page 33
véase la página 33
siehe Seite 11
see page 11
voir page 11
véase la página 11

Grundplattenteile
Bedplate parts
Pièces du plateau fondamental
Piezas del cárter

PFAFF 3587-12/01

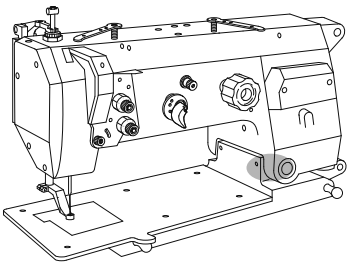

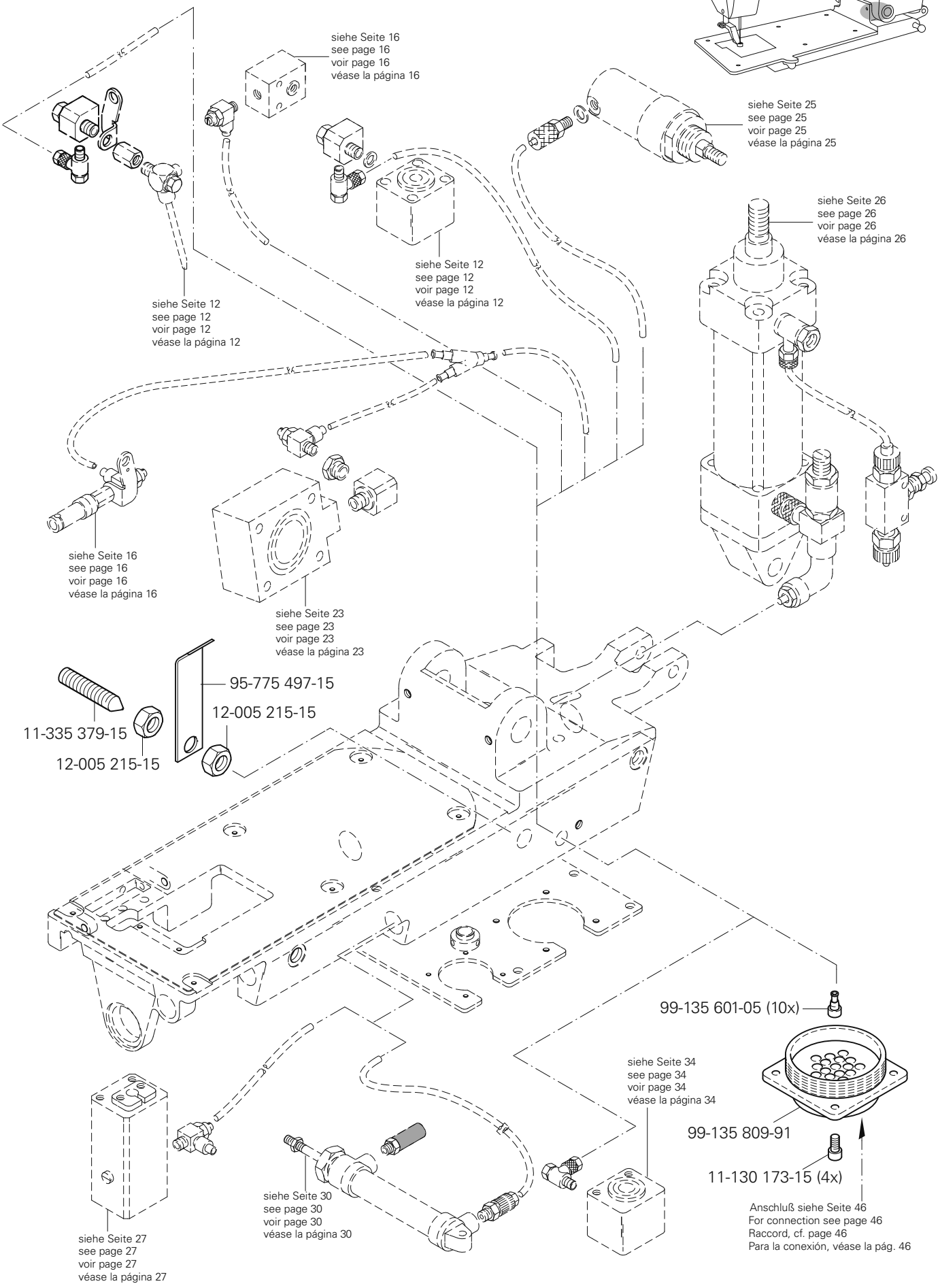

siehe Kapitel 2 Erläuterung der Schlüsselzeichen
see chapter 2 Explanation of key markings
voir le chap. 2 Explication des symboles
véase el Cap. 2 Explicaciones de los signos clave

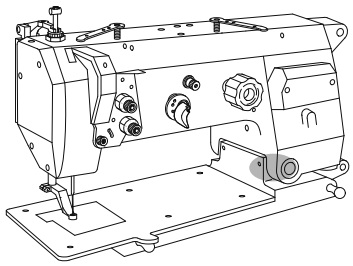

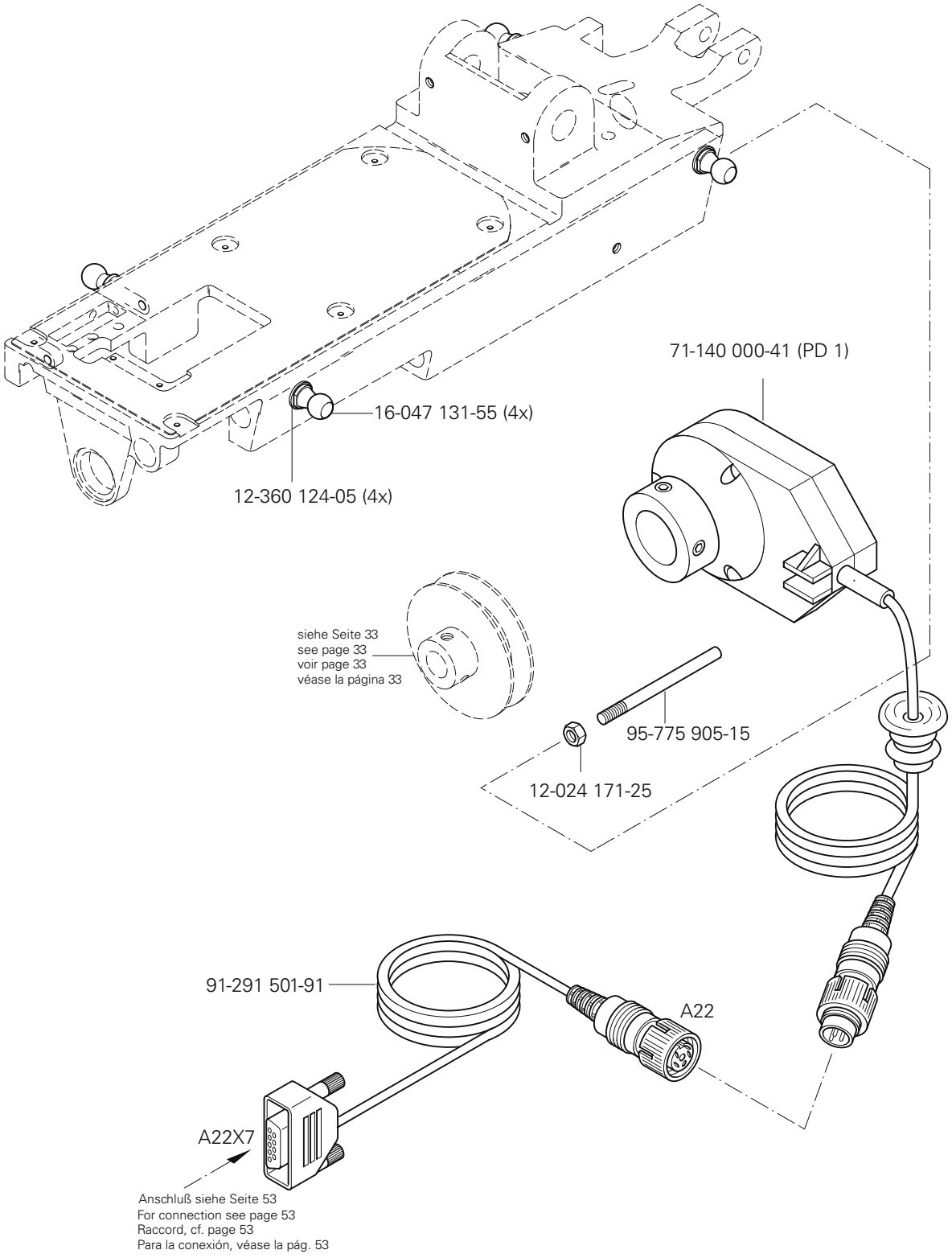
71-140 000-41 (PD 1)
16-047 131-55 (4x)
12-360 124-05 (4x)
siehe Seite 33
see page 33
voir page 33
véase la página 33
95-775 905-15
12-024 171-25
91-291 501-91
A22
A22X7
Anschluß siehe Seite 53
For connection see page 53
Raccord, cf. page 53
Para la conexión, véase la pág. 53

PFAFF 3587-12/01

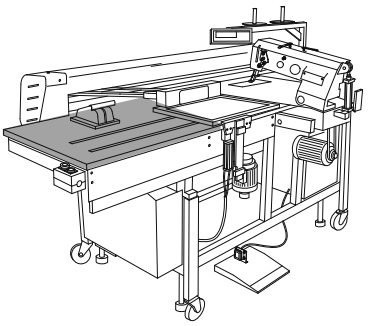

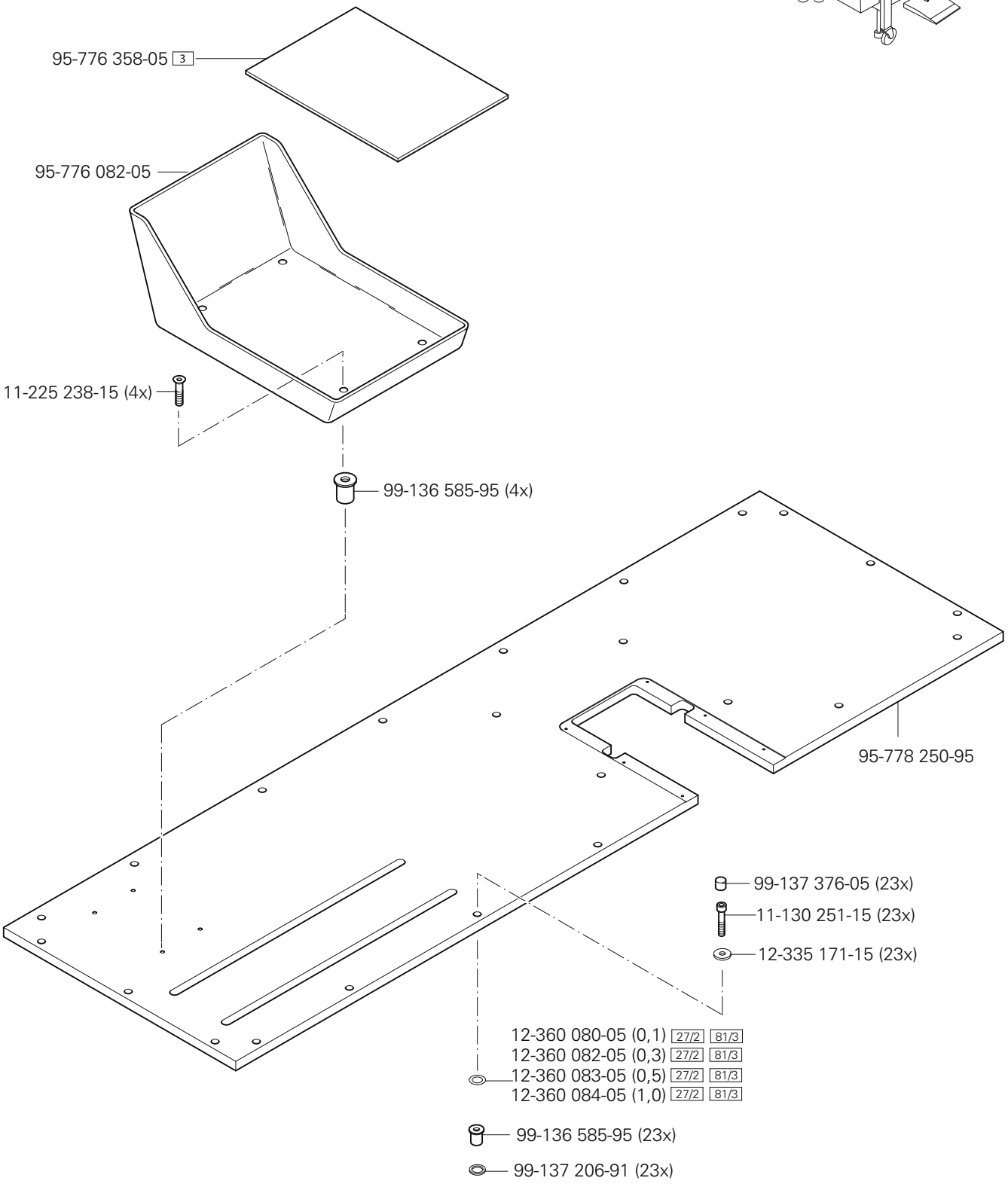

siehe Kapitel 2 Erläuterung der Schlüsselzeichen
see chapter 2 Explanation of key markings
voir le chap. 2 Explication des symboles
véase el Cap. 2 Explicaciones de los signos clave

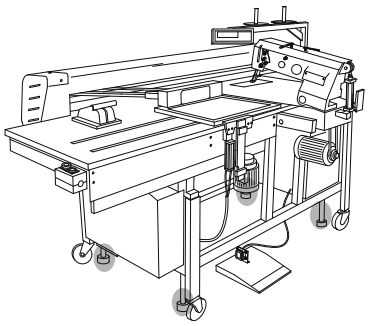

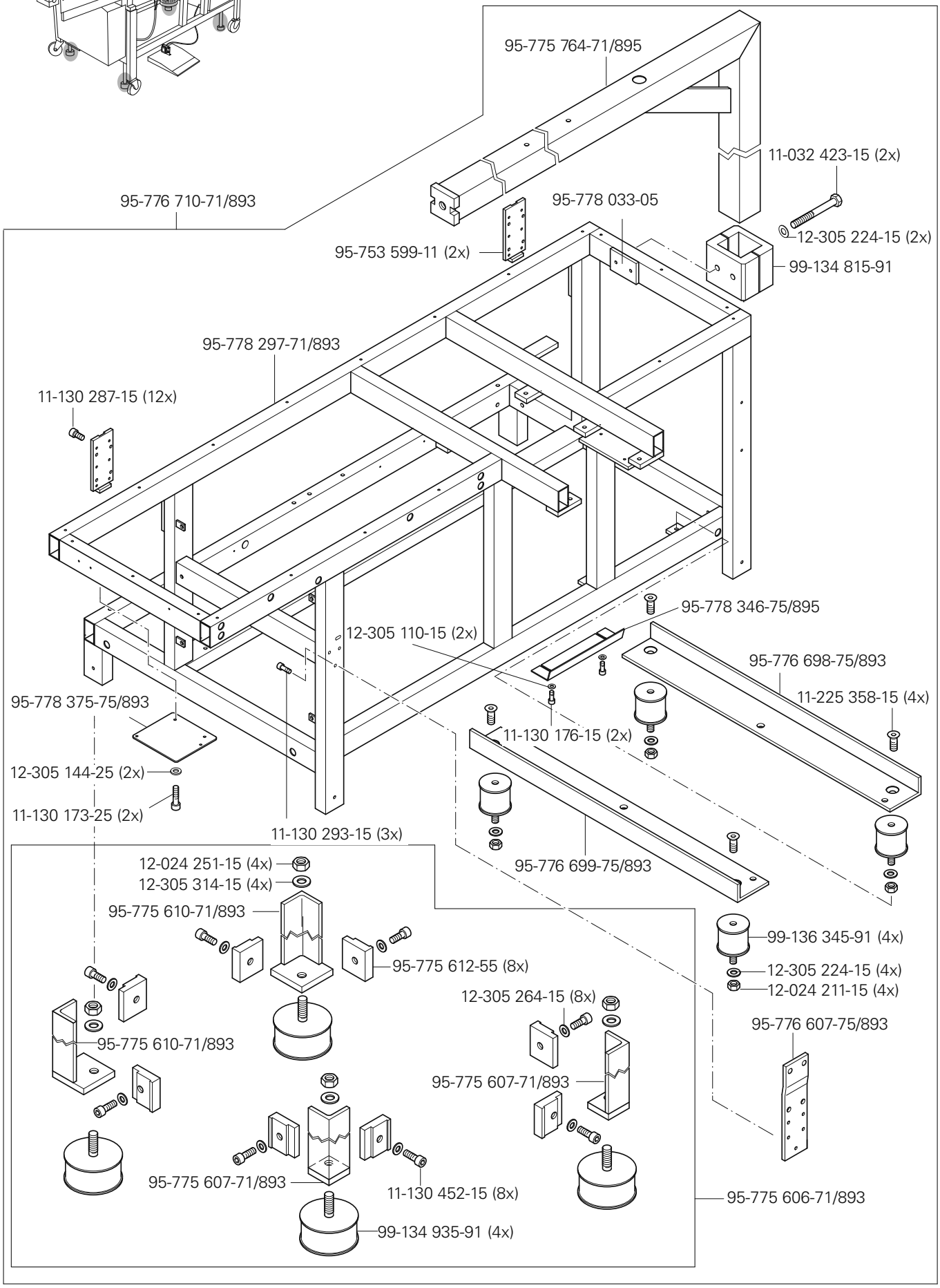
95-775 764-71/895
11-032 423-15 (2x)
95-776 710-71/893
95-778 033-05
12-305 224-15 (2x)
95-753 599-11 (2x)
99-134 815-91
95-778 297-71/893
11-130 287-15 (12x)
95-778 346-75/895
12-305 110-15 (2x)
95-776 698-75/893
11-225 358-15 (4x)
95-778 375-75/893
11-130 176-15 (2x)
12-305 144-25 (2x)
11-130 173-25 (2x)
11-130 293-15 (3x)
95-776 699-75/893
12-024 251-15 (4x)
12-305 314-15 (4x)
95-775 610-71/893
99-136 345-91 (4x)
95-775 612-55 (8x)
12-305 224-15 (4x)
12-024 211-15 (4x)
12-305 264-15 (8x)
95-776 607-75/893
95-775 610-71/893
95-775 607-71/893
95-775 607-71/893
11-130 452-15 (8x)
95-775 606-71/893
99-134 935-91 (4x)

PFAFF 3587-12/01

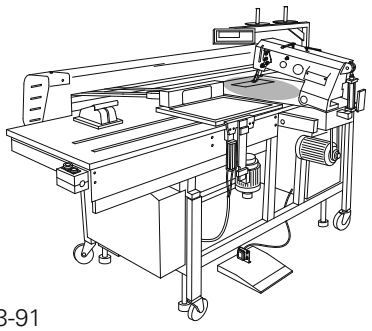

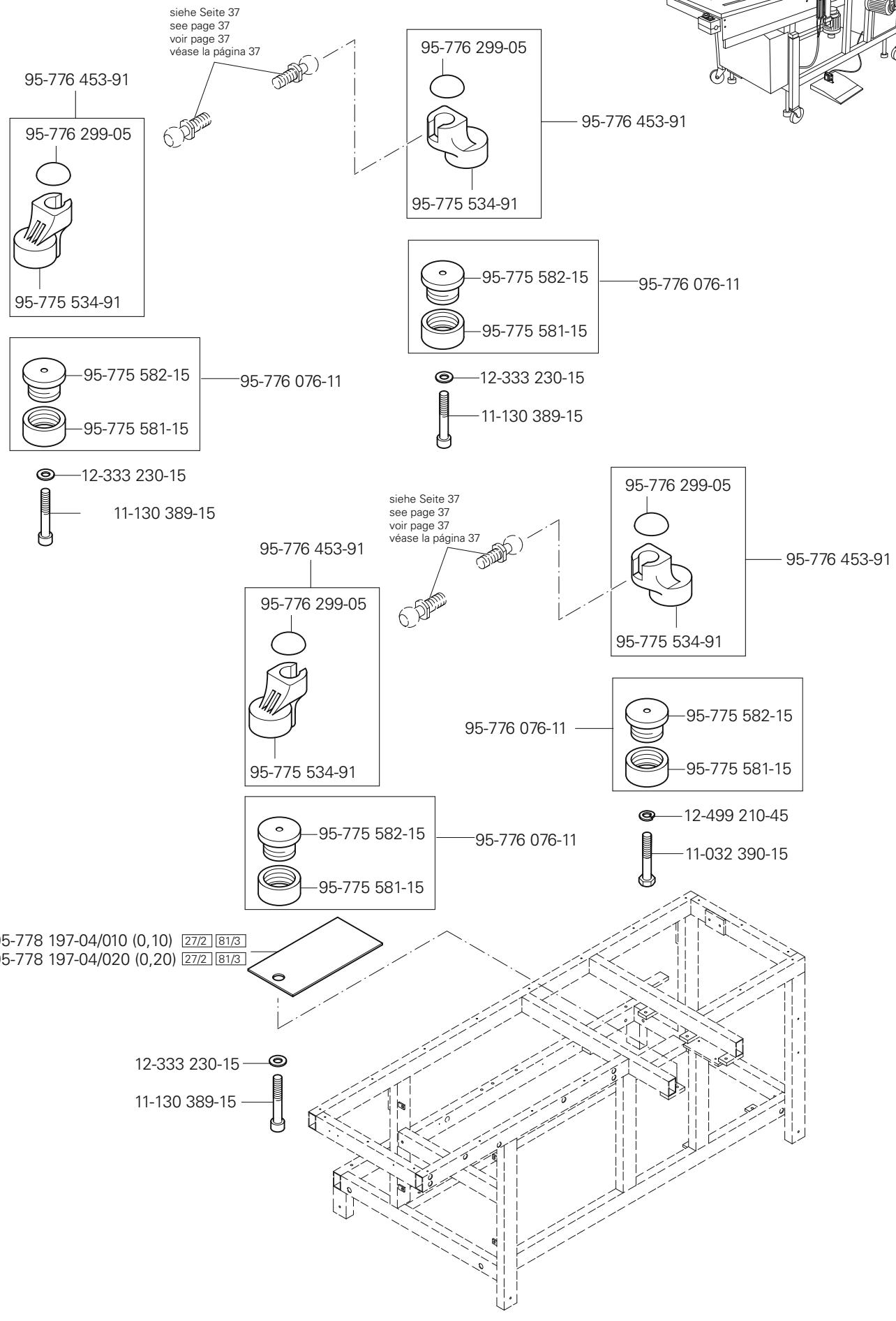

siehe Kapitel 2 Erläuterung der Schlüsselzeichen
see chapter 2 Explanation of key markings
voir le chap. 2 Explication des symboles
véase el Cap. 2 Explicaciones de los signos clave

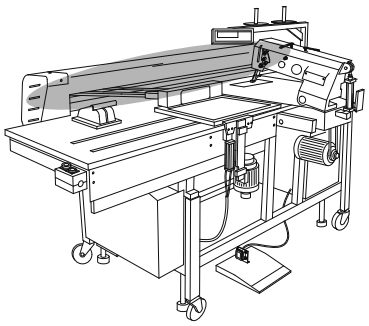

95-753 621-05
95-753 650-91
12-610 210-45
14-218 050-01
12-517 250-45
95-753 651-91
95-753 638-05
12-517 250-45
14-218 050-01
95-775 572-05
95-753 637-05
95-753 646-05
11-225 238-15 (2x)
95-775 544-71/893
12-660 430-45
14-016 120-01
95-775 535-01
11-330 217-15 (2x)
95-775 513-05
14-016 120-01
12-660 430-45
95-753 578-75/893
11-330 364-15
95-775 541-91
95-775 540-11
12-660 550-45
14-031 151-01
95-775 620-15
14-031 151-01
12-305 264-15 (2x)
12-499 230-45 (2x)
11-130 461-15 (2x)
95-775 543-71/893
12-660 550-45
95-775 613-15
11-130 233-15 (4x)
12-499 230-45 (2x)
11-130 464-15 (2x)
13-033 400-05
95-775 542-75/893
Anschluß siehe Seite 52
For connection see page 52
Raccord, cf. page 52
Para la conexión, véase la pág. 52

PFAFF 3587-12/01

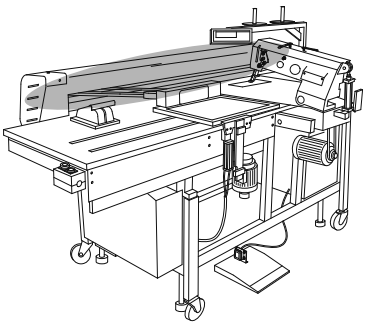

siehe Seite 44
see page 44
voir page 44
véase la página 44

siehe Kapitel 2 Erläuterung der Schlüsselzeichen
see chapter 2 Explanation of key markings
voir le chap. 2 Explication des symboles
véase el Cap. 2 Explicaciones de los signos clave

PFAFF Industrial

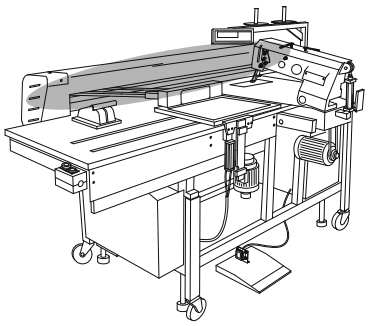

11-130 097-15 (2x)
95-776 701-15
71-130 005-52
11-225 094-15 (2x)
12-305 084-15 (6x)
11-130 101-15 (2x)
95-775 658-15
91-291 632-91
X 21
Anschluß siehe Seite 50
For connection see page 50
Raccord, cf. page 50
Para la conexión, véase la pág. 50
11-225 232-15 (4x)
95-776 700-90
95-775 536-05
11-225 358-15 (4x)
95-753 696-05
95-753 593-15 (2x)
95-753 577-05 (2x)
siehe Seite 41
see page 41
voir page 41
véase la página 41
95-775 538-05
11-130 224-15 (8x)
12-305 144-15 (4x)
11-130 233-15 (4x)
12-499 170-45 (8x)
95-775 533-15
12-305 114-15 (2x)
11-130 179-15 (2x)
95-753 607-05 (2x)
11-341 169-15 (4x)
14-031 081-01 (4x)
12-305 084-15 (2x)
11-130 097-15 (2x)
95-753 594-15 (2x)
40/3
11-039 179-15 (2x)
95-778 236-05 (2x)
95-778 249-05 (8x)
95-778 067-75/895
17-518 050-51

PFAFF 3587-12/01

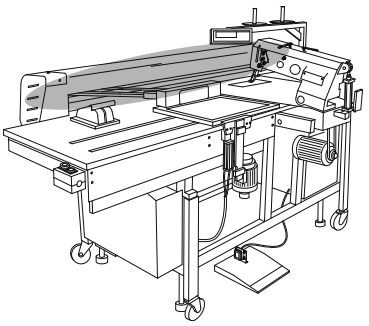

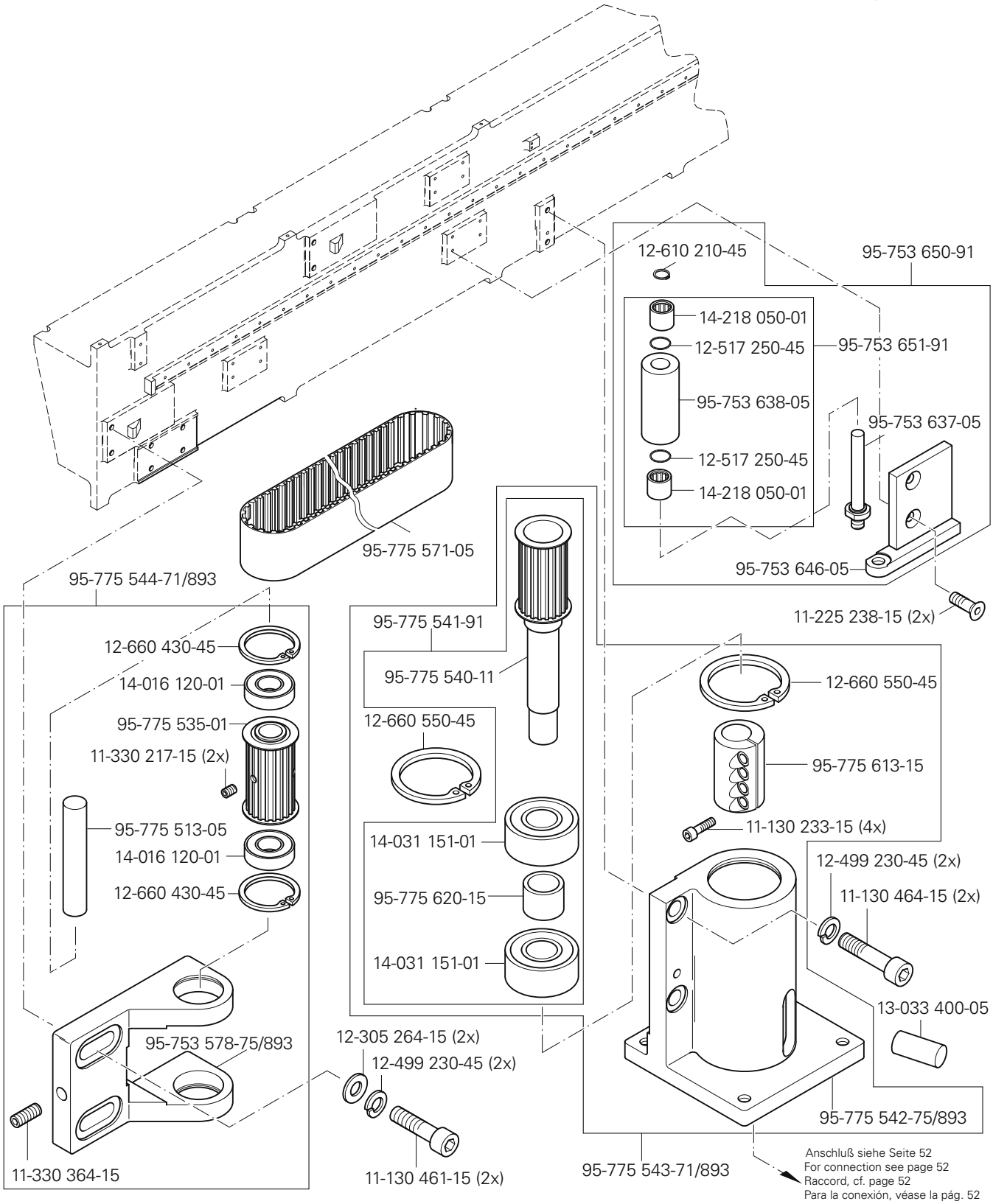

siehe Kapitel 2 Erläuterung der Schlüsselzeichen
see chapter 2 Explanation of key markings
voir le chap. 2 Explication des symboles
véase el Cap. 2 Explicaciones de los signos clave

PFAFF Industrial

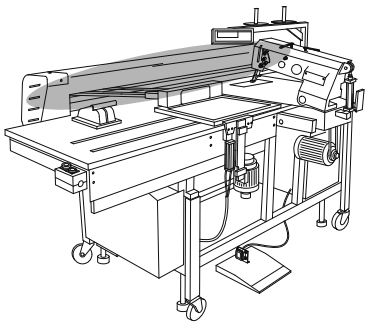

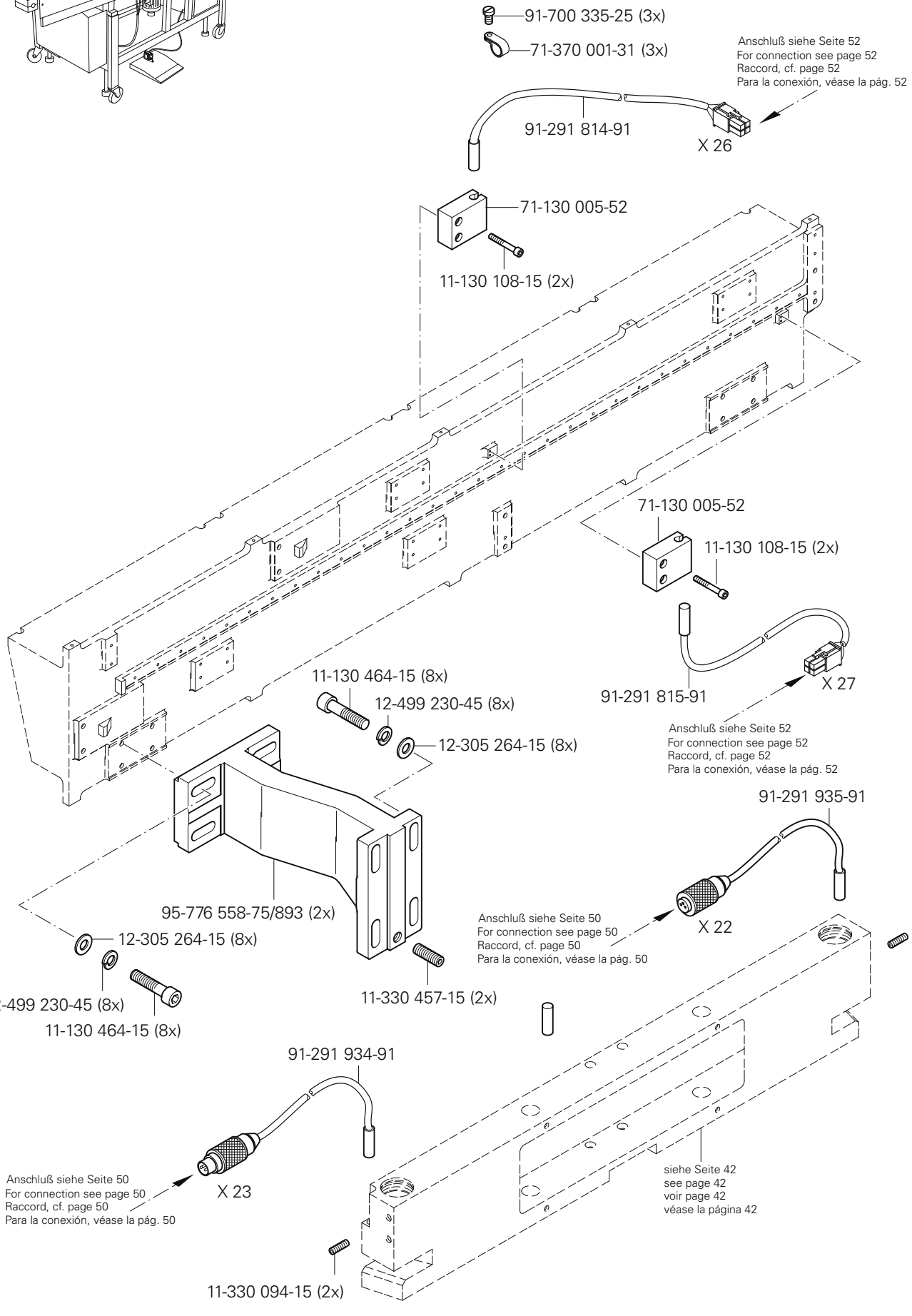
91-700 335-25 (3x)
71-370 001-31 (3x)
Anschluß siehe Seite 52
For connection see page 52
Raccord, cf. page 52
Para la conexión, véase la pág. 52
91-291 814-91
X 26
71-130 005-52
11-130 108-15 (2x)
71-130 005-52
11-130 108-15 (2x)
11-130 464-15 (8x)
12-499 230-45 (8x)
12-305 264-15 (8x)
91-291 815-91
X 27
Anschluß siehe Seite 52
For connection see page 52
Raccord, cf. page 52
Para la conexión, véase la pág. 52
91-291 935-91
X 22
Anschluß siehe Seite 50
For connection see page 50
Raccord, cf. page 50
Para la conexión, véase la pág. 50
95-776 558-75/893 (2x)
12-305 264-15 (8x)
12-499 230-45 (8x)
11-130 464-15 (8x)
11-330 457-15 (2x)
91-291 934-91
X 23
Anschluß siehe Seite 50
For connection see page 50
Raccord, cf. page 50
Para la conexión, véase la pág. 50
siehe Seite 42
see page 42
voir page 42
véase la página 42
11-330 094-15 (2x)

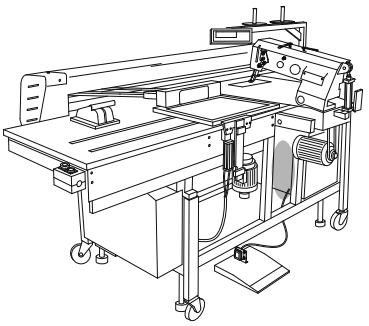

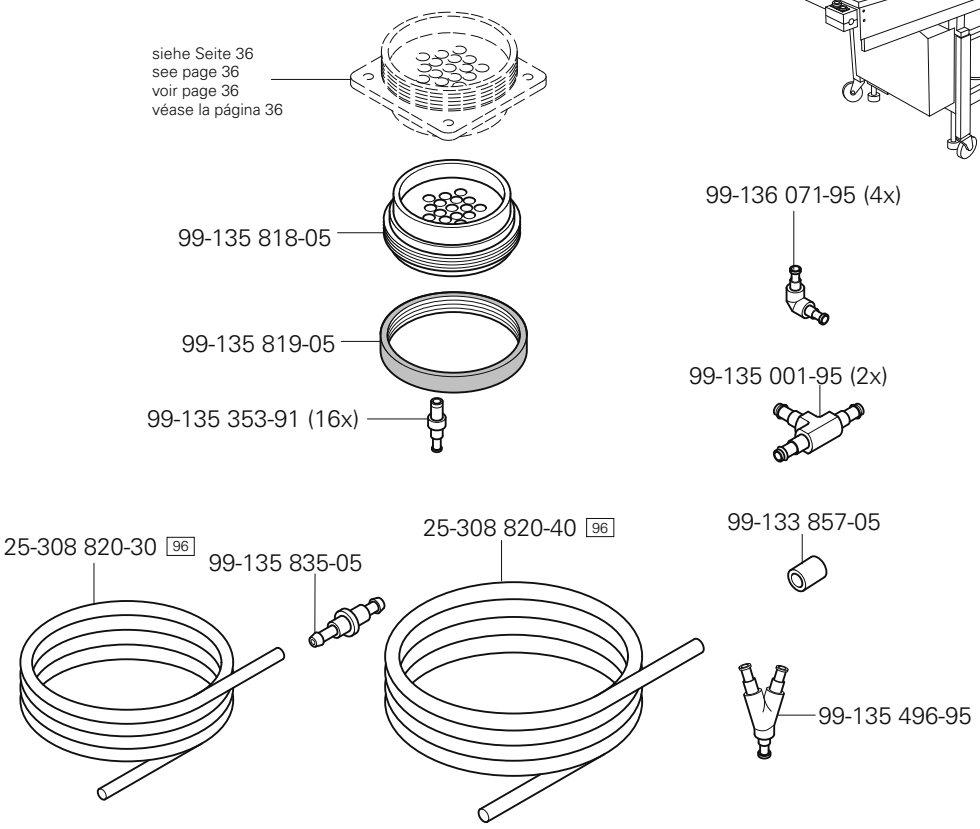

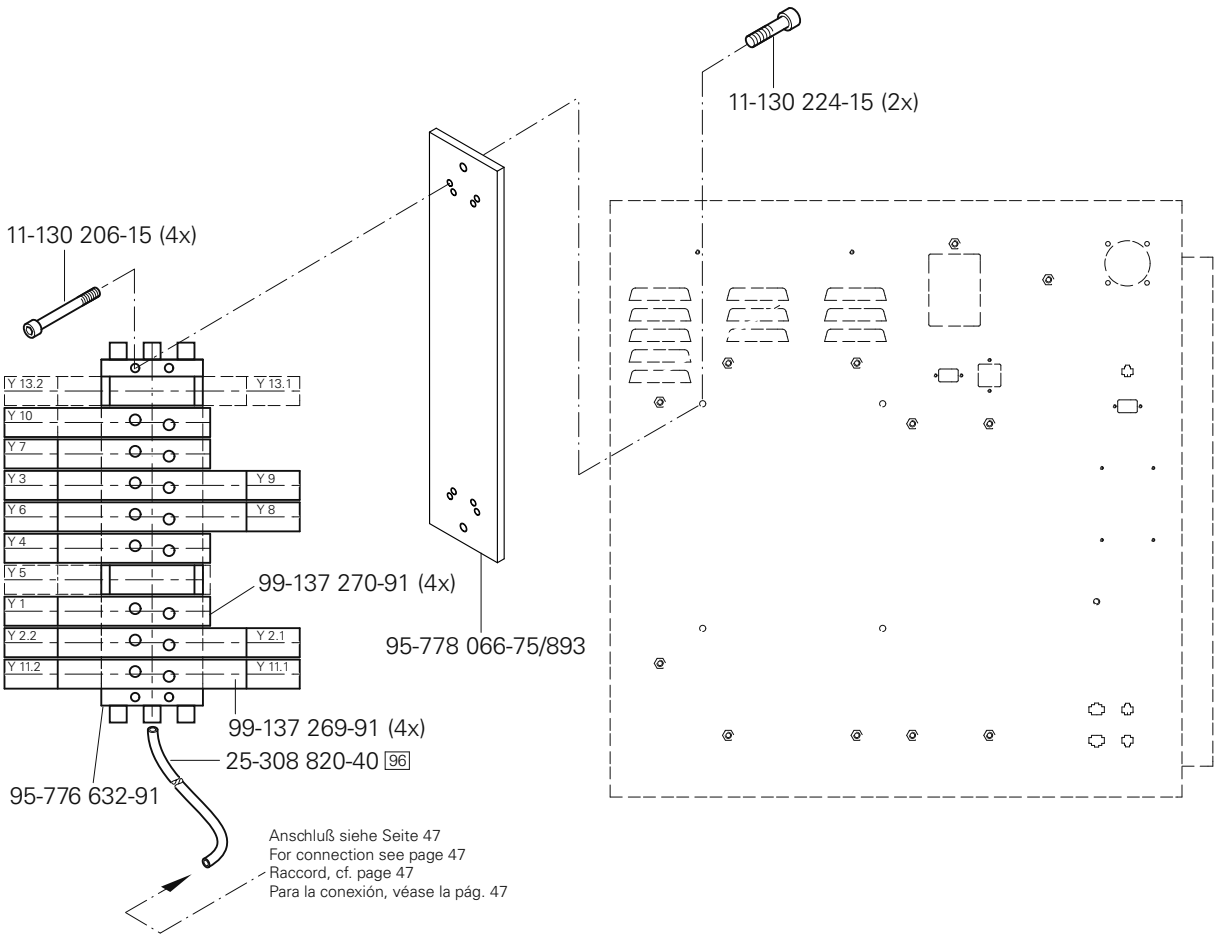

siehe Kapitel 2 Erläuterung der Schlüsselzeichen
see chapter 2 Explanation of key markings
voir le chap. 2 Explication des symboles
véase el Cap. 2 Explicaciones de los signos clave

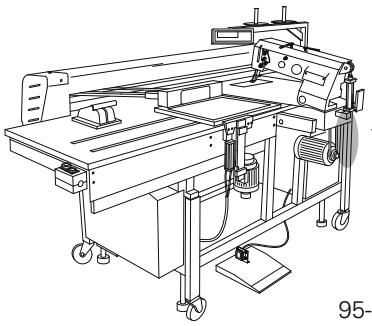

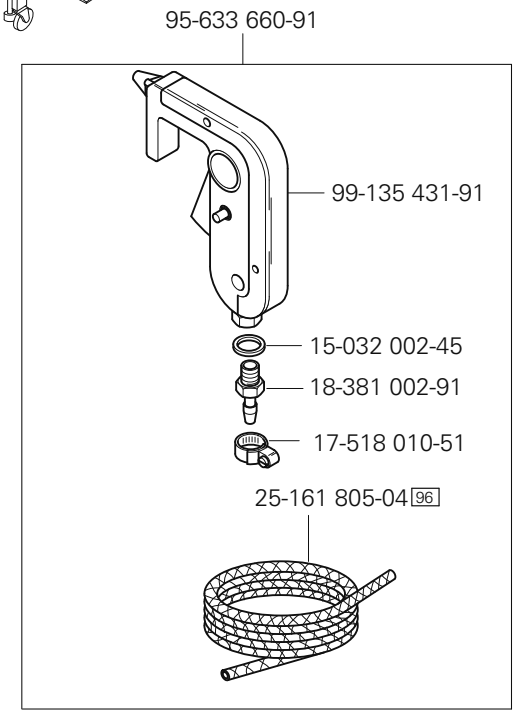
95-633 660-91
99-135 431-91
15-032 002-45
18-381 002-91
17-518 010-51
25-161 805-04 96

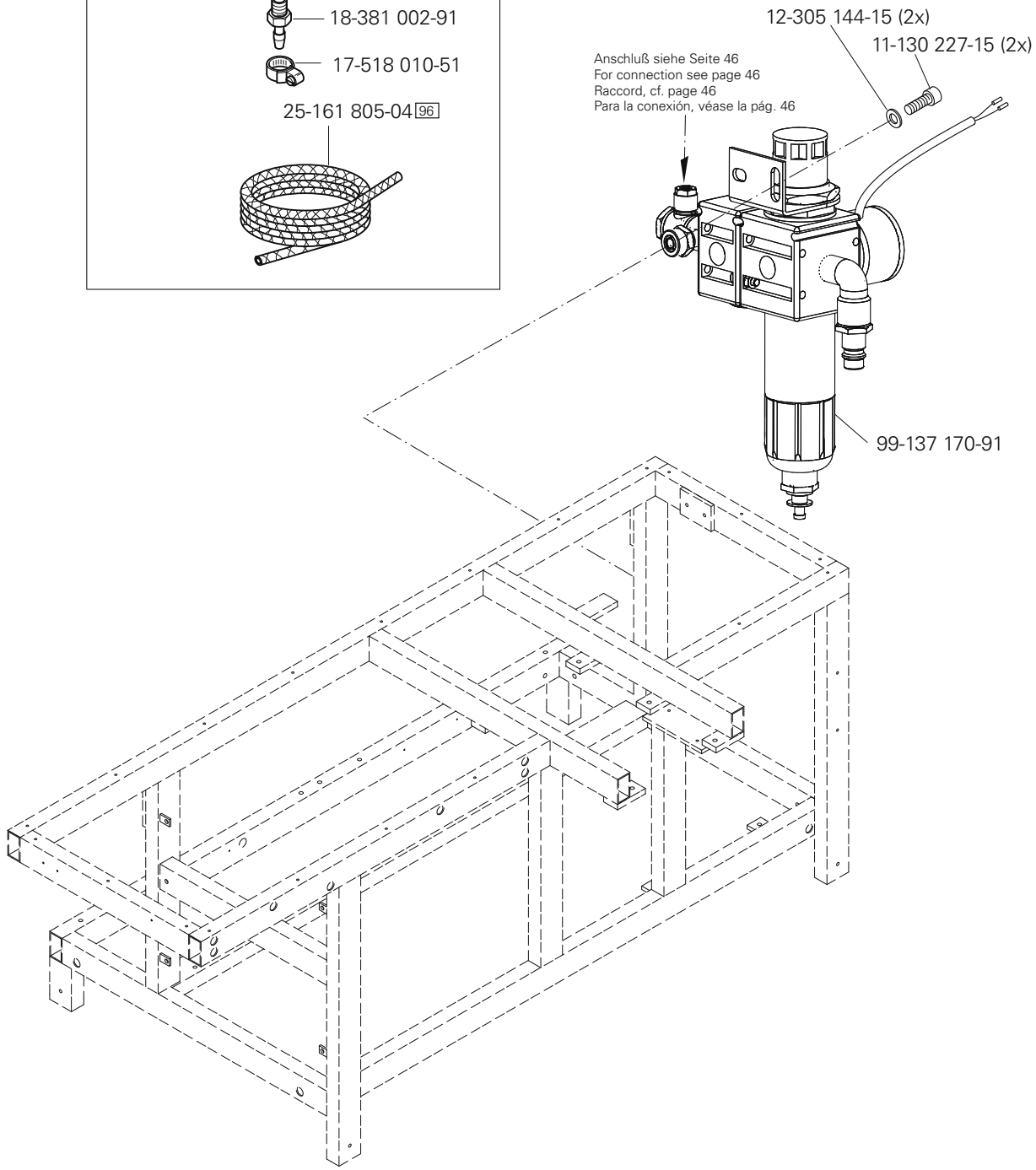
12-305 144-15 (2x)
11-130 227-15 (2x)
Anschluß siehe Seite 46
For connection see page 46
Raccord, cf. page 46
Para la conexión, véase la pág. 46
99-137 170-91

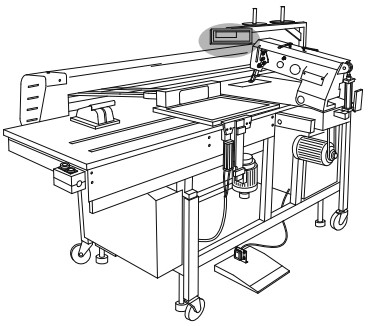

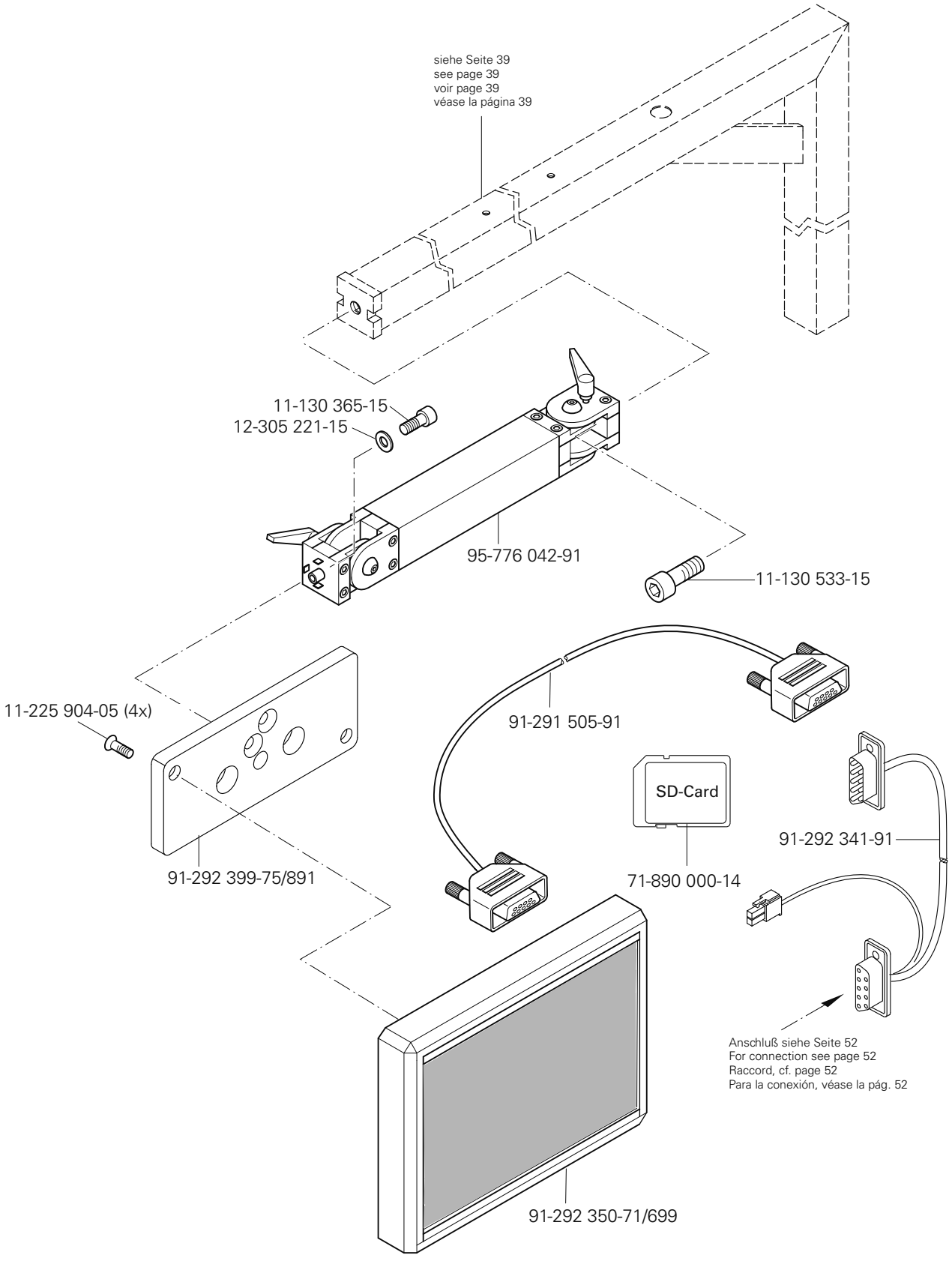

siehe Kapitel 2 Erläuterung der Schlüsselzeichen
see chapter 2 Explanation of key markings
voir le chap. 2 Explication des symboles
véase el Cap. 2 Explicaciones de los signos clave

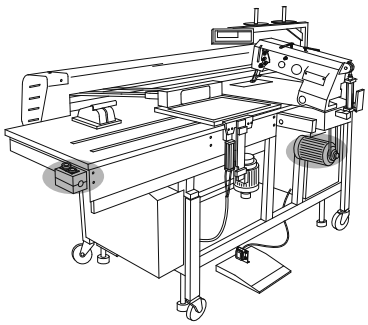

Nähmotor
Sewing motor
Moteur de machine à coudre
Motor máquina de coser

PFAFF 3587-12/01

8.02

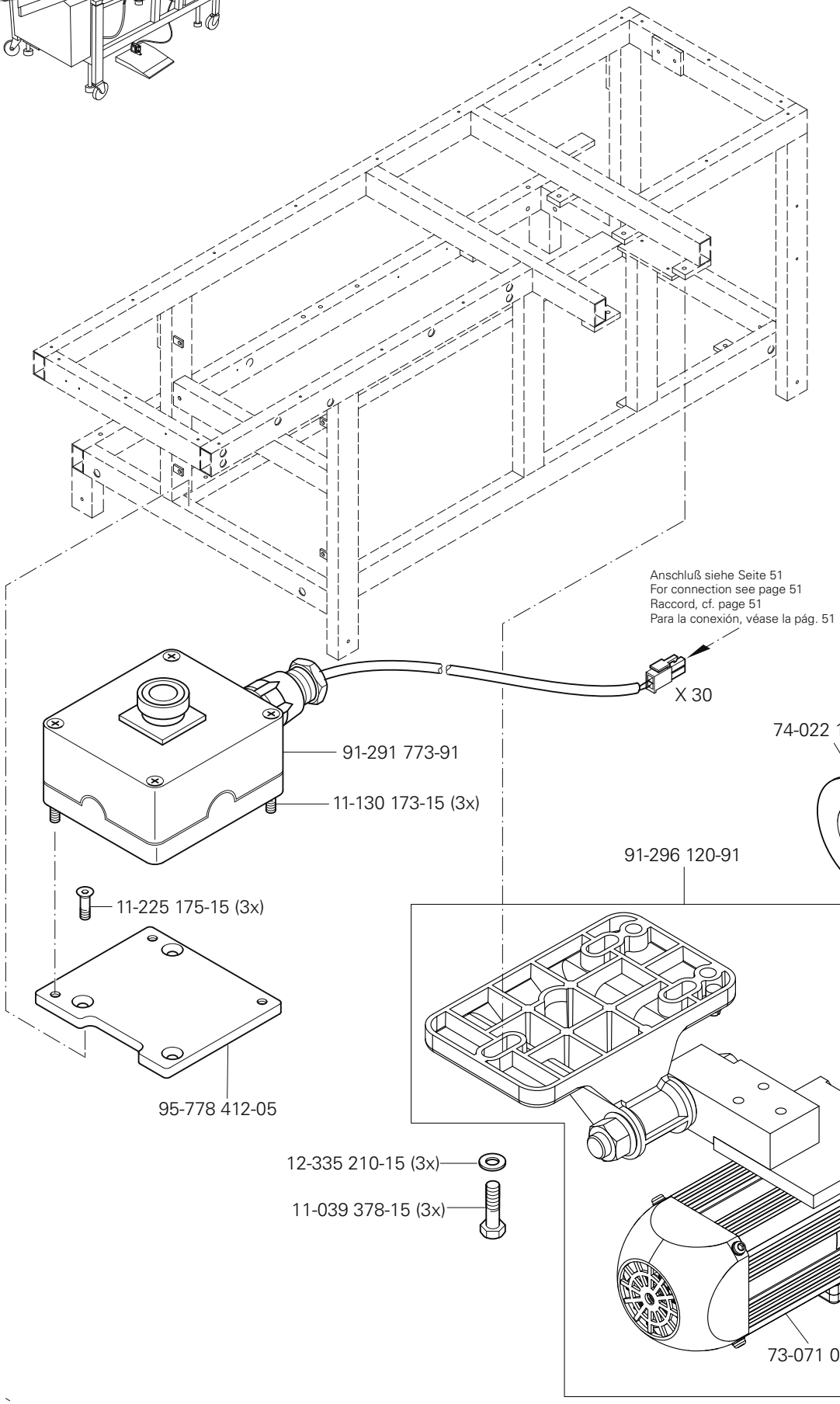

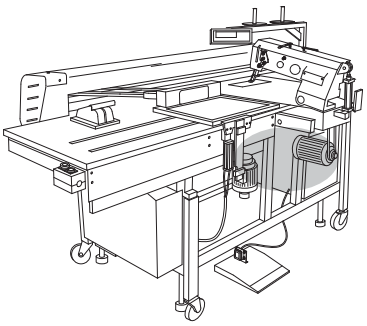

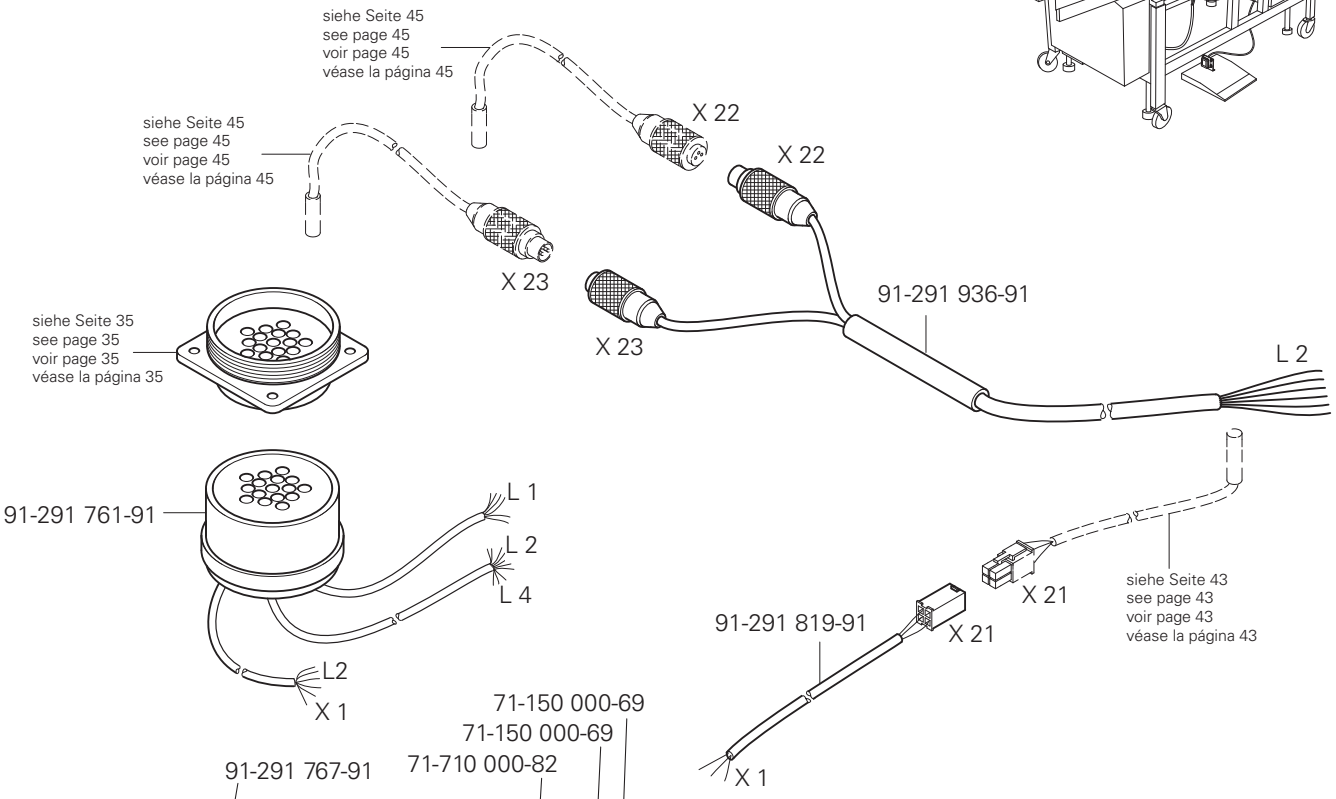

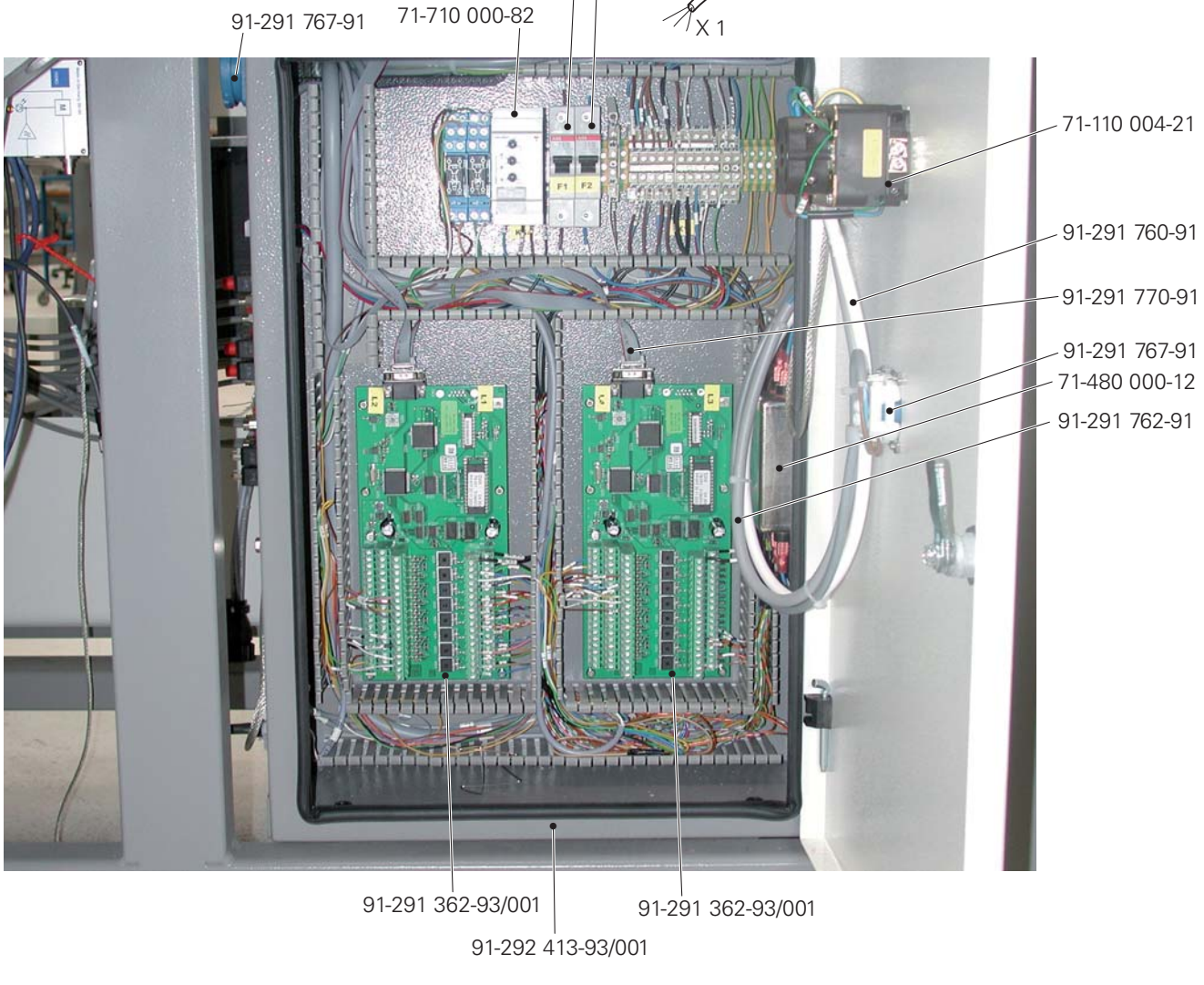

siehe Kapitel 2 Erläuterung der Schlüsselzeichen
see chapter 2 Explanation of key markings
voir le chap. 2 Explication des symboles
véase el Cap. 2 Explicaciones de los signos clave

PFAFF Industrial

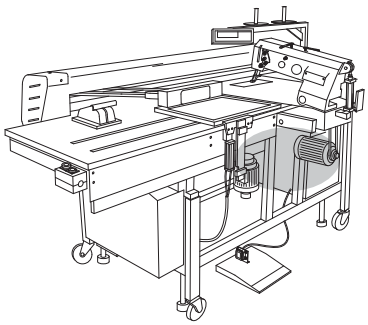

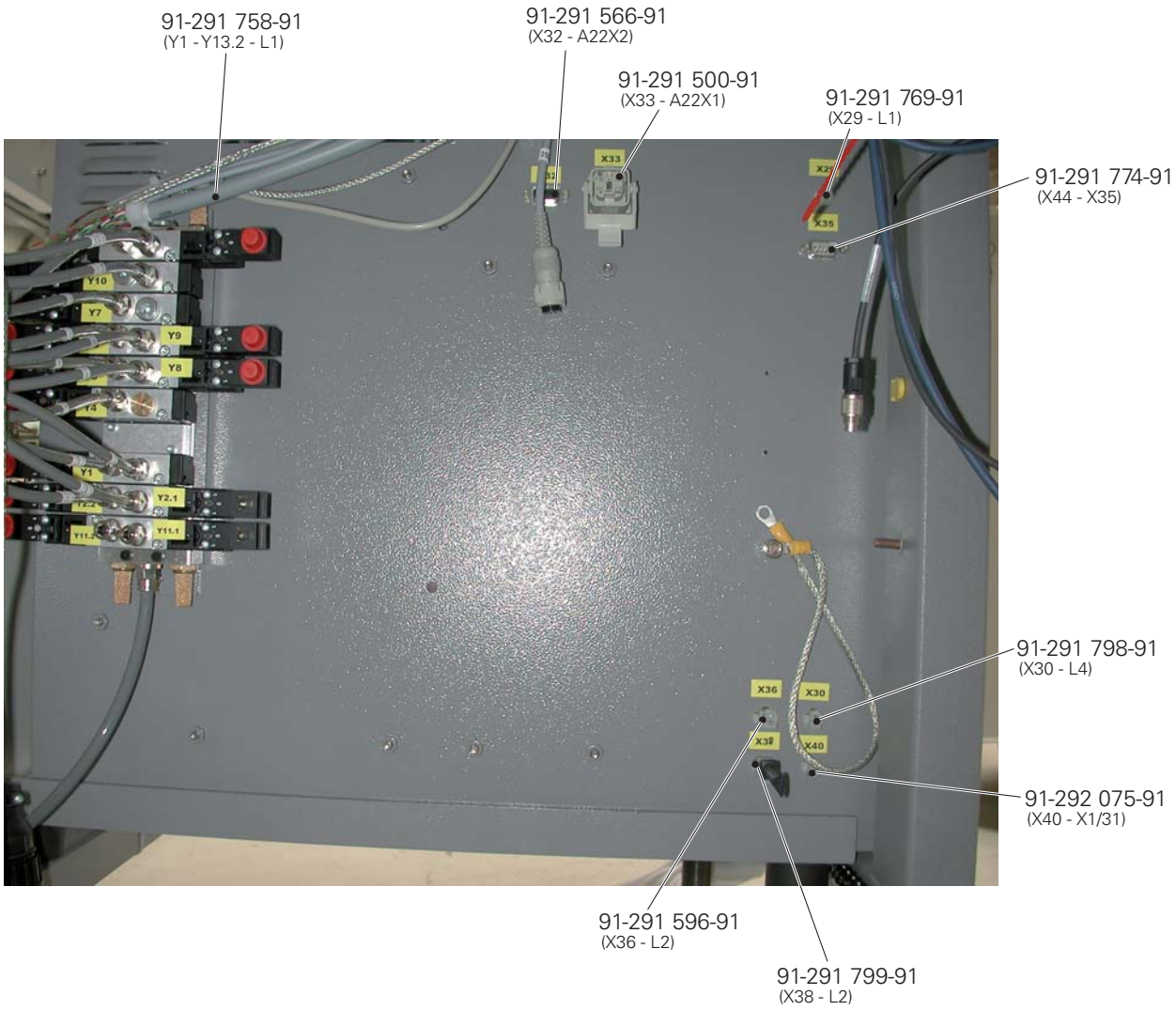
91-291 758-91
(Y1 - Y13.2 - L1)
91-291 566-91
(X32 - A22X2)
91-291 500-91
(X33 - A22X1)
91-291 769-91
(X29 - L1)
91-291 774-91
(X44 - X35)
91-291 798-91
(X30 - L4)
91-292 075-91
(X40 - X1/31)
91-291 596-91
(X36 - L2)
91-291 799-91
(X38 - L2)
X33
X35
X36
X30
X38
X40
Y10
Y7
Y9
Y8
Y1
Y2.1
Y11.1

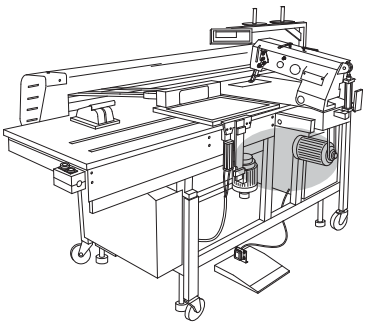



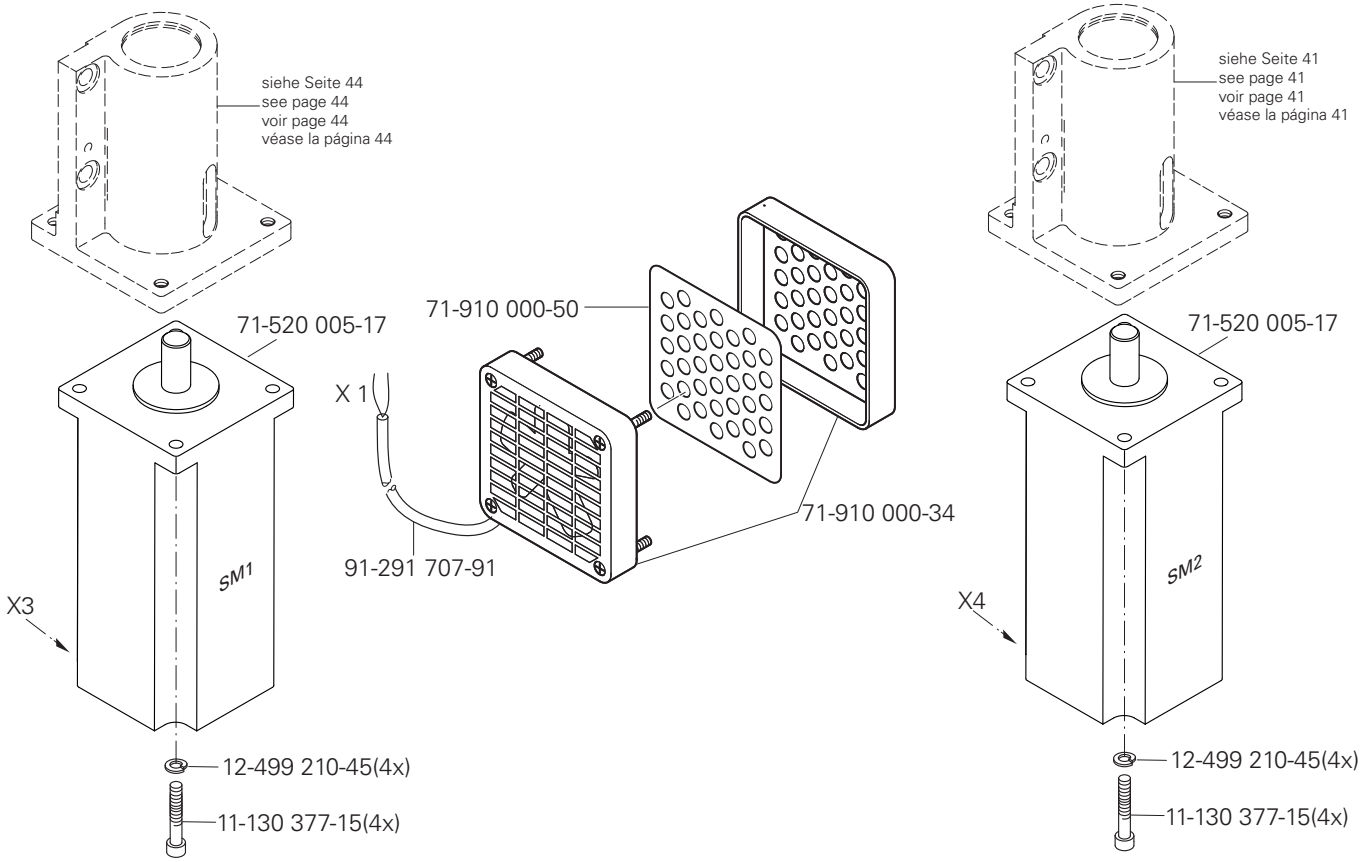

siehe Kapitel 2 Erläuterung der Schlüsselzeichen
see chapter 2 Explanation of key markings
voir le chap. 2 Explication des symboles
véase el Cap. 2 Explicaciones de los signos clave

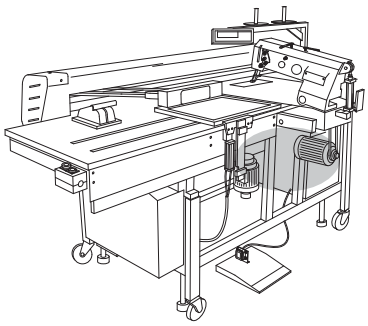

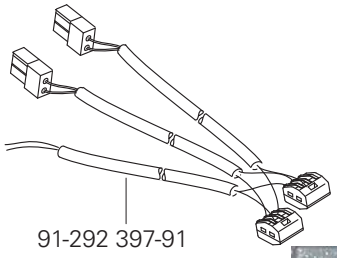

91-292 397-91



71-750 002-46

91-291 816-91
(A20 - X1)

91-291 768-91
(A20X1 - X1)

73-061 015-91
(MMC 1002)

91-291 751-91
(A20X11 - A22)

91-291 770-91

91-291 506-91

91-292 393-91
(A20X5 - X1)

91-292 394-91
(A20X6 - X2)

91-292 398-91

91-290 732-91 (2x)

71-750 002-76

71-750 002-76

91-292 396-91

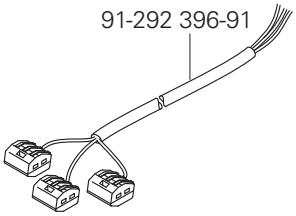

91-291 491-91
(A20 - X1)

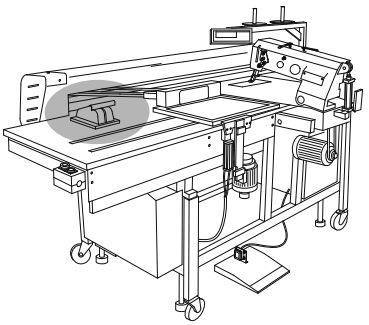

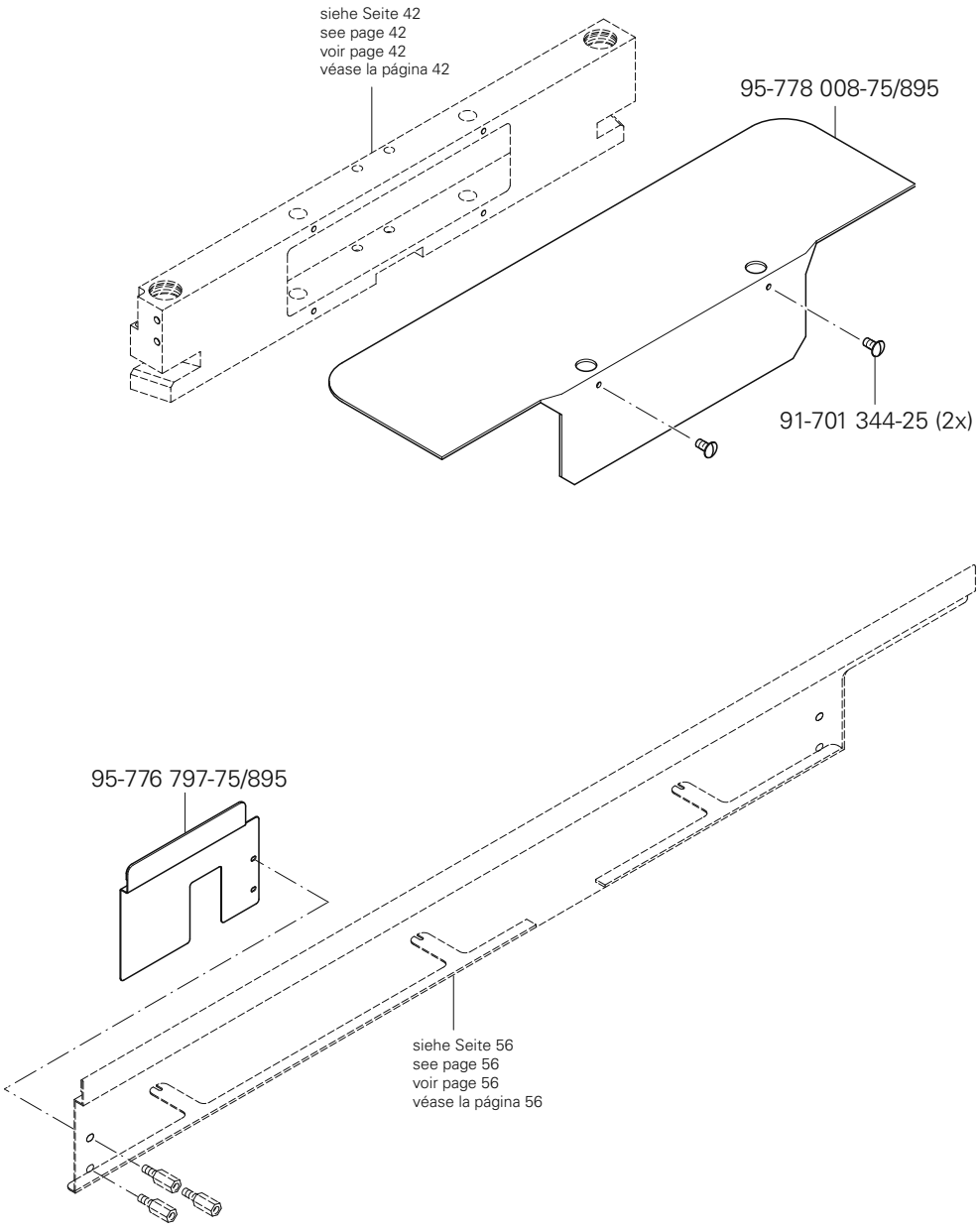

siehe Kapitel 2 Erläuterung der Schlüsselzeichen
see chapter 2 Explanation of key markings
voir le chap. 2 Explication des symboles
véase el Cap. 2 Explicaciones de los signos clave

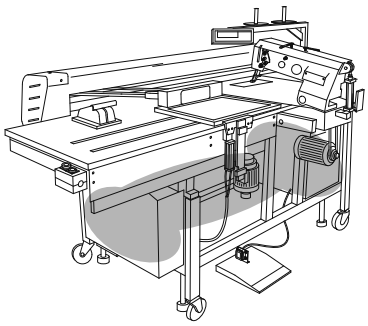

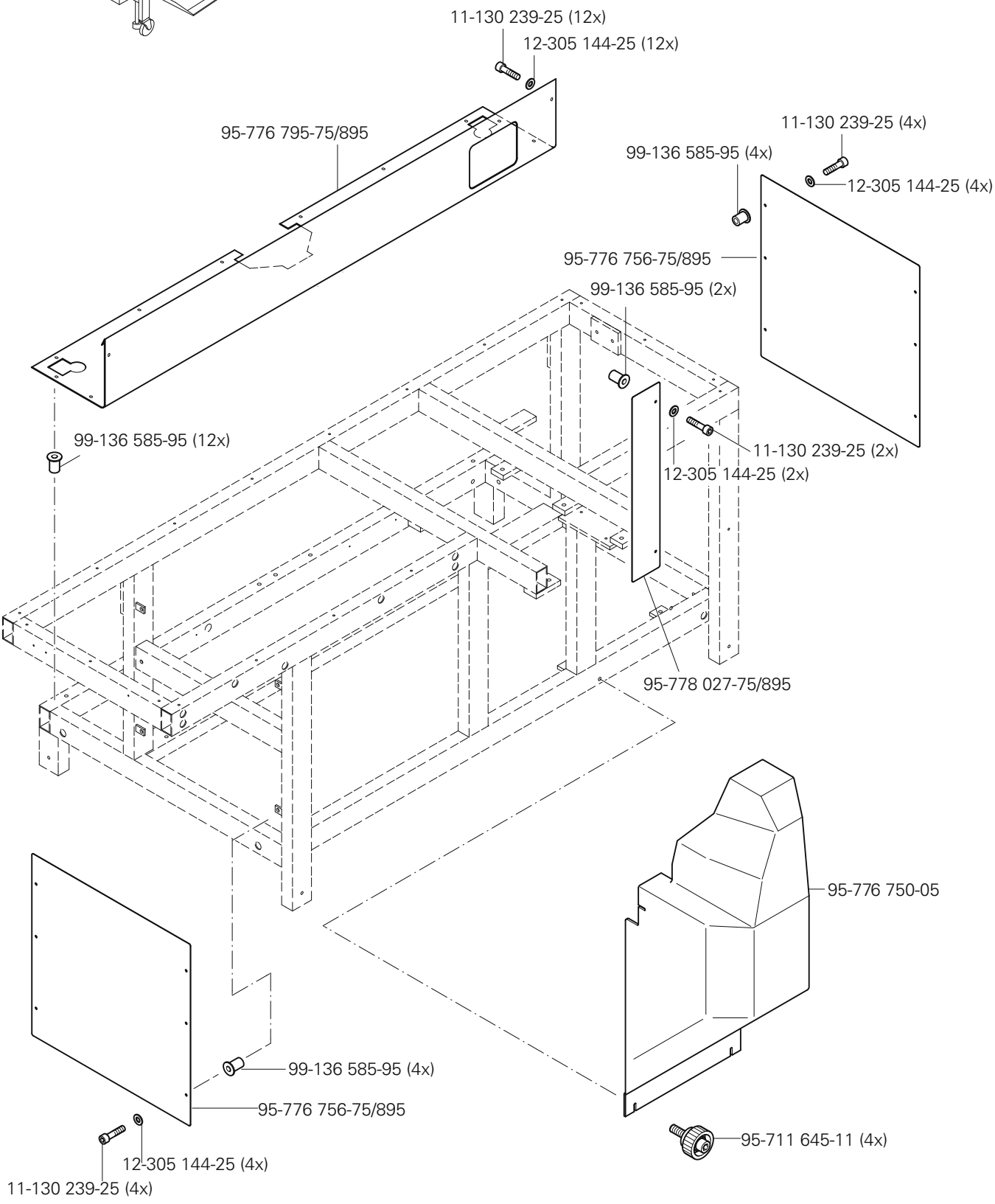
11-130 239-25 (12x)
12-305 144-25 (12x)
95-776 795-75/895
11-130 239-25 (4x)
99-136 585-95 (4x)
12-305 144-25 (4x)
95-776 756-75/895
99-136 585-95 (2x)
99-136 585-95 (12x)
11-130 239-25 (2x)
12-305 144-25 (2x)
95-778 027-75/895
95-776 750-05
99-136 585-95 (4x)
95-776 756-75/895
12-305 144-25 (4x)
11-130 239-25 (4x)
95-711 645-11 (4x)

PFAFF 3587-12/01

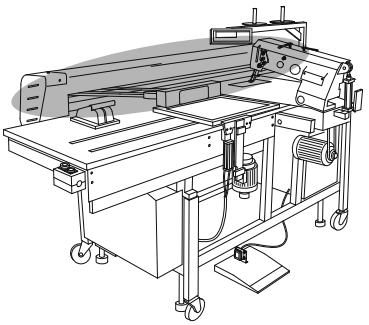

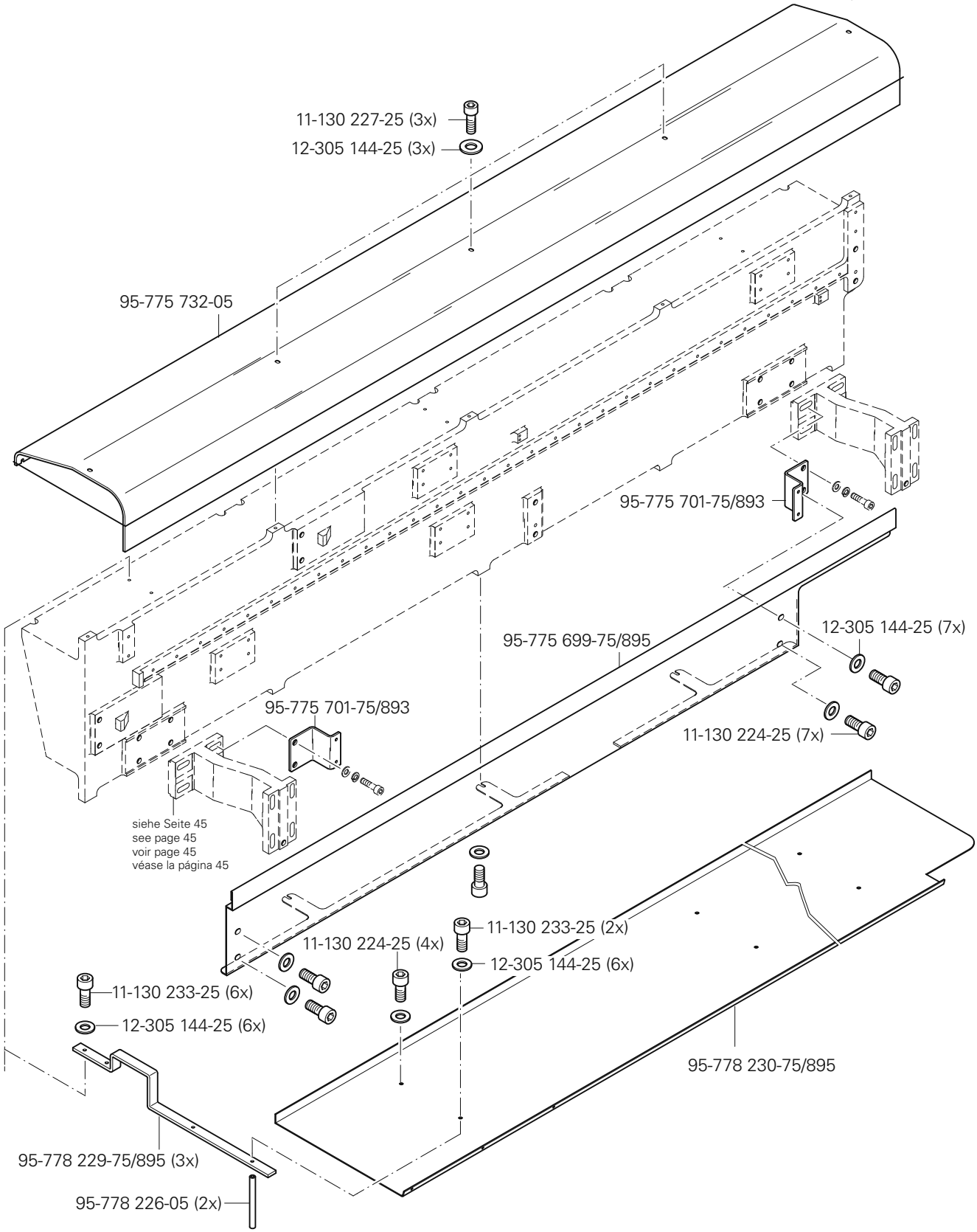

siehe Kapitel 2 Erläuterung der Schlüsselzeichen
see chapter 2 Explanation of key markings
voir le chap. 2 Explication des symboles
véase el Cap. 2 Explicaciones de los signos clave

PFAFF Industrial

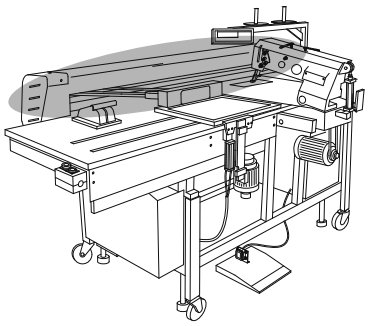

siehe Seite 56
see page 56
voir page 56
véase la página 56

11-130 227-25 (3x)
12-305 144-25 (3x)
95-775 718-75/895
95-776 440-05 3
11-130 239-25
12-305 144-25
11-724 907-55 (5x)
11-724 907-55 (5x)
11-130 239-25
12-305 144-25
95-775 733-05
11-130 239-25
12-305 144-25
11-130 227-25
12-305 144-25
12-305 144-25
12-024 171-25
11-130 239-25
12-305 144-25
11-130 239-25
12-305 144-25
11-130 239-25
12-305 144-25
11-130 227-25
12-305 144-25
95-776 749-05
12-305 144-25
12-024 171-25

PFAFF 3587-12/01

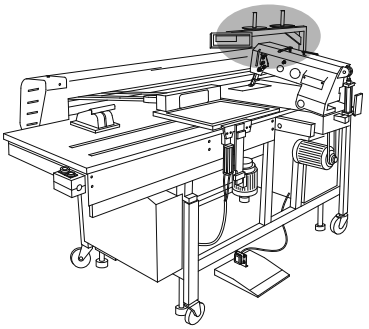

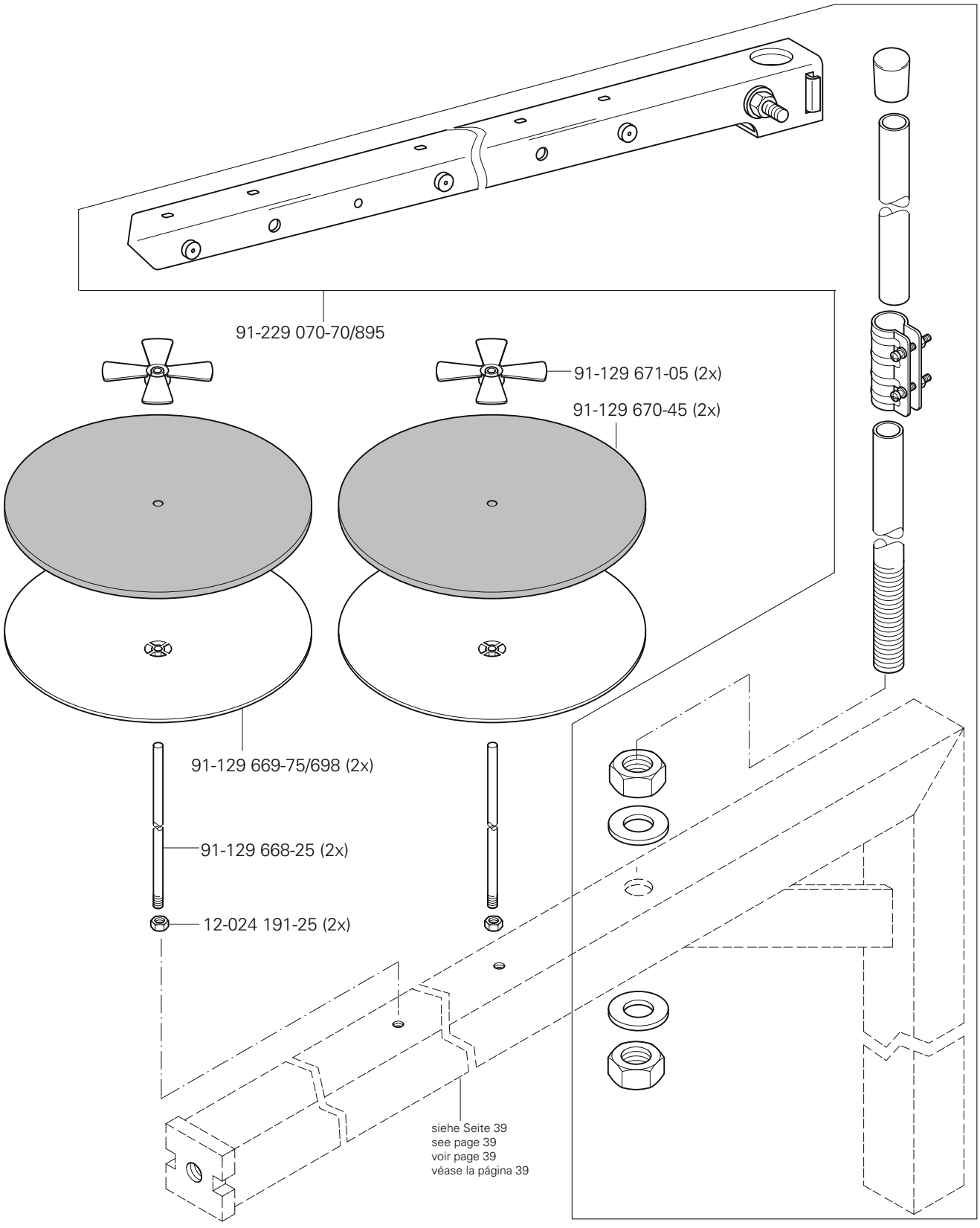

siehe Kapitel 2 Erläuterung der Schlüsselzeichen
see chapter 2 Explanation of key markings
voir le chap. 2 Explication des symboles
véase el Cap. 2 Explicaciones de los signos clave

PFAFF Industrial

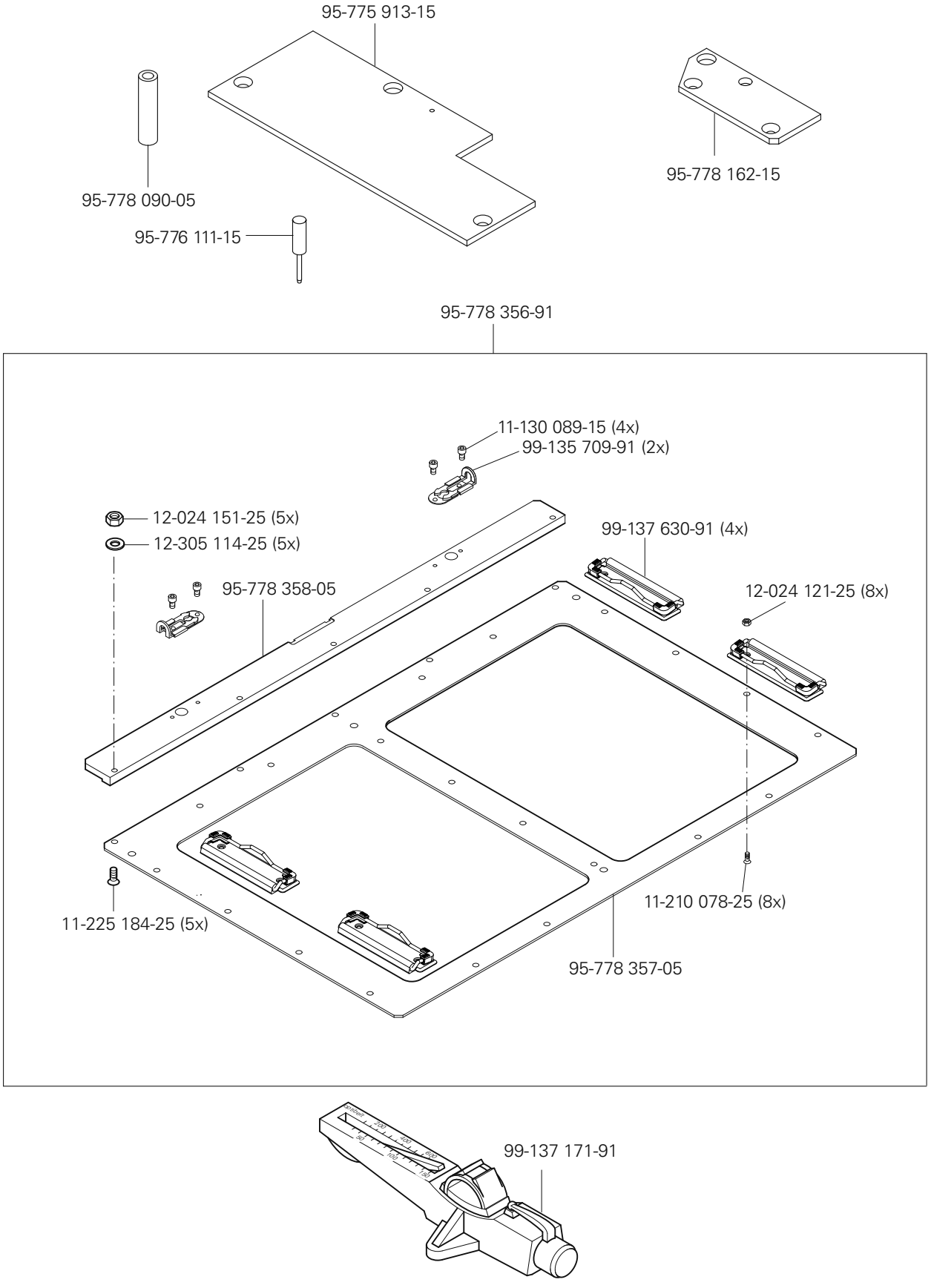
95-775 913-15
95-778 090-05
95-776 111-15
95-778 162-15
95-778 356-91
11-130 089-15 (4x)
99-135 709-91 (2x)
12-024 151-25 (5x)
12-305 114-25 (5x)
95-778 358-05
99-137 630-91 (4x)
12-024 121-25 (8x)
11-225 184-25 (5x)
11-210 078-25 (8x)
95-778 357-05
99-137 171-91

Öl Oil Huile Aceite	Mittelpunkts-Viskosität bei: Mean viscosity at: Viscosité moyenne á: Viscosidad media a:		Dichte bei: Density of: Densité á: Densidad a:		Bestellnummer für Behälter mit: Part number for can with: Numéro de commande pour récipients avec: Número de pedido para recipientes con:		
	°C	mm^2/s	°C	g/cm^3 (g/ml)	1 Liter 1 Litre 1 Litro		
28-011 201-44	40	22,0	15	0,865	91-129 917-91		

Fett Grease Graisse Grasa	Penetration Penetration Pénétratìon Penetración	Tropfpunkt Drip-point Point de suintement Punto de goteo	Bestellnummer für Behälter mit: Part number for can with: Numéro de commande pour récipients avec: Número de pedido para recipientes con:		
	mm/10	°C	0,25 kg	0,5 kg	1 kg
28-011 202-05					28-011 202-05
28-011 202-10		185			28-011 202-10
28-011 202-43	375-405	150		28-011 202-43	
28-011 202-47	220-250	185			28-011 202-47

siehe Kapitel 2 Erläuterung der Schlüsselzeichen
see chapter 2 Explanation of key markings
voir le chap. 2 Explication des symboles
véase el Cap. 2 Explicaciones de los signos clave

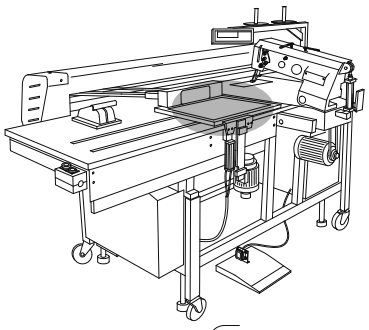

11-130 173-25 (M4x8) (4x)
11-130 176-25 (M4x10) (4x)
11-130 179-25 (M4x12) (4x)

95-776 677-04/010 (0,10)
95-776 677-04/020 (0,20)
95-776 677-04/050 (0,50)
95-776 677-04/100 (1,00)
95-776 677-04/150 (1,50)
95-776 677-04/200 (2,00)
95-776 677-04/300 (3,00)
95-776 677-04/500 (5,00)
27/2 81/3

95-776 774-01 (2x)
95-776 642-05
95-776 641-05
95-776 640-05
95-778 210-45
12-024 151-25 (4x)
12-305 114-25 (8x)

11-225 172-25 (M4x8) (4x)
11-225 175-25 (M4x10) (4x)
11-225 178-25 (M4x12) (4x)
11-225 184-25 (M4x16) (4x)

11-130 089-15 (4x)
99-135 709-91 (2x)
95-778 347-91
95-776 676-05
11-130 359-15 (2x)
95-776 653-01
95-778 257-05 (2x)
12-360 021-05 (8x)
12-499 150-45 (2x)
11-130 185-15 (2x)
12-305 114-15 (8x)
12-115 150-15 (4x)
11-317 184-15 (4x)
95-778 556-05 (4x)
11-130 359-15 (2x)
95-776 652-01
95-778 348-05
11-210 081-15 (2x)
95-778 276-05
95-608 634-05 (4x)
95-778 351-05 (8x) 3

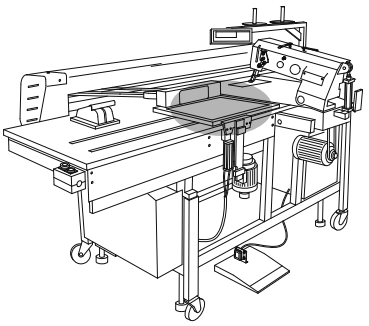

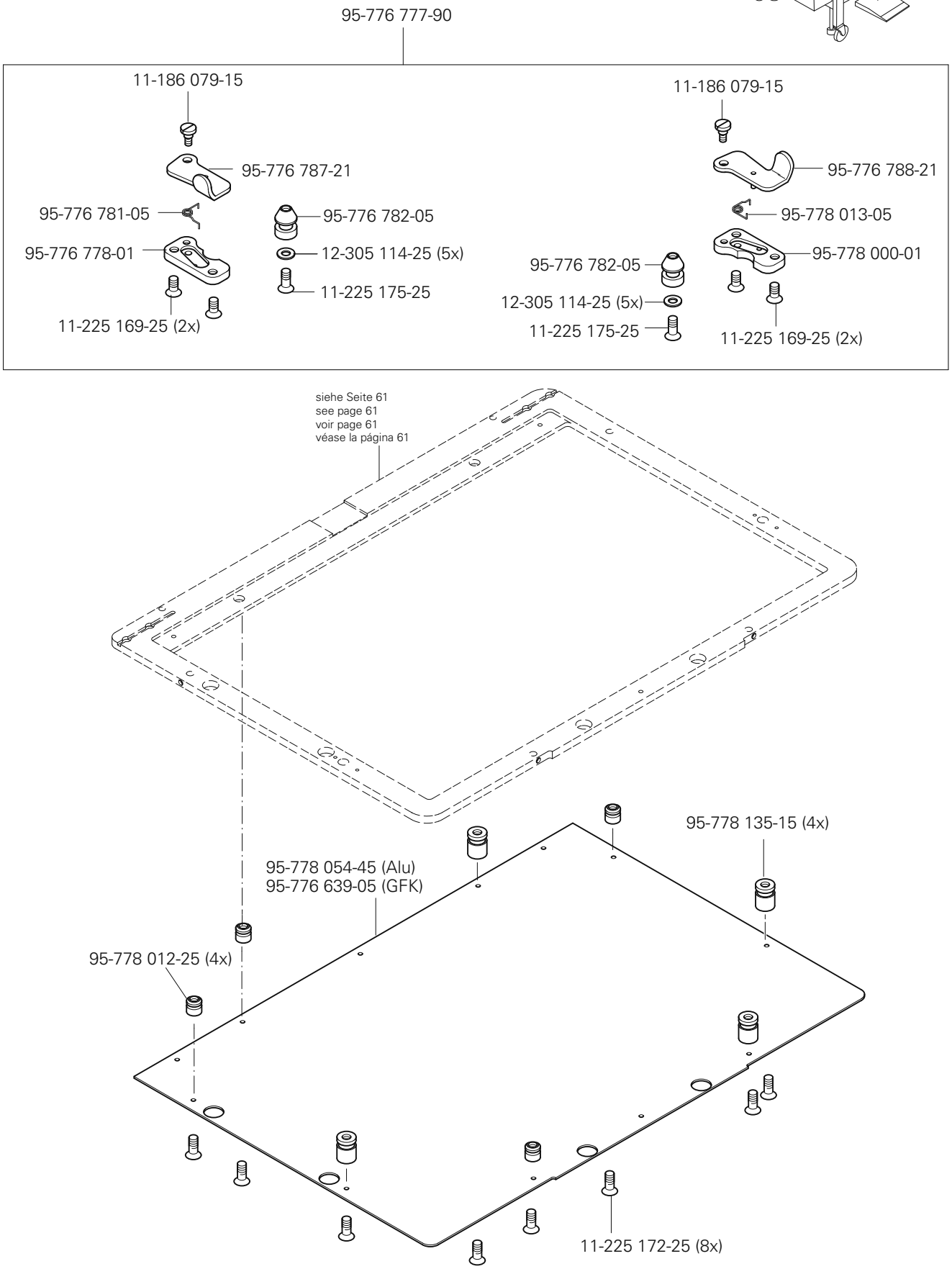

siehe Kapitel 2 Erläuterung der Schlüsselzeichen
see chapter 2 Explanation of key markings
voir le chap. 2 Explication des symboles
véase el Cap. 2 Explicaciones de los signos clave

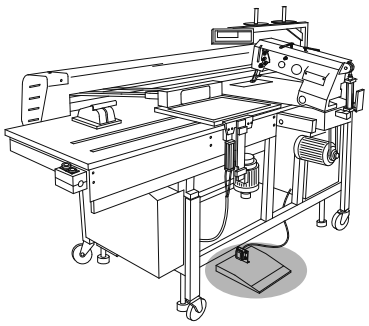

95-778 053-71/893

Anschluß siehe Seite 51
For connection see page 51
Raccord, cf. page 51
Para la conexión, véase la pág. 51

X 38

12-024 191-25 (4x)

12-305 174-15 (4x)

11-130 170-15 (2x)

12-499 150-45 (2x)

71-370 001-58

71-370 003-19

95-707 683-75/893

71-130 001-22

70-371 500-04

91-291 824-91

11-130 359-15 (4x)

91-032 931-05

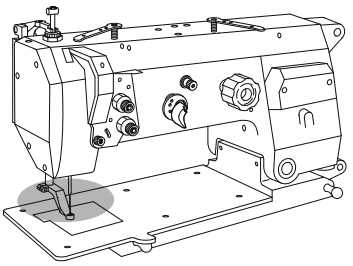

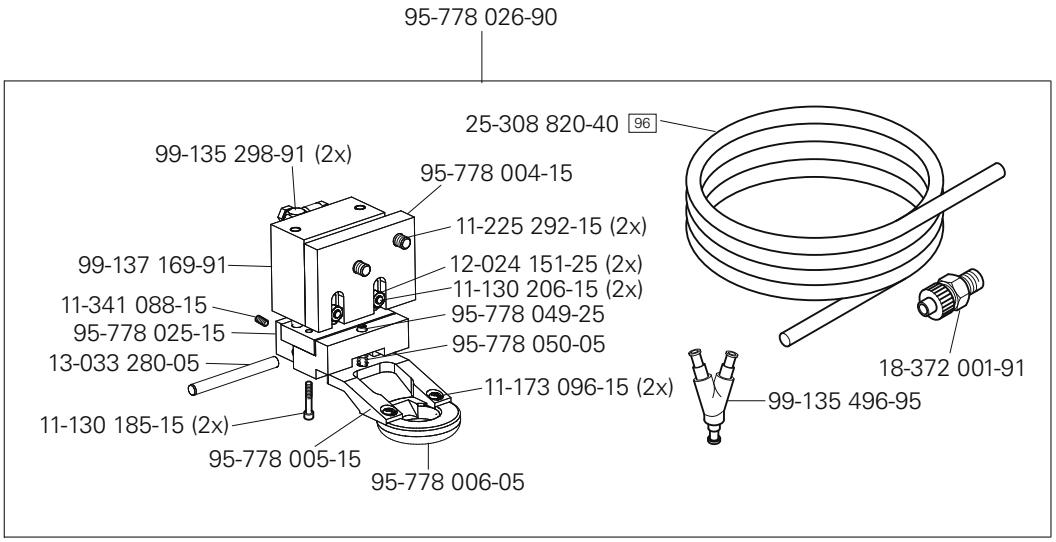

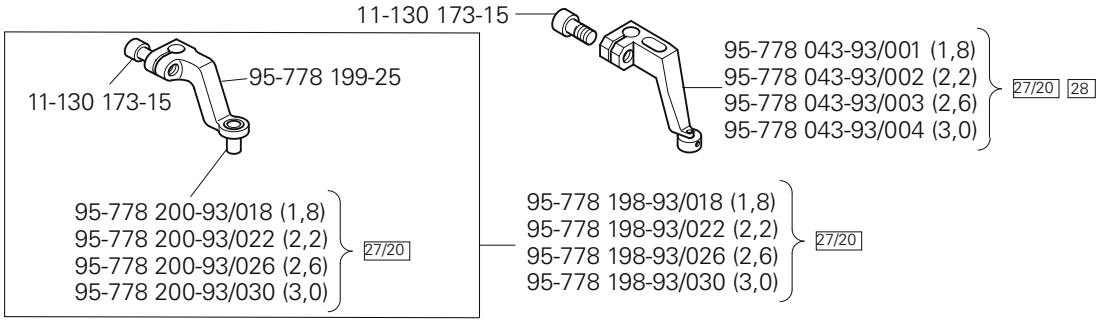

siehe Kapitel 2 Erläuterung der Schlüsselzeichen
see chapter 2 Explanation of key markings
voir le chap. 2 Explication des symboles
véase el Cap. 2 Explicaciones de los signos clave

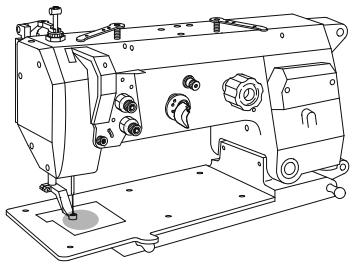

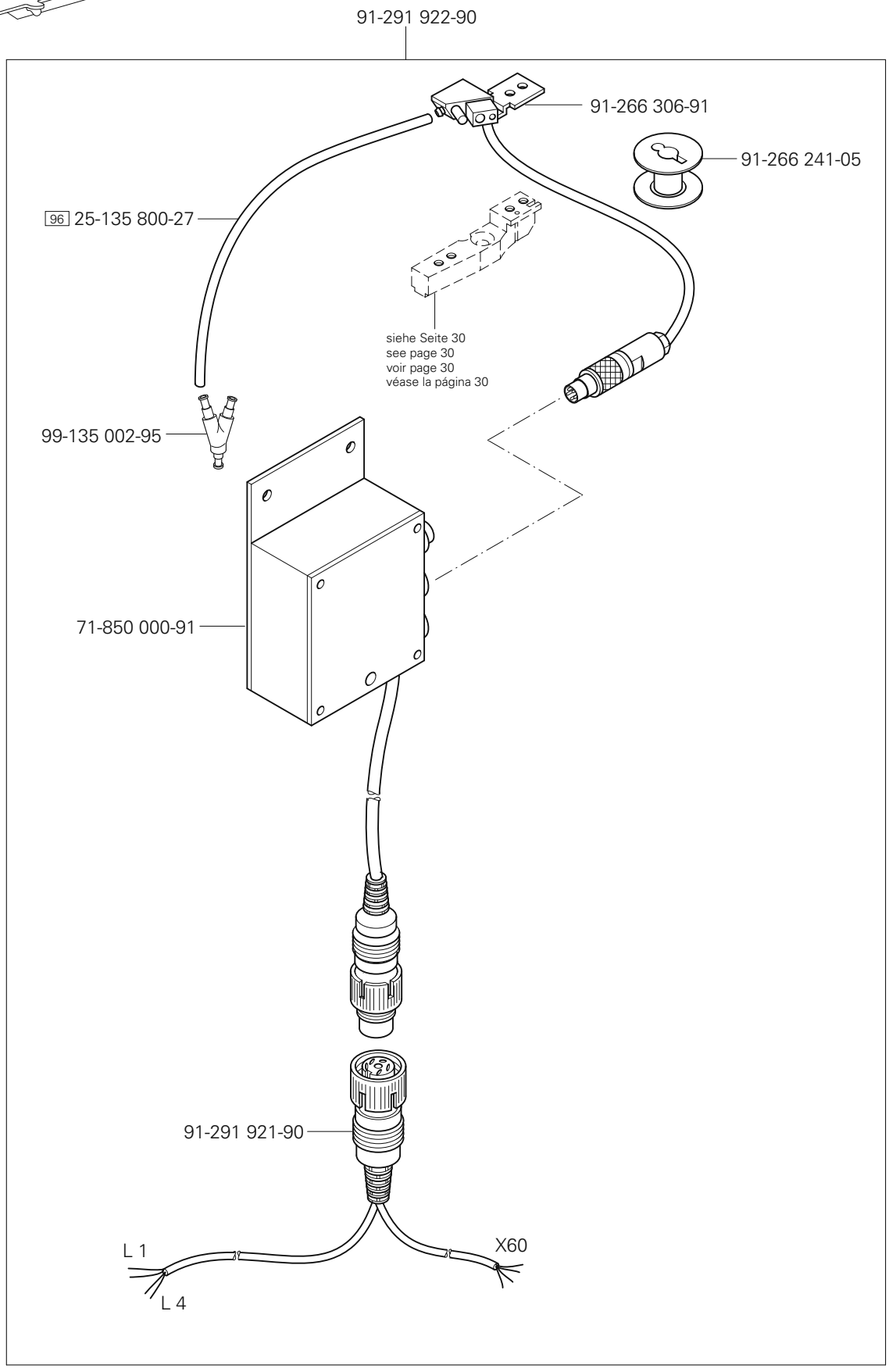
91-291 922-90
91-266 306-91
91-266 241-05
96 25-135 800-27
siehe Seite 30
see page 30
voir page 30
véase la página 30
99-135 002-95
71-850 000-91
91-291 921-90
L 1
L 4
X60

Unterfadenschieber
Bobbin thread wiper
Ecarteur de fil inférieur
Chapa corredera para hilo inferior

PFAFF 3587-12/01

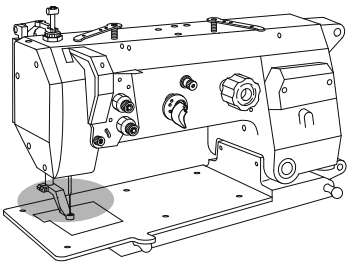

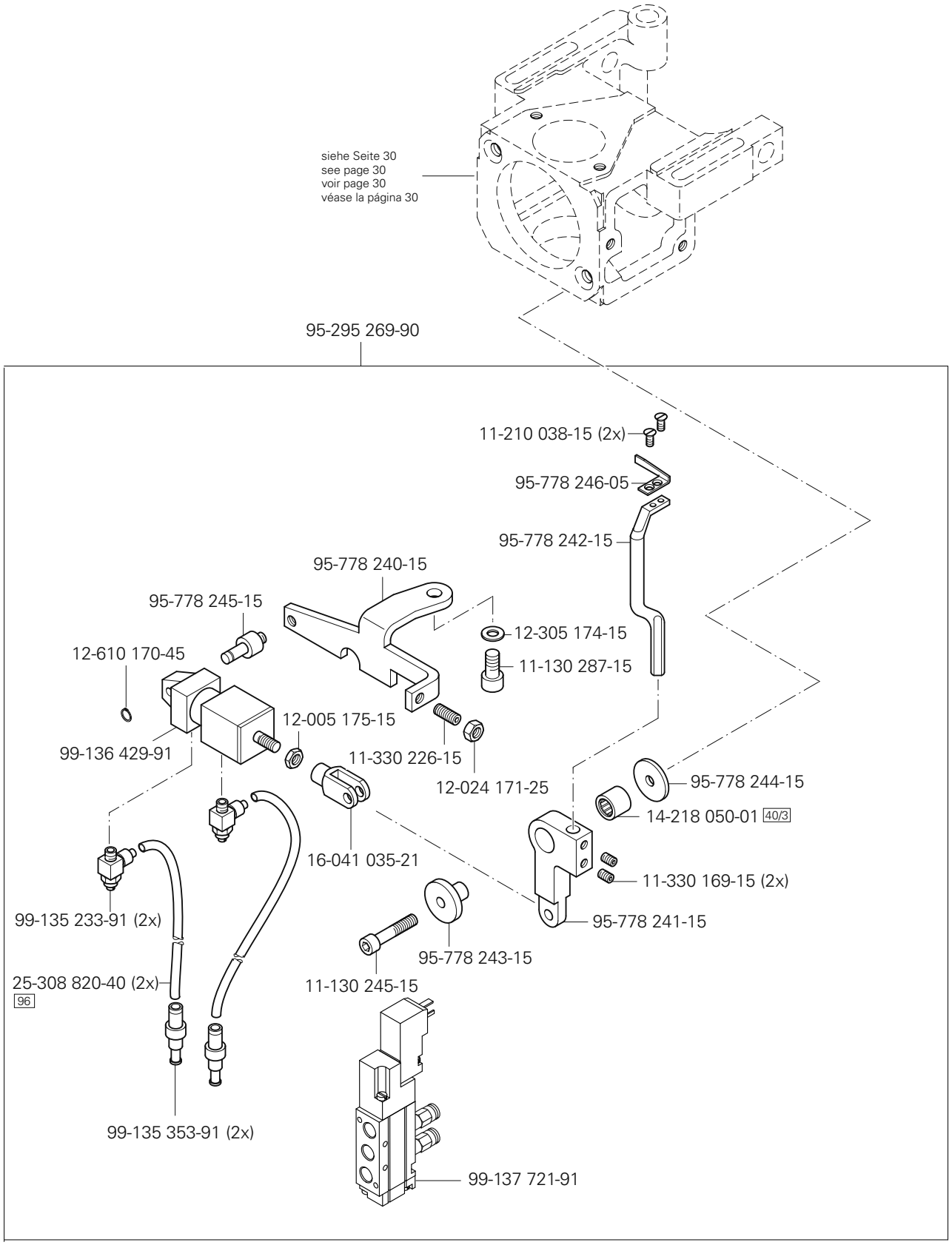

siehe Kapitel 2 Erläuterung der Schlüsselzeichen
see chapter 2 Explanation of key markings
voir le chap. 2 Explication des symboles
véase el Cap. 2 Explicaciones de los signos clave

PFAFF Industrial

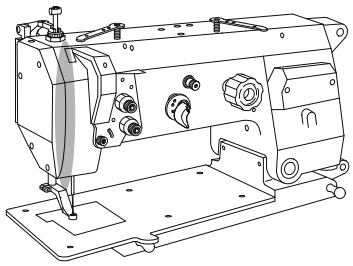

Nadeldreheinrichtung
Needle turning unit
Dispositif de rotation de l'aiguille
Dispositivo para girar la aguja

PFAFF 3587-12/01

13.06

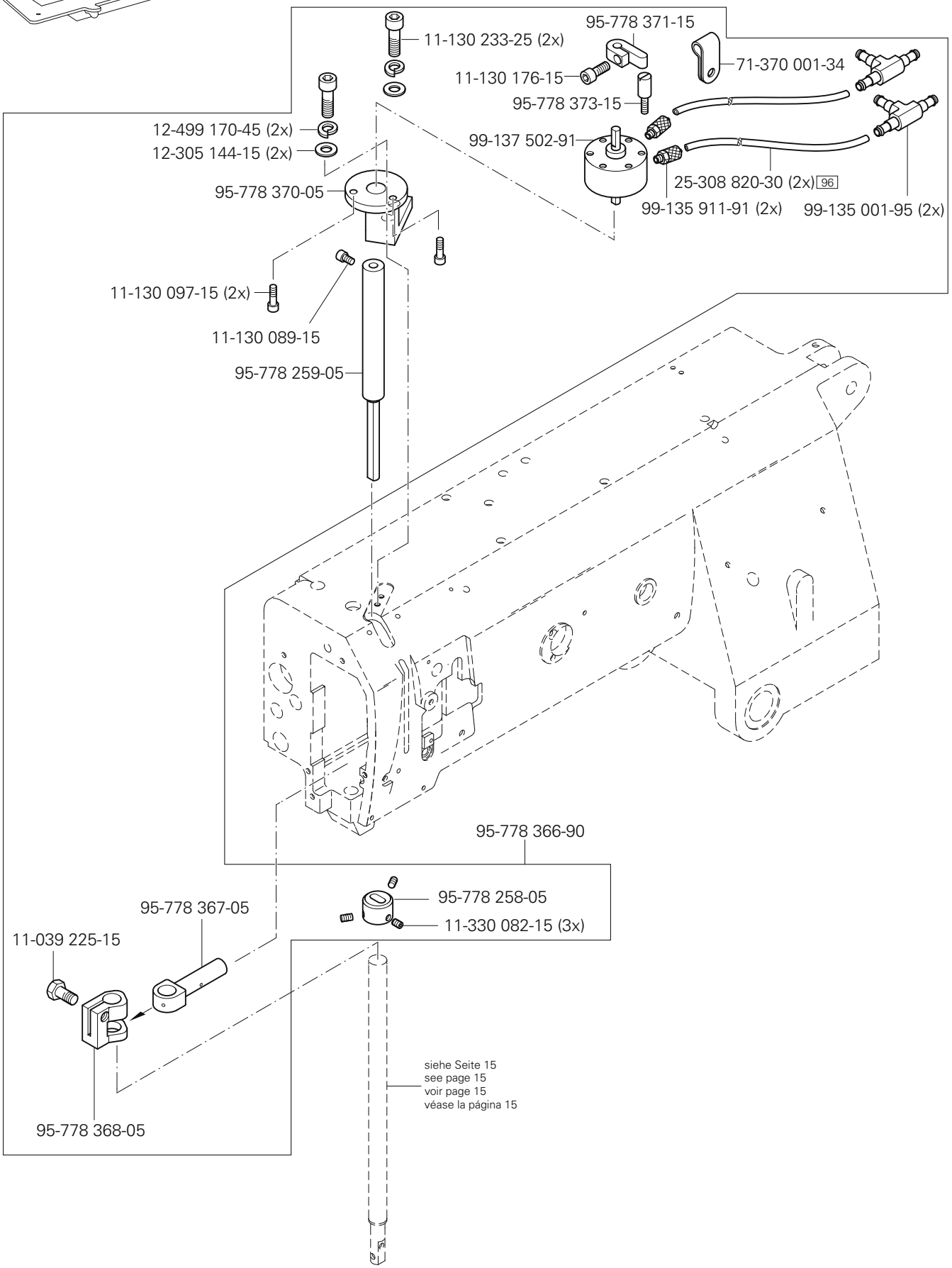

Transportrolle
Feed roller
Galet d'entraînement
Rodillo el transporte

PFAFF 3587-12/01

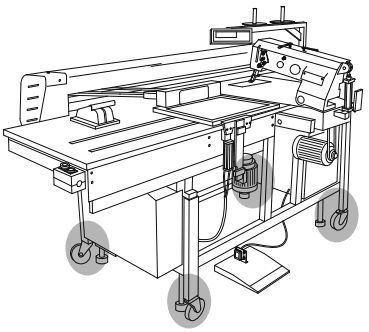

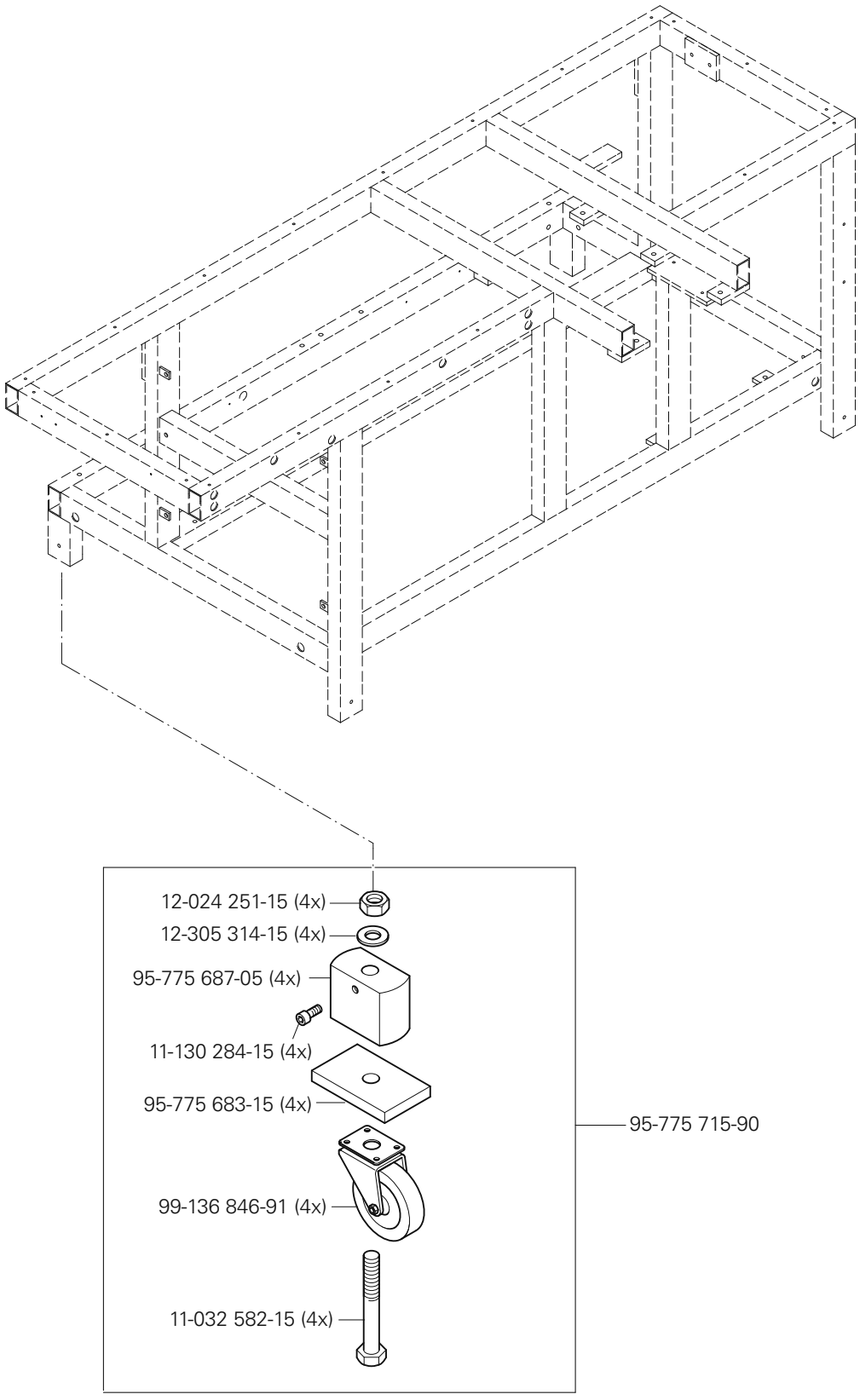

siehe Kapitel 2 Erläuterung der Schlüsselzeichen
see chapter 2 Explanation of key markings
voir le chap. 2 Explication des symboles
véase el Cap. 2 Explicaciones de los signos clave

PFAFF Industrial

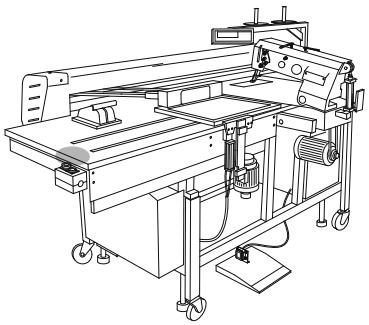

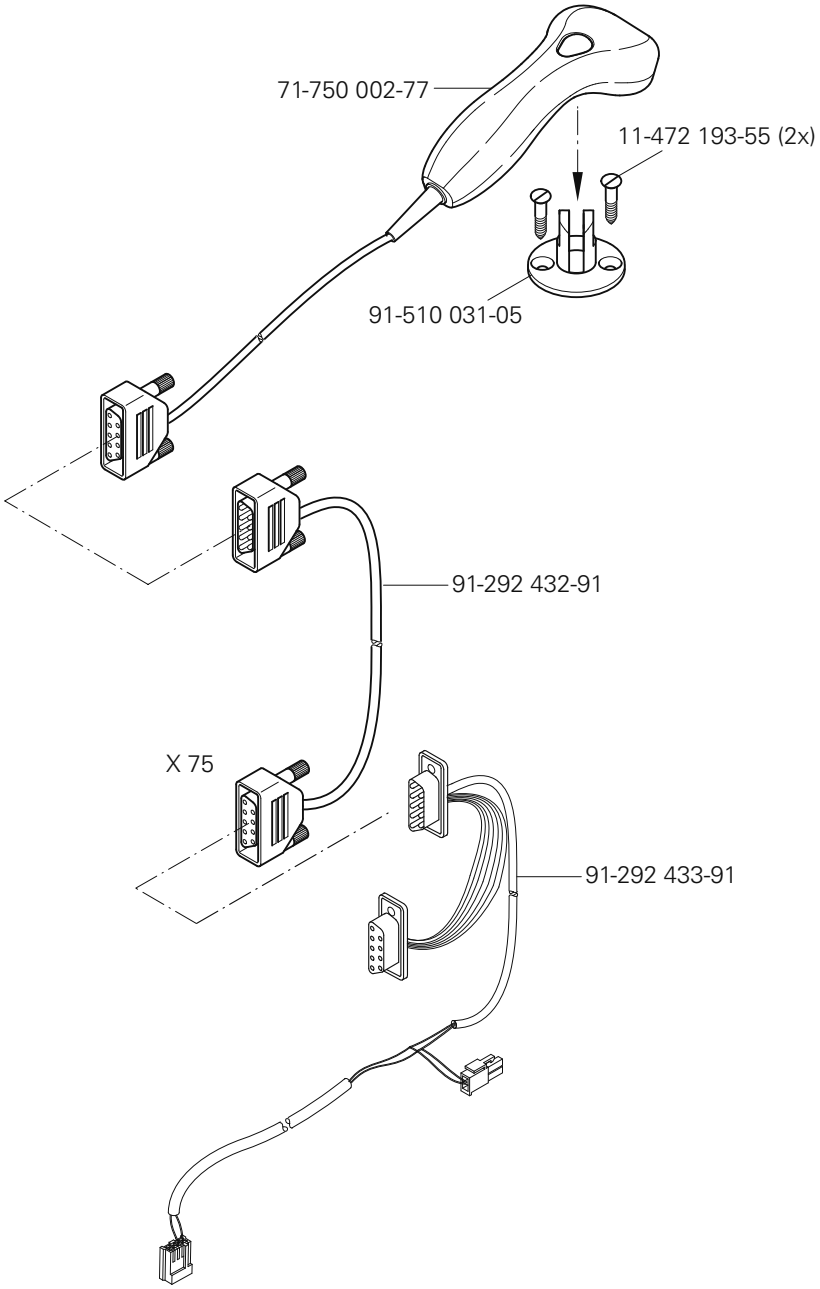
71-750 002-77
11-472 193-55 (2x)
91-510 031-05
91-292 432-91
X 75
91-292 433-91

Höhenverstellung für Gestell
Vertical adjustment for frame
Réglage de la hauteur du bâti
Regulaciòn de la altura del bastidor

PFAFF 3587-12/01

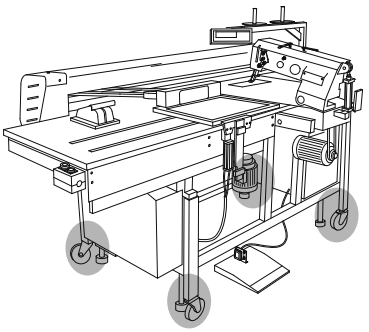

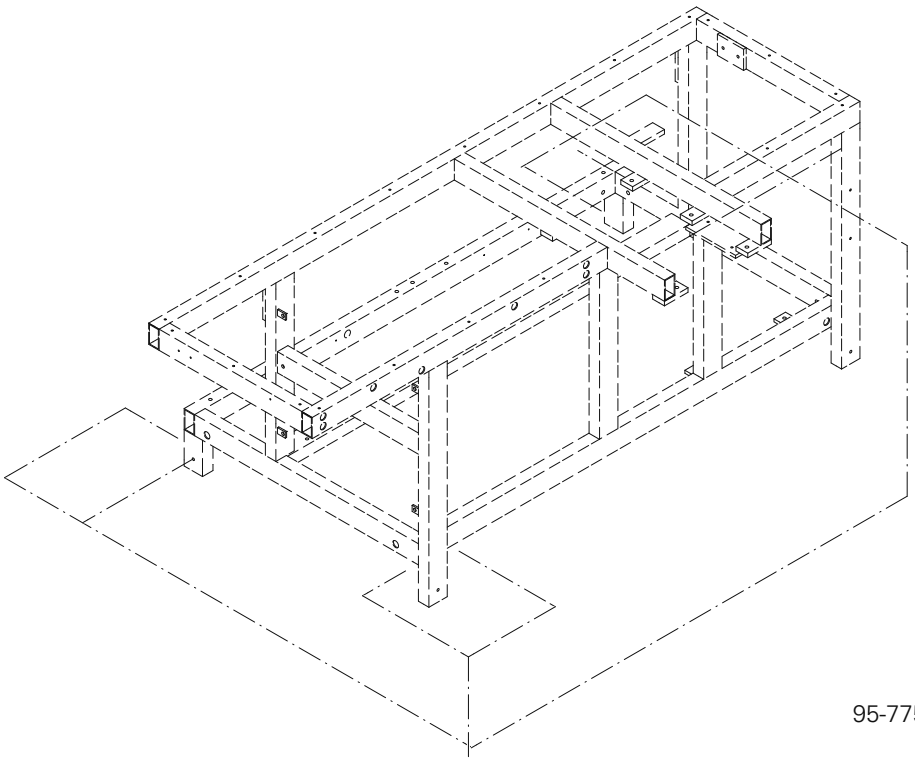

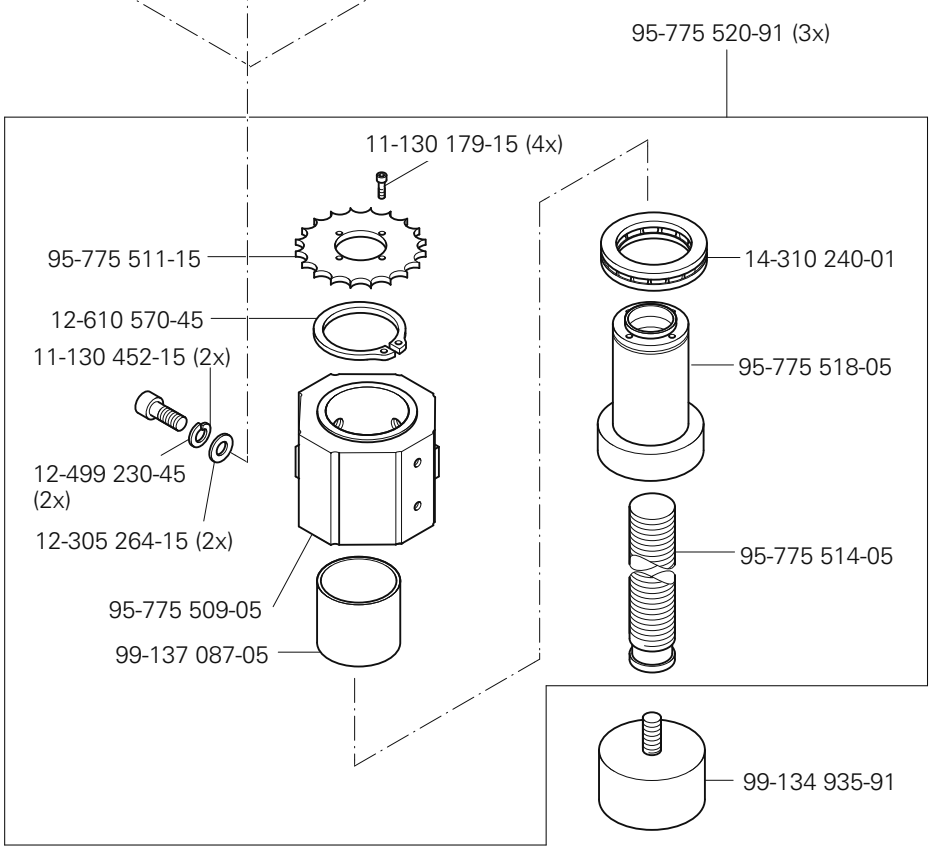

siehe Kapitel 2 Erläuterung der Schlüsselzeichen
see chapter 2 Explanation of key markings
voir le chap. 2 Explication des symboles
véase el Cap. 2 Explicaciones de los signos clave

PFAFF Industrial

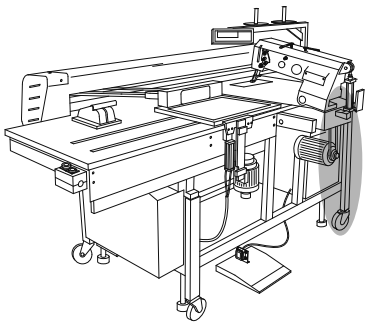

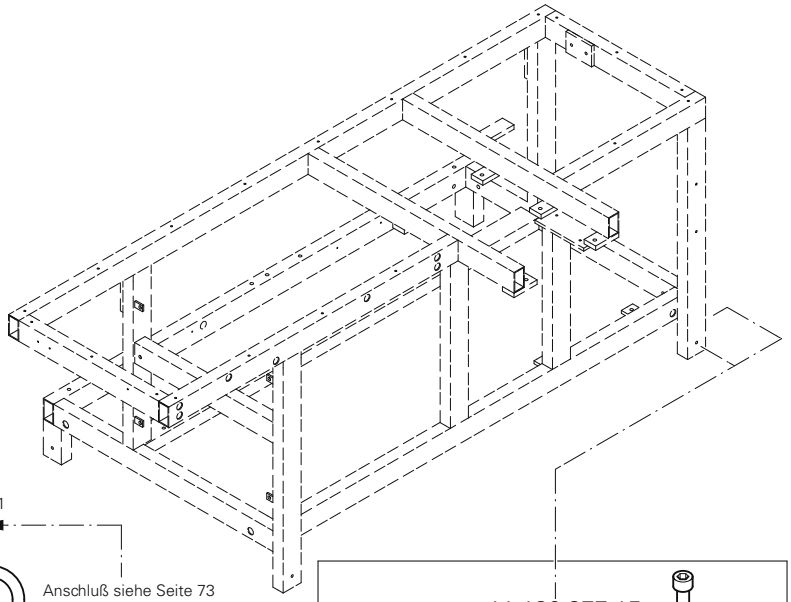

91-291 775-91
71-110 003-81
X 1
A1
Anschluß siehe Seite 73
For connection see page 73
Raccord, cf. page 73
Para la conexión, véase la pág. 73
71-750 002-96
71-130 004-39 (2x)
71-130 004-40 (2x)
95-775 664-71/893
11-130 377-15
95-775 666-15
11-130 179-15 (4x)
95-775 511-15
12-610 570-45
11-130 452-15 (2x)
(2x)
12-499 230-45
12-305 264-15 (2x)
95-775 520-91
95-775 509-05
99-137 087-05
14-310 240-01
95-775 518-05
95-775 514-05
11-130 113-15 (4x)
12-305 084-15 (4x)
X 20
71-120 006-32 (2x)
91-291 829-91
11-130 293-15 (2x)
95-775 665-75/893
99-134 935-91

Höhenverstellung für Gestell
Vertical adjustment for frame
Réglage de la hauteur du bâti
Regulaciòn de la altura del bastidor

PFAFF 3587-12/01

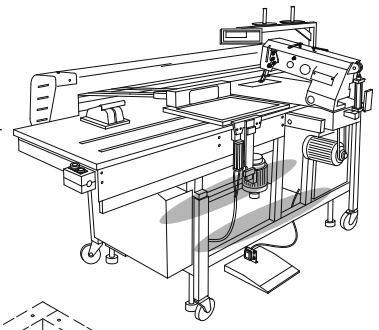

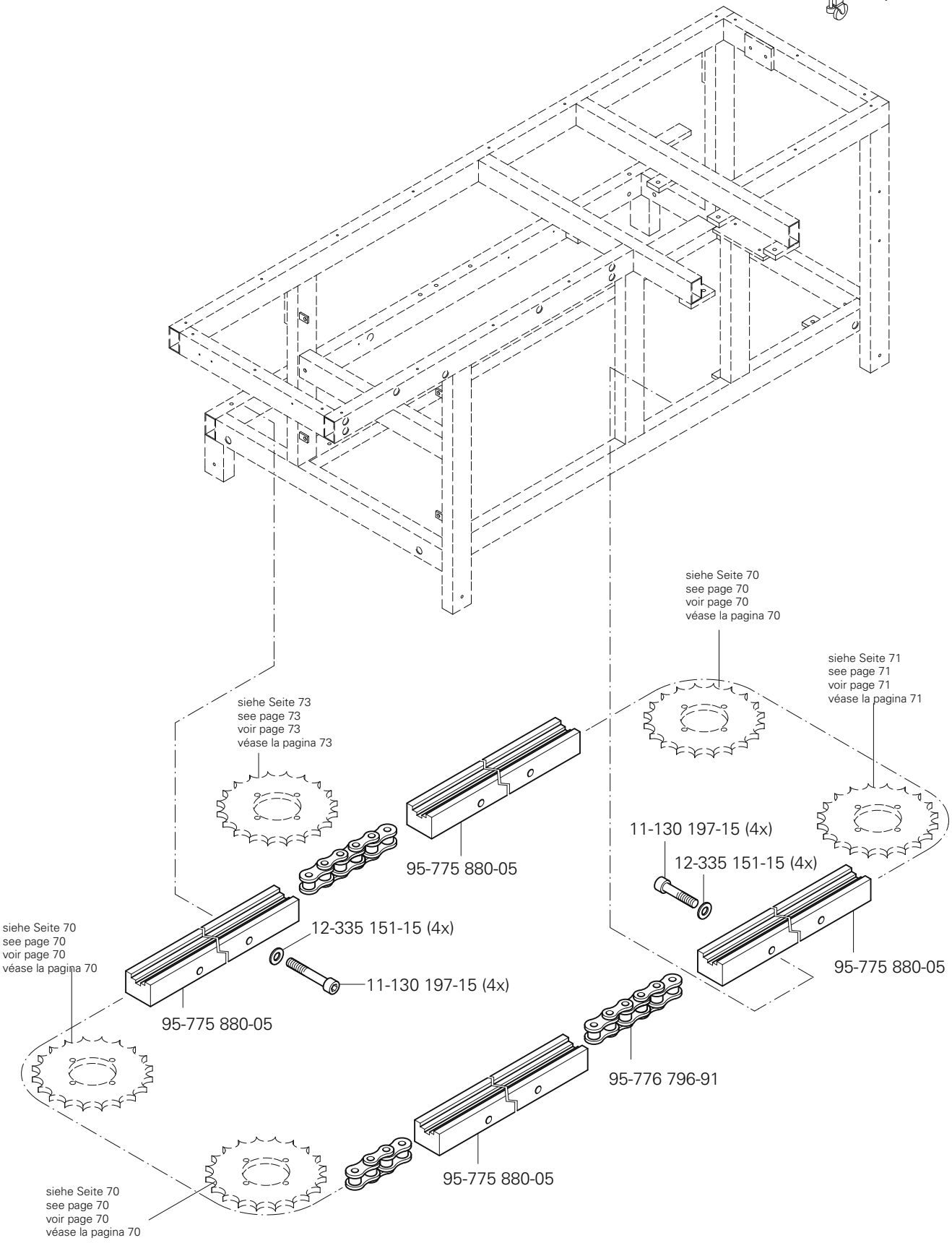

siehe Kapitel 2 Erläuterung der Schlüsselzeichen
see chapter 2 Explanation of key markings
voir le chap. 2 Explication des symboles
véase el Cap. 2 Explicaciones de los signos clave

PFAFF Industrial

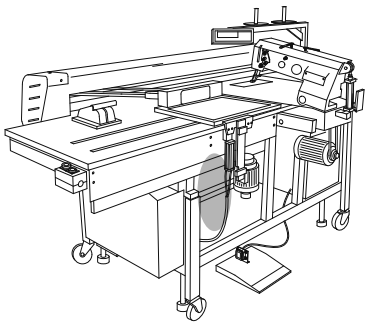

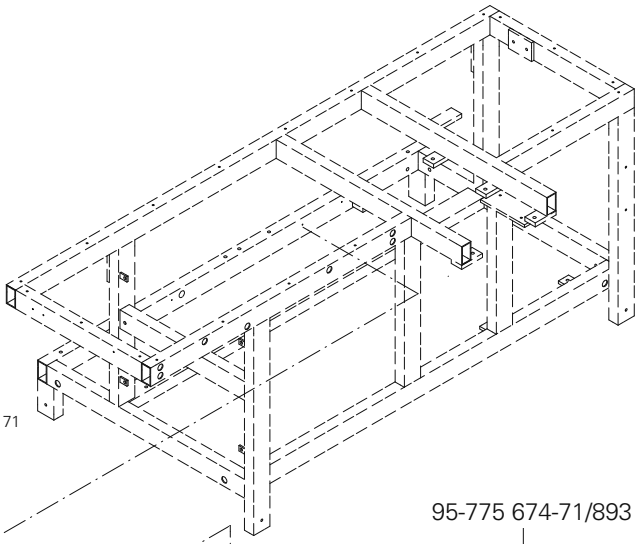

Anschluß siehe Seite 71
For connection see page 71
Raccord, cf. page 71
Para la conexión, véase la pág. 71

91-291 583-91
71-160-003-37
X1
71-160 001-40
71-370 001-59
71-520 005-20
95-775 674-71/893
12-660 550-45
11-130 296-15 (3x)
14-010 665-01
12-499 190-45 (3x)
12-660 550-45
12-305 174-15 (3x)
95-775 516-15 (4x)
95-775 532-05
12-024 211-15 (2x)
12-499 190-45 (4x)
12-305 224-15 (2x)
12-024 231-15
12-305 264-15
11-130 311-15 (4x)
11-330 304-15
12-024 231-15
12-305 264-15
12-024 191-15
95-775 529-75/893
13-033 307-05 (2x)
12-305 224-15 (2x)
95-775 525-15
11-130 365-15 (2x)
95-775 531-05
95-775 531-05
95-775 527-15
95-775 530-05
12-305 114-15 (4x)
11-130 176-15 (4x)
95-775 530-05
12-610 270-45
12-610 270-45

Höhenverstellung für Gestell
Vertical adjustment for frame
Réglage de la hauteur du bâti
Regulaciòn de la altura del bastidor

PFAFF 3587-12/01

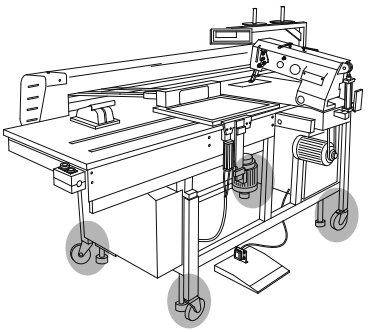

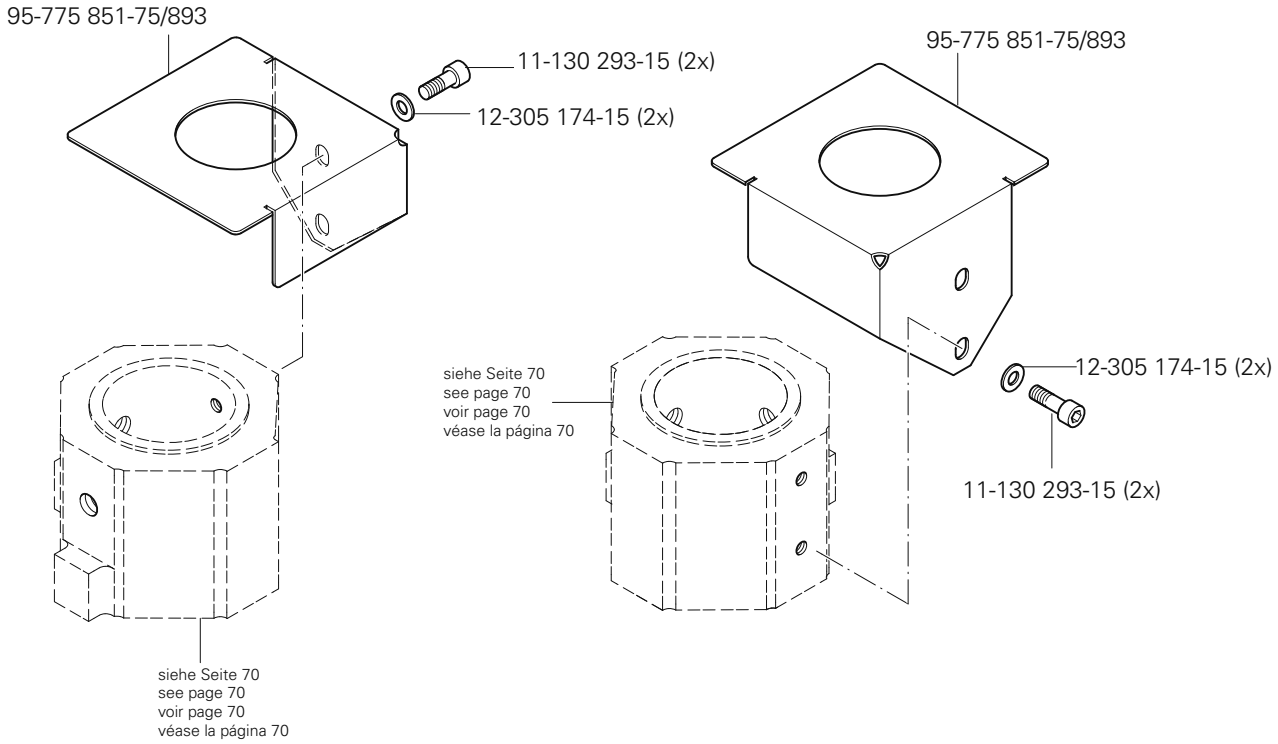

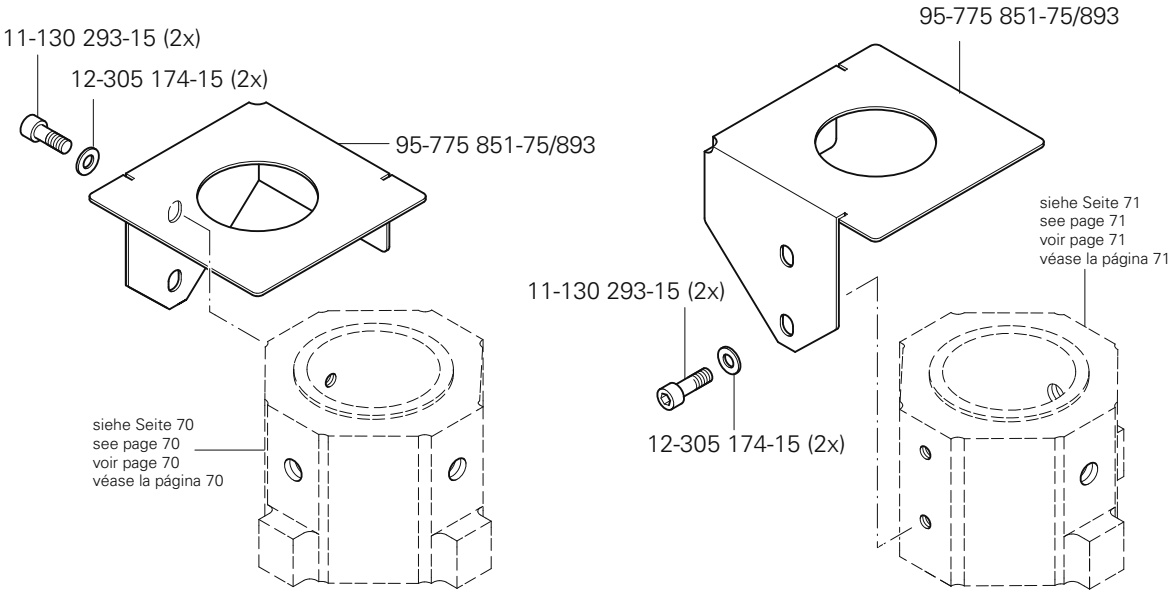

siehe Kapitel 2 Erläuterung der Schlüsselzeichen
see chapter 2 Explanation of key markings
voir le chap. 2 Explication des symboles
véase el Cap. 2 Explicaciones de los signos clave

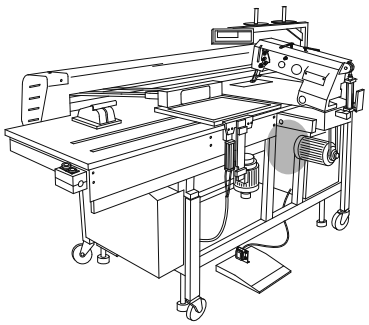

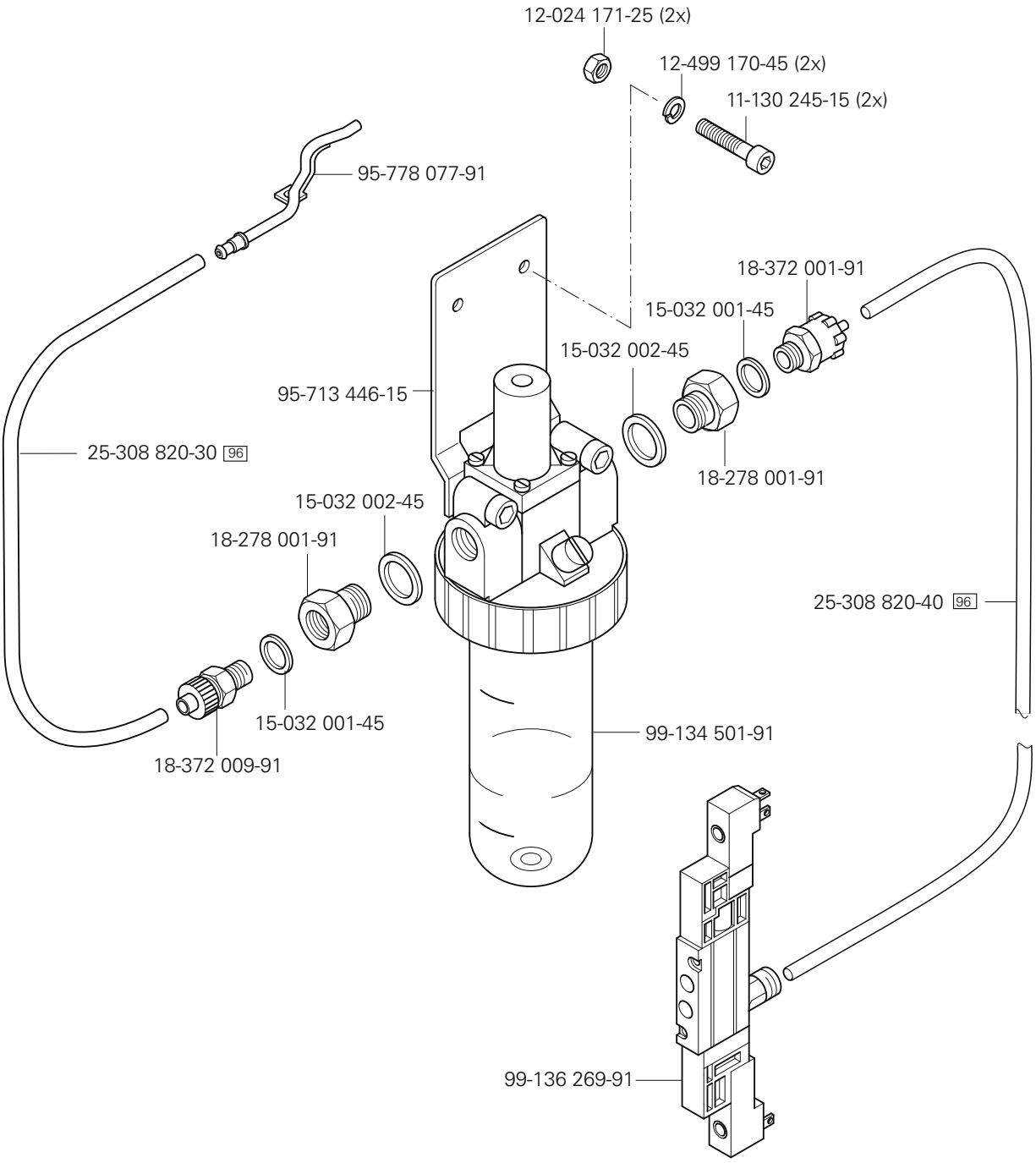
12-024 171-25 (2x)
12-499 170-45 (2x)
11-130 245-15 (2x)
95-778 077-91
18-372 001-91
15-032 001-45
15-032 002-45
95-713 446-15
25-308 820-30 96
18-278 001-91
15-032 002-45
18-278 001-91
25-308 820-40 96
15-032 001-45
99-134 501-91
18-372 009-91
99-136 269-91

Anbausatz für Programmerkennung
Add-on kit for program identification
Kit pour reconnaissance de programme
Kit para identificación del programa

PFAFF 3587-12/01

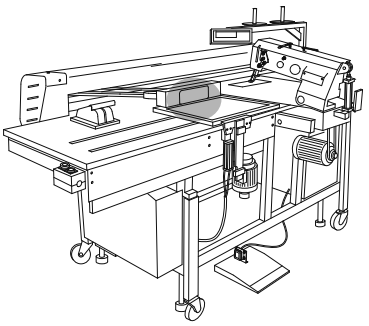

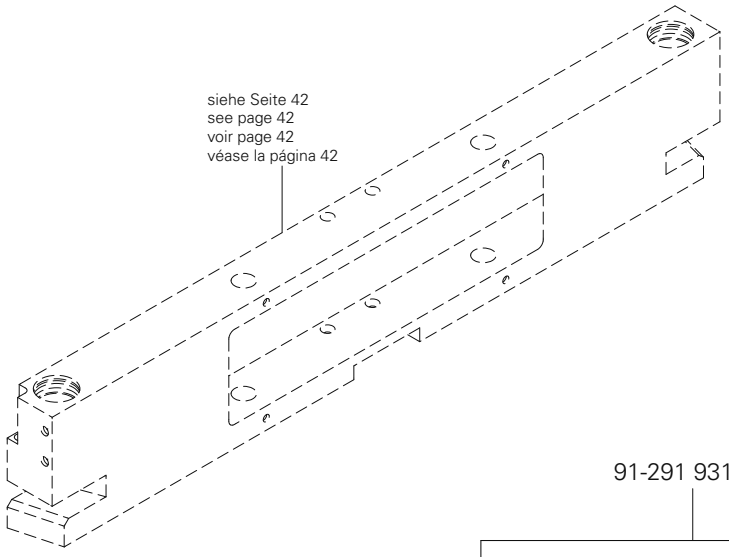

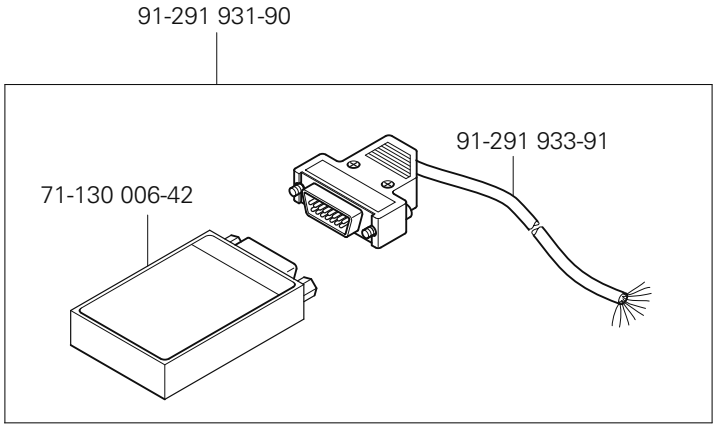

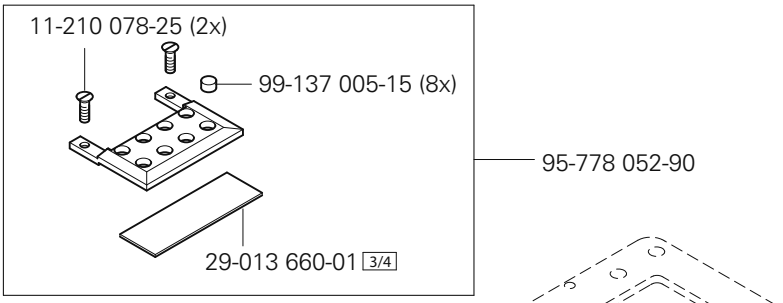

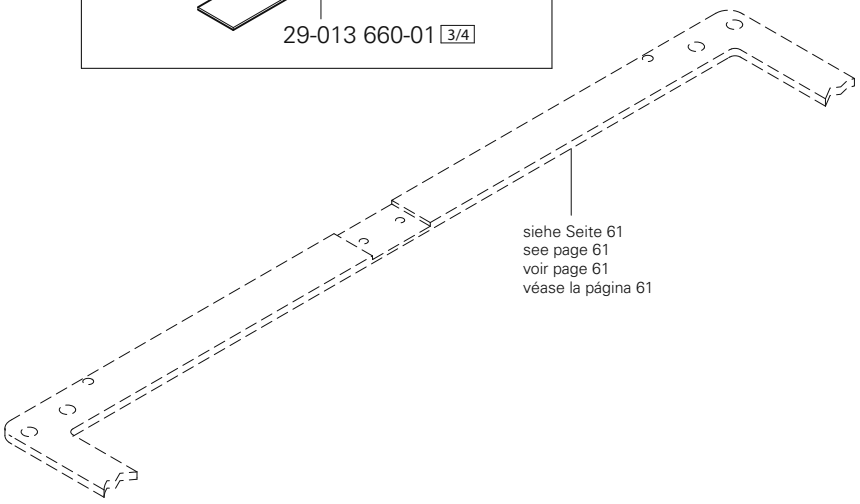

siehe Kapitel 2 Erläuterung der Schlüsselzeichen
see chapter 2 Explanation of key markings
voir le chap. 2 Explication des symboles
véase el Cap. 2 Explicaciones de los signos clave

PFAFF Industrial

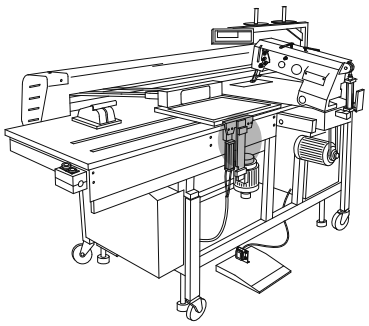

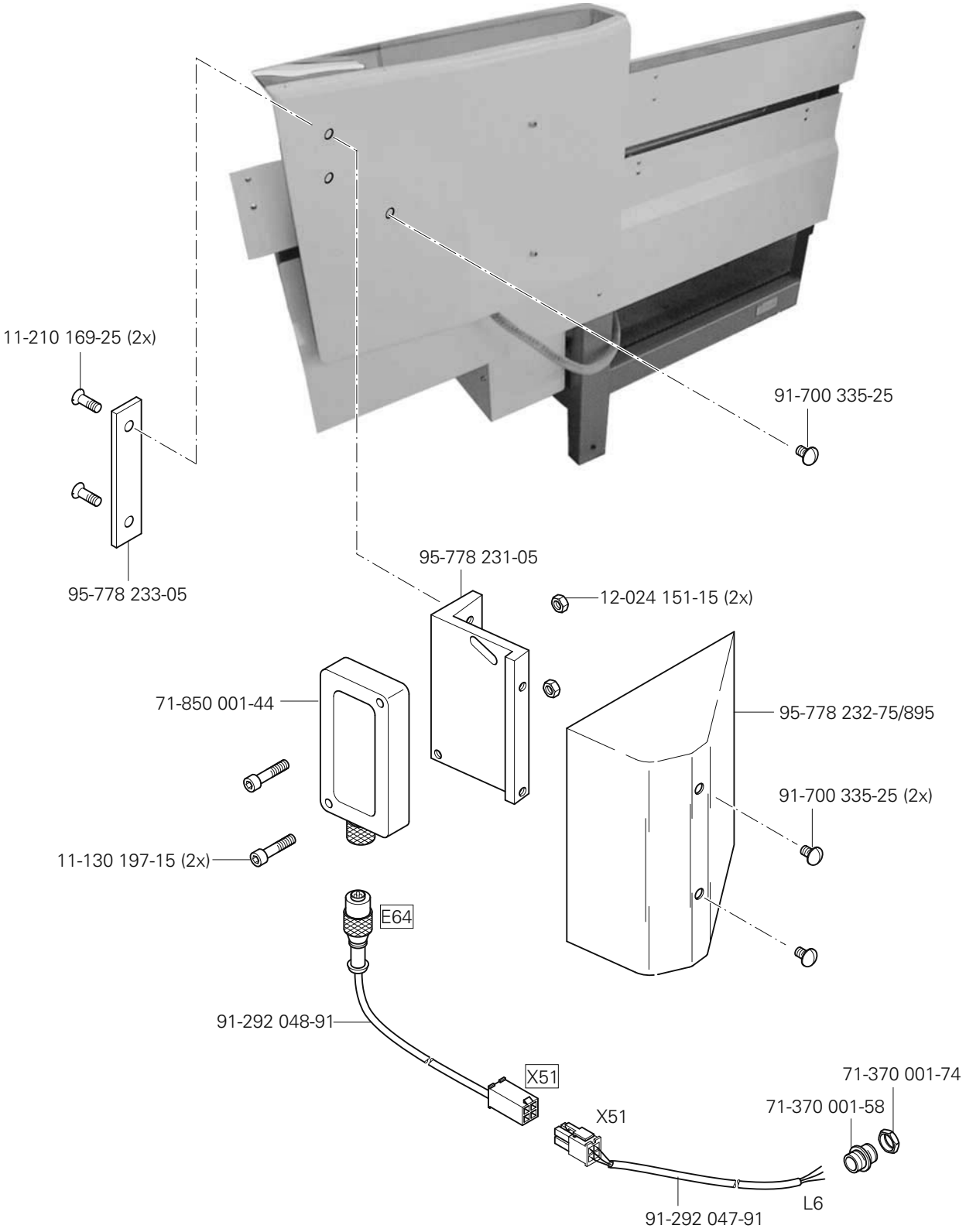
11-210 169-25 (2x)
91-700 335-25
95-778 233-05
95-778 231-05
12-024 151-15 (2x)
71-850 001-44
95-778 232-75/895
91-700 335-25 (2x)
11-130 197-15 (2x)
E64
91-292 048-91
X51
71-370 001-74
71-370 001-58
X51
L6
91-292 047-91

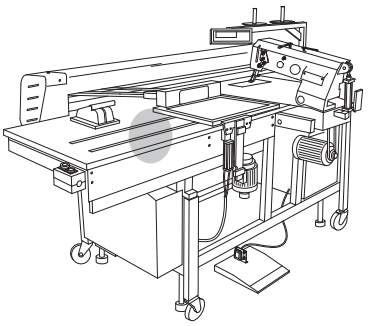

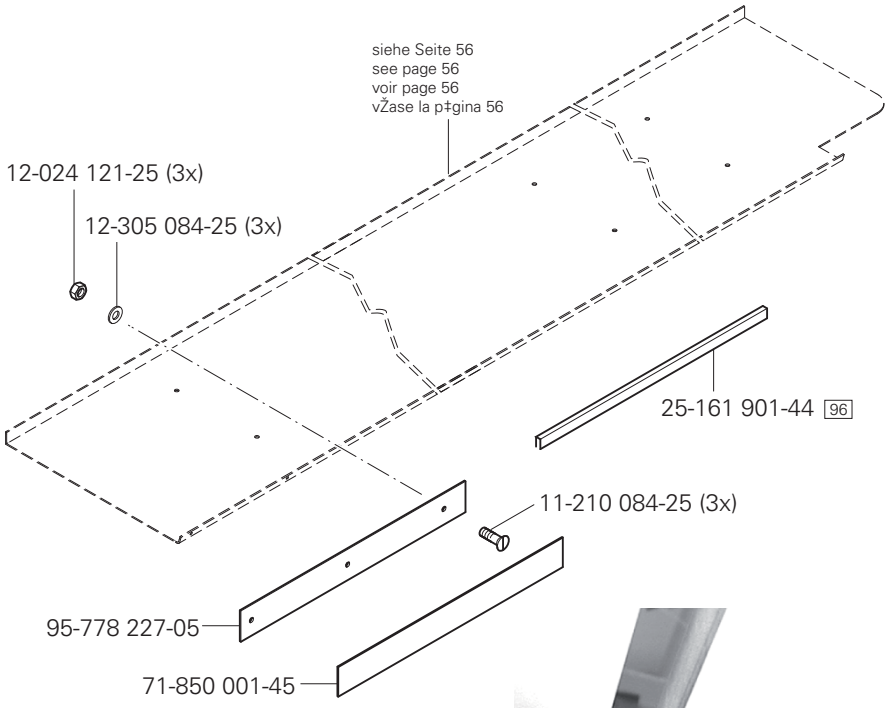

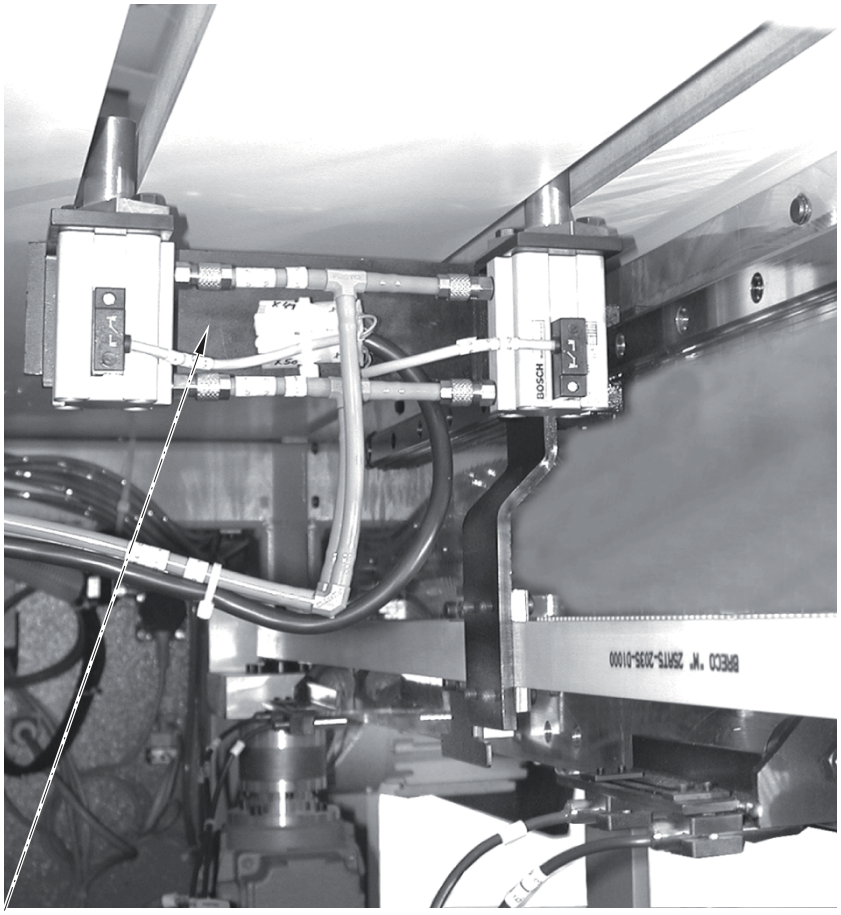

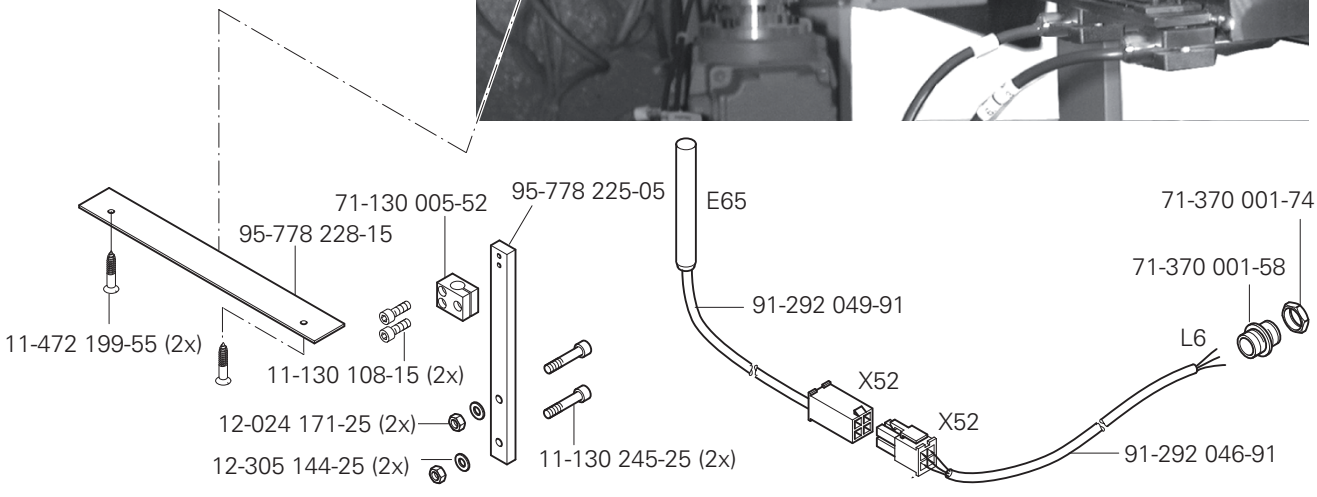

siehe Kapitel 2 Erläuterung der Schlüsselzeichen
see chapter 2 Explanation of key markings
voir le chap. 2 Explication des symboles
véase el Cap. 2 Explicaciones de los signos clave

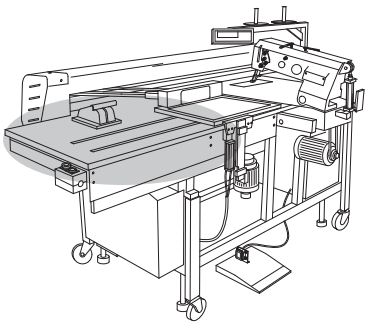

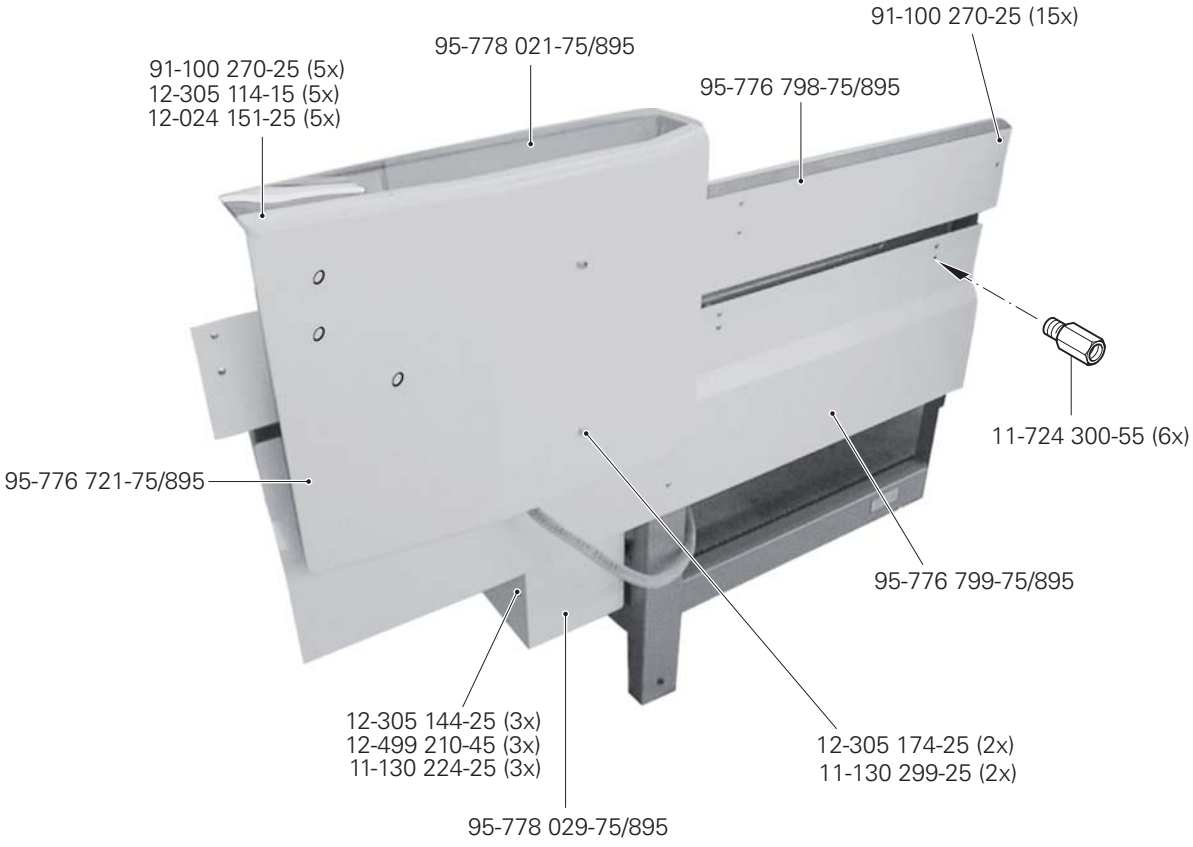
91-100 270-25 (15x)
95-778 021-75/895
91-100 270-25 (5x)
12-305 114-15 (5x)
12-024 151-25 (5x)
95-776 798-75/895
11-724 300-55 (6x)
95-776 721-75/895
95-776 799-75/895
12-305 144-25 (3x)
12-499 210-45 (3x)
11-130 224-25 (3x)
12-305 174-25 (2x)
11-130 299-25 (2x)
95-778 029-75/895

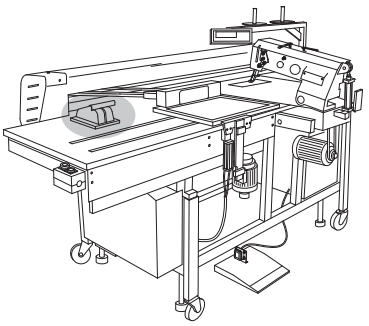

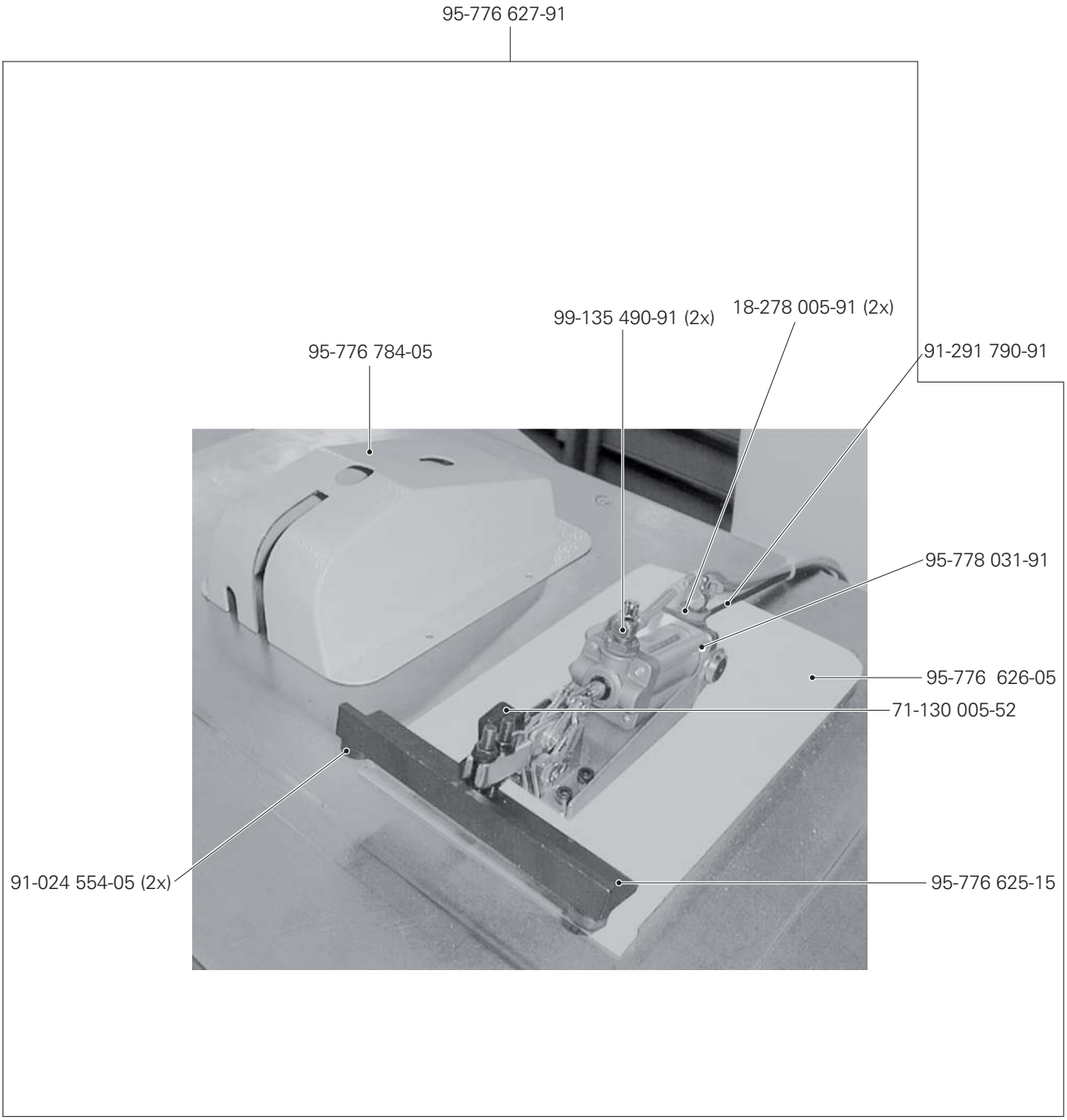

siehe Kapitel 2 Erläuterung der Schlüsselzeichen
see chapter 2 Explanation of key markings
voir le chap. 2 Explication des symboles
véase el Cap. 2 Explicaciones de los signos clave

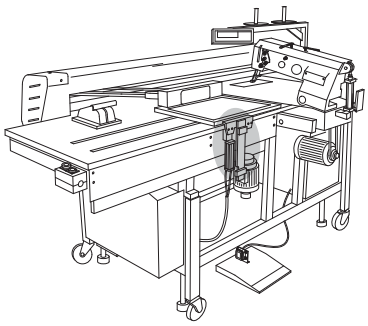

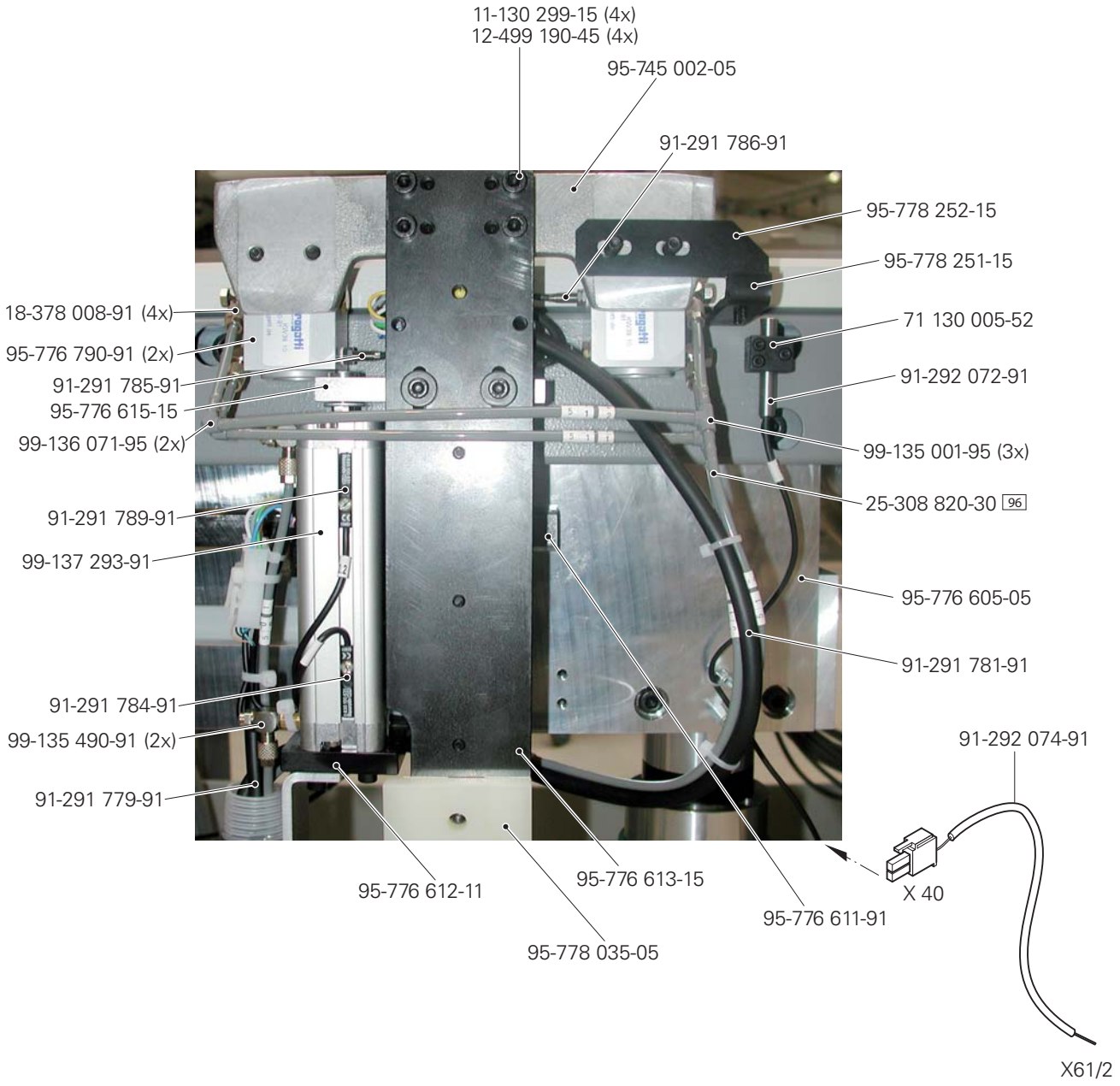
11-130 299-15 (4x)
12-499 190-45 (4x)
95-745 002-05
91-291 786-91
95-778 252-15
95-778 251-15
18-378 008-91 (4x)
71 130 005-52
95-776 790-91 (2x)
91-292 072-91
91-291 785-91
95-776 615-15
99-136 071-95 (2x)
99-135 001-95 (3x)
25-308 820-30 96
91-291 789-91
99-137 293-91
95-776 605-05
91-291 781-91
91-291 784-91
99-135 490-91 (2x)
91-292 074-91
91-291 779-91
X 40
95-776 612-11
95-776 613-15
95-776 611-91
95-778 035-05
X61/2

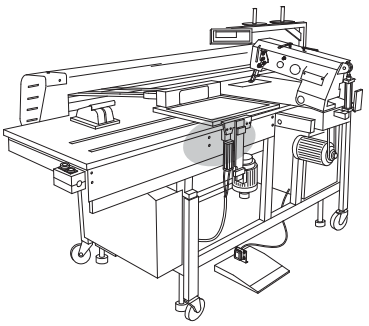

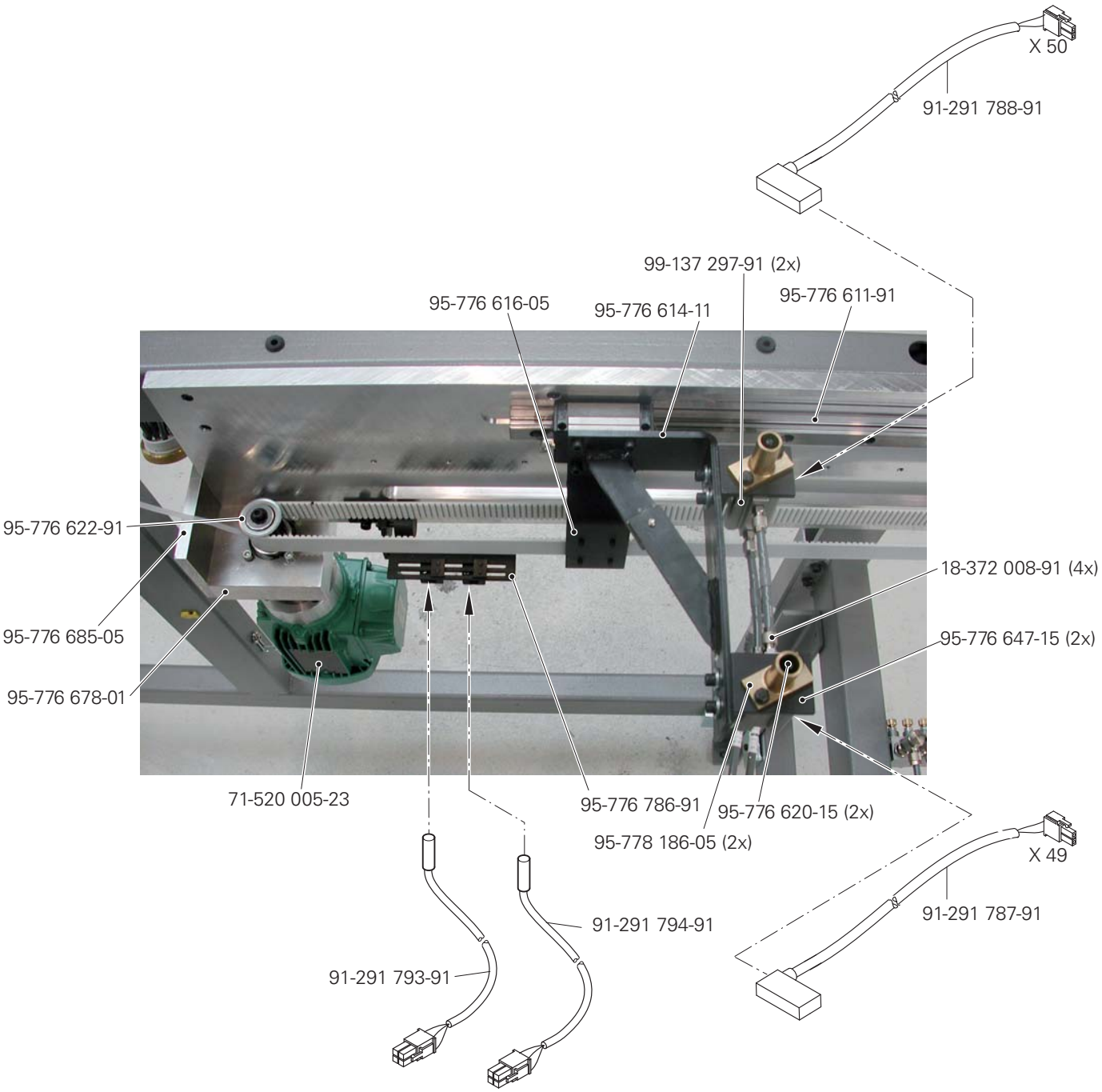

siehe Kapitel 2 Erläuterung der Schlüsselzeichen
see chapter 2 Explanation of key markings
voir le chap. 2 Explication des symboles
véase el Cap. 2 Explicaciones de los signos clave

PFAFF Industrial

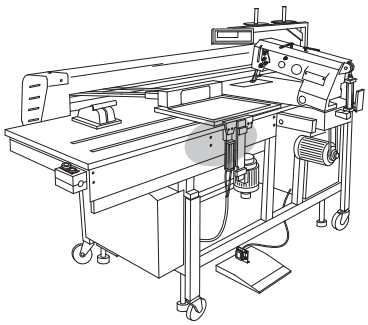

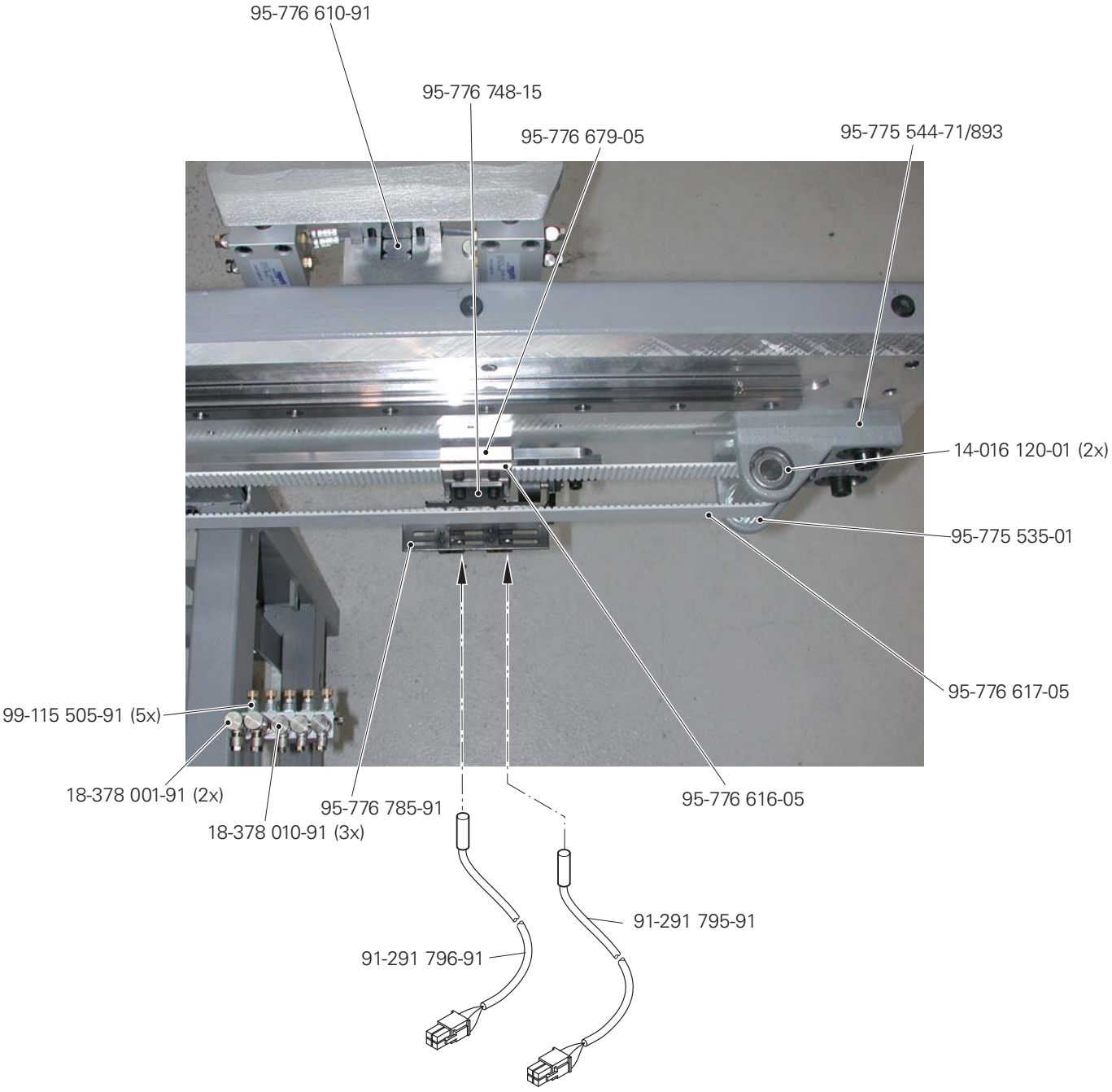
95-776 610-91
95-776 748-15
95-776 679-05
95-775 544-71/893
14-016 120-01 (2x)
95-775 535-01
95-776 617-05
99-115 505-91 (5x)
18-378 001-91 (2x)
18-378 010-91 (3x)
95-776 785-91
95-776 616-05
91-291 795-91
91-291 796-91

Schablonenwechseleinrichtung
Clamp on-off loader
Changeur de patrons
Dispositivo de cambio de la plantilla

PFAFF 3587-12/01

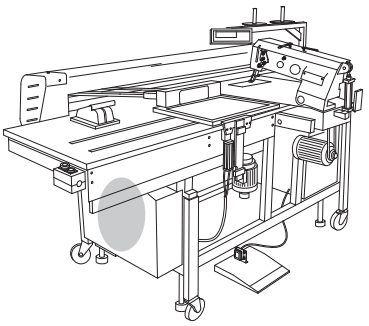

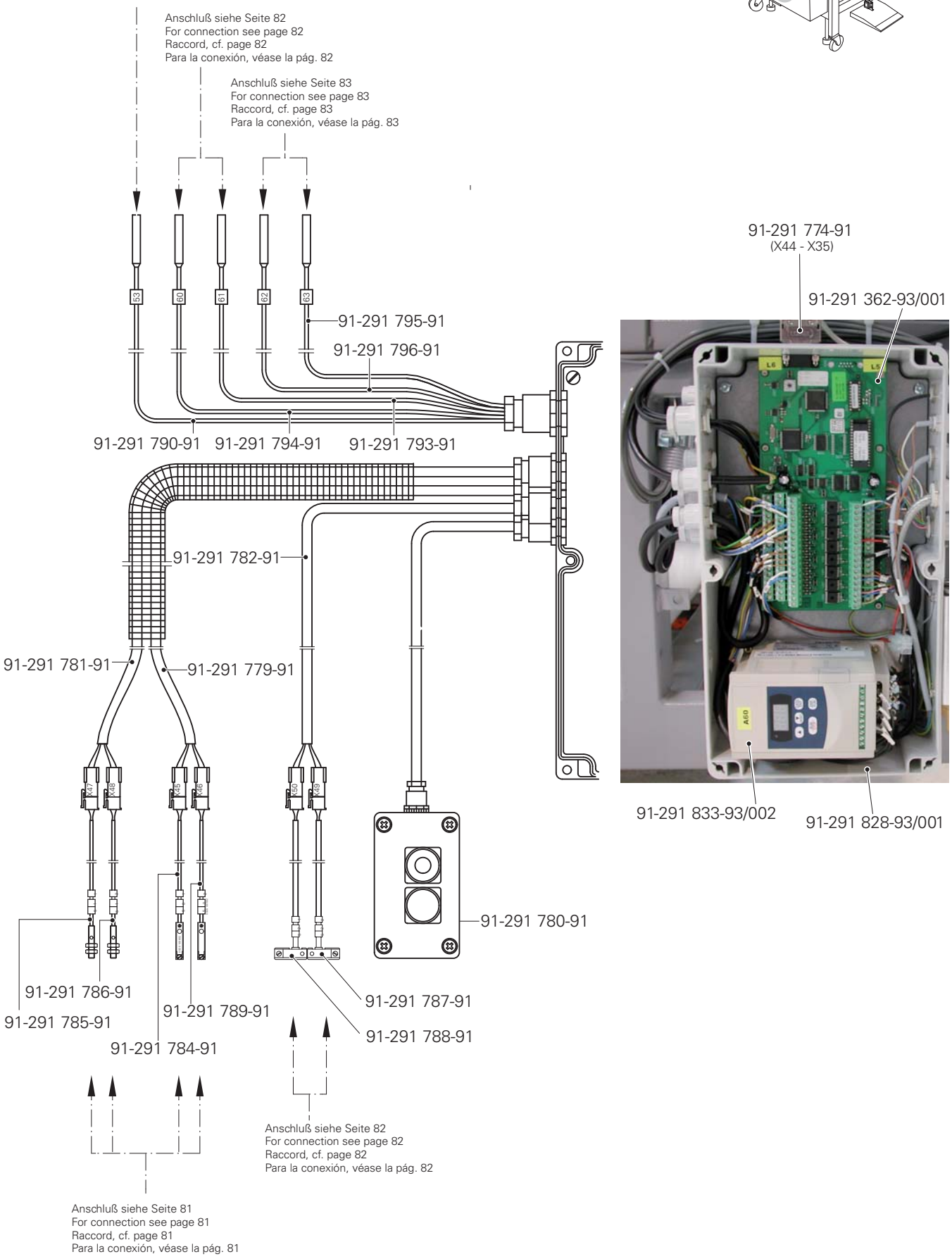

siehe Kapitel 2 Erläuterung der Schlüsselzeichen
see chapter 2 Explanation of key markings
voir le chap. 2 Explication des symboles
véase el Cap. 2 Explicaciones de los signos clave

PFAFF Industrial

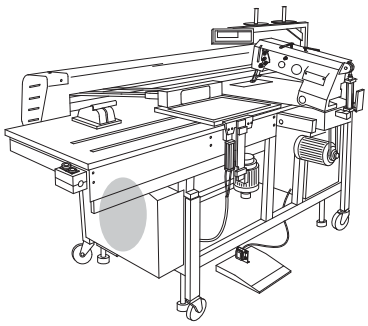

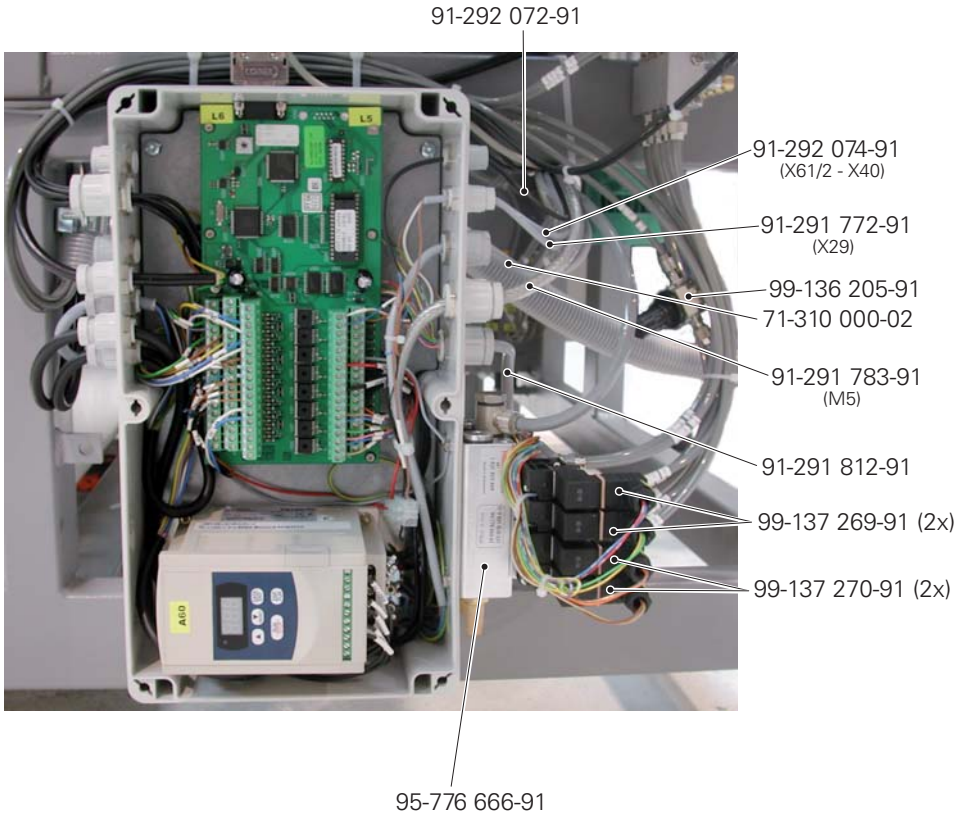
91-292 072-91
91-292 074-91
(X61/2 - X40)
91-291 772-91
(X29)
99-136 205-91
71-310 000-02
91-291 783-91
(M5)
91-291 812-91
99-137 269-91 (2x)
99-137 270-91 (2x)
95-776 666-91

No.	Seite Page Pages Página	No.	Seite Page Pages Página	No.	Seite Page Pages Página	No.	Seite Page Pages Página
11-032 390-15	40	11-130 173-15	13, 30, 35, 36, 49, 64	11-130 377-15	52, 71	11-210 169-25	77
11-032 423-15	39	11-130 173-25	39, 61	11-130 389-15	40	11-210 174-15	30, 33
11-032 582-15	68	11-130 176-15	39, 67, 73	11-130 452-15	39, 70, 71	11-225 091-15	27
11-039 179-15	43	11-130 176-25	61	11-130 461-15	41, 44	11-225 094-15	43
11-039 225-15	15, 67	11-130 179-15	27; 42, 43, 70, 71	11-130 464-15	41, 44, 45	11-225 169-25	62
11-039 228-15	42	11-130 179-25	61	11-130 533-15	48	11-225 172-15	32
11-039 240-15	12, 34	11-130 185-15	33, 61, 64	11-130 906-15	23	11-225 172-25	61, 62
11-039 306-15	12, 30	11-130 197-15	72, 77	11-132 169-15	16	11-225 175-15	33, 49
11-039 378-15	49	11-130 206-15	46, 64	11-132 172-15	31	11-225 175-25	27, 61, 62
11-039 749-15	11	11-130 224-15	17, 28, 34, 42, 43, 46	11-132 223-15	31	11-225 178-25	61
11-108 108-15	24	11-130 224-25	56, 80	11-132 292-15	18	11-225 184-15	30
11-108 120-25	16	11-130 227-15	12, 25, 47	11-132 352-15	11	11-225 184-25	59, 61
11-108 171-15	30	11-130 227-25	56, 57	11-172 127-25	16	11-225 226-15	19, 42
11-108 174-15	28	11-130 233-15	11, 41, 44	11-173 096-15	64	11-225 232-15	22, 42, 43
11-108 219-15	32	11-130 233-25	43, 56, 67	11-173 174-25	18	11-225 238-15	38, 41, 44
11-108 222-15	12, 15	11-130 239-15	11	11-174 082-15	15	11-225 292-15	64
11-108 225-15	11	11-130 239-25	55, 57	11-174 176-15	16	11-225 358-15	39, 42, 43
11-108 234-15	19	11-130 245-15	66, 75	11-180 169-25	11, 16	11-225 902-15	22
11-108 255-25	21	11-130 245-25	78	11-180 175-25	16	11-225 904-05	48
11-108 846-15	22	11-130 251-15	12, 23, 34, 38, 42	11-180 223-25	16	11-250 084-25	20
11-130 097-15	43	11-130 281-15	16	11-186 079-15	62	11-317 184-15	61
11-130 089-15	13, 16, 59, 61, 67	11-130 284-15	35, 68	11-210 038-15	66	11-317 971-15	22
11-130 092-15	30	11-130 287-15	11, 18, 23, 31, 39, 66	11-210 044-25	15	11-320 224-15	14
11-130 092-25	20	11-130 293-15	13, 29, 34, 39, 71, 74	11-210 078-15	31	11-330 082-15	67
11-130 095-15	13, 19, 30	11-130 296-15	73	11-210 078-25	59, 76	11-330 094-15	45
11-130 097-15	67	11-130 299-15	19, 81	11-210 081-15	61	11-330 166-15	15, 21, 35, 42
11-130 101-15	33, 43, 45	11-130 299-25	80	11-210 084-25	24, 78	11-330 169-15	16, 66
11-130 108-15	78	11-130 311-15	73	11-210 165-15	28	11-330 217-15	21, 27, 28, 31, 41, 44
11-130 110-15	19	11-130 353-15	33	11-210 168-15	29	11-330 220-15	15, 21, 29
11-130 113-15	71	11-130 359-15	61, 63	11-210 168-25	20	11-330 226-15	66
11-130 170-15	12, 63	11-130 365-15	48, 73	11-210 169-15	32	11-330 277-15	11, 34

No.	Seite Page Pages Página
11-330 280-15	15
11-330 283-15	11
11-330 304-15	73
11-330 352-15	11
11-330 364-15	41, 44
11-330 457-15	45
11-330 952-15	13, 17, 20, 28, 30, 33
11-330 955-15	31
11-330 960-15	17, 18, 31, 33
11-330 962-15	14, 15
11-330 964-15	17, 30, 33
11-335 280-15	15
11-335 379-15	36
11-335 902-15	17, 33
11-340 298-15	12
11-341 088-15	64
11-341 166-15	18, 31
11-341 169-15	42, 43
11-341 217-15	22
11-341 226-15	14
11-341 283-15	12
11-341 286-15	13
11-341 901-15	29
11-341 902-15	17
11-341 904-15	18
11-341 905-15	17, 30, 31, 33
11-472 193-55	69
11-472 199-55	78
11-706 169-05	15
11-724 300-55	80
11-724 907-55	57
12-005 154-25	16
12-005 171-15	30
12-005 175-15	66
12-005 195-15	23, 25
12-005 215-15	36
12-024 121-25	59, 78
12-024 151-15	77
12-024 151-25	13, 59, 61, 64, 80
12-024 171-25	12, 34, 37, 57, 66, 75, 78
12-024 191-15	12, 19, 29, 73
12-024 191-25	20, 58, 63
12-024 211-15	39, 73
12-024 231-15	73
12-024 251-15	39, 68
12-024 291-25	11
12-110 150-15	61
12-305 084-15	43, 71
12-305 084-25	20, 78
12-305 110-15	39
12-305 114-05	30
12-305 114-15	42, 43, 61, 73, 80
12-305 114-25	59, 61, 62,
12-305 144-15	15, 43, 47, 67
12-305 144-25	39, 55, 56, 57, 78, 80
12-305 174-15	29, 63, 66, 73
12-305 174-25	80
12-305 221-15	48
12-305 224-15	39, 73
12-305 264-15	39, 41, 44, 45, 70, 71, 73
12-305 314-15	39, 68
12-315 080-15	30
12-315 090-25	16
12-322 028-05	22
12-333 230-15	11, 39
12-335 151-15	72
12-335 171-15	38
12-335 210-15	49
12-360 021-05	61
12-360 061-05	31
13-360 080-05	38
13-360 082-05	38
13-360 083-05	38
13-360 084-05	38
12-360 124-05	37
12-499 150-45	61, 63
12-499 170-45	42, 43, 67, 75
12-499 190-45	73, 81
12-499 210-45	52, 80
12-499 230-45	41, 44, 45, 70, 71
12-517 250-45	41, 44
12-610 170-45	31, 66
12-610 190-45	13
12-610 200-45	31
12-610 210-45	15, 41, 44
12-610 270-45	73
12-610 310-45	15
12-610 380-45	11
12-610 570-45	70, 71
12-618 190-45	20
12-640 130-55	16, 20, 30
12-660 350-45	42
12-660 430-45	41, 44
12-660 550-45	41, 44, 73
12-710 270-12	15
13-030 530-05	35
13-030 635-05	11
13-030 641-05	11
13-033 004-05	30
13-033 091-05	16
13-033 109-05	16
13-033 280-05	64
13-033 307-05	73
13-033 400-05	41, 44
13-033 553-05	12
13-033 568-05	21
14-010 665-01	73
14-016 101-91	33
14-016 103-01	33
14-016 120-01	41, 44, 83
14-016 150-01	17
14-016 151-91	17, 31
14-018 614-91	30
14-018 644-91	17
14-031 081-01	42, 43
14-031 151-01	41, 44
14-215 013-23	28
14-215 022-33	13, 22
14-215 028-33	29
14-215 070-03	13
14-215 091-03	14
14-215 091-13	15

No.	Seite Page Pages Página
14-215 124-13	29
14-215 166-03	15
14-215 199-33	29
14-218 050-01	22, 41, 44, 66
14-218 090-01	19, 22
14-310 240-01	70, 71
14-602 901-01	20
14-650 251-05	33
14-680 420-15	33
15-032 001-45	23, 25, 26, 75
15-032 002-45	47, 75
15-032 006-45	12, 16, 34
15-120 172-05	42
15-120 743-05	42
15-120 904-05	42
15-120 915-05	31
15-125 049-05	32
15-711 050-51	18, 42
16-040 010-11	30
16-041 035-21	66
16-047 131-55	37
16-409 970-05	17
16-414 127-05	33
17-518 010-51	47
17-518 050-51	43
18-278 001-91	26, 75
18-278 005-91	23, 80
18-372 001-91	26, 64, 75
18-372 009-91	75
18-373 011-91	23
18-378 001-91	83
18-378 008-91	42, 81, 82
18-378 009-91	32
18-378 010-91	83
18-381 002-91	47
25-135 800-27	65
25-161 801-49	32
25-161 801-52	21
25-161 805-04	47
25-161 901-44	78
25-308 820-30	12, 16, 23, 25, 27, 46, 67, 75, 81
25-308 820-40	26, 46, 64, 66, 75
26-534 300-50	13
26-536 301-09	32
28-011 201-44	60
28-011 202-05	60
28-011 205-10	60
28-011 202-43	60
28-011 002-47	60
29-013 660-01	76
70-371 500-04	63
71-110 003-81	71
71-110 004-21	50
71-120 006-32	19, 24, 71
71-130 001-22	63
71-130 004-39	71
71-130 004-40	71
71-130 005-52	33, 43, 45, 78, 80, 81
71-130 006-42	46
71-140 000-41	37
71-150 000-69	50
71-160 001-40	73
71-160 003-37	73
71-190 000-50	52
71-310 000-02	85
71-370 001-31	45
71-370 001-34	67
71-370 001-58	63, 77, 78
71-370 001-59	73
71-370 001-74	77, 78
71-370 003-19	63
71-480 000-12	50
71-520 005-17	52
71-520 005-20	73
71-520 005-23	82
71-710 000-82	50
71-750 002-46	53
71-750 002-76	53
71-750 002-77	69
71-750 002-96	71
71-850 000-91	65
71-850 001-44	77
71-890 000-14	48
71-910 000-34	52
71-910 000-50	52
73-071 008-91	49
73-061 015-91	53
74-022 131-91	49
91-000 390-05	31
91-000 529-15	31
91-002 065-05	16
91-002 262-25	16
91-010 183-05	16
91-010 937-05	16
91-012 753-05	33
91-018 480-05	31
91-020 086-15	30
91-024 554-05	80
91-032 931-05	63
91-056 192-25	16, 20
91-056 193-25	16, 20
91-056 760-05	16
91-059 978-04/001	28
91-059 978-04/002	28
91-059 978-04/003	28
91-059 978-04/004	28
91-059 978-04/005	28
91-059 979-04/001	28
91-059 979-04/002	28
91-059 979-04/003	28
91-059 979-04/004	28
91-059 979-04/005	28
91-069 585-25	20
91-069 709-12	22
91-100 270-25	80
91-100 355-05	15
91-100 396-15	31
91-105 447-25	16
91-118 045-91	28
91-118 137-91	30
91-118 154-90	30
91-118 430-25	16
91-118 518-05	15

No.	Seite Page Pages Página	No.	Seite Page Pages Página	No.	Seite Page Pages Página	No.	Seite Page Pages Página
91-118 570-92	17	91-164 443-12	28	91-173 912-75/951	30	91-266 137-05	13
91-118 600-91	29	91-164 902-01	15	91-173 915-92	31	91-266 241-05	65
91-118 683-05	20	91-166 148-92	29	91-173 973-15	31	91-266 288-15	30
91-118 703-01	30	91-166 482-01	13	91-174 155-12	31	91-266 298-05	30
91-118 704-05	30	91-166 510-05	18	91-174 879-05	20	91-266 299-91	30
91-118 707-92	30	91-166 511-92	18	91-176 075-02	31	91-266 306-91	65
91-118 711-05	30, 31	91-166 518-15	13	91-176 094-05	31	91-266 316-91	30
91-118 787-15	31	91-166 520-05	14, 15	91-176 188-05	13	91-266 334-05	13
91-118 881-05	28	91-166 521-05	14, 15	91-176 199-92	15	91-266 335-01	15
91-118 884-05	28	91-166 529-05	22	91-176 204-05	15	91-266 353-05	16
91-118 887-05	28	91-166 531-05	22	91-176 288-05	31	91-266 359-05	30
91-118 889-92	28	91-166 532-05	22	91-176 289-05	31	91-266 381-05	30
91-118 893-92	29	91-166 589-05	21	91-176 290-05	31	91-266 400-05	13
91-118 898-05	29	91-166 770-91	18	91-176 302-05	15	91-266 411-25	16
91-119 121-12	30	91-166 889-05	16	91-176 309-05	15	91-266 414-05	16
91-119 704-91	17	91-167 780-05	25	91-176 315-05	15	91-266 424-91	31
91-119 705-12	17	91-168 148-92	29	91-176 324-25	16	91-266 428-01	30
91-119 763-05	15	91-168 194-71/698	16	91-176 332-25	16	91-266 448-12	31
91-129 668-25	58	91-168 341-07	11	91-176 337-15	16	91-266 456-91	16
91-129 669-75/698	58	91-168 932-15	19	91-176 357-05	31	91-266 479-91	33
91-129 670-45	58	91-169 132-15	29	91-176 373-21	16	91-266 482-05	33
91-129 671-05	58	91-170 228-91	17	91-176 378-05	16	91-266 483-05	33
91-129 917-91	60	91-170 229-11	17	91-176 431-05	16	91-266 484-05	33
91-130 035-07	11	91-170 811-92	33	91-176 438-05	31	91-266 545-91	15
91-140 199-02	31	91-171 049-05	20	91-176 464-05	16	91-266 605-05	30
91-140 239-05	30	91-171 175-12	13	91-186 659-05	30	91-266 606-91	30
91-140 676-05	31	91-171 875-12	22	91-188 163-15	30	91-266 651-05	15
91-150 709-05	28	91-172 502-72/951	19	91-229 070/895	58	91-266 652-00	31
91-150 838-05	28	91-173 085-05	29	91-264 357-05	20	91-266 727-05	15
91-162 526-05	33	91-173 572-05	31	91-264 358-05	20	91-266 757-05	16
91-164 405-05	13	91-173 911-05	30	91-266 037-05	16	91-266 786-91	31

No.	Seite Page Pages Página	No.	Seite Page Pages Página	No.	Seite Page Pages Página	No.	Seite Page Pages Página
91-266 790-12	31	91-291 770-91	50, 53	91-291 829-91	71	91-510 031-05	69
91-266 830-91	31	91-291 772-91	85	91-291 833-93/002	84	91-700 087-15	28
91-266 972-91	12	91-291 773-91	49	91-291 907-93/001	24	91-700 249-15	30
91-280 078-75/895	11	91-291 774-91	51	91-291 921-90	65	91-700 335-25	45, 77
91-280 218-91	31	91-291 775-91	71	91-291 922-90	65	91-700 510-15	17
91-290 732-91	53	91-291 779-91	81, 84	91-291 931-90	76	91-700 689-15	28
91-291 133-91	16	91-291 780-91	84	91-291 933-91	76	91-700 996-15	20
91-291 362-93/001	50, 84	91-291 781-91	81, 84	91-291 934-91	45	91-701 344-25	54
91-291 491-91	53	91-291 782-91	84	91-291 935-91	45	91-701 522-25	16
91-291 500-91	51	91-291 783-91	85	91-291 936-91	50	91-701 638-15	13
91-291 501-91	37	91-291 784-91	81, 84	91-291 944-91	33	95-295 269-90	66
91-291 505-91	64	95-291 785-91	81, 84	91-292 046-91	78	95-608 634-05	61
91-2991 506-91	53	91-291 786-91	81, 84	91-292 047-91	77	95-633 660-91	47
91-291 512-91	52	91-291 787-91	82, 84	91-292 048-91	77	95-707 683-75/893	63
91-291 555-91	26	91-291 788-91	82, 84	91-292 049-91	78	95-711 645-11	55
91-291 566-91	51	91-291 789-91	81, 84	91-292 072-91	81, 85	95-713 446-15	75
91-291 583-91	73	91-291 790-91	80, 84	91-292 074-91	81, 85	95-745 002-05	81
91-291 592-91	27	91-291 793-91	82, 84	91-292 075-91	51	95-753 577-05	43
91-291 596-91	51	91-291 794-91	82, 84	91-292 341-91	48	95-753 578-75/893	41, 44
91-291 632-91	43	91-291 795-91	83, 84	91-292 350-71/699	48	95-753 593-15	42, 43
91-291 707-91	52	91-291 796-91	83, 84	91-292 393-91	53	95-753 594-15	42, 43
91-291 751-91	53	91-291 798-91	51	91-292 394-91	53	95-753 599-11	39
91-291 757-91	52	91-291 799-91	51	91-292 396-91	53	95-753 606-05	42
91-291 758-91	51	91-291 812-91	85	91-292 397-91	53	95-753 607-05	43
91-291 759-91	35	91-291 814-91	45	91-292 398-91	53	95-753 621-05	41
91-291 760-91	50	91-291 815-.91	45	91-292 399-75/891	48	95-753 637-05	41, 44
91-291 761-91	50	91-291 816-91	53	91-292 413-93/001	50	95-753 638-05	41, 44
91-291 762-91	50	91-291 819-91	50	91-292 432-91	69	95-753 646-05	41, 44
91-291 767-91	51	91-291 823-91	52	91-292 433-91	69	95-753 650-91	41, 44
91-291 768-91	53	91-291 824-91	63	91-296 120-91	49	95-753 651-91	41, 44
91-291 769-91	51	91-291 828-93/001	84	91-501 013-75/690	30	95-753 696-05	43

No.	Seite Page Pages Página
95-756 550-25	13
95-756 551-75/895	12
95-756 552-15	12
95-756 553-71/895	12
95-756 556-01	14
95-756 557-05	14
95-756 558-05	19
95-756 559-01	13
95-756 561-15	19
95-756 562-15	19
95-756 563-75/895	11
95-756 564-71/895	11
95-756 566-12	13
95-756 567-25	13
95-756 570-91	12
95-756 571-91	19
95-756 572-05	13
95-756 573-75/895	12
95-756 574-05	13
95-756 575-15	19
95-774 459-25	20
95-774 460-91	20
95-774 464-25	20
95-774 466-91	20
95-775 320-91	27
95-775 322-05	27
95-775 394-15	32
95-775 421-91	17
95-775 422-91	17
95-775 425-01	15
95-775 427-05	11
95-775 428-05	34
95-775 431-91	34
95-775 433-05	23
95-775 434-15	23
95-775 435-92	22
95-775 437-15	34
95-775 438-05	34
95-775 441-15	11
95-775 446-12	33
95-775 447-91	26
95-775 449-75/893	11
95-775 450-05	15
95-775 451-91	13
95-775 452-91	13
95-775 455-12	13
95-775 456-05	13
95-775 457-05	13
95-775 459-05	13
95-775 462-05	13
95-775 463-05	13
95-775 467-92	11
95-775 468-05	11
95-775 470-05	34
95-775 471-05	34
95-775 472-92	21
95-775 473-90	17
95-775 476-05	21
95-775 477-91	34
95-775 481-05	15
95-775 482-12	28
95-775 483-05	29
95-775 484-05	29
95-775 485-92	29
95-775 486-05	28
95-775 487-05	33
95-775 488-05	31
95-775 492-91	28
95-775 491-15	11
95-775 492-91	28
95-775 493-71/951	29
95-775 495-05	21
95-775 497-15	36
95-775 499-15	34
95-775 500-05	23
95-775 509-05	70, 71
95-775 511-15	70, 71
95-775 513-05	41, 44
95-775 514-05	70, 71
95-775 516-05	73
95-775 518-05	70, 71
95-775 520-91	70, 71
95-775 525-15	73
95-775 527-15	73
95-775 529-75/893	73
95-775 530-05	73
95-775 531-05	73
95-775 532-05	73
95-775 533-15	42, 43
95-775 534-91	40
95-775 535-01	41, 44, 83
95-775 536-05	42, 43
95-775 537-05	42
95-775 538-05	43
95-775 540-11	41, 44
95-775 541-91	41, 44
95-775 542-75/893	41, 44
95-775 543-71/893	41, 44
95-775 544-71/893	41, 44, 83
95-775 571-05	44
95-775 572-05	41
95-775 581-15	40
95-775 582-15	40
95-775 606-71/893	39
95-775 607-71/893	39
95-775 610-71/893	39
95-775 612-55	39
95-775 613-15	41, 44
95-775 620-15	41, 44
95-775 658-05	43
95-775 664-71/893	71
95-775 665-75/893	71
95-775 666-15	71
95-775 674-71/893	73
95-775 683-15	68
95-775 687-05	68
95-775 699-75/895	56
95-775 701-75/893	56
95-775 715-90	68
95-775 718-75/895	57
95-775 732-05	56
95-775 733-05	57
95-775 764-71/895	39
95-775 796-91	72

No.	Seite Page Pages Página
95-775 800-91	16
95-775 823-71/895	21
95-775 851-75/893	74
95-775 880-05	72
95-775 905-15	37
95-775 908-11	17
95-775 912-11	33
95-775 913-15	59
95-775 914.91	17
95-775 915-05	22
95-775 919-05	21, 35
95-775 921-11	35
95-775 929-71/698	16
95-775 930-25	16
95-775 937-25	12, 16
95-775 939-91	16
95-775 940-01	32
95-775 941-05	32
95-775 943-91	23
95-775 945-91	26
95-776 042-91	48
95-776 082-05	38
95-776 111-15	59
95-776 299-05	40
95-776 358-05	38
95-776 418-05	42
95-776 440-05	57
95-776 453-91	39
95-776 558-75/893	45
95-776 588-05	42
95-776 596-05	27

No.	Seite Page Pages Página
95-776 605-05	81
95-776 607-75/893	39
95-776 610-91	83
95-776 611-91	81, 82
95-776 612-11	81
95-776 613-15	81
95-776 614-11	82
95-776 615-15	81
95.776 616-05	82, 83
95-776 617-05	83
95-776 620-15	82
95-776 622-91	82
95-776 625-15	80
95-776 626-05	80
95-776 627-91	80
95-776 632-91	46
95-776 639-05	62
95-776 640-05	61
95-776 641-05	61
95-776 642-05	61
95-776 647-15	82
95-776 652-01	61
95-776 653-01	61
95-776 655-05	42
95-776 656-05	42
95-776 658-45	42
95-776 658-91	42
95-776 666-91	85
95-776 676-05	61
95-776 677-04/010	61
95-776 677-04/020	61

No.	Seite Page Pages Página
95-776 677-04/050	61
95-776 677-04/100	61
95-776 677-04/150	61
95-776 677-04/200	61
95-776 677-04/300	61
95-776 677-04/500	61
95-776 678-01	82
95-776 679-05	83
95-776 685-05	82
95-776 698-75/893	39
95-776 699-75/893	39
95-776 700-90	43
95-776 701-15	43
95-776 710-71/893	39
95-776 721-75/895	80
95-776 748-15	83
95-776 749-05	57
95-776 750-05	55
95-776 756-75/895	55
95-776 774-01	61
95-776 777-90	62
95-776 778-01	62
95-776 781-05	62
95-776 782-05	62
95-776 784-05	80
95-776 785-91	83
95-776 786-91	82
95-776 787-21	62
95-776 788-21	62
95-776 790-91	81
95-776 795-75/895	55

No.	Seite Page Pages Página
95-776 797-75/895	54
95-776 798-75/895	80
95-779 799-75/895	80
95-778 000-01	62
95-778 002-15	13
95-778 003-15	13
95-778 004-15	64
95-778 005-15	64
95-778 006-05	64
95-778 008-75/895	54
95-778 012-25	62
95-778 013-05	62
95-778 021-75/895	80
95-778 025-15	64
95-778 026-90	64
95-778 027-75/895	55
95-778 029-75/895	80
95-778 031-91	80
95-778 033-05	39
95-778 035-05	81
95-778 043-93/001	64
95-778 043-93/002	64
95-778 043-93/003	64
95-778 043-93/004	64
95-778 044-91	25
95-778 049-25	64
95-778 050-05	64
95-778 052-90	76
95-778 053-71/893	63
95-778 054-45	62
95-778 066-75/893	46

No.	Seite Page Pages Página
95-778 067-75/895	43
95-778 077-91	75
95-778 081-91	30
95-778 090-05	59
95-778 135-15	62
95-778 162-15	59
95-778 164-91	33
95-778 165-05	33
95-778 166-15	33
95-778 175-91	16
95-778 182-91	24
95-778 183-15	33
95-778 186-05	82
95-778 191-05	42
95-778 192-05	42
95-778 197-04/010	40
95-778 197-04/020	40
95-778 198-93/018	13, 64
95-778 198-93/022	13, 64
95-778 198-93/026	13, 64
95-778 198-93/030	13, 64
95-778 199-25	13, 64
95-778 200-93/018	13, 64
95-778 200-93/022	13, 64
95-778 200-93/026	13, 64
95-778 200-93/030	13, 64
95-778 210-05	61
95-778 225-05	78
95-778 226-05	56
95-778 227-05	78
95-778 228-15	78
95-778 229-75/895	56
95-778 230-75/895	56
95-778 231-05	77
95-778 232-75/895	77
95-778 233-05	77
95-778 236-05	43
95-778 237-05	42
95-778 240-15	66
95-778 241-15	66
95-778 242-15	66
95-778 243-15	66
95-778 244-15	66
95-778 245-15	66
95-778 246-05	66
95-778 247-05	42
95-778 249-05	42, 43
95-778 250-05	38
95-778 251-15	81
95-778 252-15	81
95-778 257-05	61
95-778 258-05	67
95-778 259-05	67
95-778 276-05	61
95-778 282-05	15
95-778 297-71/893	39
95-778 340-95	13
95-778 346-75/895	39
95-778 347-91	61
95-778 348-05	61
95-778 351-05	61
95-778 356-91	59
95-778 357-05	59
95-778 358-05	59
95-778 366-90	67
95-778 367-05	67
95-778 368-05	67
95-778 370-05	67
95-778 371-15	67
95-778 372-91	15
95-778 373-15	67
95-778 374-91	16
95-778 375-75/893	39
95-778 388-15	15
95-778 403-91	31
95-778 404-91	15
95-778 405-91	15
95-778 412-05	49
95-778 511-05	31
95-778 556-05	61
99-115 505-91	26, 83
99-133 283-15	29
99-133 753-91	12
99-133 857-05	46
99-133 920-91	32
99-134 206-05	12, 27
99-134 207-05	16
99-134 299-91	30
99-134 421-91	30
99-134 501-91	75
99-134 815-91	39
99-134 851-91	26
99-134 886-91	25
99-134 935-91	39, 70, 71
99-135 001-95	46, 67, 81
99-135 002-95	23, 65
99-135 066-91	16
99-135 233-91	27, 66
99-135 298-91	64
99-135 353-91	46, 66
99-135 431-91	47
99-135 490-91	12, 16, 23, 27, 34, 80, 81
99-135 496-95	46, 64
99-135 601-91	36
99-135 709-91	59, 61
99-135 809-91	36
99-135 818-05	46
99-135 819-05	46
99-135 835-05	46
99-135 911-91	25, 27, 30, 67
99-136 071-95	12, 46, 81
99-136 205-91	85
99-136 235-91	12, 34
99-136 345-91	39
99-136 396-91	30, 32
99-136 409-91	32
99-136 429-91	66
99-136 585-95	38, 55
99-136 601-91	23
99-136 700-05	25
99-136 846-91	68
99-137 005-15	76
99-137 077-91	26

No.	Seite Page Pages Página
99-137 079-05	11
99-137 087-05	70, 71
99-137 151-45	20
99-137 169-91	64
99-137 170-91	47
99-137 171-91	59
99-137 173-91	42
99-137 181-91	26
99-137 185-95	26
99-137 206-91	38
99-137 269-91	46, 85
99-137 270-91	46, 85
99-137 293-91	81
99-137 297-91	82
99-137 376-05	38
99-137 502-91	67
99-137 630-91	59
99-137 721-91	66
99-136 235-91	12, 34
99-136 345-91	39
99-136 396-91	30, 32
99-136 409-91	32
99-136 429-91	66
99-136 585-95	38, 55
99-136 601-91	23
99-136 700-05	25
99-136 846-91	68
99-137 005-15	76
99-137 077-91	26
99-137 079-05	11
99-137 087-05	70, 71

No.	Seite Page Pages Página
99-137 151-45	20
99-137 169-91	64
99-137 170-91	47
99-137 171-91	59
99-137 173-91	42
99-137 181-91	26
99-137 185-95	26
99-137 206-91	38
99-137 269-91	46, 85
99-137 270-91	46, 85
99-137 293-91	81
99-137 297-91	82
99-137 376-05	38
99-137 502-91	67
99-137 630-91	59
99-137 721-91	6

PFAFF® Industrial



Europäische Union
Wachstum durch Innovation – EFRE



PFAFF Industriesysteme
und Maschinen AG

Hans-Geiger-Str. 12 - IG Nord
D-67661 Kaiserslautern

Telefon: +49 - 6301 3205 - 0
Telefax: +49 - 6301 3205 - 1386
E-mail: info@pfaff-industrial.com

Hotlines:

Technischer Service / Technical service:
Service technique / Servicio técnico: +49 - 175 2243-101

Nähtechnik-Fachberatung / Application consultance:
Conseiller de couture et technique / Asesor técnico: +49 - 175 2243-102

Ersatzteile-Hotline / Spare-parts hotline:
Hotline - Pièces détachées / Hotline Repuestos: +49 - 175 2243-103

Gedruckt in der BRD / Printed in Germany / Imprimé en la R.F.A. / Impreso en la R.F.A

© PFAFF Industriesysteme und Maschinen AG 2009, PFAFF is the exclusive trademark of VSM Group AB.PFAFF Industriesysteme und Maschinen AG is an authorized licensee of the PFAFF trademark.