PFAFF® Industrial

3588 -05/020 -15/020

TEILELISTE
PARTS LIST
LISTE DE PIÈCES
LISTA DE PIEZAS

Diese Teileliste hat für Maschinen
ab nachfolgender Seriennummer Gültigkeit:

This parts list applies to machines
from the following serial numbers onwards:

Cette liste de pièces est valable pour les machines
au numéros de série à partir de:

Esta liste de piezas tiene validez para máquinas
a partir del número de serie siguiente:

2 792 153 →

296-12-19 094
DE / EN / FR / ES 07.12

Alle Informationen und Abbildungen waren zum Zeitpunkt der Druckgebung auf dem neusten Stand.

Technische Änderungen vorbehalten!

Der Nachdruck, die Vervielfältigung sowie die Übersetzung - auch auszugweise - aus PFAFF-Teilelisten ist nur mit unserer vorherigen Zustimmung und mit der Quellenangabe gestattet.

At the time of printing, all information and illustrations contained in thisa document were up to date.

Subject to alteration!

The reprinting, copying or translation of PFAFF Parts lists whether in whole or in part, is only pemitted with our previous permission and with written reference to the source.

Au moment de la remise à l'imprimeur, toutes les informations et figures se rapportant à cette machine correspondaient à l'ètat actuel des connaissances.

Sous rèserve de modifications techniques!

Aucune reproduction, polycopie ou traduction - même par extraits - des listes de pièces PFAFF ne peut être effectuée, à condition d'en indiquer l'orgine, sans notre autorisation expresse.

Todas las informaciones e ilustraciones de este manual estaban al día en el momento de entregarse para su impresión.

¡ Salvo modificaciones técnicas!

La reimpresión, reproducción y traducción - aunque sólo sea parcial - de las listas de piezas PFAFF sólo está permitida con nuestro permiso previo e indicando la fuente.

PFAFF Industriesysteme
und Maschinen AG

Hans-Geiger-Str. 12 - IG Nord
D-67661 Kaiserslautern

Seite
Page
Page
Página

0 Wichtiger Hinweis 7
Important note
Avis important
Observación importante

1 Vorwort 8
Foreword
Avant-propos
Notas preliminares

2 Erläuterung der Schlüsselzeichen 9
Explanation of key markings
Explication des symboles
Explicaciones de los signos clave

3 Nähmaschine
Sewing machine
Tête de machine
Máquina de coser

3.01 Gehäuseteile 11
Housing sections
Parties du corps
Piezas del cárter

3.02 Kopfteile 12
Needle head parts
Pièces de tête
Piezas de la cabeza

3.03 Armteile 15
Arm parts
Pièces de bras
Piezas del brazo

3.04 Grundplattenteile 25
Bedplate parts
Pièces du plateau fondamental
Piezas del carter

4 Tischplatte 36
Table top
Plateau de table
Tablero de costure

5 Gestell mit Anbauteilen 37
Stand with assembly parts
Báti avec éléments de montage
Barrcada con piezas de montje

6 X-Y Antrieb 39
X-Y drive
Systéme de commande X-Y
Grupo de accionamiento “X-Y“

Seite
Page
Page
Página

7 Stapler 45
Stacker
Empileur
Apilador

8 Umbugger 51
Folder
Remplieur
Grupo dobiador

9 Pneumatische Ausrüstung 58
Pneumatic equipment
Equipement pneumatique
Equipo neumatico

10 Elektrische Ausrüstung
Electrical equipment
Equipement éléctrique
Equipo eléctrico

10.01 Bedienfeld 64
Control panel
Panneau de commande
Panel de mandos

10.02 Notausschalter und Nähmotor 65
Emergency shut-off and sewing motor
Interrupteur d'arrét d'urgence et moteur de machine à coudre
Interruptor de emergence y motor máquina de coser

10.03 Zweihandbedienung 66
Operation with both hands
Commande à deux maíns
Manejo a dos manos

10.04 Steuergerät 67
Control device
Boîte de commande
Caja de mandos

10.05 Saugeinrichtung 78
Vacuum system
Dispositif d'aspiration
Dispositivo de aspiración

10.06 Stoffrückhaltevorrichtung 79
Workpiece retainer
Dispositif de rétension du tissu
Dispositivo de retención del material

11 Verkleidung 80
Cover panel
Carters
Revestimiento

Seite
Page
Page
Página

12 Garnrollenständer 85
Reel stands
Porte-bobines
Portacarretes

13 Einstellehren 86
Adjustment gauges
Galibres
Galibres de ajuste

14 Schmiermittel-Übersicht 87
Overview of lubricants
Tableau de lubrifiants
Tabla de lubricantes

15 Abweichende Teile der PFAFF 3588-15/020 88
Different parts for PFAFF 3588-15/020
Piéces divergentes de la PFAFF 3588-15/020
Piezas de la PFAFF 3588-15/020 que son diferentes

16 Optionen
Options
Options
Opciones

16.01 Höhenverstellung für Gestell 96
Vertical adjustment for frame
Réglage de la hauteur du bâti
Regulación de la altura del bastidor

16.02 Transportrolle 101
Feed roller
Galet d'entraînement
Rodillo el transporte

16.03 Anbausatz für Programmerkennung 102
Add-on kit for program identification
Kit pour reconnaissance de programme
Kit para identification del programa

16.04 Anbausatz für Magnet 103
Add-on kit for soleniod
Jeu de piéces adaptables pour electro-aimant
Juego de piezas acoptables para Electroimán

16.05 Bausatz für breiten Saum 104
Kit for wide hem
Kit pour ourlet large
Juego de montage para dobladillo ancho

16.06 Ablagebox 105
Collection box
Boîte à prince
Caja de apilado

Seite
Page
Page
Página

16.07 Halter für Laser 105
Laser part set holder
Support à laser
Sujeción de laser

16.08 Fußtaster mit Leitung 106
Foot control with cord
Interrupteur au pied, avec cable
Interruptor de pie, con cable

16.09 Teilesatz vollst. (Standardausführung) 107
Part set assy. (Standard version)
Jeu de piéces comp. (Versíon standard)
Juego de piezas compl. (tipo estándard)

16.10 Teilesatz für Etiketten 111
Part set for labels
Jeu de piéces pour les étiquettes
Juego de piezas para etiquetas

16.11 Teilesatz für Multisize 115
Multi-size part set
Jeu de piéces pour multi-taille
Juego de piezas para tailas múltiples

16.12 Teilesatz für Patten 117
Part set for flaps
Jeu de piéces pour pattes
Juego de piezas para solapas de bolsillo

16.13 Teilesatz für variablen Nähschlitz 121
Part set for variable sewing slot
Jeu de piéces pour fente variable de couture
Juego de piezas para ranura variable de costura

16.14 Anbausatz für vorgebuggte Taschen 123
Add-on kit pro-folded-pockets
Kit pour poches-conformées
Conjunto de piezas para bolsillo predoblado

16.15 Anbausatz für Cargotaschenabweiser 124
Add-on kit for cargo pocket deflector
Kit pour déviateur poche cargo
Kit para desviador do bolsillo de fuelle

16.16 Adapter für Teilesätze der PFAFF 3568 129
Gauge parts adapter for the PFAFF 3568
Adapteur de kits pour la PFAFF 3568
Adaptador para jurgos de piezas de la PFAFF 3568

17 Index (Teilenummern / Seitenzahlen) 130
Index (part numbers / page numbers)
Index (numéros de pièces, de pages)
Index (números de pieza / números de página)

Achtung!



Wir machen ausdrücklich darauf aufmerksam, daß Ersatz- und Zubehörteile, die nicht von uns geliefert werden, auch nicht von uns geprüft und freigegeben sind. Der Einbau und / oder die Verwendung solcher Produkte kann daher u. Umständen konstruktiv vorgegebene Eigenschaften Ihrer Maschine negativ verändern. Für Schäden, die durch die Verwendung von Nicht-Originalteilen entstehen, übernehmen wir keine Haftung!

Caution!



We warn you expressively that spare parts and accessories that are not supplied by us are not tested and released by us.
Fitting or using these products may therefore have negative influences on features that depend on the machine design.
We are not liable for any damage caused by the use of non-Pfaff parts!

Attention!



Nous attirons expressément votre attention sur le fait que les pièces de rechange et accessoires qui n'ont pas été livrés par nous n'ont pas non plus été contrôlés et agréés par nous.
C'est pourquoi le montage et/ou l'utilisation de telles pièces peut éventuellement entraîner l'altération des caractéristiques de construction de votre machine.
Par conséquent, nous n'assumons aucune responsabilité pour les dommages causés par l'emploi de pièces qui ne sont pas d'origingle!

¡Atención!



Se hace observar que en el caso de piezas de recambio y accesorios que no hayan sido suministrados por nosotros, quiere decir que non han sido sometidas por nuestra parte a un control y que no se les ha dado el visto bueno.
Por esta razón, el montaje y/o empleo de tales productos puede repercutir negativamente en las características previstas en su máquina.
¡Para los daños que eventualmente pudiesen presentarse al utilizar piezas no originales, no asumimos ninguna garantía!

- Die Seriennummer der Maschine, für die diese Teileliste Gültigkeit hat, ist auf der Titel-seite aufgeführt.
- Alle Teile sind so abgebildet, wie sie in der Maschine funktionsmäßig zusammengehören.
- Gestrichelt dargestellte Teile zeigen angrenzende Teile aus anderen Funktionsgruppen.
- Im oberen Teil der Bildseiten befindet sich eine Gesamtansicht der Maschine .
- Der Einbauort der dargestellten Teile wird durch eine gerasterte Fläche gekennzeichnet.
- Einrahmungen auf den Bildseiten zeigen, aus welchen Einzelteilen sich die Gruppenteile zusammensetzen.
- Die auf den Bildseiten verwendeten Schlüsselzeichen (☐ ; 2 ; 3 usw.) sind im Kapitel "Erläuterungen der Schlüsselzeichen" aufgelistet.

- The serial number of the machine to which this parts list applies is indicated on the cover page.
- All parts are illustrated in function groups with the parts which they function together with in the machine.
- Parts illustrated with broken lines are parts from other function groups which border on the illustrated function group.
- The above section of the page of illustrations contains a total view of the machine. The place for the installation of the parts pictured here is marked by the grid.
- The framed-in sections on the illustration pages show the individual parts comprising a group.
- The key markings used on the illustrated pages (☐ ; 2 ; 3 etc.) are listed in the chapter "Explanation of key markings".

- Le numéro de série de la machine pour laquelle cette liste de pièces est valable est indiqué sur la première page.
- Toutes les pièces sont représentées en fonction de leur groupement fonctionnel dans la machine.
- Les pièces hâchurées indiquent les pièces limitrophes de groupes de fonctions différents.
- La partie supérieure des pages de figures comprend une présentation globale de la machine. L'emplacement des pièces représentées est signalé par quadrillages.
- Les parties encadrées sur les pages à illustrations reprèsentent les pièces individuelles formant groupe.
- Vous trouverez au chapitre „Explication des symboles“ une liste des symboles utilisés sur les pages de figures (☐ ; 2 ; 3 etc.)

- El número de serie de la máquina para la cual tiene validez esta lista de piezas va indicado en la página de título.
- odas las piezas están ilustradas tal como aparecen en la máquina para su funcionamiento.
- Las piezas representadas con rayitas muestran piezas colindantes de otros grupos de funciones.
- En la parte superior de las páginas ilustradas se puede ver una vista en conjunto de la máquina.
- El lugar de montaje de la pieza representada va caracterizada mediante una superficie reticulada.
- Los recuadros en las páginas ilustradas indican las piezas individuales de que se componen los grupos.
- Los signos clave (☐ ; 2 ; 3 etc.) empleados en las páginas con ilustraciones van listados en el capítulo „Explicaciones de los signos clave“

3 Geklebt
Part cemented
Pièce collée
Pieza pegada

3/1 Gesichert mit Loctite
Secured with Loctite
Bloqué par Loctite
Asegurado con loctite

3/4 Selbstklebend
Self-adhesive
Auto-adhesif
Autoadesivo

6 Nadeldicke und Spitzenform bei Bestellung angeben.
Needle size and style of point to be stated on order.
Préciser la grosseur de l'aiguille et la forme de la pointe à la commande.
Grosor de aguja y forma de la punta, indíquese en los pedidos

27/2 Eingeklammerte Zahl = Dicke in mm.
Number in brackets = thickness in mm.
Chiffre entre parenthèses =épaisseur en mm.
Cifra entre paréntesis = espesor en mm.

27/5 Eingeklammerte Zahl = Länge in mm.
Number in brackets = length in mm.
Chiffre entre parenthèses =longueur en mm.
Cifra entre paréntesis = largura en mm.

27/19 Eingeklammerte Zahl = Stichlochbreite in mm.
Number in brackets = needle hole width in mm..
Chiffre entre parenthèses =lageur du trou d'aiguille en mm.
Cifra entre paréntesis = anchura del agujero passante para la aguja en mm.

27/20 Eingeklammerte Zahl = Stichlochdurchmesser in mm.
Number in brackets = needle hole diameter in mm..
Chiffre entre parenthèses =diamétre du trou d'aiguille en mm.
Cifra entre paréntesis = diámetro del agujero passante para la aguja en mm.

28 Sonderausführung
Special version
Version spéciale
Tipo especial

32 Beim Einbau dieses Teiles wird für die Paßgenauigkeit zum Anschlußteil keine Garantie übernommen; zweckmäßig vollständiges Aggregat bestellen.
No guarantee is assumed that this part will fit the mating part; it is best to order a complete assembly.
Aucune garantie ne pourra être assurée quant à la précision d'ajustage de cette pièce avec lapièce correspondante; il est indiqué de commander un mécanisme complet.
Al montar esta pieza no se asume garantia alguna en cuanto a la tolerancia y precisión de ajuste respecto a la pieza correspondiente; por esta razón, se recomienda pedir el grupo completo.

40/2 Tränken mit 28-011 201-44; Bestellnummer siehe Seite 87.
Soak with 28-011 201-44; for part number see page 87.
Imbiber d'huile 28-011 201-44; nº de commande, voir page 87.
Empape con aceite 28-011 201-44; para el número de pedido véase la página 87.

40/3 Fetten mit 28-011 202-47; Bestellnummer siehe Seite 87.
Grease with 28-011 202-47; for part number see page 87.
Graisser avec de la graisse 28-011 202-47; nº de commande, voir page 87.
Engrase con grasa 28-011 202-47; para el número de pedido véase la página 87.

40/4 Fetten mit 28-011 202-43; Bestellnummer siehe Seite 87.
Grease with 28-011 202-43; for part number see page 87.
Graisser avec de la graisse 28-011 202-43; nº de commande, voir page 87.
Engrase con grasa 28-011 202-43; para el número de pedido véase la página 87.

40/5 Ölen mit 28-011 201-44; Bestellnummer siehe Seite 87.
Oil with 28-011 201-44; for part number see page 87.
Huiler avec de la graisse 28-011 201-44; nº de commande, voir page 87.
Lubrifique con grasa 28-011 201-44; para el número de pedido véase la página 87.

40/13 Fetten mit 28-011 202-05; Bestellnummer siehe Seite 87.
Grease with 28-011 202-05; for part number see page 87.
Graisser avec de la graisse 28-011 202-05; nº de commande, voir page 87.
Engrase con grasa 28-011 202-05; para el número de pedido véase la página 87.

40/22 Füllen mit 28-011 202-10; Bestellnummer siehe Seite 87.
Top up with 28-011 202-10; for part number see page 87.
Remplir de 28-011 202-10; nº de commande, voir page 87.
Rellene con 28-011 202-10; para el número de pedido véase la página 87.

81/1 Stückzahl je nach Bedarf.
Quantity as required.
Nombre en fonction besoin.
Cantidad según sea necesario.

81/3 Verwendung je nach Bedarf.
To be used required.
Utilisation en fonction des besoins.
Utilización, según sea necesario

96 Länge angeben.
State length.
Préciser longeur.
Indiquese la largura.

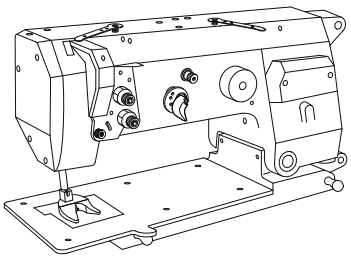

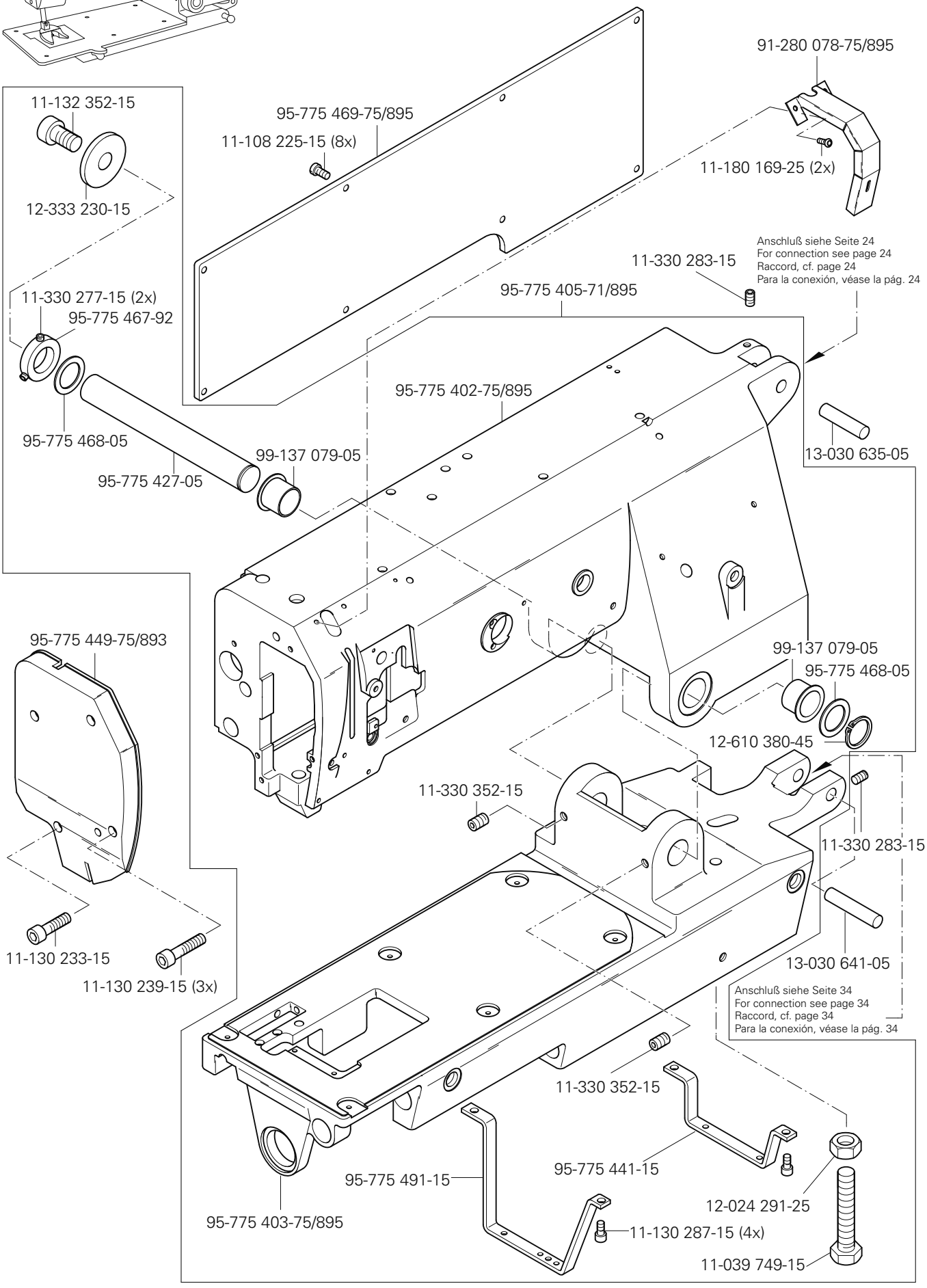
91-280 078-75/895
11-132 352-15
95-775 469-75/895
11-108 225-15 (8x)
11-180 169-25 (2x)
12-333 230-15
Anschluß siehe Seite 24
For connection see page 24
Raccord, cf. page 24
Para la conexión, véase la pág. 24
11-330 283-15
11-330 277-15 (2x)
95-775 405-71/895
95-775 467-92
95-775 402-75/895
95-775 468-05
99-137 079-05
13-030 635-05
95-775 427-05
95-775 449-75/893
99-137 079-05
95-775 468-05
12-610 380-45
11-330 352-15
11-330 283-15
11-130 233-15
13-030 641-05
11-130 239-15 (3x)
Anschluß siehe Seite 34
For connection see page 34
Raccord, cf. page 34
Para la conexión, véase la pág. 34
11-330 352-15
95-775 441-15
95-775 491-15
12-024 291-25
95-775 403-75/895
11-130 287-15 (4x)
11-039 749-15

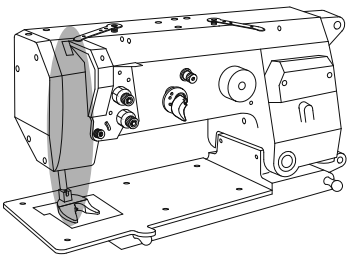

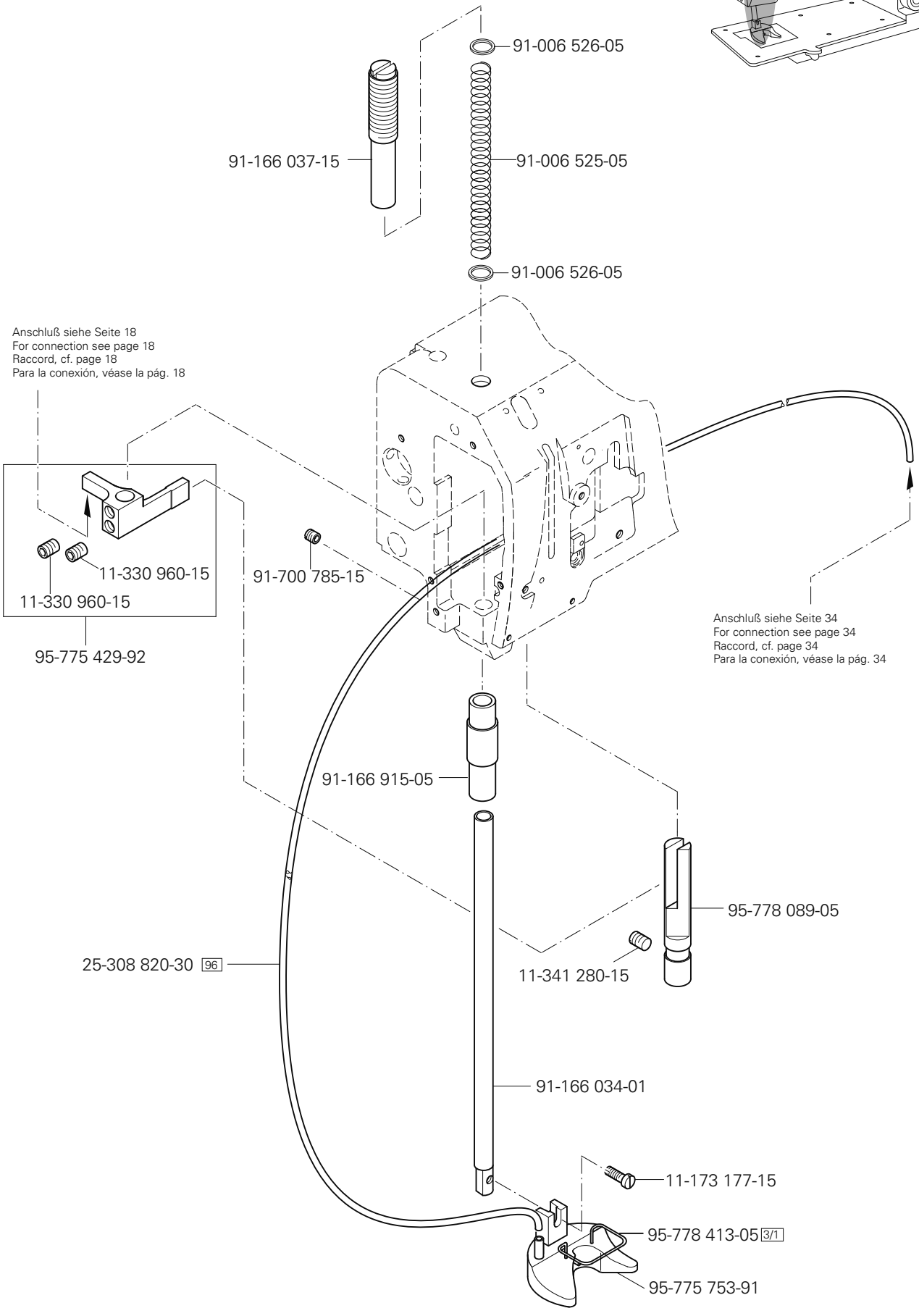

siehe Kapitel 2 Erläuterung der Schlüsselzeichen
see chapter 2 Explanation of key markings
voir le chap. 2 Explication des symboles
véase el Cap. 2 Explicaciones de los signos clave

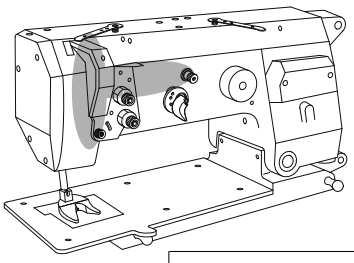

11-330 220-15 (2x)
91-176 315-05 (2x)
91-176 302-05
11-330 166-15
91-164 928-91
91-164 902-01
91-164 930-91
siehe Seite 15
see page 15
voir page 15
véase la página 15
12-610 210-45 (2x)
91-119 763-05
91-118 518-05
11-039 225-15
95-775 424-91
11-335 280-15
12-710 270-12
91-166 520-05 (2x)
91-166 521-05
14-215 091-13 40/3
91-266 727-05
12-610 310-45
91-176 204-05
14-215 166-03 40/3
40/2
91-266 335-01
Anschluß siehe Seite 30
For connection see page 30
Raccord, cf. page 30
Para la conexión, véase la pág. 30
11-330 962-15 (2x)
91-176 199-92
11-330 962-15 (2x)
91-176 199-92
11-330 280-15 (2x)
11-174 082-15
91-266 651-05
11-210 044-25
91-266 545-91
für 3588 -15/020 siehe Seite 88
for 3588 -15/020 see page 88
pour 3588 -15/020 voir page 88
para 3588 -15/020 véase la página 88
95-778 282-05
40/3 14-215 166-03 (2x)
91-176 204-05
für 3588 -15/020 siehe Seite 88
for 3588 -15/020 see page 88
pour 3588 -15/020 voir page 88
para 3588 -15/020 véase la página 88
91-176 309-05
95-775 425-01
91-119 015-15
3/1 91-100 355-05
91-100 355-05 3/1
11-130 170-15
91-119 015-15
11-130 170-15
System 134 6
Systeme 134 6
Sistema 134 6

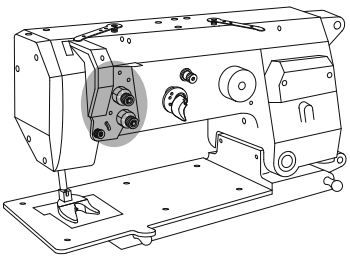

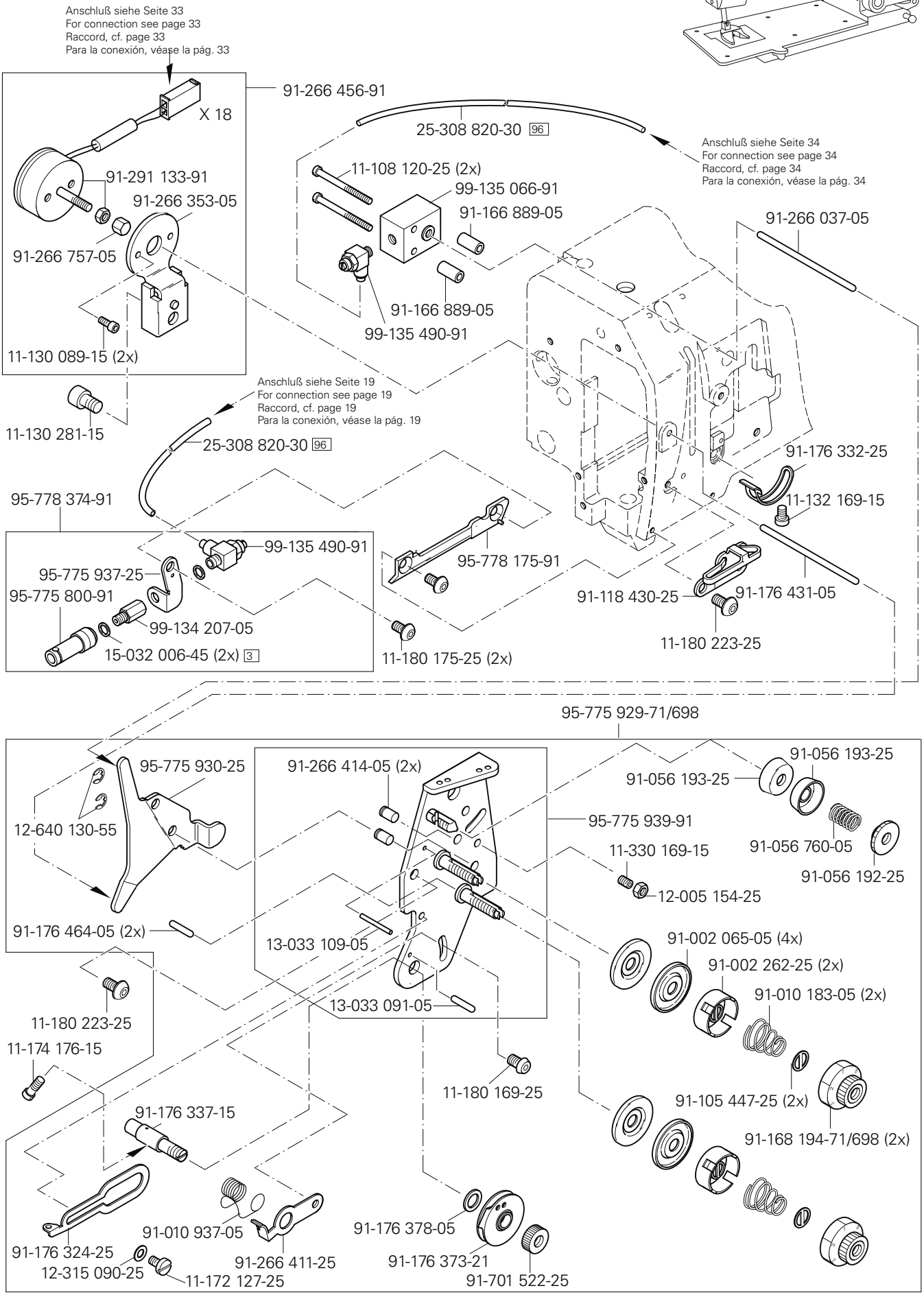

siehe Kapitel 2 Erläuterung der Schlüsselzeichen
see chapter 2 Explanation of key markings
voir le chap. 2 Explication des symboles
véase el Cap. 2 Explicaciones de los signos clave

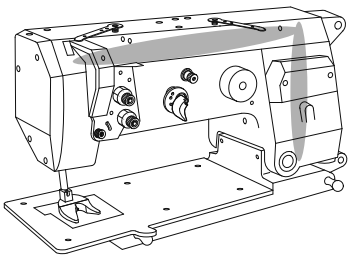

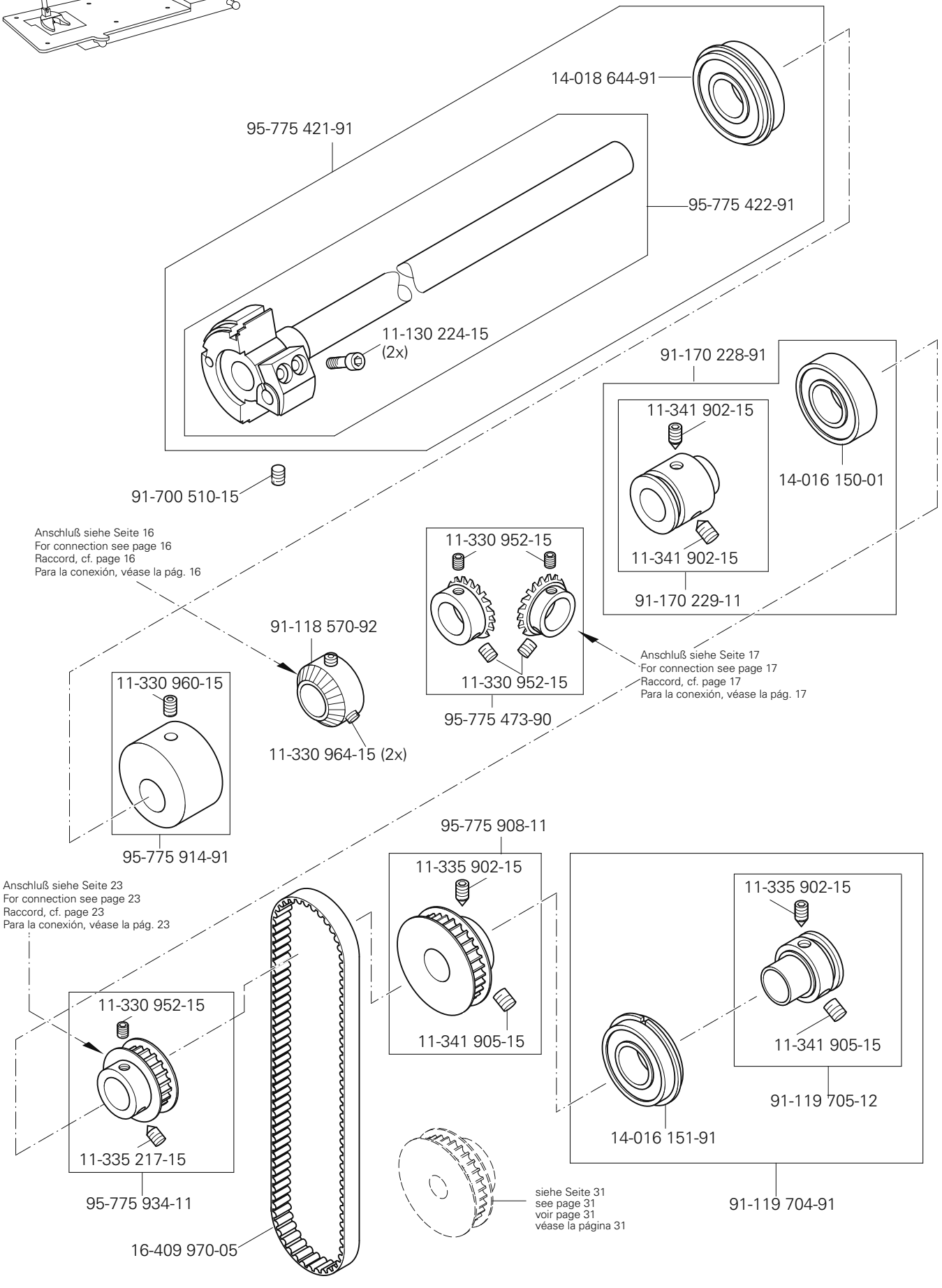
14-018 644-91
95-775 421-91
95-775 422-91
11-130 224-15
(2x)
91-700 510-15
91-170 228-91
11-341 902-15
14-016 150-01
11-341 902-15
91-170 229-11
Anschluß siehe Seite 16
For connection see page 16
Raccord, cf. page 16
Para la conexión, véase la pág. 16
11-330 952-15
11-330 952-15
95-775 473-90
Anschluß siehe Seite 17
For connection see page 17
Raccord, cf. page 17
Para la conexión, véase la pág. 17
91-118 570-92
11-330 960-15
11-330 964-15 (2x)
95-775 914-91
95-775 908-11
11-335 902-15
11-341 905-15
Anschluß siehe Seite 23
For connection see page 23
Raccord, cf. page 23
Para la conexión, véase la pág. 23
11-330 952-15
11-335 217-15
95-775 934-11
16-409 970-05
11-335 902-15
11-341 905-15
91-119 705-12
14-016 151-91
91-119 704-91
siehe Seite 31
see page 31
voir page 31
véase la página 31

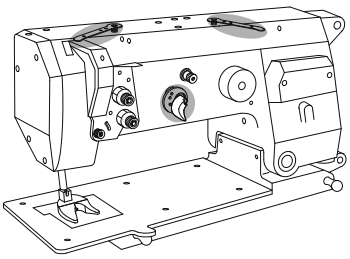

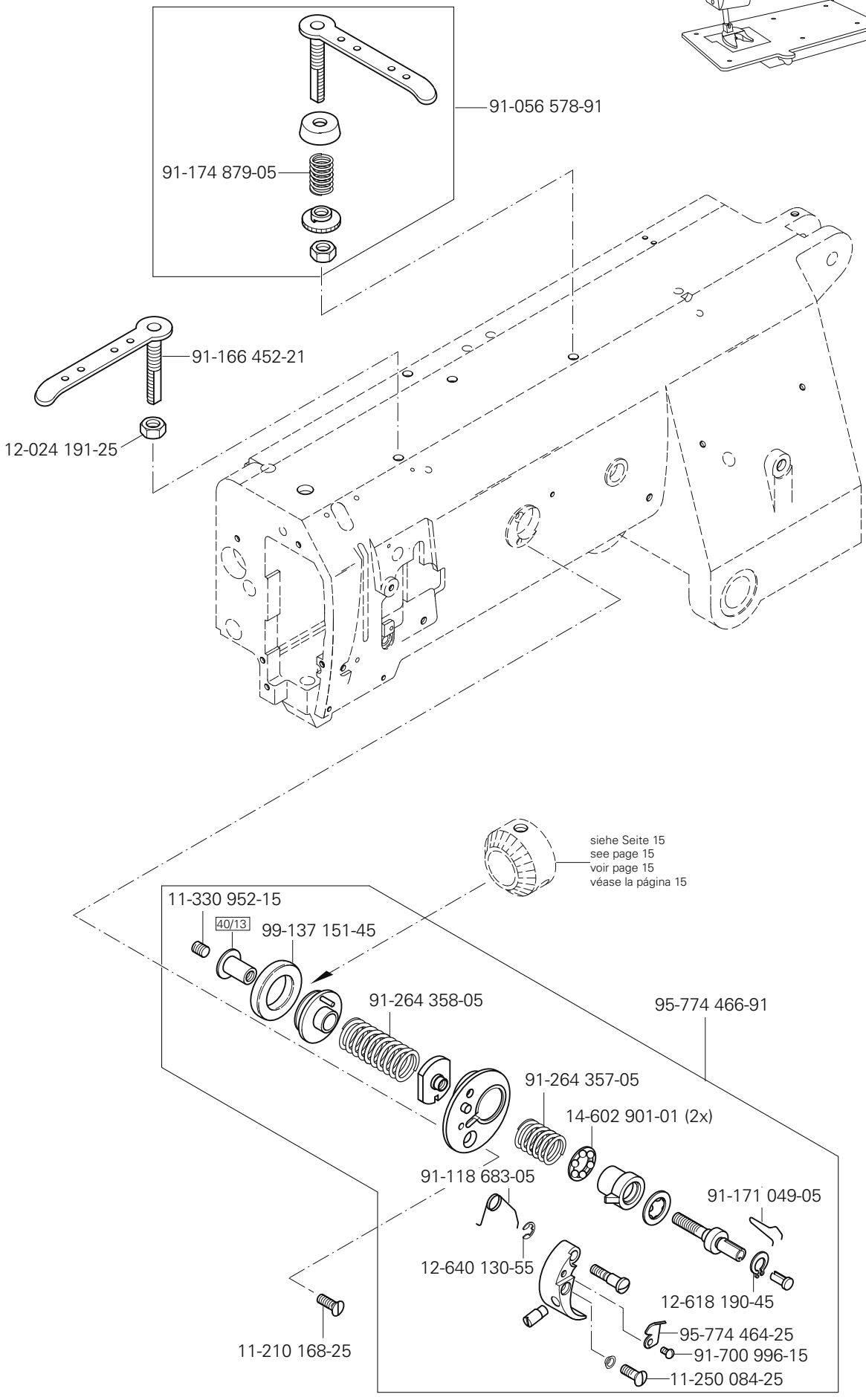

siehe Kapitel 2 Erläuterung der Schlüsselzeichen
see chapter 2 Explanation of key markings
voir le chap. 2 Explication des symboles
véase el Cap. 2 Explicaciones de los signos clave

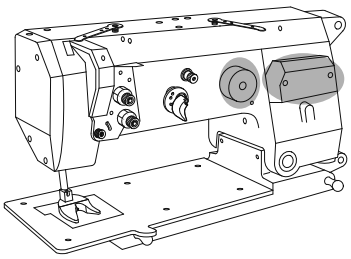

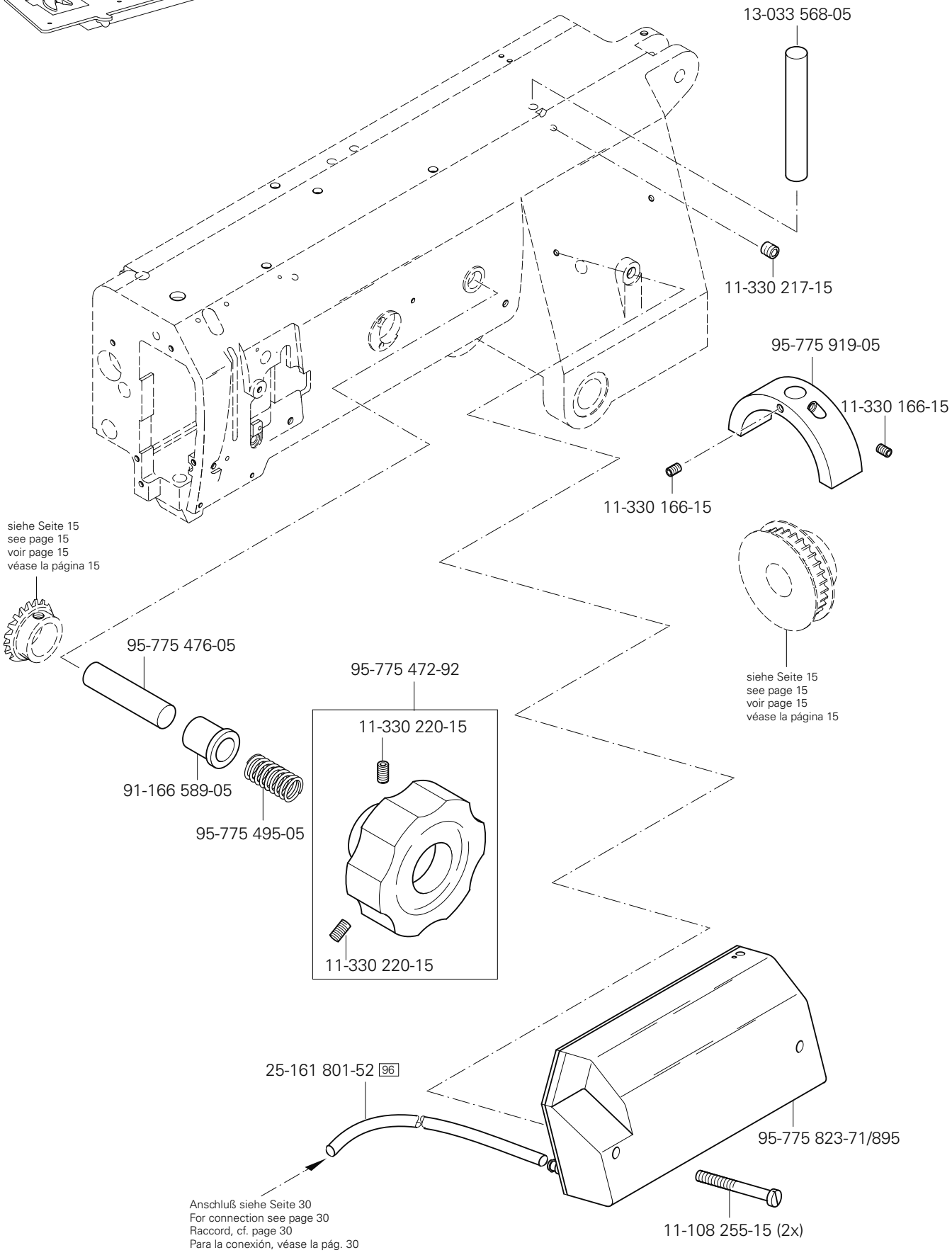
13-033 568-05
11-330 217-15
95-775 919-05
11-330 166-15
11-330 166-15
siehe Seite 15
see page 15
voir page 15
véase la página 15
95-775 476-05
95-775 472-92
11-330 220-15
91-166 589-05
95-775 495-05
11-330 220-15
siehe Seite 15
see page 15
voir page 15
véase la página 15
25-161 801-52 96
95-775 823-71/895
Anschluß siehe Seite 30
For connection see page 30
Raccord, cf. page 30
Para la conexión, véase la pág. 30
11-108 255-15 (2x)

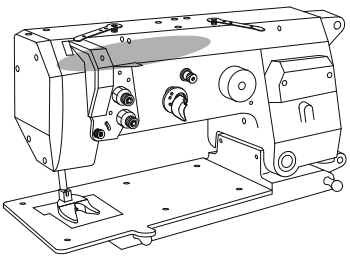

95-775 915-05
95-775 436-05
14-218 090-01 40/3
12-322 028-05
11-225 232-15
91-166 531-05
91-069 709-12
11-317 971-15
91-166 532-05
91-171 875-12
11-108 846-15
95-775 435-92
11-225 902-15
11-317 971-15
14-218 050-01 40/3
Anschluß siehe Seite 19
For connection see page 19
Raccord, cf. page 19
Para la conexión, véase la pág. 19
siehe Seite 12
see page 12
voir page 12
véase la página 12
11-341 217-15
14-215 022-33 40/3
91-166 529-05

siehe Kapitel 2 Erläuterung der Schlüsselzeichen
see chapter 2 Explanation of key markings
voir le chap. 2 Explication des symboles
véase el Cap. 2 Explicaciones de los signos clave

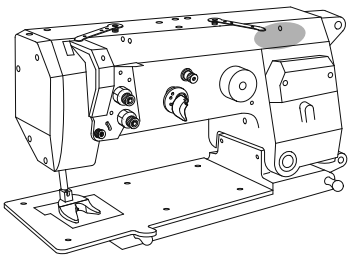

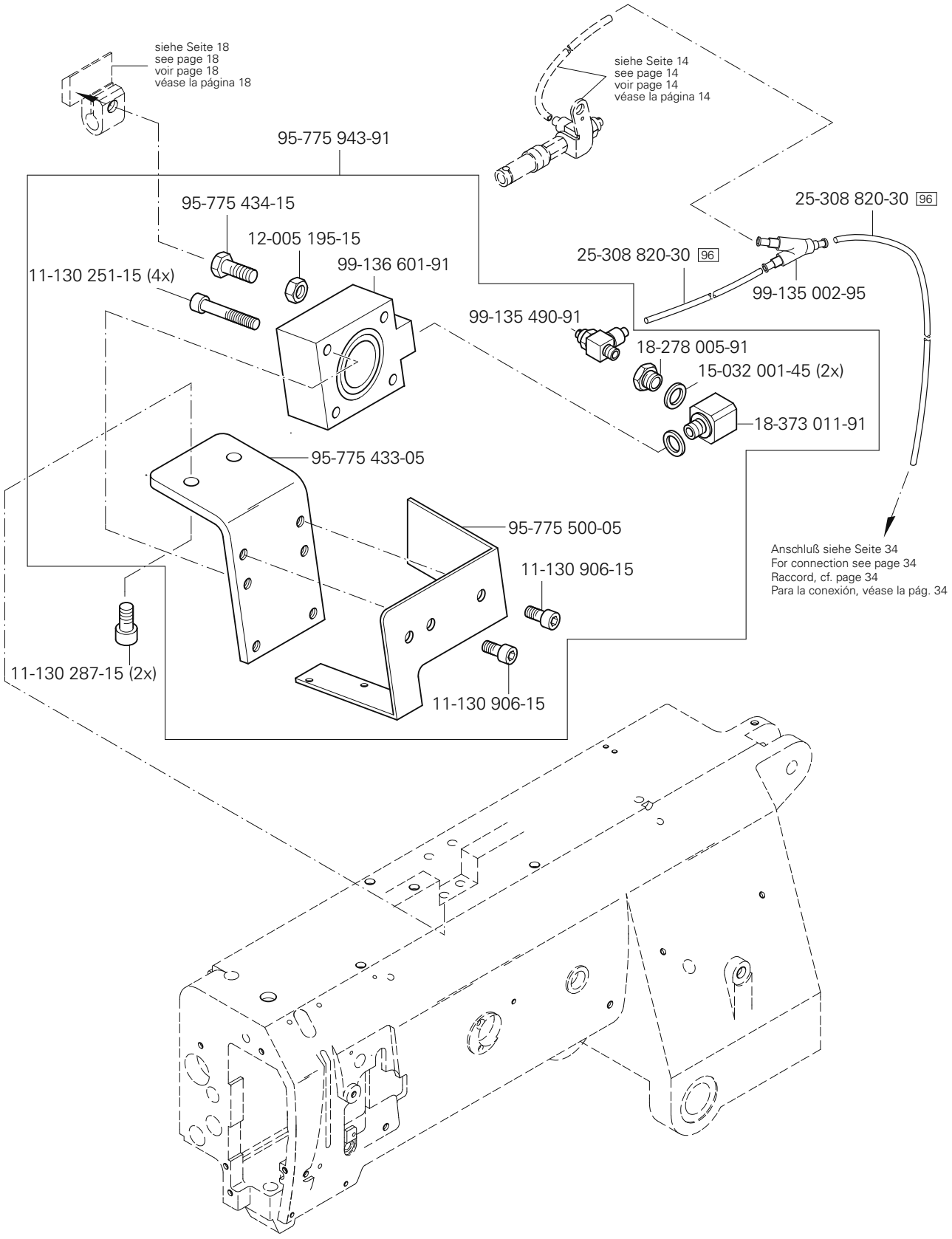
siehe Seite 18
see page 18
voir page 18
véase la página 18
siehe Seite 14
see page 14
voir page 14
véase la página 14
95-775 943-91
95-775 434-15
12-005 195-15
99-136 601-91
11-130 251-15 (4x)
25-308 820-30 96
25-308 820-30 96
99-135 002-95
99-135 490-91
18-278 005-91
15-032 001-45 (2x)
18-373 011-91
95-775 433-05
95-775 500-05
11-130 906-15
11-130 287-15 (2x)
11-130 906-15
Anschluß siehe Seite 34
For connection see page 34
Raccord, cf. page 34
Para la conexión, véase la pág. 34

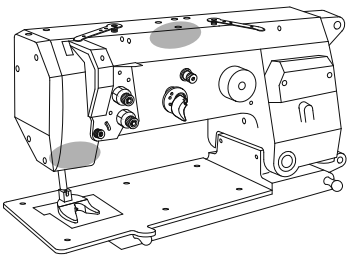

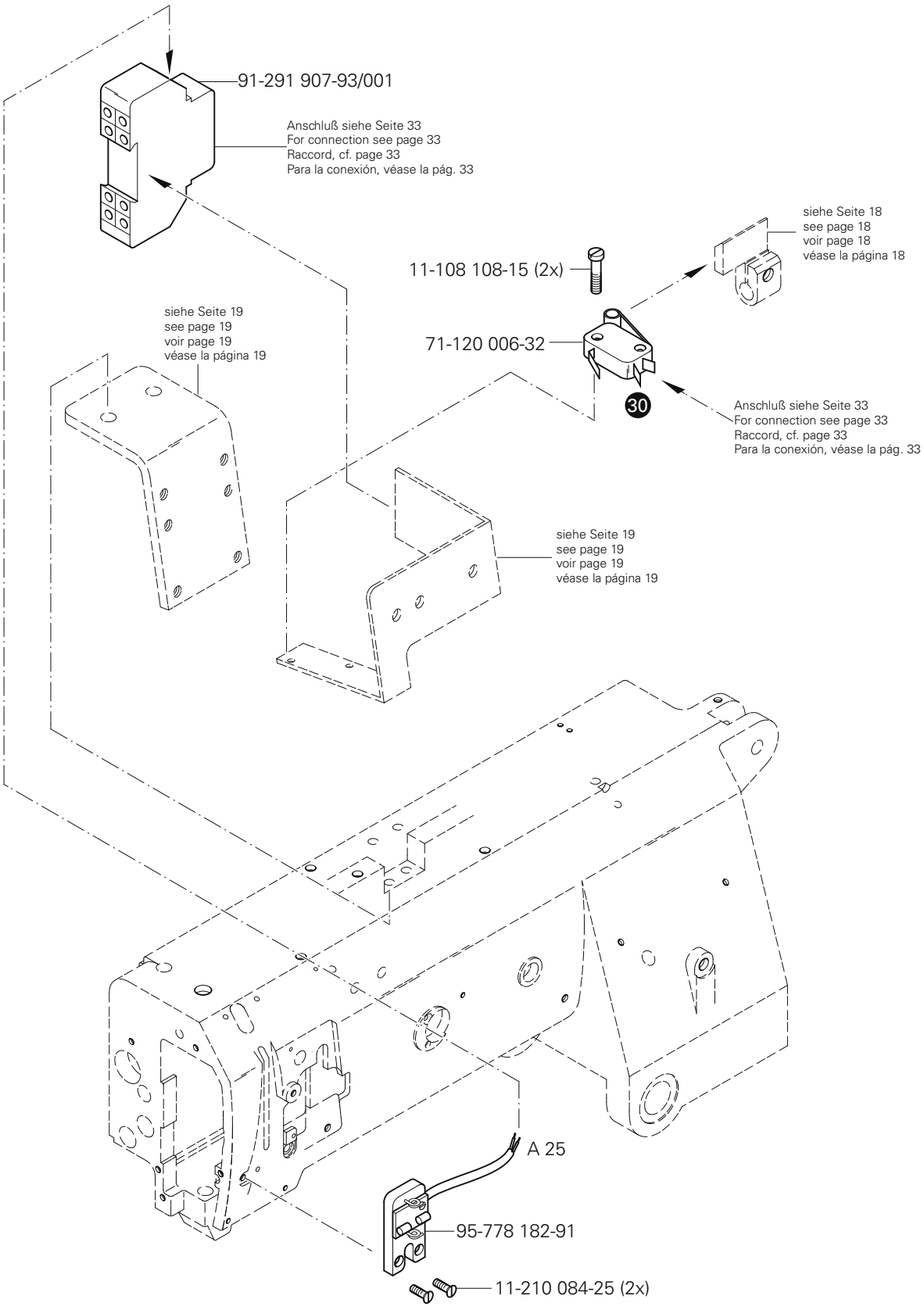

siehe Kapitel 2 Erläuterung der Schlüsselzeichen
see chapter 2 Explanation of key markings
voir le chap. 2 Explication des symboles
véase el Cap. 2 Explicaciones de los signos clave

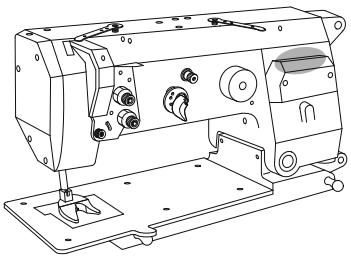

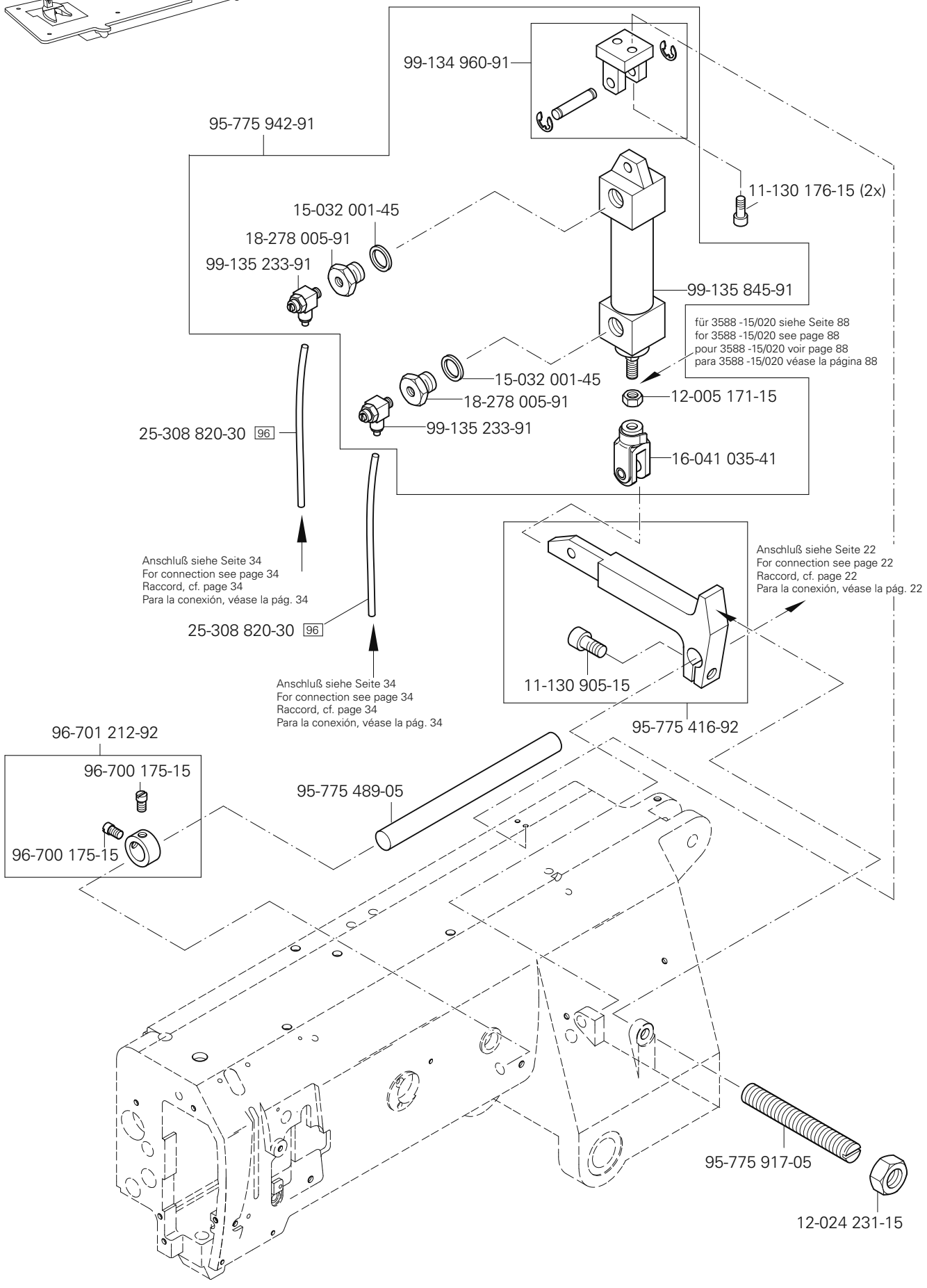
99-134 960-91
95-775 942-91
11-130 176-15 (2x)
15-032 001-45
18-278 005-91
99-135 233-91
99-135 845-91
für 3588 -15/020 siehe Seite 88
for 3588 -15/020 see page 88
pour 3588 -15/020 voir page 88
para 3588 -15/020 véase la página 88
15-032 001-45
18-278 005-91
12-005 171-15
99-135 233-91
25-308 820-30 96
16-041 035-41
Anschluß siehe Seite 34
For connection see page 34
Raccord, cf. page 34
Para la conexión, véase la pág. 34
Anschluß siehe Seite 22
For connection see page 22
Raccord, cf. page 22
Para la conexión, véase la pág. 22
25-308 820-30 96
11-130 905-15
95-775 416-92
96-701 212-92
96-700 175-15
95-775 489-05
96-700 175-15
95-775 917-05
12-024 231-15

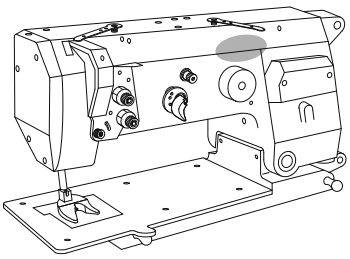

11-210 169-15
11-210 169-15
91-168 081-05
95-776 513-05
15-711 050-51
14-215 013-13 32 40/3
95-775 414-92
11-108 234-15
Anschluß siehe Seite 23
For connection see page 23
Raccord, cf. page 23
Para la conexión, véase la pág. 23
12-640 170-55
91-169 556-15
95-776 510-05
14-215 013-13 32 40/3
95-776 508-05
11-330 166-15
14-215 013-13 32 40/3
11-130 293-15
95-776 506-92
11-330 166-15 (4x)
95-776 512-05
95-776 507-05
14-215 013-13 32 40/3
11-130 903-15
95-776 509-92
95-776 510-05
91-169 556-15
12-640 170-55
14-215 013-13 32 40/3
14-215 013-13 32 40/3
95-776 511-05
95-776 505-91
siehe Seite 21
see page 21
voir page 21
véase la página 21
siehe Seite 13
see page 13
voir page 13
véase la página 13

siehe Kapitel 2 Erläuterung der Schlüsselzeichen
see chapter 2 Explanation of key markings
voir le chap. 2 Explication des symboles
véase el Cap. 2 Explicaciones de los signos clave

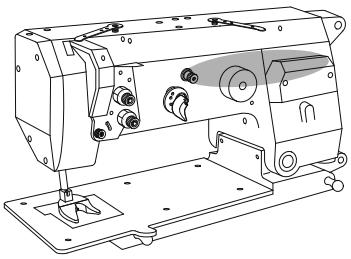

16-409 971-05
14-280 090-01
91-172 676-05
99-134 296-45
40/3 14-215 073-13
91-172 778-05
99-134 296-45
91-172 676-05
14-280 090-01
95-775 931-11
11-330 952-15
11-330 952-15
91-170 811-92
11-330 952-15
11-330 952-15
11-330 952-15
91-170 811-92
siehe Seite 22
see page 22
voir page 22
véase la página 22
siehe Seite 15
see page 15
voir page 15
véase la página 15
95-775 490-05
99-134 296-45
40/3 14-215 073-13
91-172 778-05
99-134 296-45

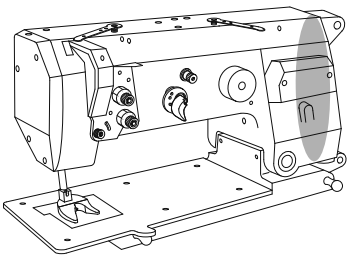

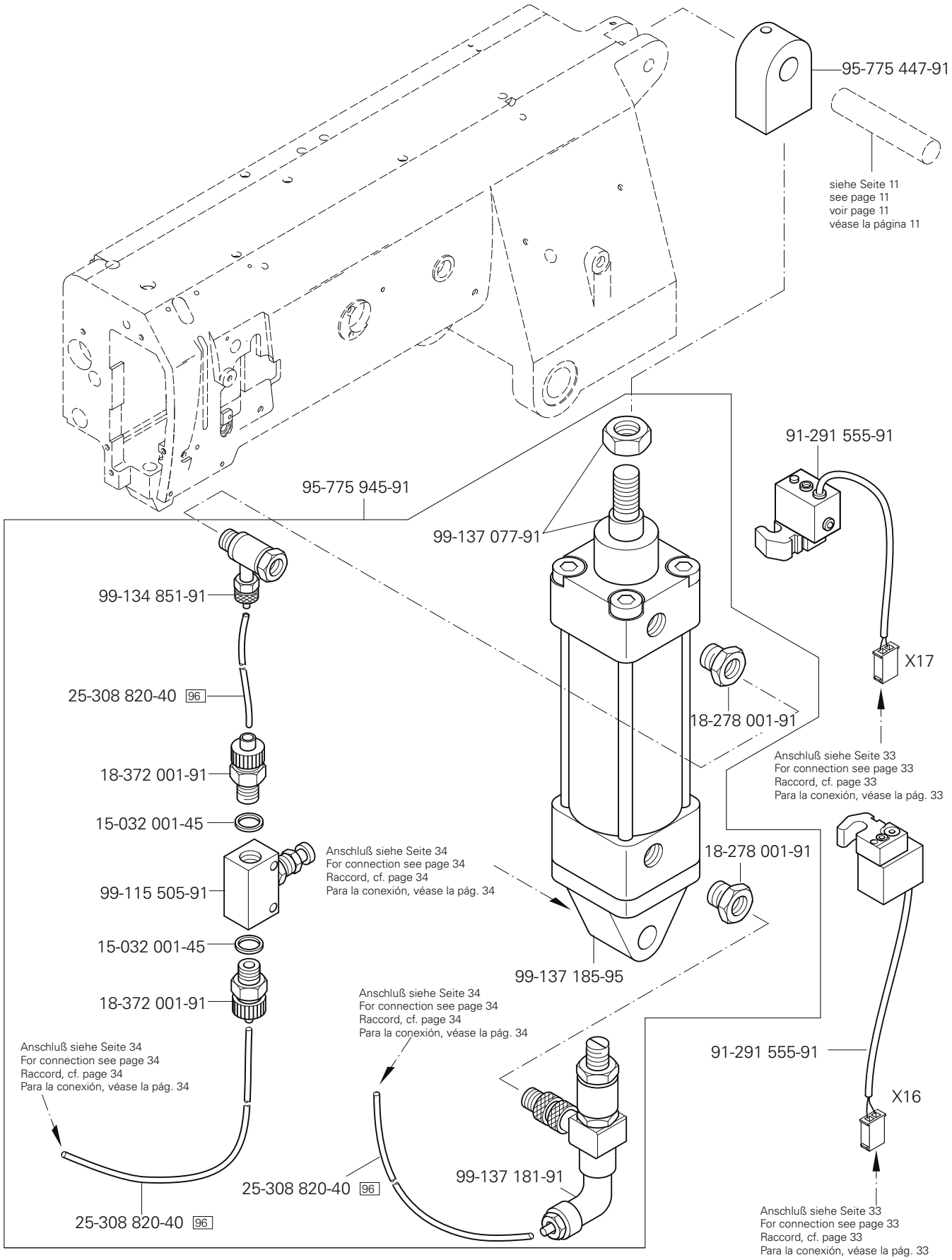

siehe Kapitel 2 Erläuterung der Schlüsselzeichen
see chapter 2 Explanation of key markings
voir le chap. 2 Explication des symboles
véase el Cap. 2 Explicaciones de los signos clave

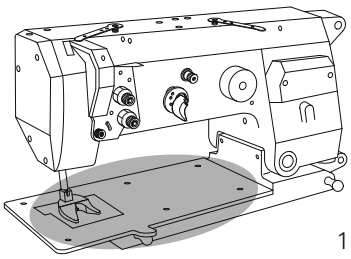

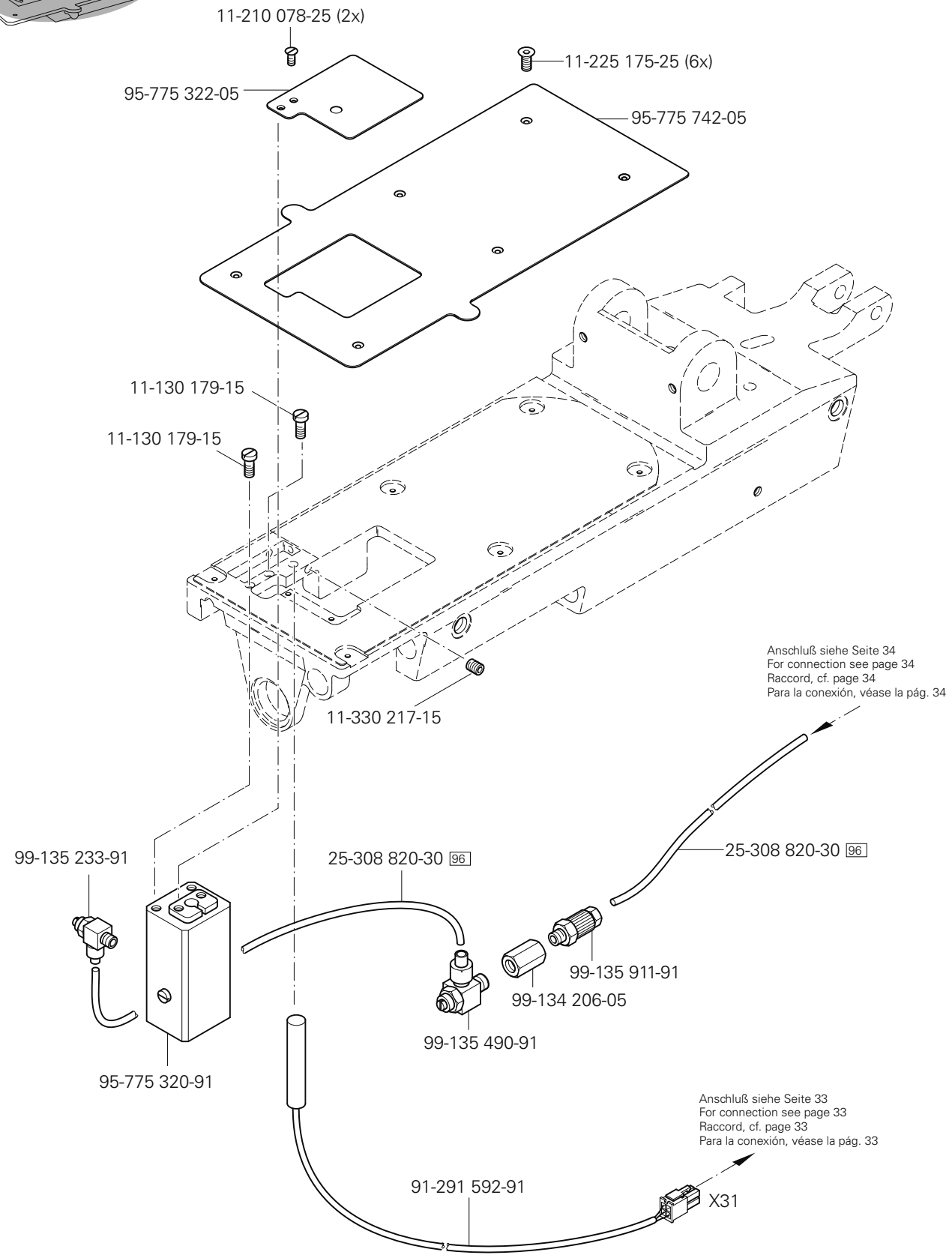
11-210 078-25 (2x)
11-225 175-25 (6x)
95-775 322-05
95-775 742-05
11-130 179-15
11-130 179-15
11-330 217-15
Anschluß siehe Seite 34
For connection see page 34
Raccord, cf. page 34
Para la conexión, véase la pág. 34
99-135 233-91
25-308 820-30 96
25-308 820-30 96
99-135 911-91
99-134 206-05
99-135 490-91
95-775 320-91
Anschluß siehe Seite 33
For connection see page 33
Raccord, cf. page 33
Para la conexión, véase la pág. 33
91-291 592-91
X31

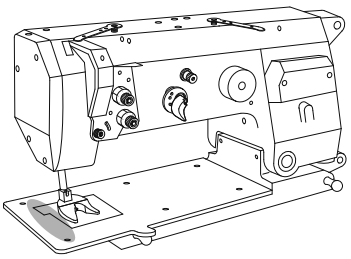

11-210 165-25
11-210 165-25
91-150 656-05
91-059 483-04/001 (1,2) 27/20 28
91-059 483-04/002 (1,4) 27/20 28
91-059 483-04/003 (1,6) 27/20 28
91-059 483-04/006 (2,0) 27/20 28
91-059 483-04/004 (2,2) 27/20 28
91-059 483-04/005 (2,5) 27/20 28
11-108 174-15
11-108 174-15
Anschluß siehe Seite 27
For connection see page 27
Raccord, cf. page 27
Para la conexión, véase la pág. 27
91-059 954-04/001 (2,0) 27/19 28
91-059 954-04/002 (2,2) 27/19
91-059 954-04/003 (2,6) 27/19 28
11-330 952-15
91-164 443-12
11-330 952-15
32 91-118 881-05
95-775 482-12
14-215 013-23 32 40/3
11-330 217-15
91-118 884-45
91-164 443-12
91-118 887-05 32
11-330 952-15
14-215 013-23 32 40/3
11-130 224-15
11-330 952-15
14-215 013-23 32 40/3
95-775 486-05
14-215 013-23 32 40/3
91-118 887-05 32
91-118 889-92
91-700 689-15
95-775 492-91
91-118 045-91

siehe Kapitel 2 Erläuterung der Schlüsselzeichen
see chapter 2 Explanation of key markings
voir le chap. 2 Explication des symboles
véase el Cap. 2 Explicaciones de los signos clave

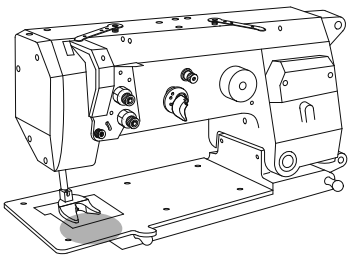

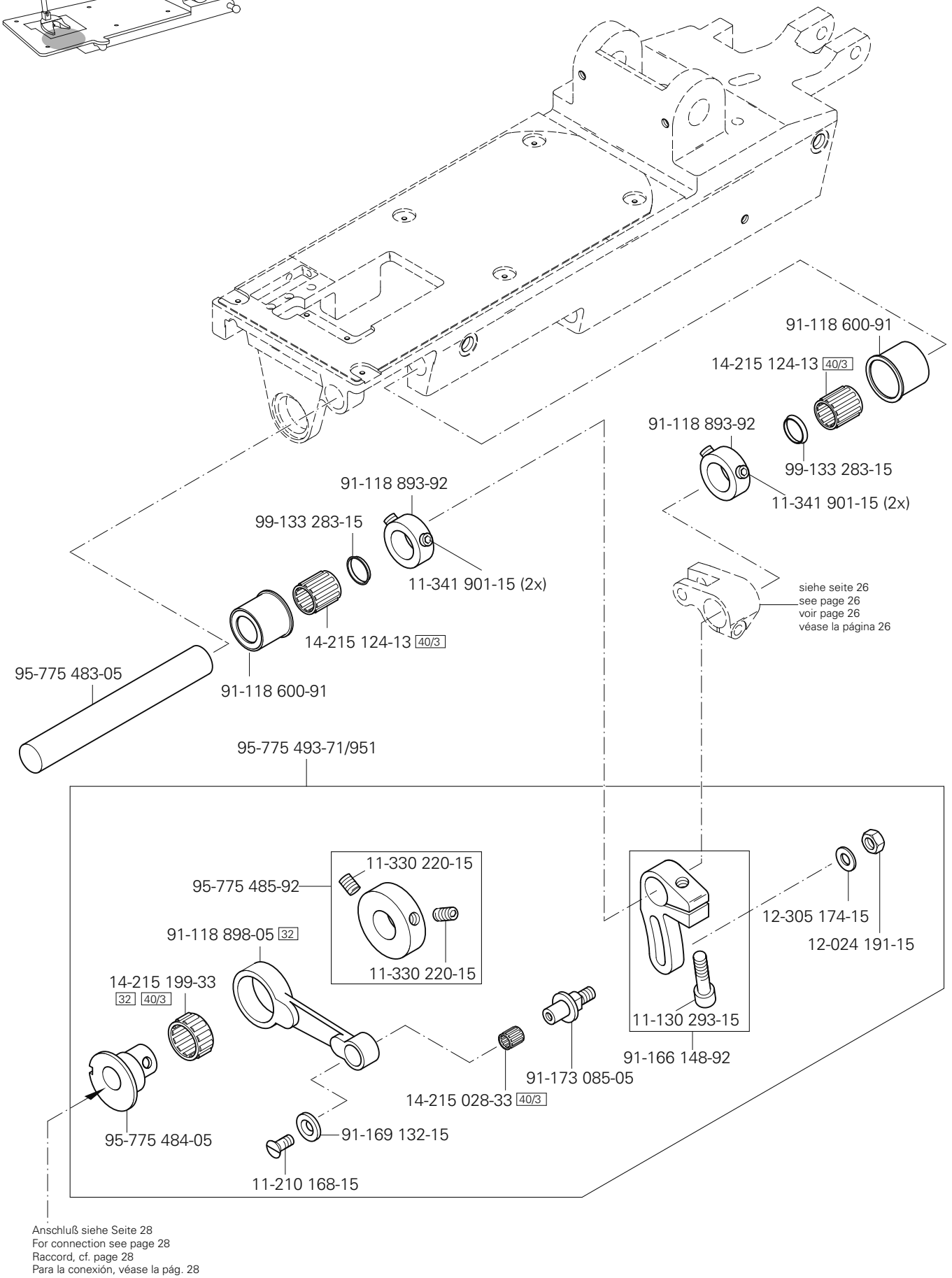
91-118 600-91
14-215 124-13 40/3
91-118 893-92
99-133 283-15
11-341 901-15 (2x)
91-118 893-92
99-133 283-15
11-341 901-15 (2x)
14-215 124-13 40/3
91-118 600-91
95-775 483-05
siehe seite 26
see page 26
voir page 26
véase la página 26
95-775 493-71/951
11-330 220-15
95-775 485-92
11-330 220-15
91-118 898-05 32
14-215 199-33 32 40/3
95-775 484-05
14-215 028-33 40/3
91-173 085-05
91-169 132-15
11-210 168-15
11-130 293-15
91-166 148-92
12-305 174-15
12-024 191-15
Anschluß siehe Seite 28
For connection see page 28
Raccord, cf. page 28
Para la conexión, véase la pág. 28

PFAFF 3588-05/020

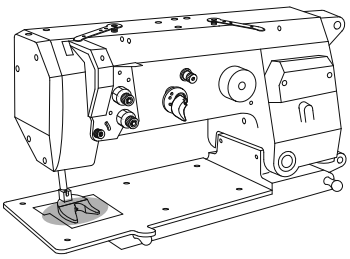

11-130 095-15 (2x)
91-266 299-91
91-700 249-15
11-130 092-15 (2x)
12-315 080-15 (2x)
91-188 163-15
91-266 298-05
91-186 659-05
91-266 316-91
11-225 184-15
95-775 494-91
11-108 192-15
91-166 383-15
91-166 382-05
91-166 384-05
11-210 174-15 (2x)
91-166 381-05
11-108 171-15 (2x)
91-173 911-05
91-118 704-05
siehe Seite 27
see page 27
voir page 27
véase la página 27
Anschluß siehe Seite 30
For connection see page 30
Raccord, cf. page 30
Para la conexión, véase la pág. 30
14-018 614-91
11-330 964-15 (2x)
91-119 121-12
91-118 137-91
91-266 381-05
91-118 703-01
11-341 905-15 (2x)
40/4
91-140 239-05
91-266 359-05
91-118 711-05
91-266 605-05
13-033 004-05
91-266 606-91
11-108 171-15
11-330 952-15
91-266 428-01
12-305 114-05 (2x)
11-130 173-15 (2x)
99-136 396-91
91-118 709-15
91-118 154-90
11-341 905-15 (2x)
91-118 707-92
11-210 210-15 (2x)
91-020 086-15
12-005 171-15
16-040 010-11
99-134 299-91
91-020 086-15
11-039 306-15
91-266 288-15
Anschluß siehe Seite 34
For connection see page 34
Raccord, cf. page 34
Para la conexión, véase la pág. 34
99-134 421-91
99-135 911-91
12-640 130-55

siehe Kapitel 2 Erläuterung der Schlüsselzeichen
see chapter 2 Explanation of key markings
voir le chap. 2 Explication des symboles
véase el Cap. 2 Explicaciones de los signos clave

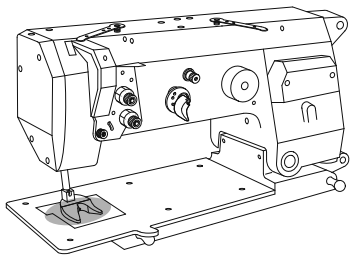

Grundplattenteile
Bedplate parts
Pièces du plateau fondamental
Piezas del carter

PFAFF 3588-05/020

3.04

Anschluß siehe Seite 31
For connection see page 31
Raccord, cf. page 31
Para la conexión, véase la pág. 31

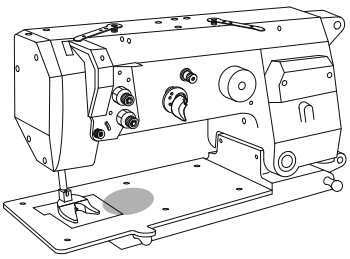

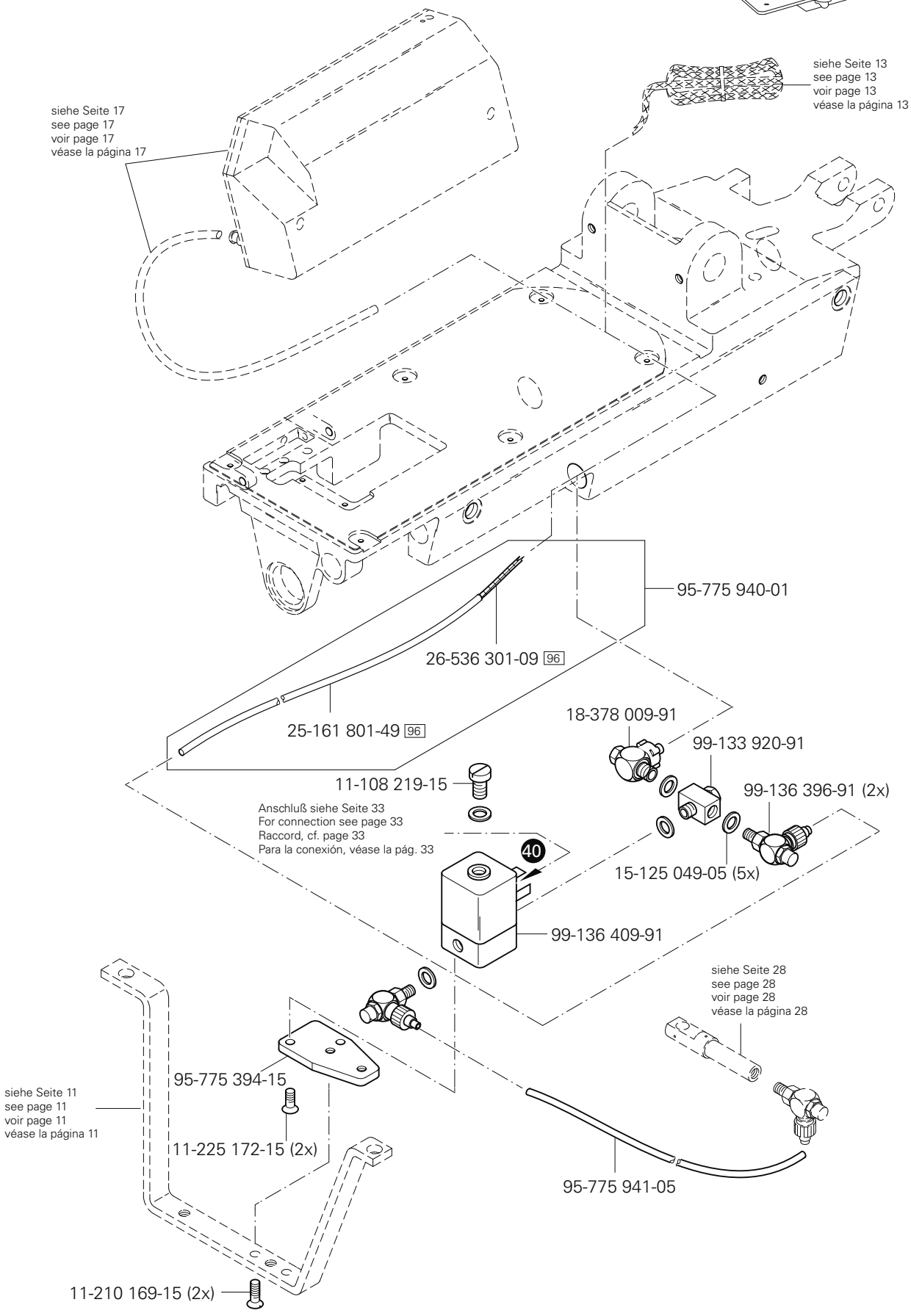

siehe Kapitel 2 Erläuterung der Schlüsselzeichen
see chapter 2 Explanation of key markings
voir le chap. 2 Explication des symboles
véase el Cap. 2 Explicaciones de los signos clave

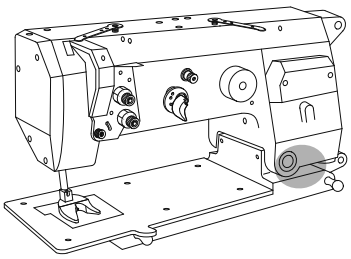

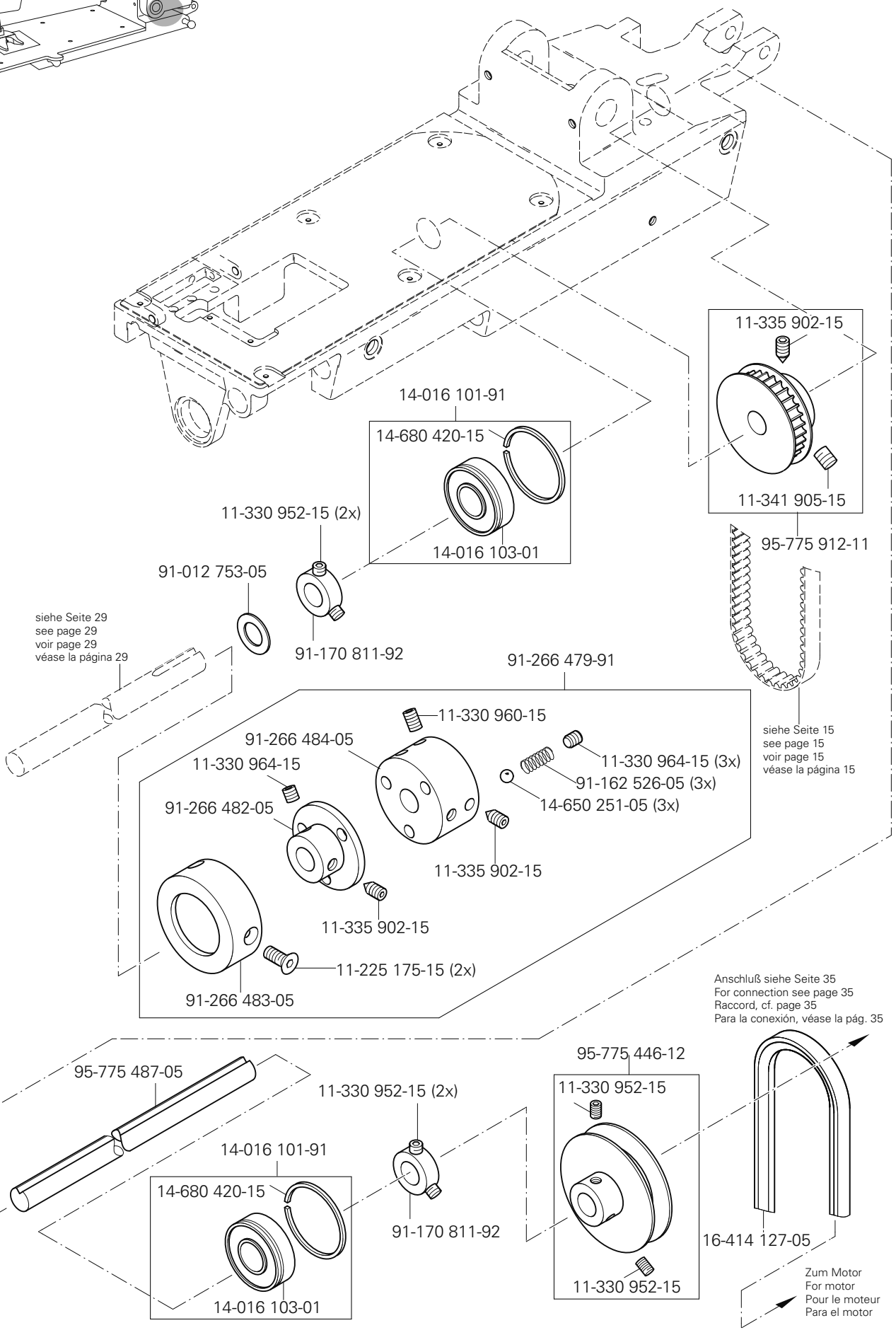
11-335 902-15
14-016 101-91
14-680 420-15
11-341 905-15
11-330 952-15 (2x)
14-016 103-01
95-775 912-11
91-012 753-05
91-170 811-92
siehe Seite 29
see page 29
voir page 29
véase la página 29
91-266 479-91
11-330 960-15
91-266 484-05
11-330 964-15
11-330 964-15 (3x)
91-162 526-05 (3x)
14-650 251-05 (3x)
91-266 482-05
11-335 902-15
11-335 902-15
11-225 175-15 (2x)
91-266 483-05
siehe Seite 15
see page 15
voir page 15
véase la página 15
Anschluß siehe Seite 35
For connection see page 35
Raccord, cf. page 35
Para la conexión, véase la pág. 35
95-775 487-05
11-330 952-15 (2x)
14-016 101-91
14-680 420-15
14-016 103-01
91-170 811-92
95-775 446-12
11-330 952-15
11-330 952-15
16-414 127-05
Zum Motor
For motor
Pour le moteur
Para el motor

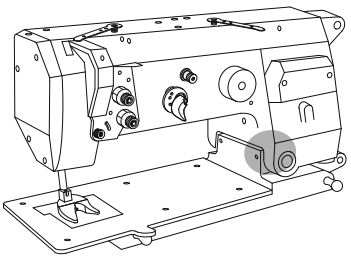

11-130 224-15 (2x)

95-775 499-15

siehe Seite 11
see page 11
voir page 11
véase la página 11

siehe Seite 11
see page 11
voir page 11
véase la página 11

95-775 470-05

11-130 251-15 (2x)

Anschluß siehe Seite 34
For connection see page 34
Raccord, cf. page 34
Para la conexión, véase la pág. 34

11-039 240-15

12-024 171-25

99-135 490-91

15-032 006-45

99-136 235-91

95-775 438-05

95-775 431-91

11-130 293-15 (2x)

95-775 437-15

95-775 428-05

95-775 477-91

11-330 277-15

95-775 471-05

siehe Kapitel 2 Erläuterung der Schlüsselzeichen
see chapter 2 Explanation of key markings
voir le chap. 2 Explication des symboles
véase el Cap. 2 Explicaciones de los signos clave

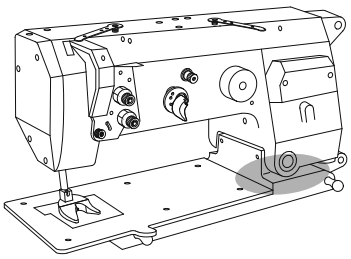

Grundplattenteile
Bedplate parts
Pièces du plateau fondamental
Piezas del carter

PFAFF 3588-05/020

3.04

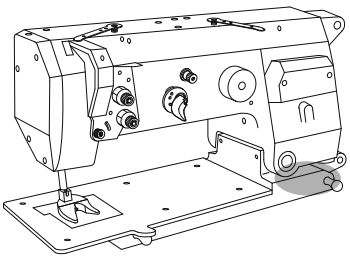

siehe Seite 14
see page 14
voir page 14
véase la página 14

siehe Seite 21
see page 21
voir page 21
véase la página 21

siehe Seite 24
see page 24
voir page 24
véase la página 24

siehe Seite 12
see page 12
voir page 12
véase la página 12

siehe Seite 14
see page 14
voir page 14
véase la página 14

siehe Seite 19
see page 19
voir page 19
véase la página 19

95-775 497-15

12-005 215-15

11-335 379-15

12-005 215-15

99-135 601-05 (10x)

99-135 809-91

11-130 173-15 (4x)

siehe Seite 32
see page 32
voir page 32
véase la página 32

siehe Seite 28
see page 28
voir page 28
véase la página 28

siehe Seite 25
see page 25
voir page 25
véase la página 25

Anschluß siehe Seite 60
For connection see page 60
Raccord, cf. page 60
Para la conexión, véase la pág. 60

siehe Kapitel 2 Erläuterung der Schlüsselzeichen
see chapter 2 Explanation of key markings
voir le chap. 2 Explication des symboles
véase el Cap. 2 Explicaciones de los signos clave

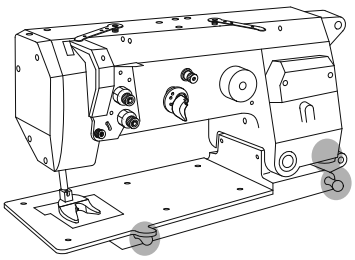

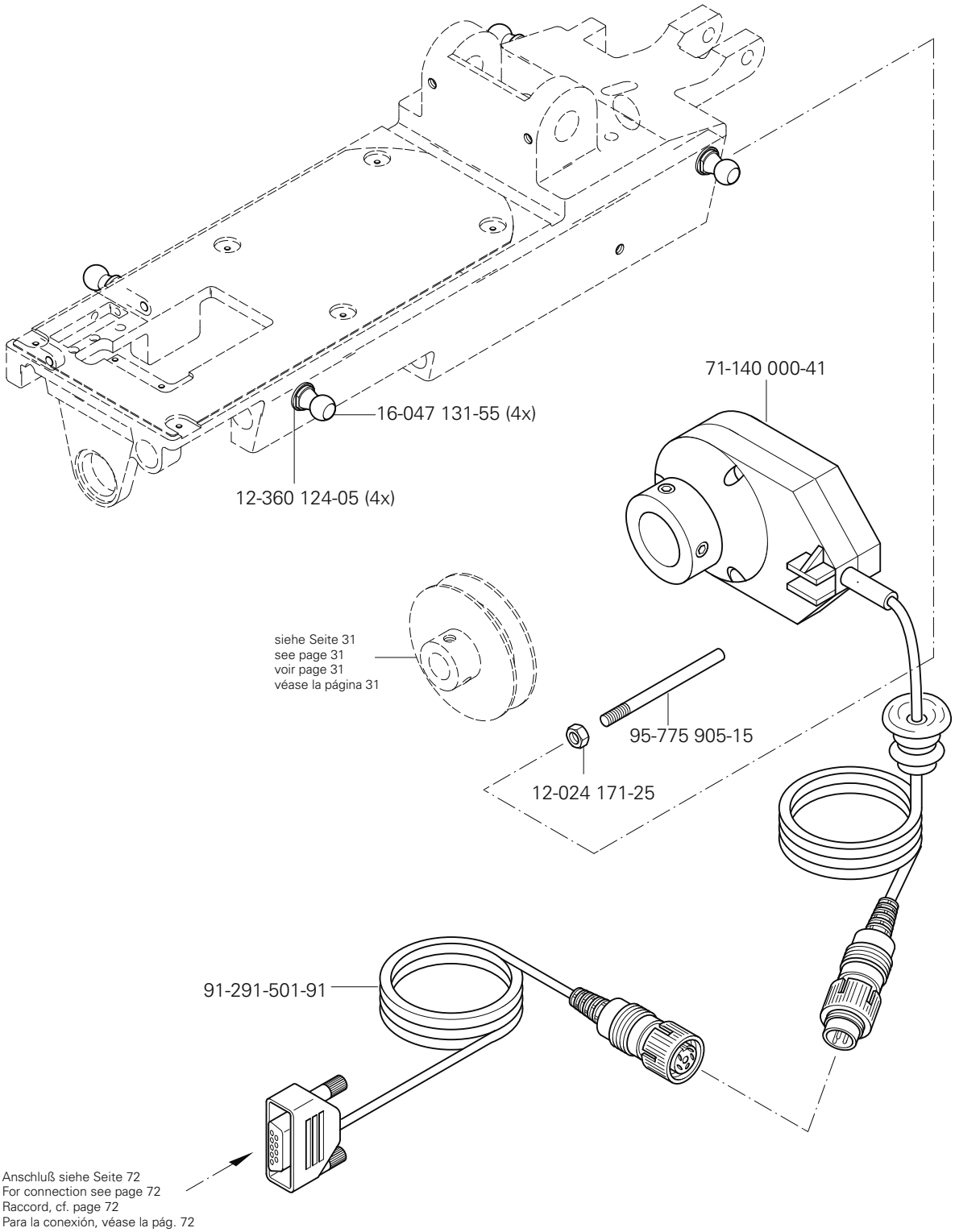
71-140 000-41
16-047 131-55 (4x)
12-360 124-05 (4x)
siehe Seite 31
see page 31
voir page 31
véase la página 31
95-775 905-15
12-024 171-25
91-291-501-91
Anschluß siehe Seite 72
For connection see page 72
Raccord, cf. page 72
Para la conexión, véase la pág. 72

PFAFF 3588-05/020

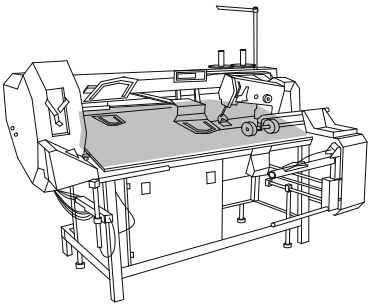

für 3588 -15/020 siehe Seite 89
for 3588 -15/020 see page 89
pour 3588 -15/020 voir page 89
para 3588 -15/020 véase la página 89

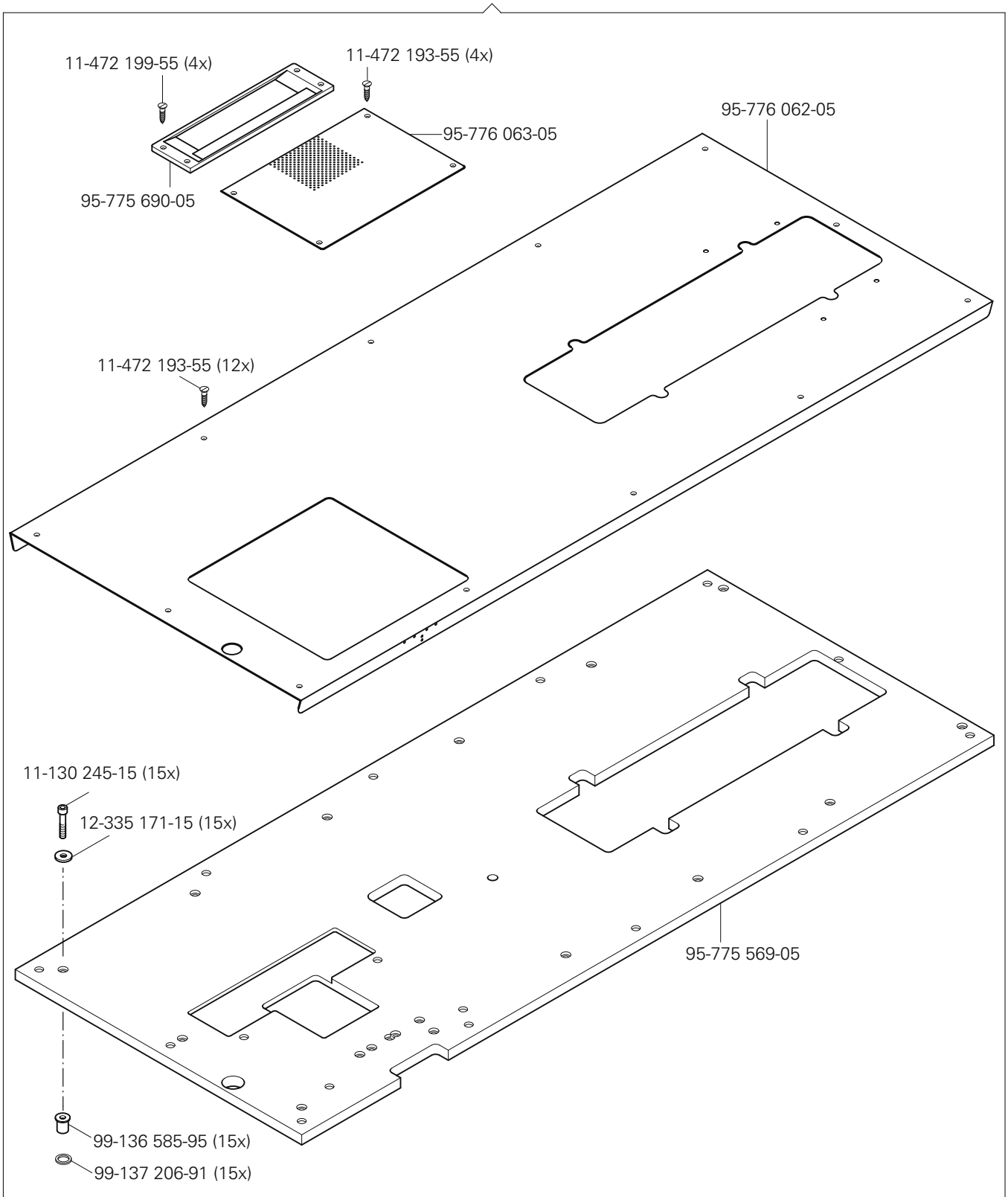

siehe Kapitel 2 Erläuterung der Schlüsselzeichen
see chapter 2 Explanation of key markings
voir le chap. 2 Explication des symboles
véase el Cap. 2 Explicaciones de los signos clave

PFAFF Industrial

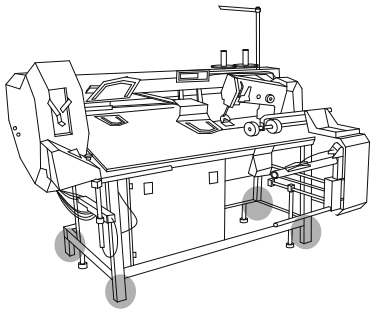

Gestell mit Anbauteilen
Stand with assembly parts
Báti avec éléments de montage
Barrcada con piezas de montje

PFAFF 3588-05/020

95-775 764-71/895
11-032 402-15 (2x)
99-134 815-91
95-775 614-71/893
95-775 502-71/893
11-130 287-15 (12x)
95-753 599-11 (2x)
95-753 599-11
11-130 287-15 (6x)
99 -134 815-91
99-134 815-91
11-032 402-15 (2x)
11-032 402-15
(2x)
11-225 358-15
95-775 555-75/893
11-130 293-15 (2x)
99-136 345-91
11-225 358-15
12-305 224-15
12-024 211-15
99-134 594-71/893
95-775 695-71/895
95-775 556-75/893
99-136 345-91
11-225 358-15 (2x)
12-024 251-15 (4x)
12-305 314-15 (4x)
95-775 610-71/893
95-775 612-55 (4x)
11-130 452-15 (4x)
11-130 452-15 (4x)
12-305 264-15 (4x)
12-305 264-15 (4x)
99-134 935-91
12-305 224-15
12-024 211-15
95-775 612-55 (4x)
95-775 607-71/893
95-775 610-71/893
99-136 345-91 (2x)
95-775 607-71/893
12-305 224-15 (2x)
99-134 935-91
12-024 211-15 (2x)
99-134 935-91
95-775 606-71/893

PFAFF 3588-05/020

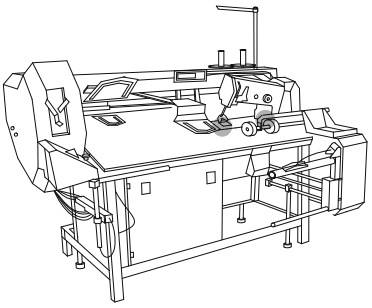

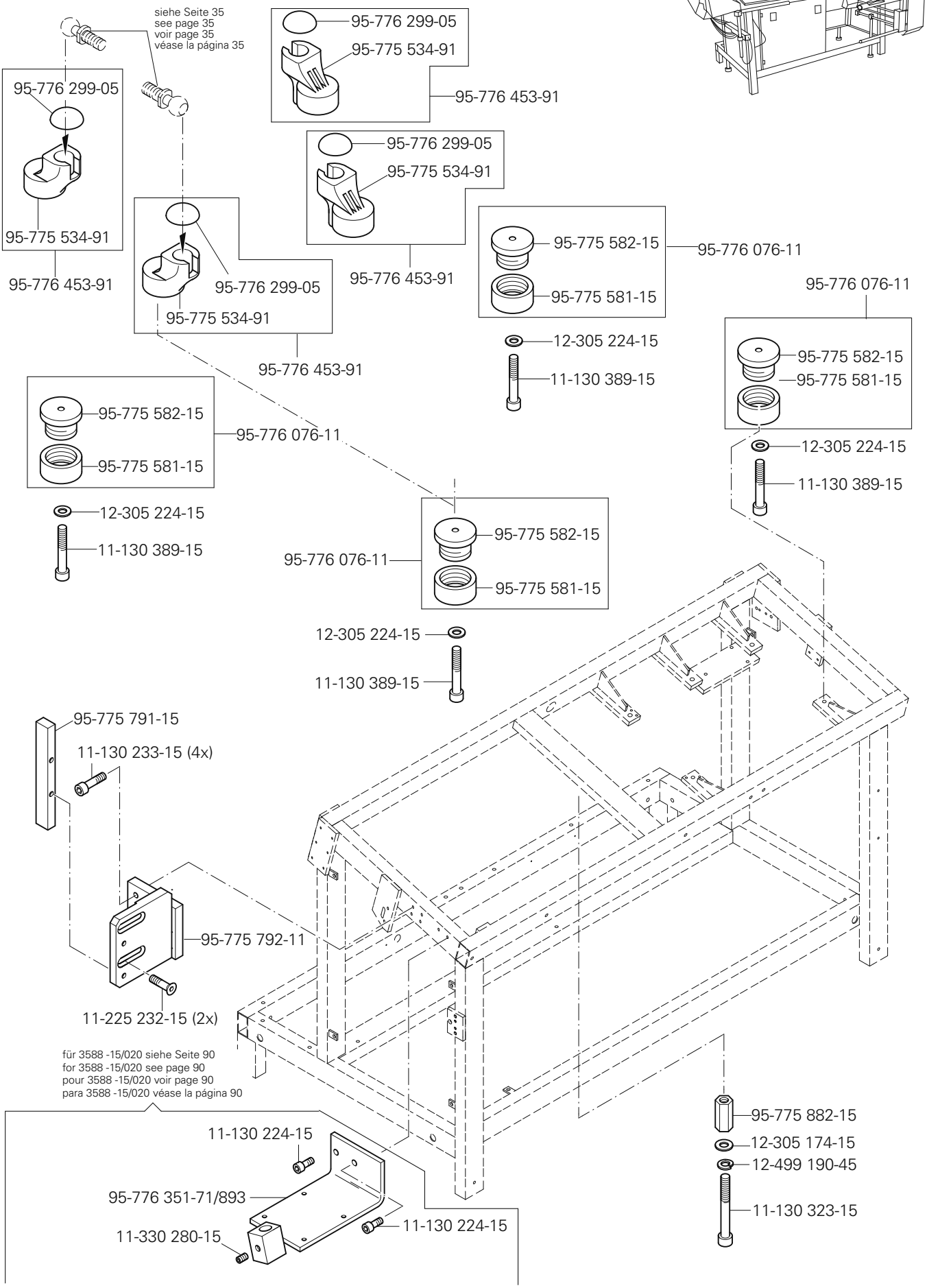

siehe Kapitel 2 Erläuterung der Schlüsselzeichen
see chapter 2 Explanation of key markings
voir le chap. 2 Explication des symboles
véase el Cap. 2 Explicaciones de los signos clave

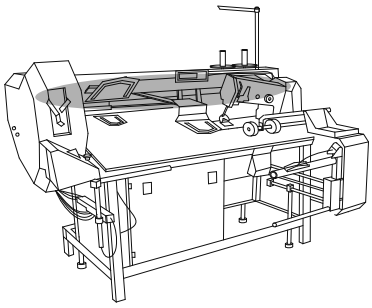

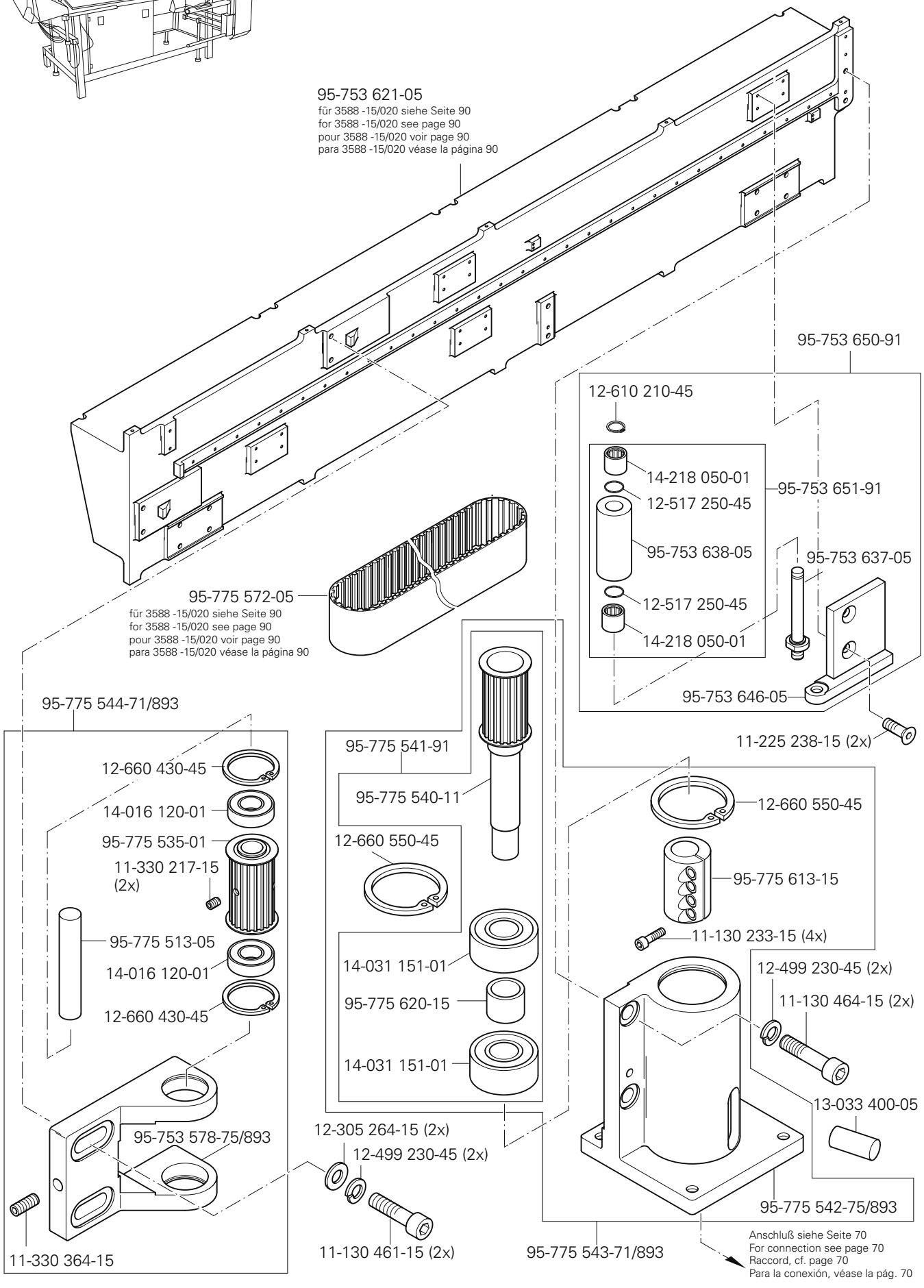
95-753 621-05
für 3588 -15/020 siehe Seite 90
for 3588 -15/020 see page 90
pour 3588 -15/020 voir page 90
para 3588 -15/020 véase la página 90
95-753 650-91
12-610 210-45
14-218 050-01
12-517 250-45
95-753 651-91
95-753 638-05
12-517 250-45
14-218 050-01
95-753 637-05
95-753 646-05
11-225 238-15 (2x)
95-775 572-05
für 3588 -15/020 siehe Seite 90
for 3588 -15/020 see page 90
pour 3588 -15/020 voir page 90
para 3588 -15/020 véase la página 90
95-775 544-71/893
12-660 430-45
14-016 120-01
95-775 535-01
11-330 217-15
(2x)
95-775 513-05
14-016 120-01
12-660 430-45
95-753 578-75/893
11-330 364-15
95-775 541-91
95-775 540-11
12-660 550-45
14-031 151-01
95-775 620-15
14-031 151-01
12-305 264-15 (2x)
12-499 230-45 (2x)
11-130 461-15 (2x)
12-660 550-45
95-775 613-15
11-130 233-15 (4x)
12-499 230-45 (2x)
11-130 464-15 (2x)
13-033 400-05
95-775 542-75/893
95-775 543-71/893
Anschluß siehe Seite 70
For connection see page 70
Raccord, cf. page 70
Para la conexión, véase la pág. 70

PFAFF 3588-05/020

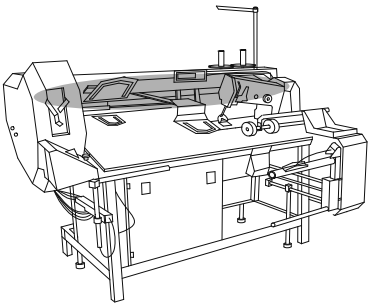

siehe Kapitel 2 Erläuterung der Schlüsselzeichen
see chapter 2 Explanation of key markings
voir le chap. 2 Explication des symboles
véase el Cap. 2 Explicaciones de los signos clave

PFAFF Industrial

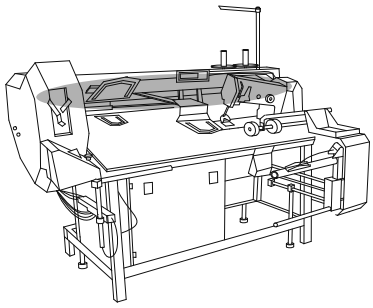

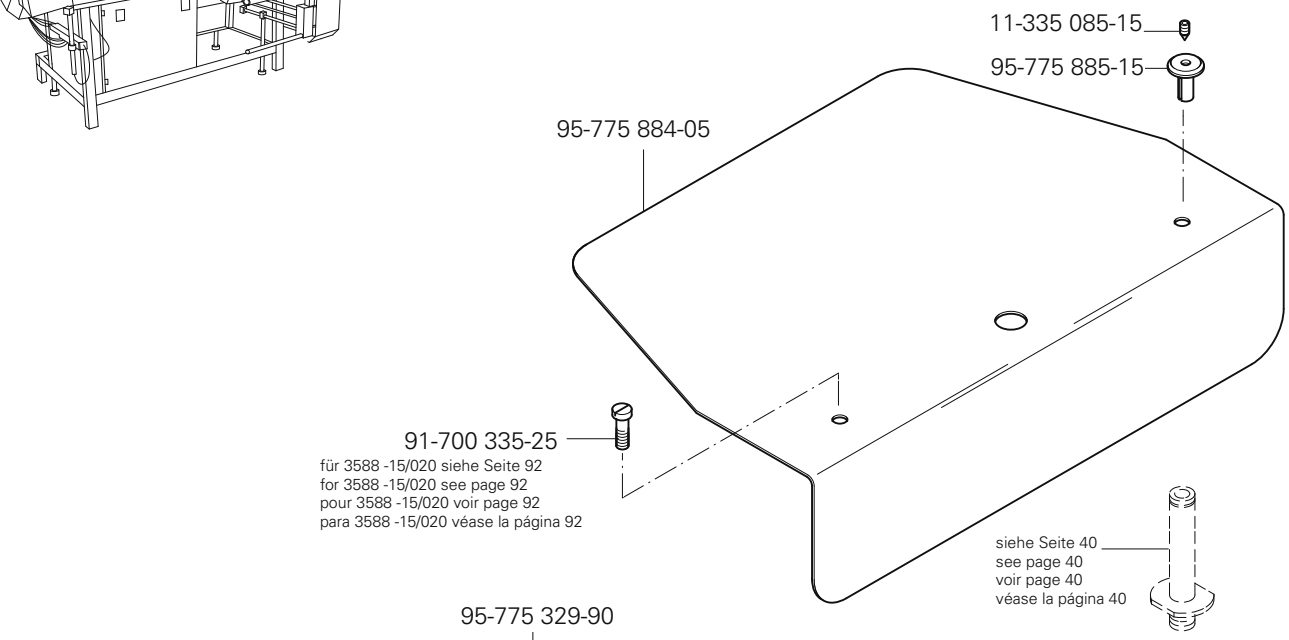
11-335 085-15
95-775 885-15
95-775 884-05
91-700 335-25
für 3588 -15/020 siehe Seite 92
for 3588 -15/020 see page 92
pour 3588 -15/020 voir page 92
para 3588 -15/020 véase la página 92
siehe Seite 40
see page 40
voir page 40
véase la página 40

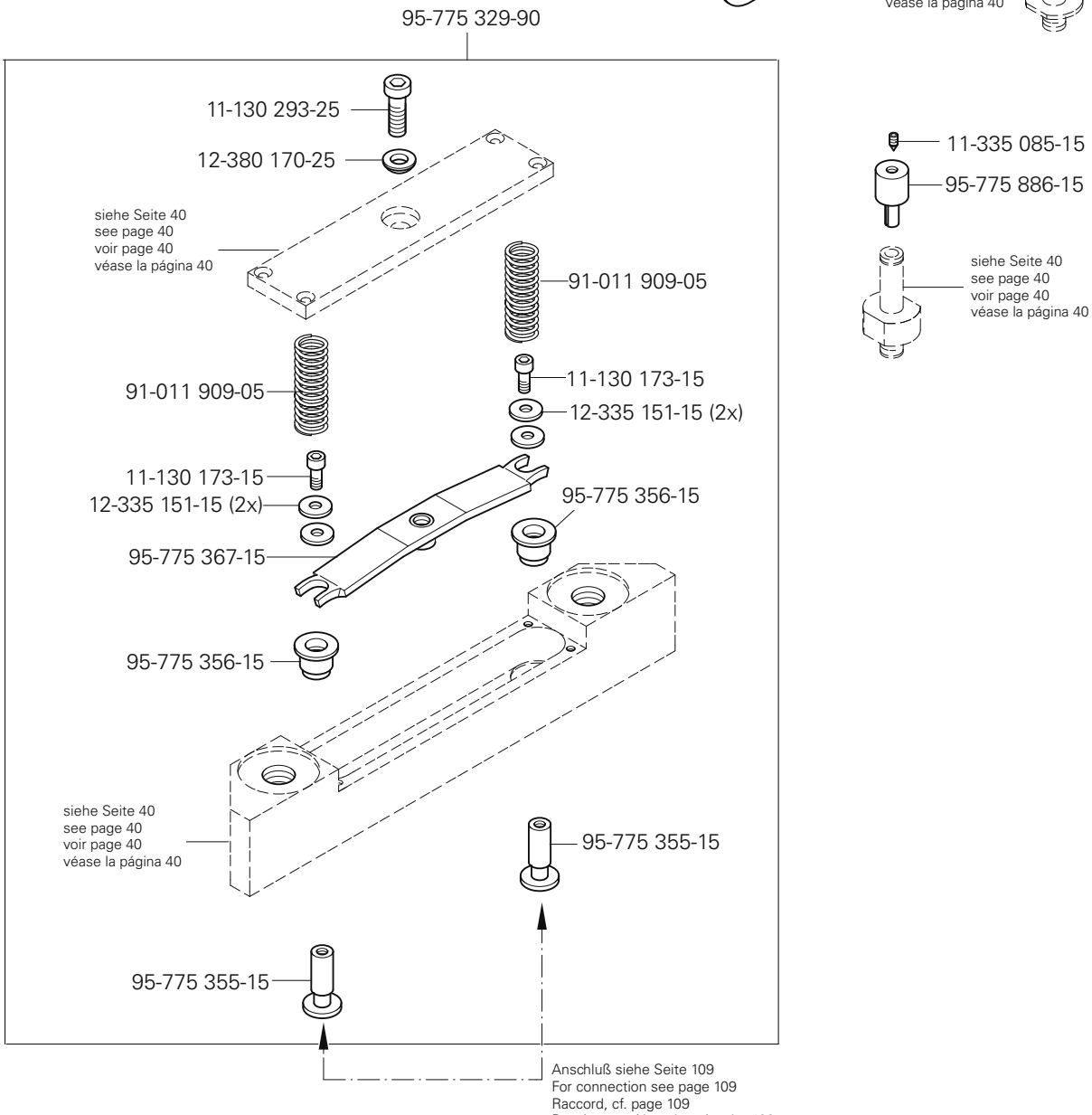
95-775 329-90
11-130 293-25
12-380 170-25
siehe Seite 40
see page 40
voir page 40
véase la página 40
91-011 909-05
91-011 909-05
11-130 173-15
12-335 151-15 (2x)
11-130 173-15
12-335 151-15 (2x)
95-775 356-15
95-775 367-15
95-775 356-15
siehe Seite 40
see page 40
voir page 40
véase la página 40
95-775 355-15
95-775 355-15
Anschluß siehe Seite 109
For connection see page 109
Raccord, cf. page 109
Para la conexión, véase la pág. 109

11-335 085-15
95-775 886-15
siehe Seite 40
see page 40
voir page 40
véase la página 40

PFAFF 3588-05/020

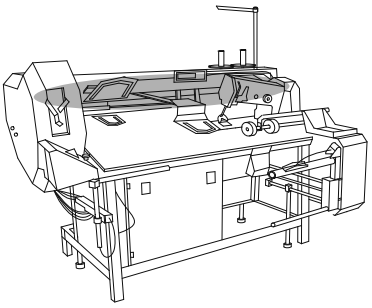

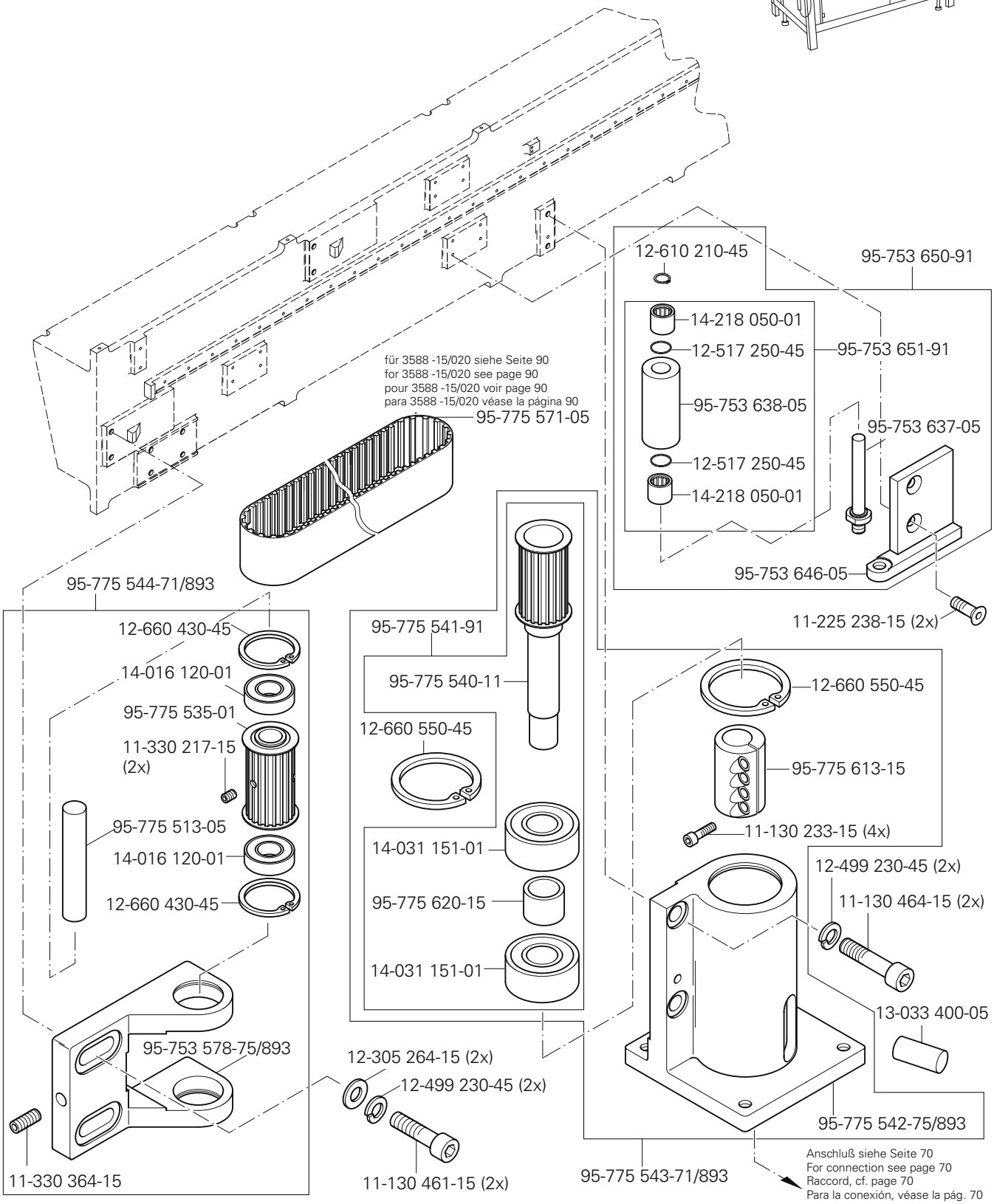

siehe Kapitel 2 Erläuterung der Schlüsselzeichen
see chapter 2 Explanation of key markings
voir le chap. 2 Explication des symboles
véase el Cap. 2 Explicaciones de los signos clave

PFAFF Industrial

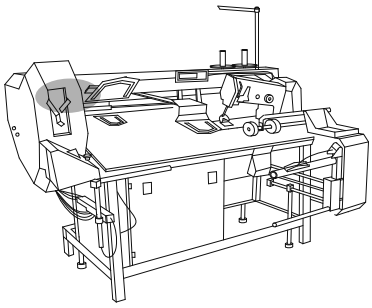

95-775 545-71/893
95-753 597-05
95-753 595-05
12-660 520-45
14-757 131-01
11-225 457-15
95-775 546-15
11-039 459--15 (4x)
12-305 264-15 (4x)
95-775 505-75/893
12-660 520-45
95-775 501-75/893
14-731 915-05
16-920 007-15 (42x)
95-753 596-15
12-024 291-15
95-775 512-05
95-775 506-75/893
12-305 264-15 (2x)
95-775 504-05
11-341 169-15
11-130 452-15 (2x)
12-305 264-15 (3x)
12-499 230-45 (3x)
11-130 464-15 (3x)
95-775 701-75/893
99-137 086-91
95-776 060-15
12-024 231-15
13-033 490-05
12-024 191-15
99-115 453-91
Anschluß siehe Seite 61
For connection see page 61
Raccord, cf. page 61
Para la conexión, véase la pág. 61

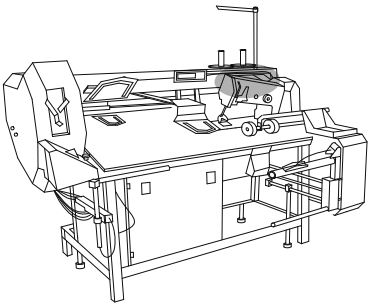

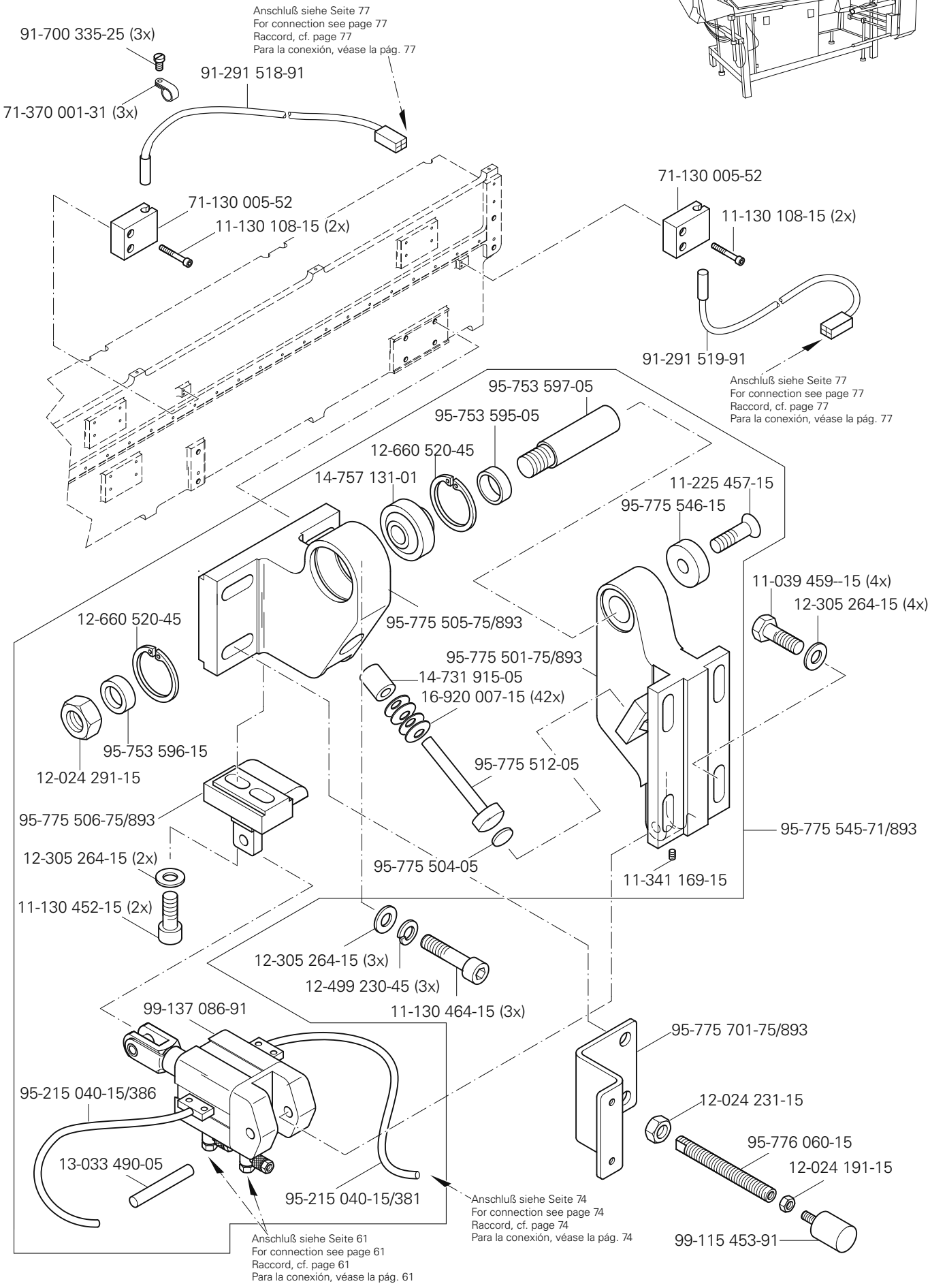

siehe Kapitel 2 Erläuterung der Schlüsselzeichen
see chapter 2 Explanation of key markings
voir le chap. 2 Explication des symboles
véase el Cap. 2 Explicaciones de los signos clave

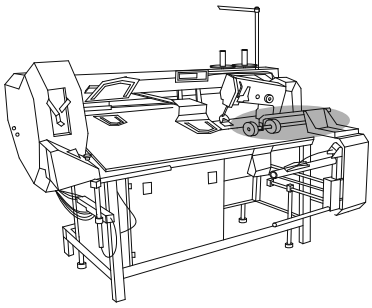

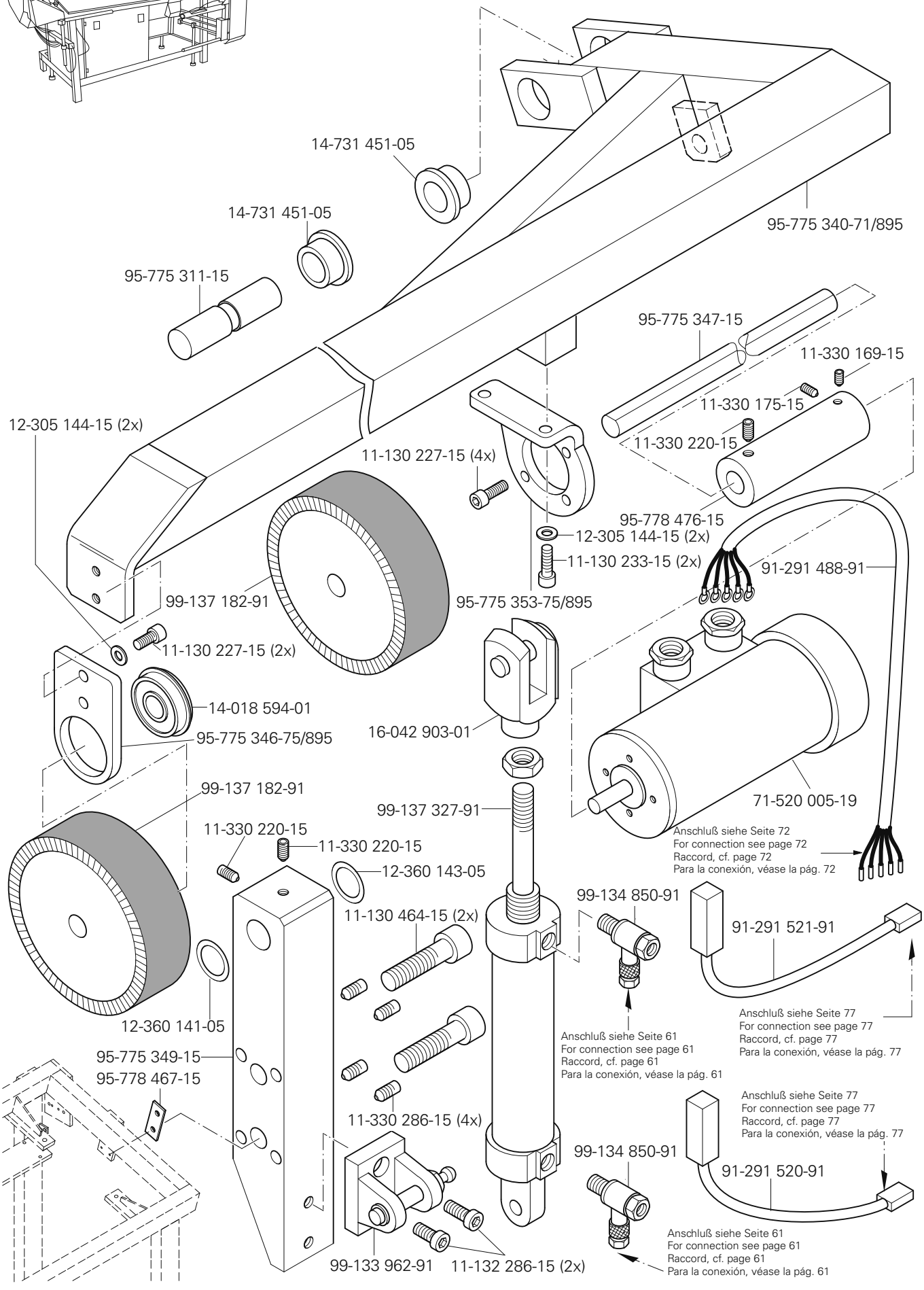
14-731 451-05
14-731 451-05
95-775 340-71/895
95-775 311-15
95-775 347-15
11-330 169-15
11-330 175-15
11-330 220-15
12-305 144-15 (2x)
11-130 227-15 (4x)
95-778 476-15
12-305 144-15 (2x)
11-130 233-15 (2x)
91-291 488-91
99-137 182-91
95-775 353-75/895
11-130 227-15 (2x)
14-018 594-01
16-042 903-01
95-775 346-75/895
99-137 182-91
99-137 327-91
71-520 005-19
Anschluß siehe Seite 72
For connection see page 72
Raccord, cf. page 72
Para la conexión, véase la pág. 72
11-330 220-15
11-330 220-15
12-360 143-05
99-134 850-91
11-130 464-15 (2x)
91-291 521-91
12-360 141-05
Anschluß siehe Seite 77
For connection see page 77
Raccord, cf. page 77
Para la conexión, véase la pág. 77
Anschluß siehe Seite 61
For connection see page 61
Raccord, cf. page 61
Para la conexión, véase la pág. 61
95-775 349-15
95-778 467-15
Anschluß siehe Seite 77
For connection see page 77
Raccord, cf. page 77
Para la conexión, véase la pág. 77
11-330 286-15 (4x)
99-134 850-91
91-291 520-91
Anschluß siehe Seite 61
For connection see page 61
Raccord, cf. page 61
Para la conexión, véase la pág. 61
99-133 962-91
11-132 286-15 (2x)

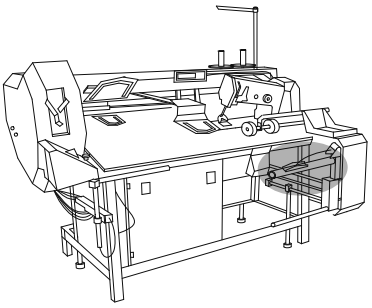

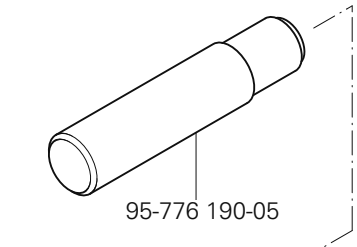

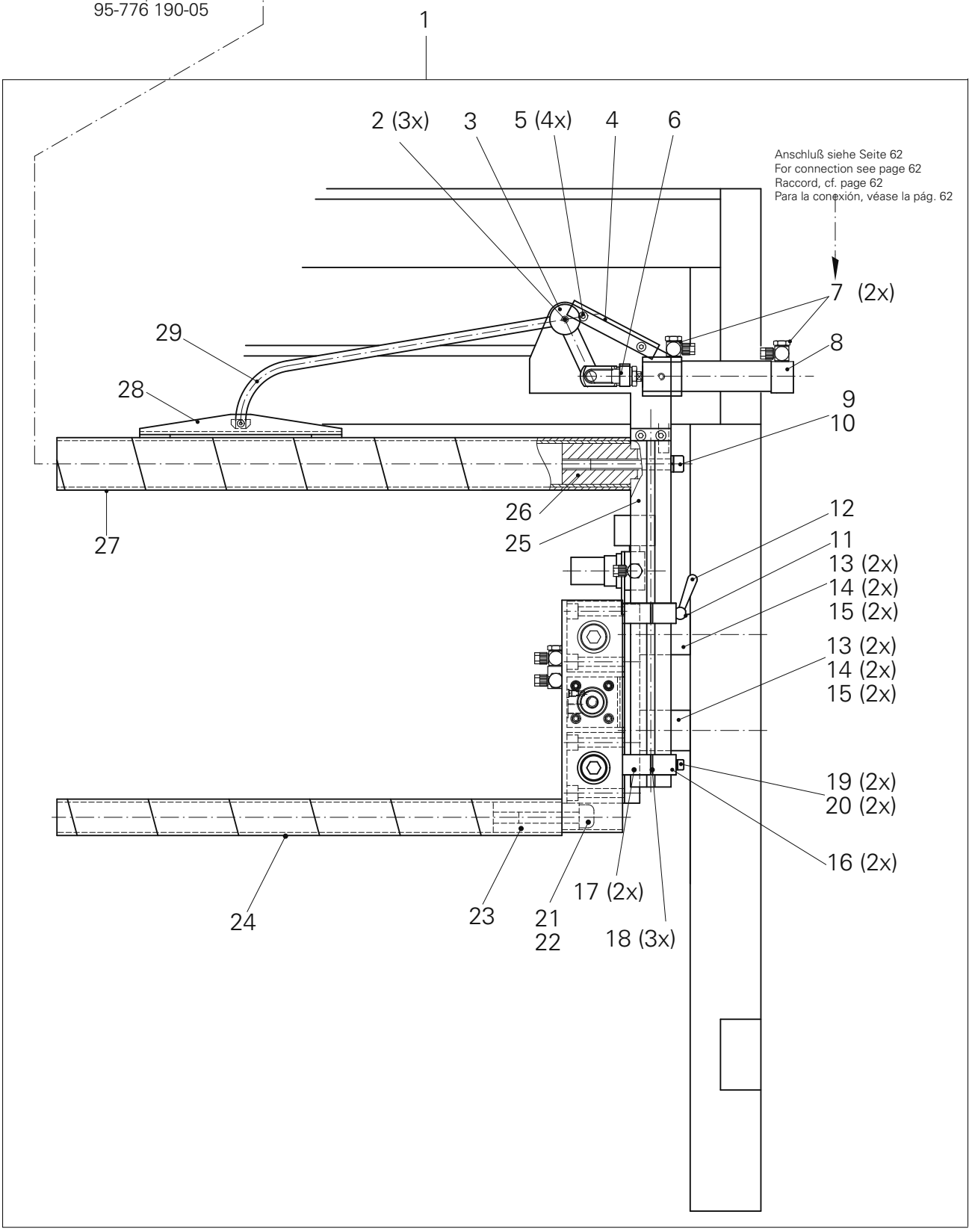

siehe Kapitel 2 Erläuterung der Schlüsselzeichen
see chapter 2 Explanation of key markings
voir le chap. 2 Explication des symboles
véase el Cap. 2 Explicaciones de los signos clave

PFAFF 3588-05/020

Pos.-Nr. Item No. N° pos. Nº de pos.	Bestellnummer Part number N° de commande Nº de pedido	Teile-Benennung Description Désignation Denominación	Pos.-Nr. Item No. N° pos. Nº de pos.	Bestellnummer Part number N° de commande Nº de pedido	Teile-Benennung Description Désignation Denominación
1	95-775 622-71/895	Stapler Stacker Empileur Apilador	16	95-215 040-13/535	Führung 20 x 24 x 60 Guide Guide Guía
2	11-330 280-15	Gewindestift M6 x 8 Threaded stud Vis sans tête Tornillo prisionero	17	95-215 040-13/591	Führung 20 x 27 x 60 Guide Guide Guía
3	95-215 040-14/141	Klemmstück Clamping piece Pièce de serrage Pieza presora	18	95-215 040-14/136	Distanzstück Spacer Pièce d'écartement Pieza distanciadora
4	95-215 040-13/878	Deckel Cover Couvercle Tapa	19	11-130 332-15	Zylinderschraube M6 x 65 Pan-head screw Vis à tête cylindrique Tornillo cilíndrico
5	11-130 906-15	Zylinderschraube M5 x 6 Pan-head screw Vis à tête cylindrique Tornillo cilíndrico	20	12-501 190-45	Federring 6 Spring washer Rondelle élastique Arandela elástica
6	95-215 000-00/635	Gabelkopf Fork head Fourche Cabeza horquillada	21	11-130 719-15	Zylinderschraube M16 x 40 Pan-head screw Vis à tête cylindrique Tornillo cilíndrico
7	95-215 080-18/008	Drosselrückschlagventil 1/8" Check-return valve Clapet anti-retour avec étranglement Válvula estranguladora de retroceso	22	12-499 290-45	Federring 16 Spring washer Rondelle élastique Arandela elástica
8	95-215 000-03/992	Zylinder, doppeltwirkend Cylinder, double-acting Vérin à double effet Cilindro de doble efecto	23	95-215 040-14/132	Rohrverbindung 27 x 40 Tube connection Raccord de tuyaux Unión de tubos
9	11-130 551-15	Zylinderschraube M12 x 40 Pan-head screw Vis à tête cylindrique Tornillo cilíndrico	24	95-215 040-13/923	Rohr Tube Tube Tubo
10	95-215 070-05/901	Federring 12 Spring washer Rondelle élastique Arandela elástica	25	95-215 040-14/134	Klemmstück 40 x 40 x 343 Clamping piece Pièce de serrage Pieza presora
11	95-215 040-12/556	Gewindestift M6 x 79 Threaded stud Vis sans tête Tornillo prisionero	26	95-215 040-14/133	Rohrverbindung 42 x 58 Tube connection Raccord de tuyaux Unión de tubos
12	95-215 080-29/013	Klemmhebel Clamp lever Levier de serrage Palanca de fricción	27	95-215 040-13/921	Rohr Tube Tube Tubo
13	95-215 040-14/146	Distanzstück Spacer Pièce d'écartement Pieza distanciadora	28	95-215 040-14/143	Niederhalter Retainer Serre-ouvrage Sujetatelas
14	11-130 482-15	Zylinderschraube M10 x 70 Pan-head screw Vis à tête cylindrique Tornillo cilíndrico	29	95-215 040-12/561	Schwenkarm Swivel arm Bras oscillant Brazo giratorio
15	12-501 230-45	Federring 10 Spring washer Rondelle élastique Arandela elástica	30	95-215 040-13/877	Blech Plate Tôle Chapa

PFAFF 3588-05/020

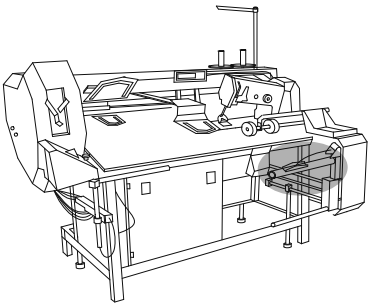

1 für 3588 -15/020 siehe Seite 93
for 3588 -15/020 see page 93
pour 3588 -15/020 voir page 93
para 3588 -15/020 véase la página 93

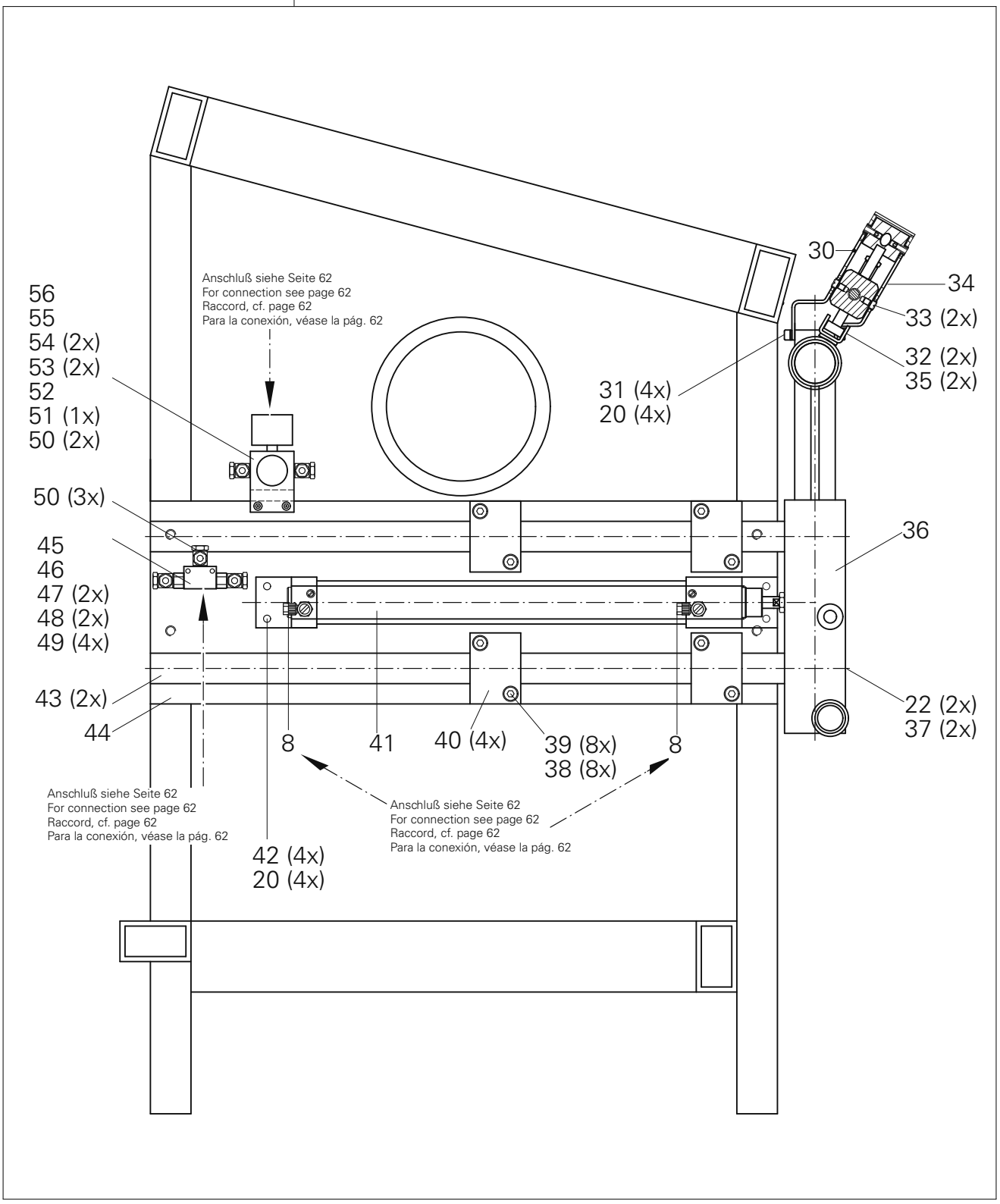

siehe Kapitel 2 Erläuterung der Schlüsselzeichen
see chapter 2 Explanation of key markings
voir le chap. 2 Explication des symboles
véase el Cap. 2 Explicaciones de los signos clave

PFAFF Industrial

PFAFF 3588-05/020

Pos.-Nr. Item No. Nº pos. Nº de pos.	Bestellnummer Part number Nº de commande Nº de pedido	Teile-Benennung Description Désignation Denominación	Pos.-Nr. Item No. Nº pos. Nº de pos.	Bestellnummer Part number Nº de commande Nº de pedido	Teile-Benennung Description Désignation Denominación
31	11-130 293-15	Zylinderschraube M6 x 16 Pan-head screw Vis à tête cylindrique Tornillo cilíndrico	46	95-215 040-14/161	Distanzklotz Spacing block Bloc d'écartement Taco distanciador
32	11-225 220-15	Senkschraube M5 x 8 Countersunk screw Vis à tête noyée Tornillo avellanado	47	11-130 179-15	Zylinderschraube M4 x 12 Pan-head screw Vis à tête cylindrique Tornillo cilíndrico
33	95-215 040-18/505	Paßschraube M 6 Shouldered screw Vis de précision Tornillo de ajuste	48	11-130 191-15	Zylinderschraube M4 x 20 Pan-head screw Vis à tête cylindrique Tornillo cilíndrico
34	95-215 040-13/880	Blech Plate Tôle Chapa	49	12-501 150-45	Federring 4 Spring washer Rondelle élastique Arandela elástica
35	12-505 171-15	Federscheibe B5 Spring washer Rondelle élastique Arandela elástica	50	95-215 080-18/102	Schwenkverschraubung Swivel union Raccord pivotant Racora orientable
36	95-215 040-14/135	Klotz 60 x 230 Block Bloc Bloque	51	95-215 080-17/605	Mutter M30 x 1,5 Nut Ecrou Tuerca
37	11-130 719-15	Zylinderschraube M16 x 40 Pan-head screw Vis à tête cylindrique Tornillo cilíndrico	52	95-215 080-17/604	Druckregler Pressure regulator Régulateur de pression Regulador de presión
38	12-501 210-45	Federring 8 Spring washer Rondelle élastique Arandela elástica	53	11-130 227-15	Zylinderschraube M5 x 12 Pan-head screw Vis à tête cylindrique Tornillo cilíndrico
39	11-130 395-15	Zylinderschraube M8 x 60 Pan-head screw Vis à tête cylindrique Tornillo cilíndrico	54	12-501 170-45	Federring 5 Spring washer Rondelle élastique Arandela elástica
40	95-215 040-13/534	Führung Guide Guide Guía	55	95-215 040-15/131	Befestigungsblech Mounting plate Plaque de montage Placa de fijación
41	95-215 000-03/413	Zylinder, doppeltwirkend Cylinder, double-acting Vérin à doble effet Cilindro de doble efecto	56	95-215 080-23/601	Verschlußschraube G 1/8 Screw plug Vis d'obturation Tornillo de cierre
42	11-130 299-15	Zylinderschraube M6 x 20 Pan-head screw Vis à tête cylindrique Tornillo cilíndrico			
43	95-215 040-12/569	Führungsstange Guide bar Barre de guidage Barra-guía			
44	95-215 040-14/138	Grundplatte Baseplate Plaque fondamentale Placa base			
45	95-215 080-14/925	Doppelrückschlagventil G1/8 Double-check valve Double valve d'arrêt Doble válvula de retención			

PFAFF 3588-05/020

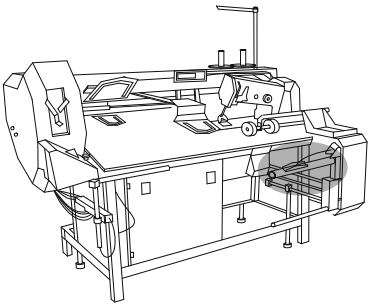

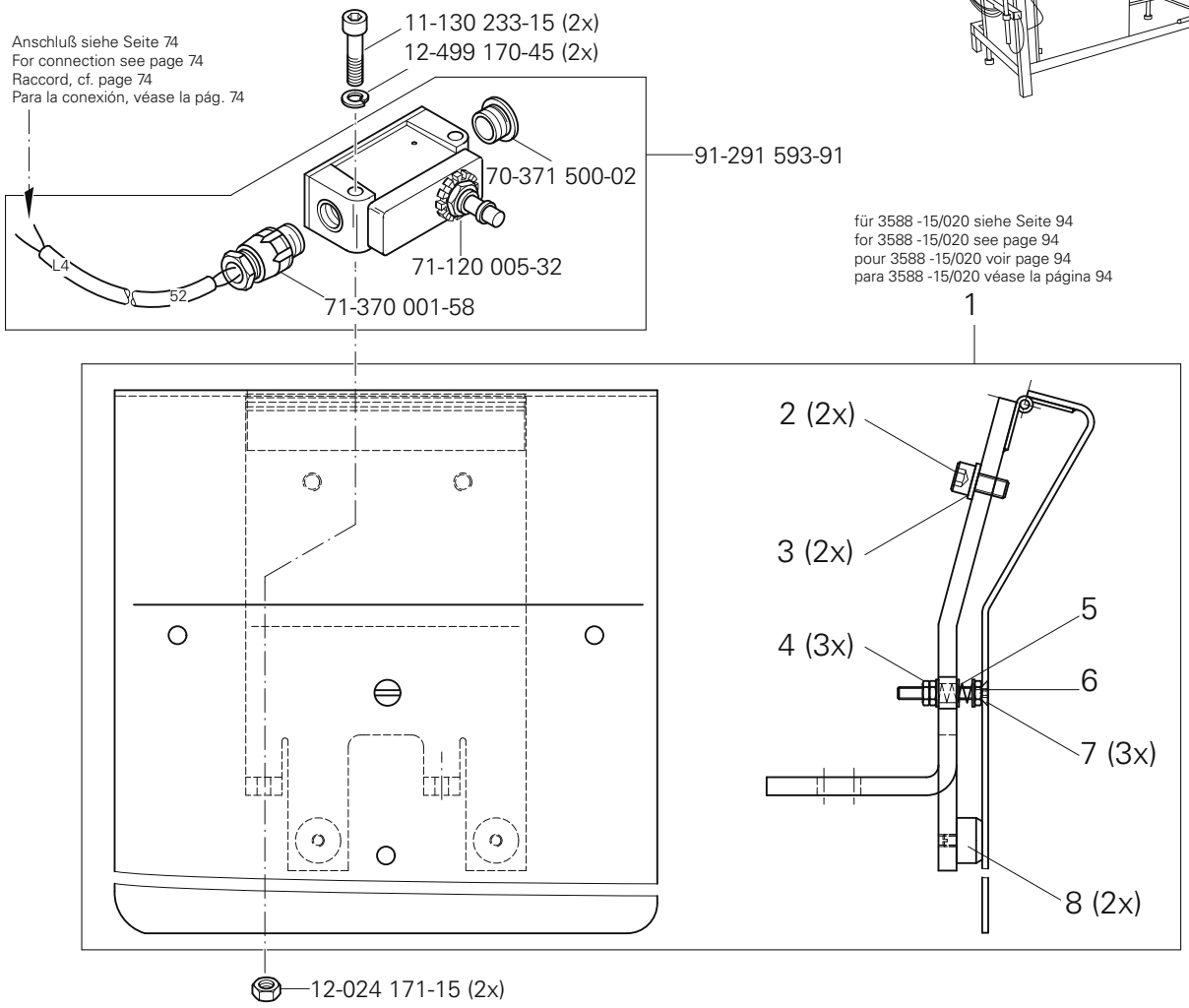

Pos.-Nr. Item No. Nº pos. Nº de pos.	Bestellnummer Part number Nº de commande Nº de pedido	Teile-Benennung Description Désignation Denominación	Pos.-Nr. Item No. Nº pos. Nº de pos.	Bestellnummer Part number Nº de commande Nº de pedido	Teile-Benennung Description Désignation Denominación
1	95-775 644-71/895	Träger vollst. Bracket assy. Support complet Soporte completo	5	91-022 116-05	Druckfeder Pressure spring Ressort de pression Muelle de presión
2	11-130 287-15	Zylinderschraube M6 x 12 Pan-head screw Vis à tête cylindrique Tornillo cilíndrico	6	11-225 196-15	Senkschraube M4 x 25 Countersunk screw Vis à tête noyée Tornillo avellanado
3	12-305 174-15	Scheibe 6,4 Washer Rondelle Arandela	7	12-305 114-15	Scheibe 4,3 Washer Rondelle Arandela
4	12-024 151-15	Sechskantmutter M4 Hexagon nut Ecrou à six pans Tuerca hexagonal	8	91-024 554-05	Anschlag Stop Butée Tope

siehe Kapitel 2 Erläuterung der Schlüsselzeichen
see chapter 2 Explanation of key markings
voir le chap. 2 Explication des symboles
véase el Cap. 2 Explicaciones de los signos clave

PFAFF Industrial

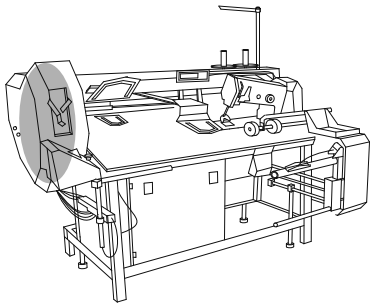

11-130 464-15
12-499-230-45
12-305 264-15
12-024 211-15
11-130 383-15
11-330 370-15 (2X)
12-024 211-15 (2X)
95-775 383-71/895
11-173 171-15 (2x)
14-757 131-01
12-660 520-45
12-305 264-15 (2x)
11-130 464-15 (2x)
95-775 376-75/895
11-130 293-15 (4x)
11-130 557-15
95-746 180-05
12-024 171-25 (2x)
11-330 244-15
11-130 251-15 (2x)
99-135 298-91
95-775 392-15
12-501 210-45 (2x)
12-499 250-45
99-137 958-91
11-130 377-15 (3x)
95-775 391-15
95-775 561-05
Anschluß siehe Seite 59
For connection see page 59
Raccord, cf. page 59
Para la conexión, véase la pág. 59
Anschluß siehe Seite 54
For connection see page 54
Raccord, cf. page 54
Para la conexión, véase la pág. 54
99-137 959-91
99-137 961-91
Anschluß siehe Seite 58
For connection see page 58
Raccord, cf. page 58
Para la conexión, véase la pág. 58
91-292 739-91
99-137 961-91
Anschluß siehe Seite 58
For connection see page 58
Raccord, cf. page 58
Para la conexión, véase la pág. 58
Anschluß siehe Seite 68
For connection see page 68
Raccord, cf. page 68
Para la conexión, véase la pág. 68

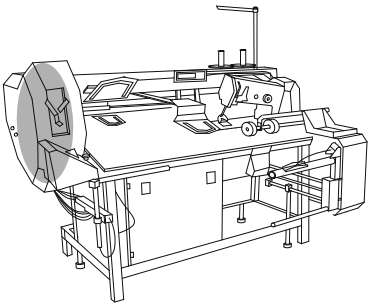

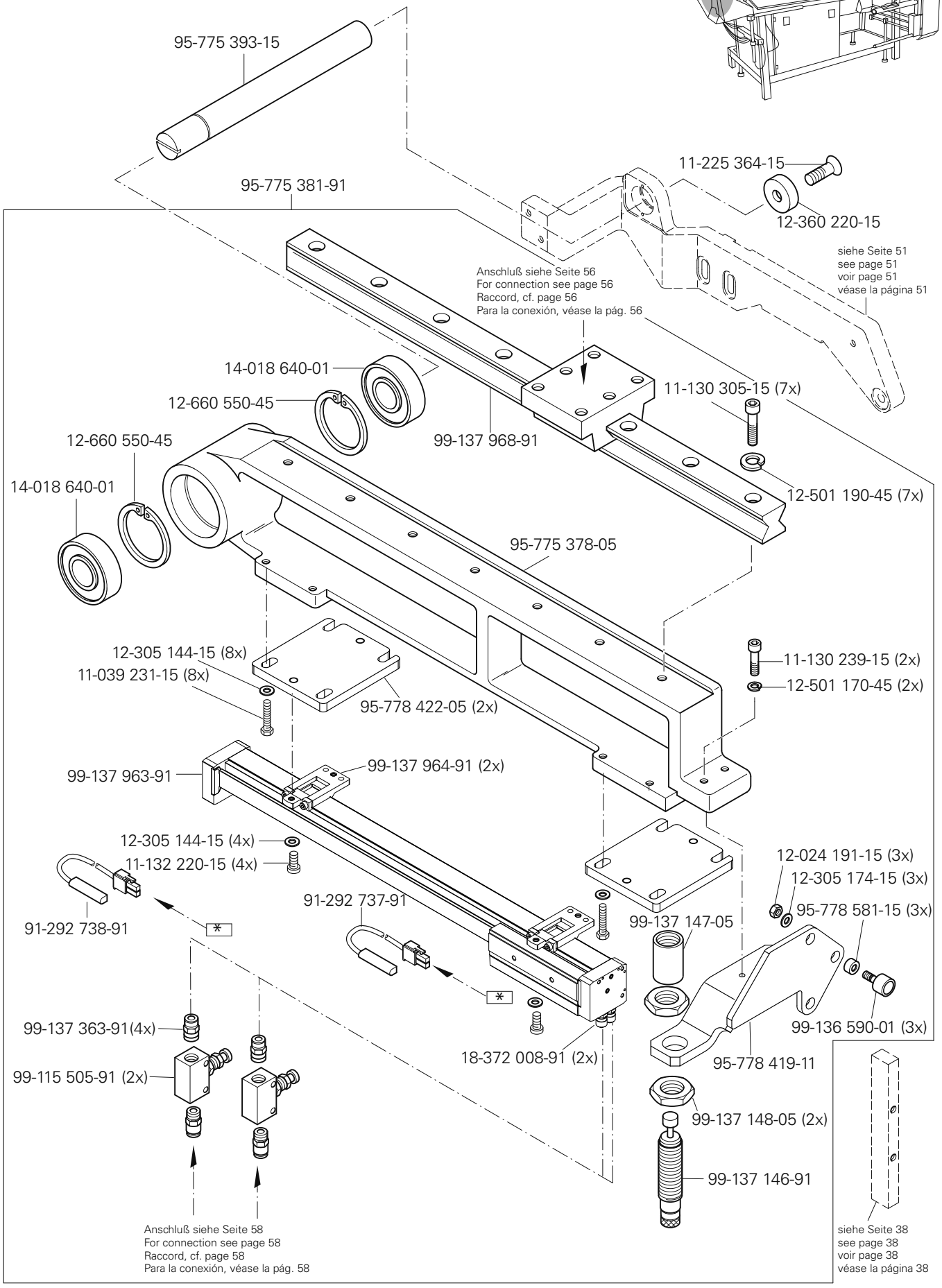

* Anschluß siehe Seite 68
For connetion see page 68
Raccord, cf. page 68
Para la conexión, véase la pág. 68

siehe Kapitel 2 Erläuterung der Schlüsselzeichen
see chapter 2 Explanation of key markings
voir le chap. 2 Explication des symboles
véase el Cap. 2 Explicaciones de los signos clave

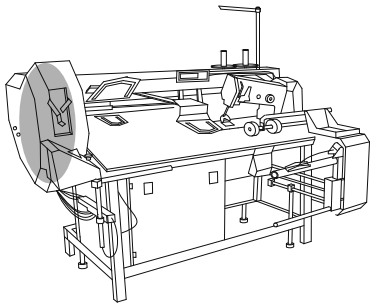

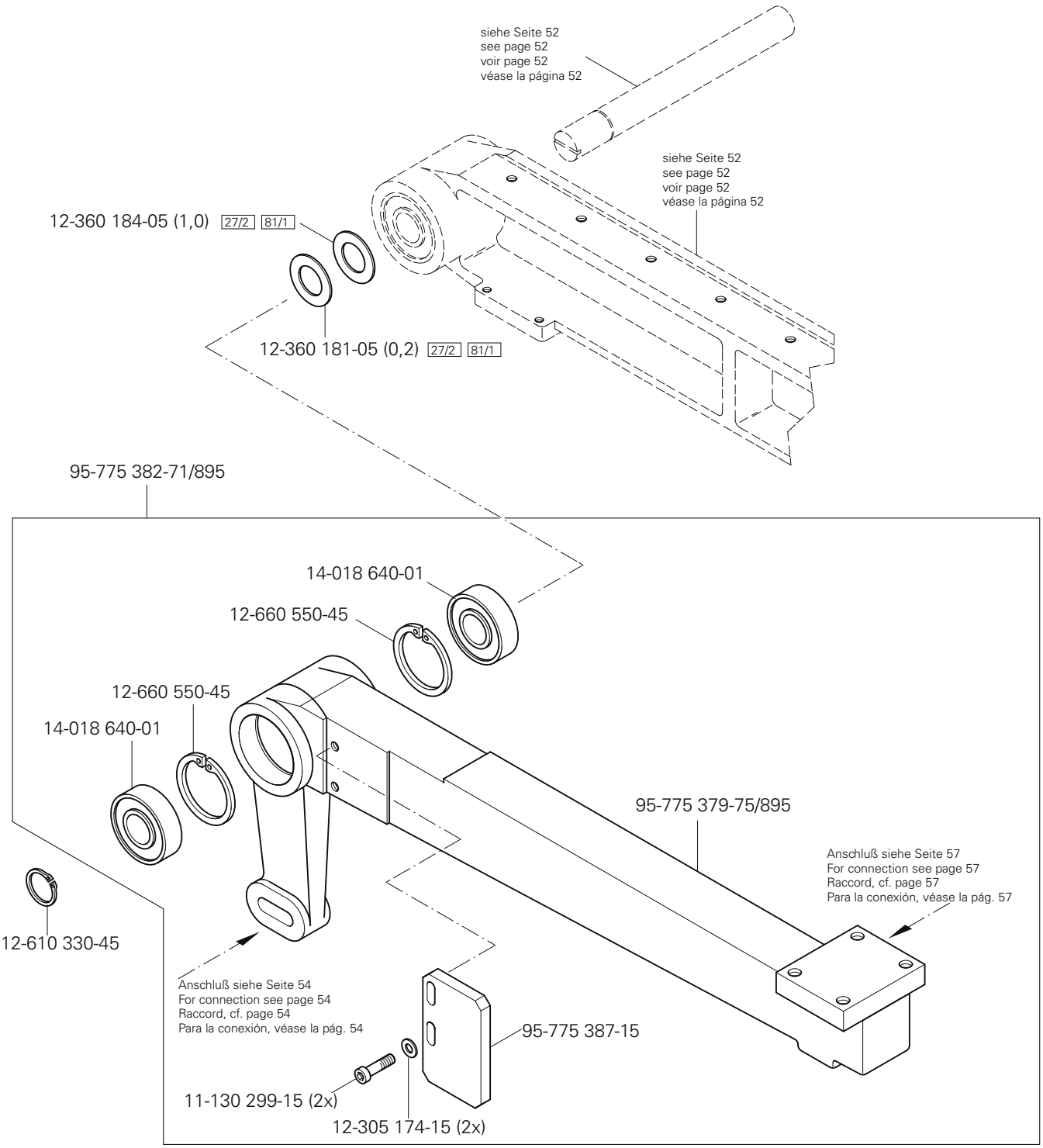
siehe Seite 52
see page 52
voir page 52
véase la página 52
siehe Seite 52
see page 52
voir page 52
véase la página 52
12-360 184-05 (1,0) 27/2 81/1
12-360 181-05 (0,2) 27/2 81/1
95-775 382-71/895
14-018 640-01
12-660 550-45
12-660 550-45
14-018 640-01
95-775 379-75/895
Anschluß siehe Seite 57
For connection see page 57
Raccord, cf. page 57
Para la conexión, véase la pág. 57
12-610 330-45
Anschluß siehe Seite 54
For connection see page 54
Raccord, cf. page 54
Para la conexión, véase la pág. 54
95-775 387-15
11-130 299-15 (2x)
12-305 174-15 (2x)

PFAFF 3588-05/020

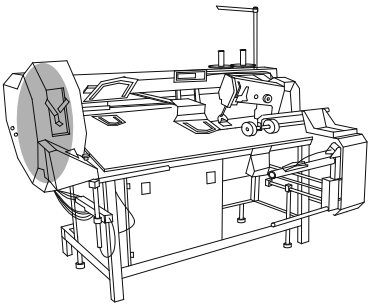

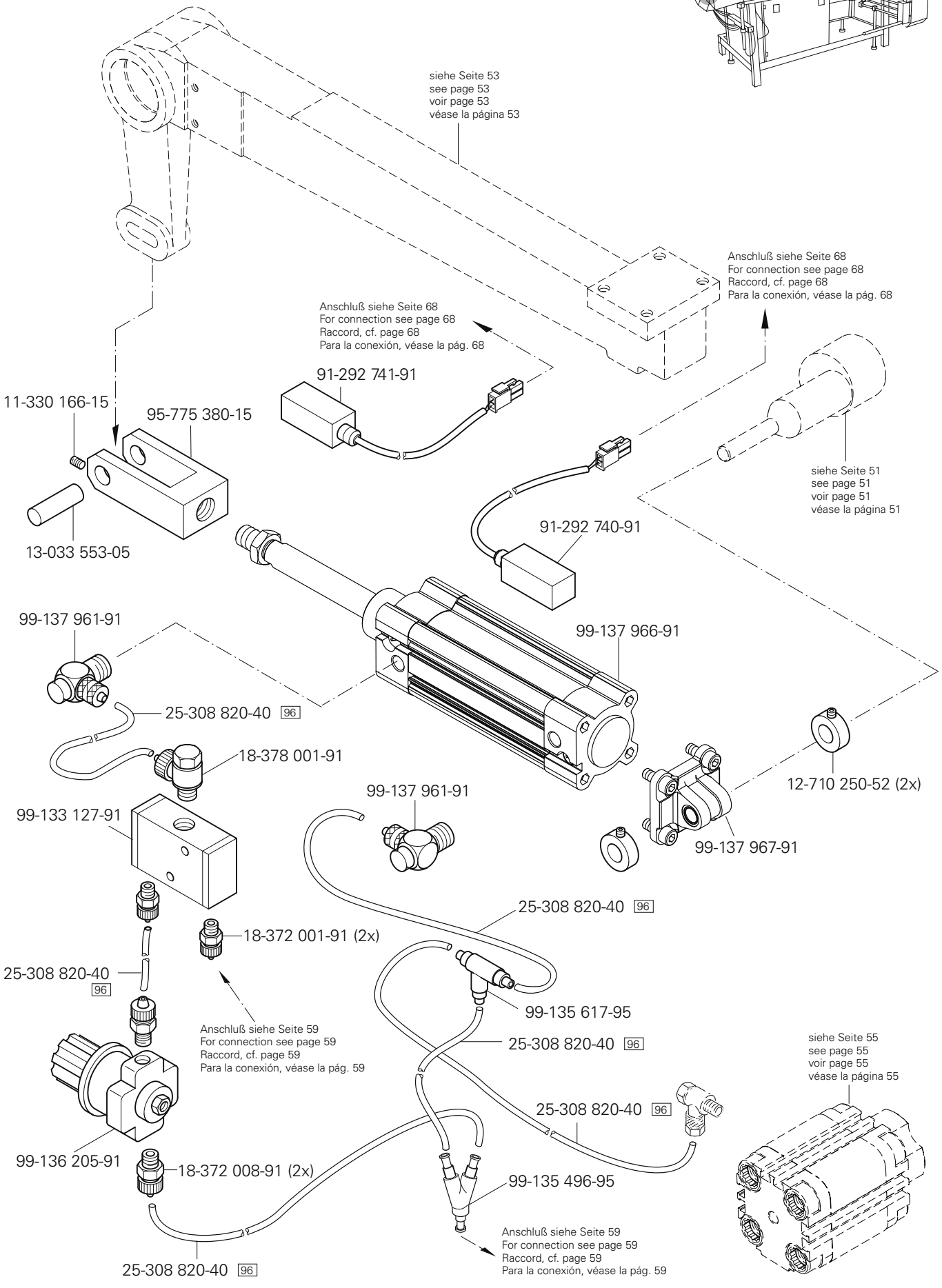

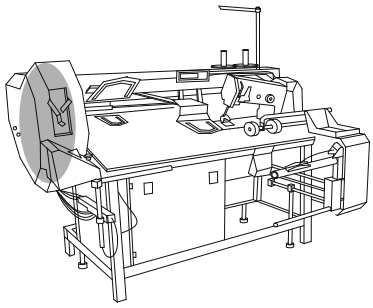

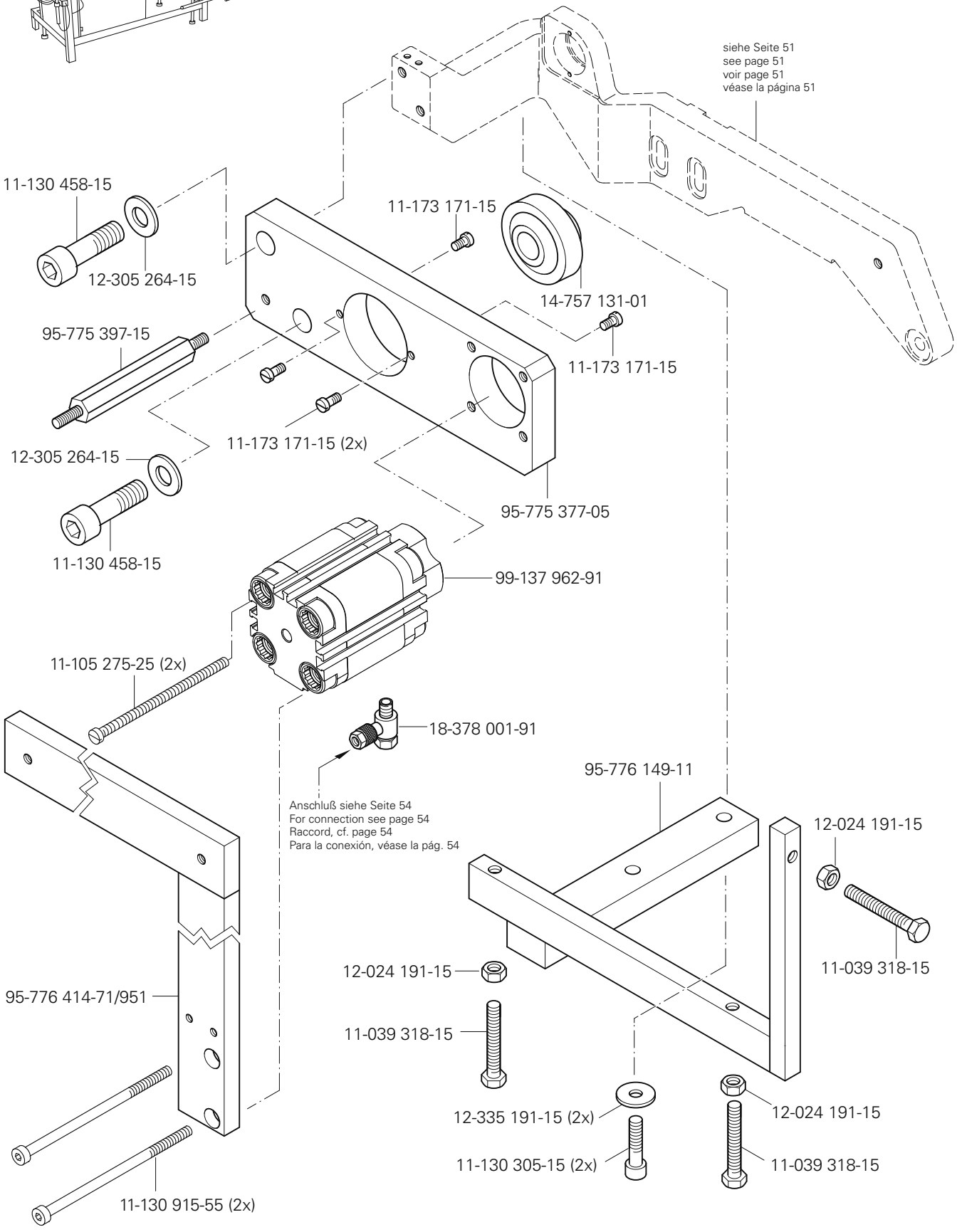
siehe Seite 51
see page 51
voir page 51
véase la página 51
11-130 458-15
12-305 264-15
11-173 171-15
14-757 131-01
95-775 397-15
11-173 171-15
11-173 171-15 (2x)
12-305 264-15
11-130 458-15
95-775 377-05
99-137 962-91
11-105 275-25 (2x)
18-378 001-91
Anschluß siehe Seite 54
For connection see page 54
Raccord, cf. page 54
Para la conexión, véase la pág. 54
95-776 149-11
12-024 191-15
11-039 318-15
12-024 191-15
11-039 318-15
95-776 414-71/951
12-335 191-15 (2x)
11-130 305-15 (2x)
12-024 191-15
11-039 318-15
11-130 915-55 (2x)

PFAFF 3588-05/020

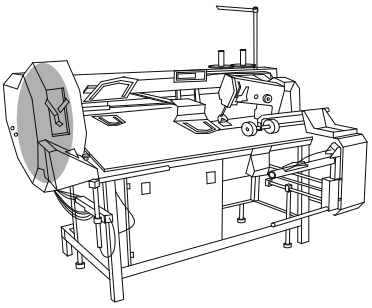

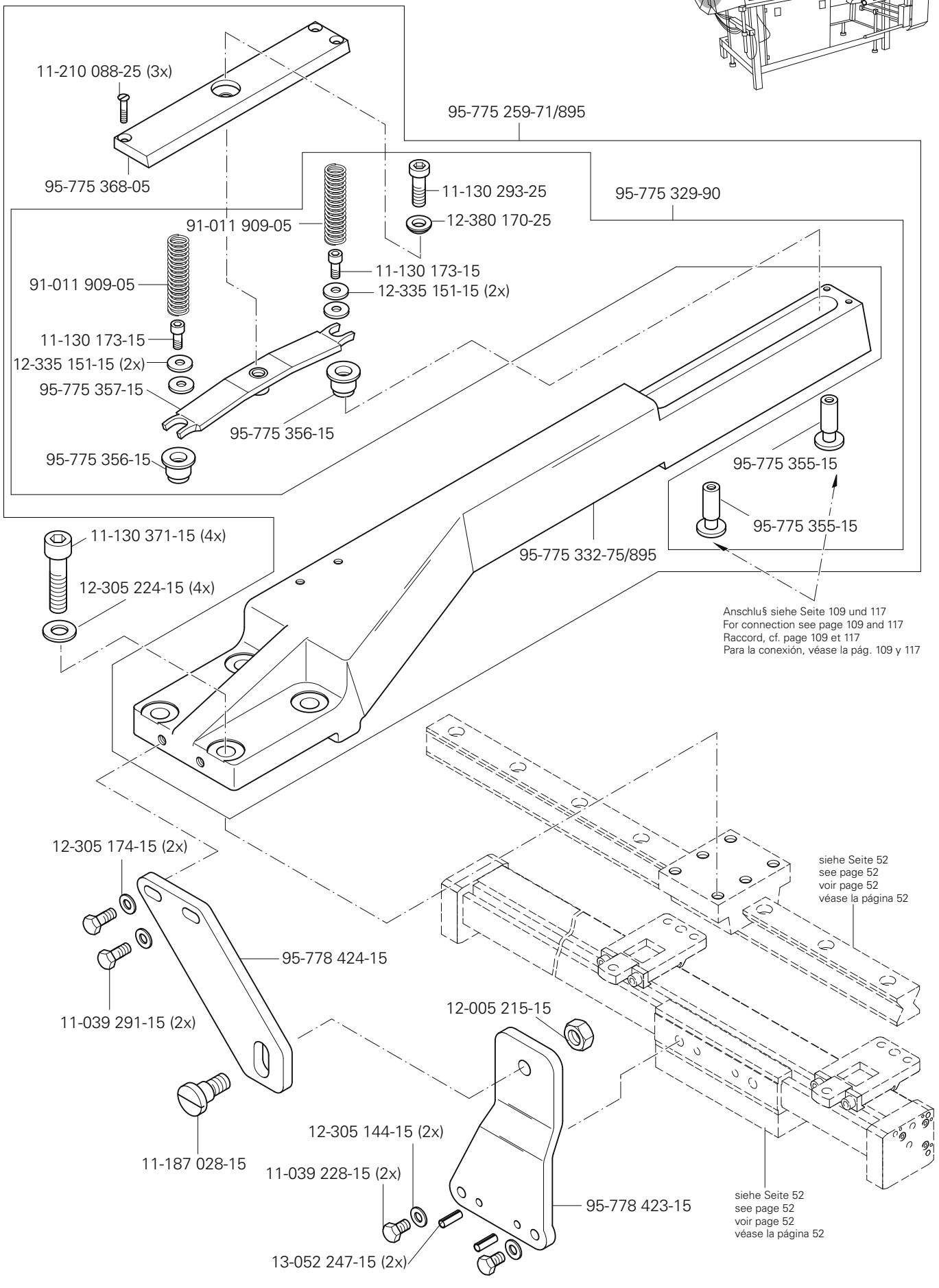

siehe Kapitel 2 Erläuterung der Schlüsselzeichen
see chapter 2 Explanation of key markings
voir le chap. 2 Explication des symboles
véase el Cap. 2 Explicaciones de los signos clave

PFAFF Industrial

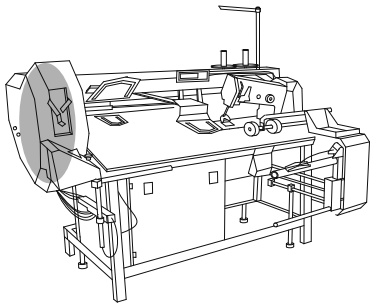

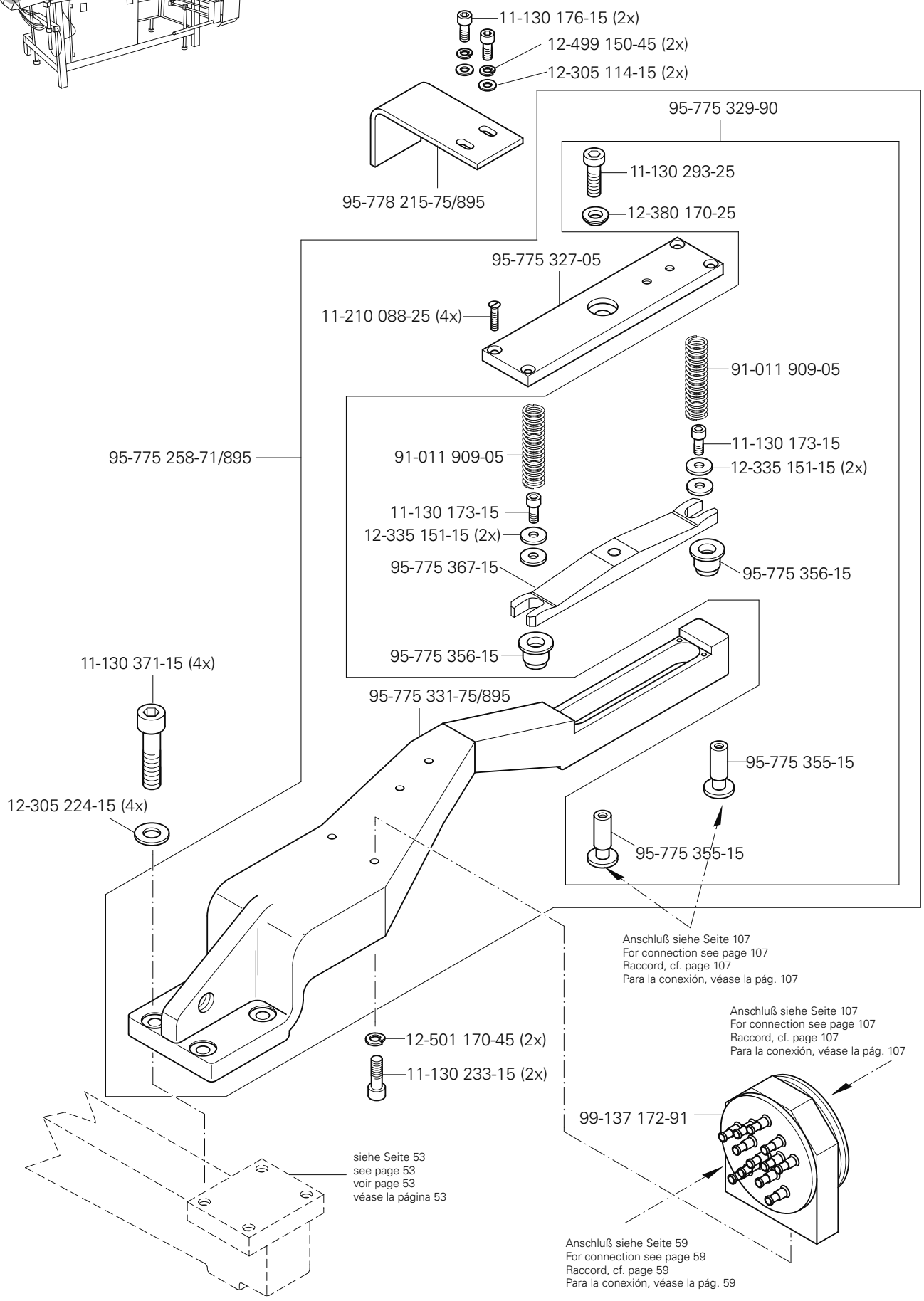
11-130 176-15 (2x)
12-499 150-45 (2x)
12-305 114-15 (2x)
95-775 329-90
11-130 293-25
12-380 170-25
95-778 215-75/895
95-775 327-05
11-210 088-25 (4x)
91-011 909-05
11-130 173-15
12-335 151-15 (2x)
95-775 258-71/895
91-011 909-05
11-130 173-15
12-335 151-15 (2x)
95-775 367-15
95-775 356-15
95-775 356-15
11-130 371-15 (4x)
95-775 331-75/895
95-775 355-15
12-305 224-15 (4x)
95-775 355-15
Anschluß siehe Seite 107
For connection see page 107
Raccord, cf. page 107
Para la conexión, véase la pág. 107
Anschluß siehe Seite 107
For connection see page 107
Raccord, cf. page 107
Para la conexión, véase la pág. 107
12-501 170-45 (2x)
11-130 233-15 (2x)
99-137 172-91
siehe Seite 53
see page 53
voir page 53
véase la página 53
Anschluß siehe Seite 59
For connection see page 59
Raccord, cf. page 59
Para la conexión, véase la pág. 59

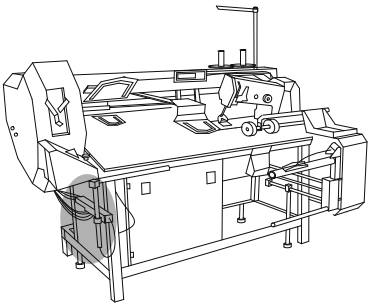

25-308 820-60 96

siehe Seite 62
see page 62
voir page 62
véase la página 62

11-130 209-15 (4x)

95-775 350-91

Y10
Y11
Y12.2
Y12.1
Y9
Y8
Y7
Y6
Y5.2
Y5.1
Y3
Y2.2
Y2.1
Y1.2
Y1.1

99-137 270-91

99-137 269-91

siehe Seite 67
see page 67
voir page 67
véase la página 67

25-308 820-40 96

25-308 820-40 96

siehe Seite 114
see page 114
voir page 114
véase la página 114

2.2

2.1

siehe Seite 52
see page 52
voir page 52
véase la página 52

25-308 820-40 96

siehe Seite 52
see page 52
voir page 52
véase la página 52

25-308 820-40 96

siehe Seite 52
see page 52
voir page 52
véase la página 52

siehe Seite 51
see page 51
voir page 51
véase la página 51

siehe Seite 114
see page 114
voir page 114
véase la página 114

siehe Kapitel 2 Erläuterung der Schlüsselzeichen
see chapter 2 Explanation of key markings
voir le chap. 2 Explication des symboles
véase el Cap. 2 Explicaciones de los signos clave

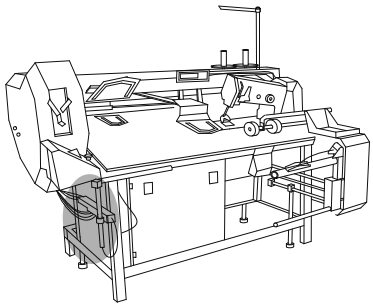

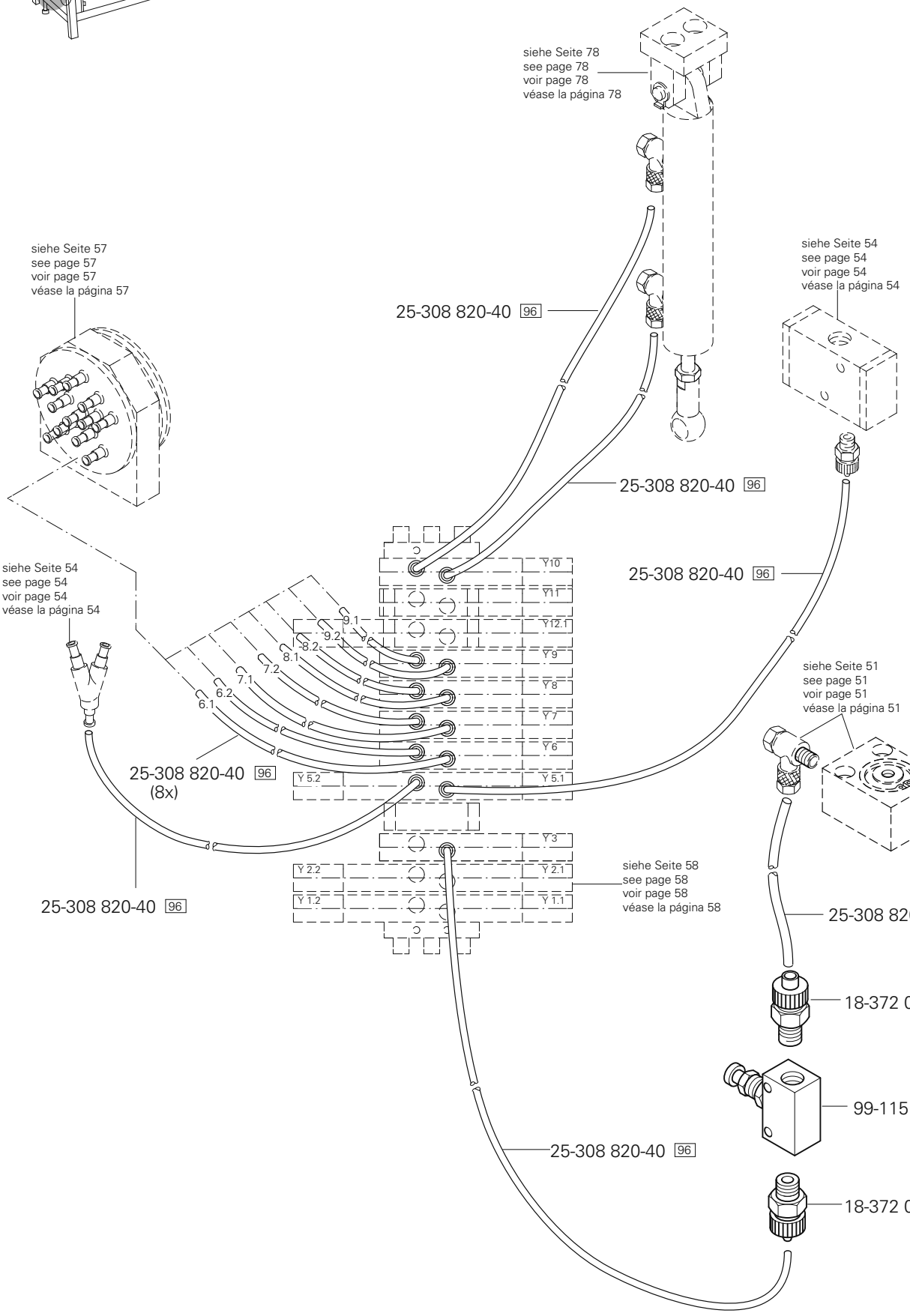
siehe Seite 78
see page 78
voir page 78
véase la página 78
siehe Seite 57
see page 57
voir page 57
véase la página 57
siehe Seite 54
see page 54
voir page 54
véase la página 54
25-308 820-40 96
25-308 820-40 96
25-308 820-40 96
25-308 820-40 96
(8x)
25-308 820-40 96
25-308 820-40 96
siehe Seite 54
see page 54
voir page 54
véase la página 54
siehe Seite 51
see page 51
voir page 51
véase la página 51
siehe Seite 58
see page 58
voir page 58
véase la página 58
18-372 001-91
99-115 505-91
18-372 001-91
Y10
Y11
Y12.1
Y9
Y8
Y7
Y6
Y5.2
Y5.1
Y3
Y2.2
Y2.1
Y1.2
Y1.1
9.1
9.2
8.2
8.1
7.2
7.1
6.2
6.1

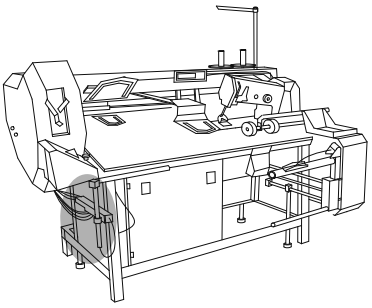

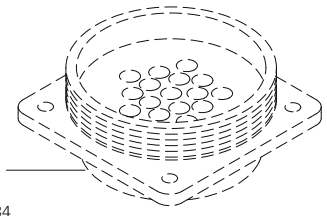

siehe Seite 34
see page 34
voir page 34
véase la página 34

99-135 818-05

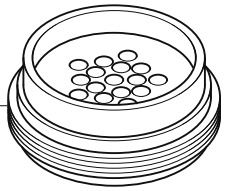

99-135 819-05

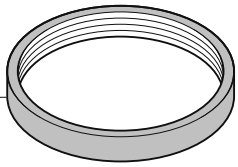

99-135 353-91 (10x)



11-130 209-15 (4x)

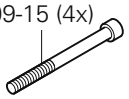

99-137 271-91

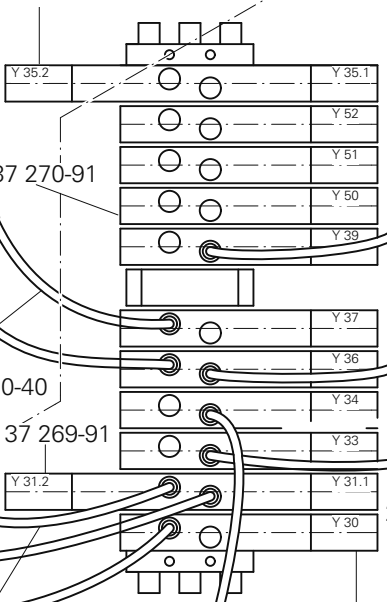

99-137 270-91

99-135 496-95

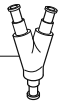

25-308 820-40 96

99-137 269-91

25-308 820-40 96

95-775 351-91

25-308 820-40 96

25-308 820-40 96

25-308 820-40 96

18-372 001-91

99-115 505-91

18-372 001-91

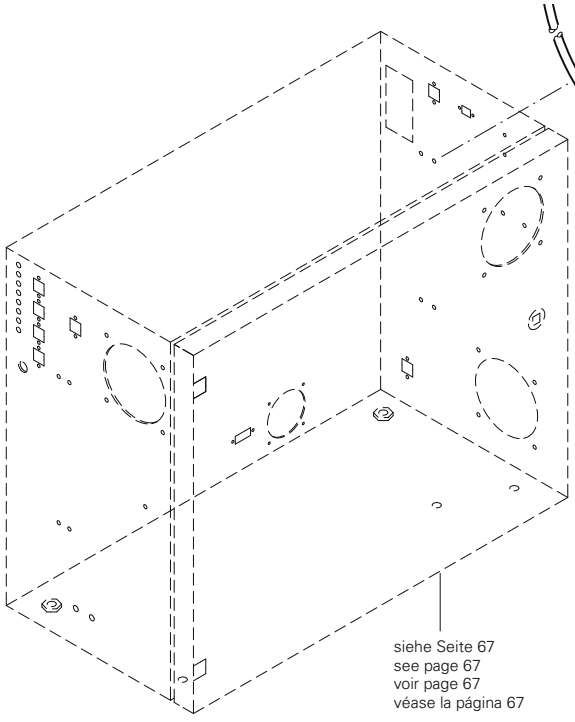

siehe Seite 67
see page 67
voir page 67
véase la página 67

siehe Kapitel 2 Erläuterung der Schlüsselzeichen
see chapter 2 Explanation of key markings
voir le chap. 2 Explication des symboles
véase el Cap. 2 Explicaciones de los signos clave

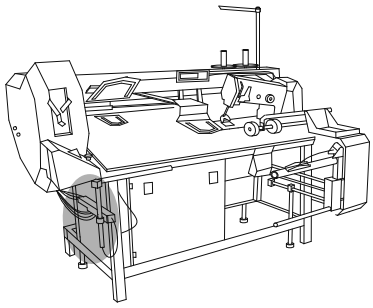

siehe Seite 44
see page 44
voir page 44
véase la página 44

siehe Seite 43
see page 43
voir page 43
véase la página 43

25-308 820-40 96

99-135 496-95

99-115 505-91

18-372 001-91

Y 35.2
Y 35.1
Y 52
Y 51
Y 50
Y 39
Y 37
Y 36
Y 34
Y 33
Y 31.2
Y 31.1
Y 30

siehe Seite 60
see page 60
voir page 60
véase la página 60

siehe Seite 45
see page 45
voir page 45
véase la página 45

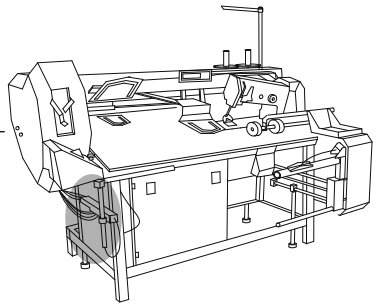

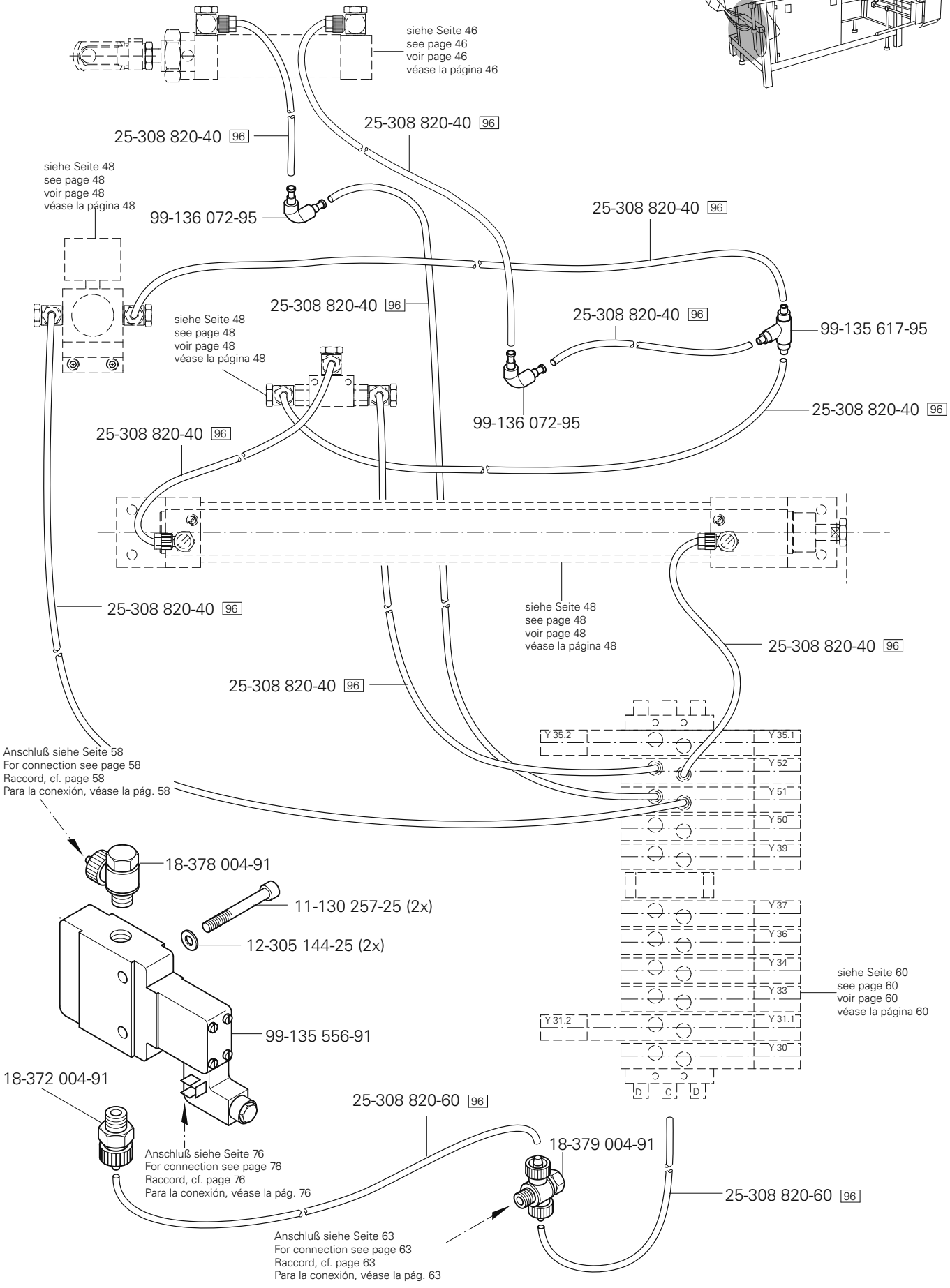

siehe Kapitel 2 Erläuterung der Schlüsselzeichen
see chapter 2 Explanation of key markings
voir le chap. 2 Explication des symboles
véase el Cap. 2 Explicaciones de los signos clave

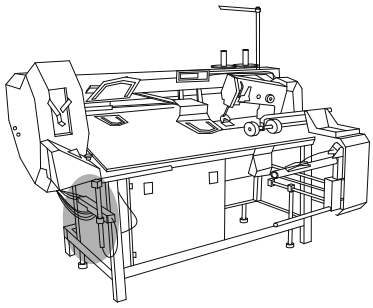

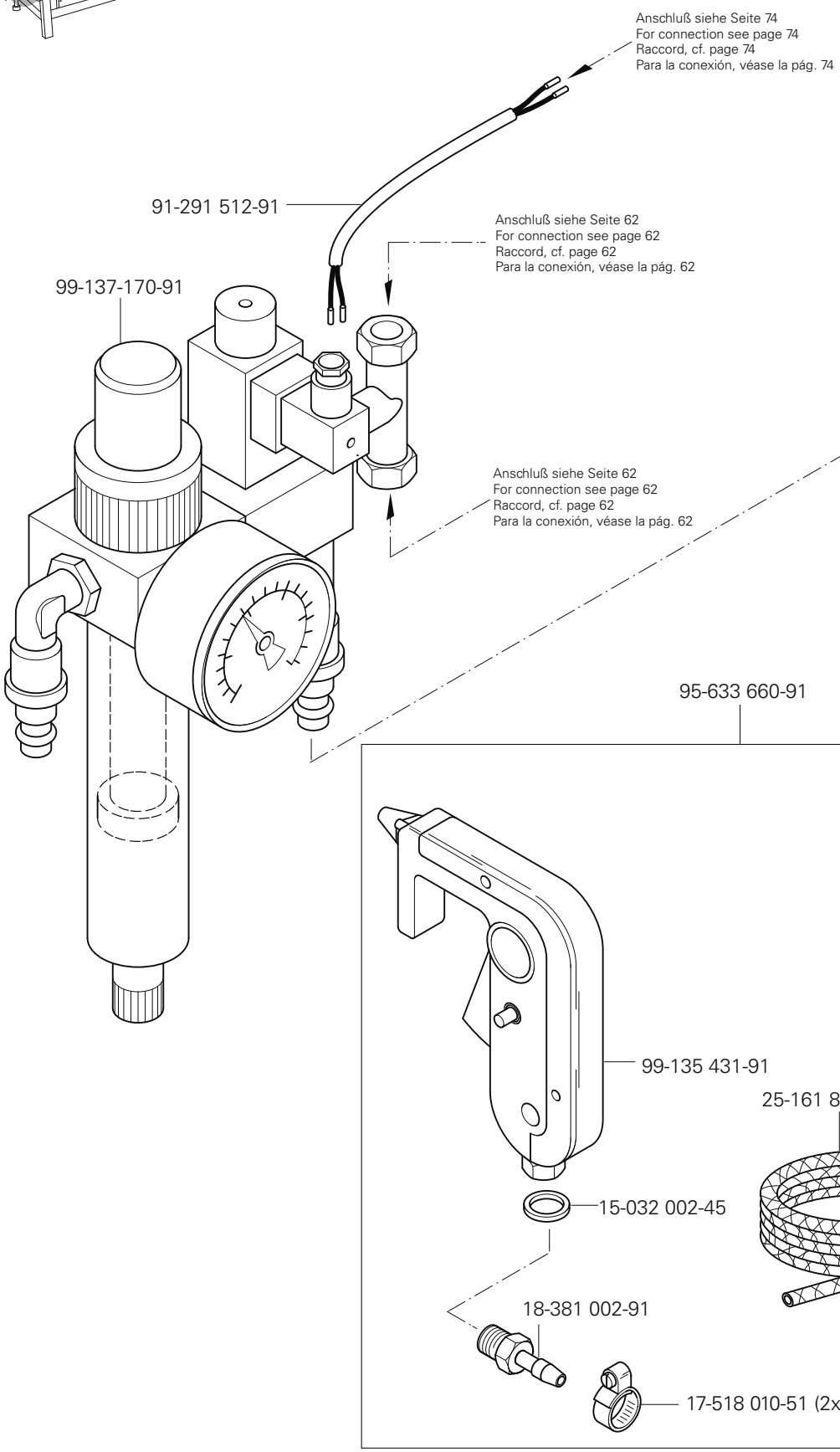
Anschluß siehe Seite 74
For connection see page 74
Raccord, cf. page 74
Para la conexión, véase la pág. 74
91-291 512-91
Anschluß siehe Seite 62
For connection see page 62
Raccord, cf. page 62
Para la conexión, véase la pág. 62
99-137-170-91
Anschluß siehe Seite 62
For connection see page 62
Raccord, cf. page 62
Para la conexión, véase la pág. 62
95-633 660-91
99-135 431-91
25-161 805-04 96
15-032 002-45
18-381 002-91
17-518 010-51 (2x)

Bedienfeld
Control panel
Panneau de commande
Panel de mandos

PFAFF 3588-05/020

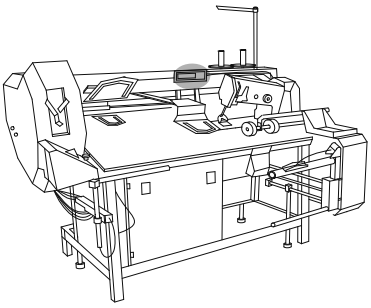

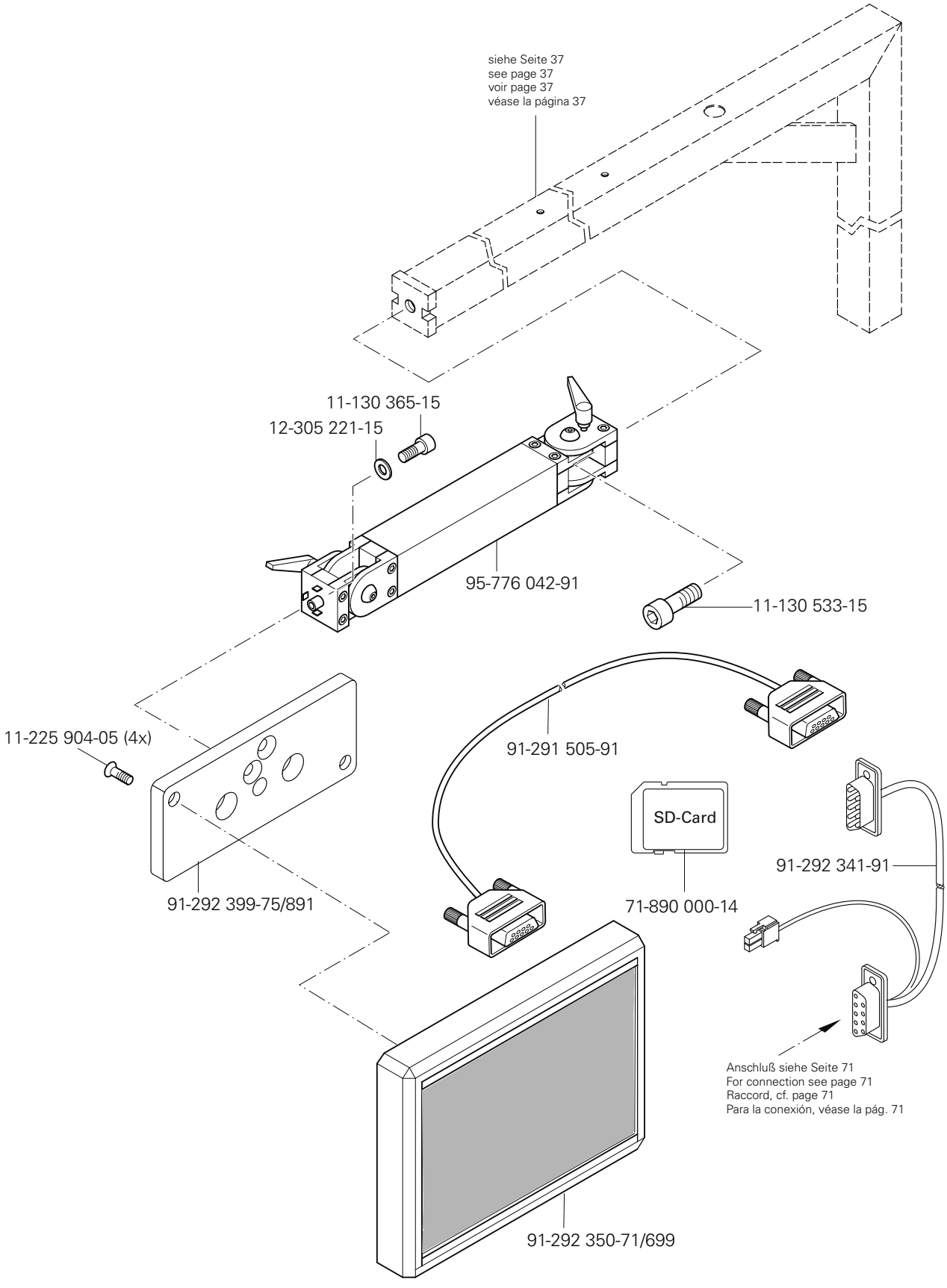

siehe Kapitel 2 Erläuterung der Schlüsselzeichen
see chapter 2 Explanation of key markings
voir le chap. 2 Explication des symboles
véase el Cap. 2 Explicaciones de los signos clave

PFAFF Industrial

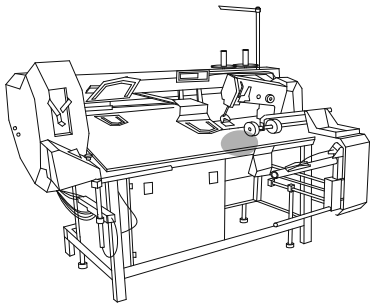

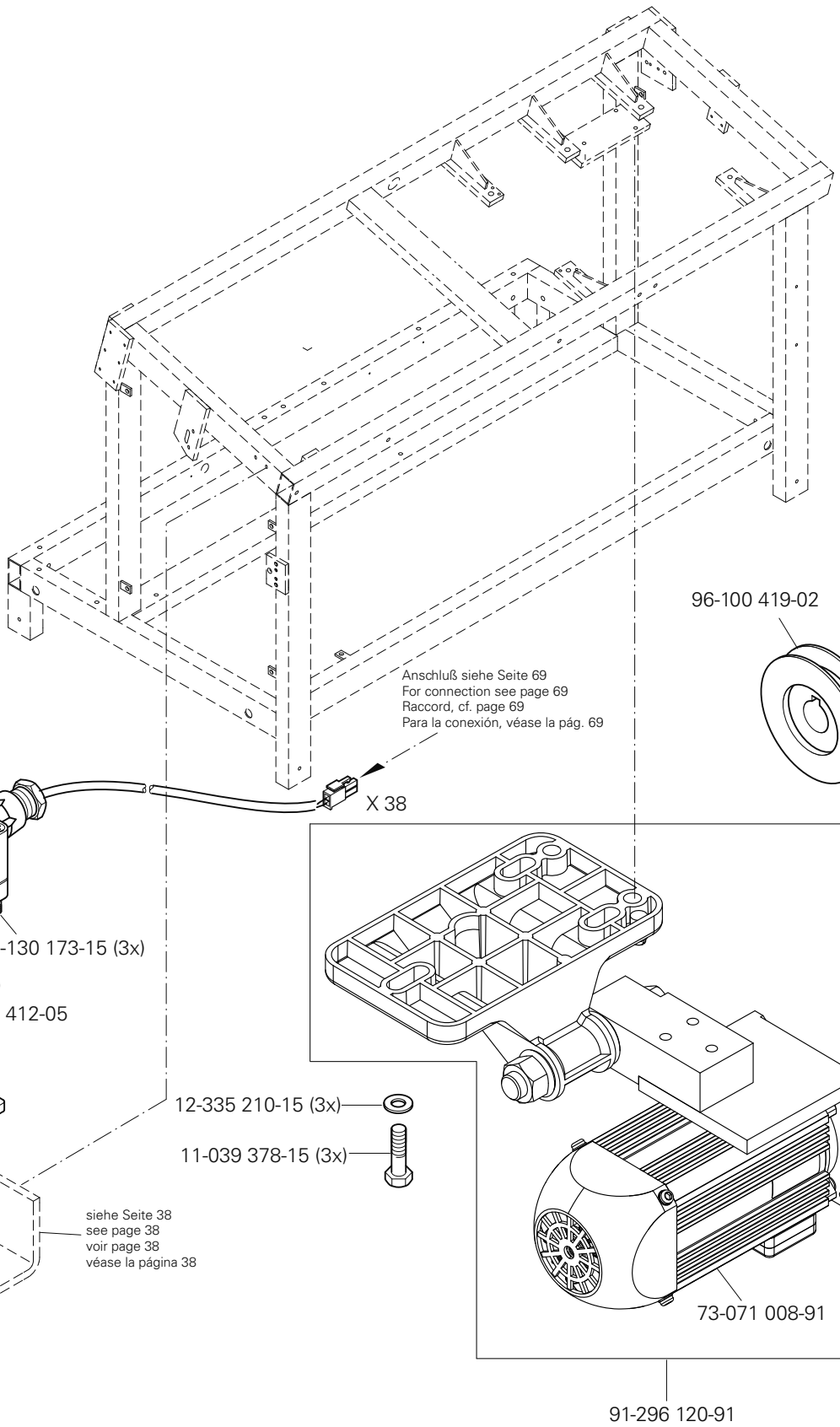
96-100 419-02
Anschluß siehe Seite 69
For connection see page 69
Raccord, cf. page 69
Para la conexión, véase la pág. 69
91-291 594-91
X 38
11-130 173-15 (3x)
11-225 175-15 (3x)
95-778 412-05
12-335 210-15 (3x)
11-039 378-15 (3x)
siehe Seite 38
see page 38
voir page 38
véase la página 38
73-071 008-91
91-296 120-91

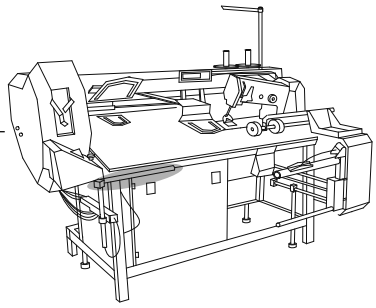

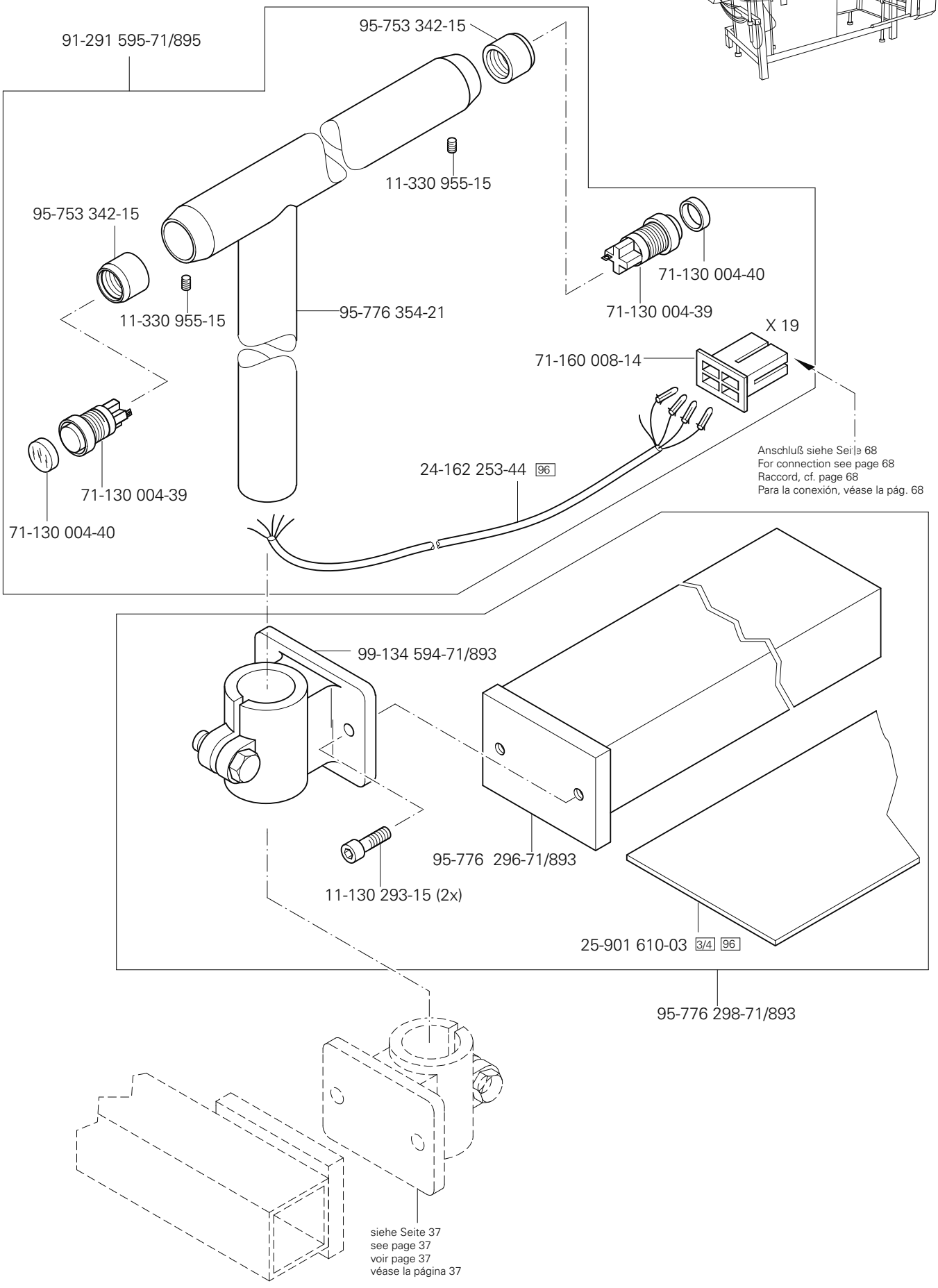

siehe Kapitel 2 Erläuterung der Schlüsselzeichen
see chapter 2 Explanation of key markings
voir le chap. 2 Explication des symboles
véase el Cap. 2 Explicaciones de los signos clave

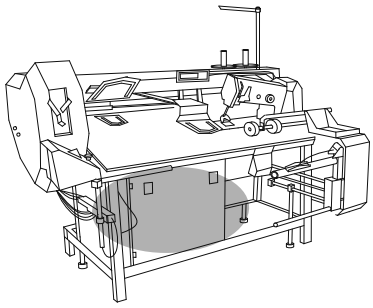

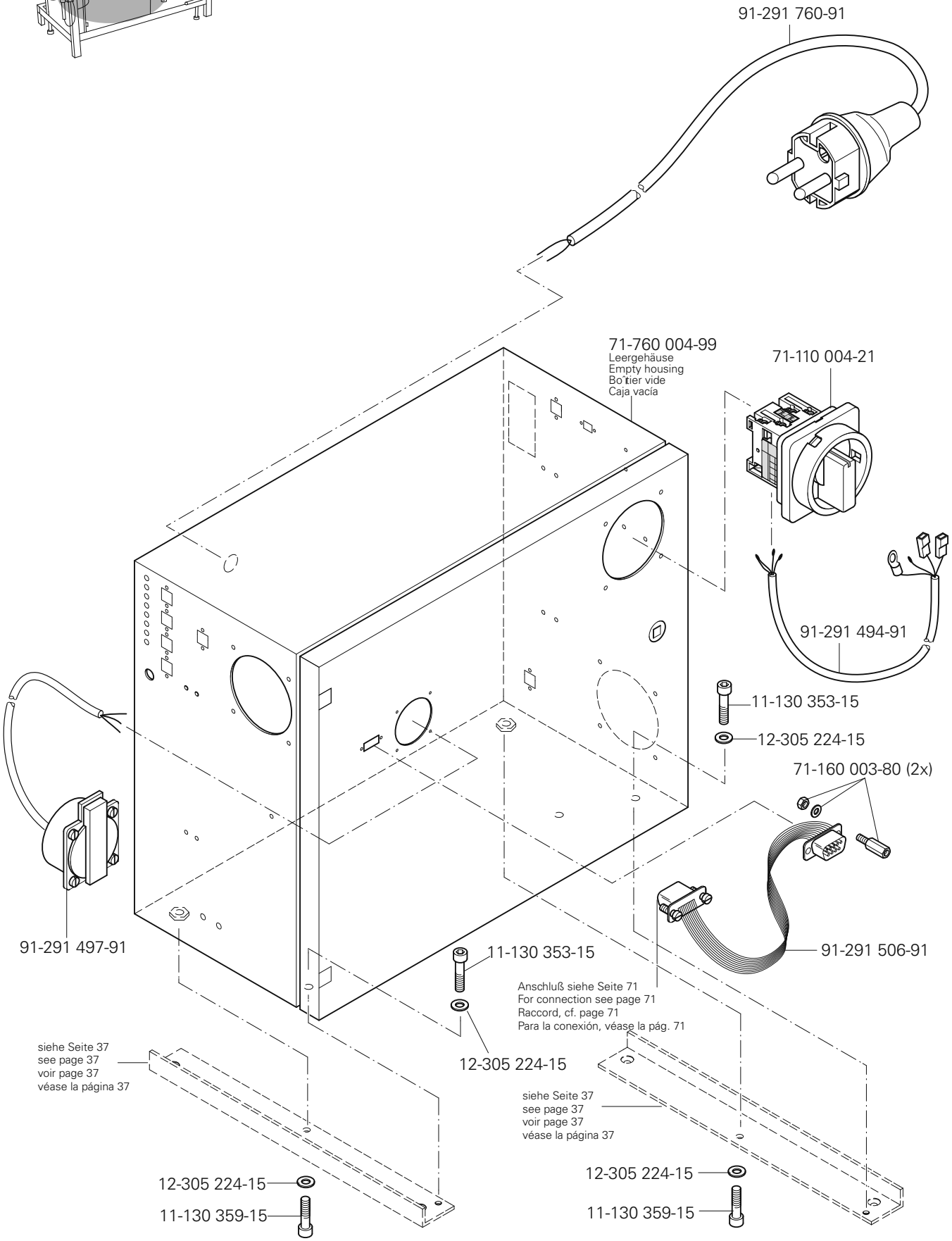
91-291 760-91
71-760 004-99
Leergehäuse
Empty housing
Boîtier vide
Caja vacía
71-110 004-21
91-291 494-91
11-130 353-15
12-305 224-15
71-160 003-80 (2x)
91-291 497-91
11-130 353-15
91-291 506-91
Anschluß siehe Seite 71
For connection see page 71
Raccord, cf. page 71
Para la conexión, véase la pág. 71
12-305 224-15
siehe Seite 37
see page 37
voir page 37
véase la página 37
siehe Seite 37
see page 37
voir page 37
véase la página 37
12-305 224-15
11-130 359-15
12-305 224-15
11-130 359-15

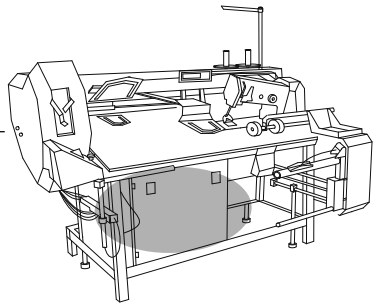

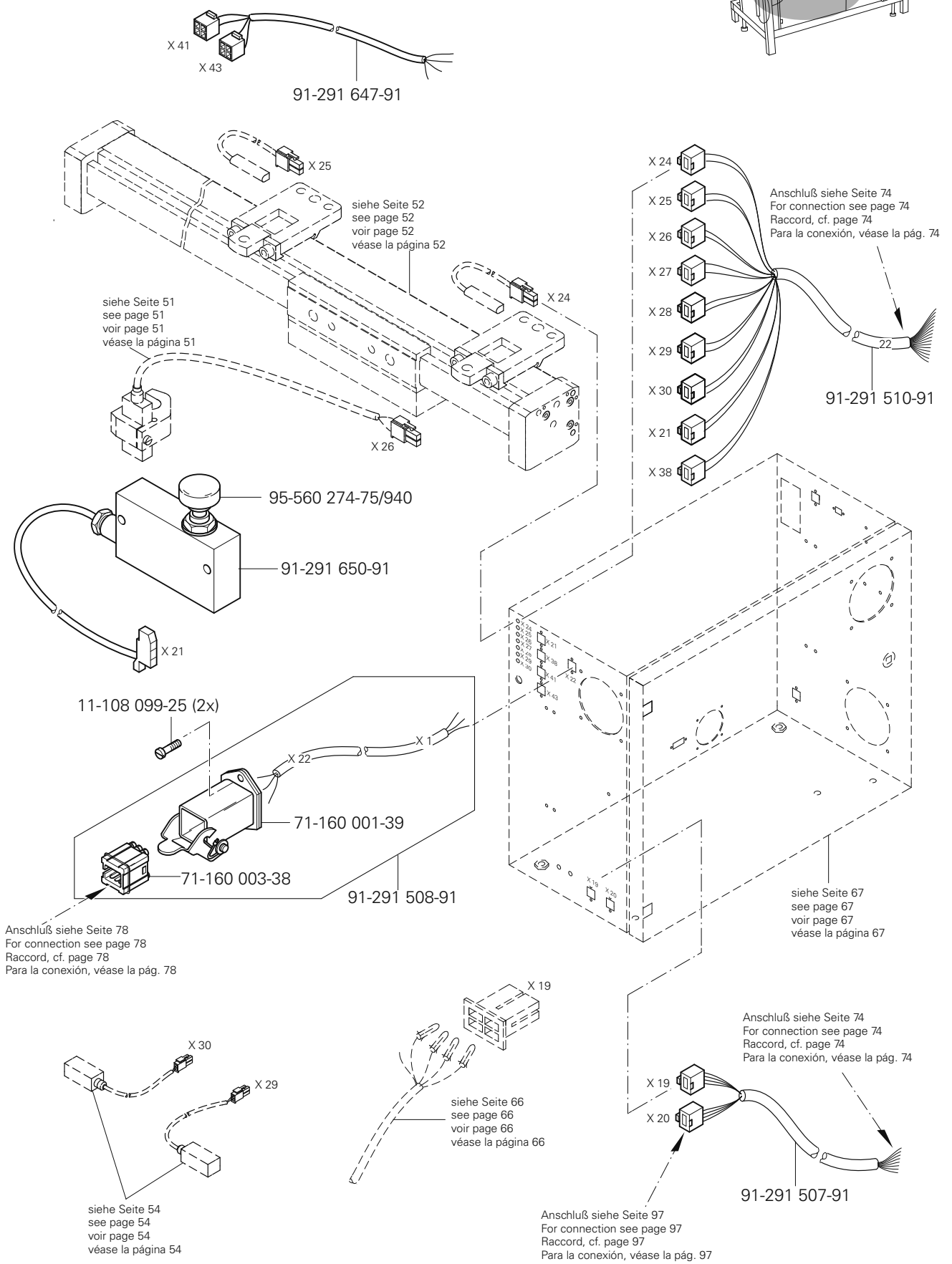

siehe Kapitel 2 Erläuterung der Schlüsselzeichen
see chapter 2 Explanation of key markings
voir le chap. 2 Explication des symboles
véase el Cap. 2 Explicaciones de los signos clave

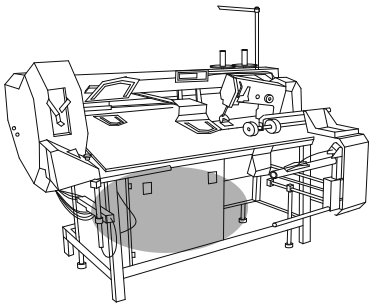

Anschluß siehe Seite 74
For connection see page 74
Raccord, cf. page 74
Para la conexión, véase la pág. 74

71-370 001-75

siehe Seite 65
see page 65
voir page 65
véase la página 65

Anschluß siehe Seite 74
For connection see page 74
Raccord, cf. page 74
Para la conexión, véase la pág. 74

X 38

71-370 001-59

91-291 485-91

Y 1.2
Y 1.1
Y 2.2
Y 2.1
Y 11
Y 12.2
Y 3
Y 8
Y 5.1
Y 7
Y 12.2
Y 10
Y 6
Y 9
Y 5.2

siehe Seite 67
see page 67
voir page 67
véase la página 67

11-210 169-25 (4x)

71-910-000-49

siehe Seite 58
see page 58
voir page 58
véase la página 58

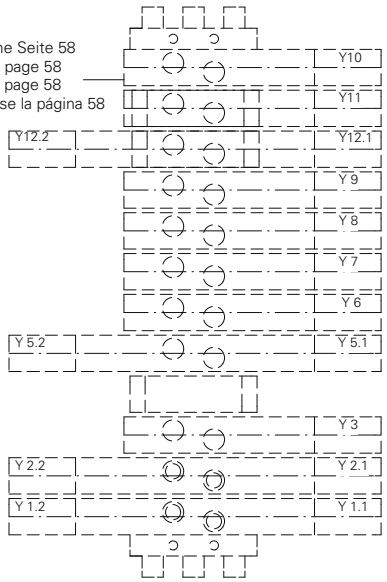

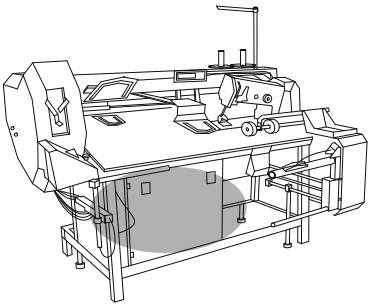

siehe Kapitel 2 Erläuterung der Schlüsselzeichen
see chapter 2 Explanation of key markings
voir le chap. 2 Explication des symboles
véase el Cap. 2 Explicaciones de los signos clave

PFAFF Industrial

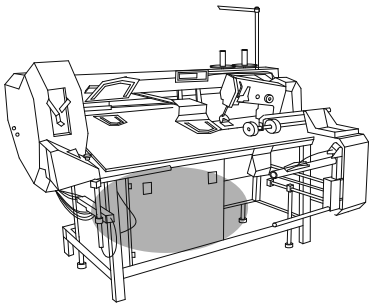

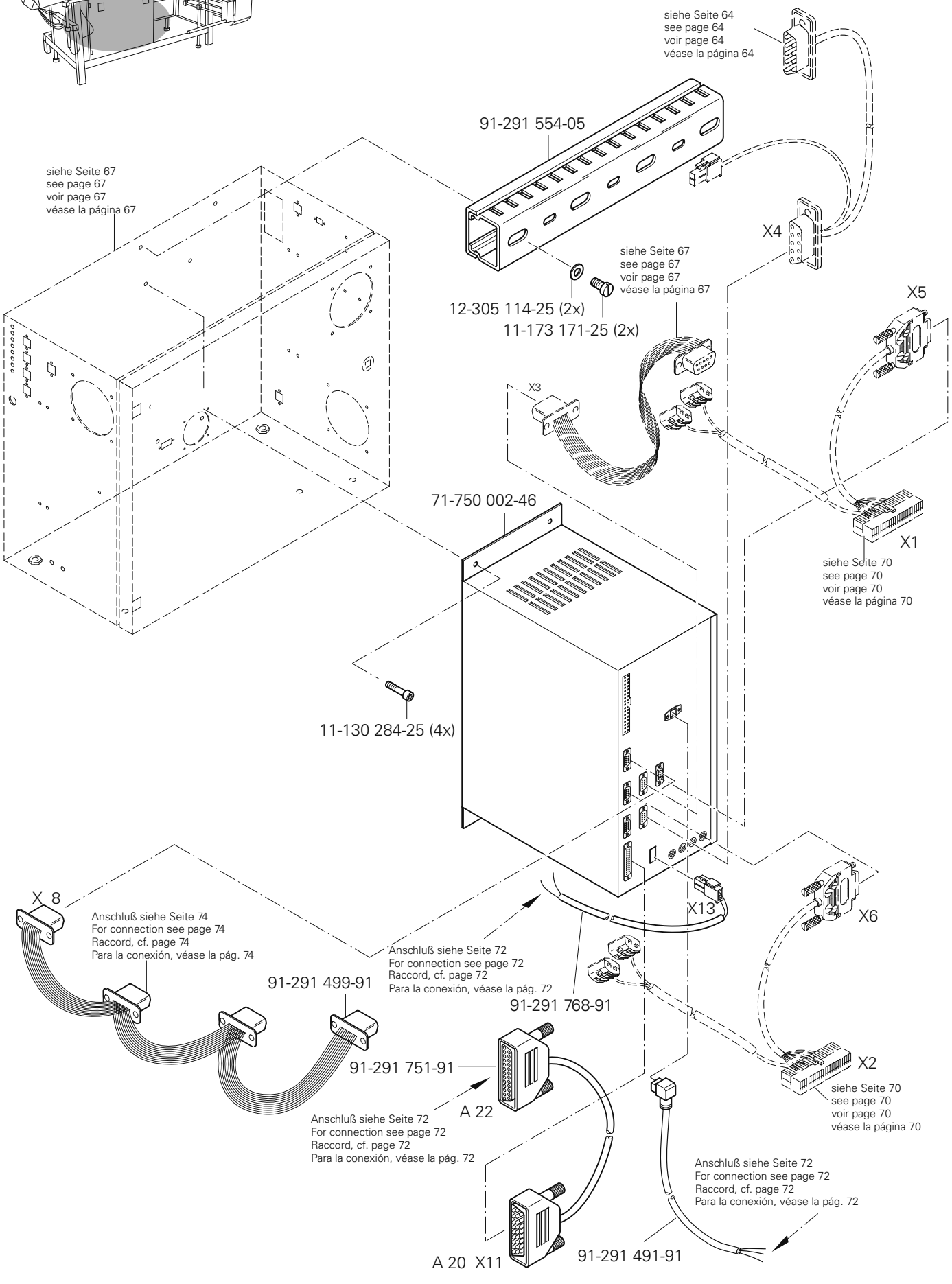
siehe Seite 64
see page 64
voir page 64
véase la página 64
91-291 554-05
siehe Seite 67
see page 67
voir page 67
véase la página 67
X4
12-305 114-25 (2x)
11-173 171-25 (2x)
siehe Seite 67
see page 67
voir page 67
véase la página 67
X5
X3
71-750 002-46
X1
siehe Seite 70
see page 70
voir page 70
véase la página 70
11-130 284-25 (4x)
X 8
Anschluß siehe Seite 74
For connection see page 74
Raccord, cf. page 74
Para la conexión, véase la pág. 74
X13
X6
Anschluß siehe Seite 72
For connection see page 72
Raccord, cf. page 72
Para la conexión, véase la pág. 72
91-291 499-91
91-291 768-91
91-291 751-91
X2
siehe Seite 70
see page 70
voir page 70
véase la página 70
A 22
Anschluß siehe Seite 72
For connection see page 72
Raccord, cf. page 72
Para la conexión, véase la pág. 72
Anschluß siehe Seite 72
For connection see page 72
Raccord, cf. page 72
Para la conexión, véase la pág. 72
A 20 X11
91-291 491-91

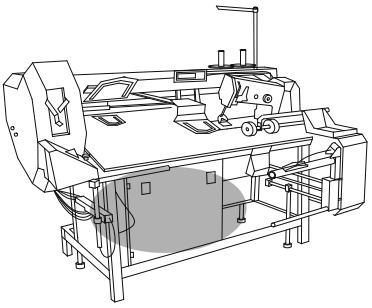

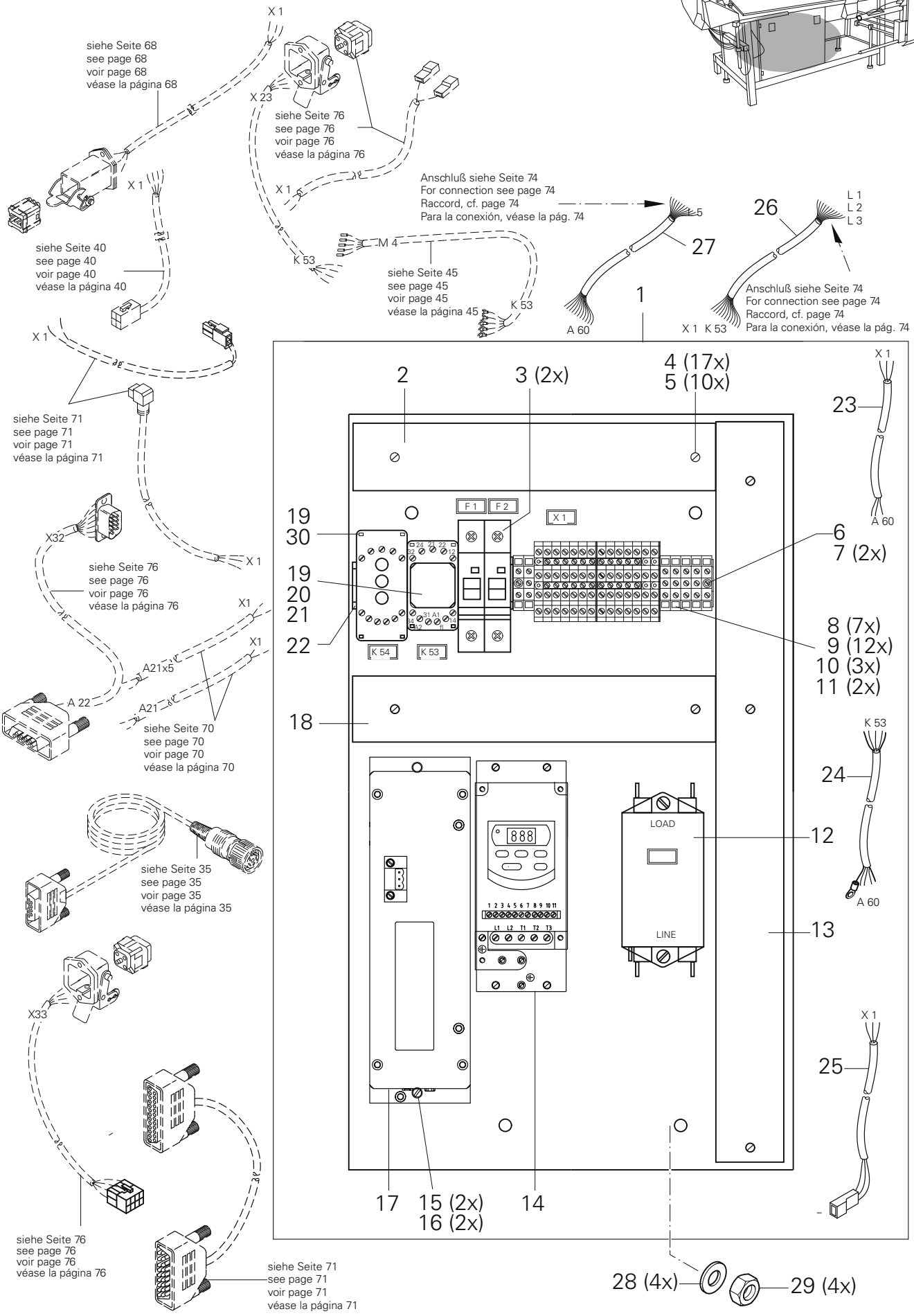

siehe Kapitel 2 Erläuterung der Schlüsselzeichen
see chapter 2 Explanation of key markings
voir le chap. 2 Explication des symboles
véase el Cap. 2 Explicaciones de los signos clave

Pos.-Nr. Item No. Nº pos. Nº de pos.	Bestellnummer Part number Nº de commande Nº de pedido	Teile-Benennung Description Désignation Denominación	Pos.-Nr. Item No. Nº pos. Nº de pos.	Bestellnummer Part number Nº de commande Nº de pedido	Teile-Benennung Description Désignation Denominación
1	91-291 515-91	Montageplatte Mounting plate Plaque de montage Placa de montaje	16	12-512 170-05	Scheibe A6,4 Washer Rondelle Arandela
2	91-291 517-05	Kabelkanal Cable channel Canal de câbles Canal para cables	17	73-061 015-91	Steuergerät MMC 1002 Control unit Appareil de commande Aparato de mando
3	71-150 000-69	Sicherungsautomat 1 pol. 16 A Overload cutout, 1-pole Couple-circuit 1 pôle Fusible automático 1 polo	18	91-291 550-05	Kabelkanal Cable channel Canal de câbles Canal para cables
4	11-173 171-25	Flachkopfschraube M4 x 6 Countersunk head screw Vis à tête plate Tornillo de cabeza plana	19	71-190 001-18	Relaisfassung Relay holder Douille du relais Portarelés
5	12-512 111-25	Scheibe A4,3 Washer Rondelle Arandela	20	71-190 002-13	Haltebügel Retainer Etrier de maintien Estribo de sujection
6	91-291 674-45	Tragschiene Support rail Réglette de bornes Regleta portabornes	21	71-190 000-60	Relais 24V Relay Relais Relé
7	11-210 165-15	Senkschraube M4 x 6 Countersunk screw Vis à tête noyée Tornillo avellanado	22	91-291 516-05	Trageschiene Support rail Réglette de bornes Regleta portabornes
8	71-210 002-21	Schutzleiterklemme Ground wire terminal Borne de terre Borne de puesta a tierra	23	91-291 511-91	Leitung Tube Tuyau Tubo
9	71-210 002-52	Anreihklemme Terminal strip Borne enfilable Borne	24	91-291 489-91	Leitung Tube Tuyau Tubo
10	71-210 002-50	Abschlußplatte Cover Plaque de fermeture Tapa	25	91-291 492-91	Leitung Tube Tuyau Tubo
11	71-210 002-40	Verbindungssteg Connector Barrette de jonction Clavija de unión	26	91-291 498-91	Leitung Tube Tuyau Tubo
12	71-480 000-12	Entstörfilter Suppressor Filtre antiparasites Filtro antiparásito	27	91-291 487-91	Leitung Tube Tuyau Tubo
13	91-291 549-05	Kabelkanal Cable channel Canal de câbles Canal para cables	28	12-512 220-05	Scheibe A8,4 Washer Rondelle Arandela
14	71-750 002-96	Frequenzumrichter Frequency converter Changeur de fréquence Convertidor de frecuencias	29	12-005 215-15	Sechskantmutter M8 Hexagon nut Ecrou à six pans Tuerca hexagonal
15	11-130 299-25	Zylinderschraube M6 x 20 Pan-head screw Vis à tête cylindrique Tornillo cilíndrico	30	71-710 000-82	Grenzwertmelder Limit indicator Indicateur de valeur Indicador valor lim.

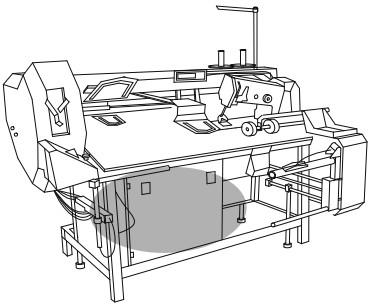

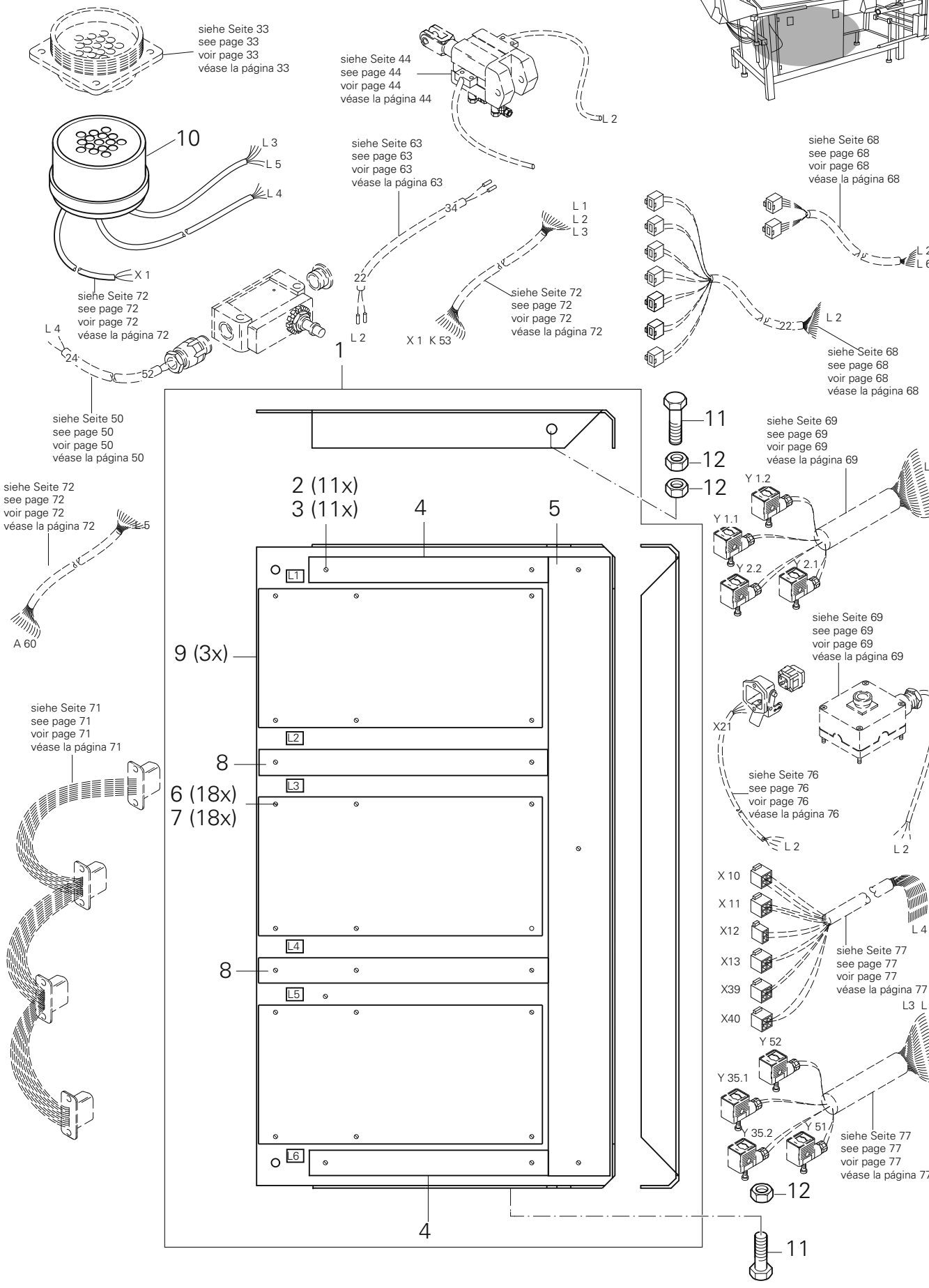

siehe Kapitel 2 Erläuterung der Schlüsselzeichen
see chapter 2 Explanation of key markings
voir le chap. 2 Explication des symboles
véase el Cap. 2 Explicaciones de los signos clave

Pos.-Nr. Item No. Nº pos. Nº de pos.	Bestellnummer Part number Nº de commande Nº de pedido	Teile-Benennung Description Désignation Denominación	Pos.-Nr. Item No. Nº pos. Nº de pos.	Bestellnummer Part number Nº de commande Nº de pedido	Teile-Benennung Description Désignation Denominación
1	91-291 514-91	Montageplatte Mounting plate Plaque de montage Placa de montaje			
2	11-173 171-25	Flachkopfschraube M4 x 6 Countersunk head screw Vis à tête plate Tornillo de cabeza plana			
3	12-305 114-15	Scheibe A4,3 Washer Rondelle Arandela			
4	91-291 552-05	Kabelkanal Cable channel Canal de câbles Canal para cables			
5	91-291 551-05	Kabelkanal Cable channel Canal de câbles Canal para cables			
6	11-108 093-25	Zylinderschraube M3 x 6 Pan-head screw Vis à tête cylindrique Tornillo cilíndrico			
7	11-724 190-55	Abstandsbolzen M3 x 25 Spacing stud Boulon d'écartement Perno distaciador			
8	91-291 553-05	Kabelkanal Cable channel Canal de câbles Canal para cables			
9	91-291 362-93/001	Bestückte Leiterplatte DX 353 Solid state circuit board Carte imprimée équipée Placa de circuito impreso			
10	91-291 503-91	Leitung Tube Tuyau Tubo			
11	11-039 354-15	Sechskantschraube M8 x 12 Hexagon screw Vis à six pans Tornillo hexagonal			
12	12-005 215-15	Sechskantmutter M8 Hexagon nut Ecrou à six pans Tuerca hexagonal			

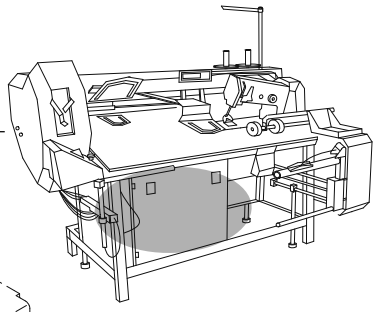

11-108 099-25 (2x)
91-291 500-91
Zum Motor
For motor
Pour le moteur
Para el motor
71-160 003-80 (2x)
X33
71-160 003-38
71-160 001-39
91-291 566-91
Zum Motor
For motor
Pour le moteur
Para el motor
siehe Seite 62
see page 62
voir page 62
véase la página 62
Y 00
X 1
91-291 597-91
A22
Anschluß siehe Seite 72
For connection see page 72
Raccord, cf. page 72
Para la conexión, véase la pág. 72
11-108 099-25 (2x)
91-291 509-91
Anschluß siehe Seite 99
For connection see page 99
Raccord, cf. page 99
Para la conexión, véase la pág. 99
siehe Seite 67
see page 67
voir page 67
véase la página 67
X23
71-160 003-38
71-160 001-39
Anschluß siehe Seite 72
For connection see page 72
Raccord, cf. page 72
Para la conexión, véase la pág. 72
K 53
11-108 099-25 (2x)
Anschlu§ siehe Seite 106
For connection see page 106
Raccord, cf. page 106
Para la conexión, véase la pág. 106
91-291 581-91
71-910 000-50
X21
71-160 001-42
71-160 001-39
X 1
91-291 707-91
71-910 000-34
L 2

siehe Kapitel 2 Erläuterung der Schlüsselzeichen
see chapter 2 Explanation of key markings
voir le chap. 2 Explication des symboles
véase el Cap. 2 Explicaciones de los signos clave

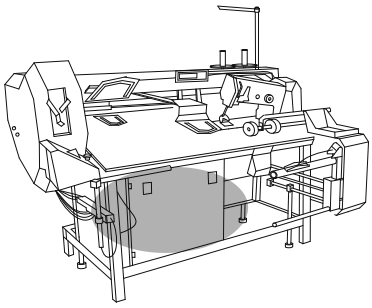

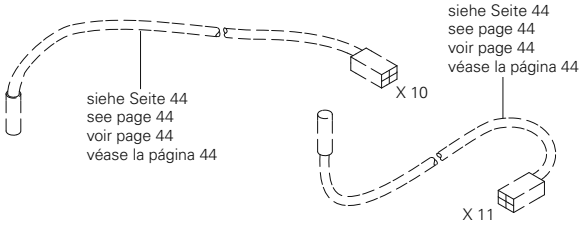

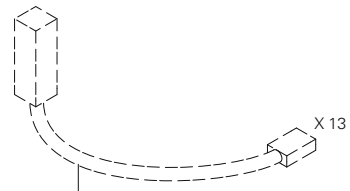

siehe Seite 45
see page 45
voir page 45
véase la página 45

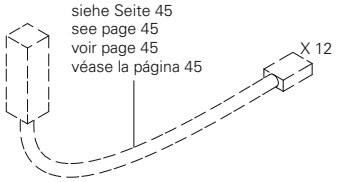

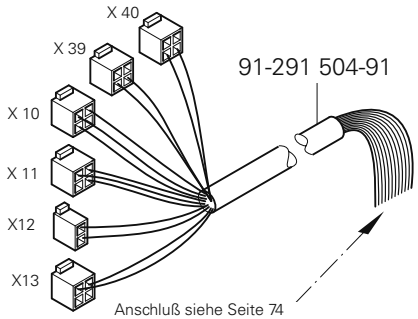

Anschluß siehe Seite 74
For connection see page 74
Raccord, cf. page 74
Para la conexión, véase la pág. 74

91-291 484-91

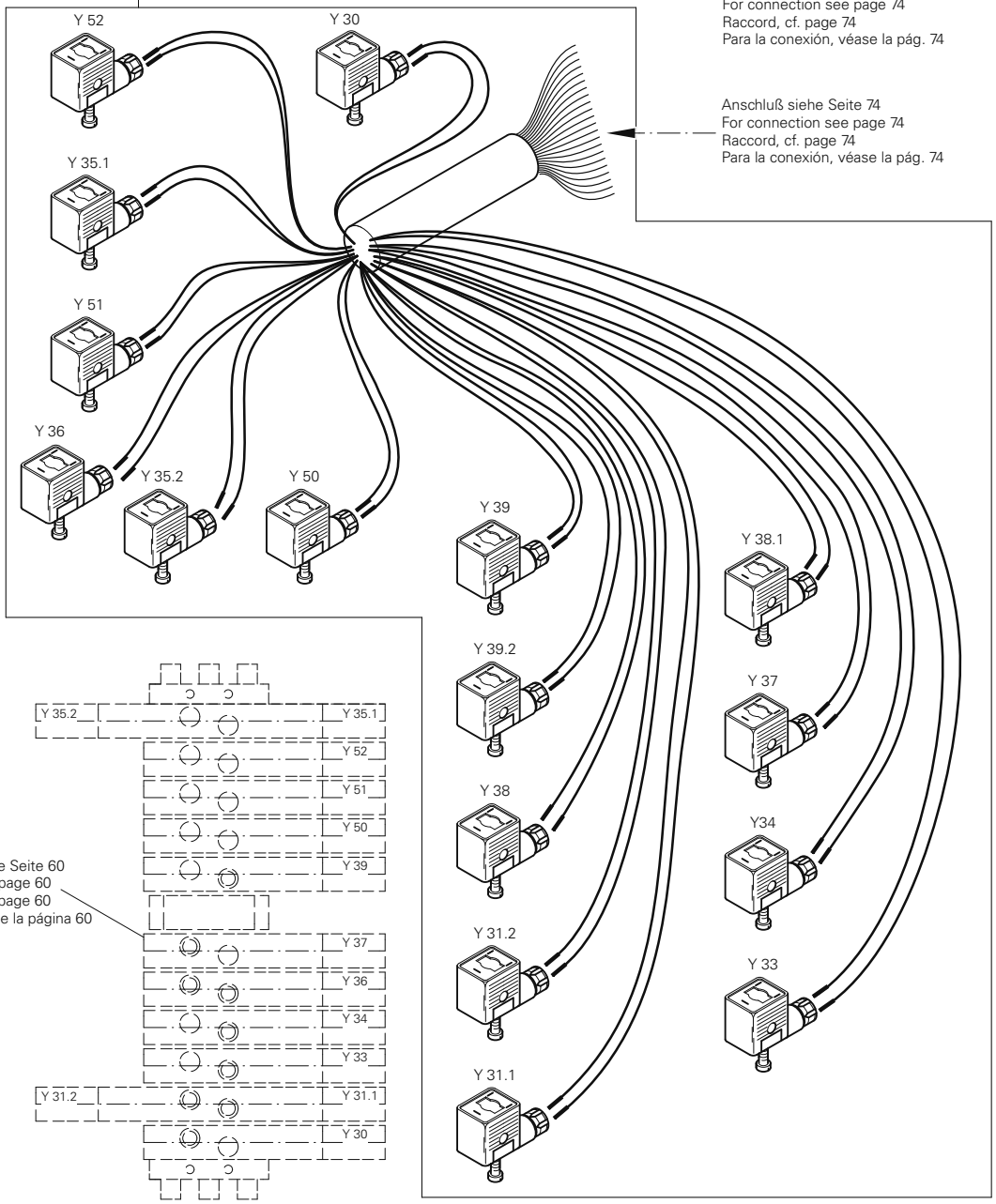

Anschluß siehe Seite 74
For connection see page 74
Raccord, cf. page 74
Para la conexión, véase la pág. 74

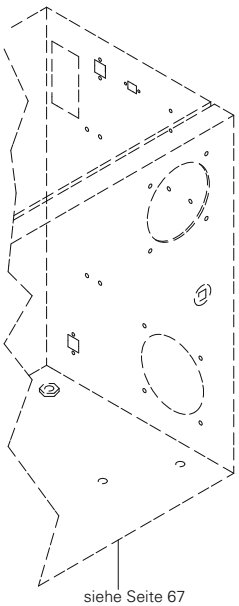

siehe Seite 67
see page 67
voir page 67
véase la página 67

siehe Seite 60
see page 60
voir page 60
véase la página 60

Saugeinrichtung
Vacuum system
Dispositif d'aspiration
Dispositivo de aspiración

PFAFF 3588-05/020

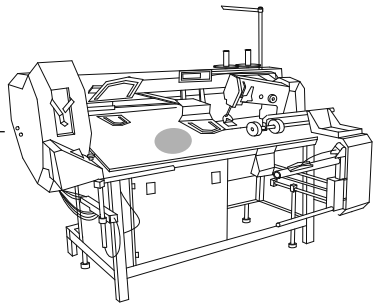

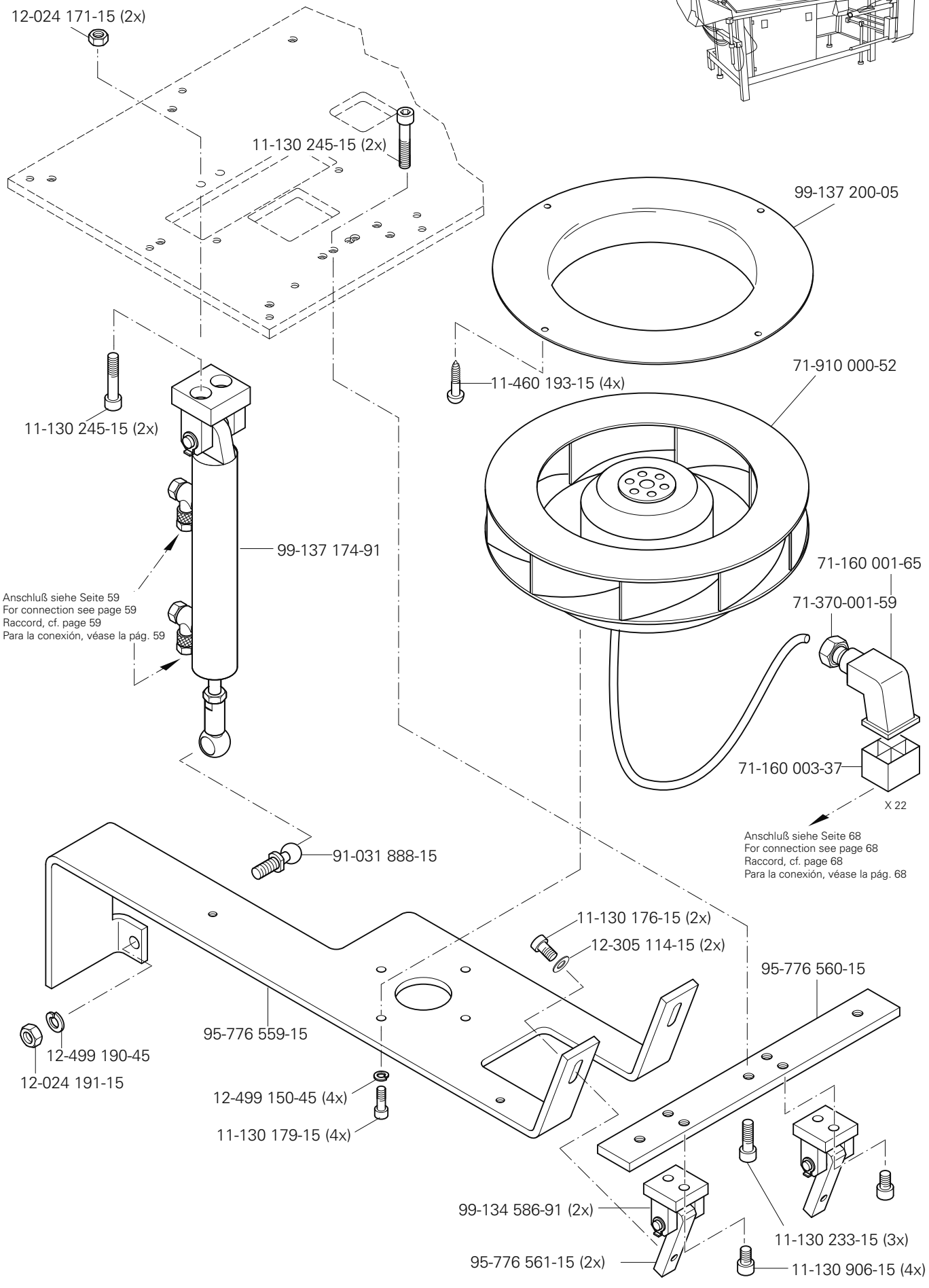

siehe Kapitel 2 Erläuterung der Schlüsselzeichen
see chapter 2 Explanation of key markings
voir le chap. 2 Explication des symboles
véase el Cap. 2 Explicaciones de los signos clave

PFAFF Industrial

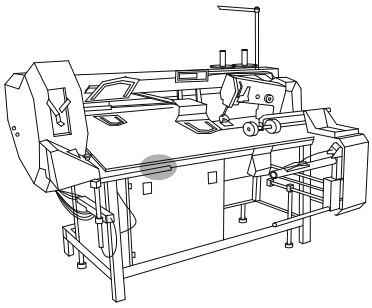

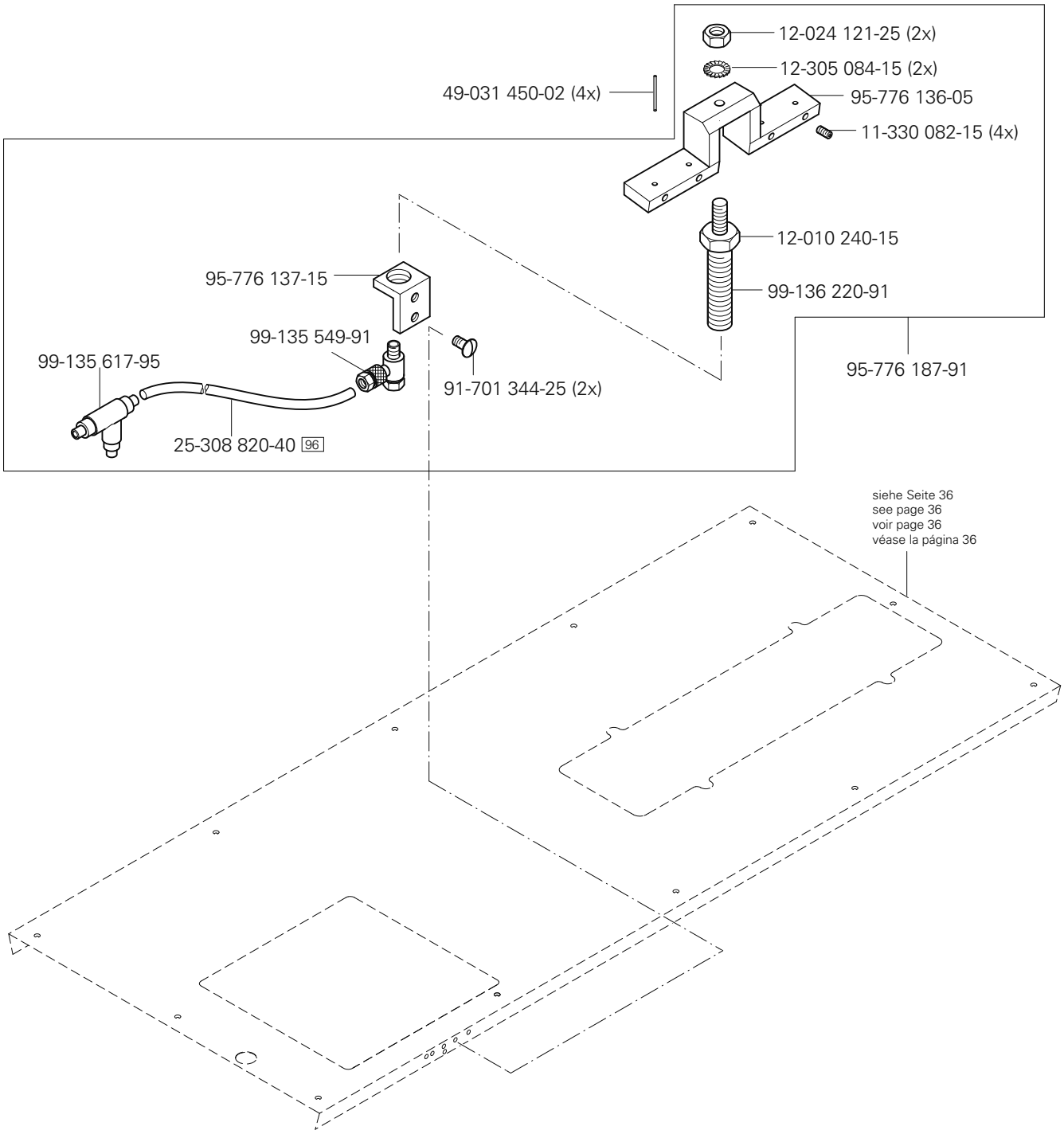
12-024 121-25 (2x)
12-305 084-15 (2x)
49-031 450-02 (4x)
95-776 136-05
11-330 082-15 (4x)
12-010 240-15
99-136 220-91
95-776 137-15
99-135 549-91
99-135 617-95
91-701 344-25 (2x)
95-776 187-91
25-308 820-40 96
siehe Seite 36
see page 36
voir page 36
véase la página 36

PFAFF 3588-05/020

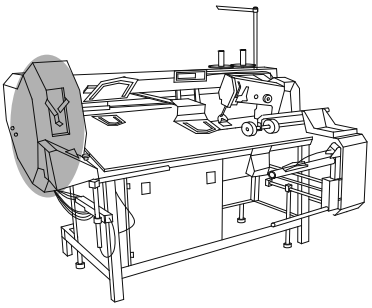

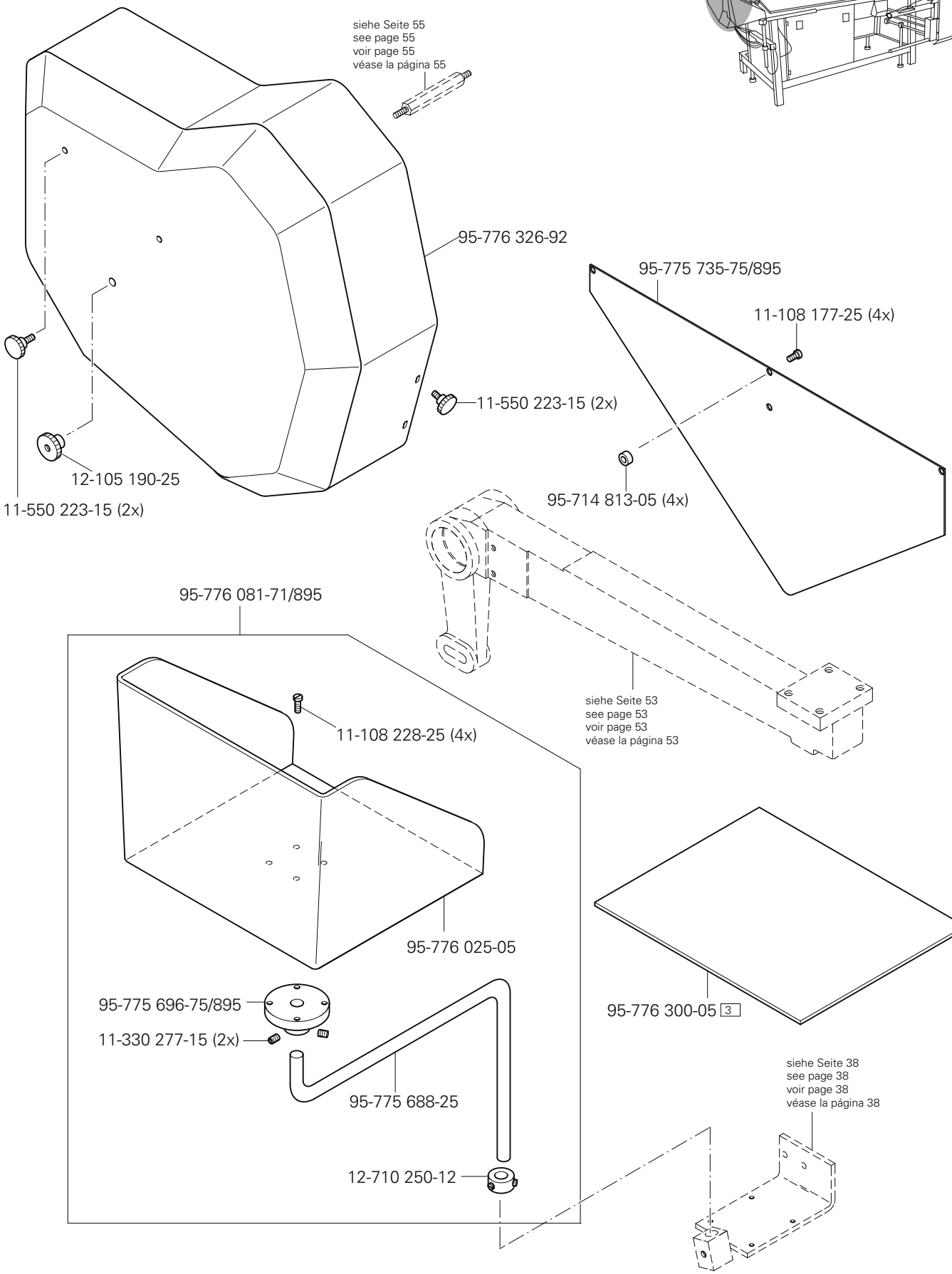

siehe Kapitel 2 Erläuterung der Schlüsselzeichen
see chapter 2 Explanation of key markings
voir le chap. 2 Explication des symboles
véase el Cap. 2 Explicaciones de los signos clave

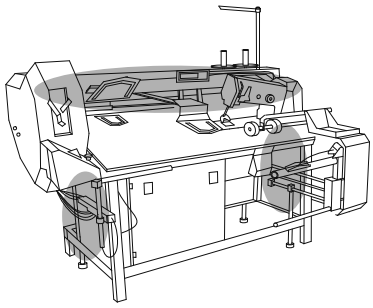

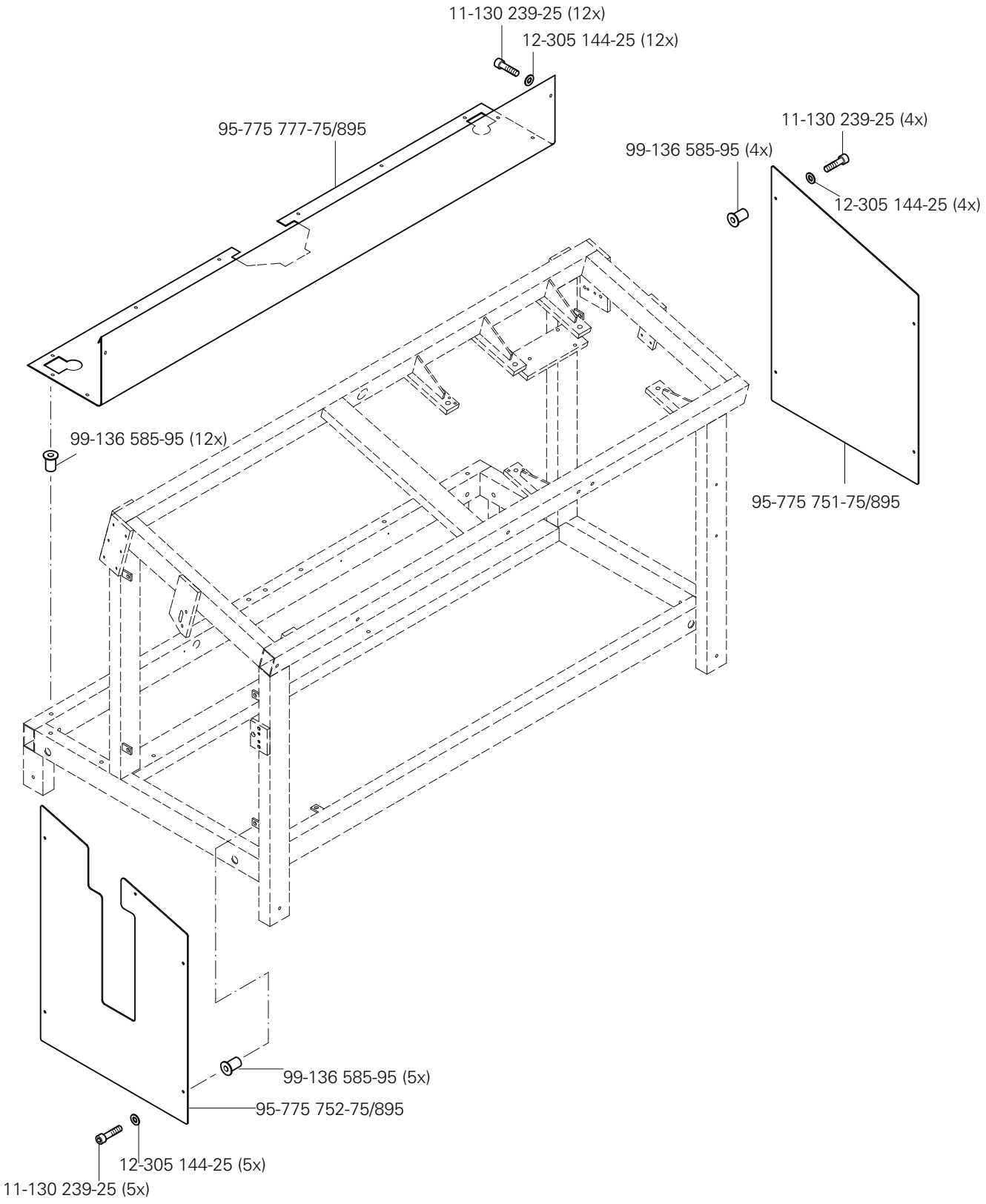
11-130 239-25 (12x)
12-305 144-25 (12x)
95-775 777-75/895
11-130 239-25 (4x)
99-136 585-95 (4x)
12-305 144-25 (4x)
99-136 585-95 (12x)
95-775 751-75/895
99-136 585-95 (5x)
95-775 752-75/895
12-305 144-25 (5x)
11-130 239-25 (5x)

PFAFF 3588-05/020

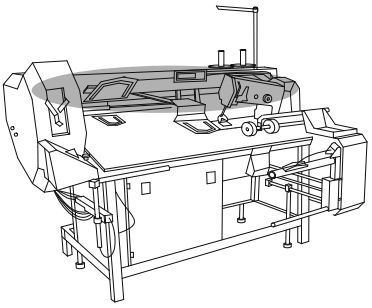

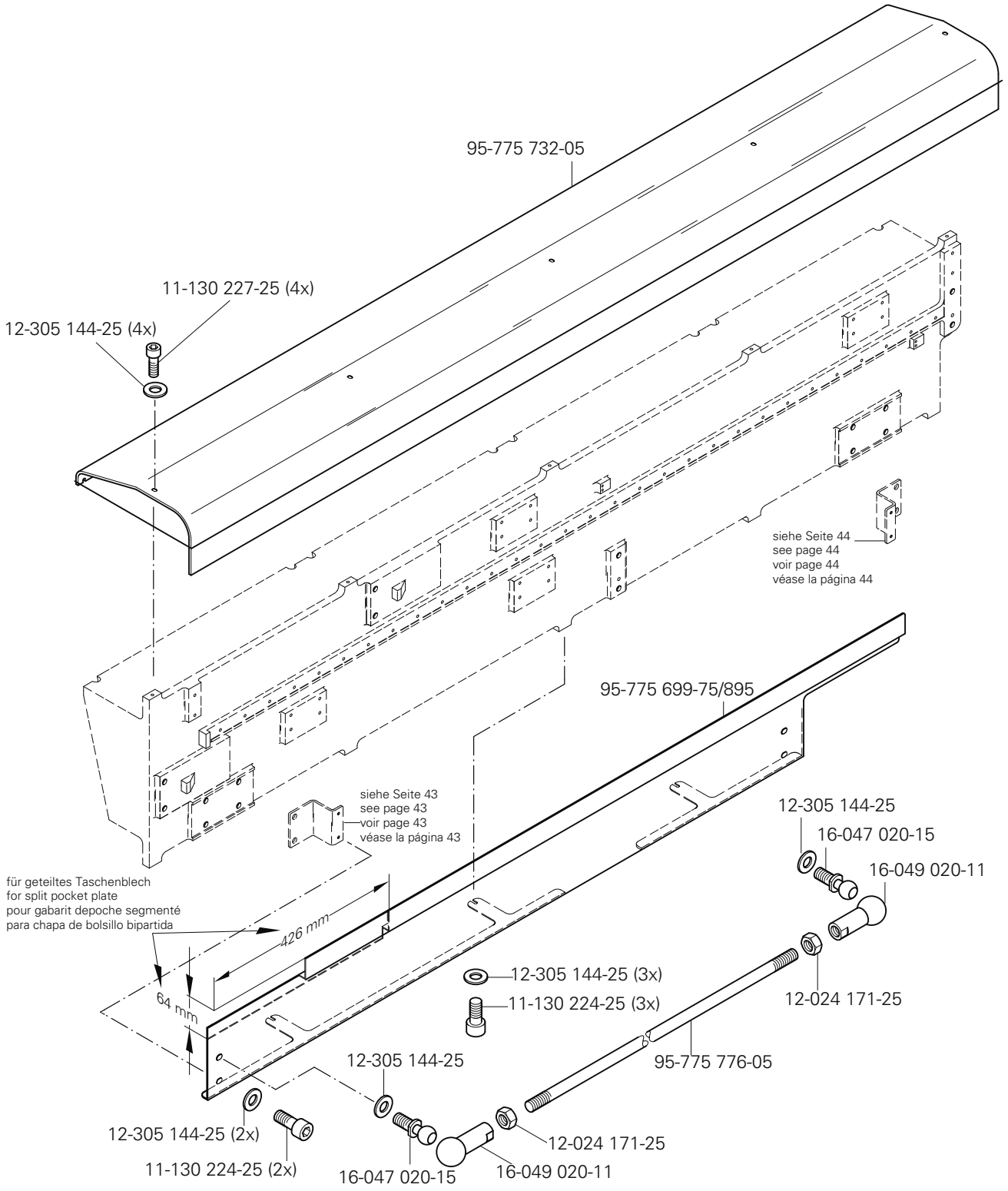

siehe Kapitel 2 Erläuterung der Schlüsselzeichen
see chapter 2 Explanation of key markings
voir le chap. 2 Explication des symboles
véase el Cap. 2 Explicaciones de los signos clave

PFAFF Industrial

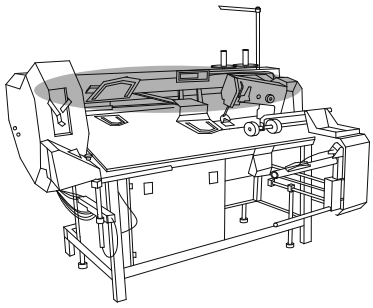

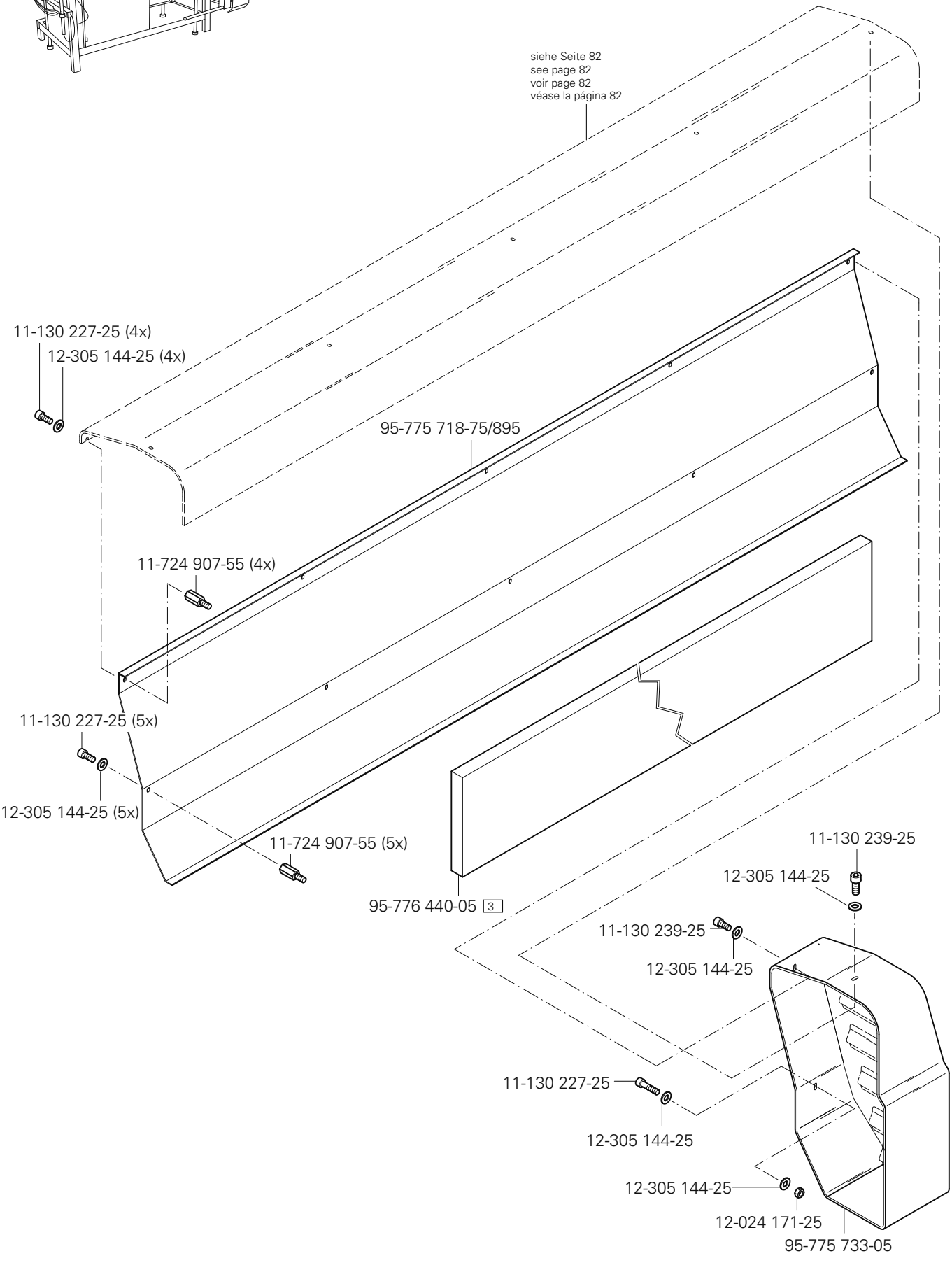
siehe Seite 82
see page 82
voir page 82
véase la página 82
11-130 227-25 (4x)
12-305 144-25 (4x)
95-775 718-75/895
11-724 907-55 (4x)
11-130 227-25 (5x)
12-305 144-25 (5x)
11-724 907-55 (5x)
95-776 440-05 3
11-130 239-25
12-305 144-25
11-130 239-25
12-305 144-25
11-130 227-25
12-305 144-25
12-305 144-25
12-024 171-25
95-775 733-05

PFAFF 3588-05/020

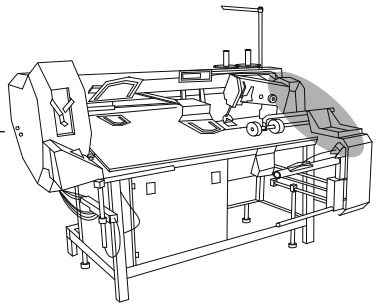

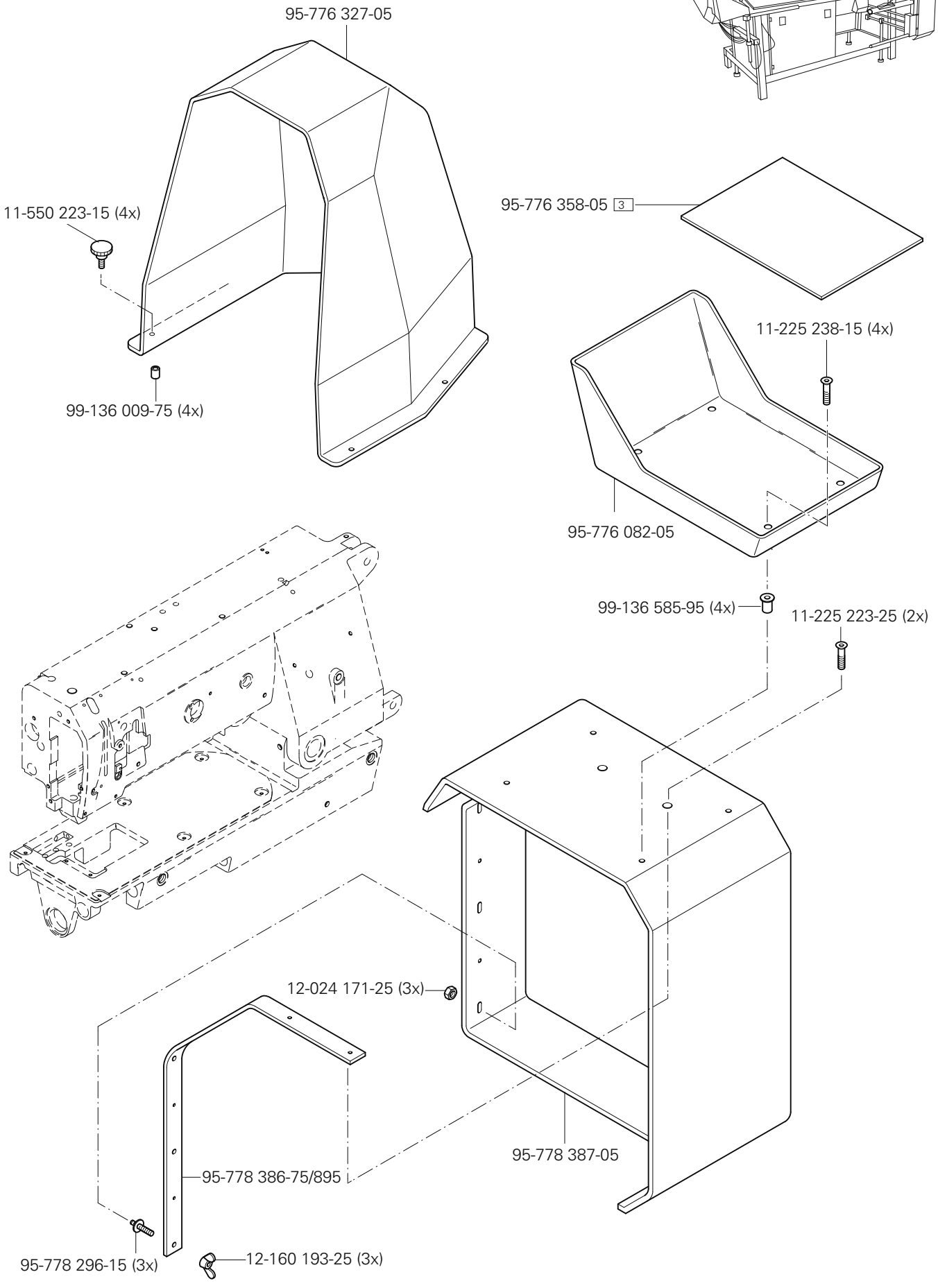

siehe Kapitel 2 Erläuterung der Schlüsselzeichen
see chapter 2 Explanation of key markings
voir le chap. 2 Explication des symboles
véase el Cap. 2 Explicaciones de los signos clave

PFAFF Industrial

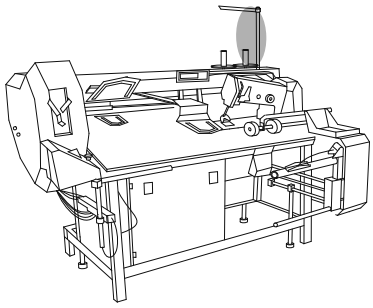

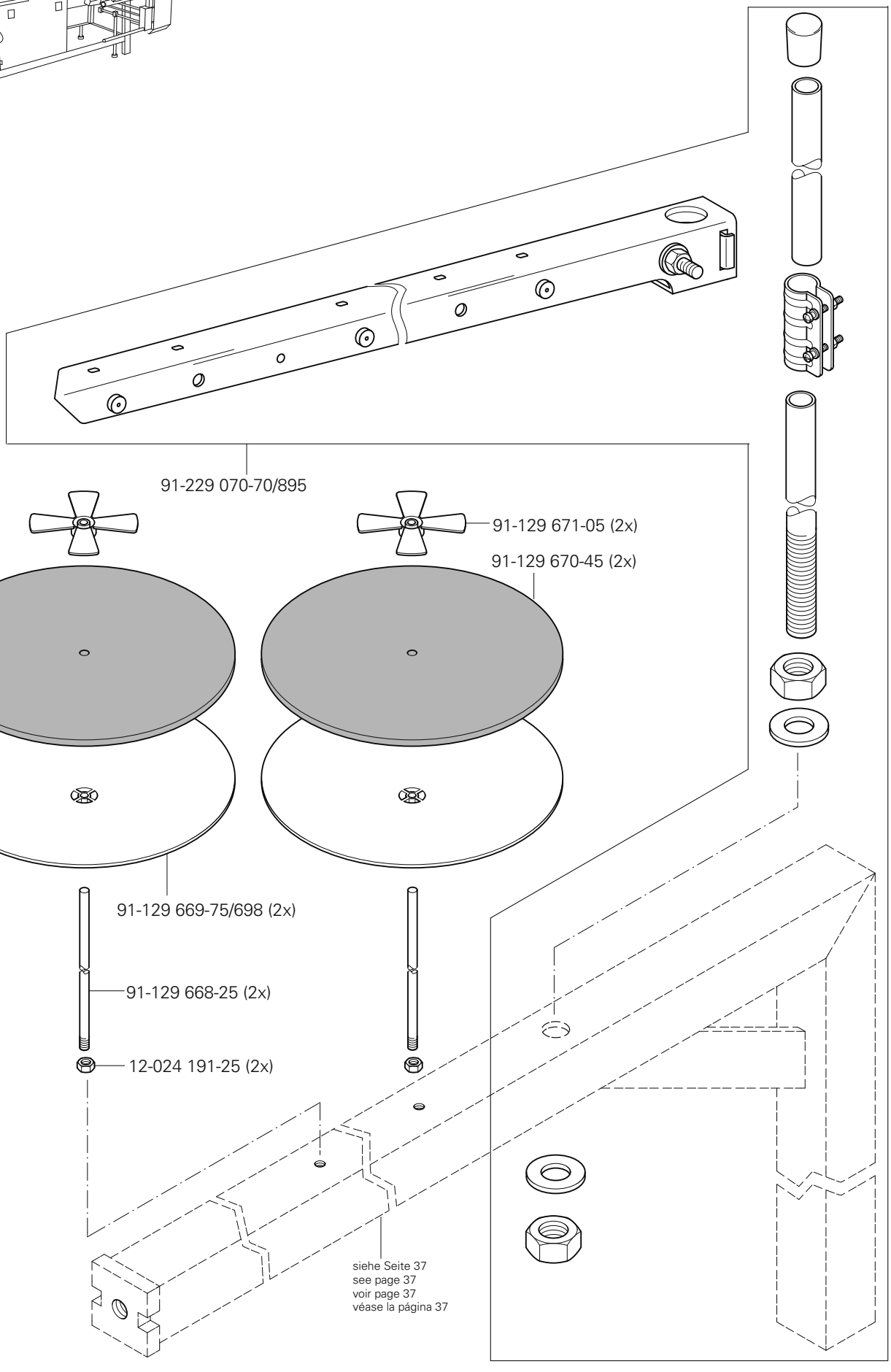
91-229 070-70/895
91-129 671-05 (2x)
91-129 670-45 (2x)
91-129 669-75/698 (2x)
91-129 668-25 (2x)
12-024 191-25 (2x)
siehe Seite 37
see page 37
voir page 37
véase la página 37

PFAFF 3588-05/020

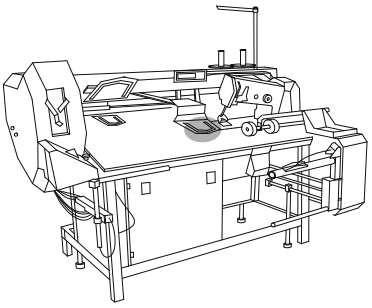

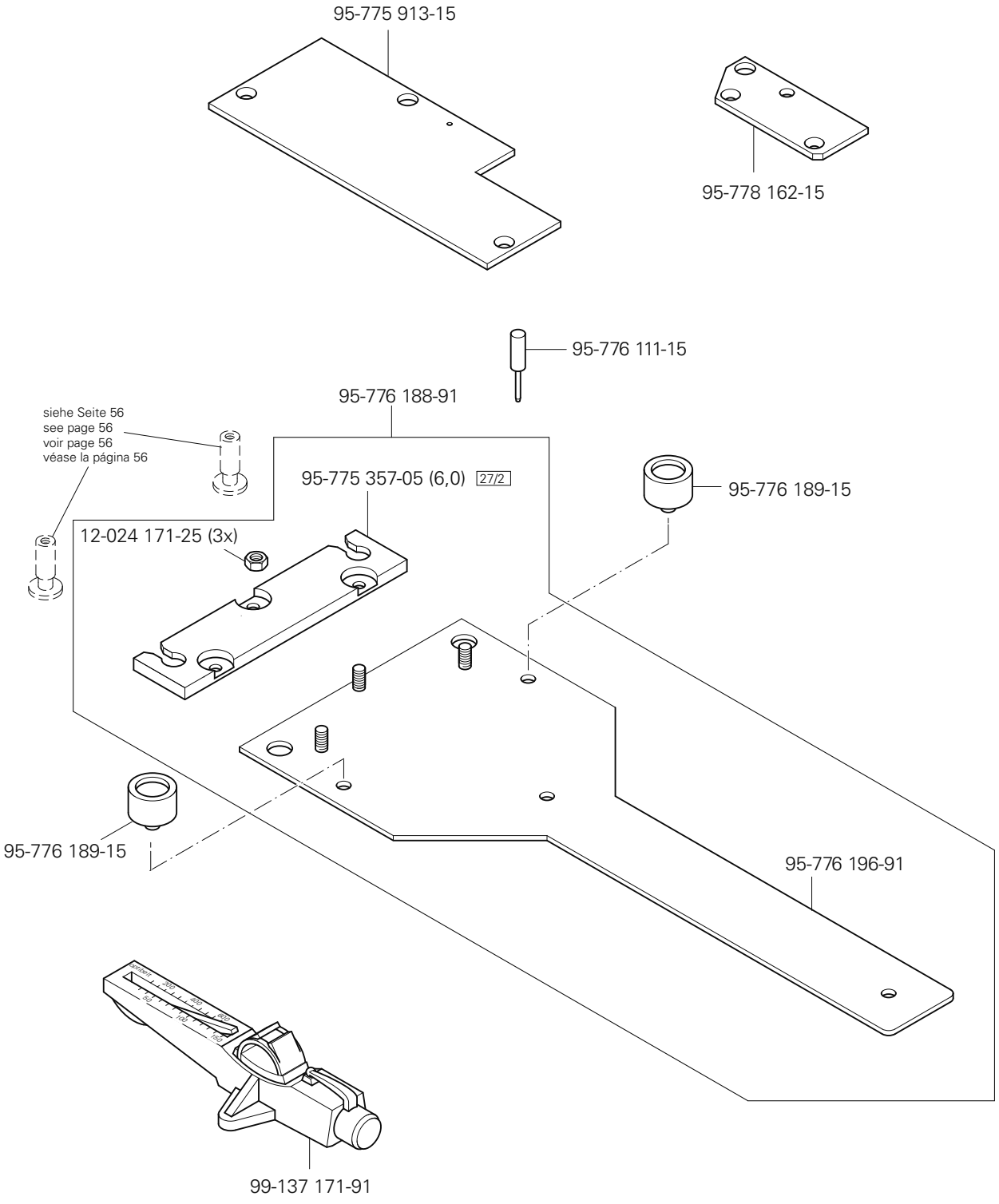

siehe Kapitel 2 Erläuterung der Schlüsselzeichen
see chapter 2 Explanation of key markings
voir le chap. 2 Explication des symboles
véase el Cap. 2 Explicaciones de los signos clave

PFAFF Industrial

Öl Oil Huile Aceite	Mittelpunkts-Viskosität bei: Mean viscosity at: Viscosité moyenne à: Viscosidad media a:		Dichte bei: Density of: Densité à: Densidad a:		Bestellnummer für Behälter mit: Part number for can with: Numéro de commande pour récipientsavec: Número de pedido para recipientes con:		
	°C	mm²/s	°C	g/cm³ (g/ml)	1 Liter 1 Litre 1 Litro		
28-011 201-44	40	22,0	15	0,865	91-129 917-91		

Fett Grease Graisse Grasa	Penetration Penetration Pénétracion Penetración	Tropfpunkt Drip-point Point de suintement Punto de goteo	Bestellnummer für Behälter mit: Part number for can with: Numéro de commande pour récipientsavec Número de pedido para recipientes con:		
	mm/10	°C	0,25 kg	0,5 kg	1 kg
28-011 202-05					28-011 202-05
28-011 202-10		185			28-011 202-10
28-011 202-43	375-405	150		28-011 202-43	
28-011 202-47	220-250	185			28-011 202-47

15 Abweichende Teile der PFAFF 3588-15/020
Different parts for PFAFF 3588-15/020
Piéces divergentes de la PFAFF 3588-15/020
Piezas de la PFAFF 3588-15/020 que son díferentes

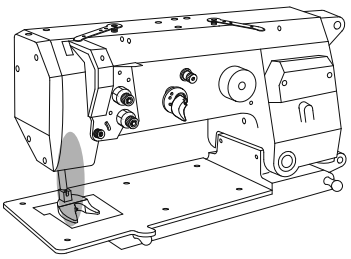

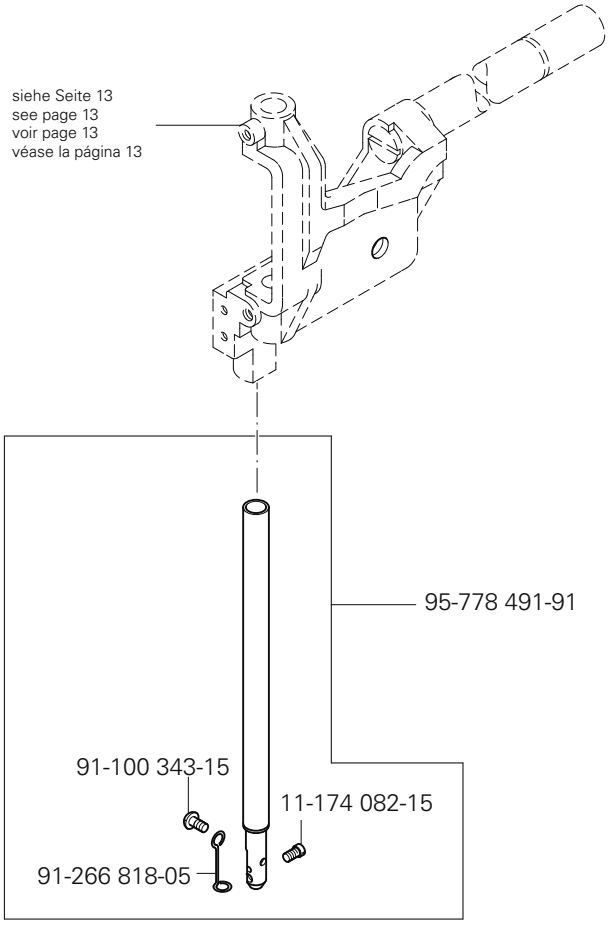

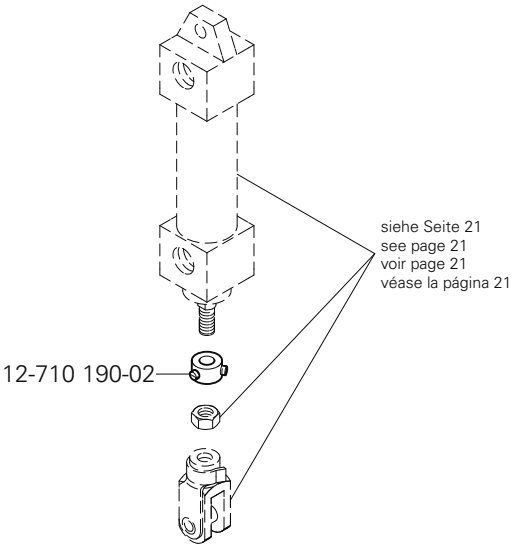

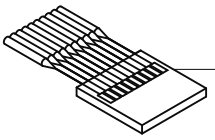

System 134-35 6
Systeme 134-35 6
Sistema 134-35 6

(die sonstigen Teile wie in Register 3.01 bis 14)
(for all other parts see Sections 3.01 to 14)
(les autres pièces comme dans les registres 3.01 à 14)
(las demás piezas como en los registros 3.01 al 14)

siehe Kapitel 2 Erläuterung der Schlüsselzeichen
see chapter 2 Explanation of key markings
voir le chap. 2 Explication des symboles
véase el Cap. 2 Explicaciones de los signos clave

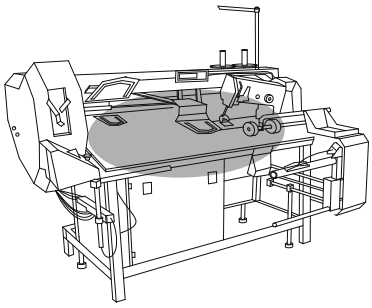

Abweichende Teile der PFAFF 3588-15/020
Different parts for PFAFF 3588-15/020
Piéces divergentes de la PFAFF 3588-15/020
Piezas de la PFAFF 3588-15/020 que son díferentes

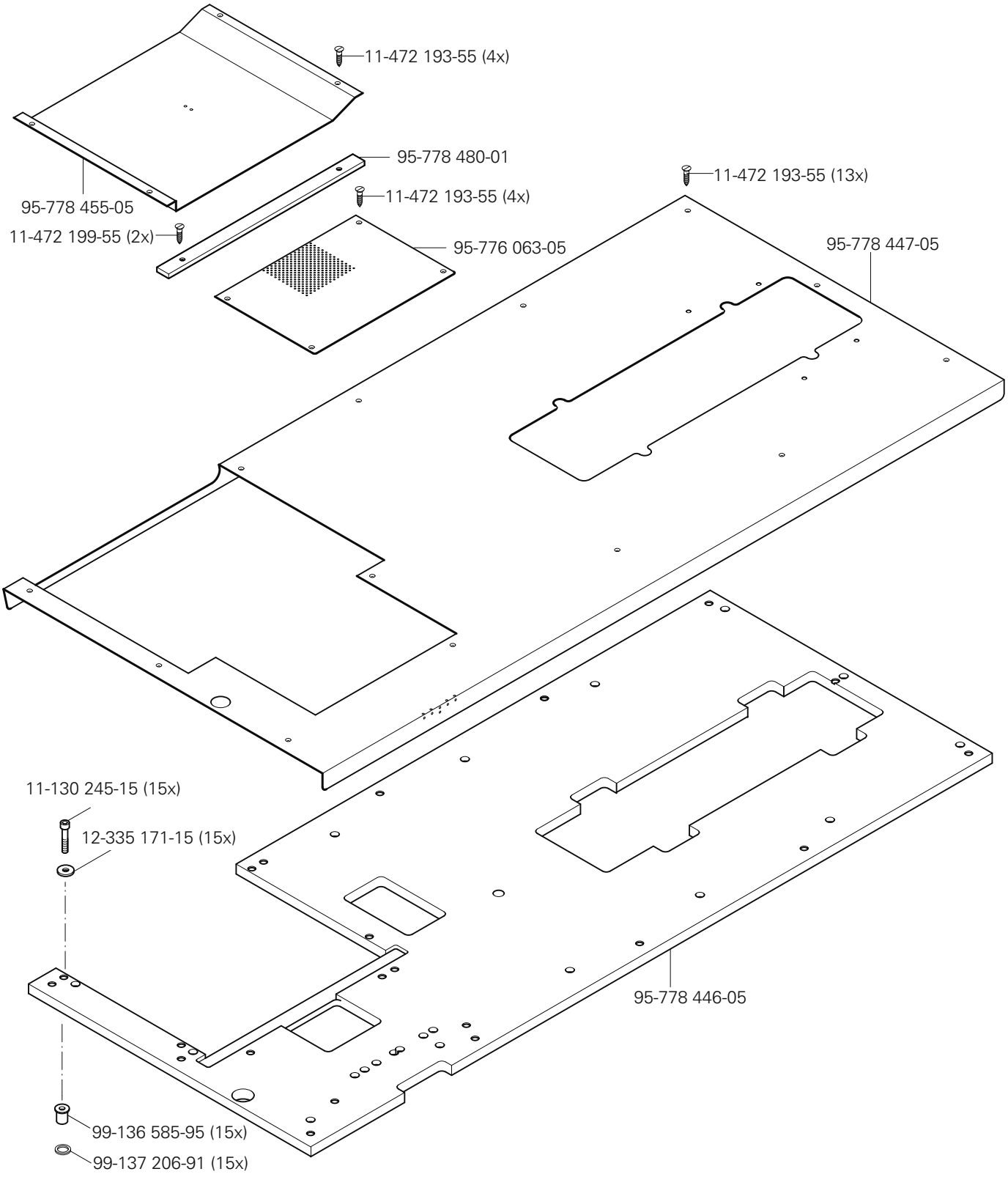

15 Abweichende Teile der PFAFF 3588-15/020
Different parts for PFAFF 3588-15/020
Piéces divergentes de la PFAFF 3588-15/020
Piezas de la PFAFF 3588-15/020 que son díferentes

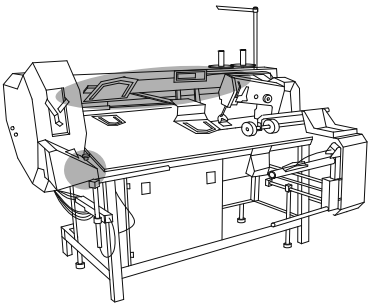

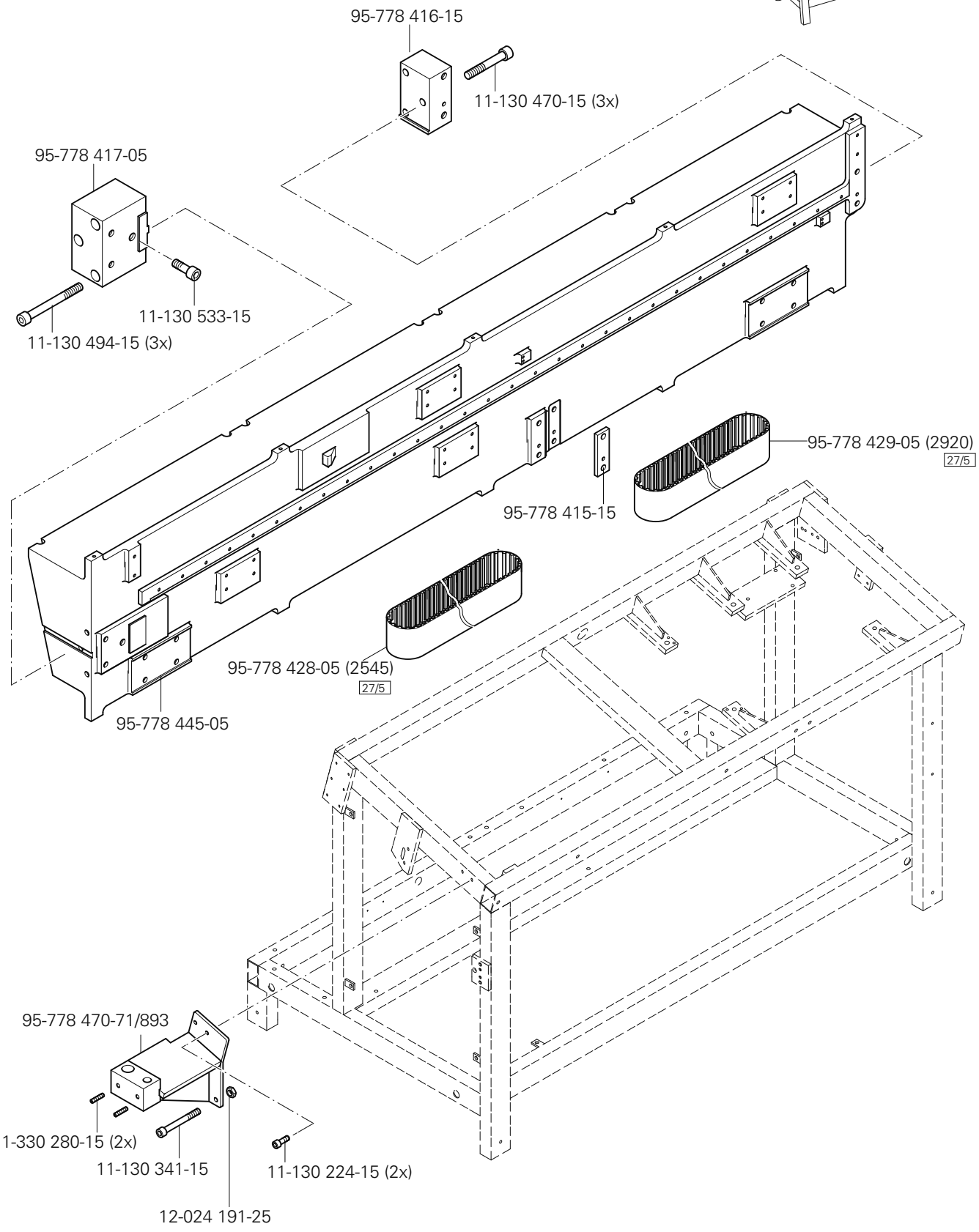

(die sonstigen Teile wie in Register 3.01 bis 14)
(for all other parts see Sections 3.01 to 14)
(les autres pièces comme dans les registres 3.01 à 14)
(las demás piezas como en los registros 3.01 al 14)

siehe Kapitel 2 Erläuterung der Schlüsselzeichen
see chapter 2 Explanation of key markings
voir le chap. 2 Explication des symboles
véase el Cap. 2 Explicaciones de los signos clave

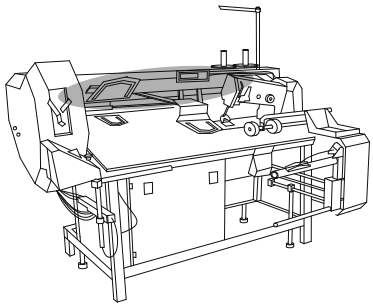

Abweichende Teile der PFAFF 3588-15/020
Different parts for PFAFF 3588-15/020
Piéces divergentes de la PFAFF 3588-15/020
Piezas de la PFAFF 3588-15/020 que son diferentes

15

Abweichende Teile der PFAFF 3588-15/020
Different parts for PFAFF 3588-15/020
Piéces divergentes de la PFAFF 3588-15/020
Piezas de la PFAFF 3588-15/020 que son díferentes

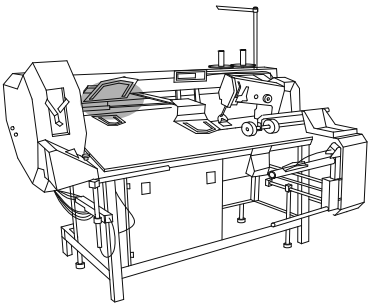

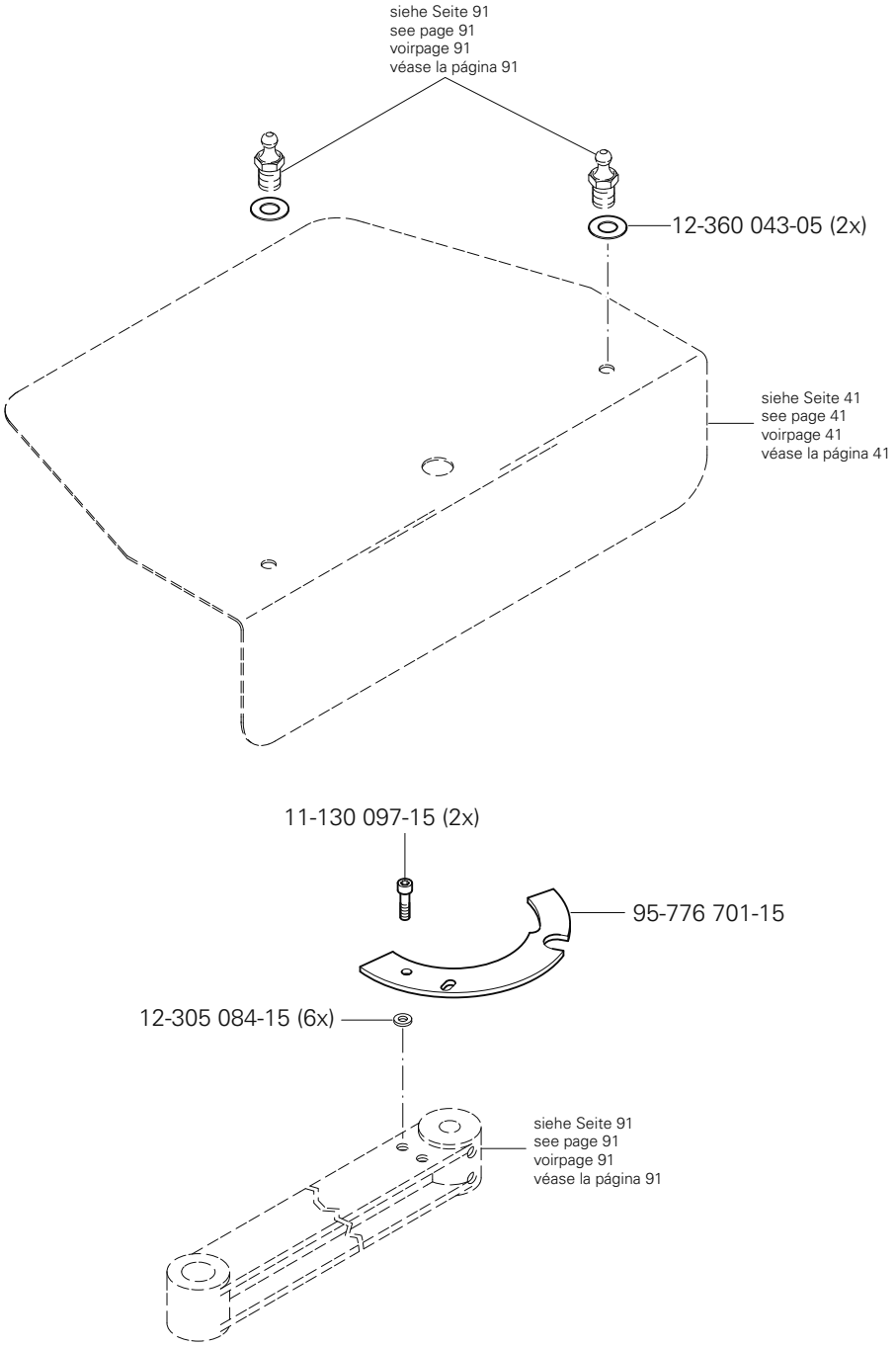

(die sonstigen Teile wie in Register 3.01 bis 14)
(for all other parts see Sections 3.01 to 14)
(les autres pièces comme dans les registres 3.01 à 14)
(las demás piezas como en los registros 3.01 al 14)

siehe Kapitel 2 Erläuterung der Schlüsselzeichen
see chapter 2 Explanation of key markings
voir le chap. 2 Explication des symboles
véase el Cap. 2 Explicaciones de los signos clave

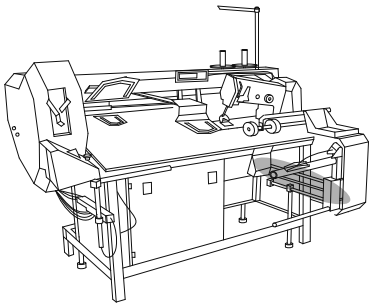

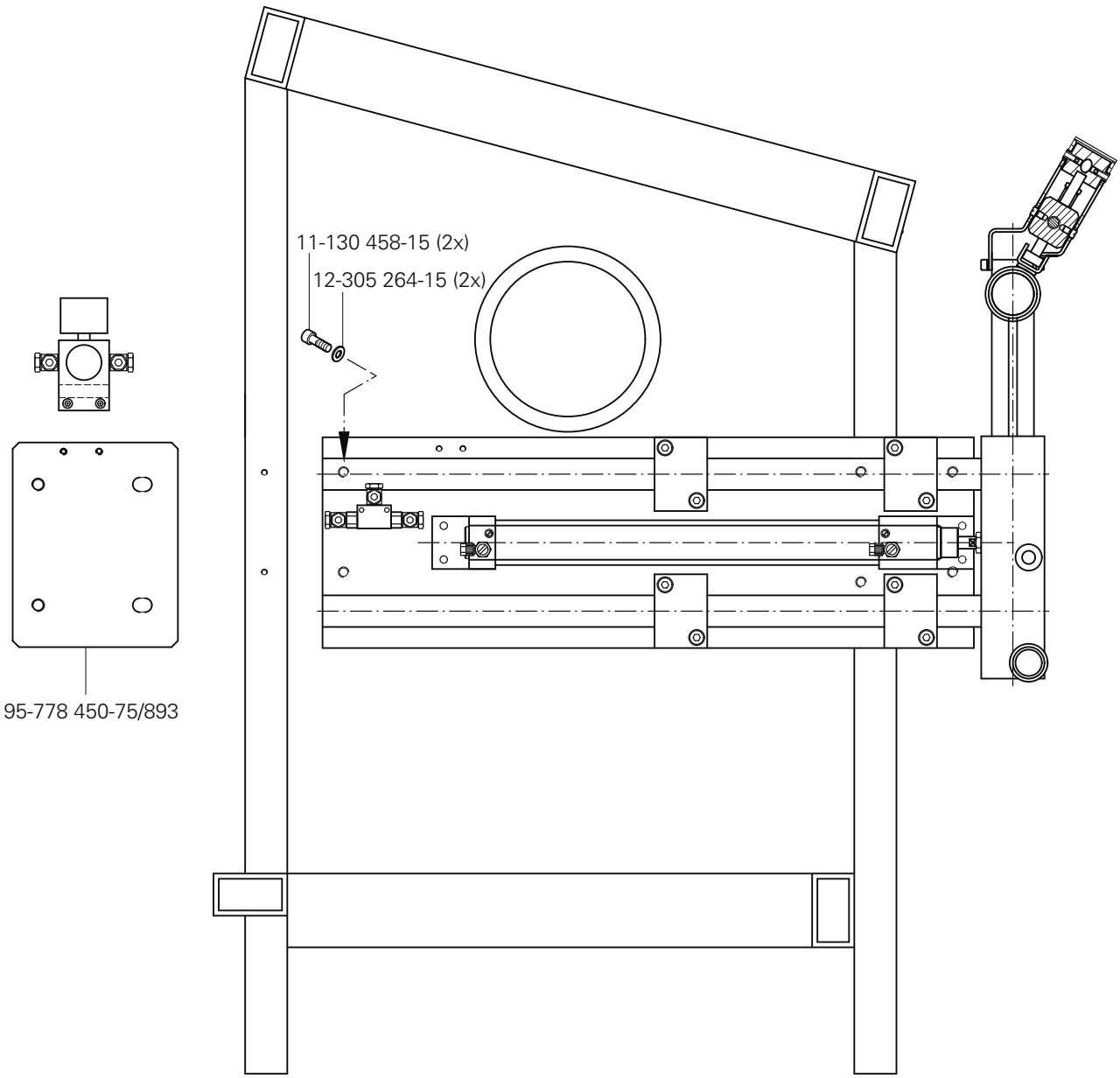
11-130 458-15 (2x)
12-305 264-15 (2x)
95-778 450-75/893

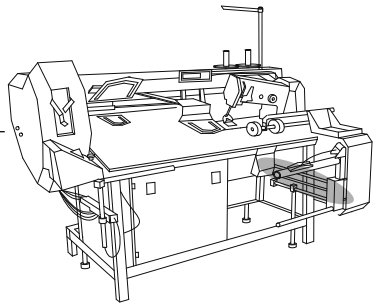

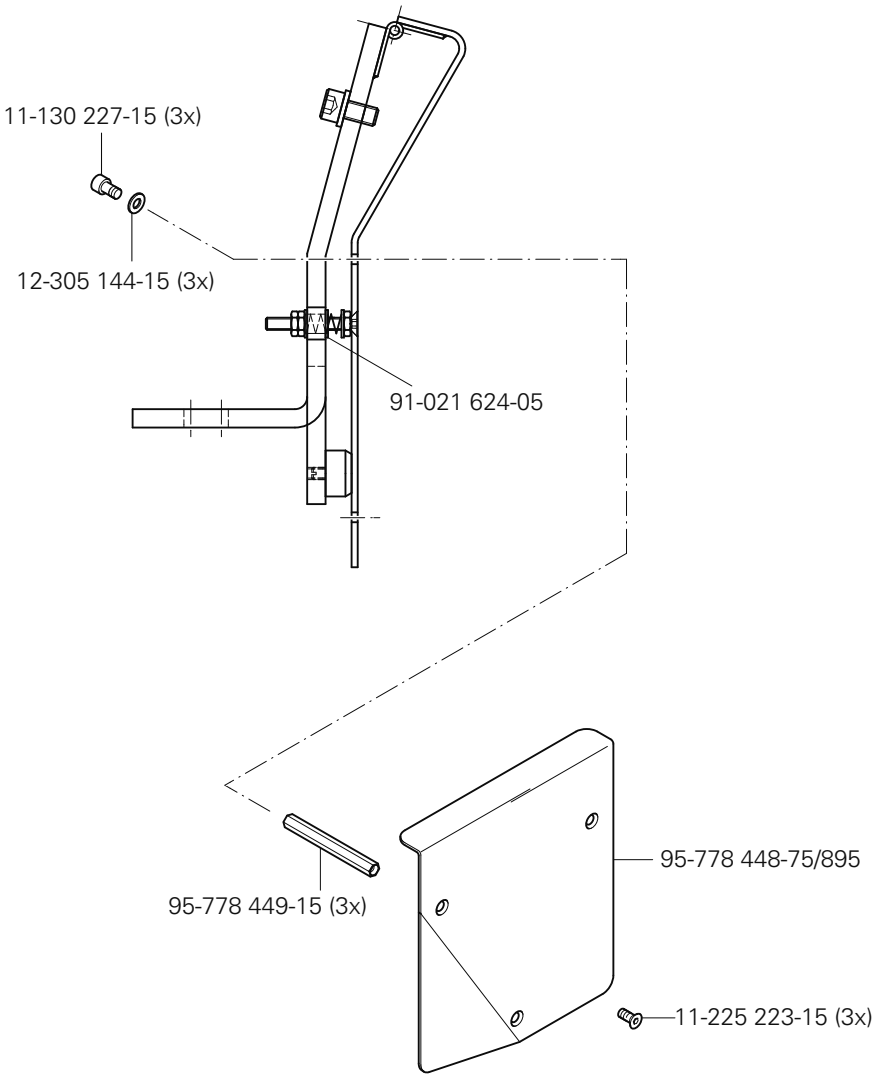

(die sonstigen Teile wie in Register 3.01 bis 14)
(for all other parts see Sections 3.01 to 14)
(les autres pièces comme dans les registres 3.01 à 14)
(las demás piezas como en los registros 3.01 al 14)

siehe Kapitel 2 Erläuterung der Schlüsselzeichen
see chapter 2 Explanation of key markings
voir le chap. 2 Explication des symboles
véase el Cap. 2 Explicaciones de los signos clave

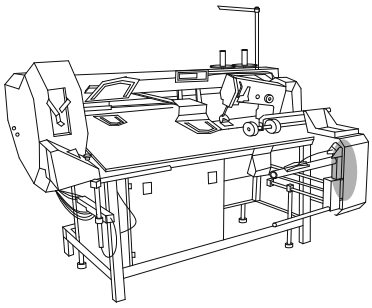

Abweichende Teile der PFAFF 3588-15/020
Different parts for PFAFF 3588-15/020
Piéces divergentes de la PFAFF 3588-15/020
Piezas de la PFAFF 3588-15/020 que son díferentes

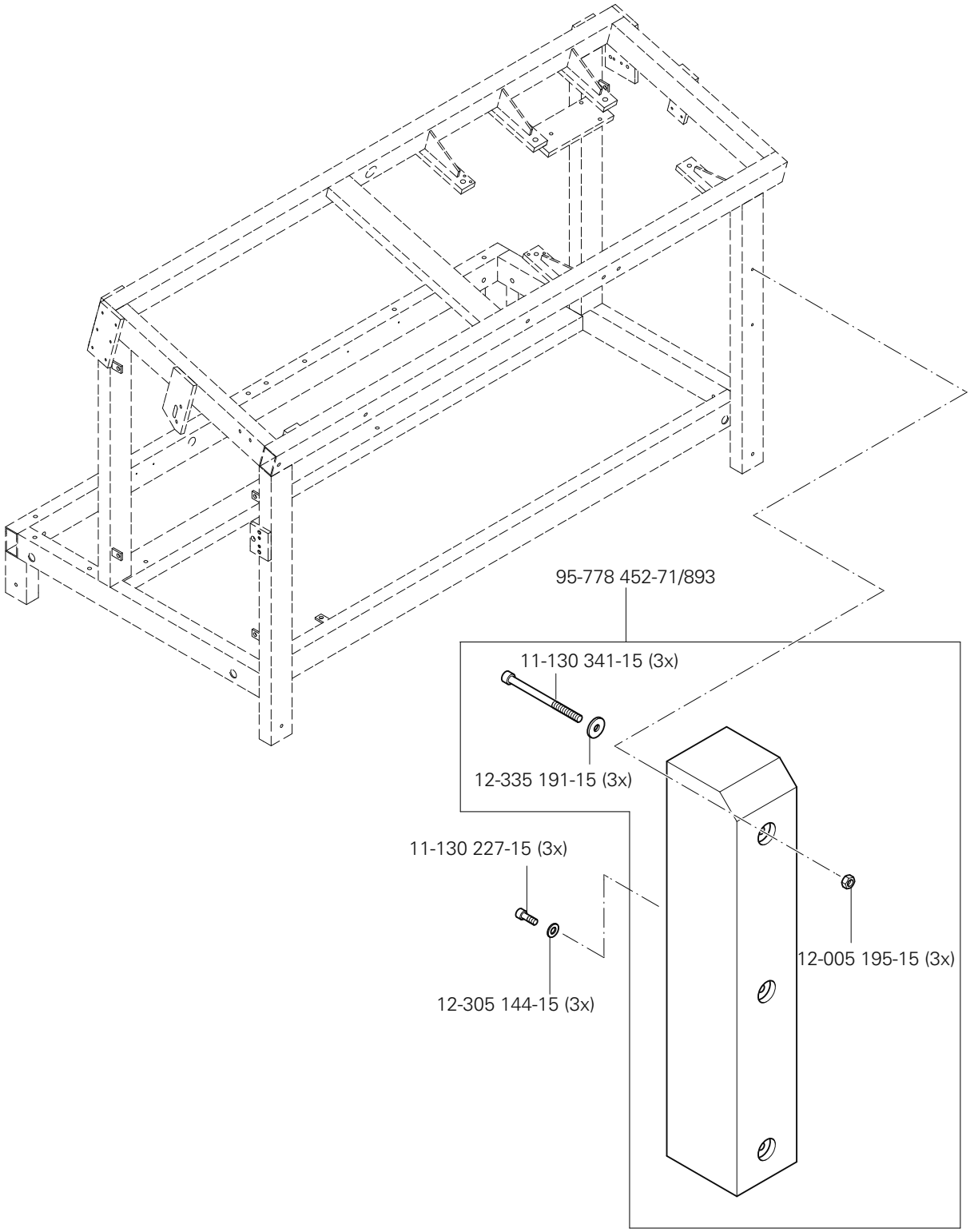

Höhenverstellung für Gestell
Vertical adjustment for frame
Réglage de la hauteur du bâti
Regulación de la altura del bastidor

PFAFF 3588-05/020
PFAFF 3588-15/020

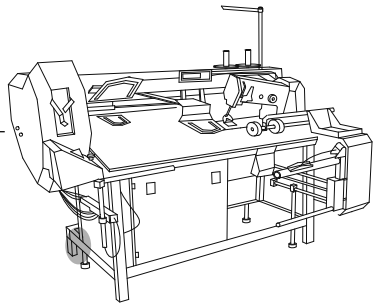

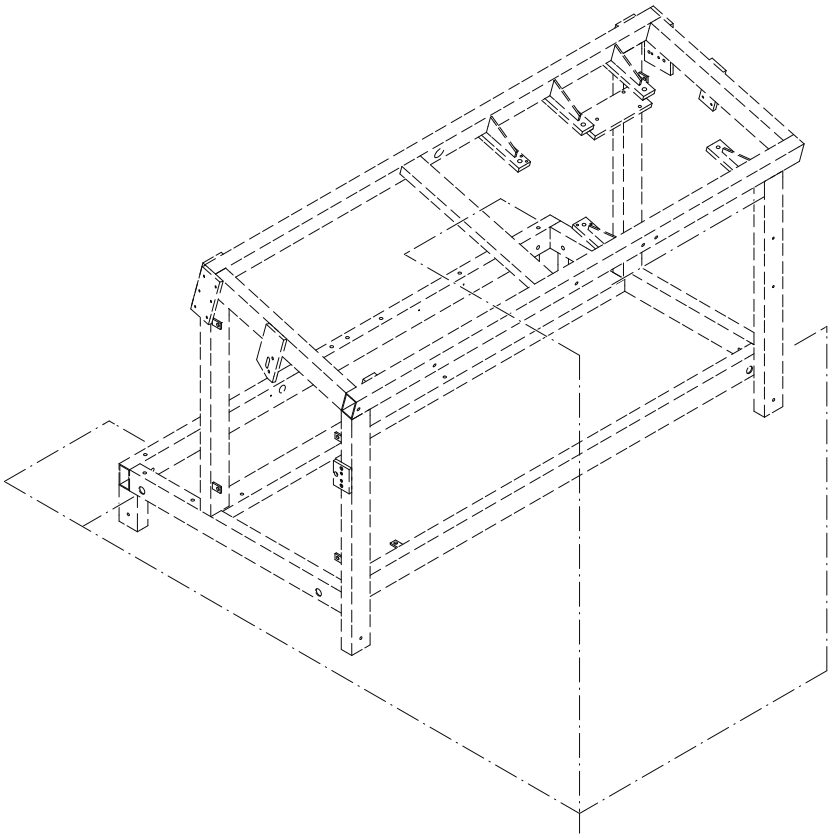

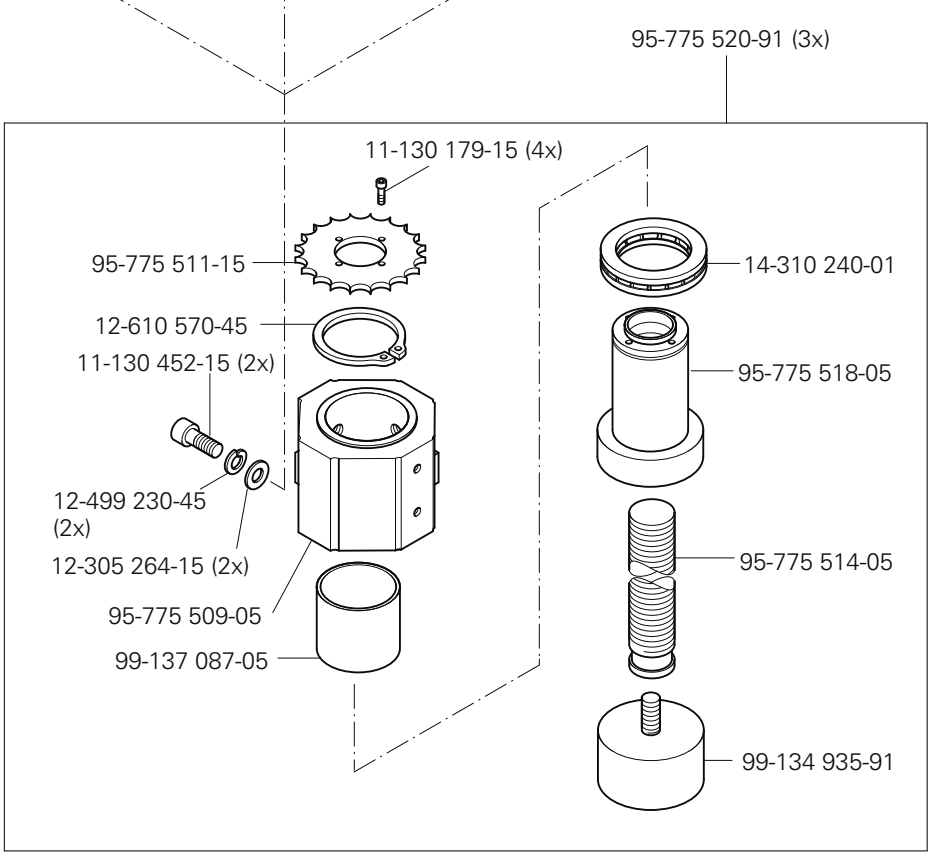

siehe Kapitel 2 Erläuterung der Schlüsselzeichen
see chapter 2 Explanation of key markings
voir le chap. 2 Explication des symboles
véase el Cap. 2 Explicaciones de los signos clave

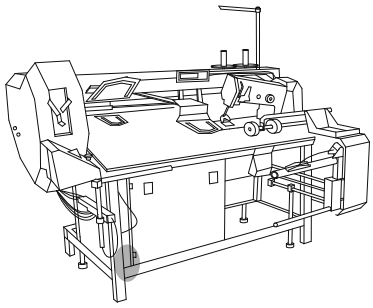

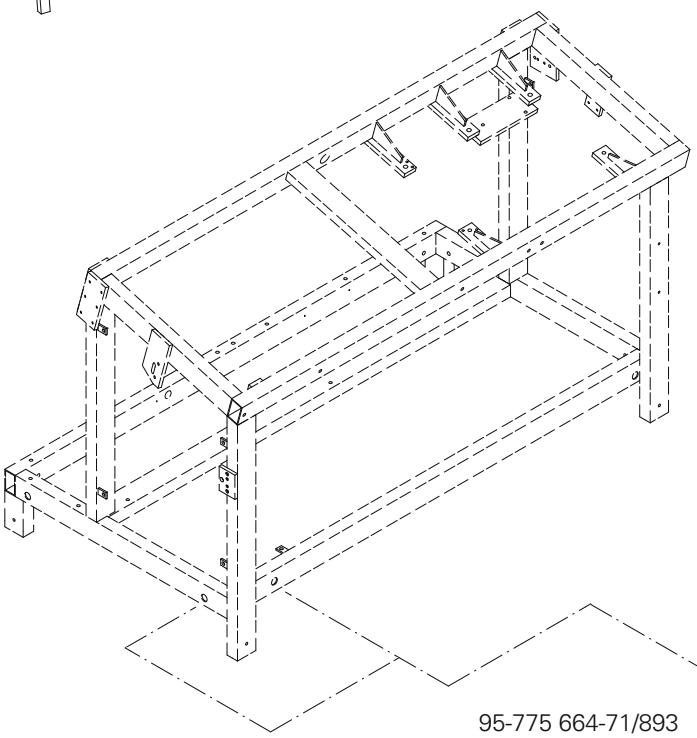

11-130 377-15
95-775 666-15
95-775 520-91
11-130 179-15 (4x)
95-775 511-15
12-610 570-45
95-775 509-05
95-775 664-71/893
11-130 113-15 (4x)
12-305 084-15 (4x)
12-305 264-15 (2x)
Anschluß siehe Seite 68
For connection see page 68
Raccord, cf. page 68
Para la conexión, véase la pág. 68
(2x)
12-499 230-45
11-130 452-15 (2x)
99-137 087-05
14-310 240-01
71-120 006-32
X 20
95-775 518-05
95-775 514-05
71-120 006-32
91-291 582-91
11-130 293-15 (2x)
99-134 935-91
95-775 665-75/893

Höhenverstellung für Gestell
Vertical adjustment for frame
Réglage de la hauteur du bâti
Regulación de la altura del bastidor

PFAFF 3588-05/020
PFAFF 3588-15/020

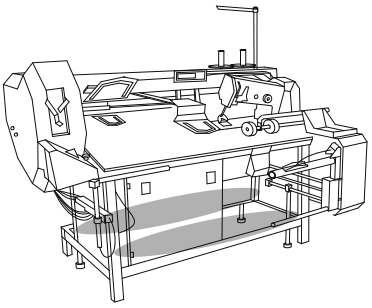

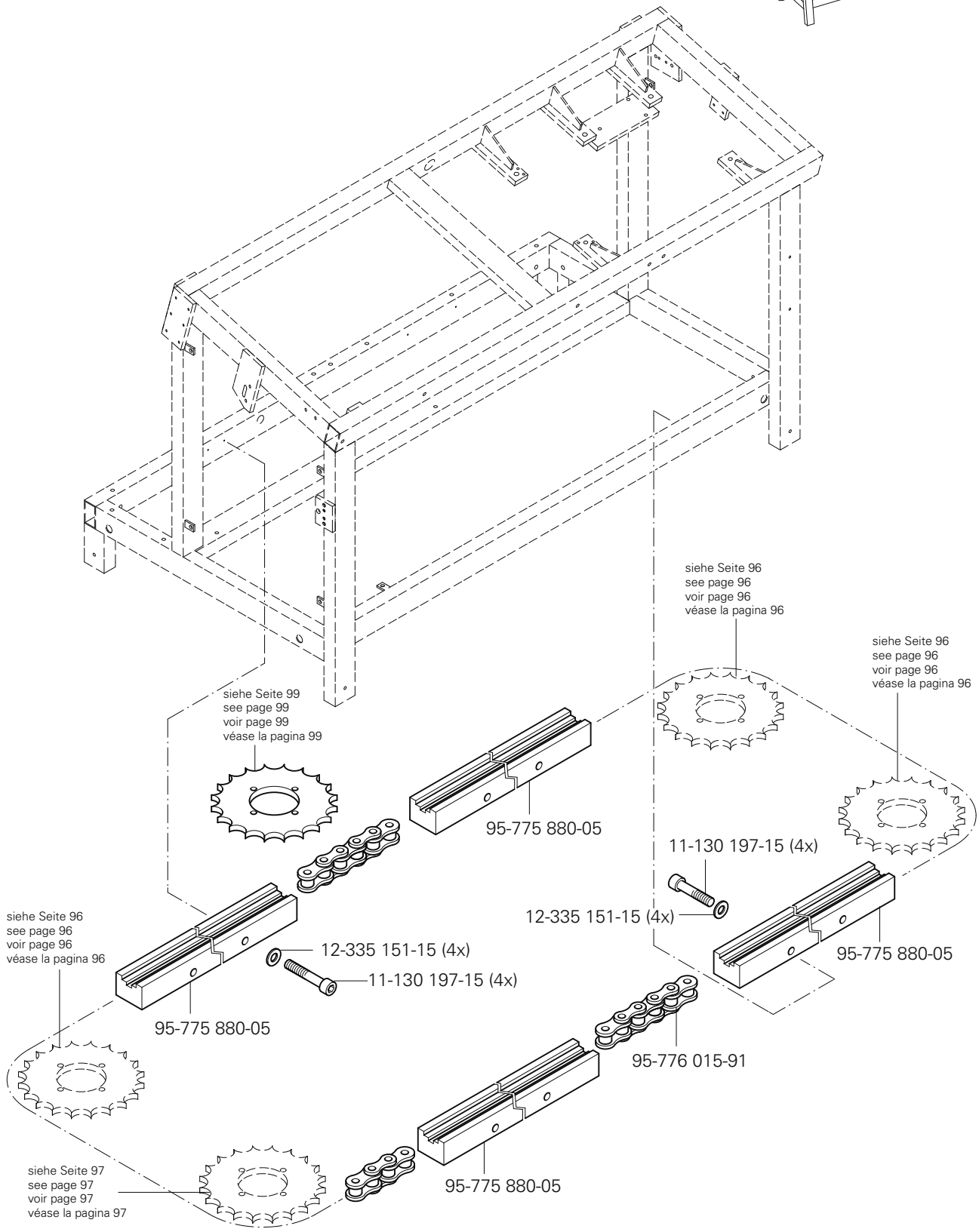

siehe Kapitel 2 Erläuterung der Schlüsselzeichen
see chapter 2 Explanation of key markings
voir le chap. 2 Explication des symboles
véase el Cap. 2 Explicaciones de los signos clave

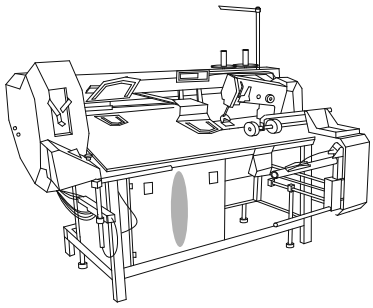

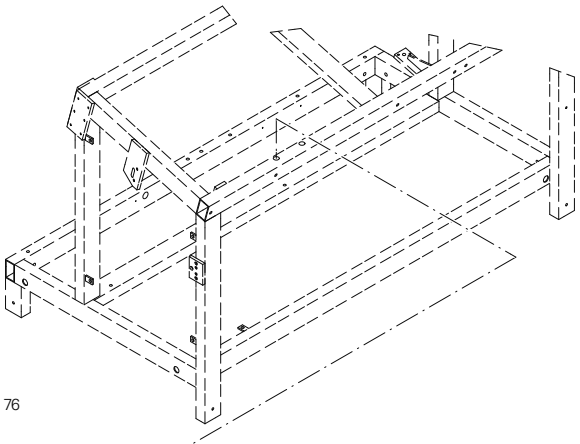

Anschluß siehe Seite 76
For connection see page 76
Raccord, cf. page 76
Para la conexión, véase la pág. 76

91-291 583-91

71-160-003-37
X23
71-160 001-40
71-370 001-59
71-520 005-20

95-775 674-71/893

12-660 550-45
11-130 296-15 (3x)
14-010 665-01
12-660 550-45
12-499 190-45 (3x)
12-305 174-15 (3x)
95-775 516-15 (4x)
95-775 532-05
12-024 211-15 (2x)
12-499 190-45 (4x)
12-305 224-15 (2x)
12-024 231-15
12-305 264-15
11-330 304-15
11-130 311-15 (4x)
12-024 231-15
12-305 264-15
12-024 191-15
95-775 529-75/893
13-033 307-05 (2x)
12-305 224-15 (2x)
11-130 365-15 (2x)
95-775 525-15
95-775 531-05
95-775 531-05
95-775 527-15
95-775 530-05
12-305 114-15 (4x)
11-130 176-15 (4x)
95-775 530-05
12-610 270-45
12-610 270-45

Höhenverstellung für Gestell
Vertical adjustment for frame
Réglage de la hauteur du bâti
Regulación de la altura del bastidor

PFAFF 3588-05/020
PFAFF 3588-15/020

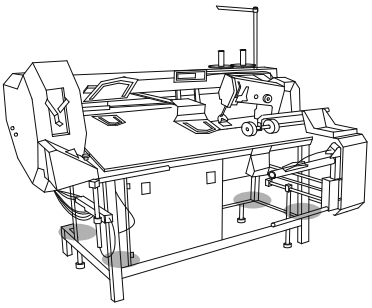

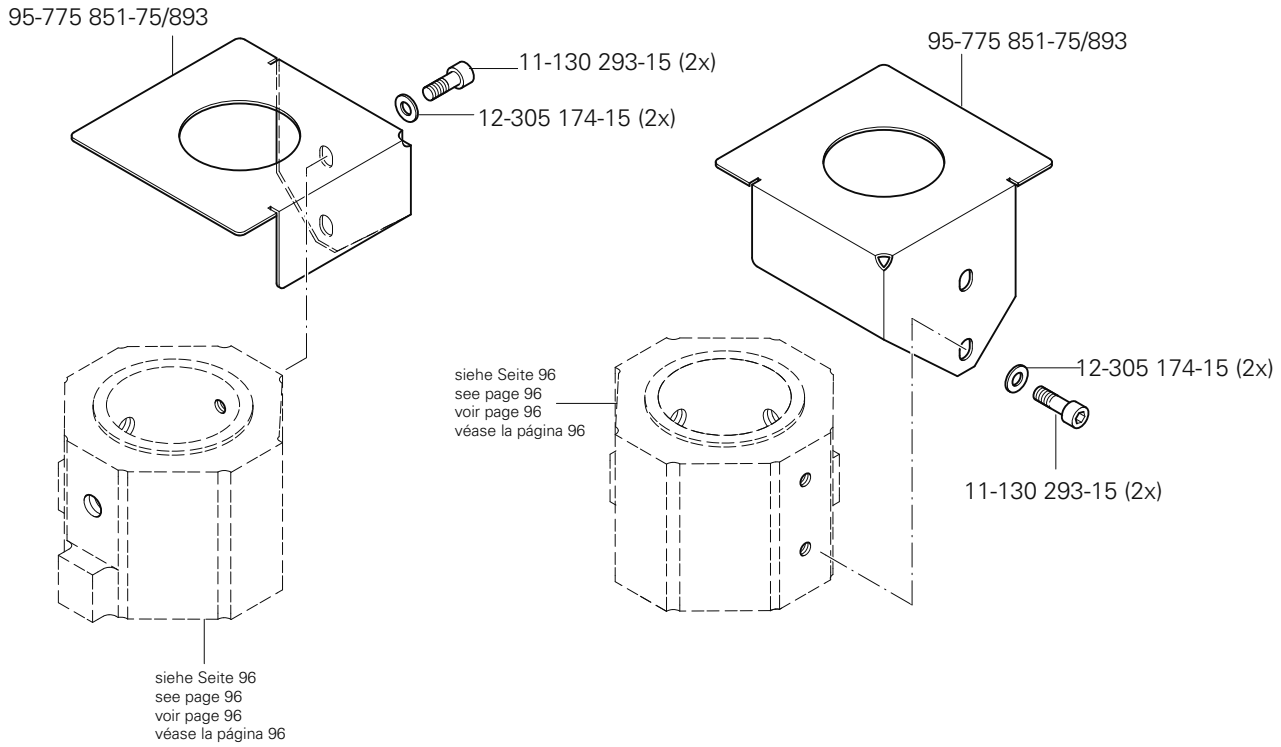

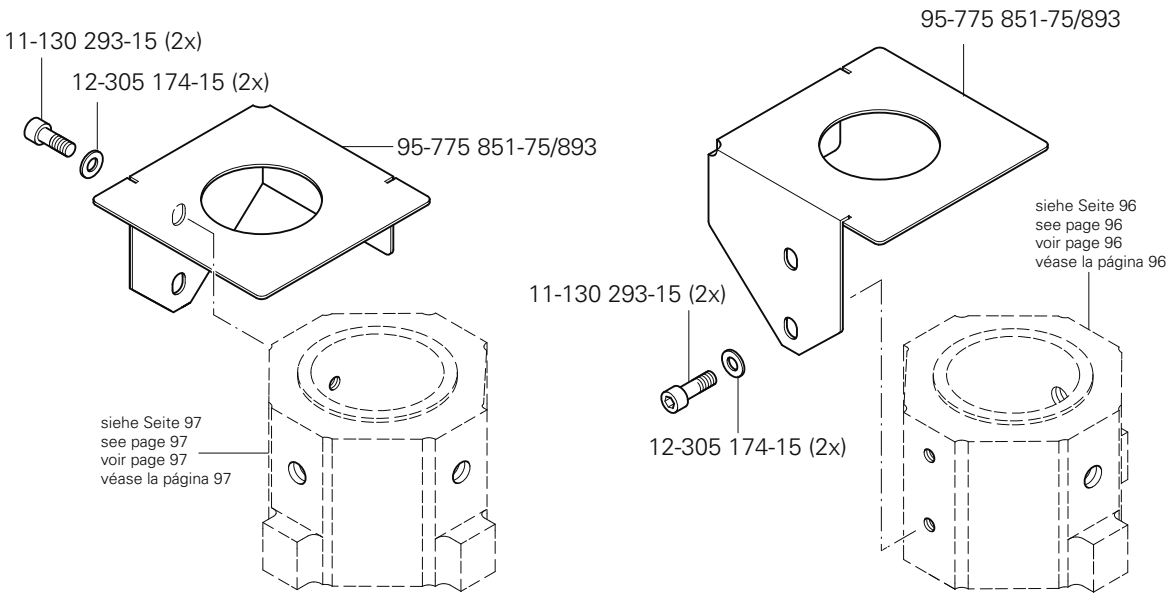

siehe Kapitel 2 Erläuterung der Schlüsselzeichen
see chapter 2 Explanation of key markings
voir le chap. 2 Explication des symboles
véase el Cap. 2 Explicaciones de los signos clave

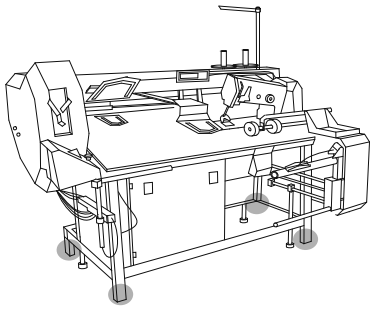

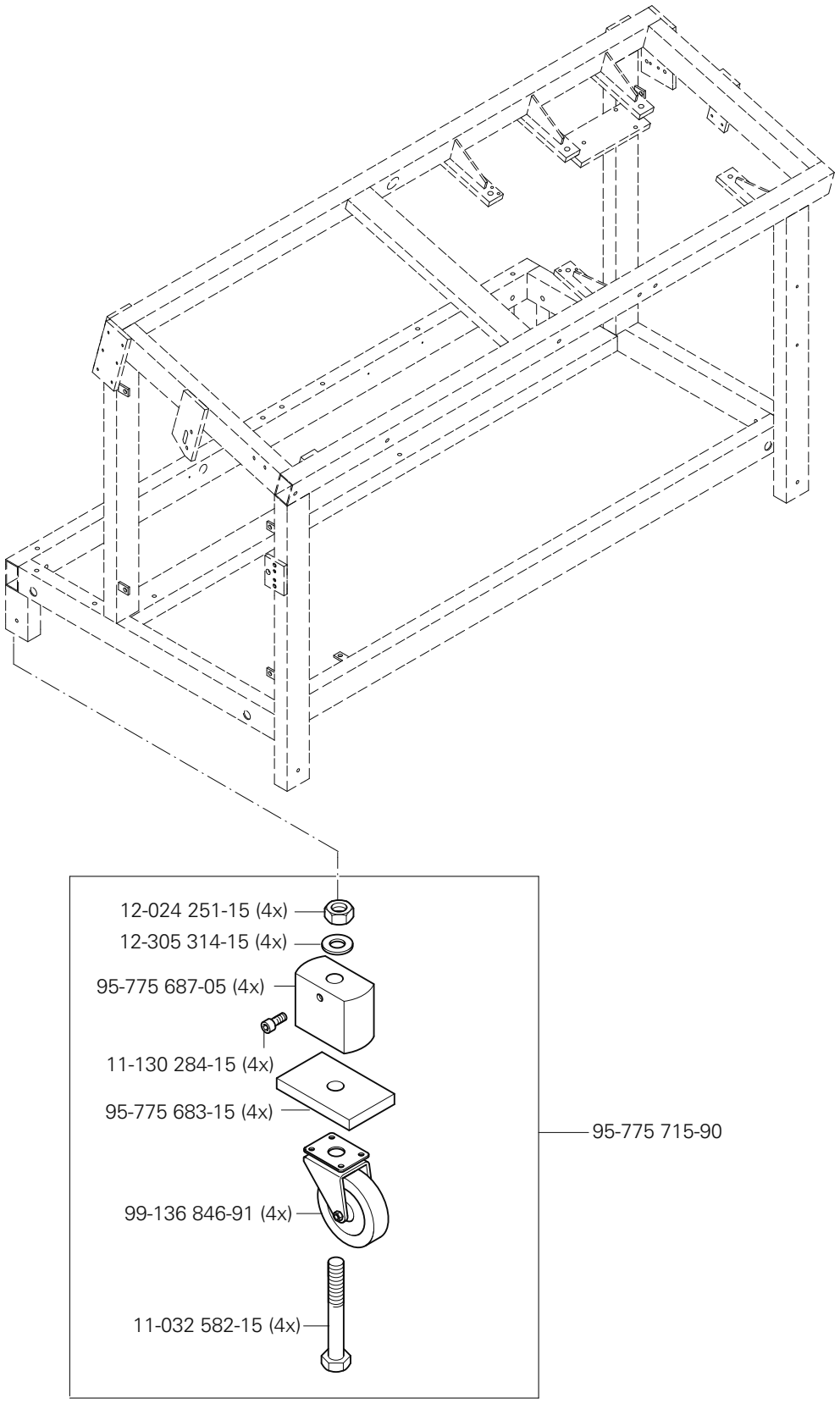
12-024 251-15 (4x)
12-305 314-15 (4x)
95-775 687-05 (4x)
11-130 284-15 (4x)
95-775 683-15 (4x)
99-136 846-91 (4x)
11-032 582-15 (4x)
95-775 715-90

Anbausatz für Programmerkennung
Add-on kit for program identification
Kit pour reconnaissance de programme
Kit para identificación del programa

PFAFF 3588-05/020
PFAFF 3588-15/020

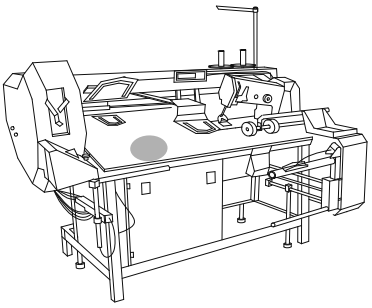

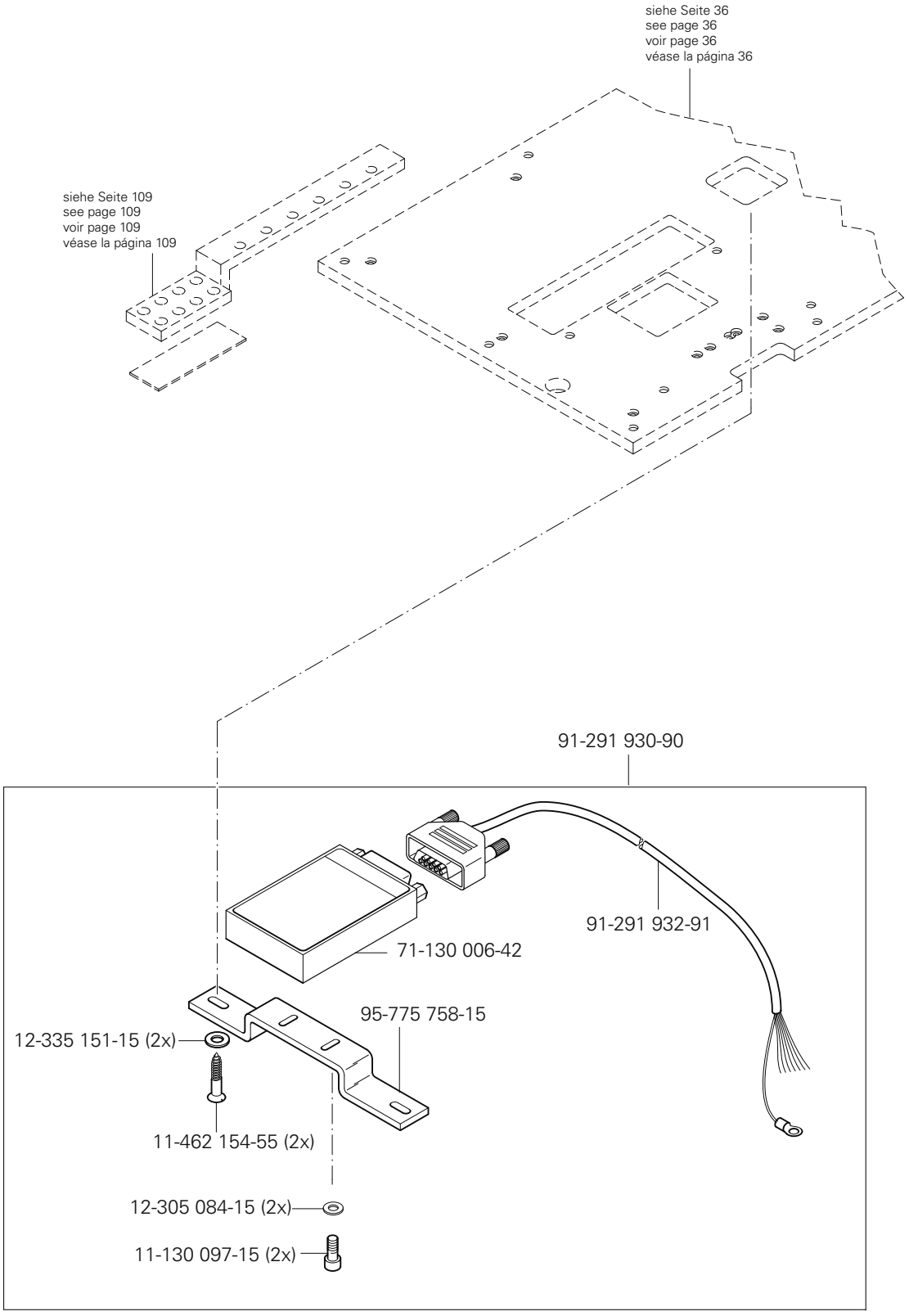

siehe Kapitel 2 Erläuterung der Schlüsselzeichen
see chapter 2 Explanation of key markings
voir le chap. 2 Explication des symboles
véase el Cap. 2 Explicaciones de los signos clave

PFAFF Industrial

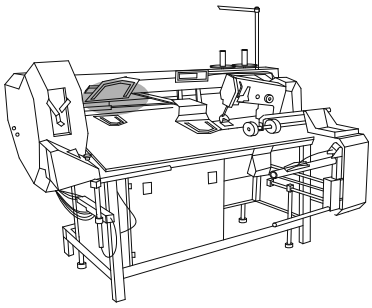

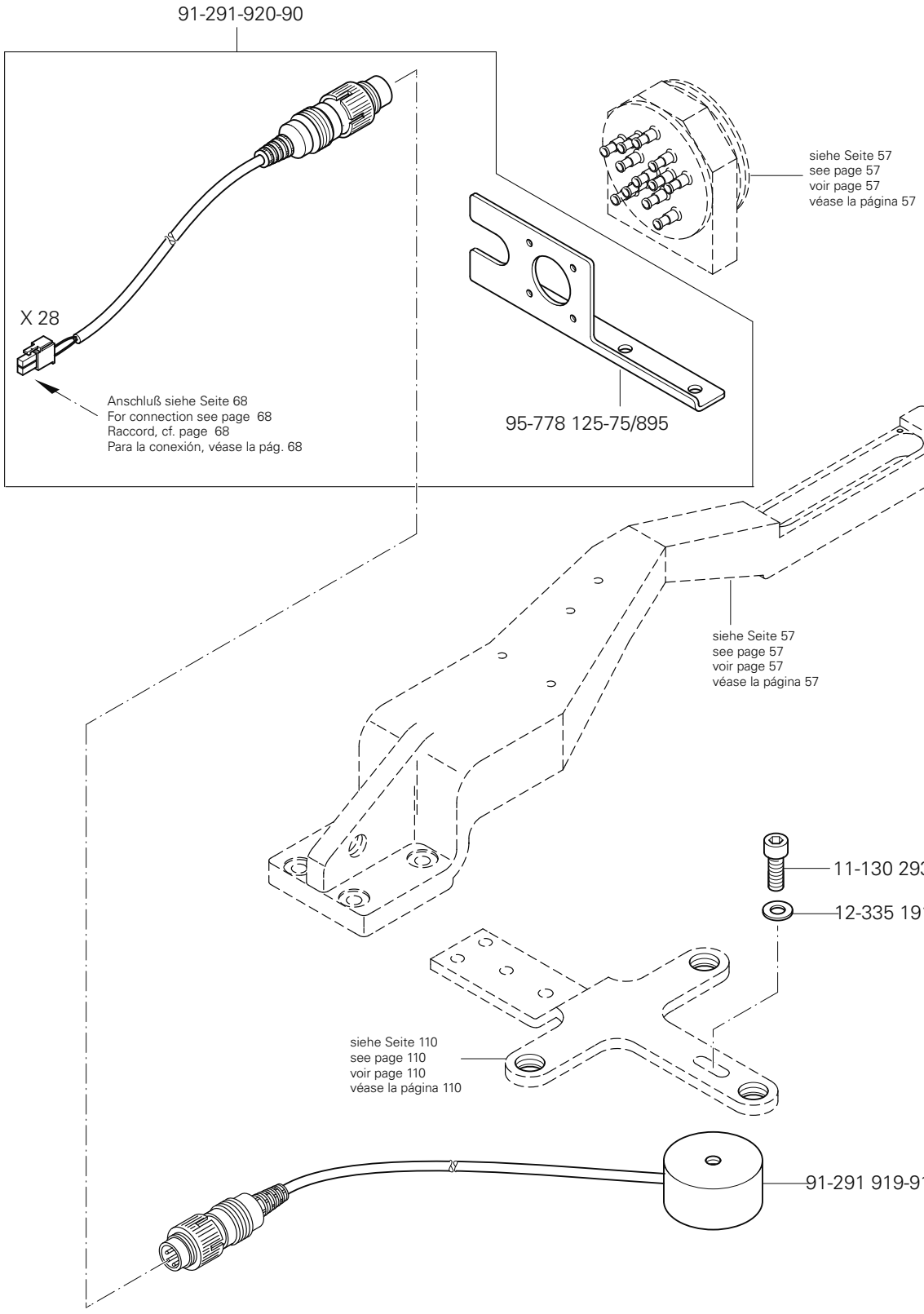
91-291-920-90
X 28
Anschluß siehe Seite 68
For connection see page 68
Raccord, cf. page 68
Para la conexión, véase la pág. 68
siehe Seite 57
see page 57
voir page 57
véase la página 57
95-778 125-75/895
siehe Seite 57
see page 57
voir page 57
véase la página 57
11-130 293-25
12-335 191-25
siehe Seite 110
see page 110
voir page 110
véase la página 110
91-291 919-91

16.05

Bausatz für breiten Saum
Kit for wide hem
Kit pour ourlet large
Juego de montage para dobladillo ancho PFAFF 3588-05/020

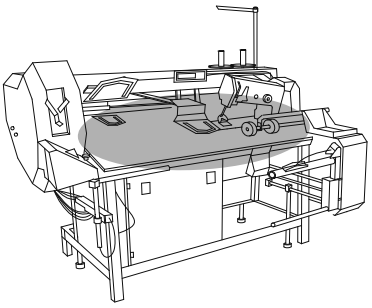

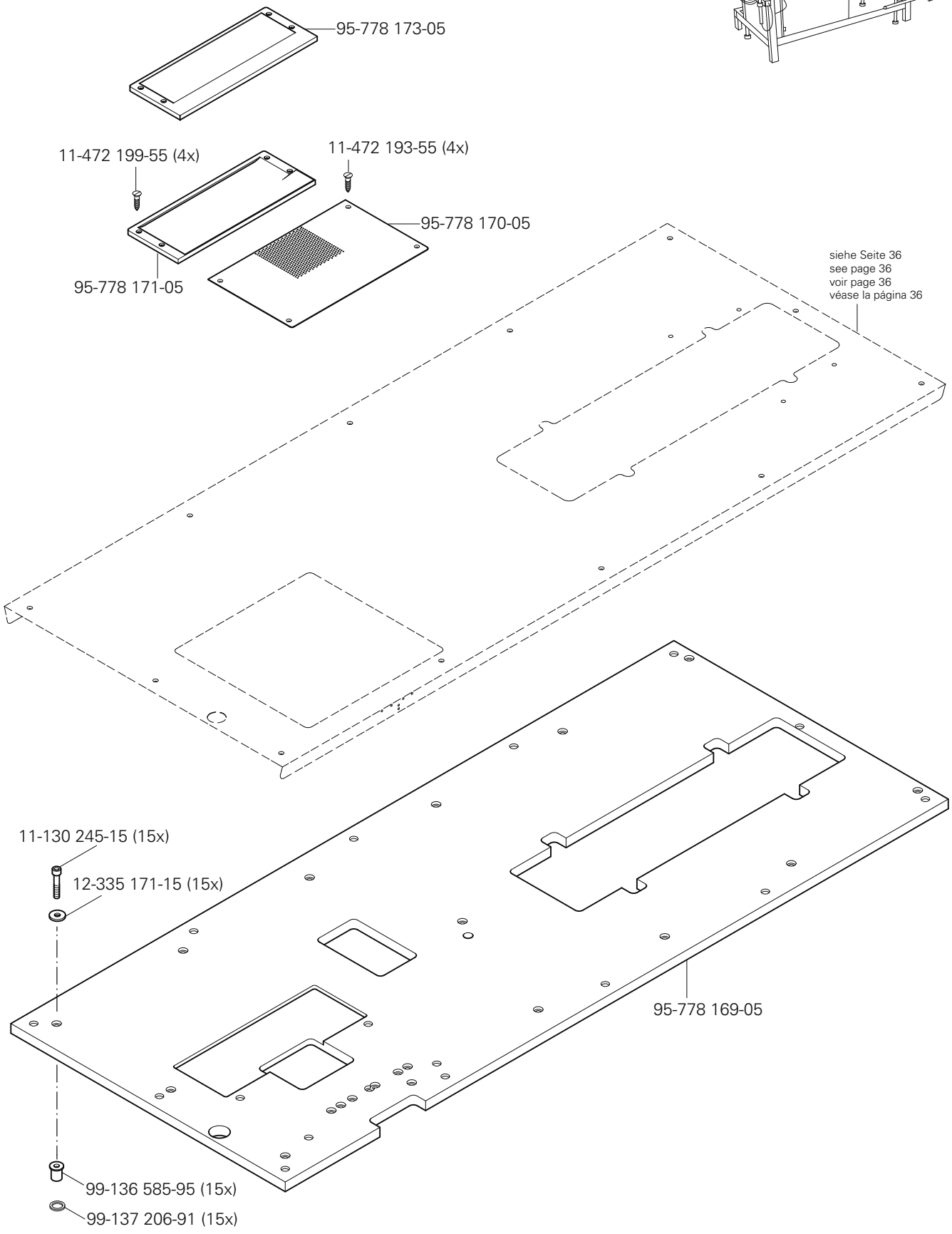

siehe Kapitel 2 Erläuterung der Schlüsselzeichen
see chapter 2 Explanation of key markings
voir le chap. 2 Explication des symboles
véase el Cap. 2 Explicaciones de los signos clave

PFAFF Industrial

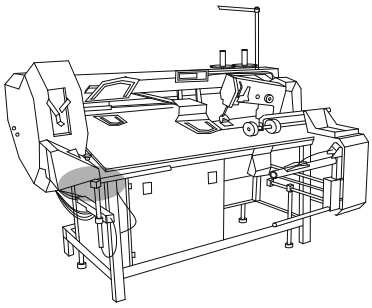

Ablagebox
Collection box
Boîte à prince
Caja de apilado

PFAFF 3588-05/020
PFAFF 3588-15/020

16.06

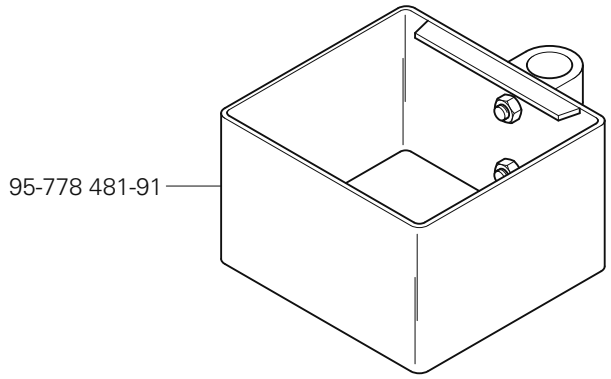

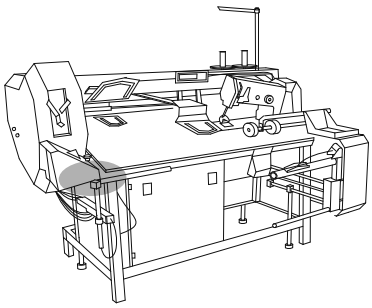

Halter für Laser
Laser part set holder
Support à laser
Sujeción de laser

PFAFF 3588-05/020
PFAFF 3588-15/020

16.07

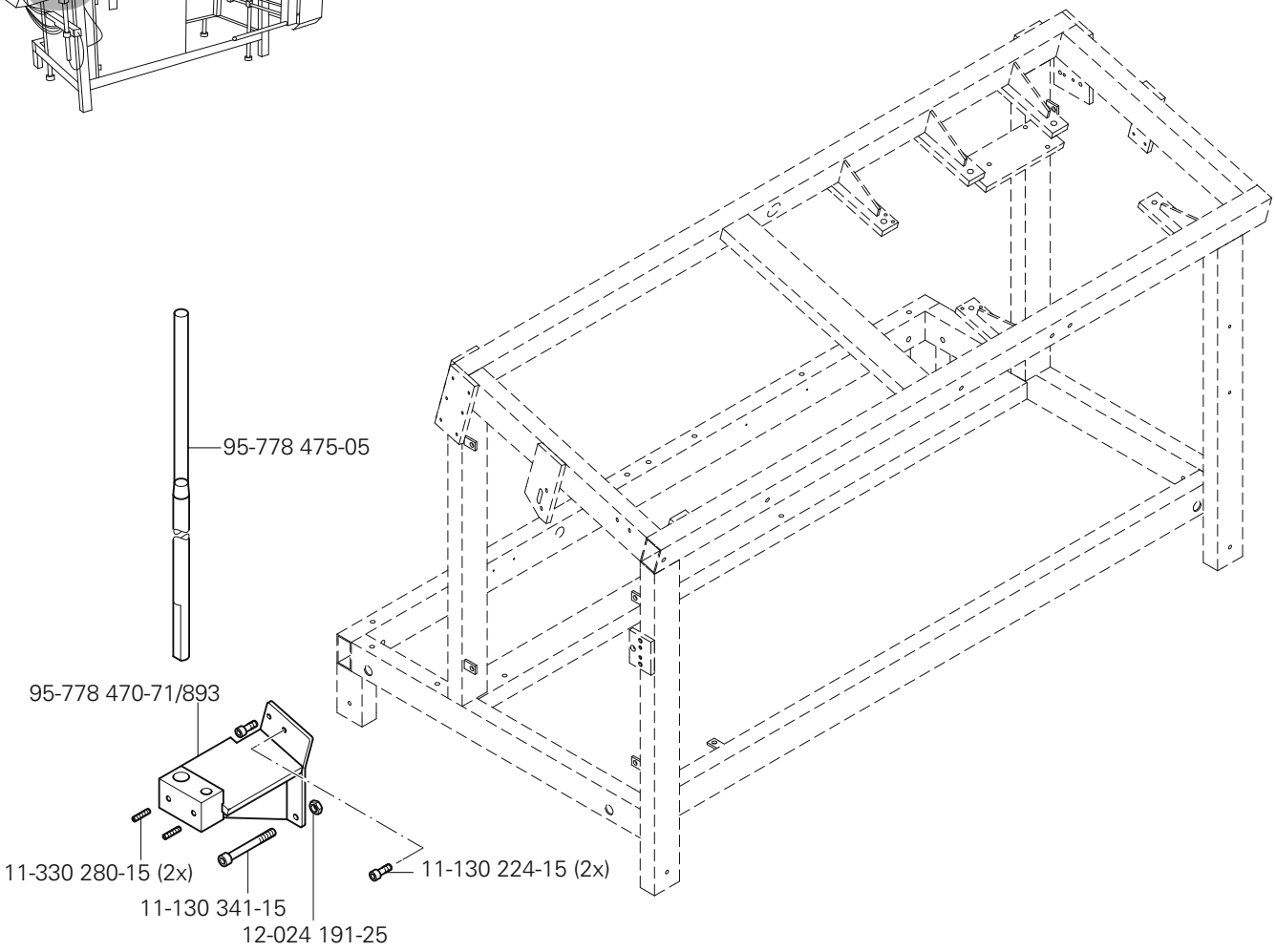

16.08

Fußtaster mit Leitung
Foot control with cord
Interrupteur au pied, avec cable
Interruptor de pie, con cable

PFAFF 3588-05/020
PFAFF 3588-15/020

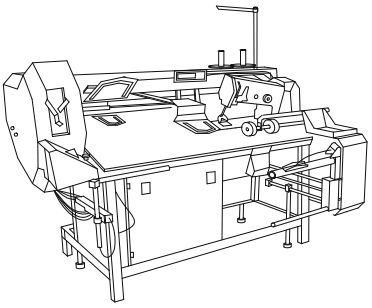

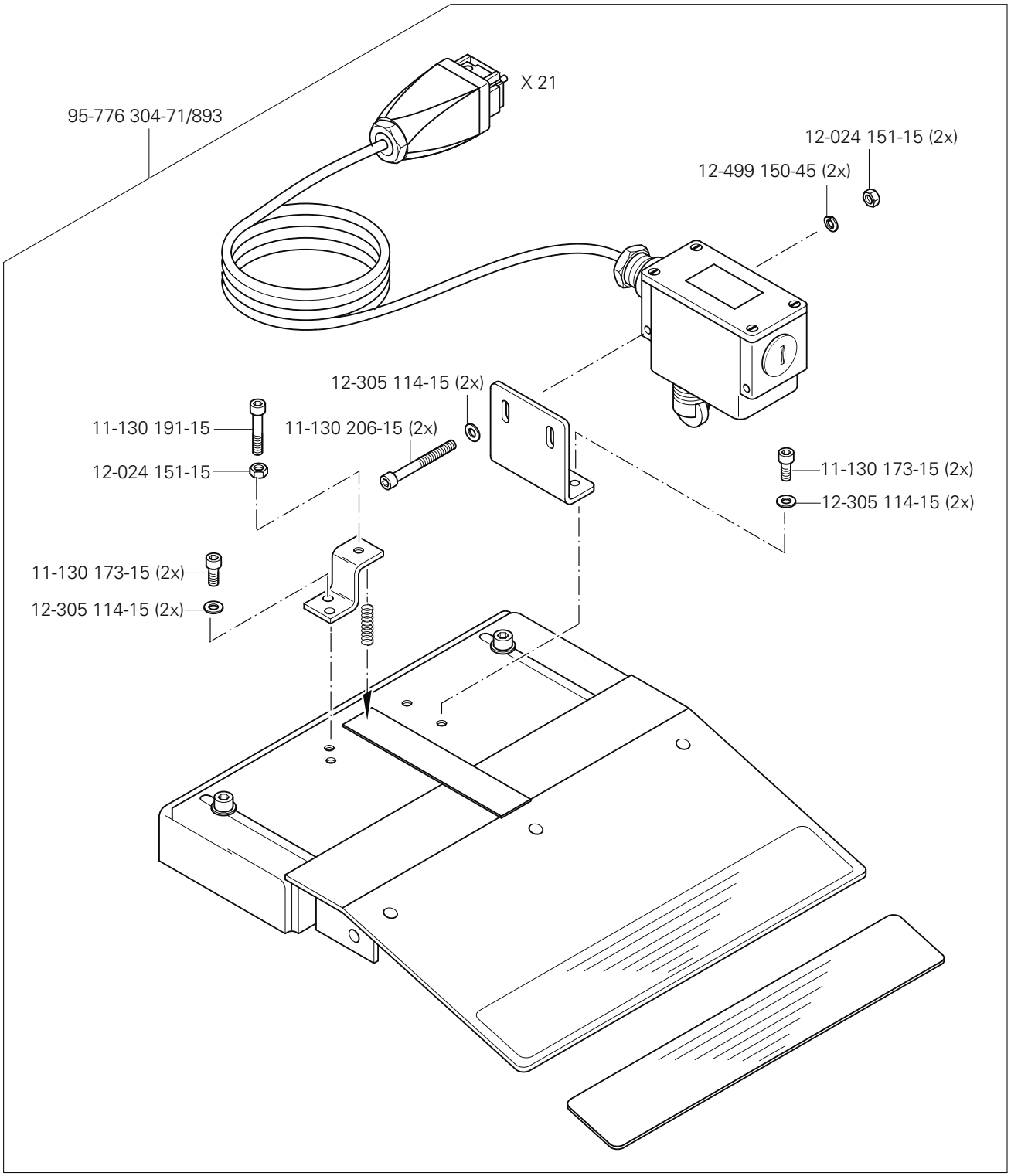

siehe Kapitel 2 Erläuterung der Schlüsselzeichen
see chapter 2 Explanation of key markings
voir le chap. 2 Explication des symboles
véase el Cap. 2 Explicaciones de los signos clave

PFAFF Industrial

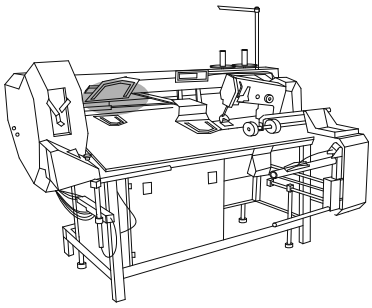

Teilesatz vollst. (Standardausführung)
Part set assy. (Standard version)
Jeu de piéces comp. (Versíon standard)
Juego de piezas compl. (tipo estándard)

PFAFF 3588-05/020
PFAFF 3588-15/020

16.09

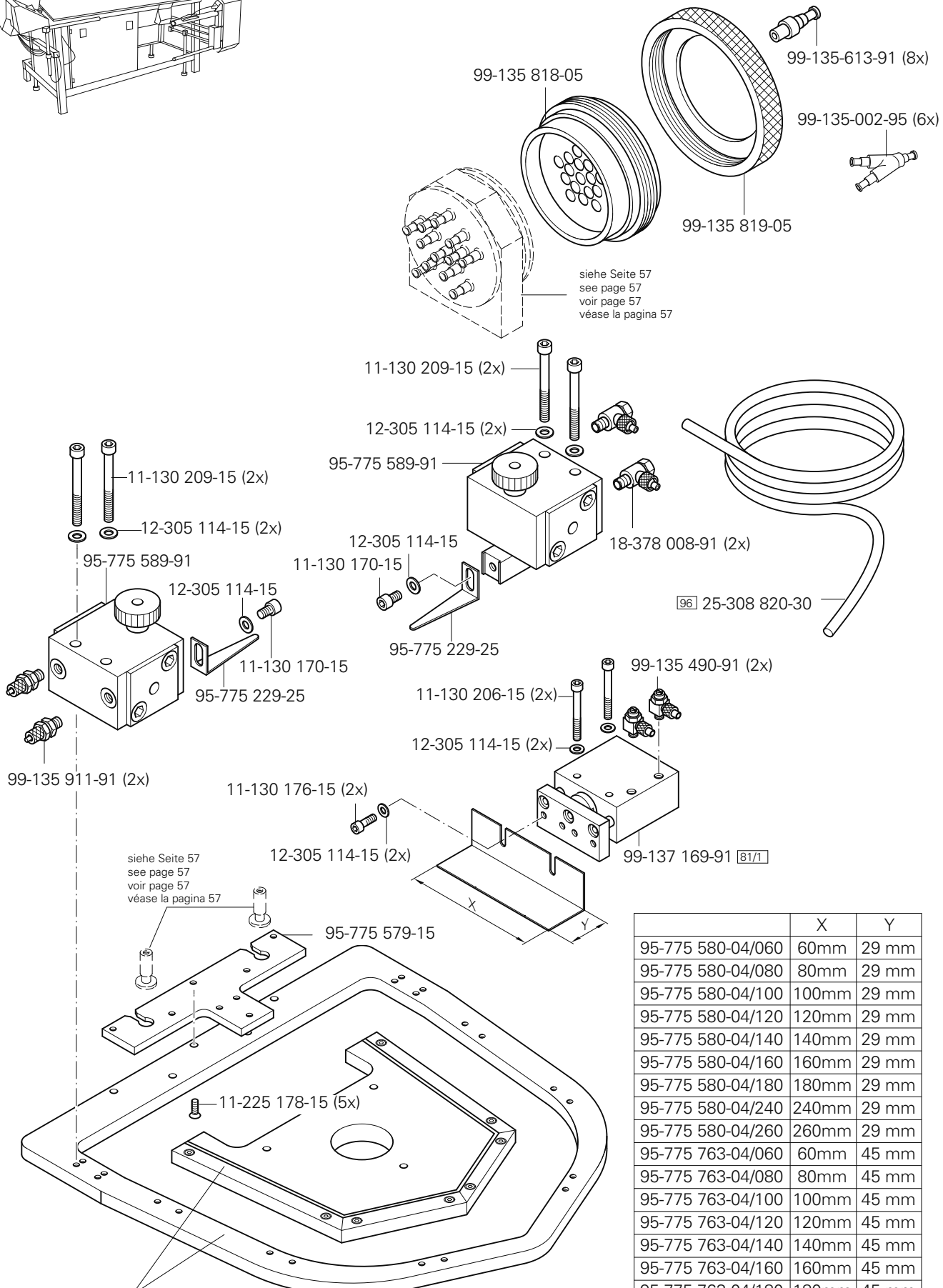

	X	Y
95-775 580-04/060	60mm	29 mm
95-775 580-04/080	80mm	29 mm
95-775 580-04/100	100mm	29 mm
95-775 580-04/120	120mm	29 mm
95-775 580-04/140	140mm	29 mm
95-775 580-04/160	160mm	29 mm
95-775 580-04/180	180mm	29 mm
95-775 580-04/240	240mm	29 mm
95-775 580-04/260	260mm	29 mm
95-775 763-04/060	60mm	45 mm
95-775 763-04/080	80mm	45 mm
95-775 763-04/100	100mm	45 mm
95-775 763-04/120	120mm	45 mm
95-775 763-04/140	140mm	45 mm
95-775 763-04/160	160mm	45 mm
95-775 763-04/180	180mm	45 mm
95-775 763-04/240	240mm	45 mm
95-775 763-04/260	260mm	45 mm

Bei Bestellung bitte die Nummer auf dem Stempel angeben
In your order please quote the number on the die
Prière d'indiquer à la commande le numéro sur le tampon
En el pedido, se ruega indicar el número en el sello.

16.09

Teilesatz vollst. (Standardausführung)
Part set assy. (Standard version)
Jeu de piéces comp. (Versíon standard)
Juego de piezas compl. (tipo estándard)

PFAFF 3588-05/020
PFAFF 3588-15/020

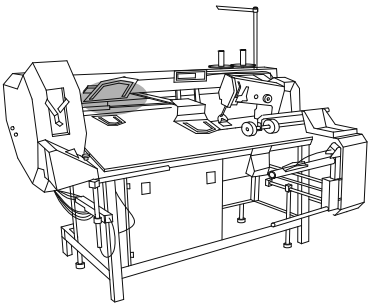

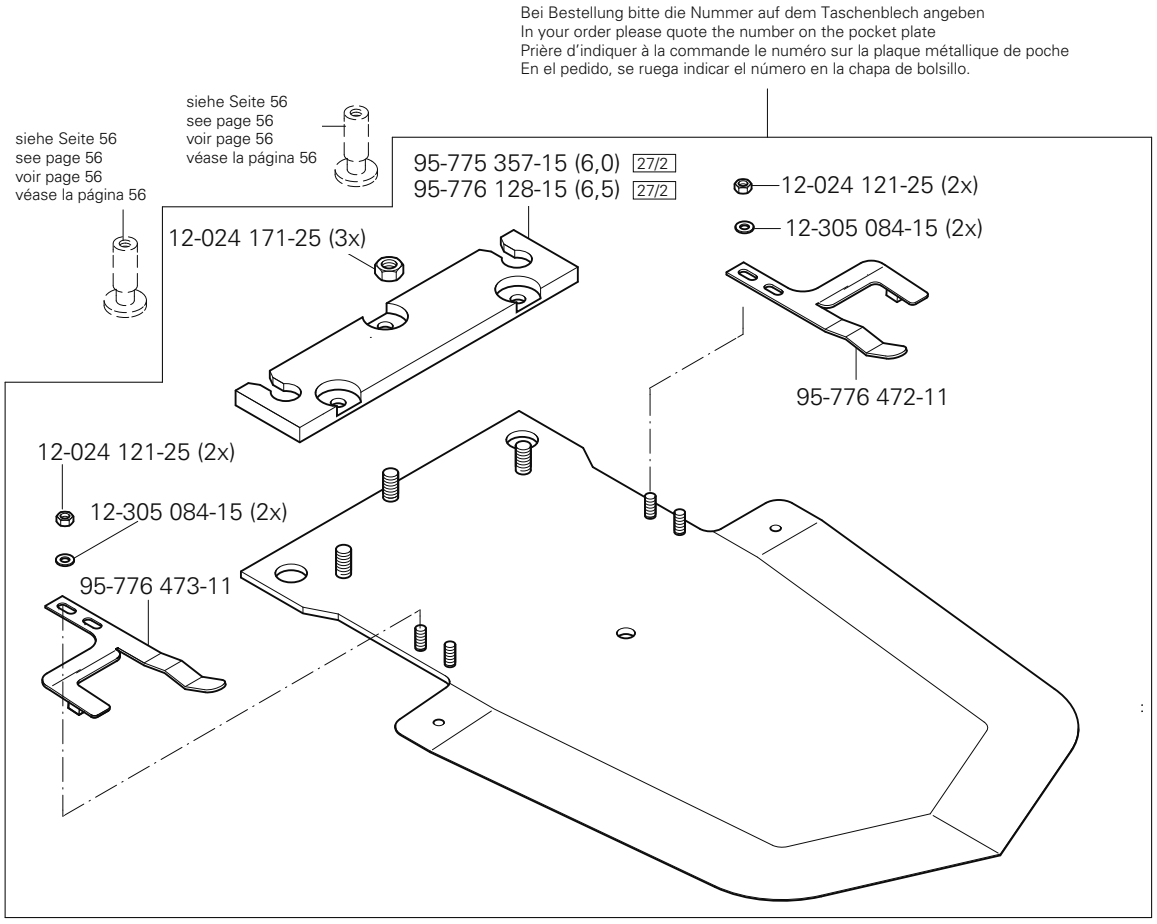

siehe Kapitel 2 Erläuterung der Schlüsselzeichen
see chapter 2 Explanation of key markings
voir le chap. 2 Explication des symboles
véase el Cap. 2 Explicaciones de los signos clave

PFAFF Industrial

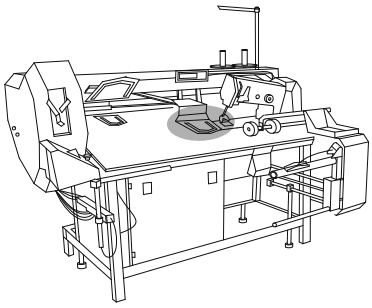

Teilesatz vollst. (Standardausführung)
Part set assy. (Standard version)
Jeu de piéces comp. (Versíon standard)
Juego de piezas compl. (tipo estándard)

PFAFF 3588-05/020
PFAFF 3588-15/020

16.09

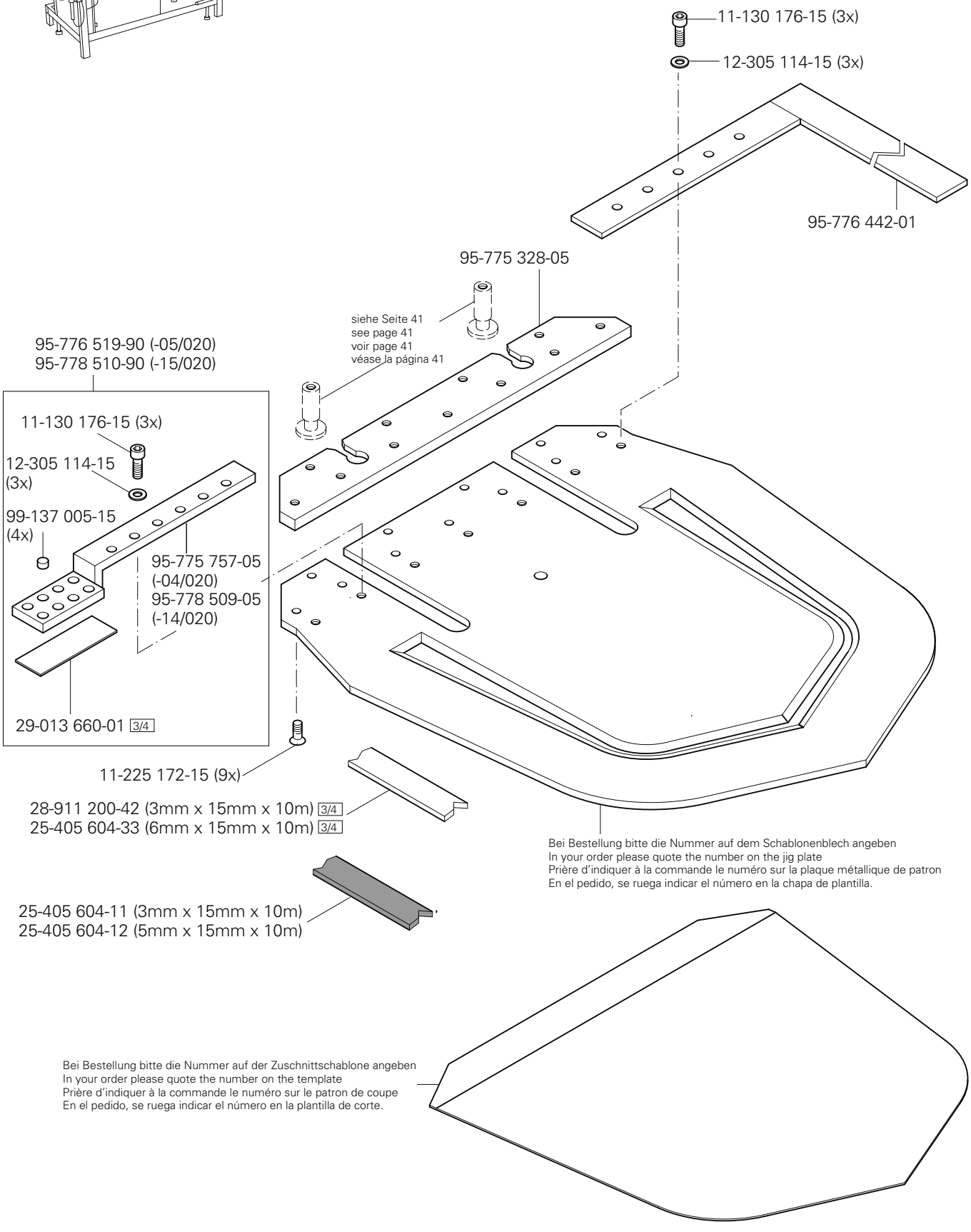

Teilesatz vollst. (Standardausführung)
Part set assy. (Standard version)
Jeu de piéces comp. (Versíon standard)
Juego de piezas compl. (tipo estándard)

PFAFF 3588-05/020
PFAFF 3588-15/020

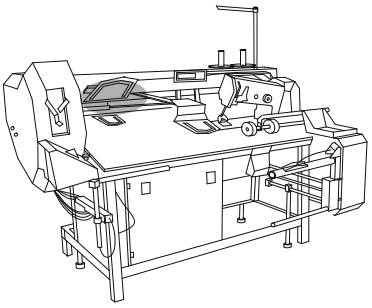

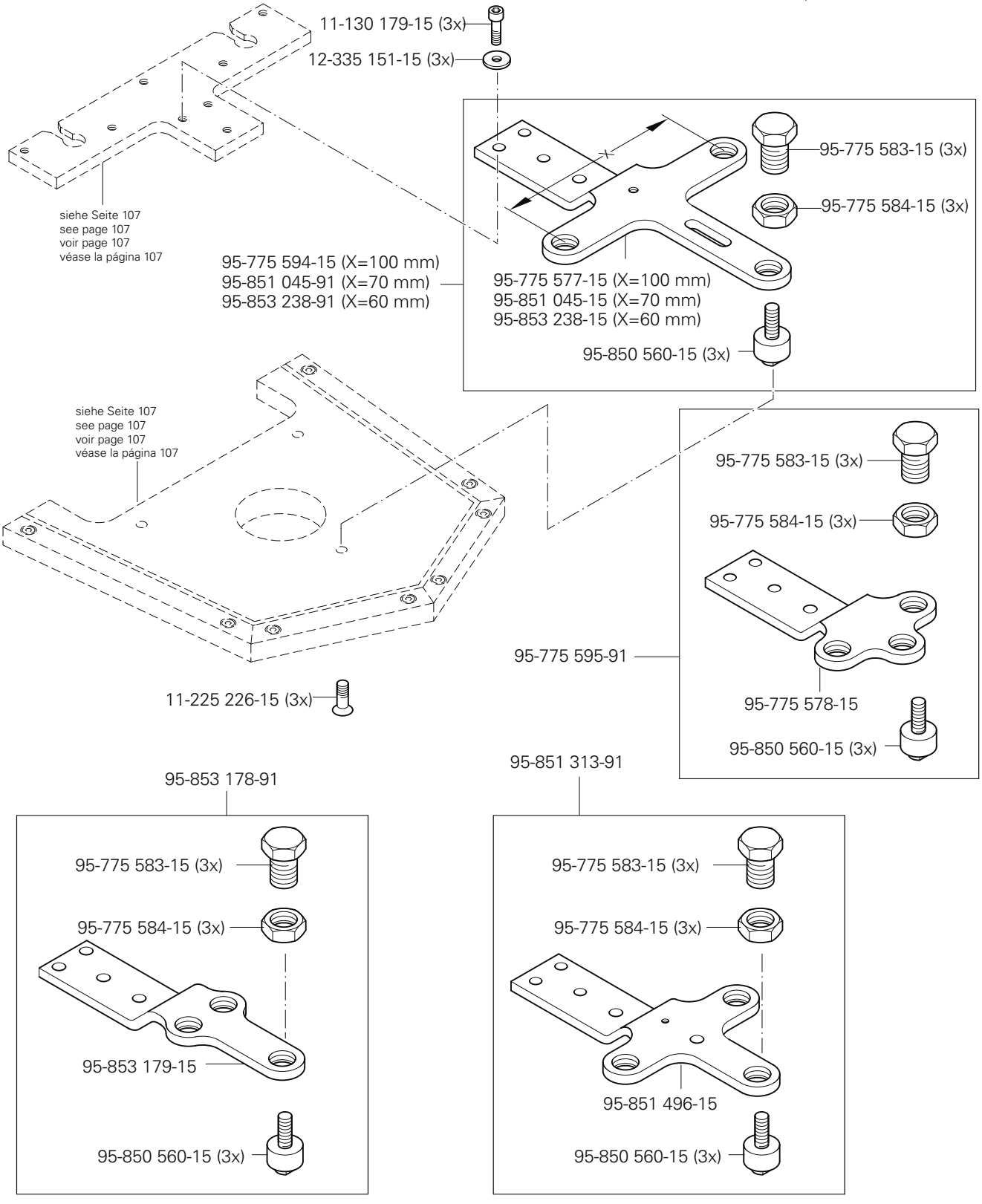

siehe Kapitel 2 Erläuterung der Schlüsselzeichen
see chapter 2 Explanation of key markings
voir le chap. 2 Explication des symboles
véase el Cap. 2 Explicaciones de los signos clave

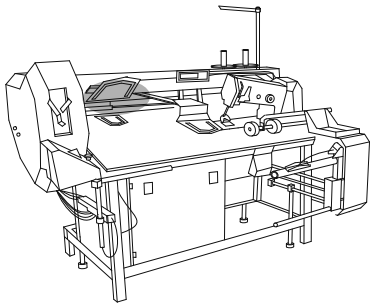

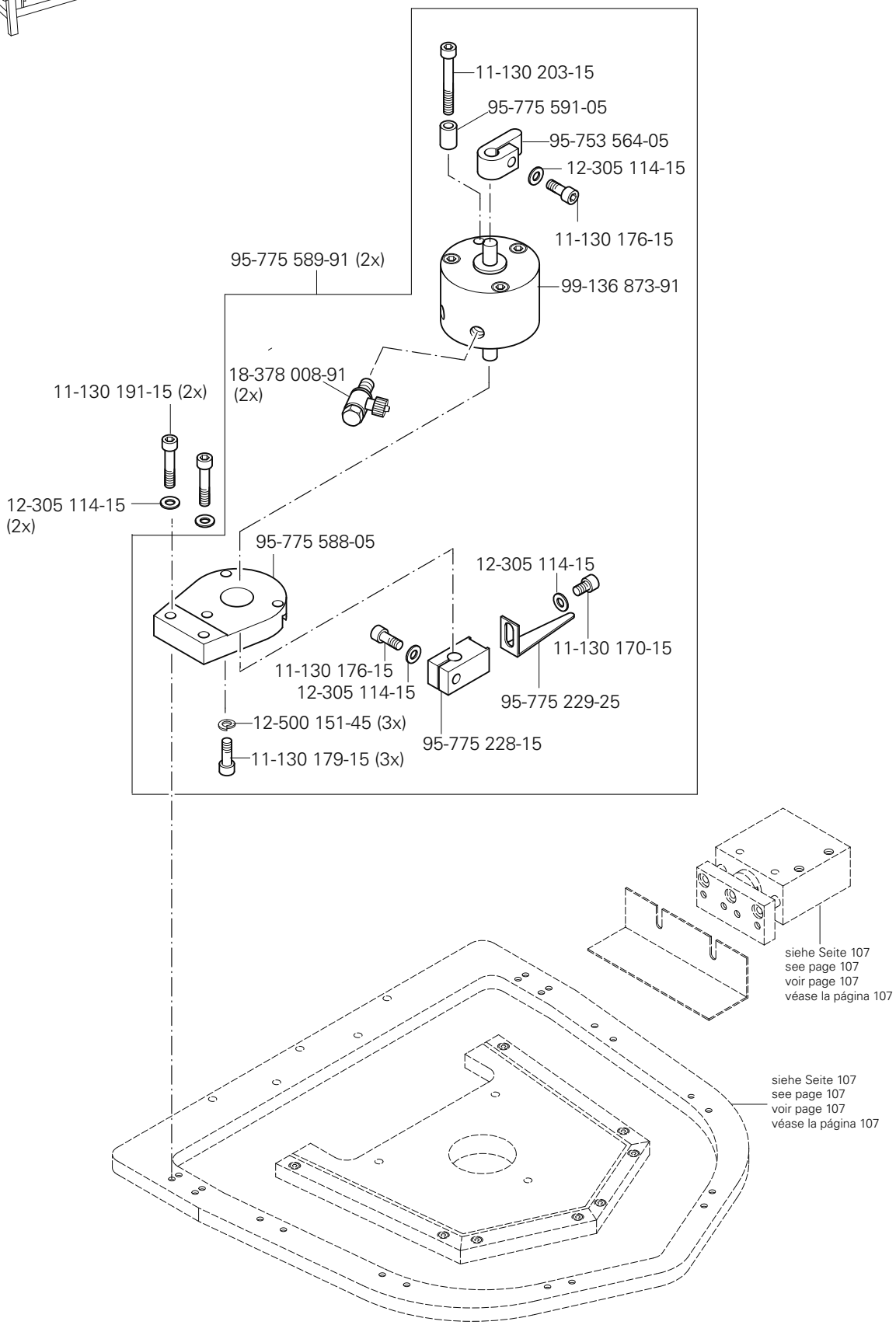
11-130 203-15
95-775 591-05
95-753 564-05
12-305 114-15
11-130 176-15
95-775 589-91 (2x)
99-136 873-91
18-378 008-91
(2x)
11-130 191-15 (2x)
12-305 114-15
(2x)
95-775 588-05
12-305 114-15
11-130 170-15
11-130 176-15
12-305 114-15
95-775 229-25
12-500 151-45 (3x)
95-775 228-15
11-130 179-15 (3x)
siehe Seite 107
see page 107
voir page 107
véase la página 107
siehe Seite 107
see page 107
voir page 107
véase la página 107

16.10

Teilesatz für Etiketten
Part set for labels
Jeu de piéces pour les étiquettes
Juego de piezas para etiquetas

PFAFF 3588-05/020
PFAFF 3588-15/020

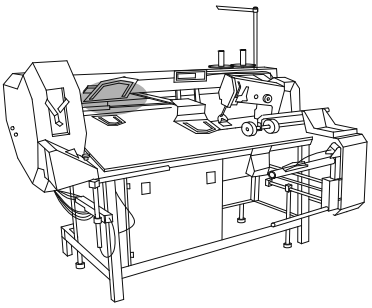

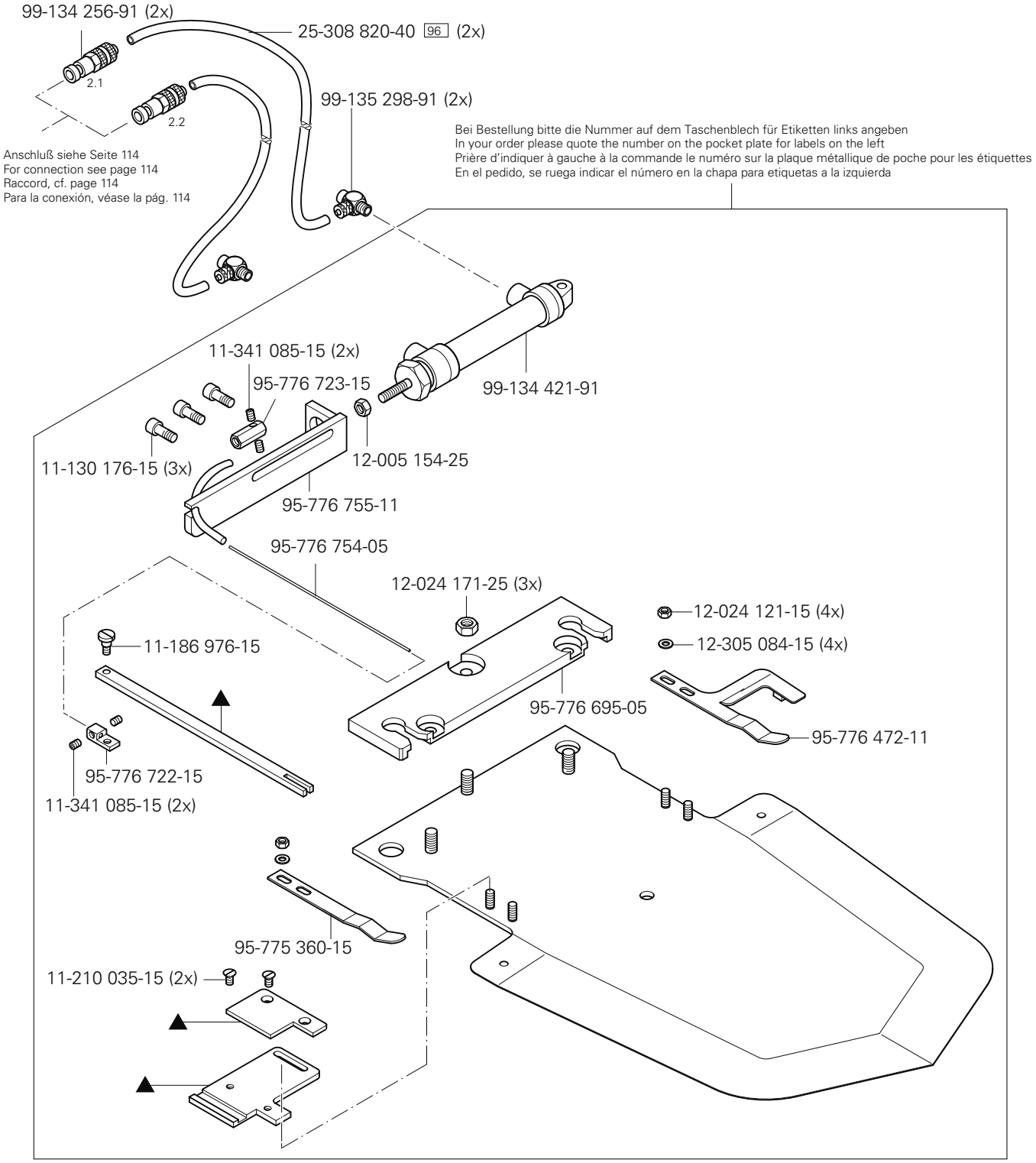

▲ bei Bestellung bitte die Nummer auf dem Taschenblech angeben
In your order please quote the number on the pocket plate
Prière d'indiquer à la commande le numéro sur la plaque métallique de poche
En el pedido, se ruega indicar el número en la chapa de bolsillo

siehe Kapitel 2 Erläuterung der Schlüsselzeichen
see chapter 2 Explanation of key markings
voir le chap. 2 Explication des symboles
véase el Cap. 2 Explicaciones de los signos clave

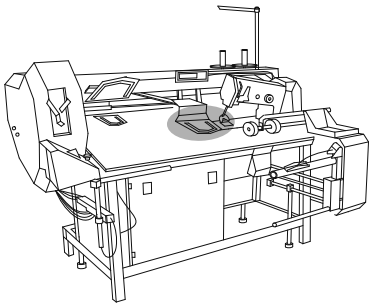

Teilesatz für Etiketten
Part set for labels
Jeu de piéces pour les étiquettes
Juego de piezas para etiquetas

PFAFF 3588-05/020
PFAFF 3588-15/020

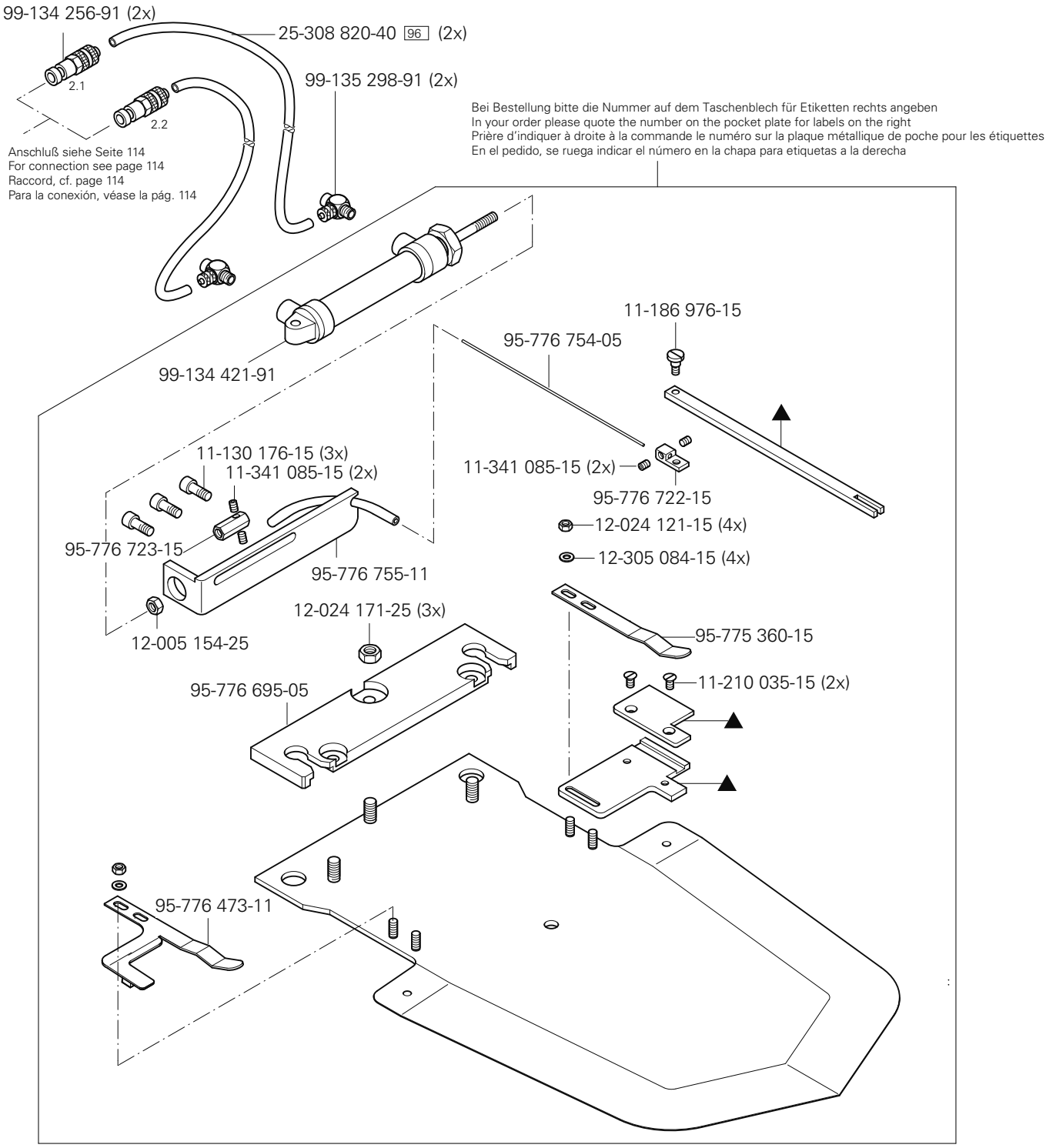

Teilesatz für Etiketten
Part set for labels
Jeu de piéces pour les étiquettes
Juego de piezas para etiquetas

PFAFF 3588-05/020
PFAFF 3588-15/020

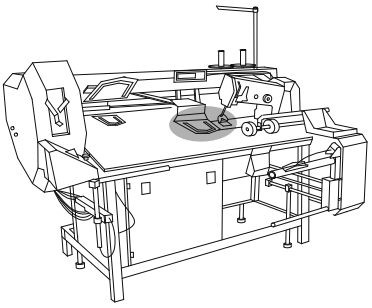

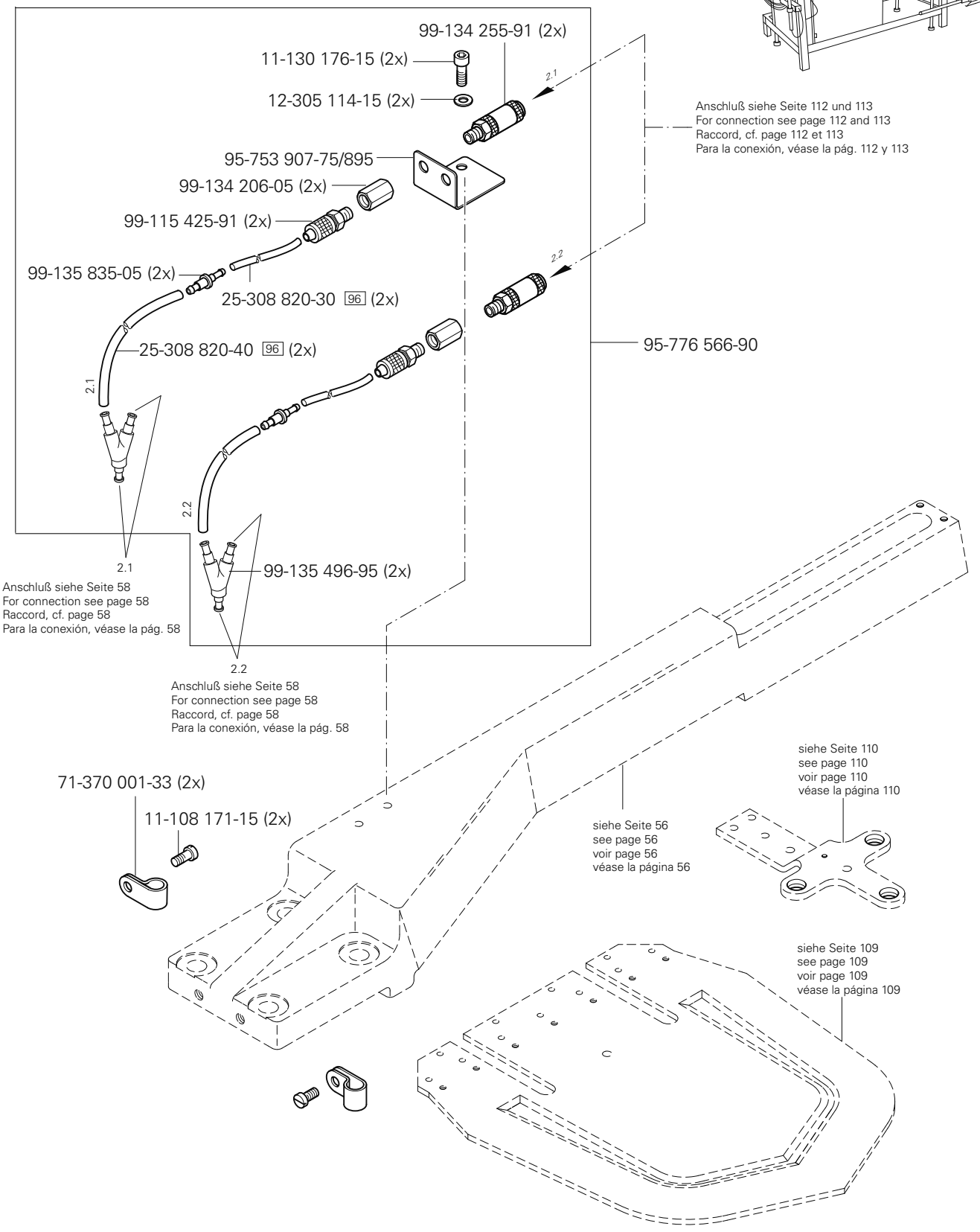

siehe Kapitel 2 Erläuterung der Schlüsselzeichen
see chapter 2 Explanation of key markings
voir le chap. 2 Explication des symboles
véase el Cap. 2 Explicaciones de los signos clave

PFAFF Industrial

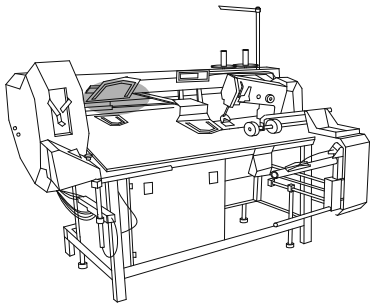

Teilesatz für Multisize
Multi-size part set
Jeu de piéces pour multi-taille
Juego de piezas para tailas múltiples

PFAFF 3588-05/020
PFAFF 3588-15/020

11-130 224-15
11-130 203-15
95-775 591-05
95-753 564-05
12-305 114-15
11-130 176-15
95-850 315-15
95-778 009-05
95-778 010-91
95-775 589-91 (2x)
99-136 873-91
12-642 902-55
18-378 008-91 (2x)
11-130 191-15 (2x)
12-305 114-15 (2x)
siehe Seite 107 see page 107 voir page 107 véase la página 107
95-775 588-05
12-305 114-15
11-130 170-15
11-130 176-15
12-305 114-15
95-775 229-25
12-500 151-45 (3x)
95-775 228-15
11-130 179-15 (3x)
11-130 224-15
11-130 224-15
siehe Seite 107 see page 107 voir page 107 véase la página 107
81/1 95-850 316-15
95-850 315-15

Bei Bestellung bitte die Nummer auf dem Stempel angeben
In your order please quote the number on the die
Prière d'indiquer à la commande le numéro sur le tampon
En el pedido, se ruega indicar el número en el sello.

Teilesatz für Multisize
Multi-size part set
Jeu de piéces pour multi-taille
Juego de piezas para tailas múltiples

PFAFF 3588-05/020
PFAFF 3588-15/020

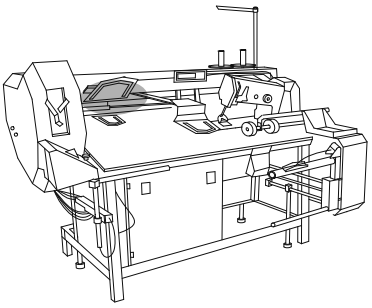

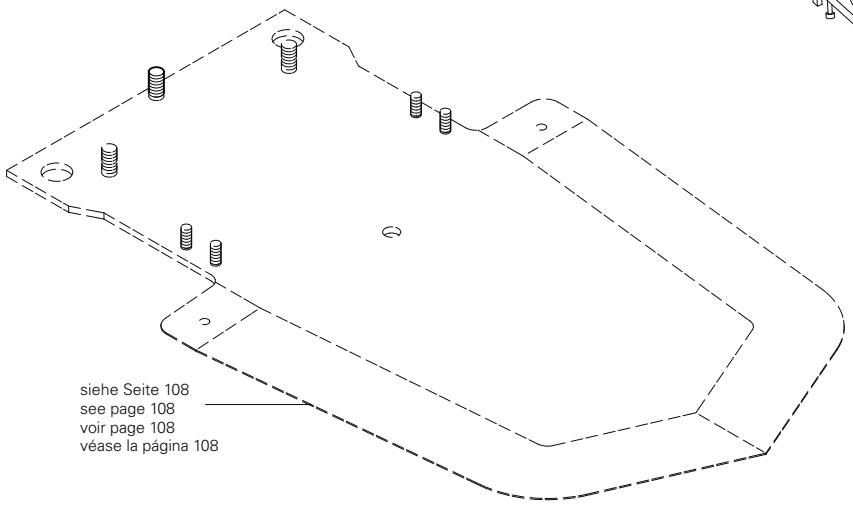

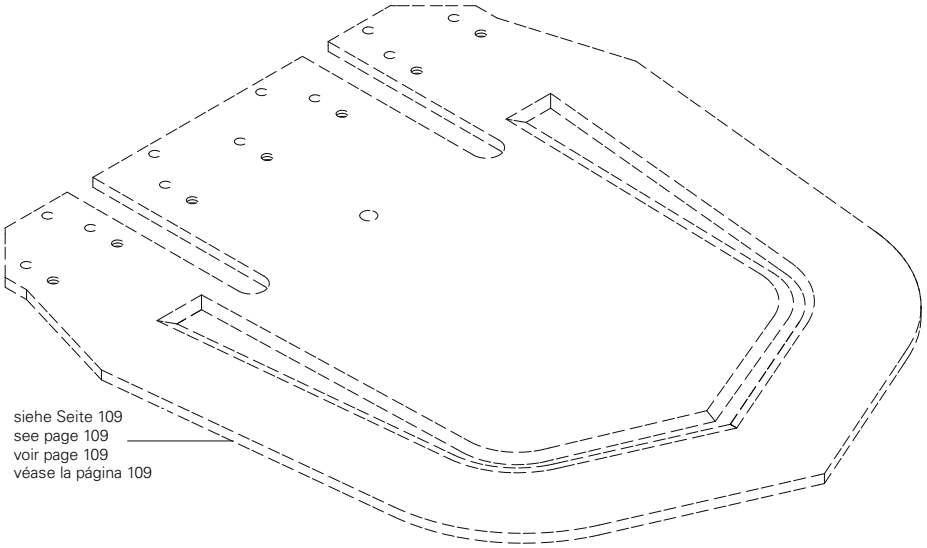

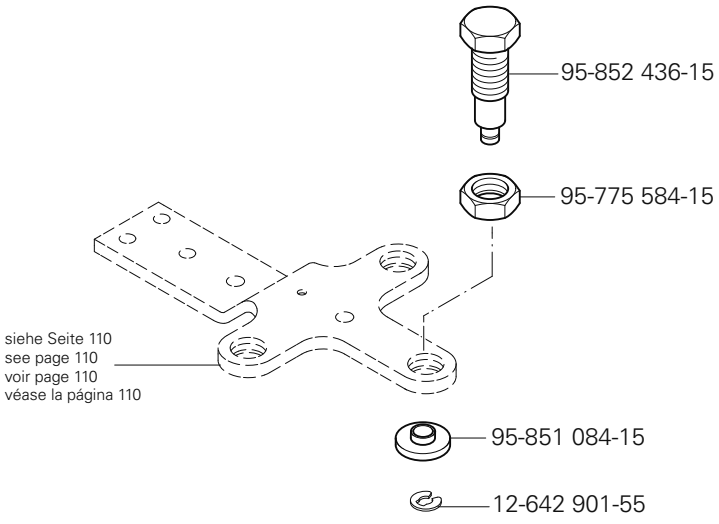

siehe Kapitel 2 Erläuterung der Schlüsselzeichen
see chapter 2 Explanation of key markings
voir le chap. 2 Explication des symboles
véase el Cap. 2 Explicaciones de los signos clave

PFAFF Industrial

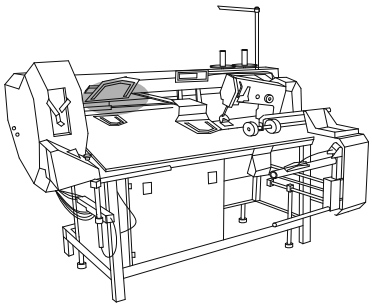

Teilesatz für Patten
Part set for flaps
Jeu de piéces pour pattes
Juego de piezas para solapas de bolsillo

PFAFF 3588-05/020
PFAFF 3588-15/020

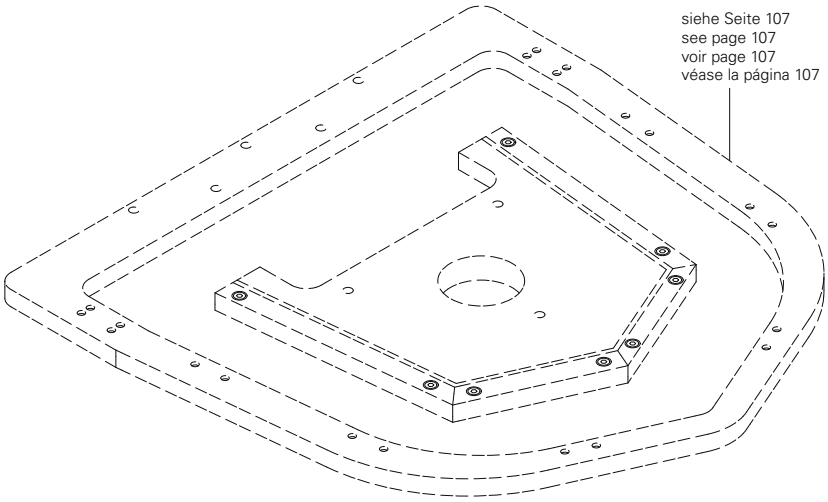

Bei Bestellung bitte die Nummer auf dem Taschenblech angeben
In your order please quote the number on the pocket plate
Prière d'indiquer à la commande le numéro sur la plaque métallique de poche
En el pedido, se ruega indicar el número en la chapa de bolsillo.

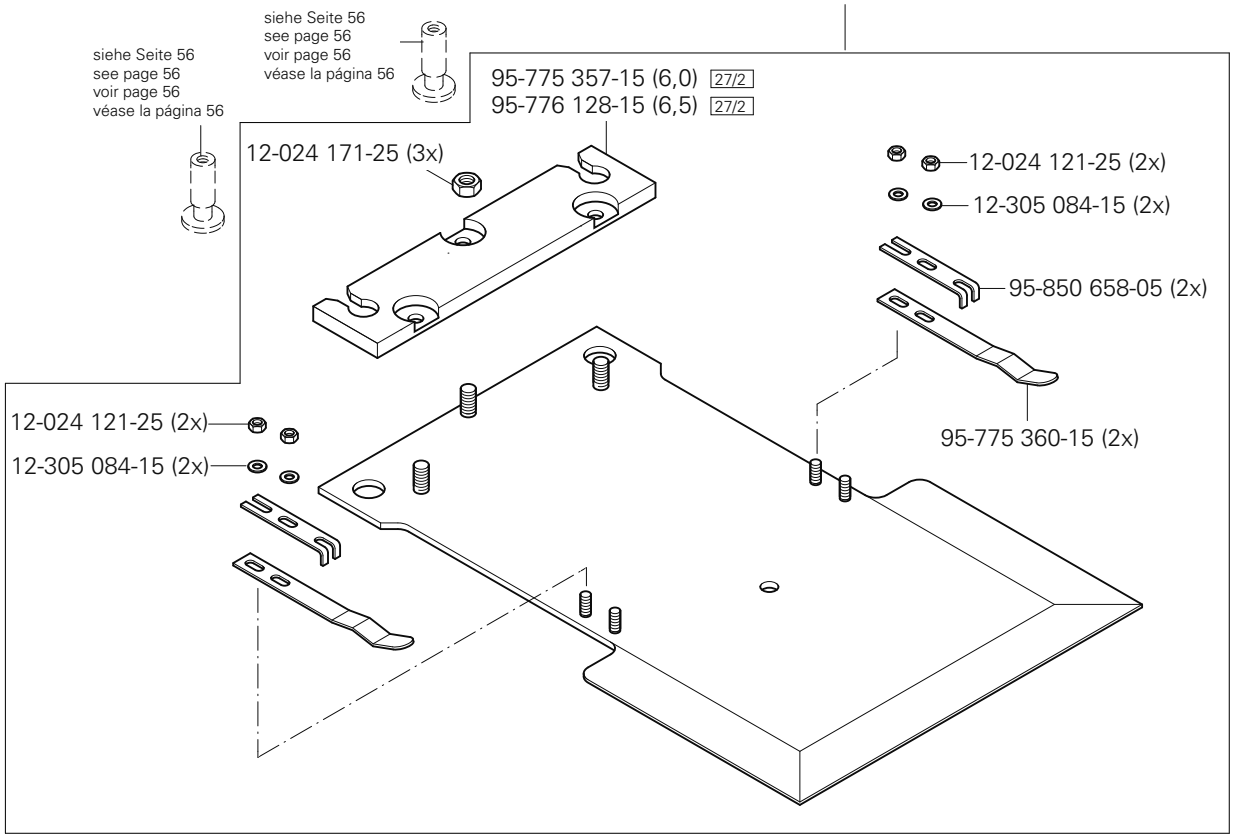

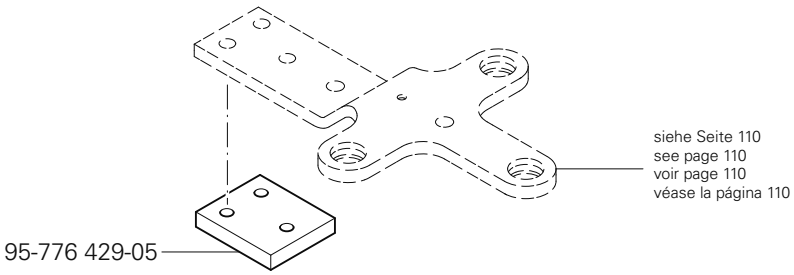

16.12

Teilesatz für Patten
Part set for flaps
Jeu de piéces pour pattes
Juego de piezas para solapas de bolsillo

PFAFF 3588-05/020
PFAFF 3588-15/020

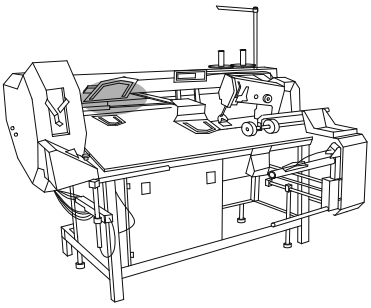

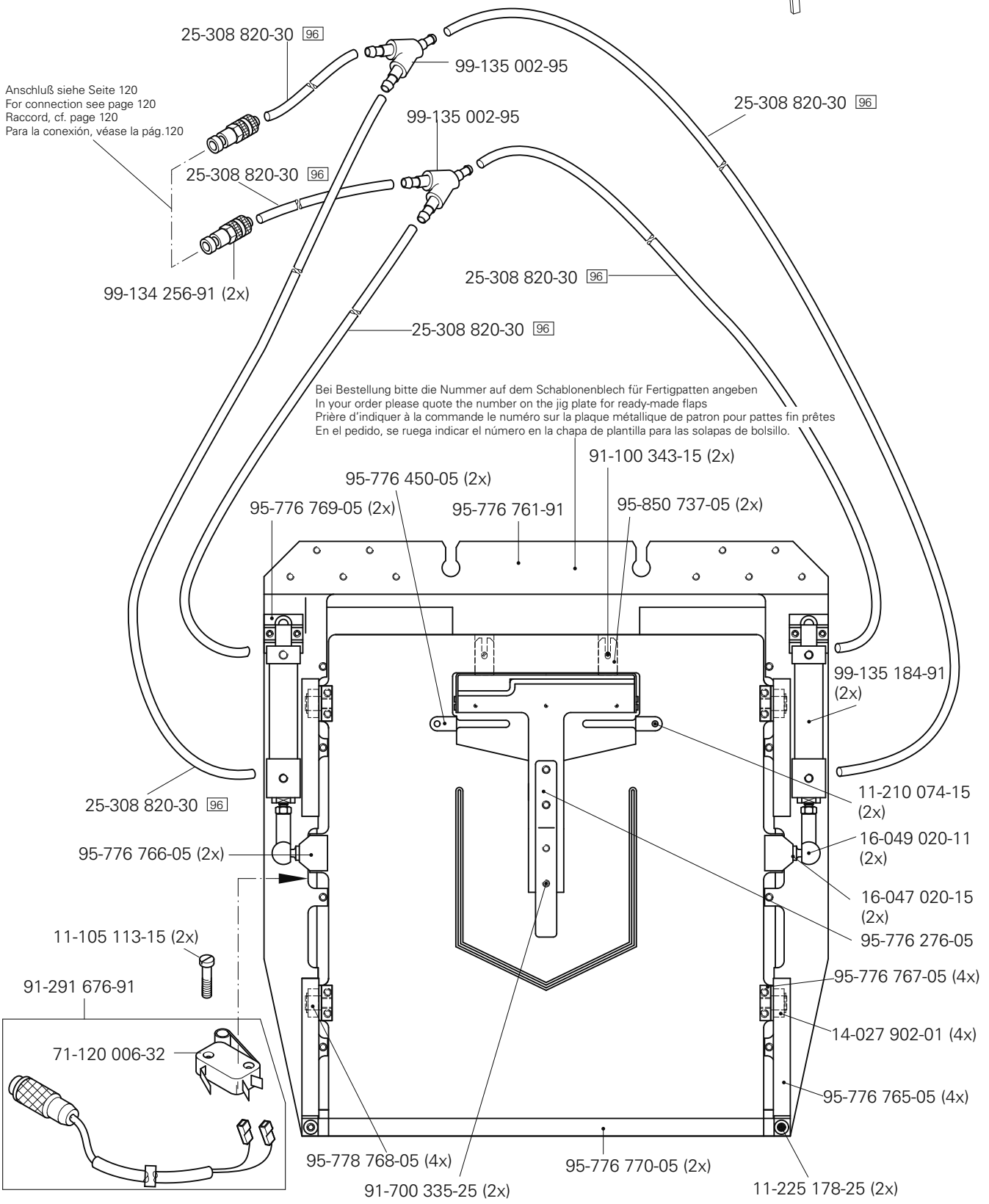

siehe Kapitel 2 Erläuterung der Schlüsselzeichen
see chapter 2 Explanation of key markings
voir le chap. 2 Explication des symboles
véase el Cap. 2 Explicaciones de los signos clave

PFAFF Industrial

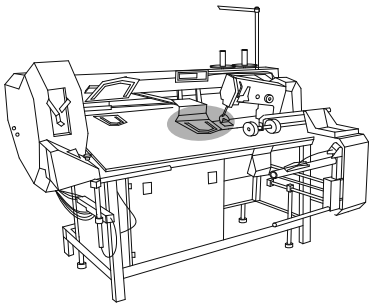

Teilesatz für Patten
Part set for flaps
Jeu de piéces pour pattes
Juego de piezas para solapas de bolsillo

PFAFF 3588-05/020
PFAFF 3588-15/020

16.12

25-308 820-30 96
25-308 820-30 96
99-135 002-95
Anschluß siehe Seite 120
For connection see page 120
Raccord, cf. page 120
Para la conexión, véase la pág. 120
99-135 002-95
25-308 820-30 96
25-308 820-30 96
99-134 256-91 (2x)
25-308 820-30 96
Bei Bestellung bitte die Nummer auf dem Schablonenblech für offene Patten angeben
In your order please quote the number on the jig plate for open flaps
Prière d'indiquer à la commande le numéro sur la plaque métallique de patron pour pattes ouvertes
En el pedido, se ruega indicar el número en la chapa de plantilla para solapas de bolsillo abiertas.
99-136 220-91
95-850 633-05
13-033 262-05 (2x)
95-776 769-05 (2x)
11-225 169-25 (2x)
95-776 761-91
99-135 184-91 (2x)
25-308 820-30 96
95-850 737-05 (2x)
91-100 343-15 (2x)
95-776 766-05 (2x)
16-049 020-11 (2x)
Anschluß siehe Seite 120
For connection see page 120
Raccord, cf. page 120
Para la conexión, véase la pág. 120
16-047 020-15 (2x)
11-105 113-15 (2x)
91-291 676-91
14-027 902-01 (4x)
71-120 006-32
95-776 768-05 (4x)
95-776 765-05 (4x)
95-776 276-05
91-700 335-25 (2x)
11-225 178-15 (2x)
95-776 767-05 (4x)
95-776 770-05

Teilesatz für Patten
Part set for flaps
Jeu de piéces pour pattes
Juego de piezas para solapas de bolsillo

PFAFF 3588-05/020
PFAFF 3588-15/020

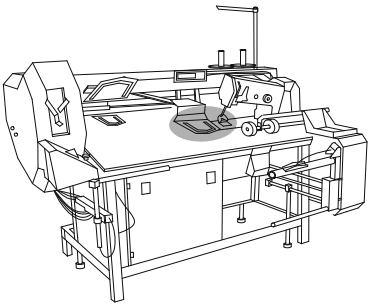

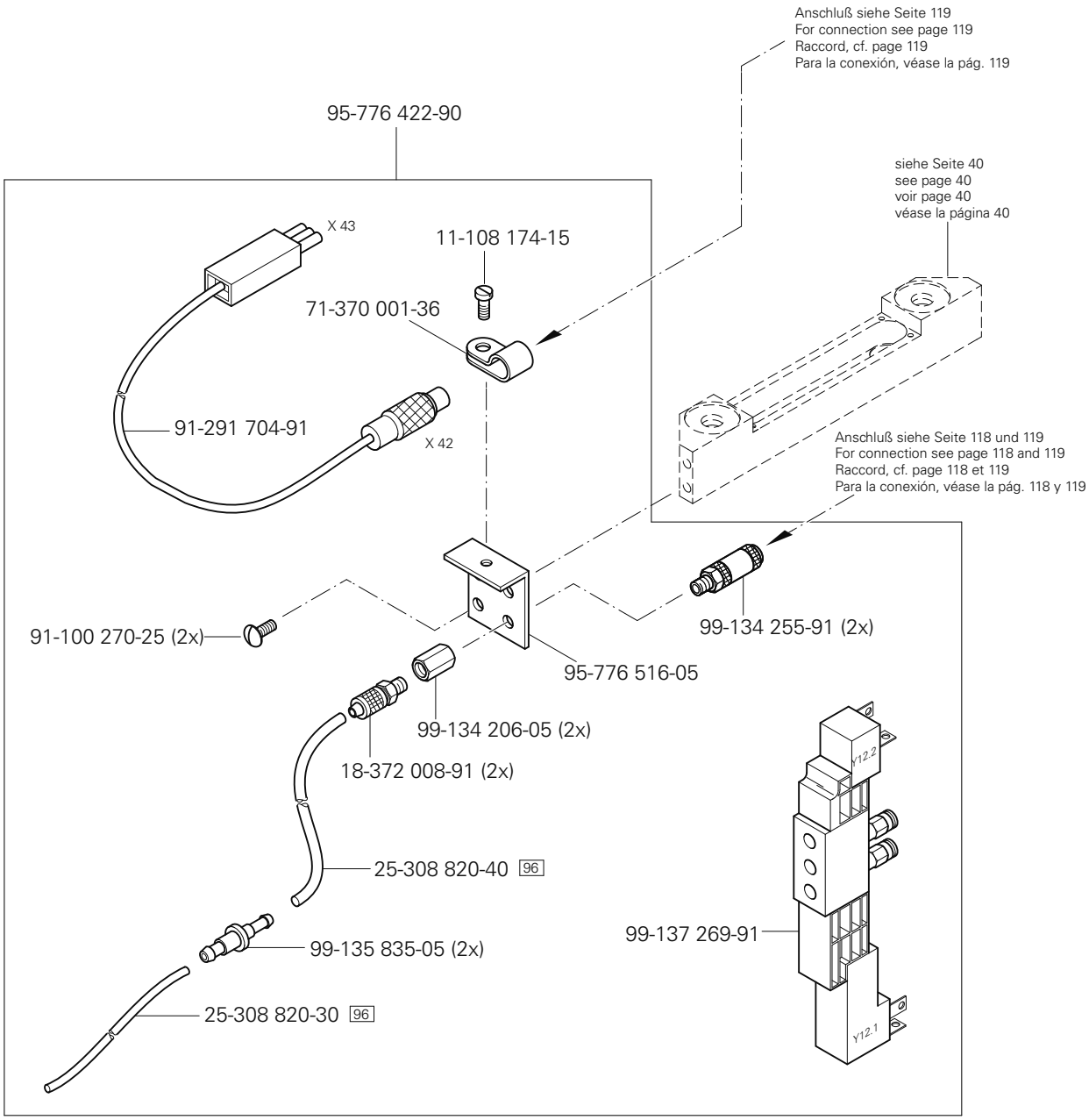

siehe Kapitel 2 Erläuterung der Schlüsselzeichen
see chapter 2 Explanation of key markings
voir le chap. 2 Explication des symboles
véase el Cap. 2 Explicaciones de los signos clave

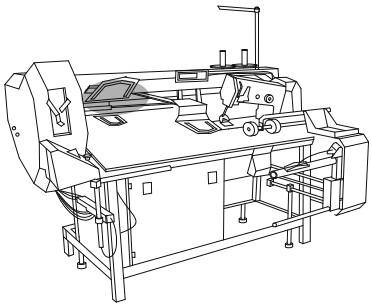

siehe Seite 108
see page 108
voir page 108
véase la página 108
siehe Seite 107
see page 107
voir page 107
véase la página 107
siehe Seite 110
see page 110
voir page 110
véase la página 110
95-776 422-90

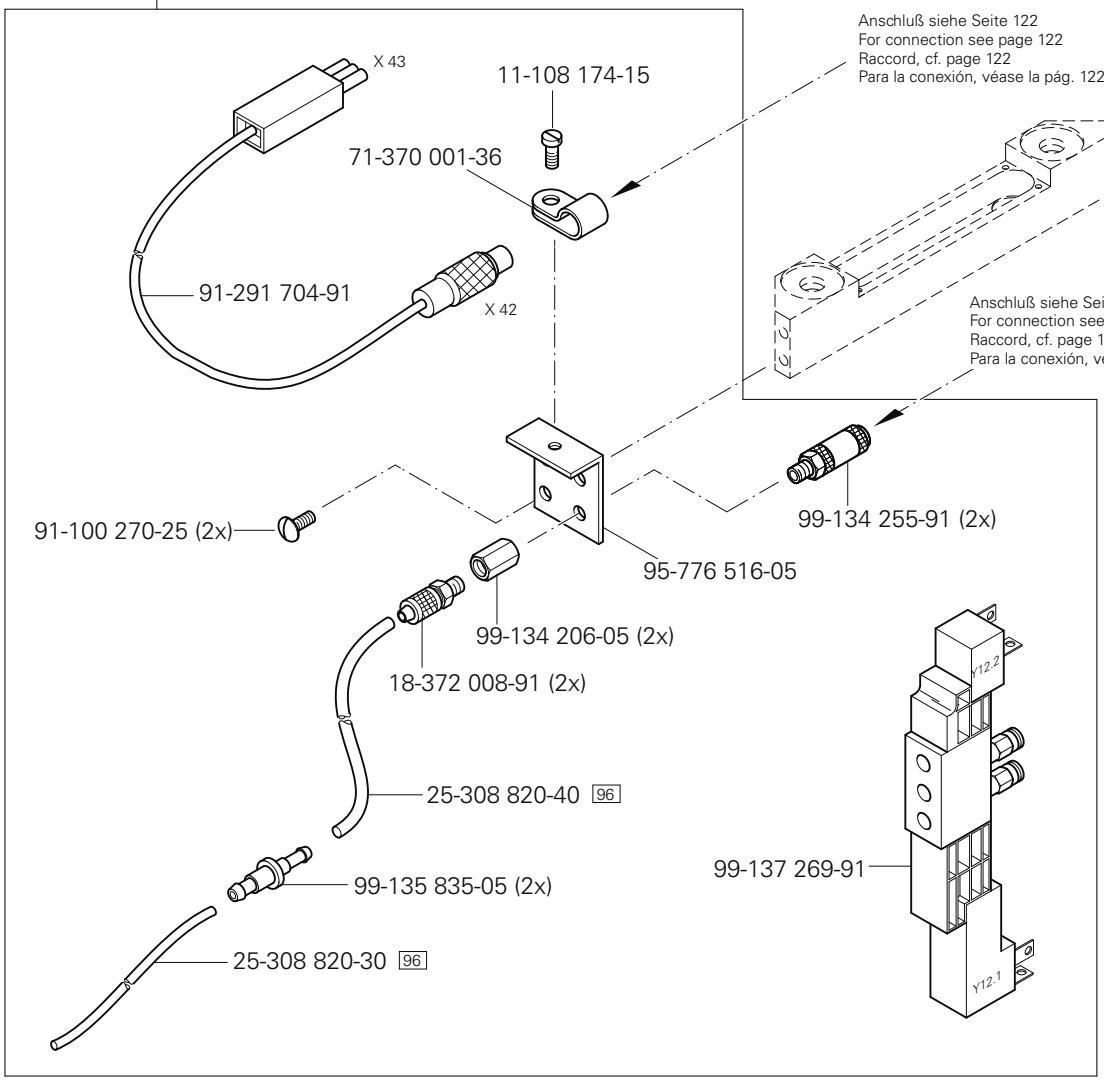
Anschluß siehe Seite 122
For connection see page 122
Raccord, cf. page 122
Para la conexión, véase la pág. 122
X 43
11-108 174-15
71-370 001-36
91-291 704-91
X 42
siehe Seite 40
see page 40
voir page 40
véase la página 40
Anschluß siehe Seite 122
For connection see page 122
Raccord, cf. page 122
Para la conexión, véase la pág. 122
91-100 270-25 (2x)
99-134 255-91 (2x)
95-776 516-05
99-134 206-05 (2x)
18-372 008-91 (2x)
25-308 820-40 96
99-135 835-05 (2x)
25-308 820-30 96
99-137 269-91
Y12.2
Y12.1

Teilesatz für variablen Nähschlitz
Part set for variable sewing slot
Jeu de piéces pour fente variable de couture
Juego de piezas para ranura variable de costura

PFAFF 3588-05/020
PFAFF 3588-15/020

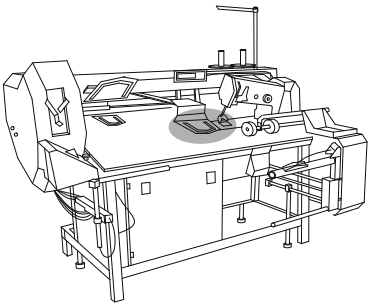

25-308 820-30 [96]
99-135-911-91
15-032 006-45
99-133 753-91
11-130 227-15 (2x)
12-305 144-15 (2x)
99-135-911-91
15-032 006-45
99-133 753-91
99-137 229-91
Anschluß siehe Seite 121
For connection see page 121
Raccord, cf. page 121
Para la conexión, véase la pág. 121
25-308 820-30 [96]
X 42
99-136 071-95
12-024 191-15 (2x)
25-308 820-30 [96]
91-291 702-91
99-134 256-91
99-136 071-95
Anschluß siehe Seite 121
For connection see page 121
Raccord, cf. page 121
Para la conexión, véase la pág.121
99-134 256-91
25-308 820-30 [96]
Bei Bestellung bitte die Nummer auf dem Schablonenblech angeben
In your order please quote the number on the jig plate
Prière d'indiquer à la commande le numéro sur la plaque métallique de patron
En el pedido, se ruega indicar el número en la chapa de plantilla.
11-130 224-15 (2x)
12-305 144-15 (2x)
95-776 240-05
*
91-100 343-15
*
*
*
*
95-776 233-04/001 (2,45) [27/2]
95-776 233-04/002 (2,85) [27/2]
95-776 233-04/003 (3,25) [27/2]
95-776 233-04/004 (3,65) [27/2]
95-776 233-04/005 (4,75) [27/2]

[ ] siehe Kapitel 2 Erläuterung der Schlüsselzeichen
see chapter 2 Explanation of key markings
voir le chap. 2 Explication des symboles
véase el Cap. 2 Explicaciones de los signos clave

PFAFF Industrial

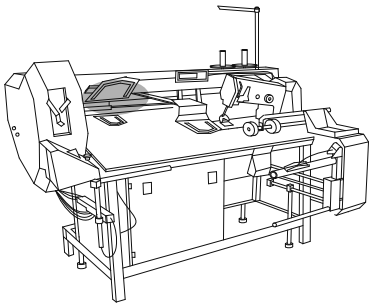

95-776 633-90

95-776 563-05

11-130 108-15 (4x)

12-305 084-25 (4x)

11-225 283-15 (2x)

95-776 564-05

95-776 535-70/895

95-776 540-05 (2x)

11-130 287-15 (4x)

95-776 537-05

95-776 562-05

11-225 292-15 (2x)

siehe Seite 56
see page 56
voir page 56
véase la página 56

95-775 710-91

12-024 171-25 (3x)

95-775 357-15 (6,0) 27/2

95-775 369-01

siehe Seite 41
see page 41
voir page 41
véase la página 41

95-775 708-91

95-775 328-05

95-753 608-47

11-225 172-15 (2x)

Anbausatz für Cargotaschenabweiser
Add-on kit for cargo pocket deflector
Kit pour déviateur poche cargo
Kit para desviador do bolsillo de fuelle

PFAFF 3588-05/020
PFAFF 3588-15/020

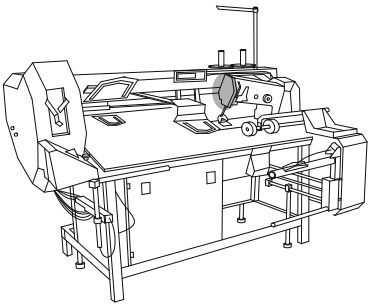

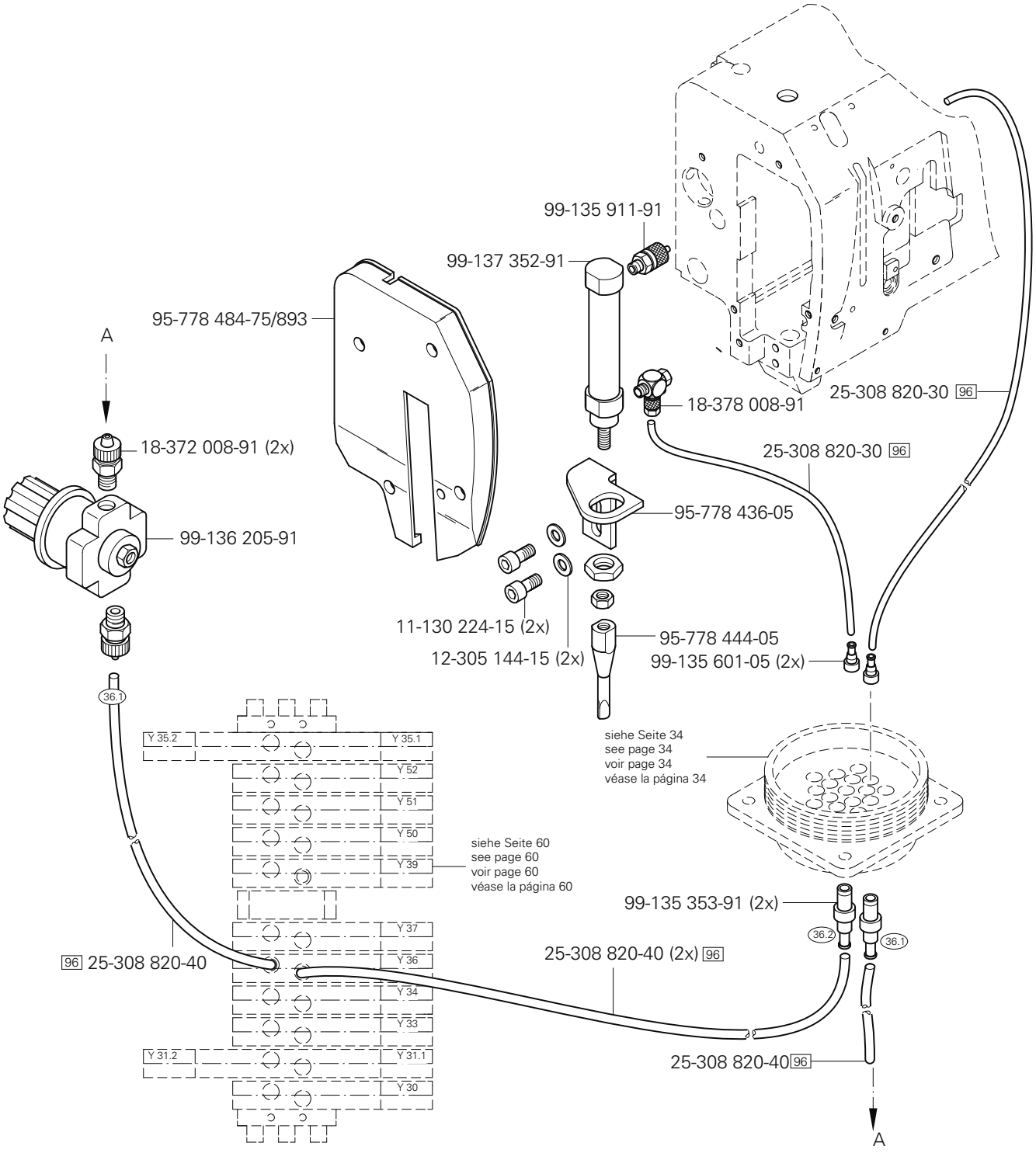

siehe Kapitel 2 Erläuterung der Schlüsselzeichen
see chapter 2 Explanation of key markings
voir le chap. 2 Explication des symboles
véase el Cap. 2 Explicaciones de los signos clave

PFAFF Industrial

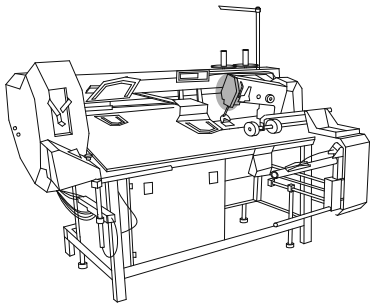

Anbausatz für Cargotaschenabweiser
Add-on kit for cargo pocket deflector
Kit pour déviateur poche cargo
Kit para desviador do bolsillo de fuelle

PFAFF 3588-05/020
PFAFF 3588-15/020

16.15

71-370 001-37 (2x)
95-778 464-75/893
25-308 820-30 96
99-133 753-91
95-778 505-05
12-305 144-25 (5x)
11-130 227-25 (5x)
99-135 490-91
95-778 461-05
11-560 244-15
12-024 171-25
95-778 463-05
11-330 175-15
11-225 178-25 (2x)
11-180 223-25
99-136 235-91
12-305 144-25 (5x)
11-130 257-15 (2x)
25-308 820-30 (4x) 96
99-134 421-91
99-135 233-91 (4x)
99-133 753-91 (2x)
95-778 486-05
11-130 176-15 (2x)
95-778 498-15
11-330 166-15
95-778 497-15
12-005 171-15
16-040 010-11
11-130 197-15 (2x)
91-030 357-05
95-778 460-05
95-778 465-05
99-137 486-91
14-731 679-05
95-778 503-05
95-778 496-01
11-130 191-15 (2x)
95-778 485-05
11-330 956-15
12-710 150-12
11-130 101-15 (2x)
14-731 634-05 (2x)
95-778 489-01
11-330 085-15 (2x)
91-100 343-15
91-266 818-05
siehe Seite 13 und 88
see page 13 and 88
voir page 13 et 88
véase la página 13 y 88
System 134-35 6
Systeme 134-35 6
Sistema 134-35 6
siehe Seite 127
see page 127
voir page 127
véase la página 127

Anbausatz für Cargotaschenabweiser
Add-on kit for cargo pocket deflector
Kit pour déviateur poche cargo
Kit para desviador do bolsillo de fuelle

PFAFF 3588-05/020
PFAFF 3588-15/020

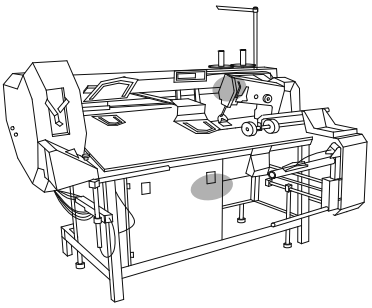

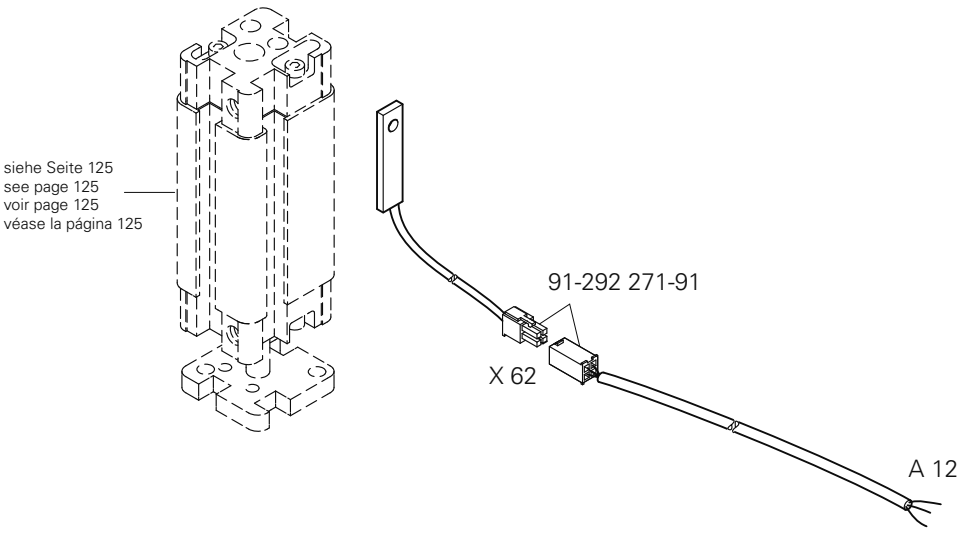

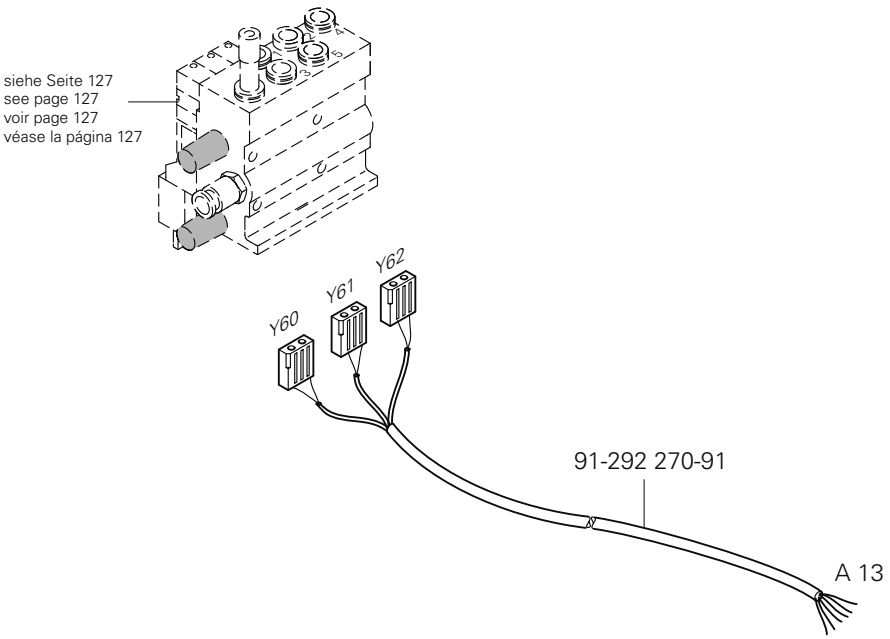

siehe Kapitel 2 Erläuterung der Schlüsselzeichen
see chapter 2 Explanation of key markings
voir le chap. 2 Explication des symboles
véase el Cap. 2 Explicaciones de los signos clave

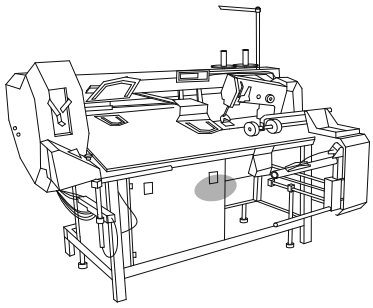

Anbausatz für Cargotaschenabweiser
Add-on kit for cargo pocket deflector
Kit pour déviateur poche cargo
Kit para desviador do bolsillo de fuelle

PFAFF 3588-05/020
PFAFF 3588-15/020

16.15

Anschluß siehe Seite 125
For connection see page 125
Raccord, cf. page 125
Para la conexión, véase la pág. 125

99-135 886-05
99-135 873-05
11-130 176-15 (4x)
99-135 613-91 (5x)
99-135 874-05
95-778 502-05
12-024 151-15 (4x)
11-462 154-55 (2x)
99-135 354-05 (5x)
96 25-308 820-40
Y 35.2
Y 35.1
Y 52
Y 51
Y 50
Y 39
Y 37
Y 36
Y 34
Y 33
Y 31.2
Y 31.1
Y 30
siehe Seite 60
see page 60
voir page 60
véase la página 60
11-130 206-15 (2x)
99-137 426-91
96 25-308 820-40
Zur Wartungseinheit
For conditioning unit
Pour la conditionneur d'air comprimé
Para las require grupo acondiconador del aire
25-308 820-60 96
99-136 310-05
96 25-308 820-60
96 25-308 820-60
99-133 646-01

☐ siehe Kapitel 2 Erläuterung der Schlüsselzeichen
see chapter 2 Explanation of key markings
voir le chap. 2 Explication des symboles
véase el Cap. 2 Explicaciones de los signos clave

Anbausatz für Cargotaschenabweiser
Add-on kit for cargo pocket deflector
Kit pour déviateur poche cargo
Kit para desviador do bolsillo de fuelle

PFAFF 3588-05/020
PFAFF 3588-15/020

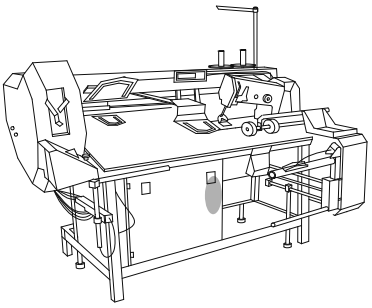

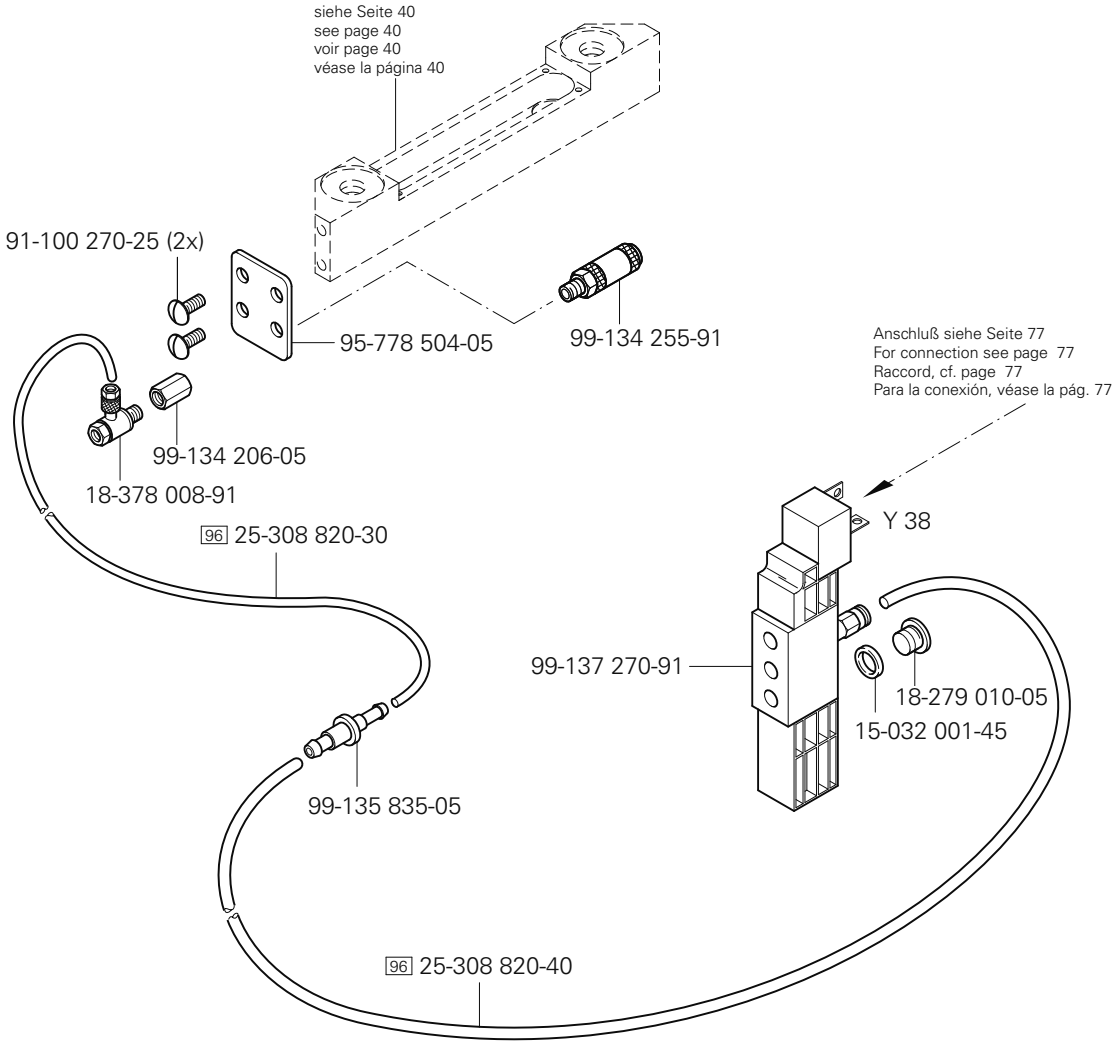

siehe Kapitel 2 Erläuterung der Schlüsselzeichen
see chapter 2 Explanation of key markings
voir le chap. 2 Explication des symboles
véase el Cap. 2 Explicaciones de los signos clave

PFAFF Industrial

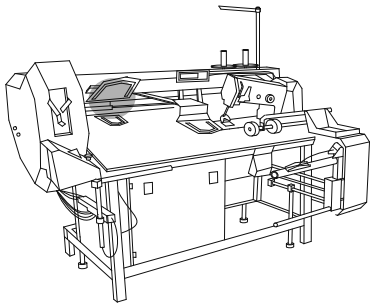

siehe Seite 57
see page 57
voir page 57
véase la página 57
95-778 222-05
95-711 645-11 (2x)
95-778 220-05
95-776 631-71/895
11-130 233-15
(5x)
siehe Seite 40
see page 40
voir page 40
véase la página 40
12-024 151-25 (4x)
12-305 114-25 (4x)
12-499 150-25 (4x)
11-225 184-15 (4x)
95-776 630-15
12-005 171-15 (2x)
95-776 629-15
12-024 151-15 (4x)
95-778 223-15 (4x)
11-560 190-15 (4x)
95-778 224-05 (4x)
siehe Seite 56
see page 56
voir page 56
véase la página 56

No.	Seite Page Pages Página
11-032 402-15	37
11-032 582-15	101
11-039 179-15	40, 91
11-039 225-15	13
11-039 228-15	56, 91
11-039 231-15	52
11-039 240-15	32
11-039 291-15	56
11-039 306-15	28
11-039 318-15	55
11-039 354-15	75
11-039 378-15	65
11-039 459-15	43, 44
11-039 749-15	11
11-105 275-25	55
11-105 113-15	118, 119
11-108 093-25	75
11-108 099-25	68, 76
11-108 108-15	20
11-108 120-25	14
11-108 171-15	28, 114
11-108 174-15	26, 120, 121
11-108 177-25	80
11-108 192-15	28
11-108 219-15	30
11-108 225-15	11
11-108 228-25	80
11-108 234-15	22
11-108 255-15	17
11-108 846-15	18
11-130 089-15	14
11-130 092-15	28
11-130 095-15	28
11-130 097-15	40, 92, 102
11-130 101-15	40, 125
11-130 108-15	44, 123
11-130 113-15	97
11-130 170-15	13, 107, 111, 115
11-130 173-15	28, 33, 34, 41, 56, 57, 65, 106
11-130 176-15	21, 57, 78, 99, 107, 109, 111,112,113, 114,115,125, 127
11-130 179-15	25, 40, 49, 78, 91, 96, 97, 110, 111, 115
11-130 191-15	49, 106,111, 115, 125
11-130 197-15	98, 125
11-130 203-15	111, 115
11-130 206-15	106,107,127
11-130 209-15	58, 60, 107
11-130 224-15	15, 26, 32, 38, 40, 90, 91,105,115, 122, 124
11-130 224-25	82
11-130 227-15	45, 49, 94. 95, 122
11-130 227-25	82, 83, 125
11-130 233-15	11, 38, 39, 40, 42, 45, 50, 57, 78, 91, 129
11-130 239-15	11, 52
11-130 239-25	81, 83
11-130 245-15	36, 40, 78, 89,104
11-130 251-15	19, 32, 51
11-130 257-15	125
11-130 257-25	62
11-130 281-15	14
11-130 284-15	33, 101
11-130 284-25	71
11-130 287-15	11, 19, 29, 37, 50, 123
11-130 293-15	22, 27, 32, 37, 49, 51, 66, 97, 100
11-130 293-25	41, 56, 57, 103
11-130 296-15	99
11-130 299-15	49, 53
11-130 299-25	73
11-130 305-15	52, 55
11-130 311-15	99
11-130 323-15	38
11-130 332-15	47
11-130 341-15	90, 95, 105
11-130 353-15	67
11-130 359-15	67
11-130 365-15	64, 99
11-130 371-15	56, 57
11-130 377-15	51, 70, 97
11-130 383-15	51
11-130 389-15	38
11-130 395-15	49
11-130 452-15	37, 43, 44, 96, 97
11-130 458-15	55, 93
11-130 461-15	39, 42
11-130 464-15	39, 42, 43, 44, 45, 51
11-130 470-15	90
1-130 482-15	47
11-130 494-15	90
11-130 533-15	64, 90
11-130 551-15	47
11-130 557-15	51
11-130 719-15	47, 49
11-130 903-15	22
11-130 905-15	21
11-130 906-15	19, 47, 78
11-130 915-55	55
11-132 169-15	14
11-132 172-15	29
11-132 220-15	52
11-132 223-15	29
11-132 286-15	45
11-132 352-15	11
11-172 127-25	14
11-173 171-15	51, 55
11-173 171-25	71, 73, 75
11-173 177-15	12
11-174 082-15	13, 88
11-174 176-15	14
11-180 169-25	11, 14
11-180 175-25	14
11-180 223-25	14, 125
11-186 976-15	112, 113
11-187 028-15	56
11-210 035-15	112, 113
11-210 038-15	29

No.	Seite Page Pages Página
11-210 044-25	13
11-210 074-15	118
11-210 078-15	29
11-210 078-25	25
11-210 084-25	20
11-210 088-25	40, 56, 57, 91
11-210 165-15	73
11-210 165-25	26
11-210 168-15	27
11-210 168-25	16
11-210 169-15	22, 30
11-210 169-25	69
11-210 174-15	28
11-210 210-15	28
11-225 094-15	40
11-225 169-25	119
11-225 172-15	30, 109, 123
11-225 175-15	31, 65
11-225 175-25	25
11-225 178-15	107, 119
11-225 178-25	118, 125
11-225 184-15	28, 129
11-225 196-15	50
11-225 220-15	49
11-225 223-15	94
11-225 223-25	84
11-225 226-15	91, 110
11-225 232-15	18, 38, 40
11-225 238-15	39, 42, 84
11-225 283-15	123
11-225 292-15	123
11-225 358-15	37, 40, 91
11-225 364-15	52
11-225 457-15	43, 44
11-225 902-15	18
11-225 904-05	64
11-250 084-25	16
11-317 971-15	18
11-330 082-15	79
11-330 085-15	125
11-330 166-15	13, 17. 22, 33, 54, 125
11-330 169-15	14, 45
11-330 175-15	45, 125
11-330 217-15	17, 25, 26, 29, 39, 42
11-330 220-15	13, 17, 27, 45
11-330 244-15	51
11-330 277-15	11, 32, 80
11-330 280-15	13, 38, 47, 90, 105
11-330 283-15	11
11-330 286-15	45
11-330 304-15	99
11-330 352-15	11
11-330 364-15	39, 42
11-330 370-15	51
11-330 952-15	15, 16, 23, 26, 28, 31
11-330 955-15	29, 66
11-330 956-15	125
11-330 960-15	12, 15, 29. 31
11-330 962-15	13
11-330 964-15	15, 28, 31
11-335 085-15	41
11-335 217-15	15
11-335 280-15	13
11-335 379-15	34
11-335 902-15	15, 31
11-341 085-15	112, 113
11-341 166-15	29
11-341 169-15	40, 43, 44, 91
11-341 217-15	18
11-341 280-15	12
11-341 901-15	27
11-341 902-15	15
11-341 905-15	15, 28, 29, 31
11-460 193-15	78
11-462 154-55	102, 127
11-472 193-55	36, 89, 104
11-472 199-55	36, 89, 104
11-550 223-15	80, 84
11-560 190-15	129
11-560 244-15	125
11-724 190-55	75
11-724 907-55	83
12-005 154-25	14, 112, 113
12-005 171-15	21, 28, 125, 129
12-005 195-15	19, 95
12-005 215-15	34, 56, 73, 75
12-010 240-15	79
12-024 121-15	112, 113
12-024 121-25	79, 108, 117
12-024 151-15	50, 106, 127, 129
12-024 151-25	129
12-024 171-15	50, 78
12-024 171-25	32, 35, 51, 82, 84, 86, 108,112, 113, 117, 123, 125
12-024 191-15	27, 43, 44, 52, 55, 78, 99, 122
12-024 191-25	85, 90,105
12-024 211-15	37, 51, 99
12-024 231-15	21, 43, 44, 99
12-024 251-15	37, 101
12-024 291-15	43, 44
12-024 291-25	11
12-105 190-25	80
12-160 193-25	84
12-305 084-15	40, 79, 92, 97, 102, 108, 112, 113,117
12-305 084-25	123
12-305 114-05	28
12-305 114-15	40, 50, 57, 75, 78, 91, 99, 106, 107, 109,111,114, 115
12-305 114-25	71, 129
12-305 144-15	40, 45, 52, 56, 91, 94, 95, 122, 124
12-305 144-25	62, 81, 82, 83, 125
12-305 174-15	27, 38, 50, 52, 53, 56, 99,100
12-305 221-15	64
12-305 224-15	37, 38, 56, 57, 67, 99
12-305 264-15	37, 39, 42, 43, 44, 51, 55, 93, 96, 97, 99

No.	Seite Page Pages Página
12-305 314-15	37, 101
12-315 080-15	28
12-315 090-25	14
12-316 220-15	52
12-322 028-05	18
12-333 230-15	11
12-335 151-15	41, 56, 57, 98, 102, 110
12-335 171-15	36, 89, 104
12-335 191-15	55, 95
12-335 191-25	103
12-335 210-15	65
12-360 043-05	92
12-360 061-05	29
12-360 124-05	35
12-360 141-05	45
12-360 143-05	45
12-360 181-05	53
12-360 184-05	53
12-360 220-15	52
12-380 170-25	41, 56, 57
12-499 150-25	129
12-499 150-45	57, 78, 106
12-499 170-45	40, 50, 91
12-499 190-45	38, 78, 99
12-499 210-45	70
12-499 230-45	39, 42, 43, 44, 51, 96, 97
12-499 250-45	51
12-499 290-45	47
12-500 151-45	111, 115
12-501 150-45	49
12-501 170-45	49, 52, 57
12-501 190-45	47, 52
12-501 210-45	49, 51
12-501 230-45	47
12-505 171-15	49
12-512 111-25	73
12-512 170-05	73
12-512 220-05	73
12-517 250-45	39, 42
12-610 170-45	29
12-610 200-45	29
12-610 210-45	13, 39, 42
12-610 250-45	40, 91
12-610 270-45	99
12-610 310-45	13
12-610 330-45	53
12-610 380-45	11
12-610 570-45	96, 97
12-618 190-45	16
12-640 130-55	14, 16, 28
12-640 170-55	22
12-642 901-55	116
12-642 902-55	115
12-660 430-45	39, 42
12-660 520-45	43, 44, 51
12-660 550-45	39, 42, 52, 53, 99
12-710 150-12	125
12-710 190-02	88
12-710 250-12	80
12-710 250-52	54
12-710 270-12	13
13-030 530-05	33
13-030 635-05	11
13-030 641-05	11
13-033 004-05	28
13-033 091-05	14
13-033 109-05	14
13-033 262-05	119
13-033 307-05	99
13-033 400-05	39, 42
13-033 490-05	43, 44
13-033 553-05	54
13-033 568-05	17
13-052 046-55	29
13-052 247-15	56
14-010 665-01	99
14-016 101-91	31
14-016 103-01	31
14-016 120-01	39, 42
14-016 150-01	15
14-016 151-91	15, 29
14-018 594-01	45
14-018 614-91	28
14-018 640-01	52, 53
14-018 644-91	15
14-026 122-01	29
14-027 902-01	118, 119
14-031 081-01	40, 91
14-031 151-01	39, 42
14-215 013-13	22
14-215 013-23	26
14-215 022-33	18, 29
14-215 028-23	27
14-215 073-13	23
14-215 091-13	13
14-215 124-13	27
14-215 166-03	13
14-215 199-23	27
14-218 050-01	18, 39, 42
14-218 090-01	18, 40
14-280 090-01	23
14-310 240-01	96 ,97
14-602 901-01	16
14-650 251-05	31
14-680 420-15	31
14-731 451-05	45
14-731 634-05	125
14-731 679-05	125
14-731 915-05	43, 44
14-757 131-01	43, 44, 51, 55
15-032 001-45	19, 21, 24, 128
15-032 002-45	63
15-032 006-45	14, 32, 122
15-120 707-05	29
15-120 718-05	29
15-120 902-05	29
15-125 049-05	30
15-711 050-51	22, 91
16-040 010-11	28, 125

No.	Seite Page Pages Página
16-041 035-41	21
16-042 903-01	45
16-047 020-15	82, 118, 119
16-047 131-55	35
16-049 020-11	82, 118, 119
16-409 970-05	15
16-409 971-05	23
16-414 127-05	31
16-920 007-15	43, 44
17-518 010-51	63
18-278 001-91	24
18-278 005-91	19, 21
18-279 010-05	128
18-372 001-91	24, 54, 59, 60, 61
18-372 004-91	62
18-372 008-91	52, 54, 120, 121, 124
18-373 011-91	19
18-378 001-91	54, 55
18-378 004-91	62
18-378 008-91	107, 111, 115, 124, 128
18-378 009-91	30
18-379 004-91	62
18-381 002-91	63
24-162 253-44	66
25-161 801-49	30
25-161 801-52	17
25-161 805-04	63
25-308 820-30	12, 14, 19, 21, 25, 107, 114, 118, 119, 120,121,122, 124,125,128
25-308 820-40	24, 54, 58, 59, 60, 61, 62, 79, 112, 113,120,121, 124,127, 128
25-308 820-60	58, 62, 127
25-405 604-11	109
25-405 604-12	109
25-405 604-33	109
25-901 610-03	66
26-536 301-09	30
28-011 201-44	87
28-011 202-05	87
28-011 202-10	87
28-011 202-43	87
28-011 202-47	87
28-911 200-42	109
29-013 660-01	109
49-031 450-02	79
70-371 500-02	50
71-110 004-21	67
71-120 005-32	50
71-120 006-32	20, 97, 118, 119
71-130 004-39	66
71-130 004-40	66
71-130 005-52	40, 44
71-130 006-42	102
71-140 000-41	35
71-150 000-69	73
71-160 001-39	68, 76
71-160 001-40	99
71-160 001-42	76
71-160 001-65	78
71-160 003-37	78, 99
71-160 003-38	68, 76
71-160 003-80	67, 76
71-160 008-14	66
71-190 000-60	73
71-190 001-18	73
71-190 002-13	73
71-210 002-21	73
71-210 002-40	73
71-210 002-50	73
71-210 002-52	73
71-370 001-31	44
71-370 001-33	114
71-370 001-36	120, 121
71-370 001-37	125
71-370 001-58	50
71-370 001-59	69, 78, 99
71-370 001-75	69
71-480 000-12	73
71-520 005-17	70
71-520 005-19	45
71-520 005-20	99
71-710 000-82	73
71-750 002-46	71
71-750 002-76	70
71-750 002-96	73
71-760 004-99	67
71-890 000-14	64
71-910 000-34	76
71-910 000-49	69
71-910 000-50	76
71-910 000-52	78
73-061 015-91	73
73-071 008-91	65
91-000 250-15	29
91-000 390-05	29
91-000 529-15	29
91-002 065-05	14
91-002 262-25	14
91 006 525-05	12
91-006 526-05	12
91-010 183-05	14
91-010 937-05	14
91-011 909-05	41, 56, 57
91-012 753-05	31
91-018 480-05	29
91-020 086-15	28
91-021 624-05	94
91-022 116-05	50
91-024 554-05	50
91-030 357-05	125
91-031 888-15	78
91-056 192-25	14
91-056 193-25	14
91-056 578-91	16
91-056 760-05	14
91-059 483-04/001	26
91-059 483-04/002	26
91-059 483-04/003	26

No.	Seite Page Pages Página	No.	Seite Page Pages Página	No.	Seite Page Pages Página	No.	Seite Page Pages Página
91-059 483-04/004	26	91-118 889-92	26	91-166 384-05	28	91-173 972-05	29
91-059 483-04/005	26	91-118 893-92	27	91-166 388-05	29	91-173 973-15	29
91-059 483-04/006	26	91-118 898-05	27	91-166 391-15	29	91-174 155-12	29
91-059 954-04/001	26	91-119 015–15	13	91-166 452-21	16	91-174 879-05	16
91-059 954-04/002	26	91-119 121-12	28	91-166 520-05	13	91-176 094-05	29
91-059 954-04/003	26	91-119 704-91	15	91-166 521-05	13	91-176 199-92	13
91-069 709-12	18	91-119 705-12	15	91-166 529-05	18	91-176 204-05	13
91-100 270-25	120,121,128	91-119 763-05	13	91-166 531-5	18	91-176 302-05	13
91-100 343-15	88, 118, 119, 122, 125	91-129 668-25	85	91-166 532-05	18	91-176 309-05	13
91-100 355-05	13	91-129 669-75/698	85	91-166 589-05	17	91-176 315-05	13
91-100 396-15	29	91-129 670-45	85	91-166 827-05	29	91-176 324-25	14
91-105 447-25	14	91-129 671-05	85	91-166 828-05	29	91-176 332-25	14
91-118 045-91	26	91-129 917-91	87	91-166 889-05	14	91-176 337-15	14
91-118 137-91	28	91-140 199-02	29	91-166 915-05	12	91-176 373-21	14
91-118 154-90	28	91-140 239-05	28	91-168 081-05	22	91-176 378-05	14
91-118 430-25	14	91-140 676-05	29	91-168 194-71/698	14	91-176 431-05	14
91-118 518-05	13	91-150 656-05	26	91-169 132-15	27	91-176 438-05	29
91-118 570-92	15	91-162 526-05	31	91-169 556-15	22	91-176 464-05	14
91-118 600-91	27	91-164 443-12	26	91-170 228-91	15	91-186 659-05	28
91-118 683-05	16	91-164 902-01	13	91-170 229-11	15	91-188 163-15	28
91-118 703-01	28	91-164 928-91	13	91-170 811-92	23, 31	91-188 539-02	29
91-118 704-05	28	91-164 930-91	13	91-171 049-05	16	91-229 070-70/895	85
91-118 707-92	28	91-166 034-01	12	91-171 875-12	18	91-264 357-05	16
91-118 709-15	28	91-166 037-15	12	91-172 676-05	23	91-264 358-05	16
91-118 711.05	28, 29	91-166 148-92	27	91-172 778-05	23	91-268 037-05	14
91-118 782-05	29	91-166 376-91	29	91-173 085-05	27	91-266 136-05	29
91-118 787-15	29	91-166 378-05	29	91-173 572-05	29	91-266 288-15	28
91-118 881-05	26	91-166 381-05	28	91-173 911-05	28	91-266 298-05	28
91-118 884-45	26	91-166 382-05	28	91-173 914-05	29	91-266 299-91	28
91-118 887-05	26	91-166 383-15	28	91-173 915-92	29	91-266 316-91	28

No.	Seite Page Pages Página	No.	Seite Page Pages Página	No.	Seite Page Pages Página	No.	Seite Page Pages Página
91-266 335-01	13	91-291 133-91	14	91-291 514-91	75	91-291 676-91	118, 119
91-266 353-05	14	91-291 362-93/001	75	91-291 515-91	73	91-291 702-91	122
91-266 359-05	28	91-291 482-91	70	91-291 516-05	73	91-291 704-91	120, 121
91-266 381-05	28	91-291 483-91	70	91-291 517-05	73	91-291 707-91	76
91-266 411-25	14	91-291 484-91	77	91-291 518-91	44	91-291 751-91	71
91-266 414-05	14	91-291 485-91	69	91-291 519-91	44	91-291 760-91	67
91-266 424-91	29	91-291 487-91	73	91-291 520-91	45	91-291 768-91	71
91-266 428-01	28	91-291 488-91	45	91-291 521-91	45	91-291 907-93/001	20
91-266 448-12	29	91-291 489-91	73	91-291 549-05	73	91-291 919-91	103
91-266 456-91	14	91-291 490-91	70	91-291 550-05	73	91-291 920-90	103
91-266 479-91	31	91-291 491-91	71	91-291 551-05	75	91-291 930-90	102
91-266 482-05	31	91-291 492-92	73	91-291 552-05	75	91-291 932-91	102
91-266 483-05	31	91-291 494-91	67	91-291 553-05	75	91-292 270-91	126
91-266 484-05	31	91-291 496-91	70	91-291 554-05	71	91-292 271-91	126
91-266 504-91	29	91-291 497-91	67	91-291 555-91	24	91-292 341-91	64
91-266 545-91	13	91-291 498-91	73	91-291 566-91	76	91-292 350-71/699	64
91-266 593-92	29	91-291 499-91	71	91-291 581-91	76	91-292 393-91	70
91-266 605-05	28	91-291 500-91	76	91-291 582-91	97	91-292 394-91	70
91-266 606-91	28	91-291 501-91	35	91-291 583-91	99	91-292 395-91	70
91-266 651-05	13	91-291 502-91	33	91-291 592-91	25	91-292 396-91	70
91-266 652-00	29	91-291 503-91	75	91-291 593-91	50	91-292 397-91	70
91-266 727-05	13	91-291 504-91	77	91-291 594-91	65	91-292 398-91	70
91-266 749-05	29	91-291 505-91	64	91-291 595-71/895	66	91-292 399-75/891	64
91-266 757-05	14	91-291 506-91	67	91-291 597-91	76	91-292 737-91	52
91-266 818-05	88, 125	91-291 507-91	68	91-291 630-91	40	91-292 738-91	52
91-280 078-75/895	11	91-291 508-91	68	91-291 631-91	40	91-292 739-91	51
91-280 218-91	29	91-291 509-91	76	91-291 632-91	40	91-292 740-91	54
91-290 112-91	70	91-291 510-91	68	91-291 647-91	68	91-292 741-91	54
91-290 577-91	70	91-291 511-91	73	91-291 650-91	68	91-296 120-91	65
91-290 732-91	70	91-291 512-91	63	91-291 674-45	73	91-700 249-15	28

No.	Seite Page Pages Página
91-700 335-25	41, 44, 118, 119
91-700 510-15	15
91-700 689-15	26
91-700 785-15	12
91-700 996-15	16
91-701 344-25	79
91-701 522-25	14
95-215 000-00/635	47
95-215 000-03/413	49
95-215 000-03/992	47
95-215 040-12/556	47
95-215 040-12/561	47
95-215 040-12/569	49
95-215 040-13/534	49
95-215 040-13/535	47
95-215 040-13/591	47
95-215 040-13/877	47
95-215 040-13/878	47
95-215 040-13/880	49
95-215 040-13/921	47
95-215 040-13/923	47
95-215 040-14/132	47
95-215 040-14/133	47
95-215 040-14/134	47
95-215 040-14/135	49
95-215 040-14/136	47
95-215 040-14/138	49
95-215 040-14/141	47
95-215 040-14/143	47
95-215 040-14/146	47
95-215 040-14/161	49
95-215 040-15/131	49
95-215 040-15/381	44
95-215 040-15/386	44
95-215 040-18/505	49
95-215 070-05/901	47
95-215 080-14/925	49
95-215 080-17/604	49
95-215 080-17/605	49
95-215 080-18/008	47
95-215 080-18/102	49
95-215 080-23/601	49
95-215 080-29/013	47
95-560 274-75/940	68
95-633 660-91	63
95-711 645-11	129
95-714 813-05	80
95-746 180-05	51
95-753 342-15	66
95-753 564-05	111, 115
95-753 577-05	40, 91
95-753 578-75/893	39, 42
95-753 593-15	40, 91
95-753 594-15	40, 91
95-753 595-05	43, 44
95-753 596-15	43, 44
95-753 597-05	43, 44
95-753 599-11	37
95-753 606-05	40, 91
95-753 607-05	40, 91
95-753 608-47	123
95-753 621-05	39
95-753 637-05	39, 42
95-753 638-05	39, 42
95-753 646-05	39, 42
95-753 650-91	39, 42
95-753 651-91	39, 42
95-753 696-05	40, 91
95-753 907-75/895	114
95-774 464-25	16
95-774 466-91	16
95-775 228-15	111, 115
95-775 229-25	107, 111, 115
95-775 258-71/895	57
95-775 259-71/895	56
95-775 311-15	45
95-775 320-91	25
95-775 322-05	25
95-775 324-05	40, 91
95-775 327-05	40, 57, 91
95-775 328-05	109, 123
95-775 329-90	41, 56, 57
95-775 331-75/895	57
95-775 332-75/895	56
95-775 340-71/895	45
95-775 346-75/895	45
95-775 347-15	45
95-775 349-15	45
95-775 350-91	58
95-775 351-91	60
95-775 353-75/895	45
95-775 355-15	41, 56, 57
95-775 356-15	41, 56, 57
95-775 357-15	56, 86,108, 117, 123
95-775 360-15	112, 113, 117
95-775 367-15	41, 57
95-775 368-05	56
95-775 369-01	123
95-775 376-75/895	51
95-775 377-05	55
95-775 378-05	52
95-775 379-75/895	53
95-775 380-15	54
95-775 381-91	52
95-775 382-71/895	53
95-775 383-71/895	51
95-775 387-15	53
95-775 391-15	51
95-775 392-15	51
95-775 393-15	52
95-775 394-15	30
95-775 397-15	55
95-775 402-75/895	11
95-775 403-75/895	11
95-775 405-71/895	11
95-775 414-92	22
95-775 416-92	21
95-775 421-91	15
95-775 422-91	15
95-775 424-91	13
95-775 425-01	13

No.	Seite Page Pages Página
95-775 427-05	11
95-775 428-05	32
95-775 429-92	12
95-775 431-91	32
95-775 433-05	19
95-775 434-15	19
95-775 435-92	18
95-775 436-05	18
95-775 437-15	32
95-775 438-05	32
95-775 441-15	11
95-775 446-12	31
95-775 447-91	24
95-775 449-75/893	11
95-775 467-92	11
95-775 468-05	11
95-775 469-75/895	11
95-775 470-05	32
95-775 471-05	32
95-775 472-92	17
95-775 473-90	15
95-775 476-05	17
95-775 477-91	32
95-775 482-12	26
95-775 483-05	27
95-775 484-05	27
95-775 485-92	27
95-775 486-05	26
95-775 487-05	31
95-775 488-05	29

No.	Seite Page Pages Página
95-775 489-05	21
95-775 490-05	23
95-775 491-15	11
95-775 492-91	26
95-775 493-71/951	27
95-775 494-91	28
95-775 495-05	17
95-775 497-15	34
95-775 499-15	32
95-775 500-05	19
95-775 501-75/893	43, 44
95-775 502-71/893	37
95-775 504-05	43, 44
95-775 505-75/893	43, 44
95-775 506-75/893	43, 44
95-775 509-05	96, 97
95-775 511-15	96, 97
95-775 512-05	43, 44
95-775 513-05	39, 42
95-775 514-05	96, 97
95-775 516-15	99
95-775 518-05	96, 97
95-775 520-91	96, 97
95-775 525–15	99
95-775 527-15	99
95-775 529-75/893	99
95-775 530-05	99
95-775 531-05	99
95-775 532-05	99
95-775 533-15	40, 91

No.	Seite Page Pages Página
95-775 534-91	38
95-775 535-01	39, 42
95-775 536-05	40
95-775 537-05	40, 91
95-775 538-05	40, 91
95-775 540-11	39, 42
95-775 541-91	39, 42
95-775 542-75/893	39, 42
95-775 543-71/893	39, 42
95-775 544-71/893	39, 42
95-775 545-71/893	43, 44
95-775 546-15	43, 44
95-775 547-05	40
95-775 548-05	40
95-775 549-01	40
95-775 550-05	40, 91
95-775 555-75/893	37
95-775 556-75/893	37
95-775 561-05	51
95-775 569-05	36
95-775 571-05	42
95-775 572-05	39
95-775 577-15	110
95-775 578-15	110
95-775 579-15	107
95-775 580-04/060	107
95-775 580-04/080	107
95-775 580-04/100	107
95-775 580-04/120	107
95-775 580-04/140	107

No.	Seite Page Pages Página
95-775 580-04/160	107
95-775 580-04/180	107
95-775 580-04/240	107
95-775 580-04/260	107
95-775 581-15	38
95-775 582-15	38
95-775 583-15	110
95-775 584-15	110, 116
95-775 588-05	111,115
95-775 589-91	107, 111, 115
95-775 591-05	111, 115
95-775 594-15	110
95-775 595-91	110
95-775 606-71/893	37
95-775 607-71/893	37
95-775 610-71/893	37
95-775 612-55	37
95-775 613-15	39, 42
95-775 614-71/893	37
95-775 620-15	39, 42
95-775 622-71/895	47
95-775 644-71/895	50
95-775 658-15	40
95-775 664-71/893	97
95-775 665-75/893	97
95-775 666-15	97
95-775 674-71/893	99
95-775 683-15	101
95-775 687-05	101
95-775 688-25	80

No.	Seite Page Pages Página
95-775 690-05	36
95-775 695-71/895	37
95-775 696-75/895	80
95-775 699-75/895	82
95-775 701-75/893	43, 44
95-775 708-91	123
95-775 710-91	123
95-775 715-90	101
95-775 718-75/895	83
95-775 732-05	82
95-775 733-05	83
95-775 735-75/895	80
95-775 742-05	25
95-775 751-75/895	81
95-775 752-75/895	81
95-775 753-91	12
95-775 757-05	109
95-775 758-15	102
95-775 763-04/060	107
95-775 763-04/080	107
95-775 763-04/100	107
95-775 763-04/120	107
95-775 763-04/140	107
95-775 763-04/160	107
95-775 763-04/180	107
95-775 763-04/240	107
95-775 763-04/260	107
95-775 764-71/895	37
95-775 776-05	82
95-775 777-75/895	81

No.	Seite Page Pages Página
95-775 791-15	38
95-775 792-11	38
95-775 800-91	14
95-775 823-71/895	17
95-775 851-75/893	100
95-775 880-05	98
95-775 882-15	38
95-775 884-05	41
95-775 885-15	41
95-775 886-15	41
95-775 905-15	35
95-775 908-11	15
95-775 912-11	31
95-775 913-15	86
95-775 914-91	15
95-775 915-05	18
95-775 917-05	21
95-775 919-05	17, 33
95-775 921-11	33
95-775 929-71/698	14
95-775 930-25	14
95-775 931-11	23
95-775 934-11	15
95-775 937-25	14
95-775 939-91	14
95-775 940-01	30
95-775 941-05	30
95-775 942-91	21
95-775 943-91	19
95-775 945-91	24

No.	Seite Page Pages Página
95-776 015-91	98
95-776 025-05	80
95-776 042-91	64
95-776 060-15	43, 44
95-776 062-05	36
95-776 063-05	36, 89
95-776 076-11	38
95-776 081-71/895	80
95-776 082-05	84
95-776 111-15	86
95-776 128-15	108, 117
95-776 136-05	79
95-776 137-15	79
95-776 149-11	55
95-776 187-91	79
95-776 188-91	86
95-776 189-15	86
95-776 190-05	46
95-776 196-91	86
95-776 211-15	40
95-776 233-04/001	122
95-776 233-04/002	122
95-776 233-04/003	122
95-776 233-04/004	122
95-776 233-04/005	122
95-776 240-05	122
95-776 276-05	118, 119
95-776 296-71/893	66
95-776 298-71/893	66
95-776 299-05	38

No.	Seite Page Pages Página
95-776 300-05	80
95-776 304-71/893	106
95-776 326-92	80
95-776 327-05	84
95-776 351-71/893	38
95-776 354-21	66
95-776 358-05	84
95-776 414-71/951	55
95-776 418-05	91
95-776 422-90	120, 121
95-776 429-05	117
95-776 440-05	83
95-776 442-01	109
95-776 450-05	118
95-776 453-91	38
95-776 472-11	108, 112
95-776 473-11	108, 113
95-776 505-91	22
95-776 506-92	22
95-776 507-05	22
95-776 508-05	22
95-776 509-92	22
95-776 510-05	22
95-776 511-05	22
95-776 512-05	22
95-776 513-05	22
95-776 516-05	120, 121
95-776 519-90	109
95-776 535-70/895	123
95-776 537-05	123

No.	Seite Page Pages Página	No.	Seite Page Pages Página	No.	Seite Page Pages Página	No.	Seite Page Pages Página
95-776 540-05	123	95-778 169-05	104	95-778 424-15	56	95-778 496-01	125
95-776 559-15	78	95-778 170-05	104	95-778 428-05	90	95-778 497-15	125
95-776 560-15	78	95-778 171-05	104	95-778 429-05	90	95-778 498-15	125
95-776 561-15	78	95-778 173-05	104	95-778 430-91	91	95-778 502-05	127
95-776 562-05	123	95-778 175-91	14	95-778 436-05	124	95-778 503-05	125
95-776 563-05	123	95-778 182-91	20	95-778 444-05	124	95-778 504-05	128
95-776 564-05	123	95-778 191-05	91	95-778 445-05	90	95-778 505-05	125
95-776 566-90	114	95-778 192-05	91	95-778 446-05	89	95-778 509-05	109
95-776 629-15	129	95-778 215-75/895	57	95-778 447-05	89	95-778 510-90	109
95-776 630-15	129	95-778 220-05	129	95-778 448-75/895	94	95-778 511-05	29
95-776 631-71/895	129	95-778 222-05	129	95-778 449-15	94	95-778 581-15	52
95-776 633-90	123	95-778 223-15	129	95-778 450-75/893	93	95-850 315-15	115
95-776 695-05	112, 113	95-778 224-05	129	95-778 452-71/893	95	95-850 316-15	115
95-776 701-15	92	95-778 236-05	91	95-778 455-05	89	95-850 560-15	110
95-776 722-15	112, 113	95-778 237-05	91	95-778 460-05	125	95-850 633-05	119
95-776 723-15	112, 113	95-778 249-05	91	95-778 461-05	125	95-850 658-05	117
95-776 754-05	112, 113	95-778 282-05	13	95-778 463-05	125	95-850 737-05	118, 119
95-776 755-11	112, 113	95-778 296-15	84	95-778 464-75/893	125	95-851 045-15	110
95-776 761-91	118, 119	95-778 374-91	14	95-778 465-05	125	95-851 045-91	110
95-776 765-05	118, 119	95-778 386-75/895	84	95-778 467-15	45	95-851 084-15	116
95-776 766-05	118, 119	95-778 387-05	84	95-778 470-71/893	90, 105	95-851 313-91	110
95-776 767-05	118, 119	95-778 412-05	65	95-778 475-05	105	95-851 496-15	110
95-776 768-05	118, 119	95-778 413-05	12	95-778 476-15	45	95-852 436-15	116
95-776 769-05	118, 119	95-778 414-04	91	95-778 480-01	89	95-853 178-91	110
95-776 770-05	118, 119	95-778 415-15	90	95-778 481-91	105	95-853 179-15	110
95-778 009-05	115	95-778 416-15	90	95-778 484-75/893	124	95-853 238-15	110
95-778 010-91	115	95-778 417-05	90	95-778 485-05	125	95-853 238-91	110
95-778 089-05	12	95-778 419-11	52	95-778 486-05	125	96-100 419-02	65
95-778 125-75/895	13	95-778 422-05	52	95-778 489-01	125	96-700 175-15	21
95-778 162-15	86	95-778 423-15	56	95-778 491-91	88	96-701 212-92	21

No.	Seite Page Pages Página
99-115425-91	114
99-115 453-91	43, 44
99-115 505-91	24, 52, 59, 60, 61
99-133 127-91	54
99-133 283-15	27
99-133 646-01	127
99-133 753-91	122, 125
99-133 920-91	30
99-133 962-91	45
99-134 206-05	25, 114, 120, 121, 128
99-134 207-05	14
99-134 255-91	114,120,121, 128
99-134 256-91	112,113,118, 119, 122
99-134 296-45	23
99-134 299-91	28
99-134 421-91	28, 112, 113, 125
99-134 586-91	78
99-134 594-71/893	37, 66
99-134 815-91	37
99-134 850-91	45
99-134 851-91	24
99-134 935-91	37, 96, 97
99-134 960-91	21
99-135 002-95	19, 107, 118, 119
99-135 066-91	14
99-135184-91	118, 119
99-135 233-91	21, 25, 125
99-135 298-91	51, 112, 113
99-135 353-91	60, 124
99-135 354-05	127
99-135 431-91	63
99-135 490-91	14, 19, 25, 32, 107, 125
99-135 496-95	54, 60, 61, 114
99-135 549-91	79
99-135 556-91	62
99-135 601-91	19, 34, 124
99-135 613-91	107, 127
99-135 617-95	54, 62, 79
99-135 809-91	34
99-135 818-05	60, 107
99-135 819-05	60, 107
99-135 835-05	114,120,121, 128
99-135 845-91	21
99-135 873-05	127
99-135 874-05	127
99-135 886-05	127
99-135 911-91	25, 28, 107, 122, 124
99-136 009-75	84
99-136 071-95	122
99-136 072-95	62
99-136 205-91	54, 124
99-136 220-91	79, 119
99-136 235-91	32, 125
99-136 310-05	127
99-136 345-91	37
99-136 396-91	28, 30
99-136 409-91	30
99-136 585-95	36, 81, 84, 89, 104
99-136 590-01	52
99-136 846-91	101
99-136 873-91	111, 115
99-137 005-15	109
99-137 077-91	24
99-137 079-05	11
99-137 085-91	40
99-137 086-91	43, 44
99-137 087-05	96, 97
99-137 146-91	52
99-137 147-05	52
99-137 148-05	52
99-137 151-45	16
99-137 169-91	107
99-137 170-91	63
99-137 171-91	86
99-137 172-91	57
99-137 174-91	78
99-137 181-91	24
99-137 182-91	45
99-137 185-95	24
99-137 200-05	78
99-137 206-91	36, 89, 104
99-137 229-91	122
99-137 269-91	58, 60, 120, 121
99-137 270-91	58, 60, 128
99-137 271-91	60
99-137 327-91	45
99-137 352-91	124
99-137 363-91	52
99-137 426-91	127
99-137 469-91	91
99-137 486-91	125
99-137 958-91	51
99-137 959-91	51
99-137 961-91	51, 54
99-137 962-91	55
99-137 963-91	52
99-137 964-91	52
99-137 966-91	54
99-137 967-91	54
99-137 968-91	52

PFAFF® Industrial



Europäische Union
Wachstum durch Innovation – EFRE



PFAFF Industriesysteme
und Maschinen AG

Hans-Geiger-Str. 12 - IG Nord
D-67661 Kaiserslautern

Telefon: +49 - 6301 3205 - 0
Telefax: +49 - 6301 3205 - 1386
E-mail: info@pfaff-industrial.com

Hotlines:

Technischer Service / Technical service:
Service technique / Servicio técnico: +49 - 175 2243-101

Nähtechnik-Fachberatung / Application consultance:
Conseiller de couture et technique / Asesor técnico: +49 - 175 2243-102

Ersatzteile-Hotline / Spare-parts hotline:
Hotline - Pièces détachées / Hotline Repuestos: +49 - 175 2243-103

Gedruckt in der BRD / Printed in Germany / Imprimé en la R.F.A. / Impreso en la R.F.A

© PFAFF Industriesysteme und Maschinen AG 2009, PFAFF is the exclusive trademark of VSM Group AB.PFAFF Industriesysteme und Maschinen AG is an authorized licensee of the PFAFF trademark.