PFAFF® Industrial

3721

TEILELISTE
PARTS LIST
LISTA DE PIEZAS
零件表

Diese Teileliste hat für Maschinen ab nachfolgender Seriennummer Gültigkeit:

This parts list applies to machines from the following serial numbers onwards:

Esta liste de piezas tiene validez para máquinas a partir del número de serie siguiente:

本零件表对从下列系列号起的机器有效:

2 772 129 →

296-12-19 146
DE / EN / ES / 中文 04.12

Alle Informationen und Abbildungen waren zum Zeitpunkt der Druckgebung auf dem neusten Stand.

Technische Änderungen vorbehalten!

Der Nachdruck, die Vervielfältigung sowie die Übersetzung - auch auszugweise - aus PFAFF-Teilelisten ist nur mit unserer vorherigen Zustimmung und mit der Quellenangabe gestattet.

At the time of printing, all information and illustrations contained in thisa document were up to date.

Subject to alteration!

The reprinting, copying or translation of PFAFF Parts lists whether in whole or in part, is only pemitted with our previous permission and with written reference to the source.

Todas las informaciones e ilustraciones de este manual estaban al día en el momento de entregarse para su impresión.

¡ Salvo modificaciones técnicas!

La reimpresión, reproducción y traducción - aunque sólo sea parcial - de las listas de piezas PFAFF sólo está permitida con nuestro permiso previo e indicando la fuente.

所有信息和图片在付印时都是最新的。

保留技术更改的权力！

全部或部分翻印、复制以及翻译 PFAFF- 零件表
必须事先经由我们同意并且注明来源。

PFAFF Industriesysteme
und Maschinen AG

Hans-Geiger-Str. 12 - IG Nord
D-67661 Kaiserslautern

Seite
Page
Página
页

0 Wichtiger Hinweis 6
Important note
Observación importante
重要提

1 Vorwort 7
Foreword
Notas preliminares
前言

2 Erläuterung der Schlüsselzeichen 8
Explanation of key markings
Explicaciones de los signos clave
标记说明

3 Basismaschine
Basic machine
Máquina básicas
基础机器

3.01 Gehäuseteile 9
Housing sections
Piezas del cárter
机身零件

3.02 Kopfteile 10
Needle head parts
Piezas de la cabeza
机头零件

3.03 Armteile 16
Arm parts
Piezas del brazo
机臂零件

3.04 Grundplattenteile 22
Bedplate parts
Piezas del cárter
底板零件

4 Pneumatische Ausrüstung 28
Pneumatic equipment
Equipo neumático
气动设备

5 Elektrische Ausrüstung
Electrical equipment
Equipo eléctrico
电设备

5.01 Kabelbaum zum Oberteil 30
Cable tree to sewing head
Mazo de cables para el cabezal
上部机器电缆束

Seite
Page
Página
页

5.02 Tastschalter 33
Push-button
Interruptor pulsador
按钮开关

5.03 LED-Licht 34
LED-Lamp
Lámpara LED
LED 灯

5.04 Oberteilerkennung 35
Sewing head identification
Detección de la parte superior
机头识别

5.05 Labelscanner 36
Label scanner
Escáner de marca
标签扫描器

5.06 Einbaumotor 37
Built-in motor
Motor incorporado
内装式电机

5.07 Handscanner 38
Hand scanner
Escáner manuel
人工扫描器

5.08 Monitor 39
Monitor
Monitor
监控器

5.09 Labeldrucker 40
Label printer
Label impresora
标签打印机

5.10 PC 41
PC
PC
电脑

5.11 Steuerung P321 ED 42
Control P321 ED
Commande P321 ED
标控制组件 P321 ED

5.12 Fadenkraft-Modul 43
Thread strength-module
Módulo de fuerza de hilo
螺纹力量模块

Seite
Page
Página
页

6 Garnrollenständer 44
Reel stands
Portacarretes
线轴支架

7 Einstellehren 45
Adjustment gauges
Calibres de ajuste
设置量规

8 Teile zur Tischplatte 46
Parts for table top
Piezas pata el tablero
用于台板的零件

9 Gestell mit Anbauteilen 47
Stand with assembly parts
Bancada con piezas de montaje
支架带附件

10 Schmiermittel-Übersicht 48
Overiew of lubricants
Tabla de lubricantes
润滑剂一览

11.01 Kopsenscanner 49
Reel of thread plate scanner
Plato de papeles de hilo Escáner
筒子扫描器

11.02 Knietaster mit Leitung 51
Knee switch with cable
Interruptor de rodillera con cable
带电缆膝键

11.03 Pedal 52
Pedal
Pedal
踏板

11.04 Unterfadenüberwachung 55
Unterthread monitoring
Vigilancia de hilo de abajo
底下螺纹的监视

11.05 Kantenführung 56
Edge guide
Guia para cantos
导布器

12 Index (Teilenummern / Seitenzahlen) 57
Index (part numbers / page numbers)
Index (números de pieza / números de página)
注脚(零件号/页号)

Achtung!



Wir machen ausdrücklich darauf aufmerksam, daß Ersatz- und Zubehörteile, die nicht von uns geliefert werden, auch nicht von uns geprüft und freigegeben sind. Der Einbau und / oder die Verwendung solcher Produkte kann daher u. Umständen konstruktiv vorgegebene Eigenschaften Ihrer Maschine negativ verändern. Für Schäden, die durch die Verwendung von Nicht-Originalteilen entstehen, übernehmen wir keine Haftung!

Caution!



We warn you expressively that spare parts and accessories that are not supplied by us are not tested and released by us.
Fitting or using these products may therefore have negative influences on features that depend on the machine design.
We are not liable for any damage caused by the use of non-Pfaff parts!

¡Atención!



Se hace observar que en el caso de piezas de recambio y accesorios que no hayan sido suministrados por nosotros, quiere decir que non han sido sometidas por nuestra parte a un control y que no se les ha dado el visto bueno.
Por esta razón, el montaje y/o empleo de tales productos puede repercutir negativamente en las características previstas en su máquina.
¡Para los daños que eventualmente pudiesen presentarse al utilizar piezas no originales, no asumimos ninguna garantía!

注意!



我们必须明确指出，所有不是由我们供货的备件和附件都未经我们检查，也没有被我们批准使用。装入和/或使用这些产品可能在一定的情况下会对机器的设计特性造成负面改变。
对由于使用非原装件所造成的损失，我们不负任何责任!

- Die Seriennummer der Maschine, für die diese Teileliste Gültigkeit hat, ist auf der Titel-seite aufgeführt.
- Alle Teile sind so abgebildet, wie sie in der Maschine funktionsmäßig zusammengehören.
- Gestrichelt dargestellte Teile zeigen angrenzende Teile aus anderen Funktionsgruppen.
- Im oberen Teil der Bildseiten befindet sich eine Gesamtansicht der Maschine .
- Der Einbauort der dargestellten Teile wird durch eine gerasterte Fläche gekennzeichnet.
- Einrahmungen auf den Bildseiten zeigen, aus welchen Einzelteilen sich die Gruppenteile zusammensetzen.
- Die auf den Bildseiten verwendeten Schlüsselzeichen (; 2 ; 3 usw.) sind im Kapitel "Erläuterungen der Schlüsselzeichen" aufgelistet.

- The serial number of the machine to which this parts list applies is indicated on the cover page.
- All parts are illustrated in function groups with the parts which they function together with in the machine.
- Parts illustrated with broken lines are parts from other function groups which border on the illustrated function group.
- The above section of the page of illustrations contains a total view of the machine. The place for the installation of the parts pictured here is marked by the grid.
- The framed-in sections on the illustration pages show the individual parts comprising a group.
- The key markings used on the illustrated pages (; 2 ; 3 etc.) are listed in the chapter "Explanation of key markings".

- El número de serie de la máquina para la cual tiene validez esta lista de piezas va indicado en la página de título.
- odas las piezas están ilustradas tal como aparecen en la máquina para su funcionamiento.
- Las piezas representadas con rayitas muestran piezas colindantes de otros grupos de funciones.
- En la parte superior de las páginas ilustradas se puede ver una vista en conjunto de la máquina.
- El lugar de montaje de la pieza representada va caracterizada mediante una superficie reticulada.
- Los recuadros en las páginas ilustradas indican las piezas individuales de que se componen los grupos.
- Los signos clave (; 2 ; 3 etc.) empleados en las páginas con ilustraciones van listados en el capítulo "Explicaciones de los signos clave".

- 适用于本零件表的机器系列号列在首页上。
- 所有的零件都按照其在机器中的功能情况合在一起表达。
- 用虚线表示的零件为相邻功能组中的零件。
- 图的上部为机器全景。
- 所示零件的安装部位用影格面表示。
- 页上的框表示这套组件都由哪些零件所组成。
- 图页上所使用的标记（ ; 2 ; 3 等）列表在“标记说明”中。

B	**Maschinen-Ausstattung für mittlere Materialien.** Model B for sewing thin and medium-weight materials. Tipo B para materiales semiligeros. 用于中厚料的机器设备。
C	**Maschinen-Ausstattung für mittelschwere Materialien.** Model C for sewing medium-heavy materials. Tipo C para materiales semipesados. 用于中偏厚料的机器设备。
2	**Markierung (Punkte, Striche oder Zahl) bei Bestellung angeben.** Marking (dots, strokes or numbers) to be stated on order. Señales (puntos, rayas o cifras), indíquese en los pedidos. 订货时做标记（点、划线或数字）。
2/12	**Den gewünschten Datamatrixcode bei Bestellung angeben.** The desired DATA matrix code to be stated on order Las Datamatrixcode deseado indicar con pedido. 在定购中将陈述的期望数据矩阵代码。
3	**Geklebt** Part cemented Pieza pegada 被粘住。
3/1	**Gesichert mit Loctite.** Secured with loctite. Asegurado con Loctite. 用 Loctite 粘胶固定。
3/3	**Selbstklebende Folie** Self-adhesive foil Hoja autoadesiva 自粘式薄膜
6	**Nadeldicke und Spitzenform bei Bestellung angeben.** Needle size and style of point to be stated on order. Grosor de aguja y forma de la punta, indíquese en los pedidos. 在订货时给出针厚和针尖型式。
22	**Zubehör** Accessories Accesorios 附件
27/2	**Eingeklammerte Zahl = Dicke in mm.** Number in brackets = thickness in mm. Cifra entre paréntesis = espesor en mm. 括起的数字 = 厚度 （单位 mm）
30	**Frühere Ausführung, im Ersatzfall wieder bestellen.** Earlier version, to be re-ordered for replacement purposes. Tipo anterior, en caso de sustitución pídase de nuevo. 初期版本，为替换将被重新命令打算。
32	**Beim Einbau dieses Teiles wird für die Paßgenauigkeit zum Anschlußteil keine Garantie übernommen; zweckmäßig vollständiges Aggregat bestellen.** No guarantee is assumed that this part will fit the mating part; it is best to order a complete asembly. Al montar esta pieza no se asume garantia alguna en cuanto a la tolerancia y precisión de ajuste respecto a la pieza correspondiente; por esta razón, se recomienda pedir el grupo completo. 在安装这个零件时不能保证相对于连接件的配合精度；因此，请订购成套部件。
40/2	**Tränken mit** 28-011 201-44**; Bestellnummer siehe Seite** 48. Grease with 28-011 201-44; for part number see page 48. Engrase con grasa 28-011 201-44; para el número de pedido véase la página 48. 浸油用 28-011 201-44；订货号见 48 页。
40/3	**Fetten mit** 28-011 202-47**; Bestellnummer siehe Seite** 48. Grease with 28-011 202-47; for part number see page 48. Engrase con grasa 28-011 202-47; para el número de pedido véase la página 48. 上脂用 28-011 202-47；订货号见 48 页。
70/9	**Rollfuß** 30 **mm ø,** 4,0 **mm breit, gezahnt.** Roller presser, with 30 mm dia., 4.0 mm wide, toothed. Pie rodante de 30 mm de diámetro, 4,0 mm de ancho, dentado. 滚轮压脚，直径 30 mm，宽度 4.0 mm，齿形表面。
96	**Länge angeben.** State length. Indiquese la largura. 给出长度。

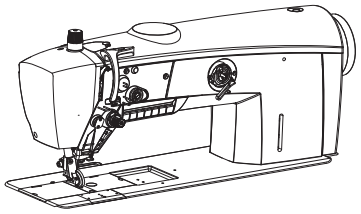

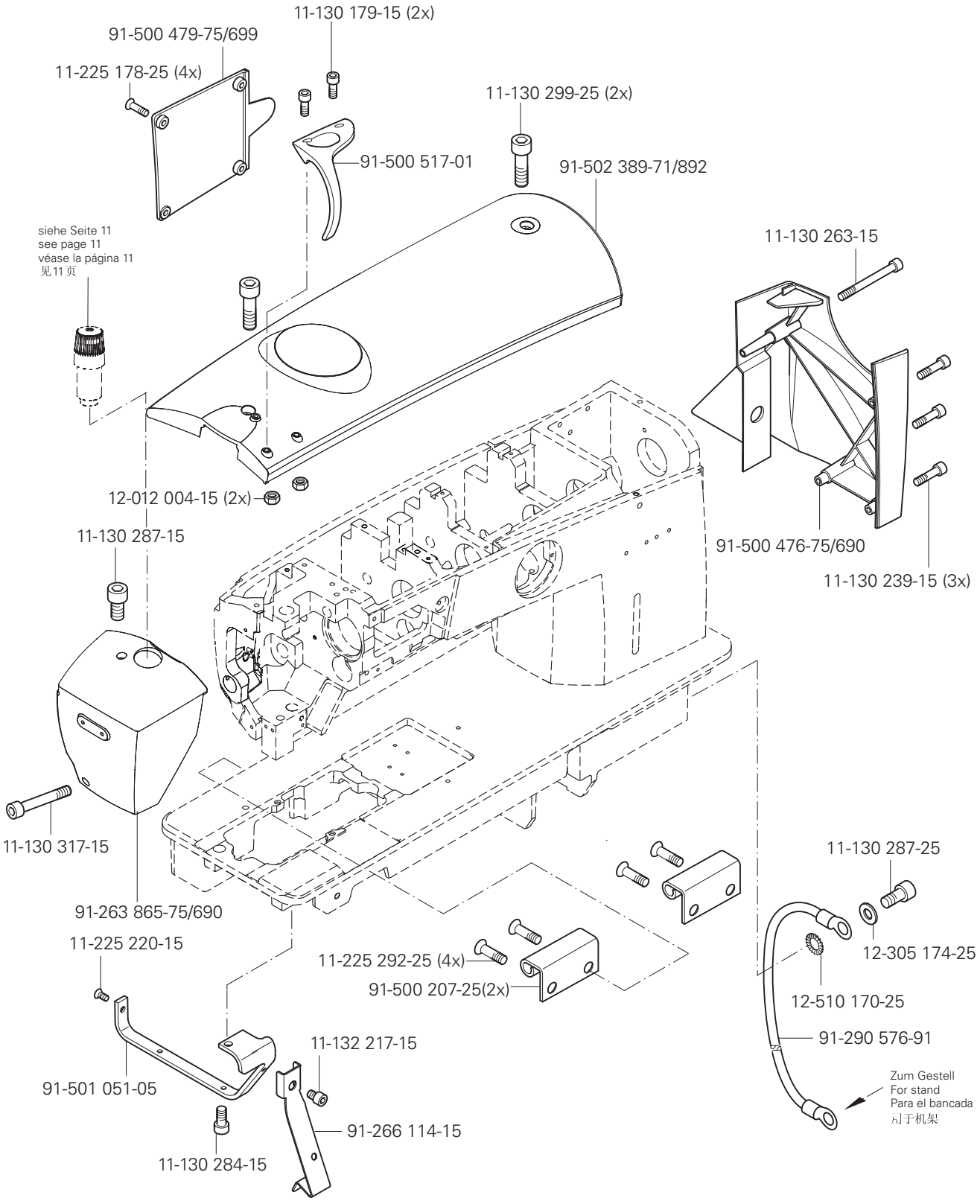
11-130 179-15 (2x)
91-500 479-75/699
11-225 178-25 (4x)
11-130 299-25 (2x)
91-500 517-01
91-502 389-71/892
siehe Seite 11
see page 11
véase la página 11
见11页
11-130 263-15
12-012 004-15 (2x)
11-130 287-15
91-500 476-75/690
11-130 239-15 (3x)
11-130 317-15
91-263 865-75/690
11-130 287-25
11-225 220-15
11-225 292-25 (4x)
12-305 174-25
91-500 207-25(2x)
12-510 170-25
11-132 217-15
91-290 576-91
Zum Gestell
For stand
Para el bancada
为于机架
91-501 051-05
91-266 114-15
11-130 284-15

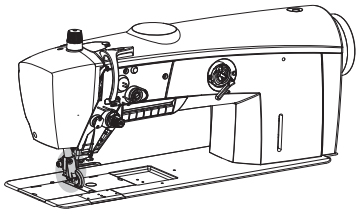

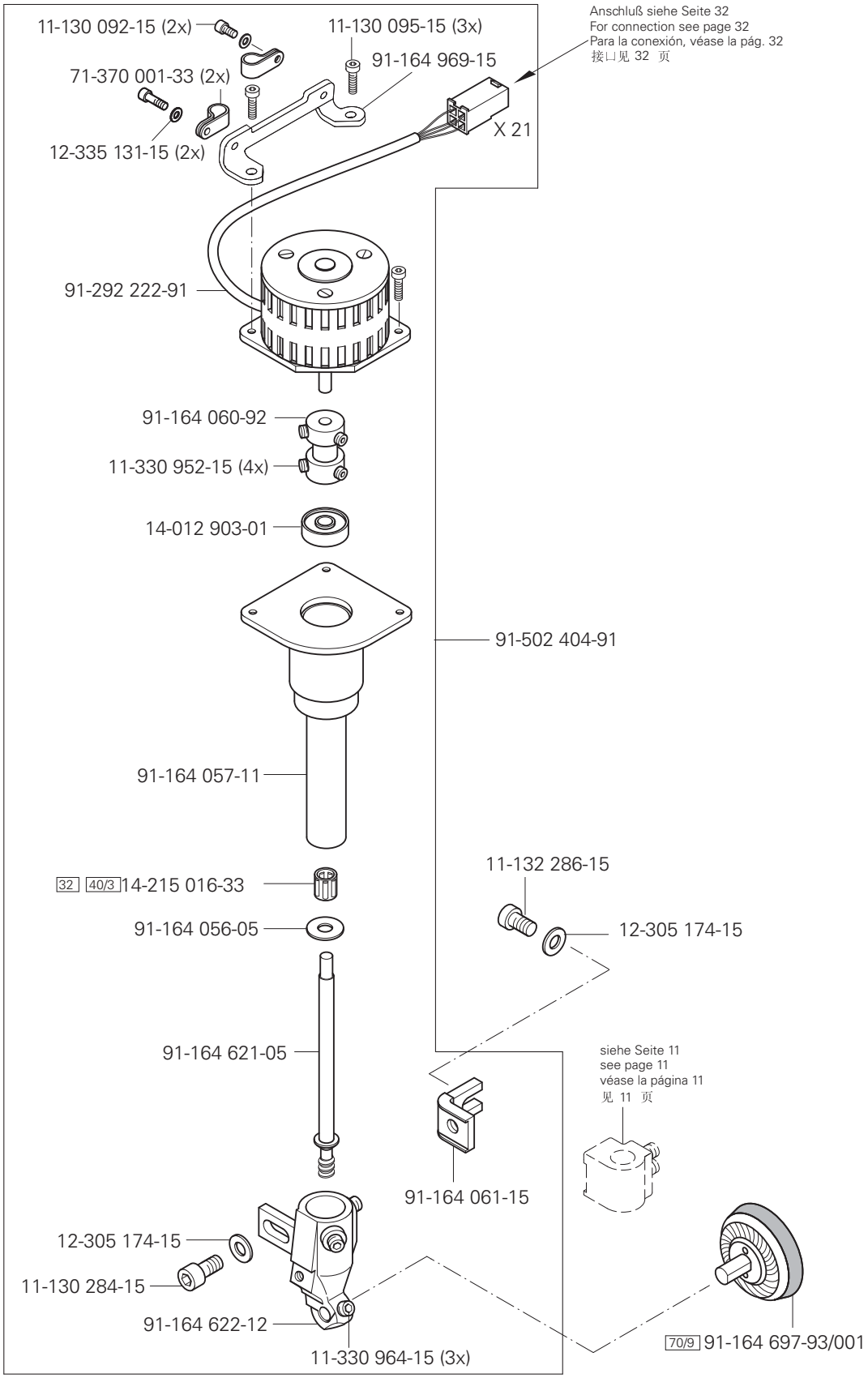

siehe Kapitel 2 Erläuterung der Schlüsselzeichen
see chapter 2 Explanation of key markings
véase el Cap. 2 Explicaciones de los signos clave
见第2章标记说明

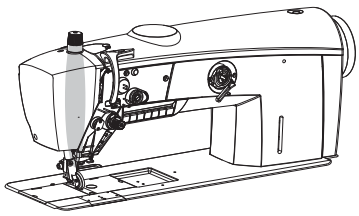

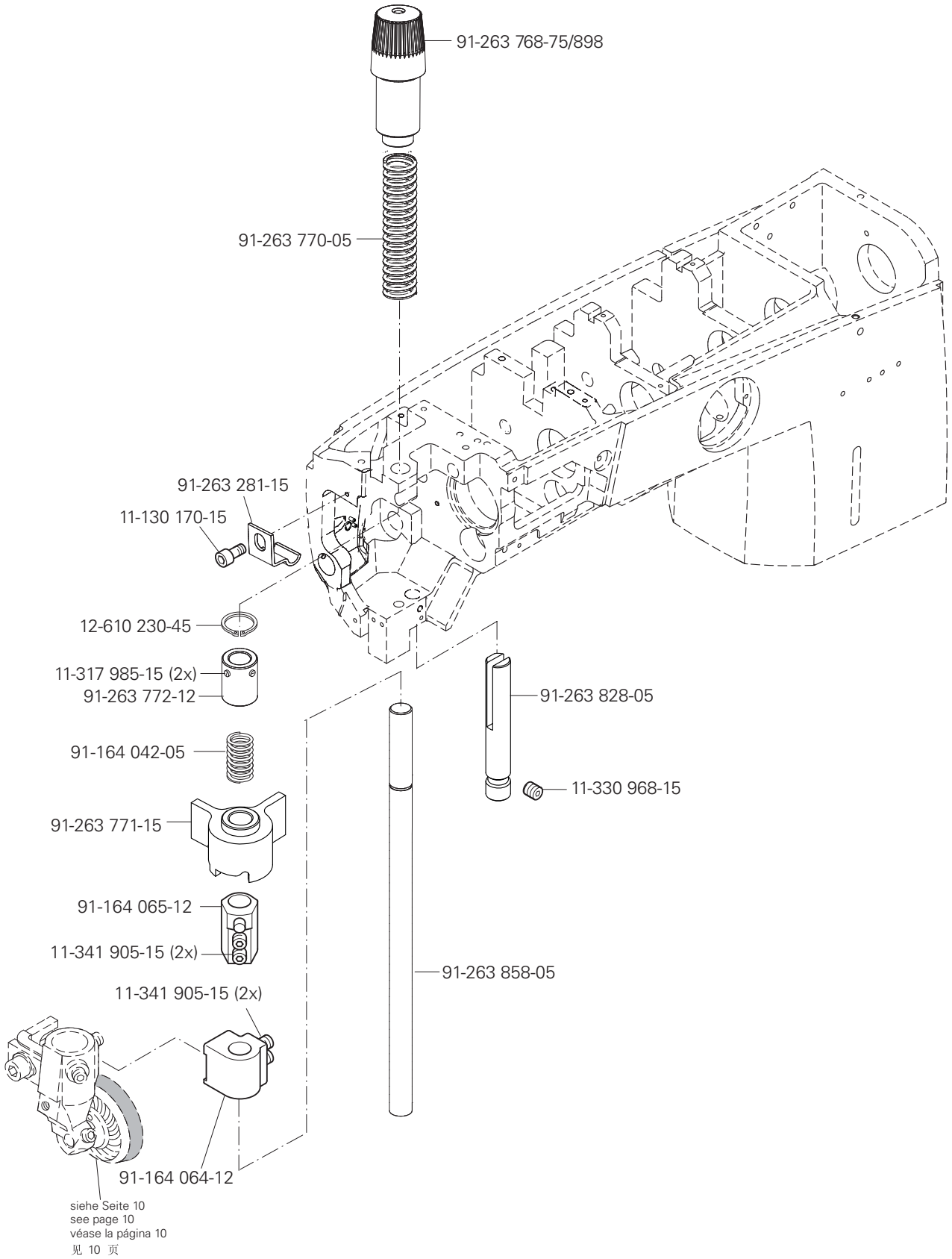

siehe Seite 10
see page 10
véase la página 10
见 10 页

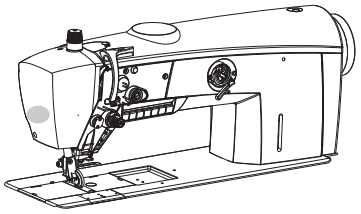

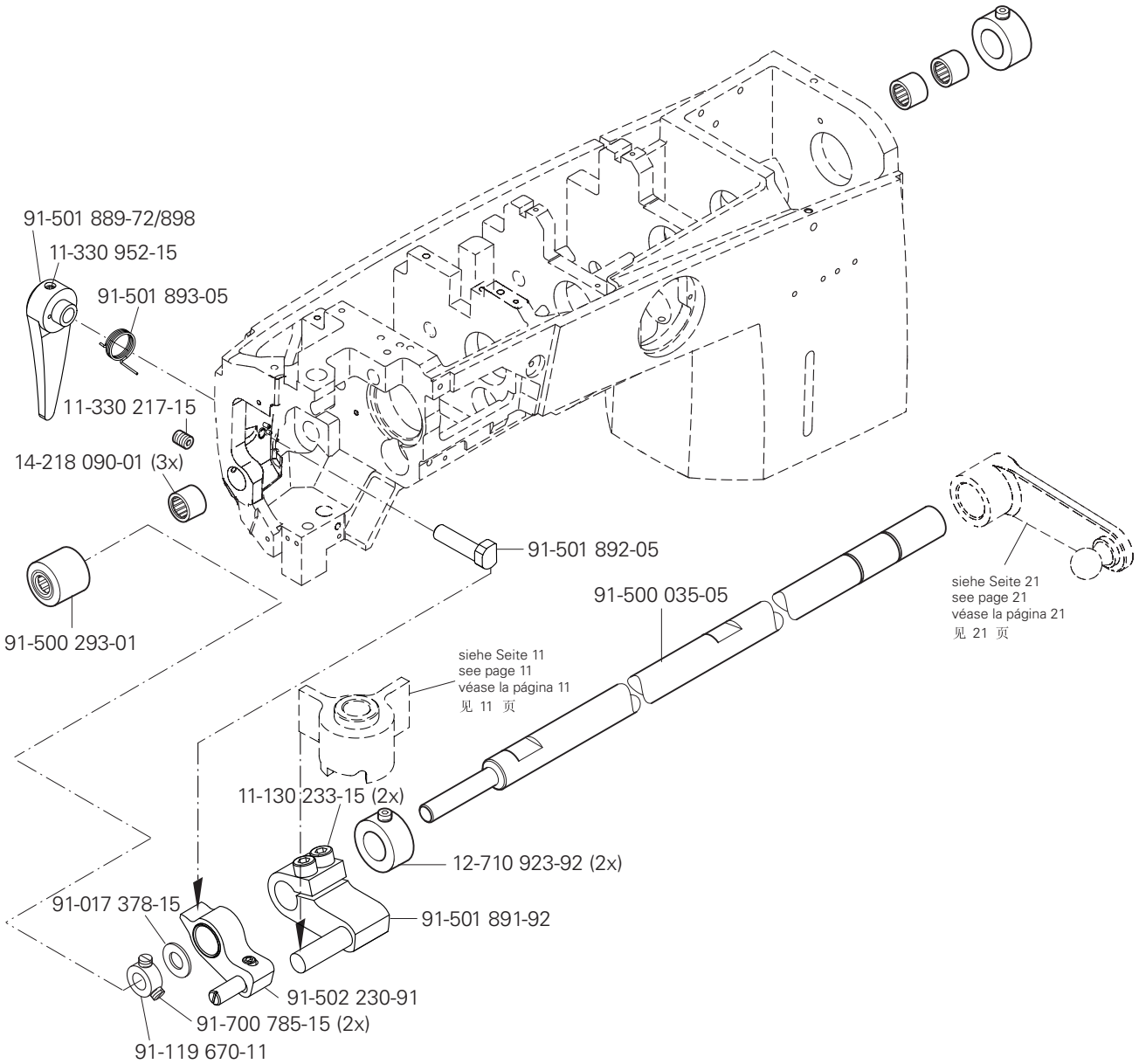

siehe Kapitel 2 Erläuterung der Schlüsselzeichen
see chapter 2 Explanation of key markings
véase el Cap. 2 Explicaciones de los signos clave
见第2章标记说明

PFAFF Industrial

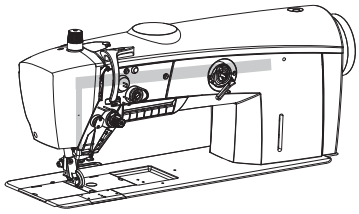

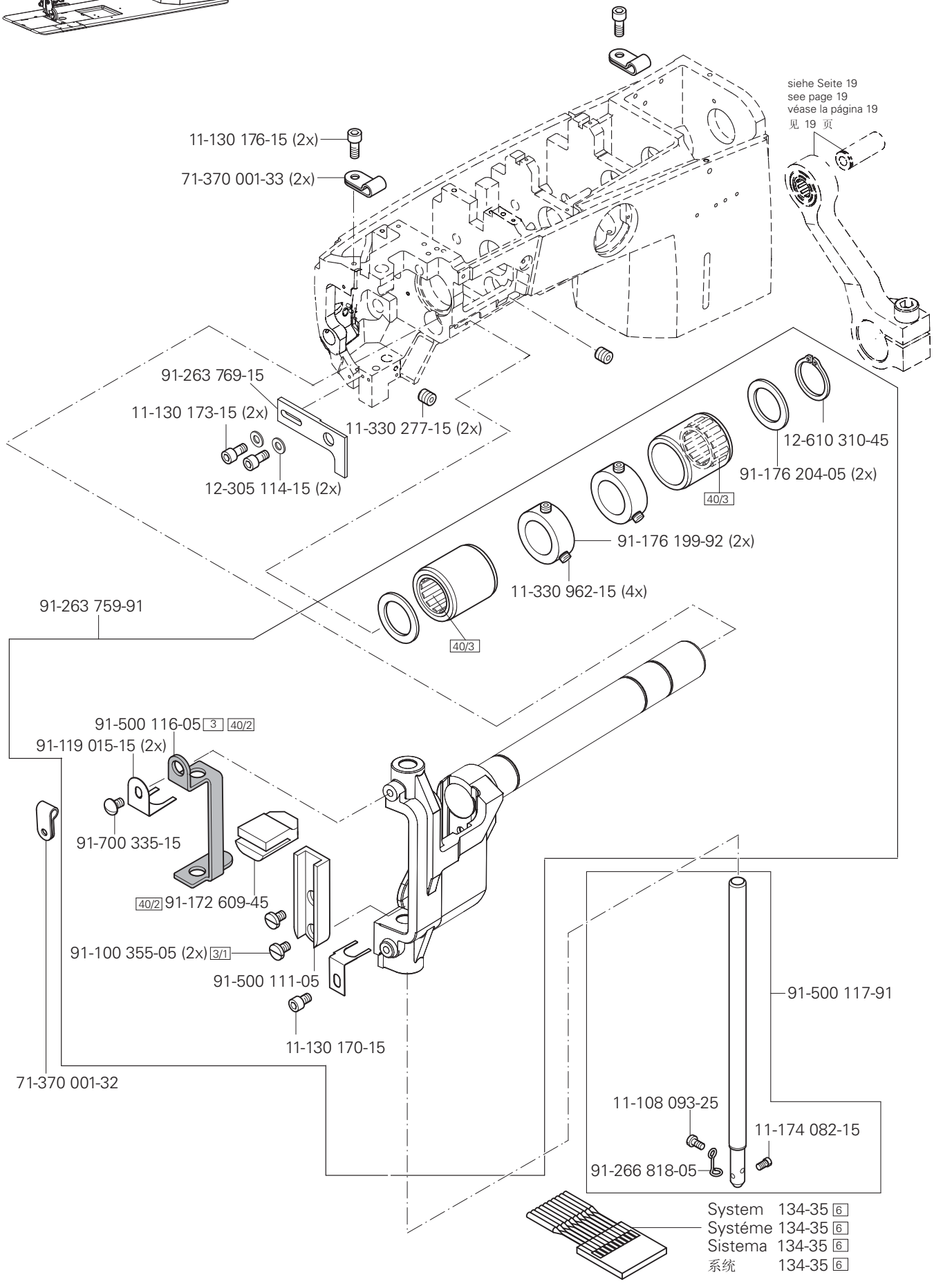
siehe Seite 19
see page 19
véase la página 19
见 19 页
11-130 176-15 (2x)
71-370 001-33 (2x)
91-263 769-15
11-130 173-15 (2x)
12-305 114-15 (2x)
11-330 277-15 (2x)
12-610 310-45
91-176 204-05 (2x)
40/3
91-176 199-92 (2x)
11-330 962-15 (4x)
40/3
91-263 759-91
91-500 116-05 3 40/2
91-119 015-15 (2x)
91-700 335-15
40/2 91-172 609-45
91-100 355-05 (2x) 3/1
91-500 111-05
11-130 170-15
71-370 001-32
91-500 117-91
11-108 093-25
11-174 082-15
91-266 818-05
System 134-35 6
Systéme 134-35 6
Sistema 134-35 6
系统 134-35 6

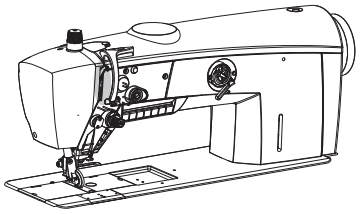

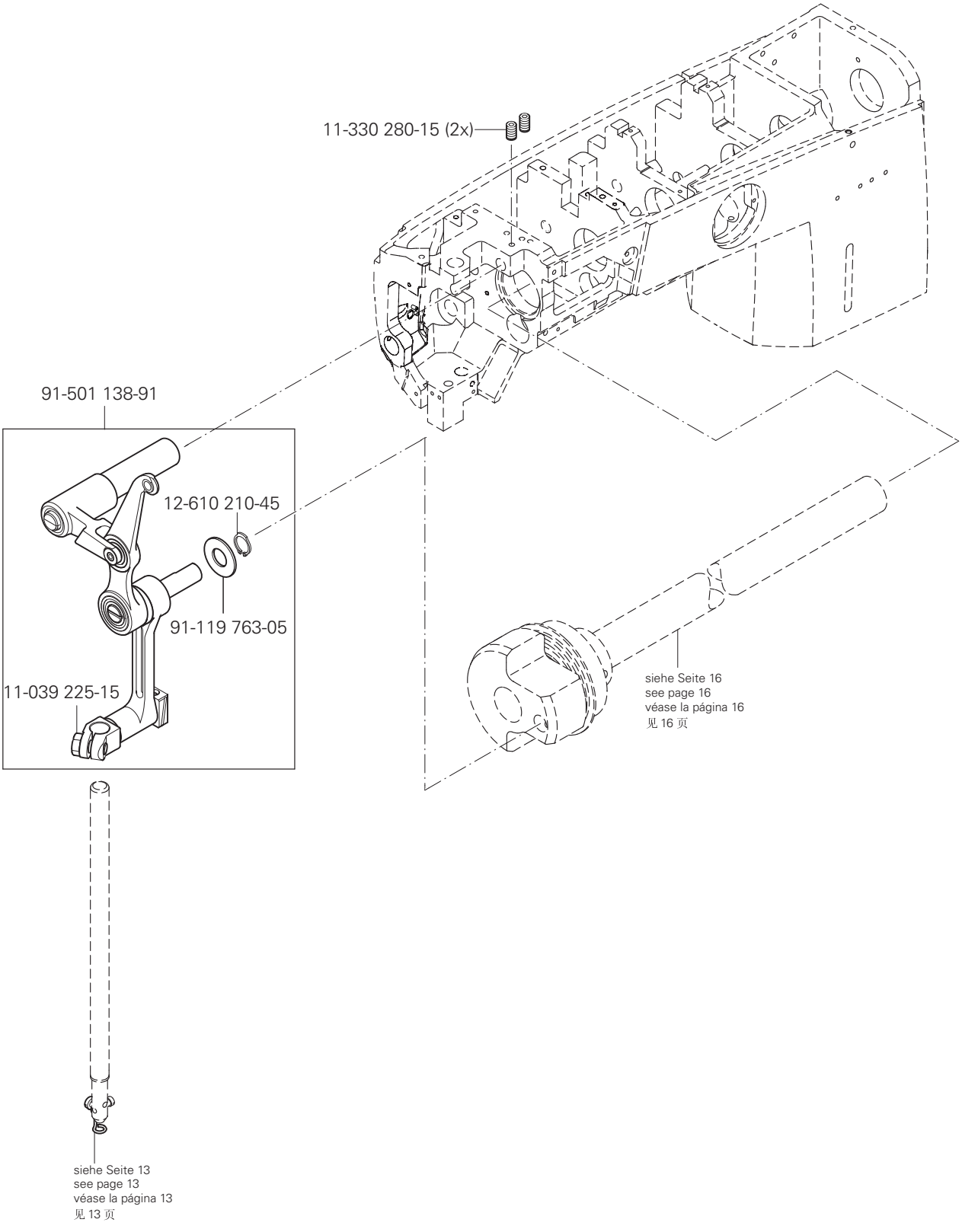

siehe Kapitel 2 Erläuterung der Schlüsselzeichen
see chapter 2 Explanation of key markings
véase el Cap. 2 Explicaciones de los signos clave
见第2章标记说明

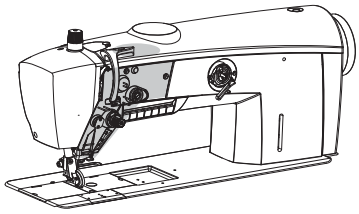

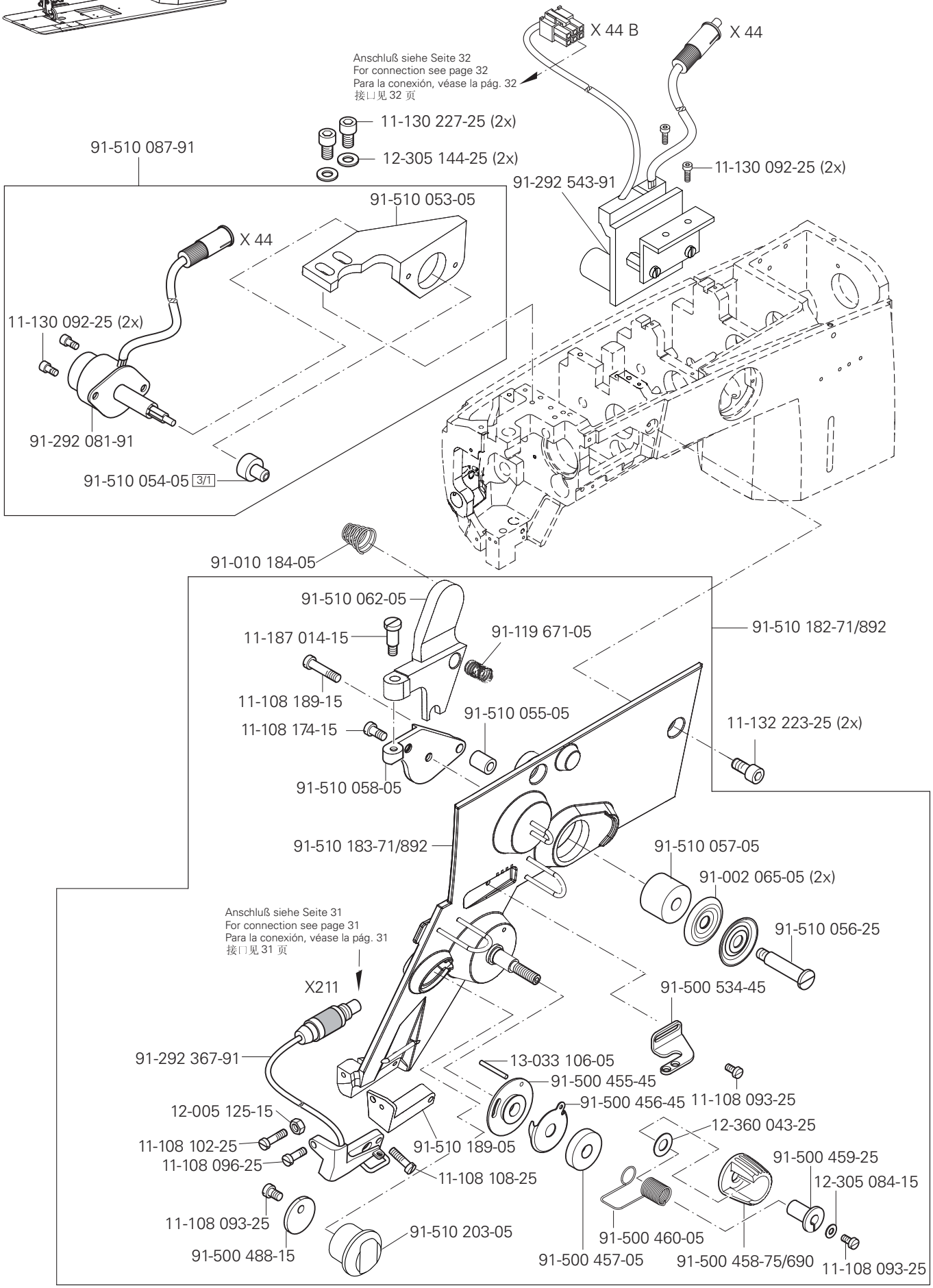
X 44 B
X 44
Anschluß siehe Seite 32
For connection see page 32
Para la conexión, véase la pág. 32
接口见 32 页
11-130 227-25 (2x)
12-305 144-25 (2x)
91-510 087-91
11-130 092-25 (2x)
91-292 543-91
91-510 053-05
X 44
11-130 092-25 (2x)
91-292 081-91
91-510 054-05 3/1
91-010 184-05
91-510 062-05
11-187 014-15
91-119 671-05
91-510 182-71/892
11-108 189-15
11-108 174-15
91-510 055-05
11-132 223-25 (2x)
91-510 058-05
91-510 183-71/892
91-510 057-05
91-002 065-05 (2x)
91-510 056-25
Anschluß siehe Seite 31
For connection see page 31
Para la conexión, véase la pág. 31
接口见 31 页
X211
91-500 534-45
91-292 367-91
13-033 106-05
91-500 455-45
91-500 456-45
11-108 093-25
12-005 125-15
12-360 043-25
11-108 102-25
91-510 189-05
11-108 096-25
91-500 459-25
11-108 108-25
12-305 084-15
11-108 093-25
91-510 203-05
91-500 460-05
91-500 488-15
91-500 457-05
91-500 458-75/690
11-108 093-25

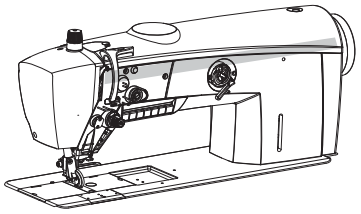

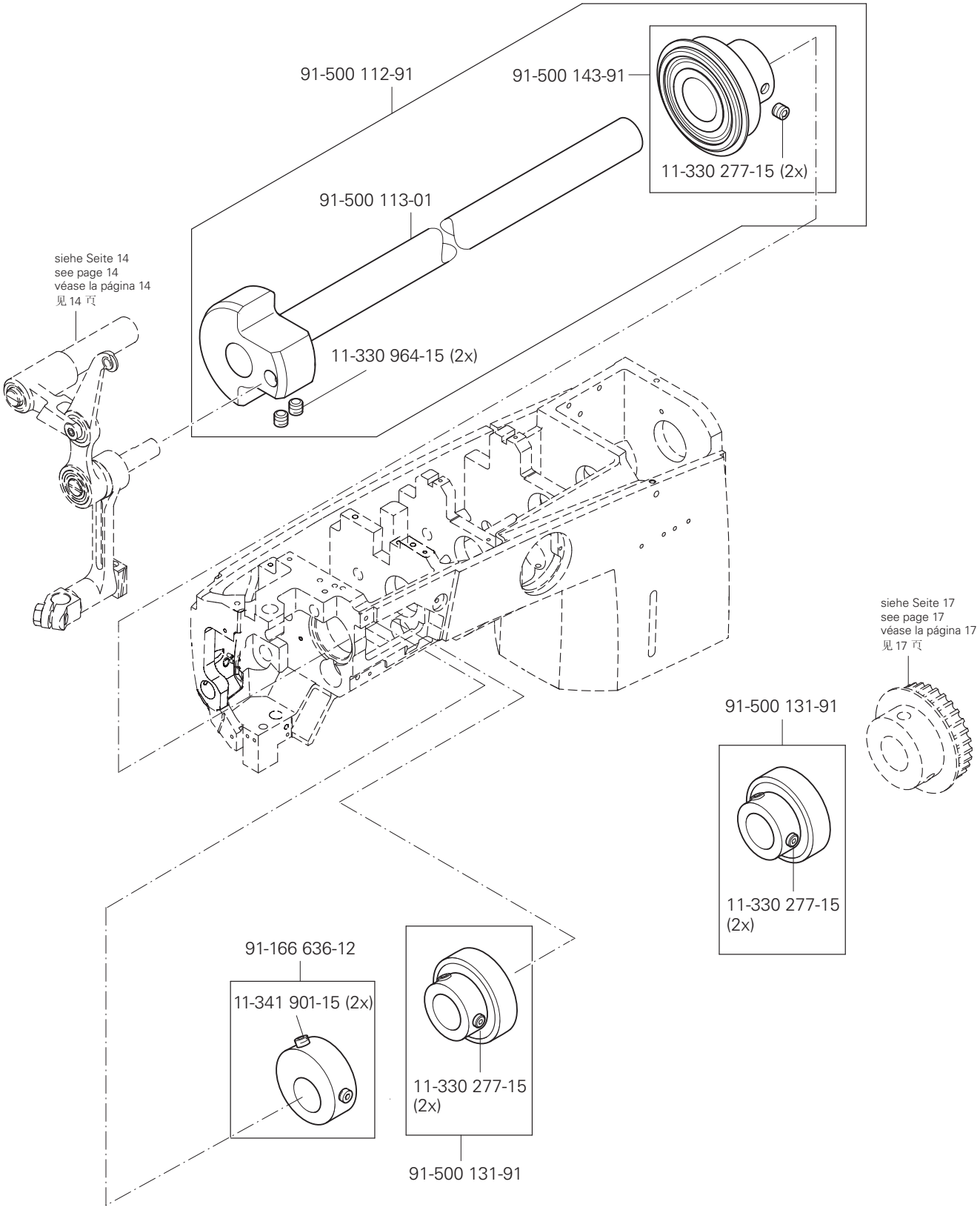

siehe Kapitel 2 Erläuterung der Schlüsselzeichen
see chapter 2 Explanation of key markings
véase el Cap. 2 Explicaciones de los signos clave
见第2章标记说明

PFAFF Industrial

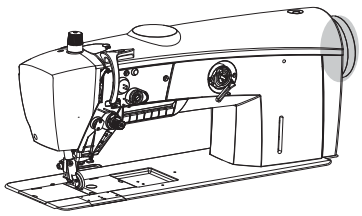

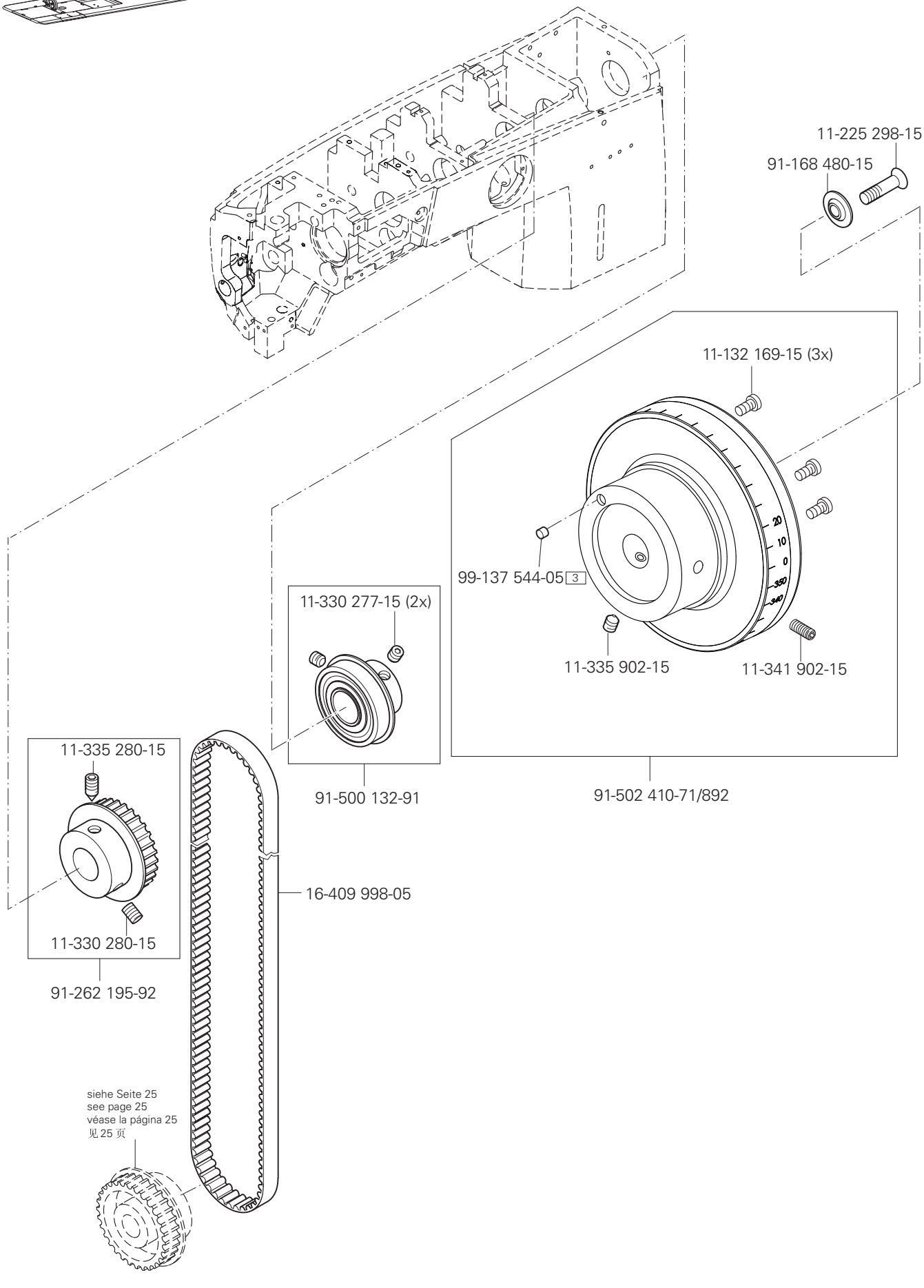
11-225 298-15
91-168 480-15
11-132 169-15 (3x)
99-137 544-05 3
11-335 902-15
11-341 902-15
11-330 277-15 (2x)
91-500 132-91
91-502 410-71/892
11-335 280-15
11-330 280-15
91-262 195-92
16-409 998-05
siehe Seite 25
see page 25
véase la página 25
见 25 页

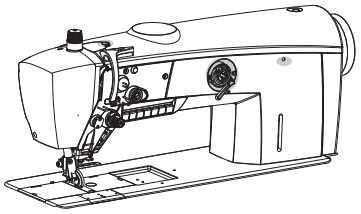

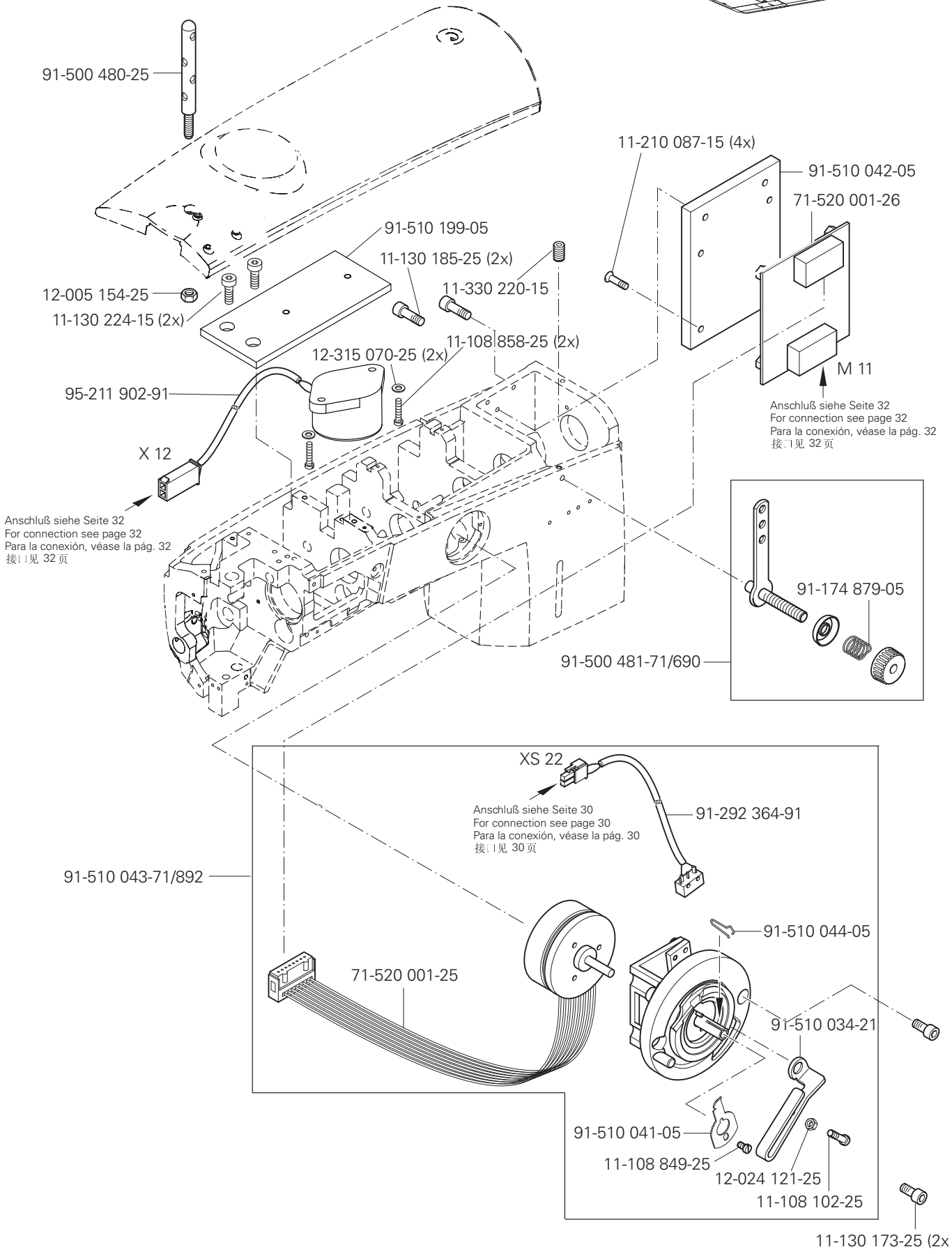

siehe Kapitel 2 Erläuterung der Schlüsselzeichen
see chapter 2 Explanation of key markings
véase el Cap. 2 Explicaciones de los signos clave
见第2章标记说明

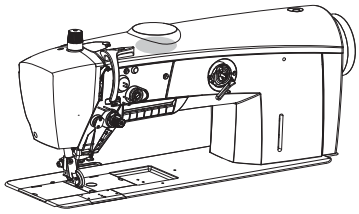

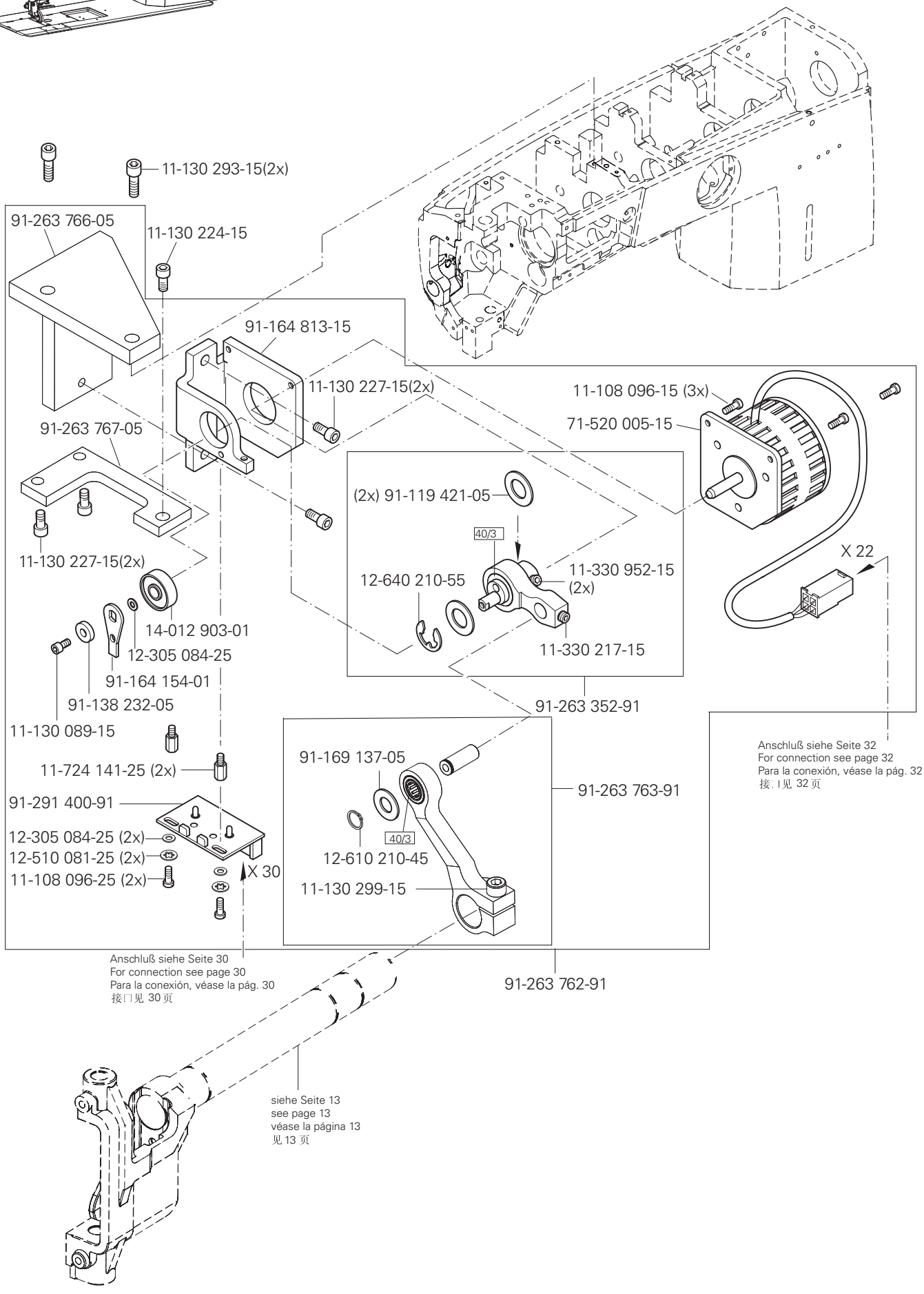
11-130 293-15(2x)
91-263 766-05
11-130 224-15
91-164 813-15
11-130 227-15(2x)
11-108 096-15 (3x)
71-520 005-15
91-263 767-05
(2x) 91-119 421-05
40/3
11-330 952-15 (2x)
12-640 210-55
11-330 217-15
X 22
11-130 227-15(2x)
14-012 903-01
12-305 084-25
91-164 154-01
91-138 232-05
11-130 089-15
91-263 352-91
11-724 141-25 (2x)
91-169 137-05
91-263 763-91
91-291 400-91
12-305 084-25 (2x)
12-510 081-25 (2x)
11-108 096-25 (2x)
X 30
40/3
12-610 210-45
11-130 299-15
Anschluß siehe Seite 32
For connection see page 32
Para la conexión, véase la pág. 32
接 . l 见 32 页
Anschluß siehe Seite 30
For connection see page 30
Para la conexión, véase la pág. 30
接口见 30 页
91-263 762-91
siehe Seite 13
see page 13
véase la página 13
见 13 页

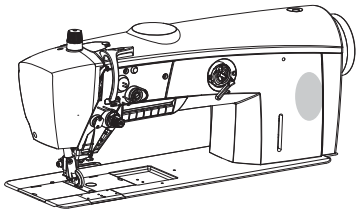

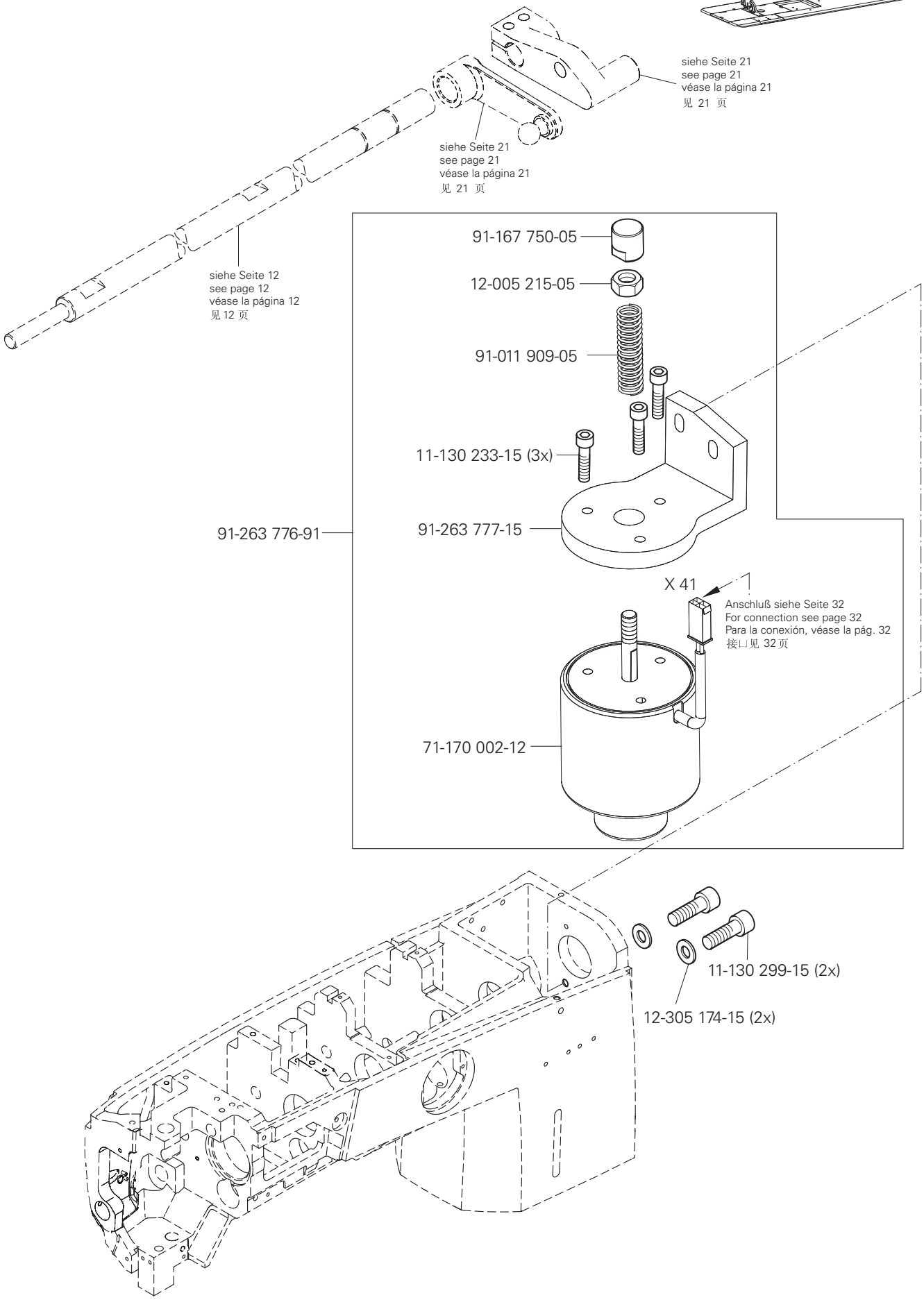

siehe Kapitel 2 Erläuterung der Schlüsselzeichen
see chapter 2 Explanation of key markings
véase el Cap. 2 Explicaciones de los signos clave
见第2章标记说明

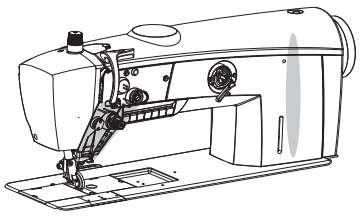

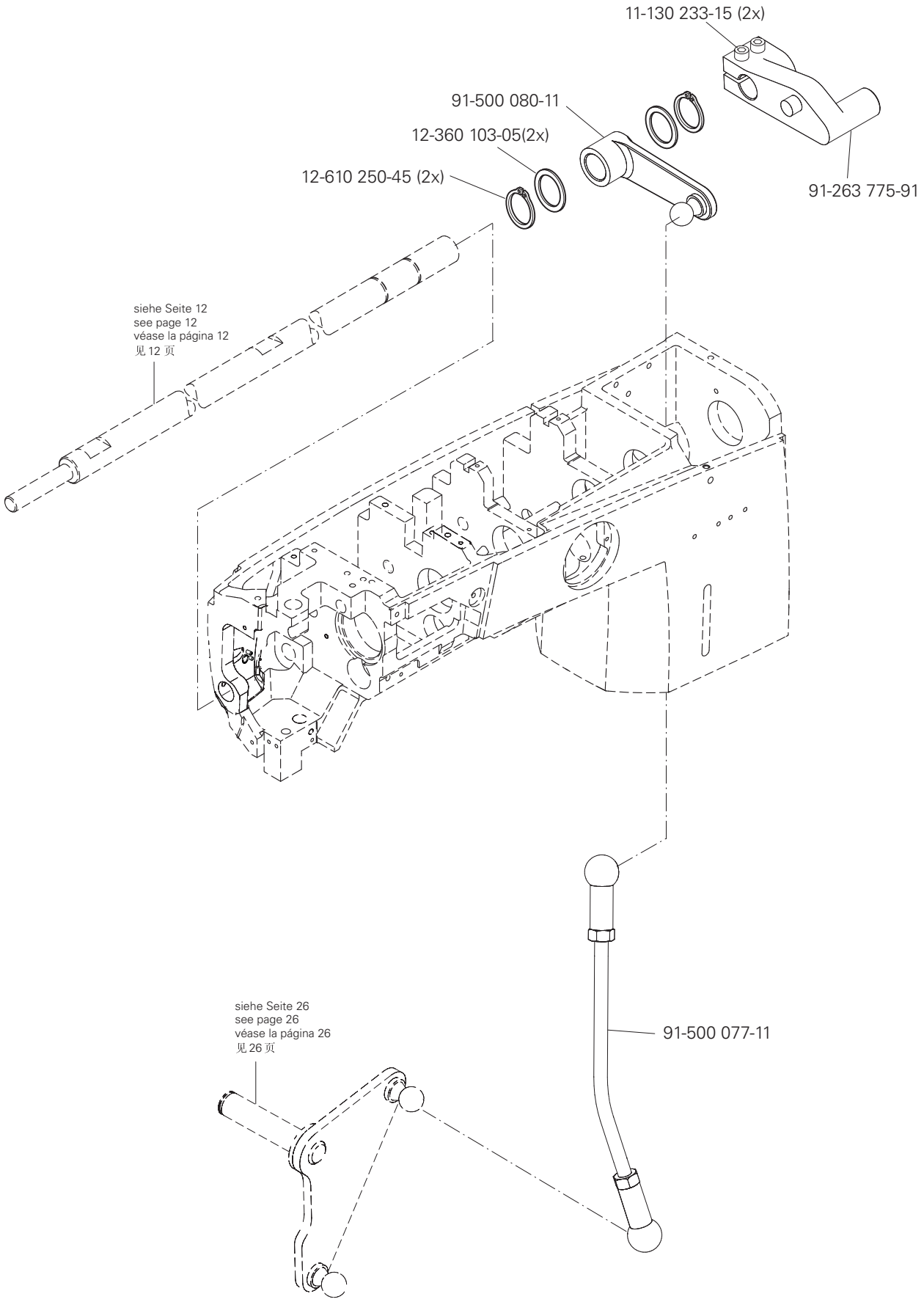
11-130 233-15 (2x)
91-500 080-11
12-360 103-05(2x)
12-610 250-45 (2x)
91-263 775-91
siehe Seite 12
see page 12
véase la página 12
见 12 页
91-500 077-11
siehe Seite 26
see page 26
véase la página 26
见 26 页

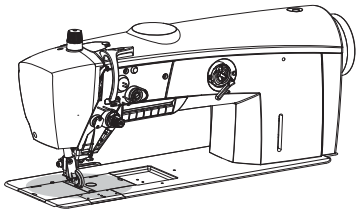

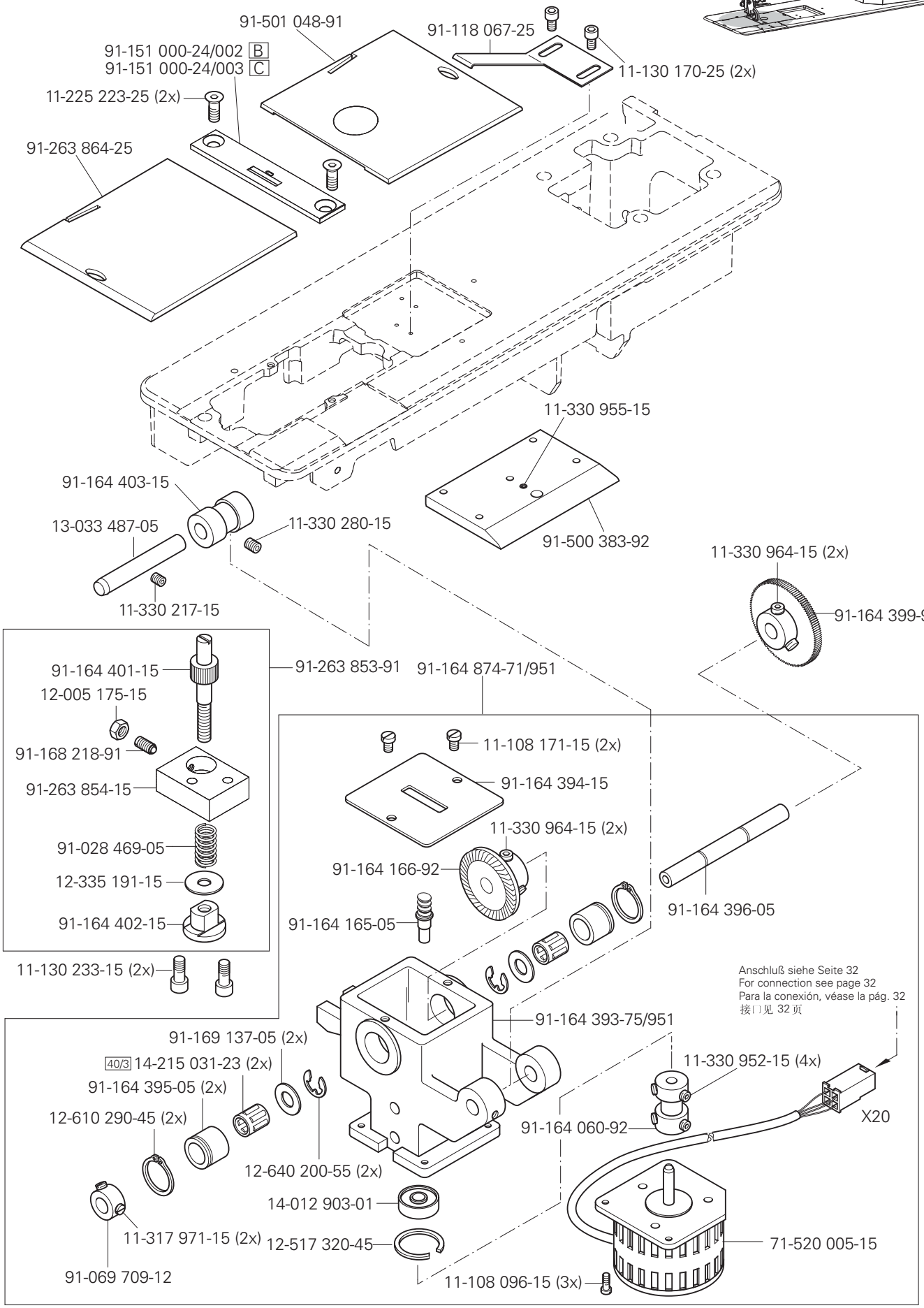

siehe Kapitel 2 Erläuterung der Schlüsselzeichen
see chapter 2 Explanation of key markings
véase el Cap. 2 Explicaciones de los signos clave
见第2章标记说明

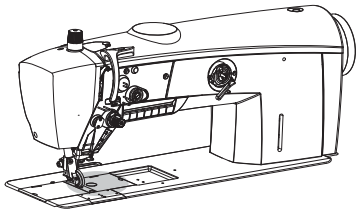

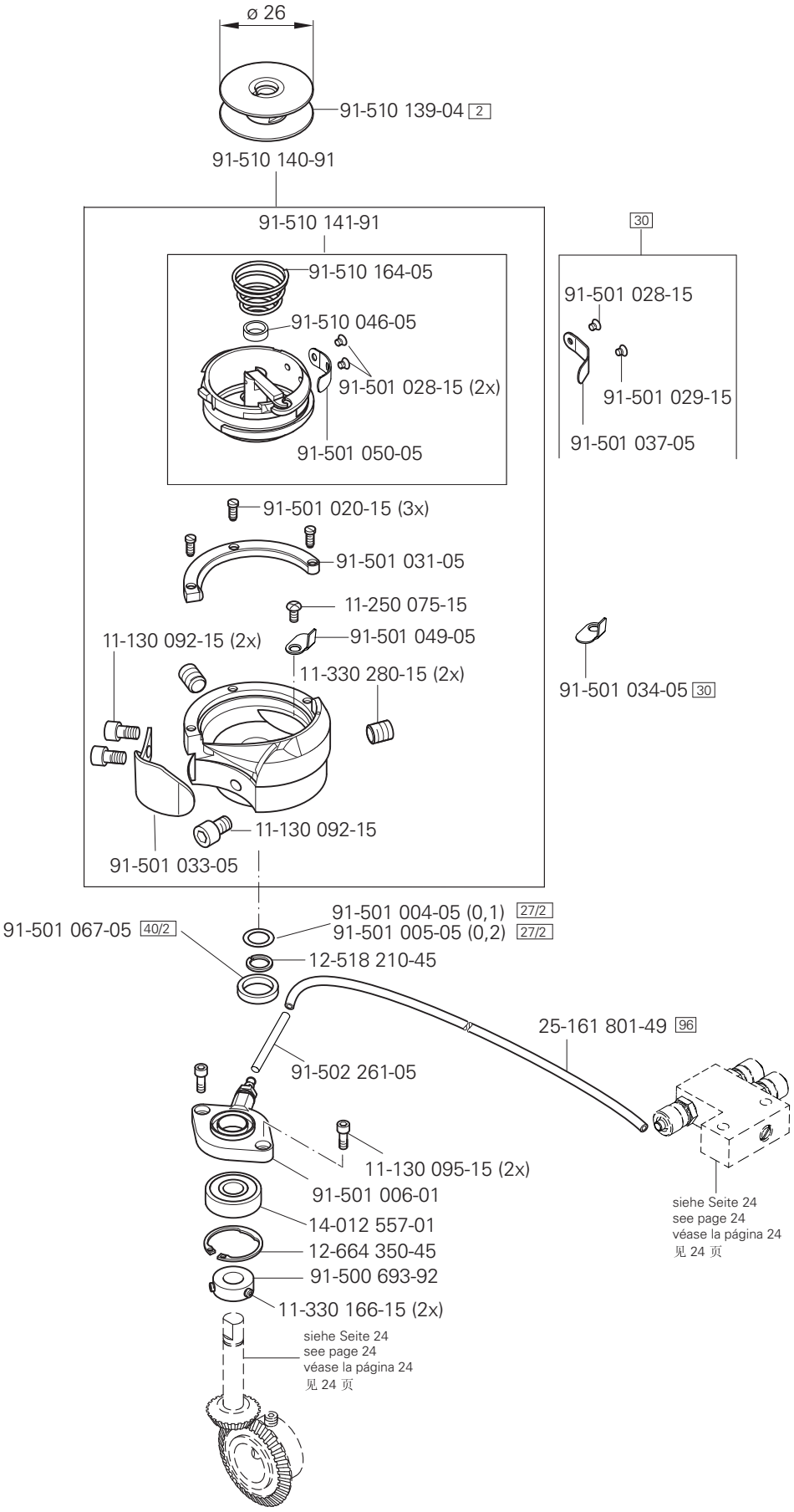
ø 26
91-510 139-04 2
91-510 140-91
91-510 141-91
91-510 164-05
91-510 046-05
91-501 028-15 (2x)
91-501 050-05
30
91-501 028-15
91-501 029-15
91-501 037-05
91-501 020-15 (3x)
91-501 031-05
11-250 075-15
91-501 049-05
11-130 092-15 (2x)
11-330 280-15 (2x)
91-501 034-05 30
11-130 092-15
91-501 033-05
91-501 004-05 (0,1) 27/2
91-501 005-05 (0,2) 27/2
91-501 067-05 40/2
12-518 210-45
25-161 801-49 96
91-502 261-05
11-130 095-15 (2x)
91-501 006-01
14-012 557-01
12-664 350-45
91-500 693-92
11-330 166-15 (2x)
siehe Seite 24
see page 24
véase la página 24
见 24 页
siehe Seite 24
see page 24
véase la página 24
见 24 页

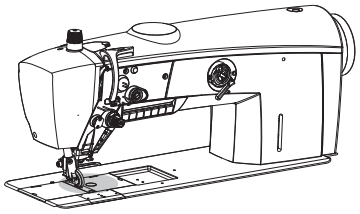

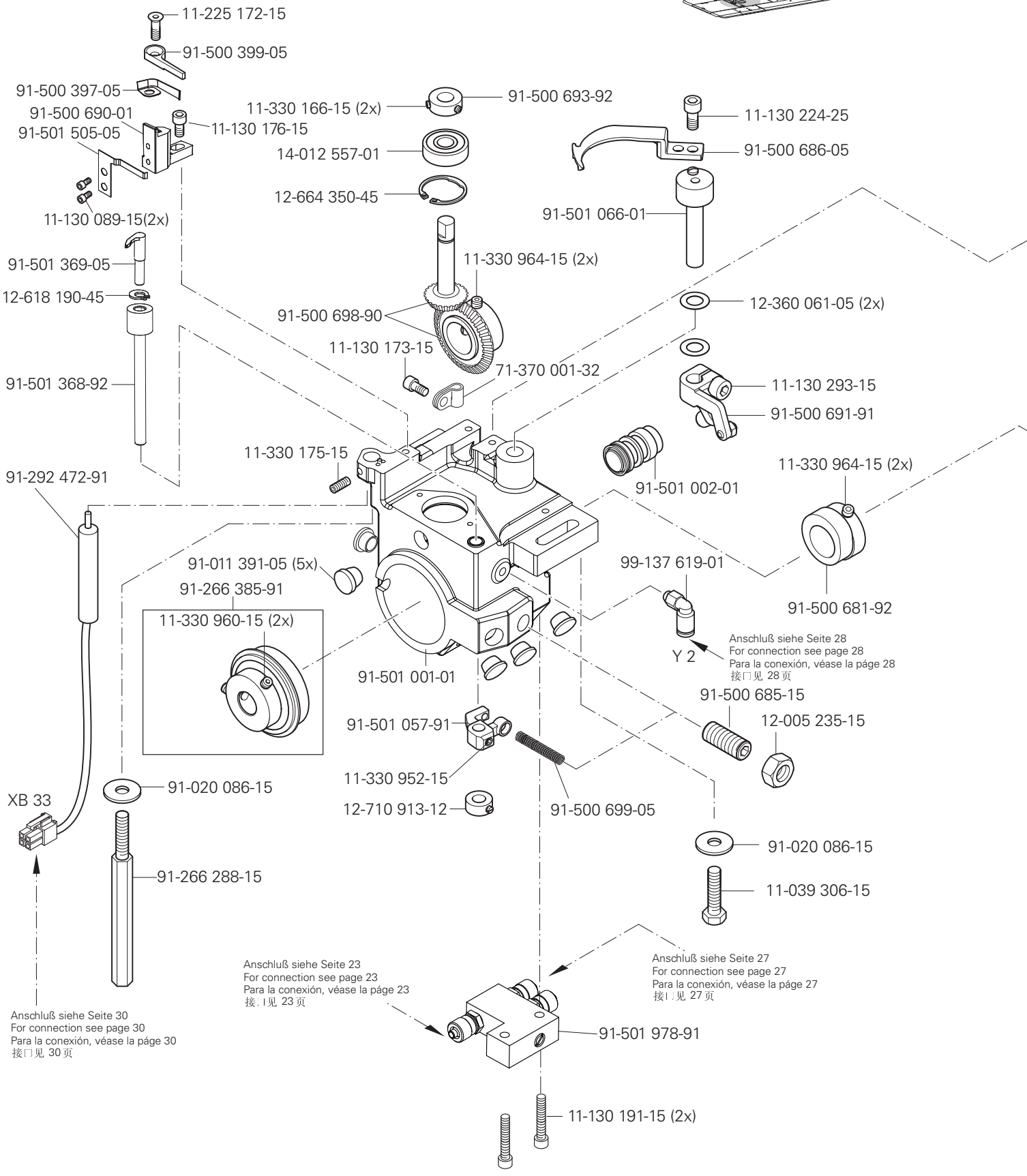

siehe Kapitel 2 Erläuterung der Schlüsselzeichen
see chapter 2 Explanation of key markings
véase el Cap. 2 Explicaciones de los signos clave
见第2章标记说明

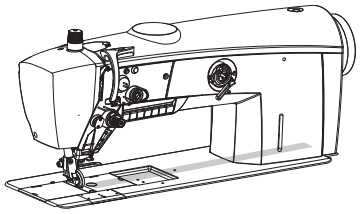

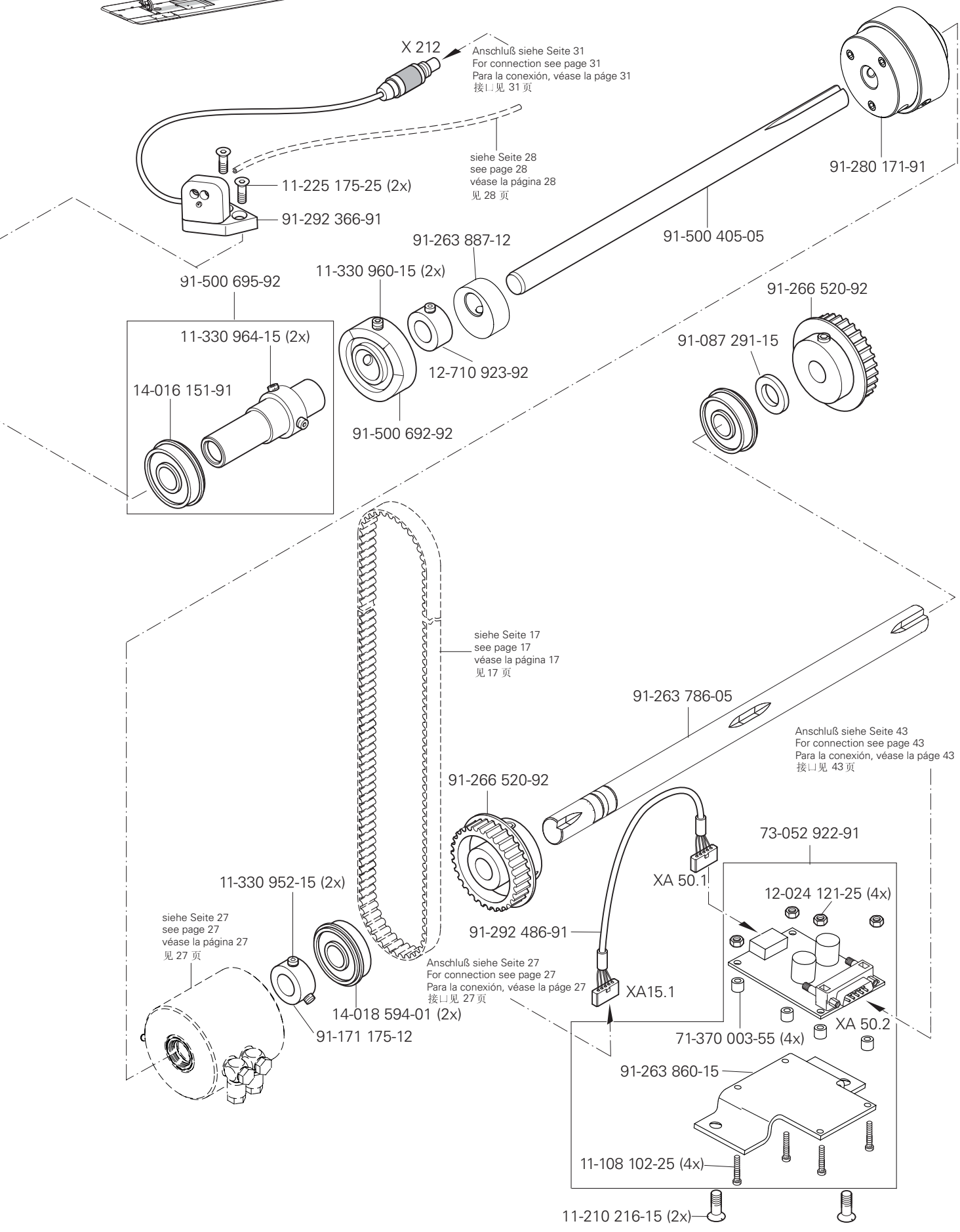
X 212
Anschluß siehe Seite 31
For connection see page 31
Para la conexión, véase la páge 31
接口见 31 页
siehe Seite 28
see page 28
véase la página 28
见 28 页
11-225 175-25 (2x)
91-292 366-91
91-280 171-91
91-500 405-05
91-263 887-12
11-330 960-15 (2x)
91-500 695-92
11-330 964-15 (2x)
14-016 151-91
12-710 923-92
91-500 692-92
91-266 520-92
91-087 291-15
siehe Seite 17
see page 17
véase la página 17
见 17 页
91-263 786-05
Anschluß siehe Seite 43
For connection see page 43
Para la conexión, véase la páge 43
接口见 43 页
91-266 520-92
73-052 922-91
XA 50.1
12-024 121-25 (4x)
11-330 952-15 (2x)
siehe Seite 27
see page 27
véase la página 27
见 27 页
91-292 486-91
Anschluß siehe Seite 27
For connection see page 27
Para la conexión, véase la páge 27
接口见 27 页
XA15.1
XA 50.2
14-018 594-01 (2x)
91-171 175-12
71-370 003-55 (4x)
91-263 860-15
11-108 102-25 (4x)
11-210 216-15 (2x)

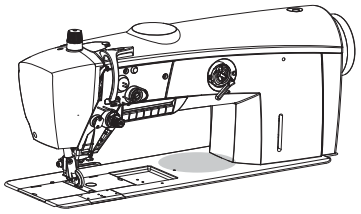

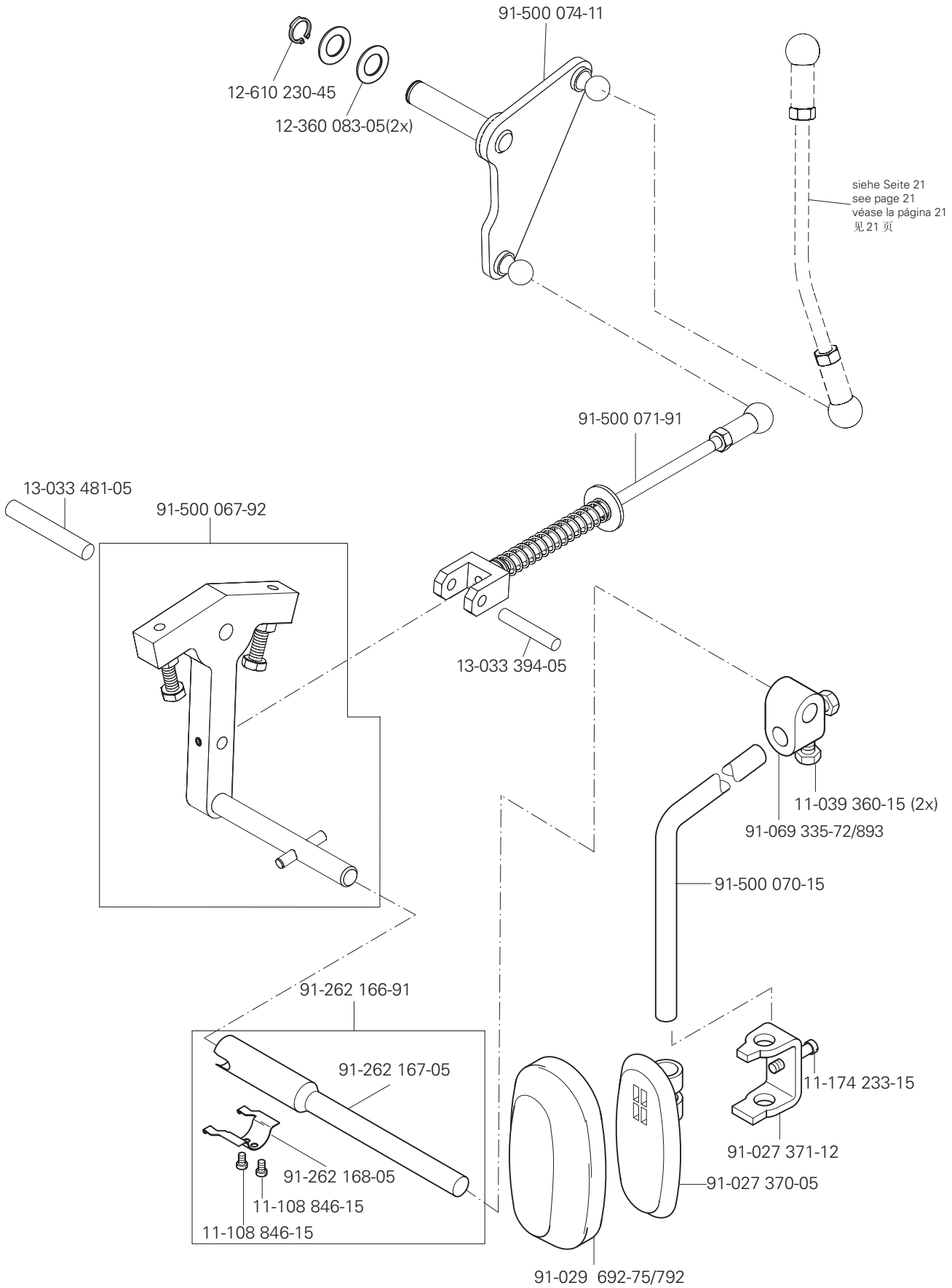

siehe Kapitel 2 Erläuterung der Schlüsselzeichen
see chapter 2 Explanation of key markings
véase el Cap. 2 Explicaciones de los signos clave
见第2章标记说明

PFAFF Industrial

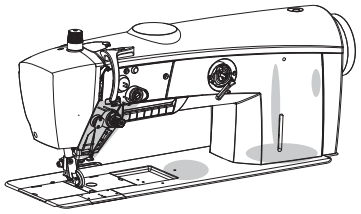

11-130 227-25
12-305 144-15
91-500 147-71/766
XA 15.2 Anschluß siehe Seite 33
For connection see page 33
Para la conexión, véase la páge 33
接口见 33 页
XA 15.1 Anschluß siehe Seite 25
For connection see page 25
Para la conexión, véase la páge 25
接口见 25 页
74-052 893-91
siehe Seite 13
see page 13
véase la página 13
见 13 页
11-108 353-15
15-120 725-05
12-024 171-25 (2x)
11-130 251-15 (2x)
25-161 801-49 96
12-305 144-15 (2x)
91-500 241-75/690
26-536 302-09 96
25-161 801-52 96
25-161 801-49 96
71-370 004-28 (2x)
siehe Seite 23
see page 23
véase la página 23
见 23 页
91-502 258-91
12-005 175-15
96 25-161 801-49
91-268 655-05(2x)
91-046 879-05(2x)
15-125 061-05(2x)
91-501 813-91
91-500 185-05(2x)
96 25-161 801-49
siehe Seite 24
see page 24
véase la página 24
见 24 页
96 25-161 801-49
96 25-161 801-49
11-210 216-15 (2x)
99-135 002-95
11-210 248-15
96 25-161 801-49
91-500 187-15

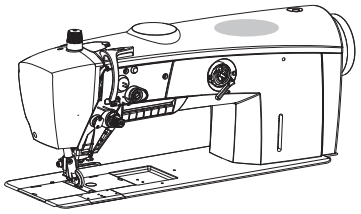

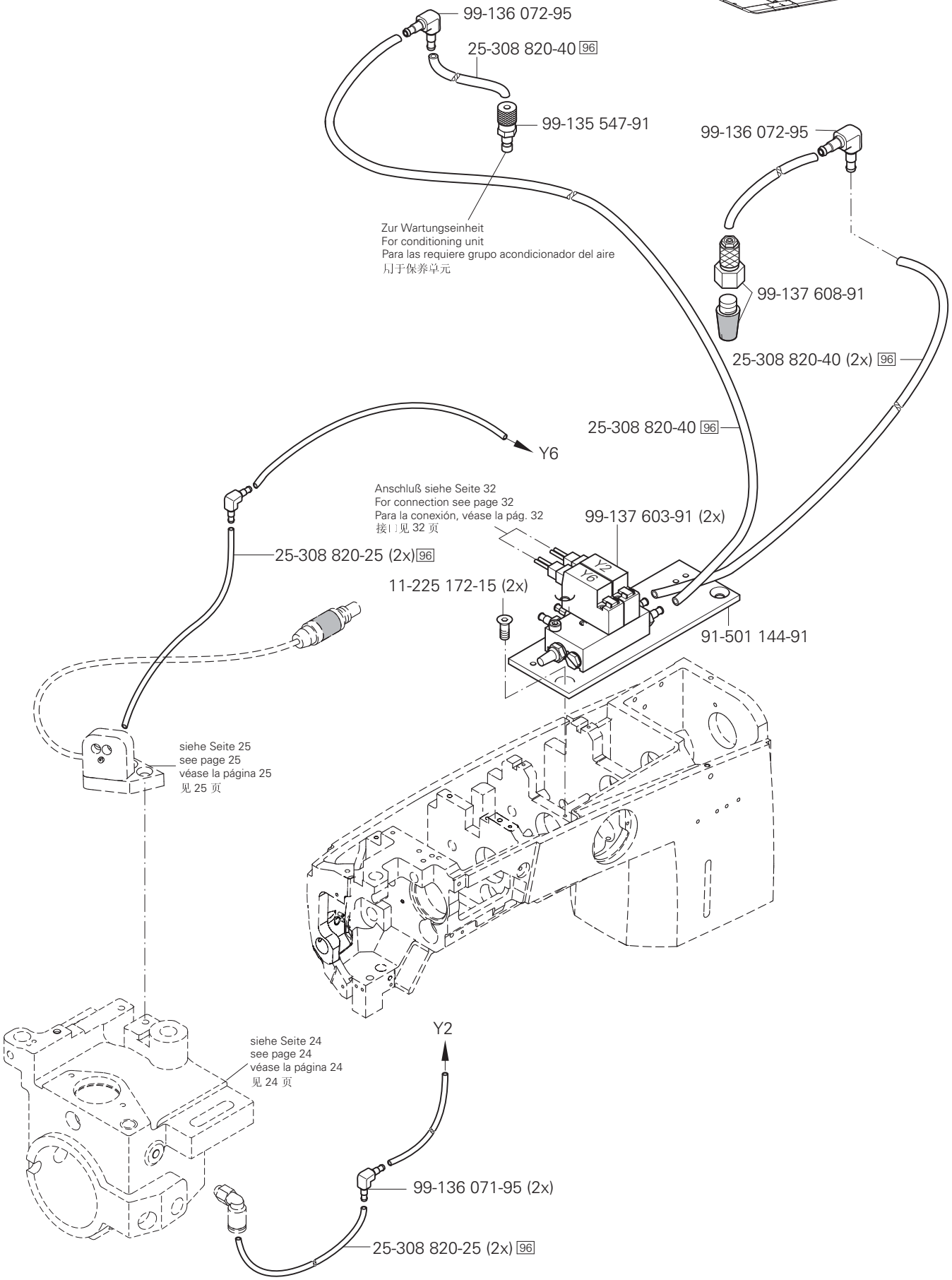

siehe Kapitel 2 Erläuterung der Schlüsselzeichen
see chapter 2 Explanation of key markings
véase el Cap. 2 Explicaciones de los signos clave
见第2章标记说明

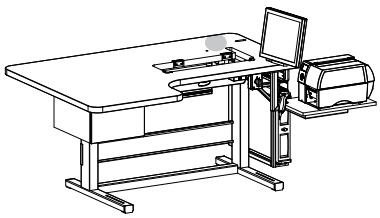

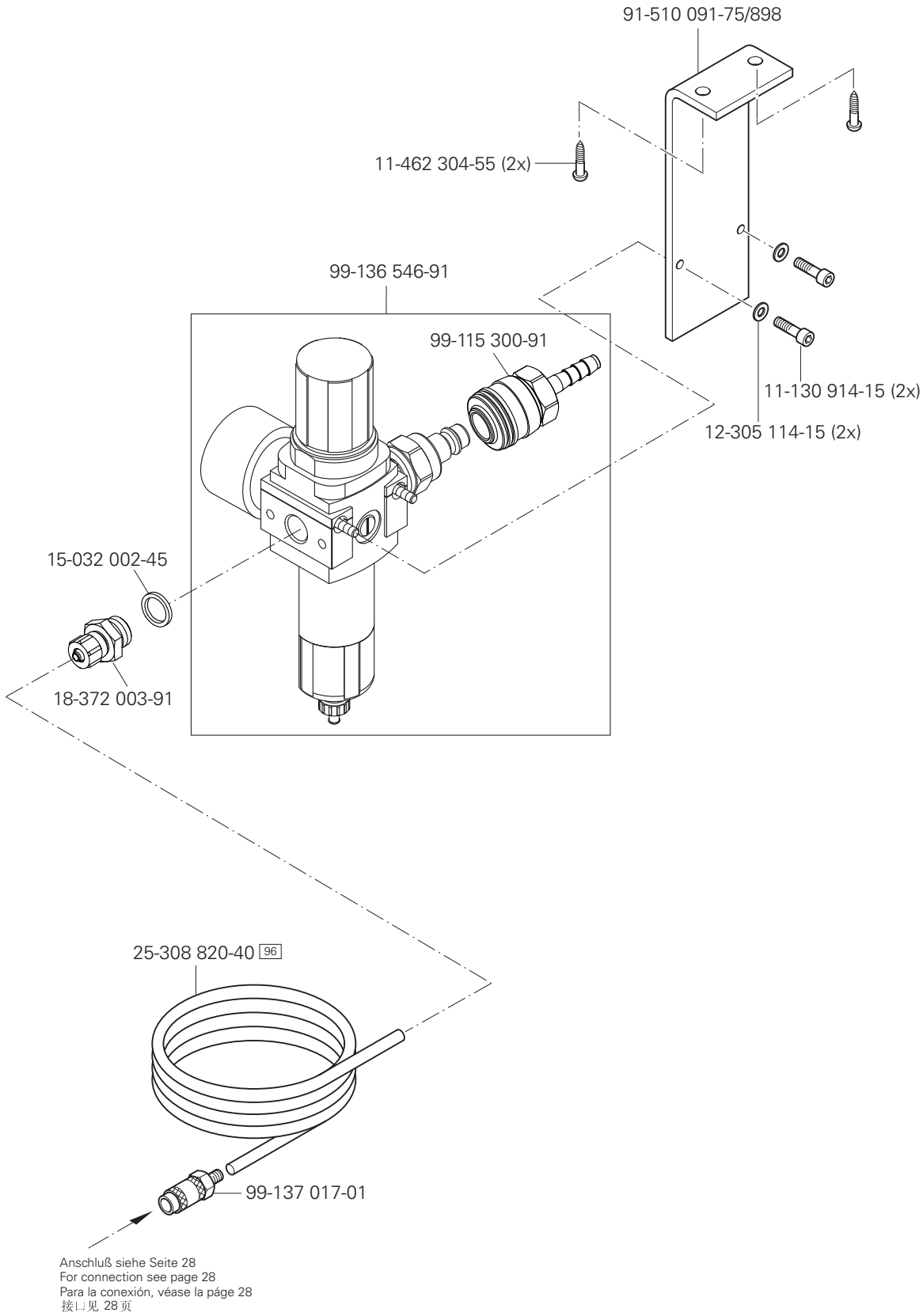
91-510 091-75/898
11-462 304-55 (2x)
99-136 546-91
99-115 300-91
11-130 914-15 (2x)
12-305 114-15 (2x)
15-032 002-45
18-372 003-91
25-308 820-40 96
99-137 017-01
Anschluß siehe Seite 28
For connection see page 28
Para la conexión, véase la página 28
接口见 28 页

Kabelbaum zum Oberteil
Cable tree to sewing head
Mazo de cables para el cabezal
上部机器电缆束

PFAFF 3721

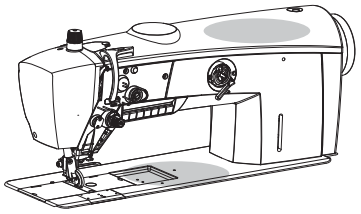

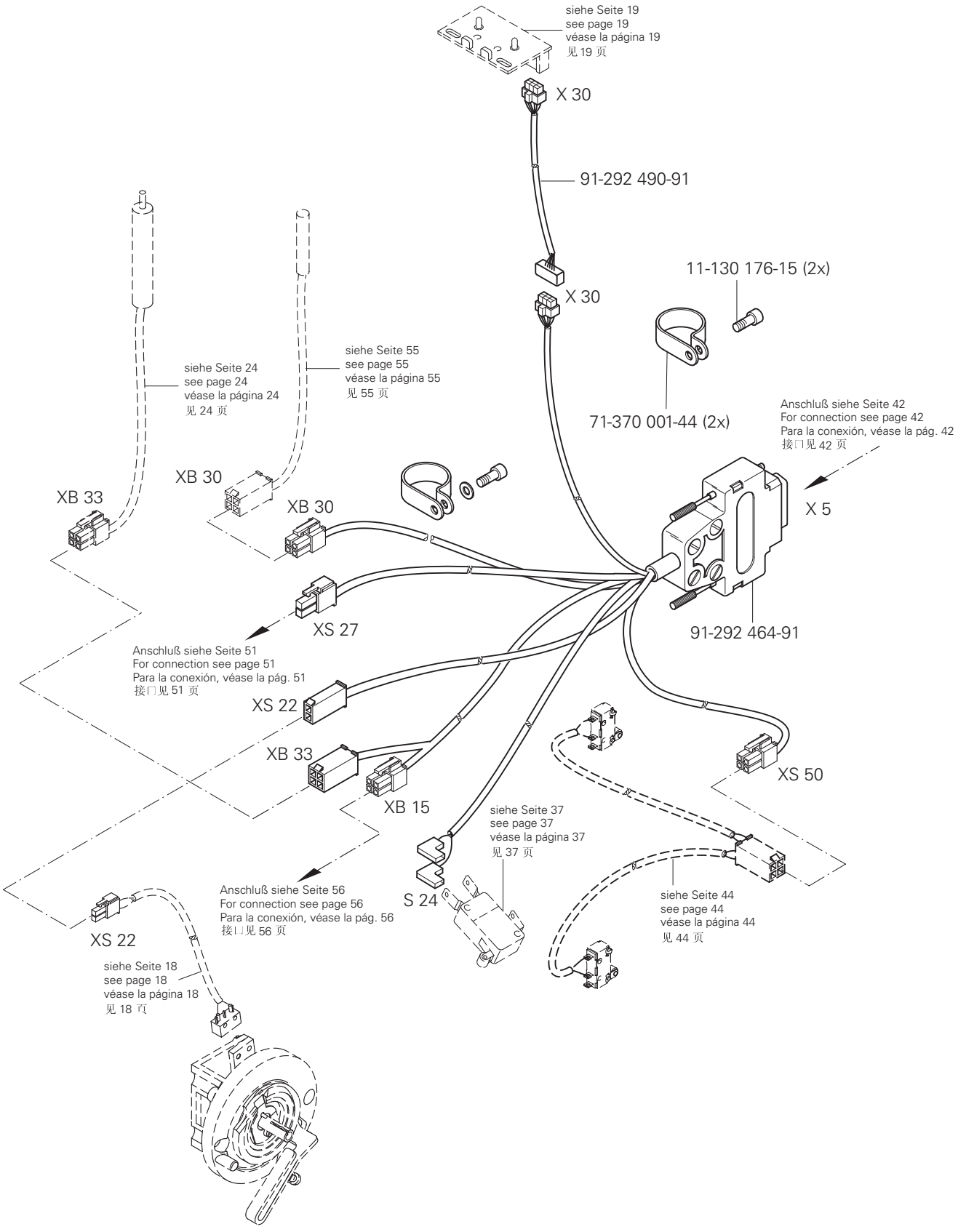

siehe Kapitel 2 Erläuterung der Schlüsselzeichen
see chapter 2 Explanation of key markings
véase el Cap. 2 Explicaciones de los signos clave
见第2章标记说明

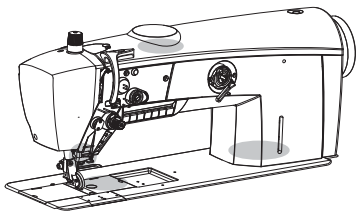

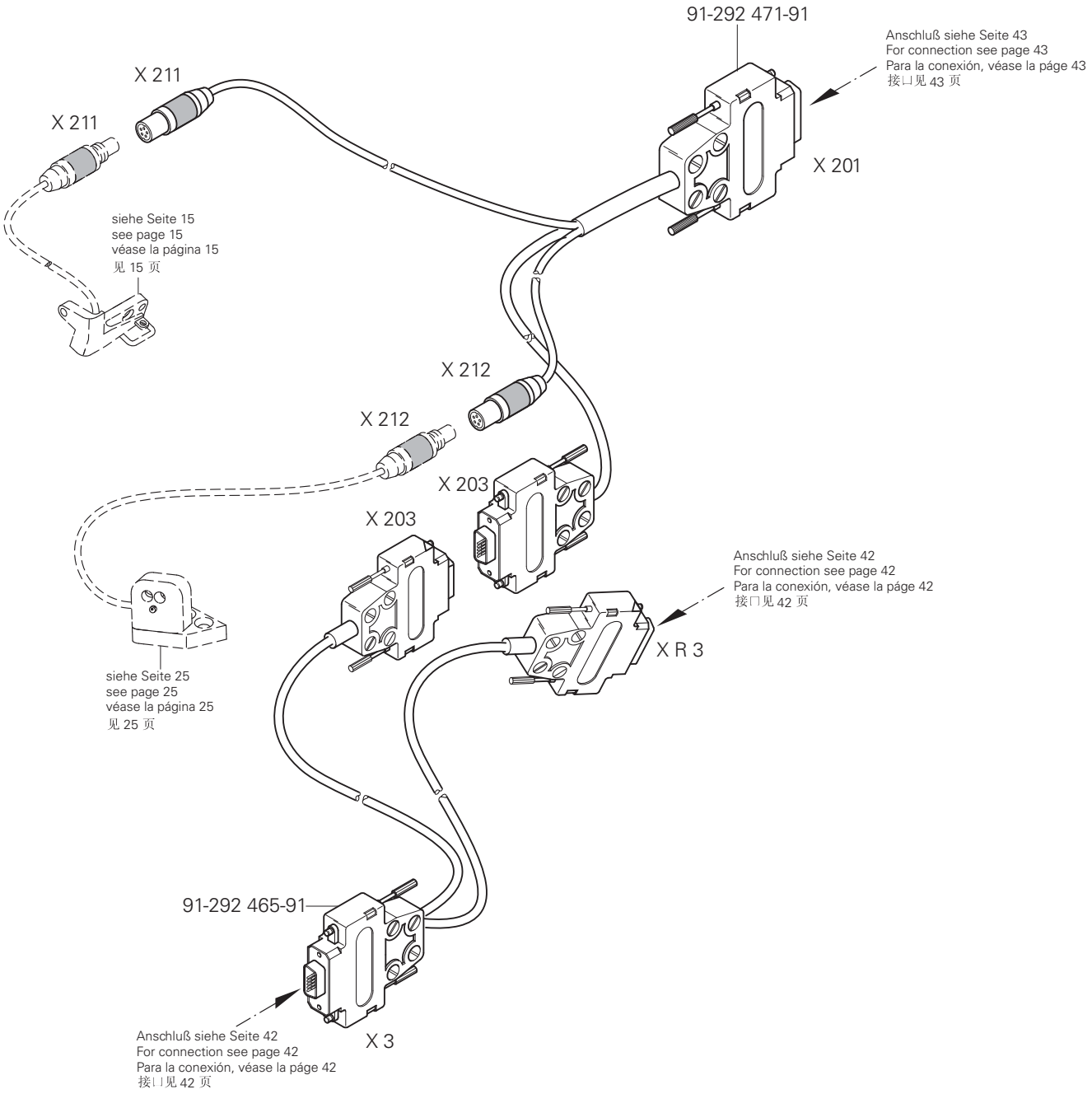
91-292 471-91
Anschluß siehe Seite 43
For connection see page 43
Para la conexión, véase la páge 43
接口见 43 页
X 211
X 211
X 201
siehe Seite 15
see page 15
véase la página 15
见 15 页
X 212
X 212
X 203
X 203
Anschluß siehe Seite 42
For connection see page 42
Para la conexión, véase la páge 42
接口见 42 页
X R 3
siehe Seite 25
see page 25
véase la página 25
见 25 页
91-292 465-91
Anschluß siehe Seite 42
For connection see page 42
Para la conexión, véase la páge 42
接口见 42 页
X 3

Kabelbaum zum Oberteil
Cable tree to sewing head
Mazo de cables para el cabezal
上部机器电缆束

PFAFF 3721

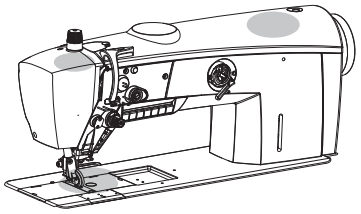

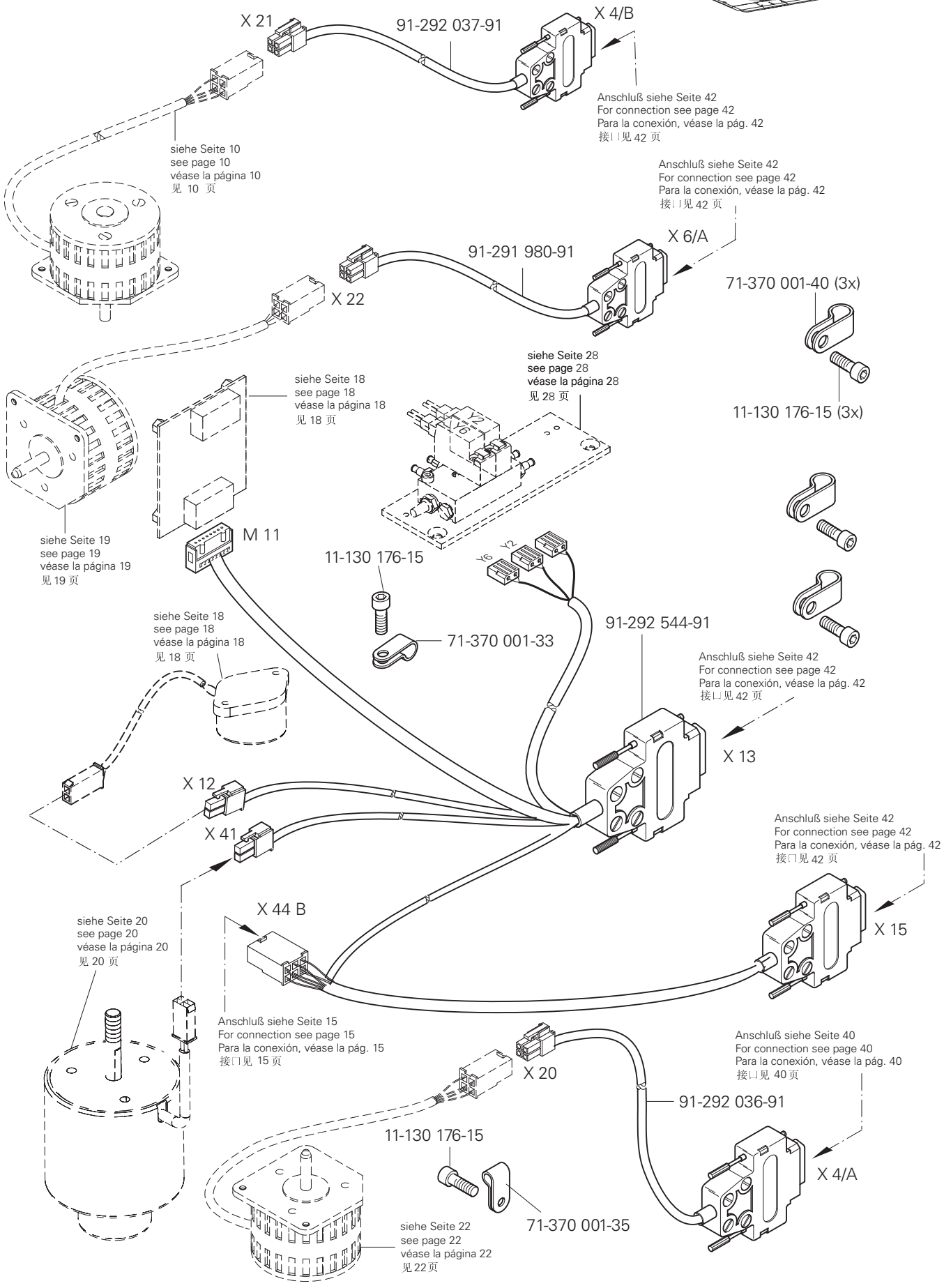

siehe Kapitel 2 Erläuterung der Schlüsselzeichen
see chapter 2 Explanation of key markings
véase el Cap. 2 Explicaciones de los signos clave
见第2章标记说明

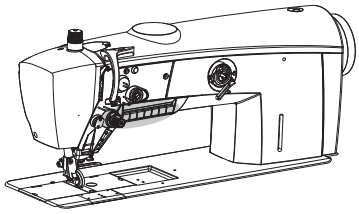

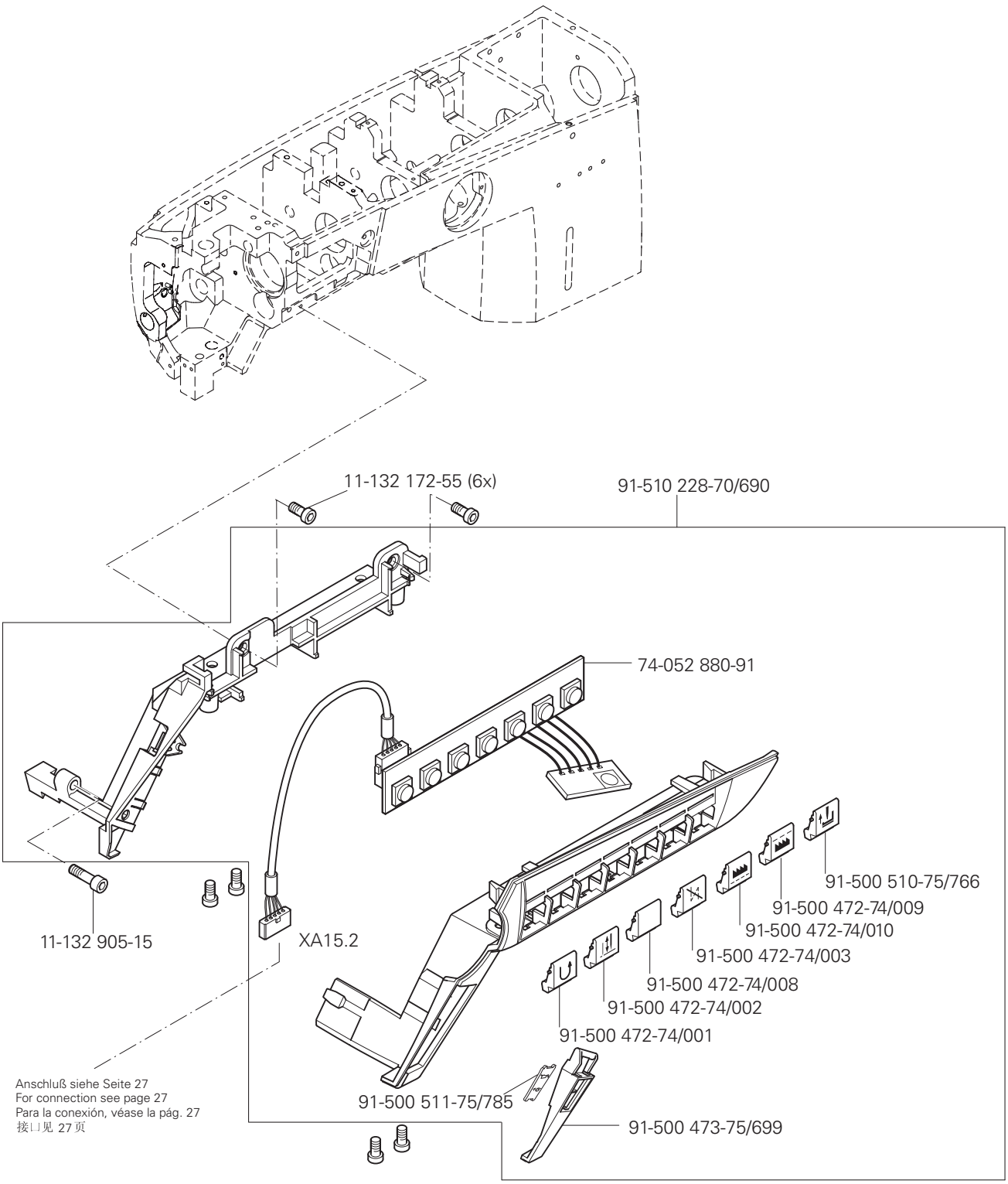
11-132 172-55 (6x)
91-510 228-70/690
74-052 880-91
11-132 905-15
XA15.2
91-500 510-75/766
91-500 472-74/009
91-500 472-74/010
91-500 472-74/003
91-500 472-74/008
91-500 472-74/002
91-500 472-74/001
91-500 511-75/785
91-500 473-75/699
Anschluß siehe Seite 27
For connection see page 27
Para la conexión, véase la pág. 27
接口见 27 页

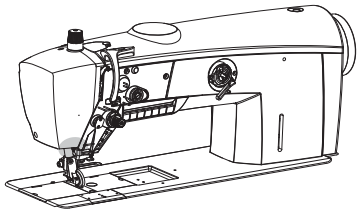

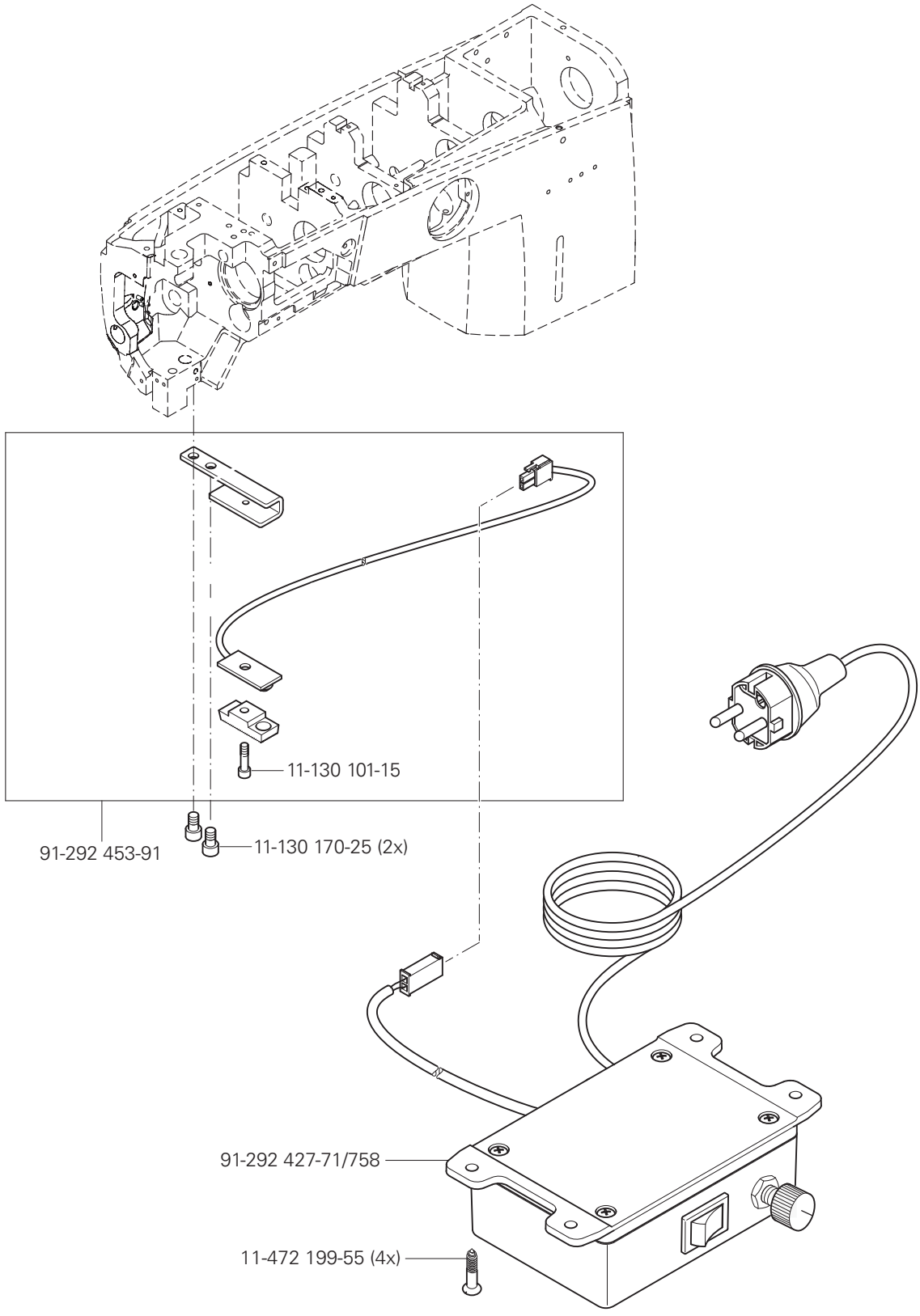

siehe Kapitel 2 Erläuterung der Schlüsselzeichen
see chapter 2 Explanation of key markings
véase el Cap. 2 Explicaciones de los signos clave
见第2章标记说明

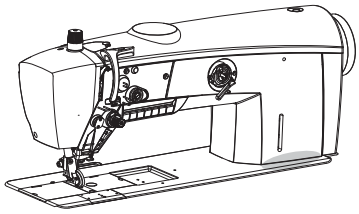

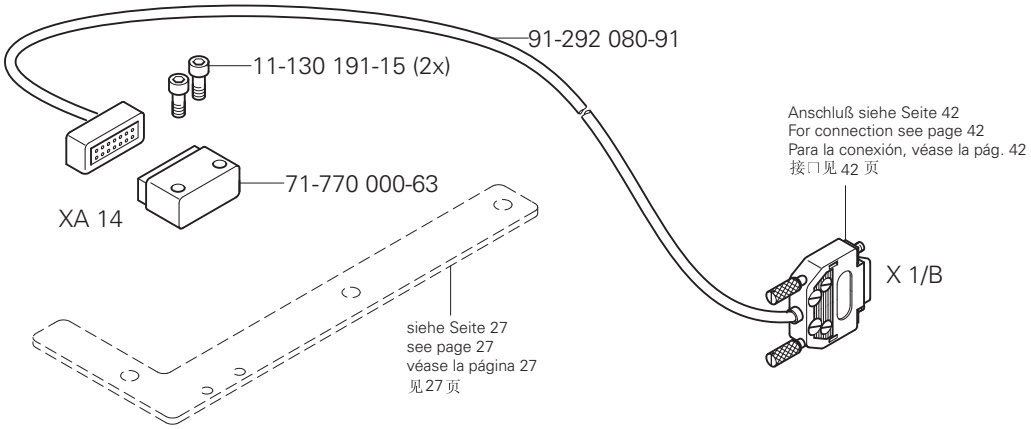
91-292 080-91
11-130 191-15 (2x)
71-770 000-63
XA 14
Anschluß siehe Seite 42
For connection see page 42
Para la conexión, véase la pág. 42
接口见 42 页
X 1/B
siehe Seite 27
see page 27
véase la página 27
见 27 页

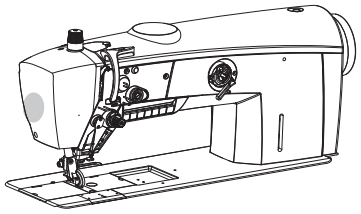

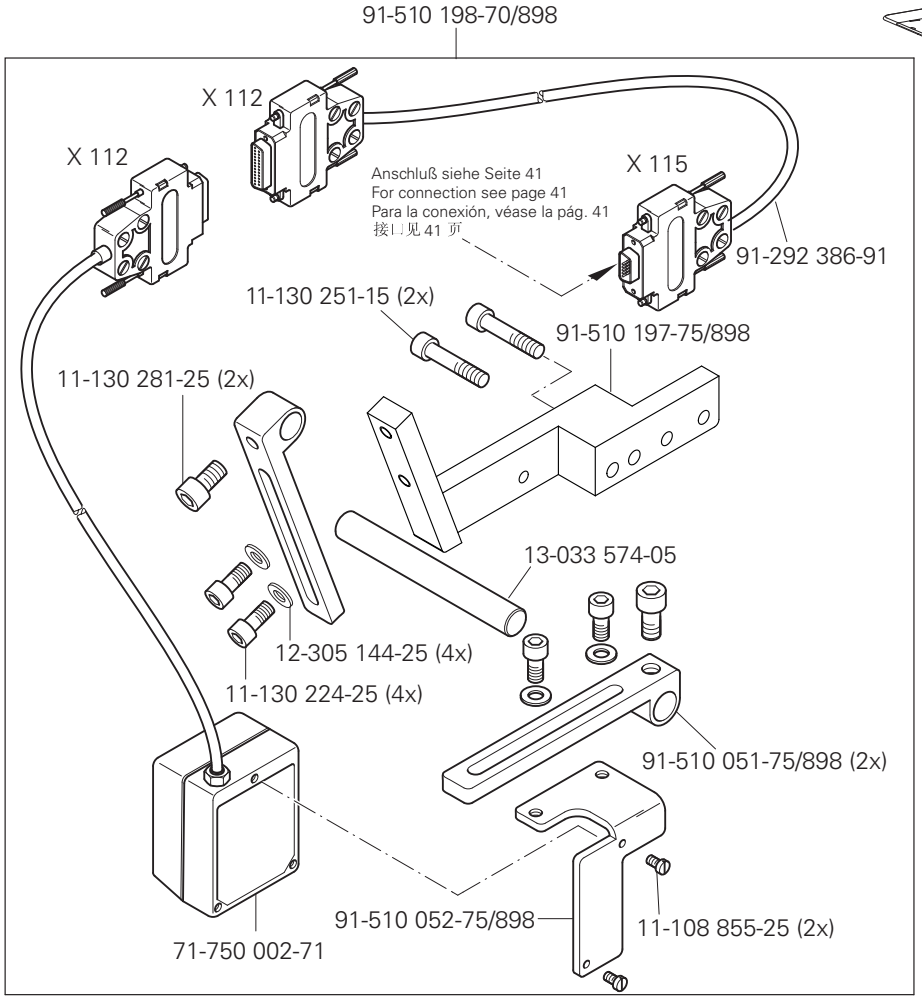

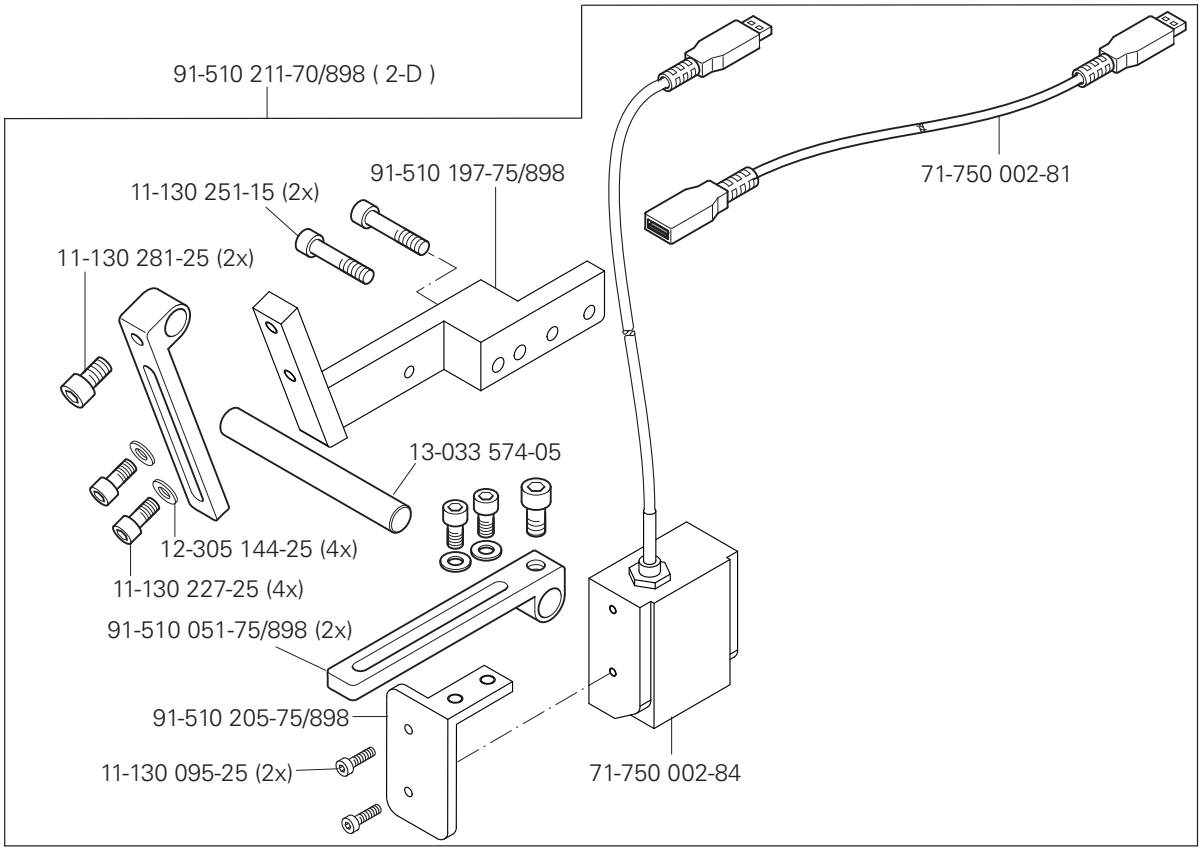

siehe Kapitel 2 Erläuterung der Schlüsselzeichen
see chapter 2 Explanation of key markings
véase el Cap. 2 Explicaciones de los signos clave
见第2章标记说明

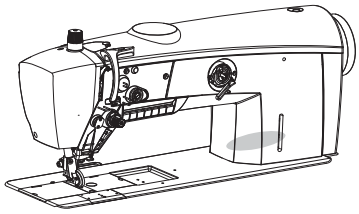

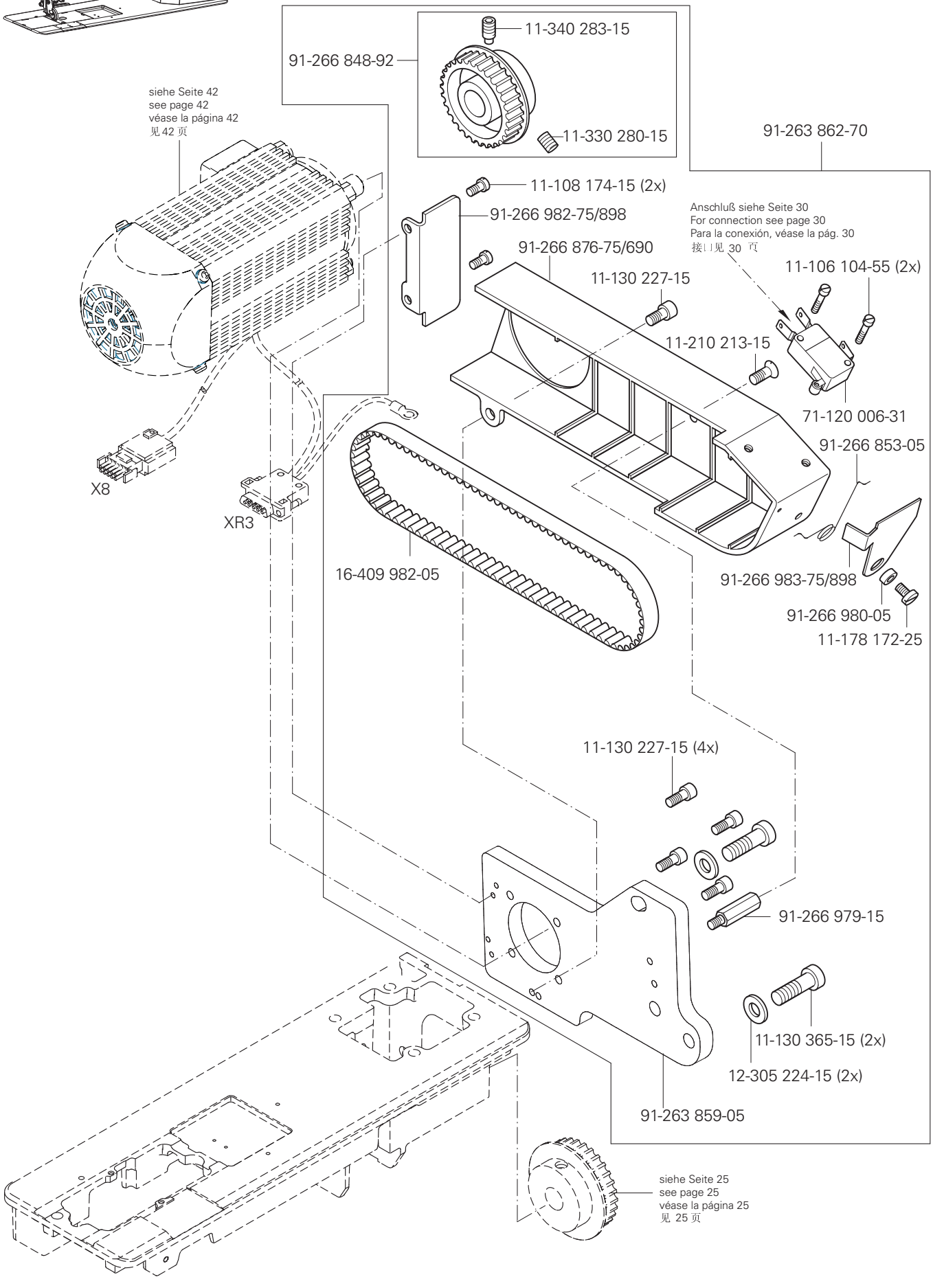
11-340 283-15
91-266 848-92
11-330 280-15
siehe Seite 42
see page 42
véase la página 42
见 42 页
91-263 862-70
11-108 174-15 (2x)
91-266 982-75/898
Anschluß siehe Seite 30
For connection see page 30
Para la conexión, véase la pág. 30
接口见 30 页
91-266 876-75/690
11-106 104-55 (2x)
11-130 227-15
11-210 213-15
71-120 006-31
91-266 853-05
X8
XR3
16-409 982-05
91-266 983-75/898
91-266 980-05
11-178 172-25
11-130 227-15 (4x)
91-266 979-15
11-130 365-15 (2x)
12-305 224-15 (2x)
91-263 859-05
siehe Seite 25
see page 25
véase la página 25
见 25 页

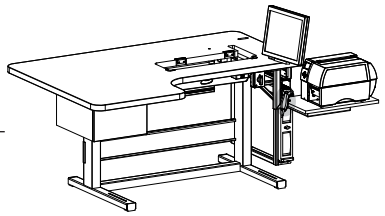

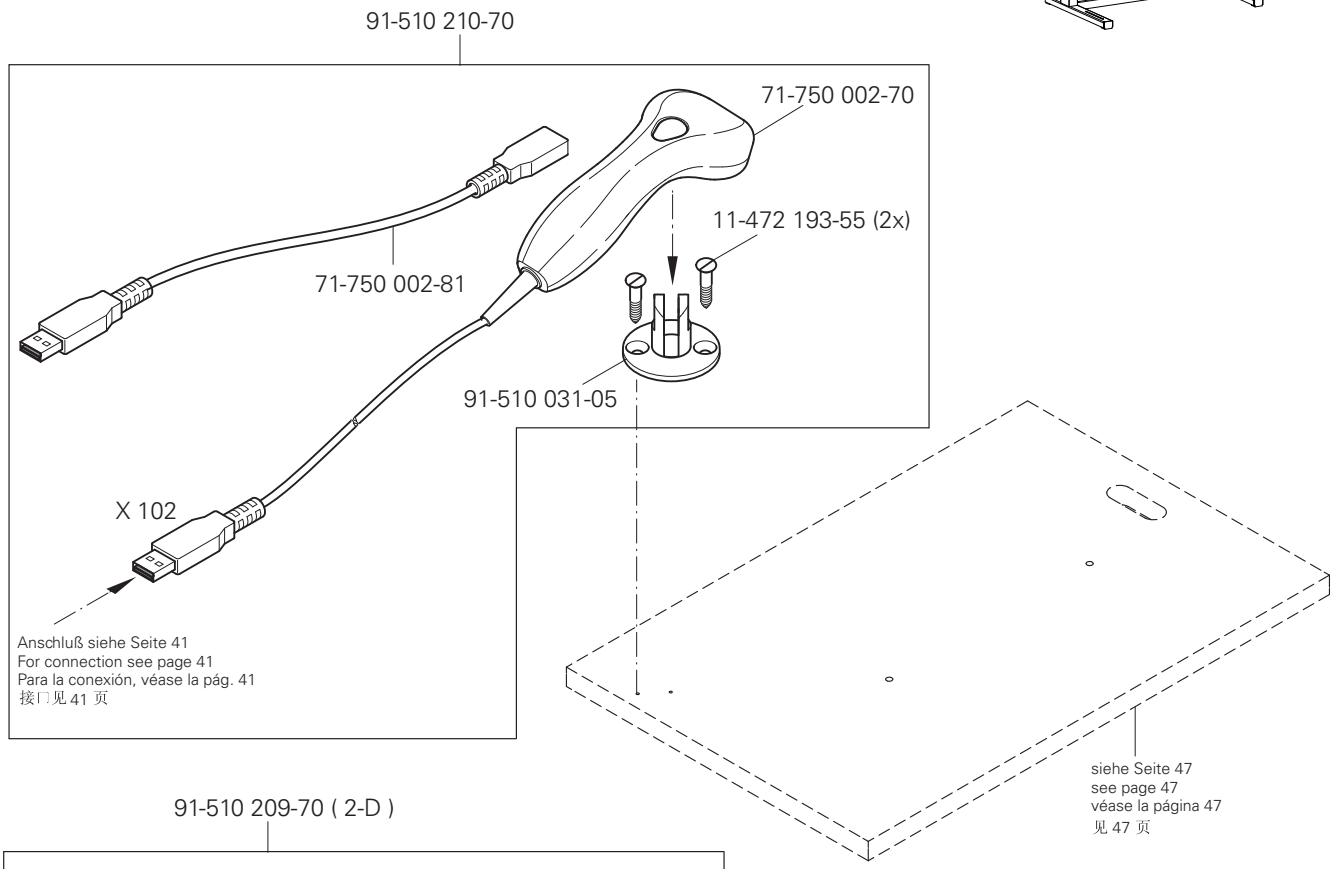
91-510 210-70
71-750 002-70
11-472 193-55 (2x)
71-750 002-81
91-510 031-05
X 102
Anschluß siehe Seite 41
For connection see page 41
Para la conexión, véase la pág. 41
接口见 41 页
siehe Seite 47
see page 47
véase la página 47
见 47 页

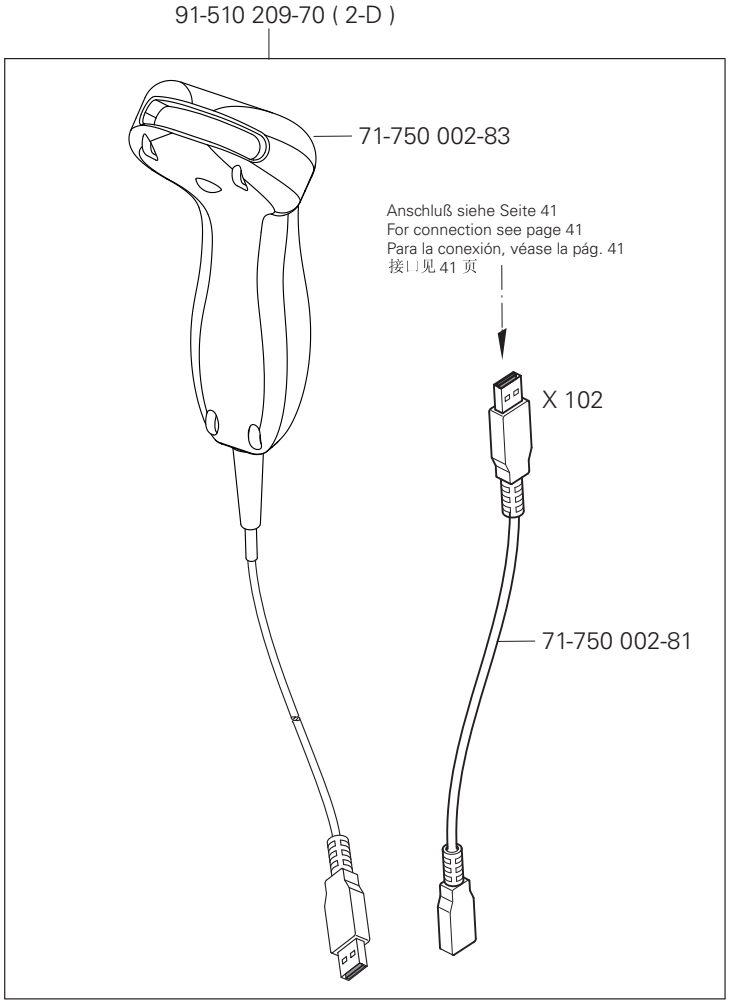
91-510 209-70 (2-D)
71-750 002-83
Anschluß siehe Seite 41
For connection see page 41
Para la conexión, véase la pág. 41
接口见 41 页
X 102
71-750 002-81

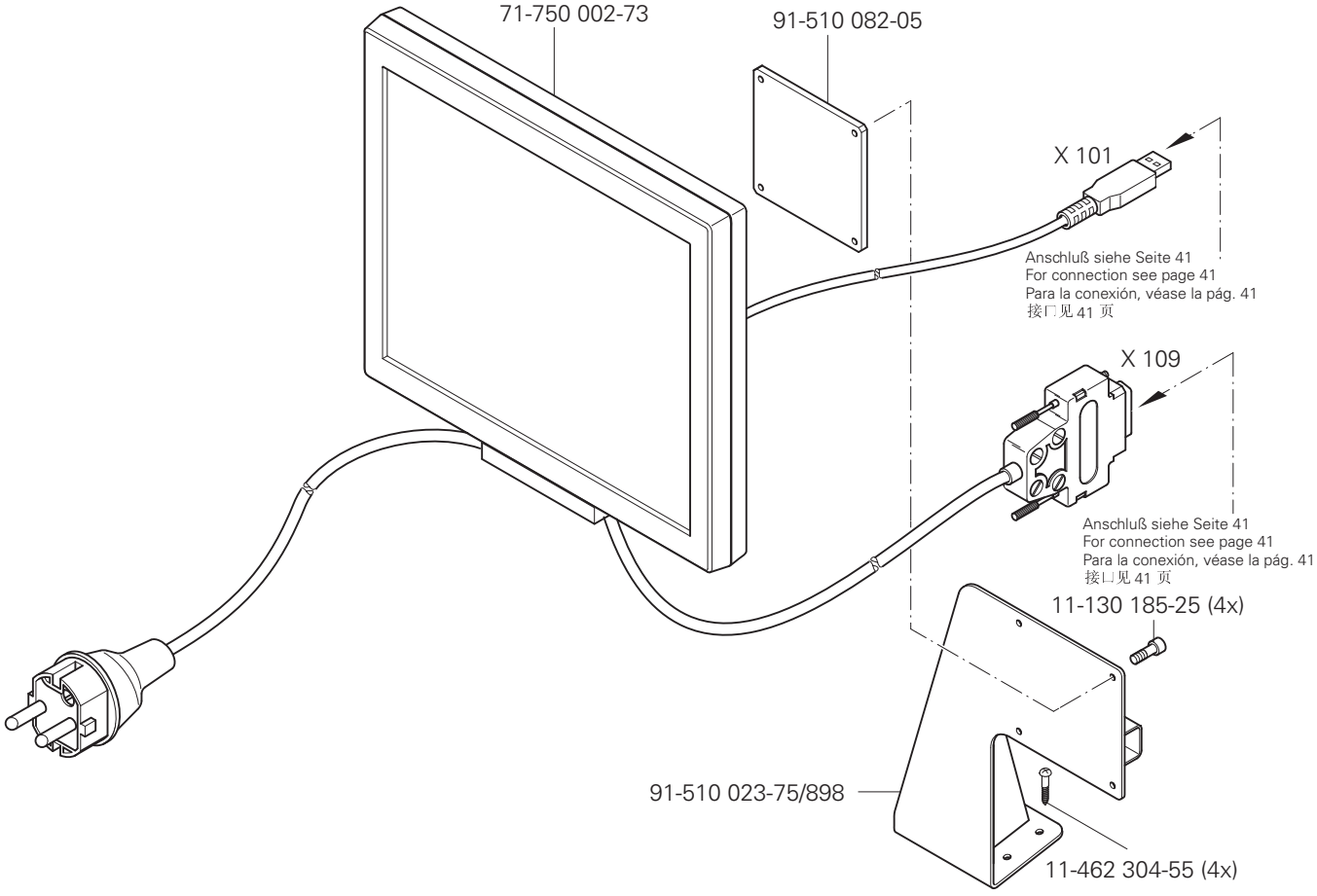
71-750 002-73
91-510 082-05
X 101
Anschluß siehe Seite 41
For connection see page 41
Para la conexión, véase la pág. 41
接口见 41 页
X 109
Anschluß siehe Seite 41
For connection see page 41
Para la conexión, véase la pág. 41
接口见 41 页
11-130 185-25 (4x)
91-510 023-75/898
11-462 304-55 (4x)

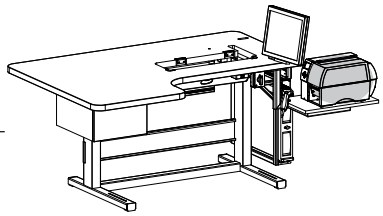

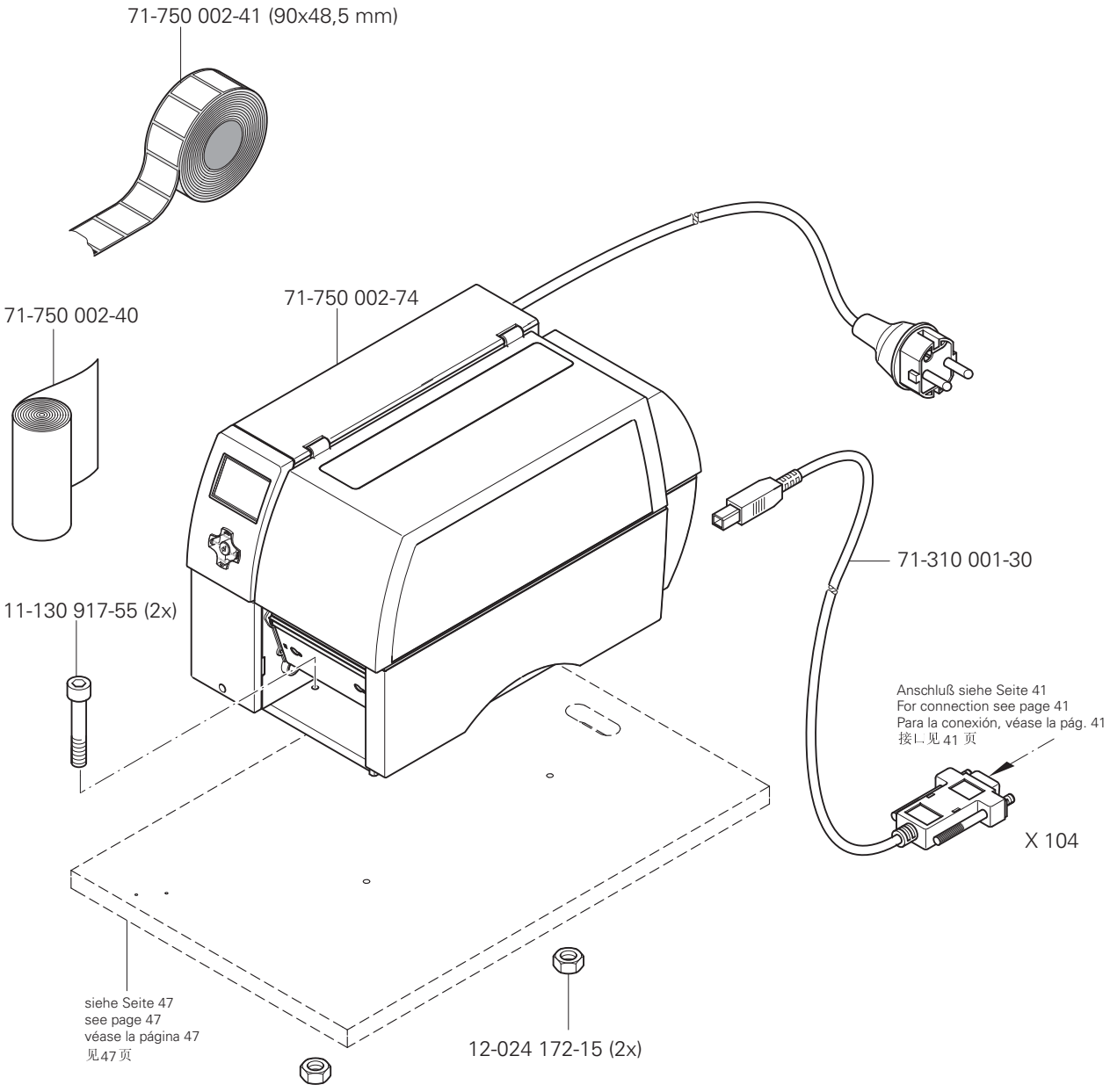

siehe Kapitel 2 Erläuterung der Schlüsselzeichen
see chapter 2 Explanation of key markings
véase el Cap. 2 Explicaciones de los signos clave
见第2章标记说明

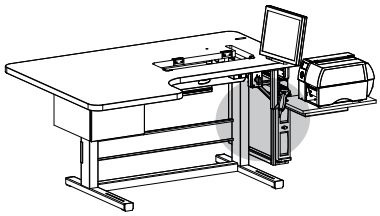

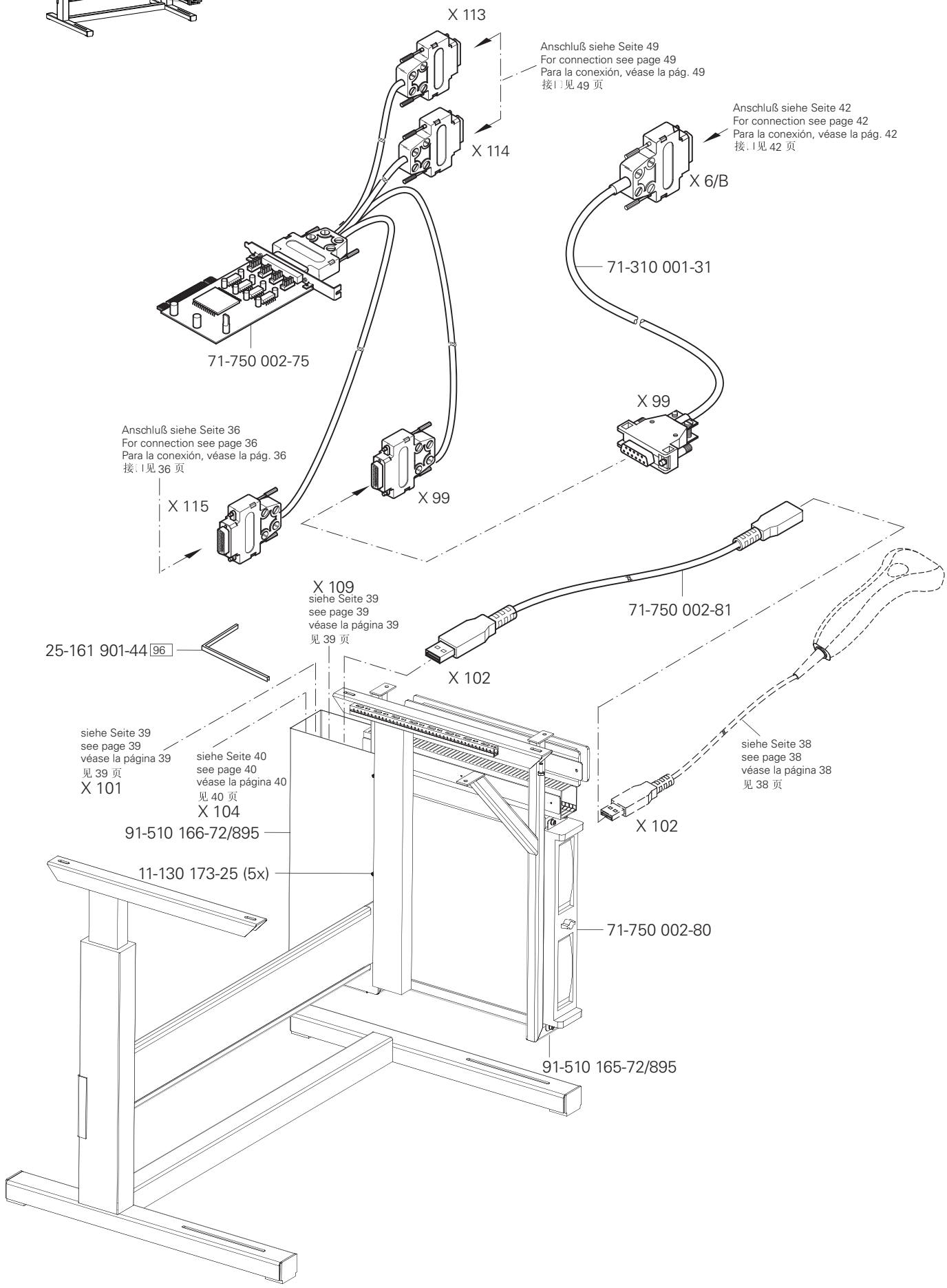
X 113
Anschluß siehe Seite 49
For connection see page 49
Para la conexión, véase la pág. 49
接口见 49 页
X 114
Anschluß siehe Seite 42
For connection see page 42
Para la conexión, véase la pág. 42
接口见 42 页
X 6/B
71-310 001-31
71-750 002-75
X 99
Anschluß siehe Seite 36
For connection see page 36
Para la conexión, véase la pág. 36
接口见 36 页
X 115
X 99
X 109
siehe Seite 39
see page 39
véase la página 39
见 39 页
71-750 002-81
25-161 901-44 96
X 102
siehe Seite 39
see page 39
véase la página 39
见 39 页
X 101
siehe Seite 40
see page 40
véase la página 40
见 40 页
X 104
siehe Seite 38
see page 38
véase la página 38
见 38 页
X 102
91-510 166-72/895
11-130 173-25 (5x)
71-750 002-80
91-510 165-72/895

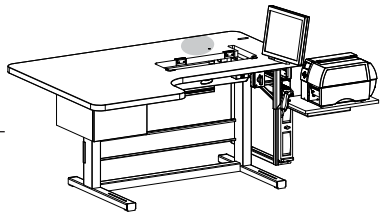

91-290 733-91
siehe Seite 9
see page 9
véase la página 9
见 9 页
Zum Gestell
For stand
Para el bancada
用于机架
73-086 015-90
91-262 385-75/893
91-290 733-91
12-510 170-25
12-499 150-45
(4x)
12-305 174-25
91-291 458-91
11-130 293-25
11-130 176-25
(4x)
11-462 163-55 (2x)
71-590 007-94
71-520 006-03
11-330 173-15 (4x)
99-137 196-05 (4x)
X11/B
X8
XR3
siehe Seite 31
see page 31
véase la página 31
见 31 页
X11/A siehe Seite 43
see page 43
véase la página 43
见 43 页
X5 siehe Seite 30
see page 30
véase la página 30
见 30 页
71-520 006-01
X15 siehe Seite 32
see page 32
véase la página 32
见 32 页
Zur Tretplatte
For the pedal
Para el pedal
用于踏板
X4/B siehe Seite 32
see page 32
véase la página 32
见 32 页
X13 siehe Seite 32
see page 32
véase la página 32
见 32 页
74-061 828-91
X6/B siehe Seite 41
see page 41
véase la página 41
见 41 页
X1/B siehe Seite 35
see page 35
véase la página 35
见 35 页
X11/B
71-910 000-61
71-910 000-60
X4/A siehe Seite 32
see page 32
véase la página 32
见 32 页
11-462 253-55 (4x)
X8
X3
siehe Seite 31
see page 31
véase la página 31
见 31 页
X6/A siehe Seite 32
see page 32
véase la página 32
见 32 页
91-296 069-91

siehe Kapitel 2 Erläuterung der Schlüsselzeichen
see chapter 2 Explanation of key markings
véase el Cap. 2 Explicaciones de los signos clave
见第2章标记说明

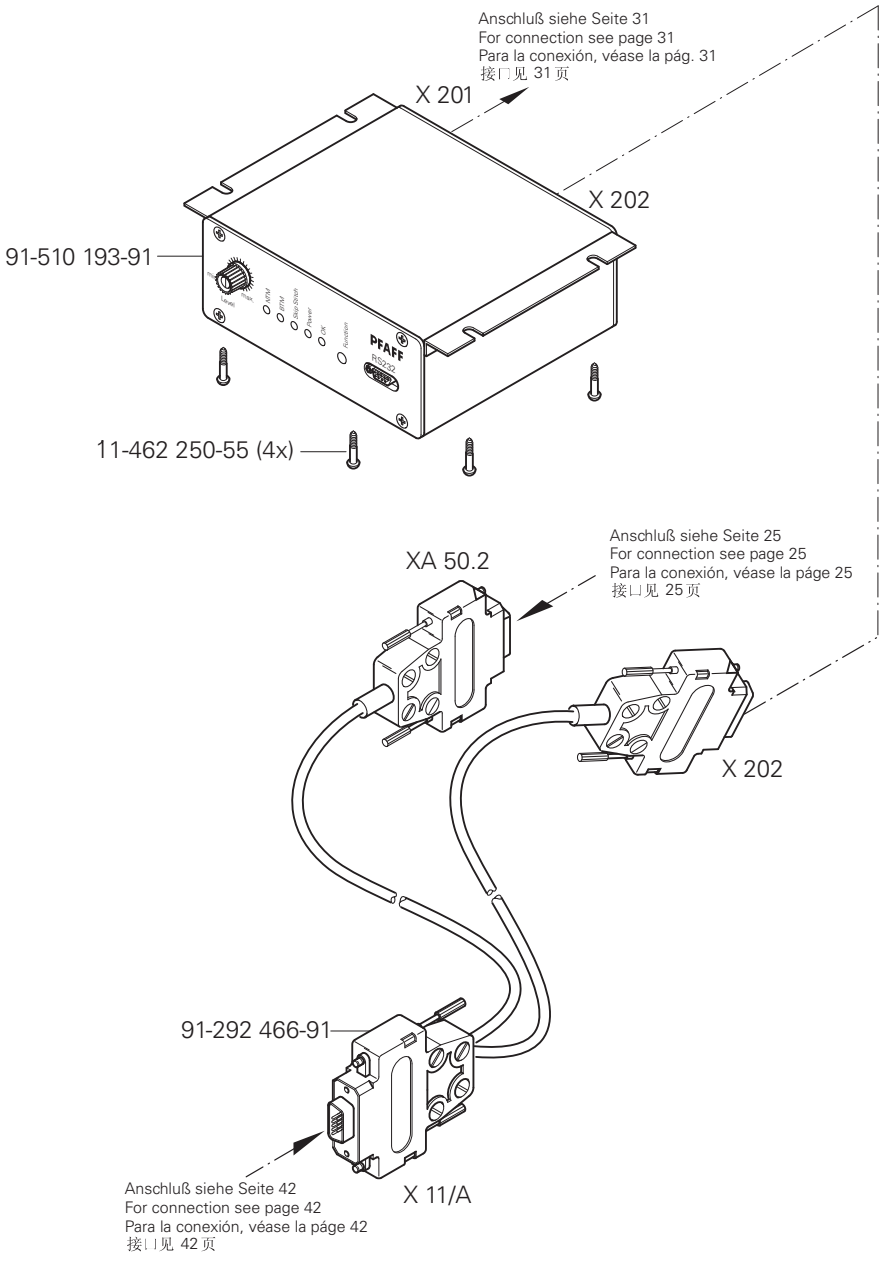
Anschluß siehe Seite 31
For connection see page 31
Para la conexión, véase la pág. 31
接口见 31 页
X 201
X 202
91-510 193-91
11-462 250-55 (4x)
Anschluß siehe Seite 25
For connection see page 25
Para la conexión, véase la páge 25
接口见 25 页
XA 50.2
X 202
91-292 466-91
Anschluß siehe Seite 42
For connection see page 42
Para la conexión, véase la páge 42
接口见 42 页
X 11/A

PFAFF 3721

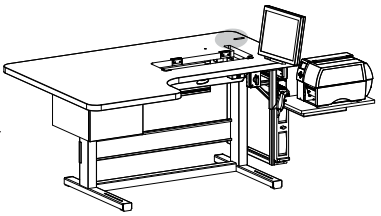

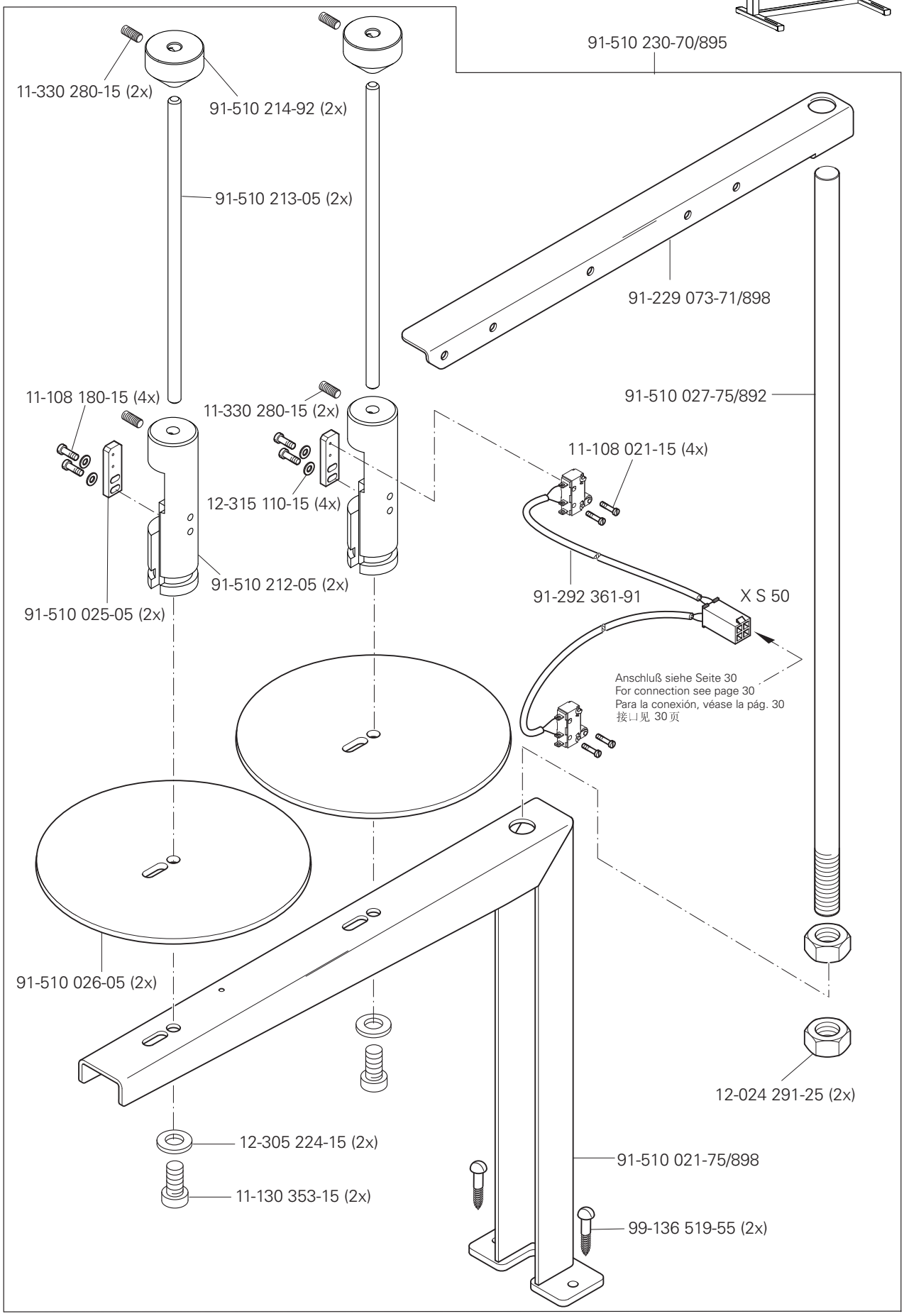

siehe Kapitel 2 Erläuterung der Schlüsselzeichen
see chapter 2 Explanation of key markings
véase el Cap. 2 Explicaciones de los signos clave
见第2章标记说明

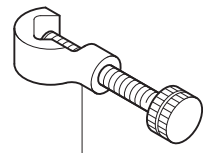

61-111 600-35

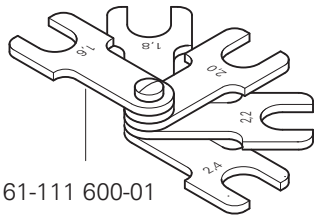

61-111 600-01

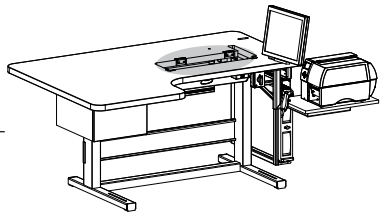

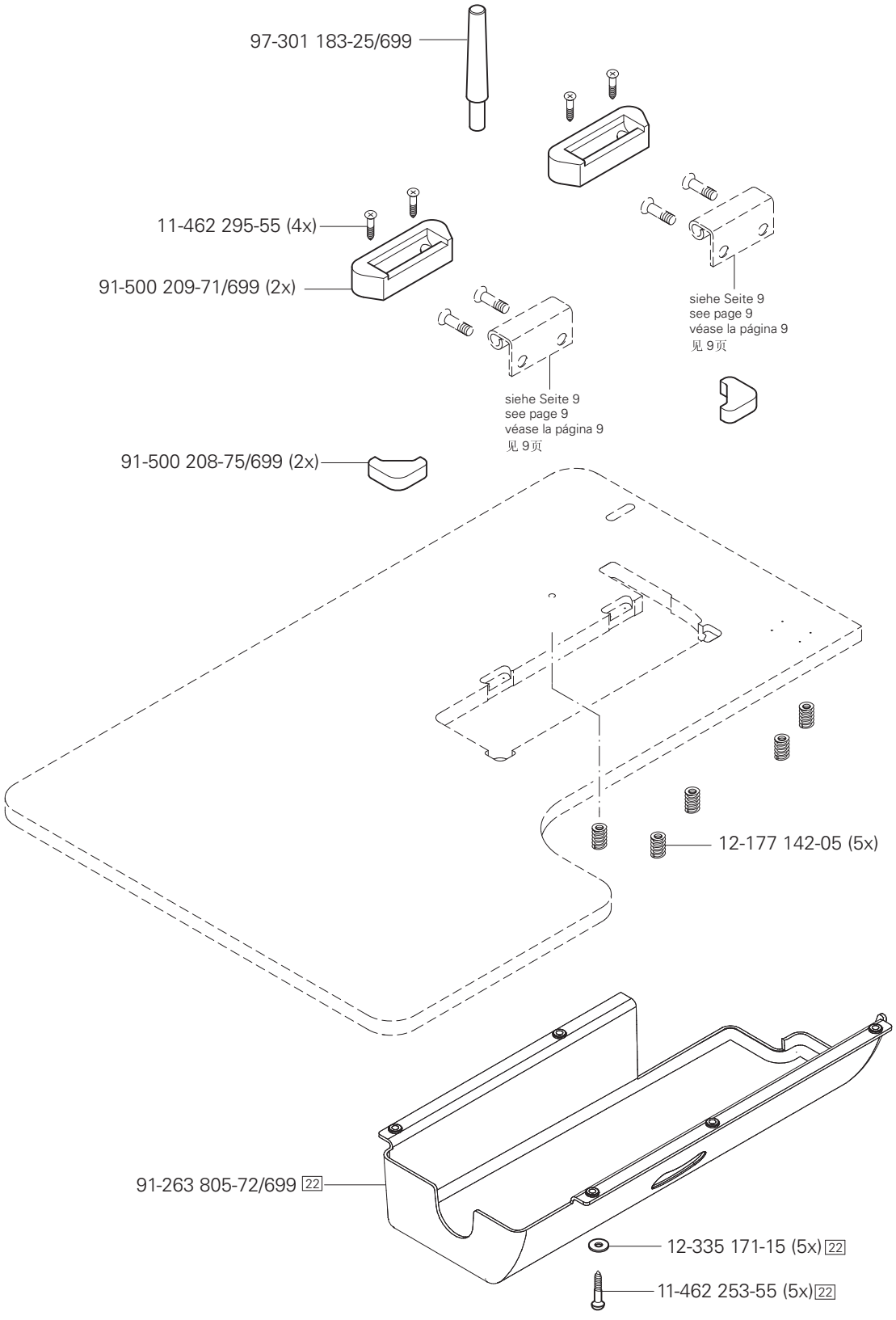

siehe Kapitel 2 Erläuterung der Schlüsselzeichen
see chapter 2 Explanation of key markings
véase el Cap. 2 Explicaciones de los signos clave
见第2章标记说明

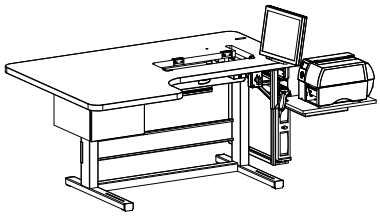

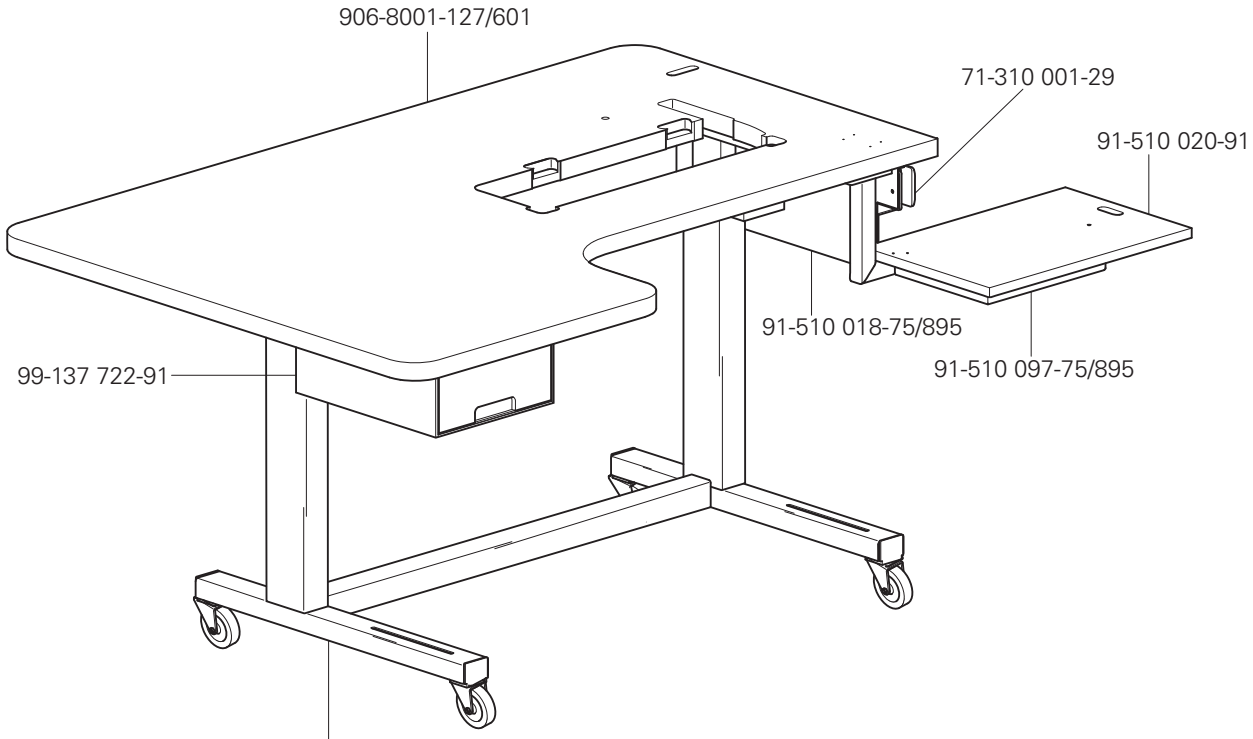

906-9001-650/895 (höhenverstellbar, mit Motor)
(heights-adjustably, with engine)
(ajustable de alturas, con el motor)
(更多高度可调整，与引擎)

906-9001-653/895 (höhenverstellbar, mit Kurbel)
(heights-adjustably, with crank)
(ajustable de alturas, con la manivela)
(更多高度可调整，与曲柄)

906-9001-654/895 (höhenverstellbar, manuell)
(heights-adjustably, by hand)
(ajustable de alturas, manualmente)
(更多高度可调整，用手)

Öl Oil Aceite 油	Mittelpunkts-Viskosität bei: Mean viscosity at: Viscosidad media a: 中点粘度:		Dichte bei: Density of: Densidad a: 密度，在：		Bestellnummer für Behälter mit: Part number for can with: Número de pedido para recipientes con: 订货号用于油箱，带：		
	°C	mm²/s	°C	g/cm³ (g/ml)	1 Liter 1 Litro 1 升		
28-011 201-44	40	22,0	15	0,865	91-129 917-91		

Fett Grease Grasa 脂	Penetration Penetration Penetración 贯入度	Tropfpunkt Drip-point Punto de goteo 滴点	Bestellnummer für Behälter mit: Part number for can with: Número de pedido para recipientes con: 订货号用于油箱，带：		
	mm/10	°C	0,25 kg	0,5 kg	1 kg
28-011 202-10		185			28-011 202-10
28-011 202-47	220-250	185			28-011 202-47

siehe Kapitel 2 Erläuterung der Schlüsselzeichen
see chapter 2 Explanation of key markings
véase el Cap. 2 Explicaciones de los signos clave
见第2章标记说明

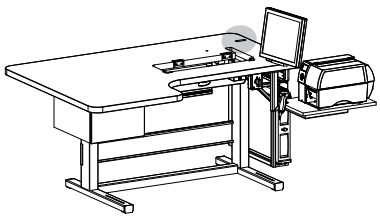

X 110
91-292 390-91
X 113
91-510 104-70/898
X 111
91-292 390-91
Anschluß siehe Seite 41
For connection see page 41
Para la conexión, véase la páge 41
接口见 41 页
X 114
Anschluß siehe Seite 41
For connection see page 41
Para la conexión, véase la páge 41
接口见 41 页
91-510 105-45 (2x)
X 111
11-225 172-25 (4x)
71-750 002-71 (2x)
X 110
siehe Seite 44
see page 44
véase la página 44
见 44 页
91-510 099-75/898
91-510 100-71/898
13-033 412-05
11-330 220-15
(2x)
17-019 012-91
91-510 098-75/898
91-510 100-71/898
91-510 099-75/898
13-033 412-05
11-330 220-15
(2x)
17-019 012-91
91-510 098-75/898
12-305 074-25 (6x)
11-108 855-25 (6x)

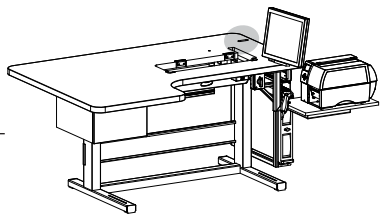

91-510 207-70/898 (2-D)

71-750 002-81

71-750 002-84

91-510 105-45 (2x)

11-225 172-25 (4x)

71-750 002-81

71-750 002-84

siehe Seite 44
see page 44
véase la página 44
见 44 页

91-510 100-71/898

11-130 092-15 (8x)
12-305 084-15 (8x)

91-510 100-71/898

91-510 099-75/898

91-510 099-75/898

11-330 220-15 (2x)

11-330 220-15 (2x)

17-019 012-91

13-033 412-05

17-019 012-91

13-033 412-05

91-510 206-75/898 (2x)

91-510 098-75/898

91-510 098-75/898

siehe Kapitel 2 Erläuterung der Schlüsselzeichen
see chapter 2 Explanation of key markings
véase el Cap. 2 Explicaciones de los signos clave
见第2章标记说明

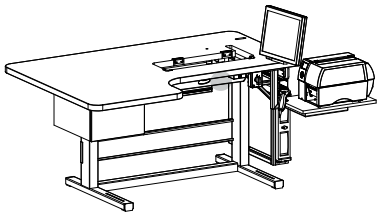

91-292 335-91

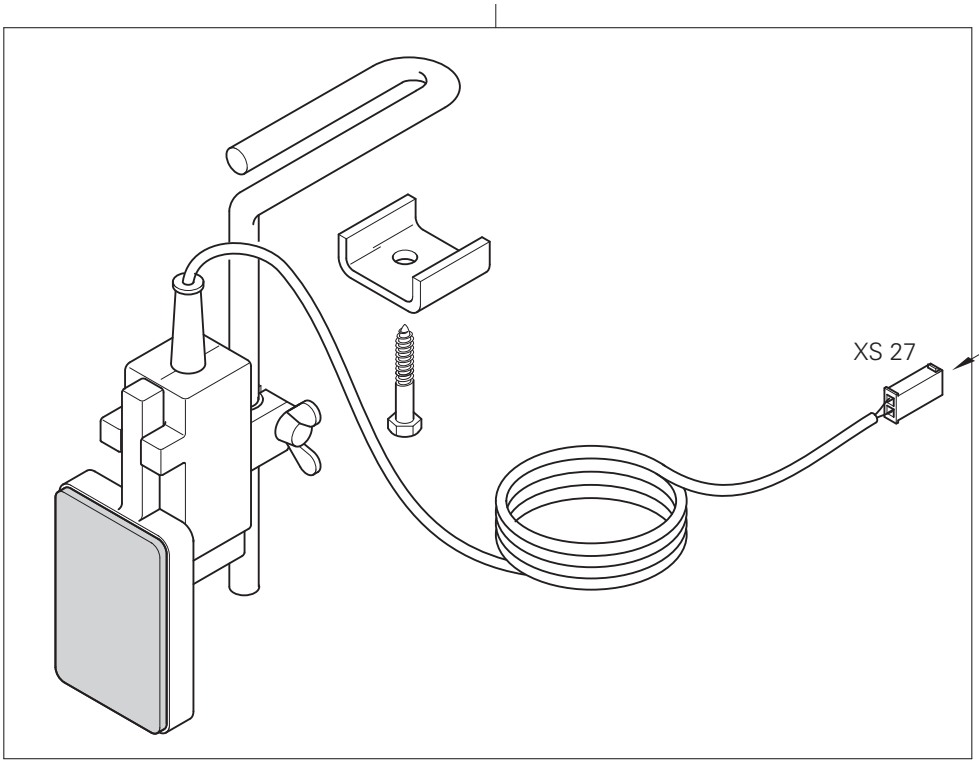

Anschluß siehe Seite 30
For connection see page 30
Para la conexión, véase la pág. 30
接, l见 30 页

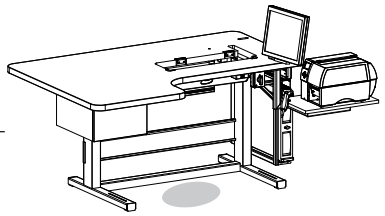

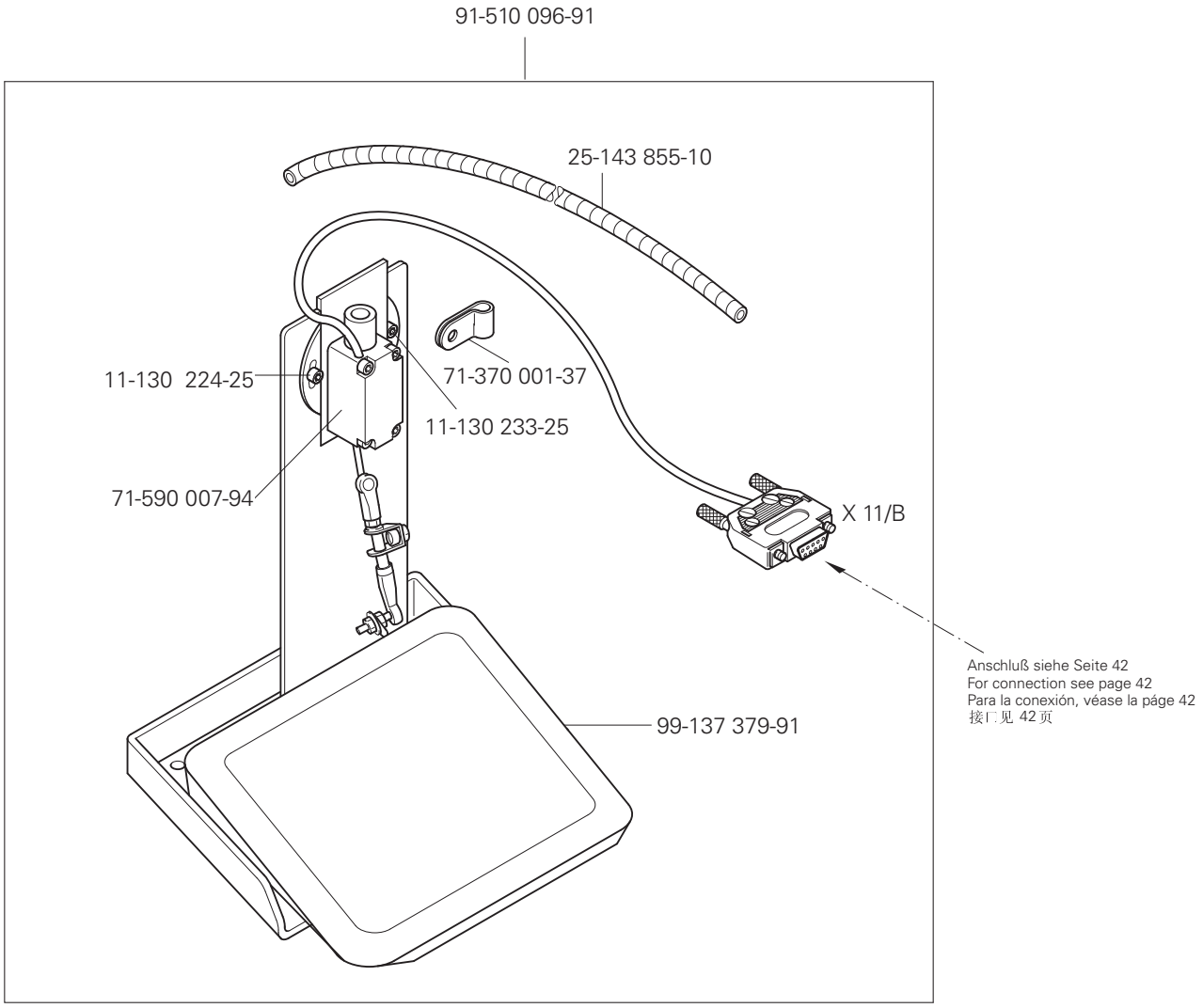

siehe Kapitel 2 Erläuterung der Schlüsselzeichen
see chapter 2 Explanation of key markings
véase el Cap. 2 Explicaciones de los signos clave
见第2章标记说明

91-501 283-90

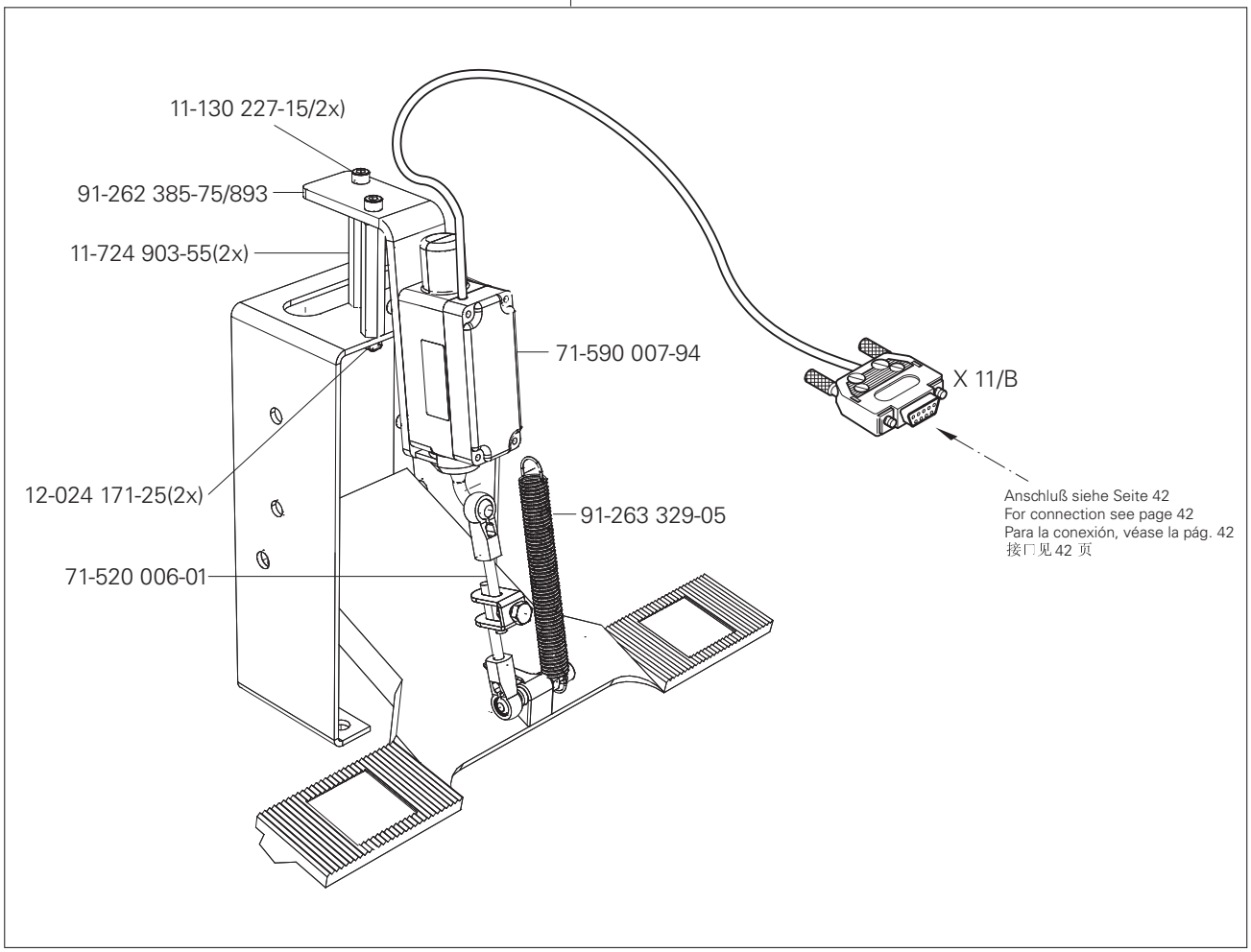
11-130 227-15/2x)
91-262 385-75/893
11-724 903-55(2x)
71-590 007-94
X 11/B
12-024 171-25(2x)
91-263 329-05
71-520 006-01
Anschluß siehe Seite 42
For connection see page 42
Para la conexión, véase la pág. 42
接口见 42 页

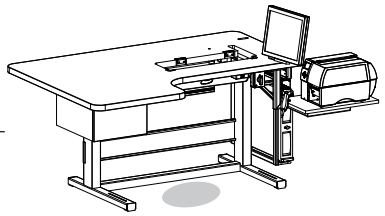

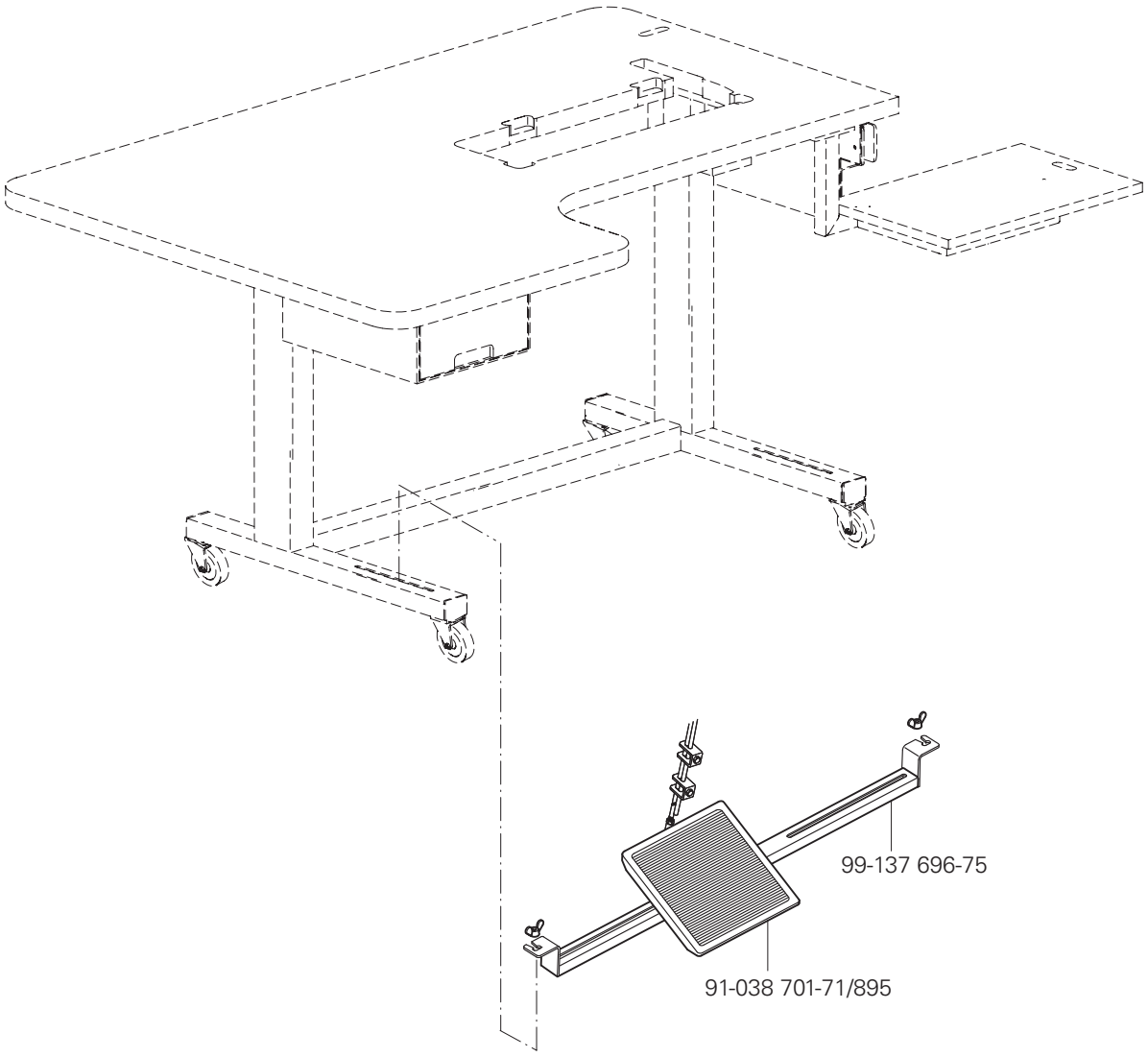

siehe Kapitel 2 Erläuterung der Schlüsselzeichen
see chapter 2 Explanation of key markings
véase el Cap. 2 Explicaciones de los signos clave
见第2章标记说明

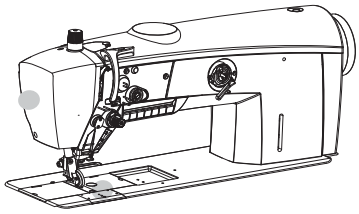

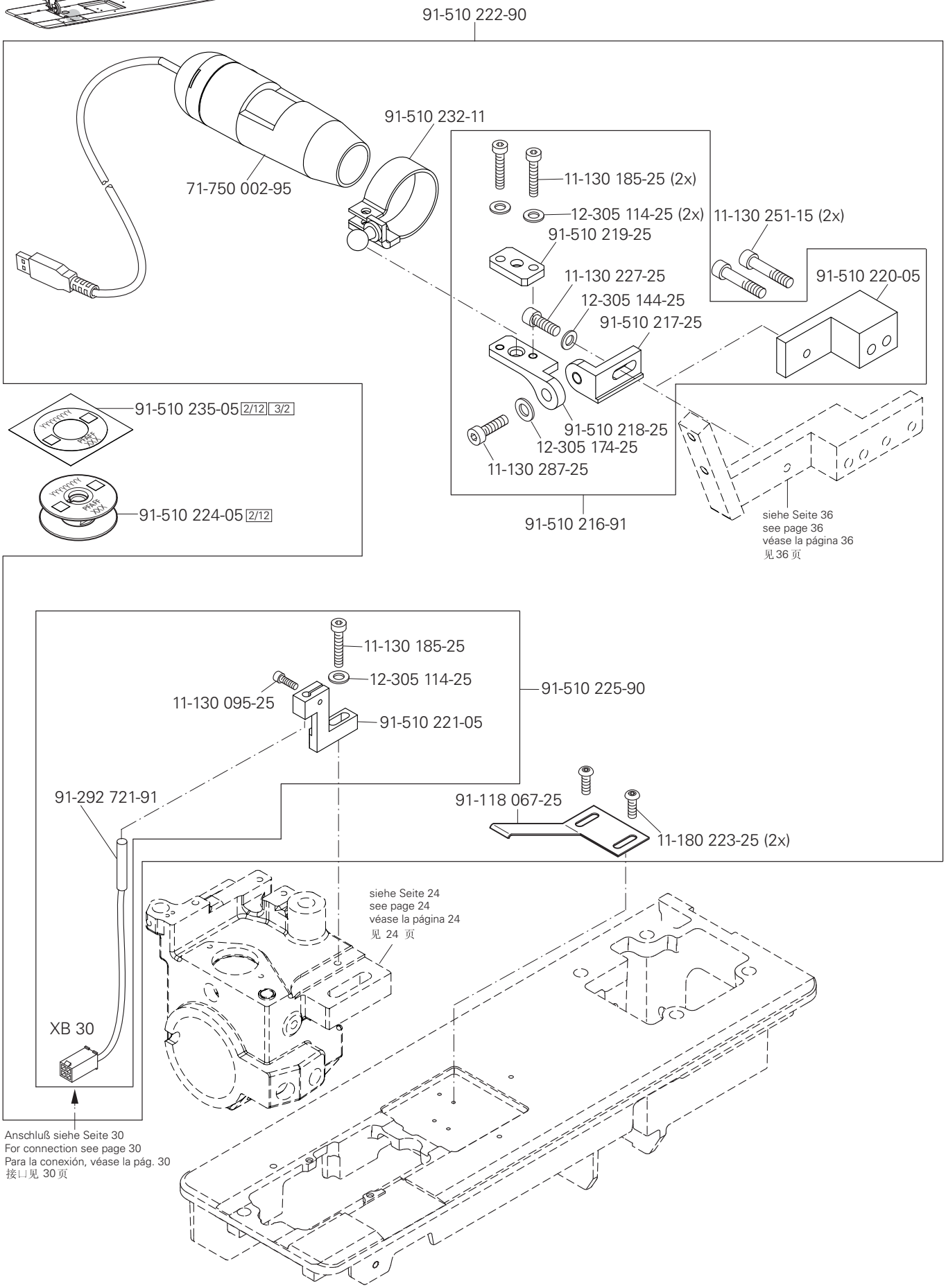
91-510 222-90
91-510 232-11
71-750 002-95
11-130 185-25 (2x)
12-305 114-25 (2x)
11-130 251-15 (2x)
91-510 219-25
11-130 227-25
12-305 144-25
91-510 217-25
91-510 220-05
91-510 235-05 2/12 3/2
91-510 224-05 2/12
91-510 218-25
12-305 174-25
11-130 287-25
91-510 216-91
siehe Seite 36
see page 36
véase la página 36
见36 页
11-130 185-25
12-305 114-25
11-130 095-25
91-510 221-05
91-510 225-90
91-292 721-91
91-118 067-25
11-180 223-25 (2x)
siehe Seite 24
see page 24
véase la página 24
见 24 页
XB 30
Anschluß siehe Seite 30
For connection see page 30
Para la conexión, véase la pág. 30
接口见 30页

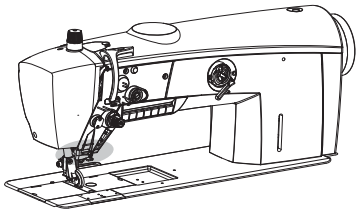

	Best.-Nr. Part number N° de pedido 订货号	Verwendbar bei Unterklasse: Usable with subclass Utilizable en la subclase 子机型可用
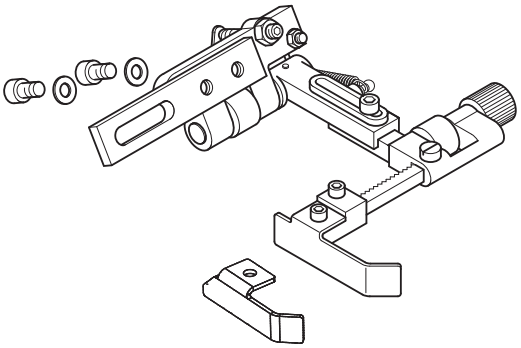	91-510-121-90	
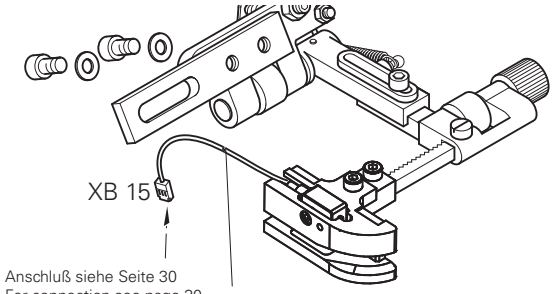	91-510-148-90	

siehe Kapitel 2 Erläuterung der Schlüsselzeichen
see chapter 2 Explanation of key markings
véase el Cap. 2 Explicaciones de los signos clave
见第2章标记说明

No. 零件号	Seite Page Página 页号	No. 零件号	Seite Page Página 页号	No. 零件号	Seite Page Página 页号	No. 零件号	Seite Page Página 页号
11-039 225-15	14	11-130 191-15	24, 35	11-187 014-15	15	11-341 902-15	17
11-039 306-15	24	11-130 224-15	18, 19	11-210 087-15	18	11-341 905-15	11
11-039 360-15	26	11-130 224-25	24, 36, 52	11-210 213-15	37	11-462 163-55	42
11-106 104-55	37	11-130 227-15	19, 37, 53	11-210 216-15	25, 27	11-462 250-55	43
11-108 021-15	42	11-130 227-25	15, 27, 36, 55	11-210 248-15	27	11-462 253-55	42, 46
11-108 093-25	13, 15	11-130 233-15	12, 20, 21, 22	11-225 172-15	24, 28	11-462 295-55	46
11-108 096-15	19, 22	11-130 233-25	52	11-225 172-25	49, 50	11-462 304-55	29, 39
11-108 096-25	15, 19	11-130 239-15	9	11-225 175-25	25	11-472 199-55	34
11-108 102-25	15, 18, 25	11-130 251-15	27, 36, 55	11-225 178-25	9	11-472 193-55	38
11-108 108-25	15	11-130 263-15	9	11-225 220-15	9	11-724 141-25	19
11-108 171-15	22	11-130 281-25	36	11-225 223-25	22	11-724 903-55	53
11-108 174-15	15, 37	11-130 284-15	9, 10	11-225 292-25	9	12-005 125-15	15
11-108 180-15	44	11-130 287-15	9	11-225 298-15	17	12-005 154-25	18
11-108 189-15	15	11-130 287-25	9, 55	11-250 075-15	23	12-005 175-15	22, 27
11-108 353-15	27	11-130 293-15	19, 24	11-317 971-15	22	12-005 215-05	20
11-108 846-15	26	11-130 293-25	42	11-317 985-15	11	12-005 235-15	24
11-108 849-25	18	11-130 299-15	19, 20	11-330 166-15	23, 24	12-012 004-15	9
11-108 855-25	36, 49	11-130 299-25	9	11-330 173-15	42	12-024 121-25	18, 25
11-108 858-25	18	11-130 317-15	9	11-330 175-15	24	12-024 171-25	27, 53
11-130 089-15	19, 24	11-130 353-15	44	11-330 217-15	12, 19, 22	12-024 172-15	40
11-130 092-15	10, 15, 23, 50	11-130 365-15	37	11-330 220-15	18, 49, 50	12-024 291-25	44
11-130 092-25	15	11-130 914-15	29	11-330 277-15	13, 16, 17	12-177 142-05	46
11-130 095-15	10, 23	11-130 917-55	40	11-330 280-15	14, 17, 22. 23, 37, 44	12-305 074-25	49
11-130 095-25	36, 55	11-130 169-15	17	11-330 952-15	10, 12, 19, 22, 24, 25	12-305 084-15	15, 50
11-130 101-15	34	11-132 172-55	33	11-330 955-15	22	12-305 084-25	19
11-130 170-15	11, 13	11-132 217-15	9	11-330 960-15	24, 25	12-305 114-15	13, 29
11-130 170-25	22, 34	11-132 223-25	15	11-330 962-15	13	12-305 114-25	55
11-130 173-15	13, 24	11-132 286-15	10	11-330 964-15	10, 16, 22; 24, 25	12-305 144-15	27
11-130 173-25	18	11-132 905-15	33	11-330 968-15	11	12-305-144-25	15, 36, 55
11-130 176-15	13, 24, 30, 32	11-174 082-15	13	11-335 280-15	17	12-305 174-15	10, 20
11-130 176-25	42	11-174 233-15	26	11-335 902-15	17	12-305 174-25	9, 42, 55
11-130 179-15	9	11-178 172-25	37	11-340 283-15	37	12-305 224-15	37, 44
11-130 185-25	18, 39, 55	11-180 223-25	55	11-341 901-15	16	12-315 070-25	18

PFAFF 3721

No. 零件号	Seite Page Página 页号	No. 零件号	Seite Page Página 页号	No. 零件号	Seite Page Página 页号	No. 零件号	Seite Page Página 页号
12-315 110-15	44	14-018 594-01	25	71-370 003-55	25	91-027 371-12	26
12-335 131-15	10	14-215 016-33	10	71-370 004-28	27	91-028 469-05	22
12-335 171-15	46	14-215 031-23	22	71-520 001-25	18	91-029 692-75/792	26
12-335 191-15	22	14-218 090-01	12	71-520 001-26	18	91-038 701-71/895	54
12-360 043-25	15	15-032 002-45	29	71-520 005-15	19, 22	91-046 879-05	27
12-360 061-05	24	15-120 725-05	27	71-520 006-01	42, 53	91-069 335-72/893	26
12-360 083-05	26	15-125 061-05	27	71-520 006-03	42	91-069 709-12	22
12-360 103-05	21	16-409 982-05	37	71-590 007-94	42, 52, 53	91-087 291-15	25
12-499 150-45	42	16-409 998-05	17	71-750 002-40	40	91-100 355-05	13
12-510 081-25	19	17-019 012-91	49, 50	71-750 002-41	40	91-118 067-25	22, 55
12-510 170-25	9, 42	18-372 003-91	29	71-750 002-70	38	91-119 015-15	13
12-517 320-45	22	25-143 855-10	52	71-750 002-71	36, 49	91-119 421-05	19
12-518 210-45	23	25-161 801-49	23, 27	71-750 002-73	39	91-119 610-11	12
12-610 210-45	14, 19	25-161 801-52	27	71-750 002-74	40	91-119 671-05	15
12-610 230-45	11, 26	25-308 820-25	28	71-750 002-81	36, 38, 50	91-119 763-05	14
12-610 250-45	21	25-308 820-40	28, 29	71-750 002-83	38	91-129 917-91	48
12-610 290-45	22	26-536 302-09	27	71-750 002-84	36, 50	91-138 232-05	19
12-610 310-45	13	28-011 201-44	48	71-750 002-95	55	91-151 000-24/002	22
12-618 190-45	24	28-011 202-10	48	71-770 000-63	35	91-151 000-24/003	22
12-640 200-55	22	28-011 202-47	48	71-910 000-60	42	91-164 042-05	11
12-640 210-55	19	61-111 600-01	45	71-910 000-61	42	91-164 056-05	10
12-664 350-45	23, 24	61-111 600-35	45	73-052 922-91	25	91-164 057-11	10
12-710 913-12	24	71-120 006-31	37	73-086 015-90	42	91-164 060-92	10, 22
12-710 923-92	12, 25	71-170 002-12	20	74-052 880-91	33	91-164 061-15	10
13-033 106-05	15	71-310 001-29	47	74-052 893-91	27	91-164 064-12	11
13-033 394-05	26	71-310 001-30	40	74-061 828-91	42	91-164 065-12	11
13-033 412-05	49, 50	71-310 001-31	39	91-002 065-05	15	91-164 154-01	19
13-033 481-05	26	71-370 001-32	13	91-010 184-05	15	91-164 165-05	22
13-033 487-05	22	71-370 001-33	10,13, 32	91-011 391-05	24	91-164 166-92	22
13-033 574-05	36	71-370 001-35	32	91-011 909-05	20	91-164 393-75/951	22
14-012 557-01	23, 24	71-370 001-37	52	91-017 378-15	12	91-164 394-15	22
14-012 903-01	10, 19, 22	71-370 001-40	32	91-020 086-15	24	91-164 395-05	05
14-016 151-91	25	71-370 001-44	30	91-027 370-05	26	91-164 396-05	22

No. 零件号	Seite Page Página 页号	No. 零件号	Seite Page Página 页号	No. 零件号	Seite Page Página 页号	No. 零件号	Seite Page Página 页号
91-164 399-92	22	91-263 767-05	19	91-268 655-05	27	91-500 067-92	26
91-164 401-15	22	91-263 768-75/898	11	91-268 656-05	27	91-500 070-15	26
91-164 402-15	22	91-263 769-15	13	91-280 171-91	25	91-500 071-91	26
91-164 403-15	22	91-263 770-05	11	91-290 576-91	9	91-500 074-11	26
91-164 621-05	10	91-263 771-15	11	91-290 733-91	42	91-500 077-11	21
91-164 622-12	10	91-263 772-12	11	91-291 400-91	19	91-500 080-11	21
91-164 697-93/001	10	91-263 775-91	21	91-291 458-91	42	91-500 111-05	13
91-164 813-15	19	91-263 776-91	20	91-291 980-91	32	91-500 112-91	16
91-164 874-71/951	22	91-263 777-15	20	91-292 036-91	32	91-500 113-01	16
91-164 969-15	10	91-263 786-05	25	91-292 037-91	32	91-500 116-05	13
91-166 636-12	16	91-263 805-72/899	45	91-292 080-91	35	91-500 117-91	13
91-167 750-05	20	91-263 828-05	11	91-292 081-91	15	91-500 131-91	16
91-168 218-91	22	91-263 853-91	22	91-292 222-91	10	91-500 132-91	17
91-168 480-15	17	91-263 854-15	22	91-292 335-91	51	91-500 143-91	16
91-169 137-05	19, 22	91-263 858-05	11	91-292 361-91	44	91-500 147-71/766	27
91-171 175-12	25	91-263 859-05	37	91-292 364-91	18	91-500 185-05	27
91-172 609-45	13	91-263 860-15	25	91-292 366-91	25	91-500 187-15	27
91-174 879-05	18	91-263 862-70	37	91-292 367-91	15	91-500 207-25	9
91-176 199-92	13	91-263 864-25	22	91-292 386-91	36	91-500 208-75/699	46
91-176 204-05	13	91-263 865-75/690	9	91-292 390-91	49	91-500 209-71/699	46
91-229 073-71/898	44	91-263 887-12	25	91-292 427-71/758	34	91-500 241-75/690	27
91-262 166-91	26	91-266 114-15	9	91-292 464-91	30	91-500 293-01	12
91-262 167-15	26	91-266 288-15	24	91-292 465-91	31	91-500 383-92	22
91-262 168-05	26	91-268 385-91	24	91-292 466-91	43	91-500 397-05	24
91-262 195-92	17	91-266 520-92	25	91-292 471-91	31	91-500 399-05	24
91-262 385-75/893	42, 53	91-266 818-05	13	91-292 472-91	24	91-500 405-05	25
91-263 281-15	11	91-266 848-92	37	91-292 486-91	25	91-500 455-45	15
91-263 329-05	53	91-266 853-05	37	91-292 490-91	30	91-500 456-45	15
91-263 352-91	19	91-266 876-75/890	37	91-292 543-91	15	91-500 457-05	15
91-263 759-91	13	91-266 979-15	37	91-292 544-91	32	91-500 458-75/690	15
91-263 762-91	19	91-266 980-05	37	91-292 721-91	55	91-500 459-25	15
91-263 763-91	19	91-266 982-75/893	37	91-296 069-91	42	91-500 472-74/001	33
91-263 766-05	19	91-266 983-75/898	37	91-500 035-05	12	91-500 472-74/002	33

PFAFF 3721

No. 零件号	Seite Page Página 页号	No. 零件号	Seite Page Página 页号	No. 零件号	Seite Page Página 页号	No. 零件号	Seite Page Página 页号
91-500 472-74/003	33	91-501 033-05	23	91-510 026-05	44	91-510 164-05	23
91-500 472-74/008	33	91-501 034-05	23	91-510 027-75/892	44	91-510 182-71/892	15
91-500 472-74/009	33	91-501 037-05	23	91-510 031-05	38	91-510 183-71/892	15
91-500 472-74/010	33	91-501 048-91	22	91-510 034-21	18	91-510 193-91	43
91-500 473-75/699	33	91-501 049-05	23	91-510 041-05	18	91-510 197-75/898	36
91-500 476-75/690	9	91-501 050-05	23	91-510 042-05	18	91-510 198-70/898	36
91-500 479-75/699	9	91-501 051-05	9	91-510 043-71/892	18	91-510 199-05	18
91-500 480-25	18	91-501 057-91	24	91-510 044-05	18	91-510 203-05	15
91-500 481-71/690	18	91-501 066-01	24	91-510 046-05	23	91-510 205-75/898	36
91-500 488-15	15	91-501 067-05	23	91-510 051-75/898	36	91-510 206-75/898	50
91-500 510-75/766	33	91-501 138-91	14	91-510 052-75/898	35	91-510 207-70/898	50
91-500 511-75/785	33	91-501 144-91	28	91-510 053-05	15	91-510 209-70	38
91-500 517-01	9	91-501 283-90	53	91-510 054-05	15	91-510 210-70	38
91-500 534-45	15	91-501 368-92	24	91-510 055-05	15	91-510 211-70/898	36
91-500 681-92	24	91-501 369-05	24	91-510 056-25	15	91-510 212-05	44
91-500 685-15	24	91-501 505-05	24	91-510 057-05	15	91-510 213-05	44
91-500 686-05	24	91-501 759-91	15	91-510 058-05	15	91-510 214-92	44
91-500 690-01	24	91-501 813-91	27	91-510 062-05	15	91-510 216-91	55
91-500 691-91	24	91-501 889-72/898	12	91-510 082-05	39	91-510 217-25	55
91-500 692-92	25	91-501 891-92	12	91-510 087-91	15	91-510 218-25	55
91-500 693-92	23, 24	91-501 892-05	12	91-510 091-75/898	29	91-510 219-25	55
91-500 695-92	25	91-501 893-05	12	91-510 096-91	52	91-520 220-05	55
91-500 698-90	24	91-502 230-91	12	91-510 097-75/895	47	91-520 221-05	55
91-500 699-05	24	91-502 258-91	27	91-510 098-75/898	49, 50	91-510 222-90	55
91-501 001-01	24	91-502 261-05	23	91-510 099-75/898	49, 50	91-510 224-05	55
91-501 002-01	24	91-502 389-71/892	9	91-510 100-71/898	49, 50	91-510 225-90	55
91-501 004-05	23	91-502 404-91	10	91-510 104-70/898	49	91-510 228-70/690	33
91-501 005-05	23	91-502 410-71/892	17	91-510 105-45	49, 50	91-510 230-70/895	44
91-501 006-01	23	91-510 018-75/895	47	91-510 121-90	56	91-510 232-11	55
91-501 020-15	23	91-510 020-91	47	91-510 139-04	23	91-510 235-05	55
91-501 028-15	23	91-510 021-75/898	44	91-510 140-91	23	91-700 335-15	13
91-501 029-15	23	91-510 023-75/898	39	91-510 141-91	23	91-700 785-15	12
91-501 031-05	23	91-510 025-05	44	91-510 148-90	56	95-211 902-91	18

No. 零件号	Seite Page Página 页号
97-301 183-25/699	46
99-115 300-91	29
99-135 002-95	27
99-135 547-91	28
99-136 071-95	28
99-136 072-95	28
99-136 519-55	44
99-136 546-91	29
99-137 017-01	29
99-137 196-05	42
99-137 379-91	52
99-137 544-05	17
99-137 603-91	28
99-137 608-91	28
99-137 619-01	24
99-137 696-75	54
99-137 722-91	47
906-8001-127/601	47
906-9001-650/895	47
906-9001-653/895	47
906-9001-654/895	47

PFAFF® Industrial



Europäische Union
Wachstum durch Innovation – EFRE



PFAFF Industriesysteme
und Maschinen AG

Hans-Geiger-Str. 12 - IG Nord
D-67661 Kaiserslautern

Telefon: +49 - 6301 3205 - 0
Telefax: +49 - 6301 3205 - 1386
E-mail: info@pfaff-industrial.com

Hotlines:

Technischer Service / Technical service:
Service technique / Servicio técnico: +49 - 175 2243-101

Nähtechnik-Fachberatung / Application consultance:
Conseiller de couture et technique / Asesor técnico: +49 - 175 2243-102

Ersatzteile-Hotline / Spare-parts hotline:
Hotline - Pièces détachées / Hotline Repuestos: +49 - 175 2243-103

Gedruckt in der BRD / Printed in Germany / Imprimé en la R.F.A. / Impreso en la R.F.A

© PFAFF Industriesysteme und Maschinen AG 2009, PFAFF is the exclusive trademark of VSM Group AB.PFAFF Industriesysteme und Maschinen AG is an authorized licensee of the PFAFF trademark.