PFAFF® Industrial

3822-2/42 -2/44

TEILELISTE
PARTS LIST
LISTE DE PIÈCES
零件表

Diese Teileliste hat für Maschinen ab nachfolgender Seriennummer Gültigkeit:

This parts list applies to machines from the following serial numbers onwards:

Cette liste de pièces est valable pour les machines au numéros de série à partir de:

本零件表对从下列系列号起的机器有效:

2 719 930 →

296-12-18 592
DE / EN / ES / 中文 06.09

Alle Informationen und Abbildungen waren zum Zeitpunkt der Druckgebung auf dem neusten Stand.

Technische Änderungen vorbehalten!

Der Nachdruck, die Vervielfältigung sowie die Übersetzung - auch auszugweise - aus PFAFF-Teilelisten ist nur mit unserer vorherigen Zustimmung und mit der Quellenangabe gestattet.

At the time of printing, all information and illustrations contained in thisa document were up to date.

Subject to alteration!

The reprinting, copying or translation of PFAFF Parts lists whether in whole or in part, is only pemitted with our previous permission and with written reference to the source.

Todas las informaciones e ilustraciones de este manual estaban al día en el momento de entregarse para su impresión.

¡ Salvo modificaciones técnicas!

La reimpresión, reproducción y traducción - aunque sólo sea parcial - de las listas de piezas PFAFF sólo está permitida con nuestro permiso previo e indicando la fuente.

所有信息和图片在付印时都是最新的。

保留技术更改的权力!

全部或部分翻印、复制以及翻译PFAFF- 零件表
必须事先经由我们同意并且注明来源。

PFAFF Industriesysteme
und Maschinen AG

Hans-Geiger-Str. 12 - IG Nord

D-67661 Kaiserslautern

Inhaltsverzeichnis
Contents
Contenido
目录

		Seite / Page / Página / 页
0	Wichtiger Hinweis Important note Observación importante 重要提示	0 - 1
1	Vorwort Foreword Notas preliminares 前言	1 - 1
2	Erläuterungen der Schlüsselzeichen Explanation of key markings Explicaciones de los signos clave 标记说明	2 - 1
3	Basismaschine Basic machine Máquina básicas 基础机器	
3.01	Gehäuseteile Housing sections Piezas del cárter 机身零件	3 - 1
3.02	Kopfteile Needle head parts Piezas de la cabeza 机头零件	3 - 2
3.03	Armteile Arm parts Piezas del brazo 机臂零件	3 - 8
3.04	Grundplattenteile Bedplate parts Piezas del cárter 底板零件	3 - 13
4	Kanten-Beschneideinrichtung Edge trimmer Recortador 切边器	4 - 1
5	Einrichtung zum Beschneiden der oberen Stofflage System for trimming the upper ply Dispositivo para recortado escalonado de la pieza superior 用于剪切上层布料的设备	5 - 1

Seite
Page
Página
页

6 Fadenabschneid-Einrichtung ..... 6 - 1
Thread trimmer
Cortahilos
切线器

7 Presserfuß-Automatik ..... 7 - 1
Automatic presser foot lifter
Alzaprensatelas
压脚自动提升器

8 Verriegelungs-Einrichtung ..... 8 - 1
Backtacking mechanism
Rematador
锁紧装置

9 Differential-Stelleinrichtung ..... 9 - 1
Differential adjusting device
Dispositivo del arrastre diferencial
差动送料调节装置

10 Absaugeinrichtung ..... 10 - 1
Vacuum waste disposal unit
Dispositivo de aspiración
吸尘装置

11 Pneumatische Ausrüstung ..... 11 - 1
Pneumatic equipment
Equipo neumático
气动设备

12 Wartungseinheit ..... 8 - 1
Air filter / lubricator
Grupo acondicionador del aire comprimido
保养单元

13 Elektrische Ausrüstung
Electrical equipment
Equipo eléctrico
电设备

13.01 Kabelbaum zum Oberteil ..... 13 - 1
Cable tree to sewing head
Mazo de cables para el cabezal
上部机器电缆束

13.02 Bedienfeld ..... 13 - 2
Control panel
Panel de mandos
操作板

Seite
Page
Página
页

13.03 Oberteilerkennung ..... 13 - 3
Sewing head identification
Detección de la parte superior
机头识别

13.04 Positionsgeber ..... 13 - 3
Synchronizer
Sincronizador
位置传感器

13.05 Anbausatz für externen Motor ..... 13 - 4
Mounting kit for external motor
Juego de piezas acoplables motor externo
用于外部电机的安装组件

13.06 Sollwertgeber ..... 13 - 5
Set-point generator
Emisor del valor teóruco
给定值发生器

13.07 Steuerkasten ..... 13 - 6
Control box
Caja de mandos
控制箱

13.08 Motor-Hauptschalter ..... 13 - 7
Main switch
Interruptor principal
电机主开关

13.09 Knietaster mit Leitung ..... 13 - 8
Knee switch with cable
Interruptor de rodillera con cable
带电缆膝键

14 Garnrollenständer ..... 14 - 1
Reel stands
Portacarretes
线轴支架

15 Einstellehren ..... 15 - 1
Adjustment gauges
Calibres de ajuste
设置量规

16 Teile zur Tischplatte ..... 15 - 1
Parts for table top
Piezas pata el tablero
用于台板的零件

Seite
Page
Página
页

17 Schmiermittel-Übersicht ..... 17 - 1
Overview of lubricants
Tabla de lubricantes
润滑剂一览

18 Index (Teilenummern / Seitenzahlen) ..... 18 - 1
Index (part numbers / page numbers)
Index (números de pieza / números de página)
注脚(零件号/页号)

19 Unterklassen-Ausstattung
Subclass parts
Composición de las subclases
子机型-设备

19.01 Nähwerkzeuge (PFAFF 3822-2/42) ..... 19 - 2
Gauge parts (PFAFF 3822-2/42)
Organos de costura (PFAFF 3822-2/42)
缝纫工具 (PFAFF 3822-2/42)

19.02 Nähwerkzeuge (PFAFF 3822-2/44) ..... 19 - 2
Gauge parts (PFAFF 3822-2/44)
Organos de costura (PFAFF 3822-2/44)
缝纫工具 (PFAFF 3822-2/44)

Achtung!



Wir machen ausdrücklich darauf aufmerksam, daß Ersatz- und Zubehörteile, die nicht von uns geliefert werden, auch nicht von uns geprüft und freigegeben sind. Der Einbau und / oder die Verwendung solcher Produkte kann daher u. Umständen konstruktiv vorgegebene Eigenschaften Ihrer Maschine negativ verändern.
Für Schäden, die durch die Verwendung von Nicht-Originalteilen entstehen, übernehmen wir keine Haftung!

Caution!



We warn you expressively that spare parts and accessories that are not supplied by us are not tested and released by us.
Fitting or using these products may therefore have negative influences on features that depend on the machine design.
We are not liable for any damage caused by the use of non-Pfaff parts!

¡Atención!



Se hace observar que en el caso de piezas de recambio y accesorios que no hayan sido suministrados por nosotros, quiere decir que non han sido sometidas por nuestra parte a un control y que no se les ha dado el visto bueno.
Por esta razón, el montaje y/o empleo de tales productos puede repercutir negativamente en las características previstas en su máquina.
¡Para los daños que eventualmente pudiesen presentarse al utilizar piezas no originales, no asumimos ninguna garantía!

注意！



我们必须明确指出，所有不是由我们供货的备件和附件都未经我们检查，也没有被我们批准使用。装入和/或使用这些产品可能在一定的情况下会对机器的设计特性造成负面改变。对由于使用非原装件所造成的损失，我们不负任何责任！

- Die Seriennummer der Maschine, für die diese Teileliste Gültigkeit hat, ist auf der Titelseite aufgeführt.
- Alle Teile sind so abgebildet, wie sie in der Maschine funktionsmäßig zusammengehören.
- Gestrichelt dargestellte Teile zeigen angrenzende Teile aus anderen Funktionsgruppen.
- Im oberen Teil der Bildseiten befindet sich eine Gesamtansicht der Maschine .
- Der Einbauort der dargestellten Teile wird durch eine gerasterte Fläche gekennzeichnet.
- Einrahmungen auf den Bildseiten zeigen, aus welchen Einzelteilen sich die Gruppenteile zusammensetzen.
- Die auf den Bildseiten verwendeten Schlüsselzeichen (▭ ; 2 ; 3 usw.) sind im Kapitel "Erläuterungen der Schlüsselzeichen" aufgelistet.

- The serial number of the machine to which this parts list applies is indicated on the cover page.
- All parts are illustrated in function groups with the parts which they function together with in the machine.
- Parts illustrated with broken lines are parts from other function groups which border on the illustrated function group.
- The above section of the page of illustrations contains a total view of the machine. The place for the installation of the parts pictured here is marked by the grid.
- The framed-in sections on the illustration pages show the individual parts comprising a group.
- The key markings used on the illustrated pages (▭; 2 ; 3 etc.) are listed in the chapter "Explanation of key markings".

- El número de serie de la máquina para la cual tiene validez esta lista de piezas va indicado en la página de título.
- odas las piezas están ilustradas tal como aparecen en la máquina para su funcionamiento.
- Las piezas representadas con rayitas muestran piezas colindantes de otros grupos de funciones.
- En la parte superior de las páginas ilustradas se puede ver una vista en conjunto de la máquina.
- El lugar de montaje de la pieza representada va caracterizada mediante una superficie reticulada.
- Los recuadros en las páginas ilustradas indican las piezas individuales de que se componen los grupos.
- Los signos clave (▭; 2; 3 etc.) empleados en las páginas con ilustraciones van listados en el capítulo "Explicaciones de los signos clave".

- 适用于本零件表的机器系列号列在首页上。
- 所有的零件都按照其在机器中的功能情况合在一起表达。
- 用虚线表示的零件为相邻功能组中的零件。
- 图的上部为机器全景。
- 所示零件的安装部位用影格面表示。
- 页上的框表示这套组件都由哪些零件所组成。
- 图页上所使用的标记（ ▭; 2 ;3 等）列表在“标记说明”中。

	Unterklassenabhängig, Teilenummer siehe Unterklassen-Ausstattung. Subclas-dependent, for part number see subclass parts listing. Dependientes de la subclase, para el número de pieza véase "Dotactión de subclases". 取决于子机型，零件号见子机型设备.
2	Markierung (Punkte, Striche oder Zahl) bei Bestellung angeben. Marking (dots, strokes or numbers) to be stated on order. Señales (puntos, rayes o cifras), indiquese en los pedidos. 标记（点、线或数字）在订货时给出。
3	Geklebt Part cemented Pieza pegada 被粘住
3/3	Selbstklebende Folie Self-adhesiue foil Hoja autoadhesiva 自粘式薄膜
6	Nadeldicke und Spitzenform bei Bestellung angeben. Needle size and style of point to be stated on order. Grosor de aguja y forma de la punta, indíquese en los pedidos. 在订货时给出针厚和针尖型式。
9	Schneidabstand Trimming margin Margen de corte 刃间距
27/2	Eingeklammerte Zahl = Dicke in mm. Number in brackets = thickness in mm. Cifra entre paréntesis = espesor en mm. 括起的数字 = 厚度 （单位 mm）
27/5	Eingeklammerte Zahl = Länge in mm. Number in brackets = length in mm. Cifra entre paréntesis = largura en mm. 被括起的数字=长度，单位mm 。
28	Sonderausführung Special version Tipo especial 特殊款式
32	Beim Einbau dieses Teiles wird für die Paßgenauigkeit zum Anschlußteil keine Garantie übernommen; zweckmäßig vollständiges Aggregat bestellen. No guarantee is assumed that this part will fit the mating part; it is best to order a complete assembly. Al montar esta pieza no se asume garantia alguna en cuanto a la tolerancia y precisión de ajuste respecto a la pieza correspondiente; por esta razón, se recomienda pedir el grupo completo. 在安装这个零件时不能保证相对于连接件的配合精度；因此，请订购成套部件。 在订货时给出针厚和针尖型式。

40/2 Tränken mit 28-011 201-44; Bestellnummer siehe Seite 17 - 1.
Grease with 28-011 201-44; for part number see page 17 - 1.
Engrase con grasa 28-011 201-44; para el número de pedido véase la página 17 - 1.
浸油用 28-011 201-44；订货号见 17 - 1

40/3 Fetten mit 28-011 202-47; Bestellnummer siehe Seite 17 - 1.
Grease with 28-011 202-47; for part number see page 17 - 1.
Engrase con grasa 28-011 202-47; para el número de pedido véase la página 17 - 1.
上脂用 28-011 202-47；订货号见 17 - 1页。

40/4 Fetten mit 28-011 202-43; Bestellnummer siehe Seite 17 - 1.
Grease with 28-011 202-43; for part number see page 17 - 1.
Engrase con grasa 28-011 202-43; para el número de pedido véase la página 17 - 1.
上脂用 28-011 202-43；订货号见 17 - 1页。

40/5 Ölen mit 28-011 201-44; Bestellnummer siehe Seite 17 - 1.
Oil with 28-011 201-44; for part number see page 17 - 1.
Lubrifique con grasa 28-011 201-44; para el número de pedido véase la página 17 - 1.
上油用 28-011 201-44；订货号见 17 - 1页

40/13 Fetten mit 28-011 202-05; Bestellnummer siehe Seite 17 - 1.
Grease with 28-011 202-05; for part number see page 17 - 1.
Engrase con grasa 28-011 202-05; para el número de pedido véase la página 17 - 1.
上脂用 28-011 202-05；订货号见 17 - 1页。

40/29 Fetten mit 28-011 202-70; Bestellnummer siehe Seite 17 - 1.
Grease with 28-011 202-70; for part number see page 17 - 1.
Engrase con grasa 28-011 202-70; para el número de pedido véase la página 17 - 1.
上脂用 28-011 202-70；订货号见 17 - 1页。

40/30 Schmieren mit 99-137 467-91; Bestellnummer siehe Seite 17 - 1.
Lubricate with 99-137 467-91; for part number see page 17 - 1.
Rellene con 99-137 467-91; para el número de pedido véase la página 17 - 1.
注油用 99-137 467-91；订货号见 17 - 1页。

81/3 Verwendung je nach Bedarf.
To be used as required.
Utilización según sea necesario.
根据具体需要使用.

90/1 Für Wechselstrom
For single-phase A.C.
Para corriente alterna monofásica
适用于交流电

96 Länge angeben.
State length.
Indíquese la largura.
给出长度.

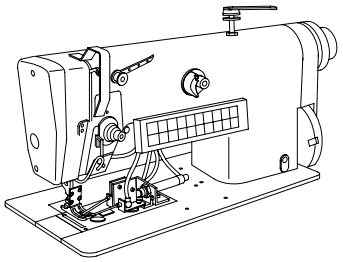

Gehäuseteile
Housing sections
Piezas del cárter
机身零件

PFAFF 3822-2/42
PFAFF 3822-2/44

3.01

11-108 222-15 (2x)
91-174 312-75/893
91-265 288-71/895 (-2/44)
11-108 222-25
91-265 052-75/895 (-2/42)
11-108 171-15
11-108 171-15 (2x)
91-174 390-71/893
11-108 285-15 (4x)
11-130 233-15
11-130 293-15 (3x)
siehe Seite 11-1 und 11-2
see page 11-1 and 11-2
véase la página 11-1 y 11-2
见 11-1 和 11-2 页
siehe Seite 4-1
see page 4-1
véase la página 4-1
见 4-1 页
11-108 222-15 (2x)
91-174 762-05 3
91-174 388-71/893
91-069 299-05 40/2
91-167 590-15
91-171 951-05 40/2
11-108 237-15 (2x)
91-171 181-05 3
91-171 182-15
12-024 211-15
91-174 501-15
11-130 287-15
91-174 503-15
11-108 180-15 (16x)
91-174 502-15
11-130 287-15 (2x)
91-187 055-15
11-225 232-15

siehe Kapitel 2 Erläuterung der Schlüsselzeichen
see chapter 2 Explanation of key markings
véase el Cap. 2 Explicaciones de los signos clave
见第2章标记说明

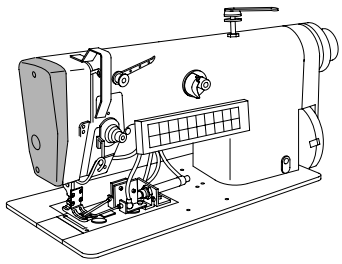

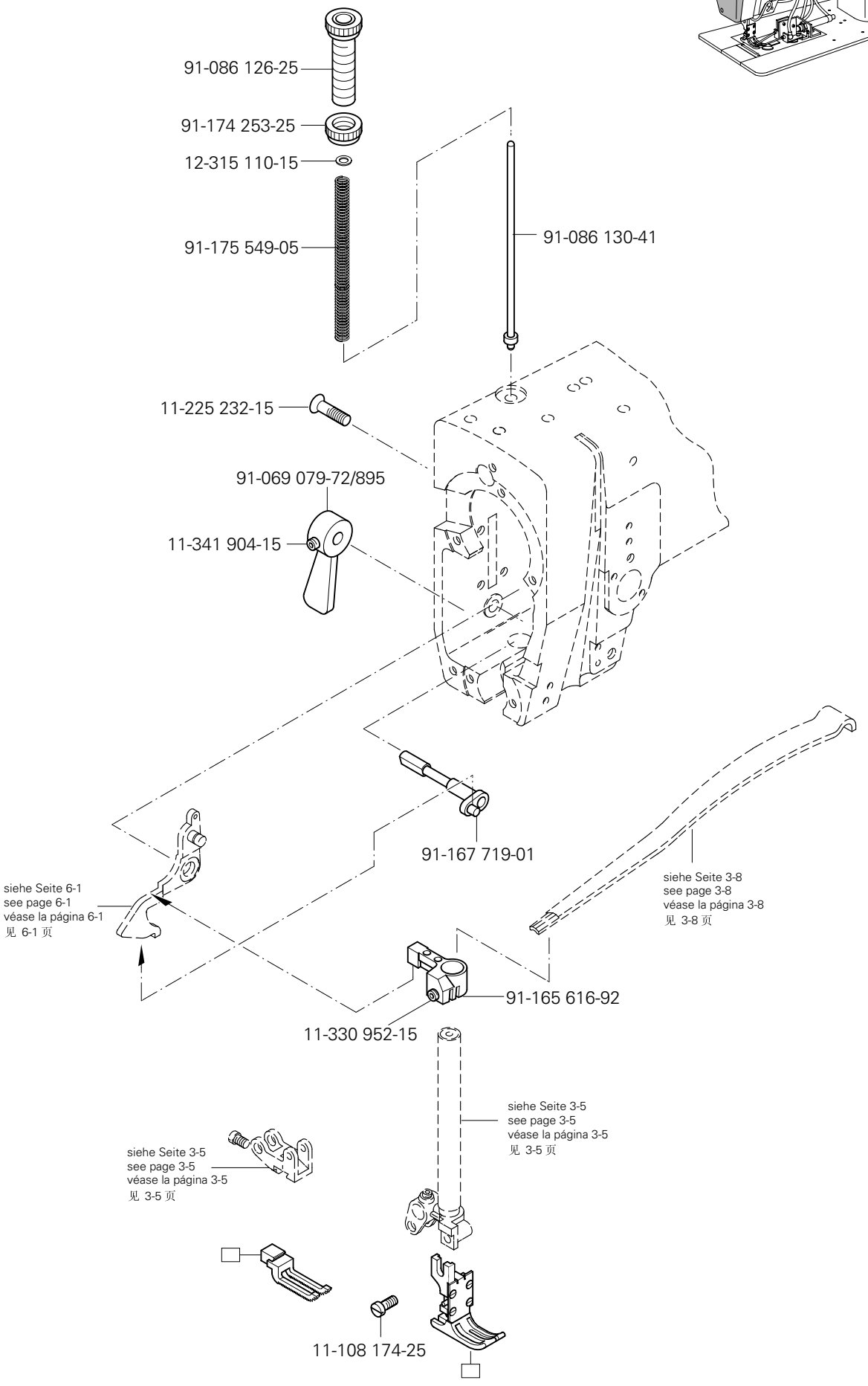

siehe Kapitel 2 Erläuterung der Schlüsselzeichen
see chapter 2 Explanation of key markings
véase el Cap. 2 Explicaciones de los signos clave
见第2章标记说明

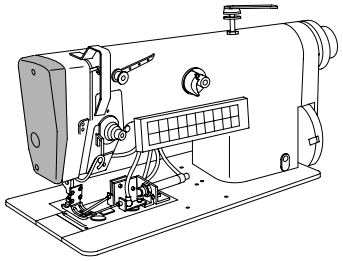

Kopfteile
Needle head parts
Piezas de la cabeza
机头零件

PFAFF 3822-2/42
PFAFF 3822-2/44

3.02

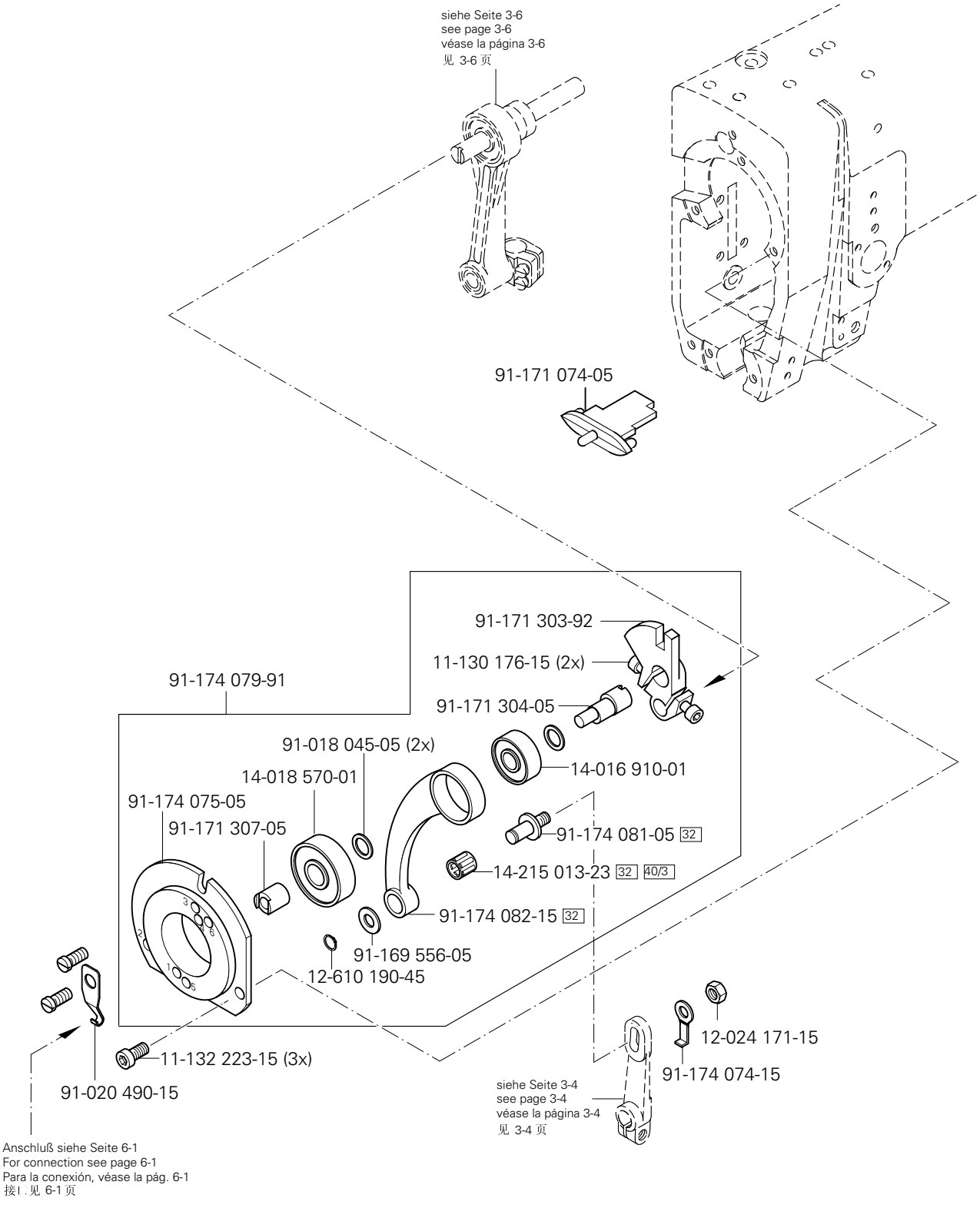

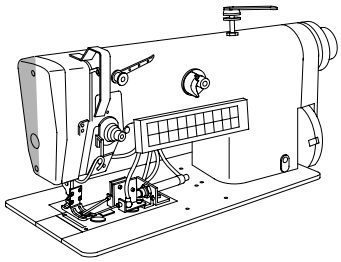

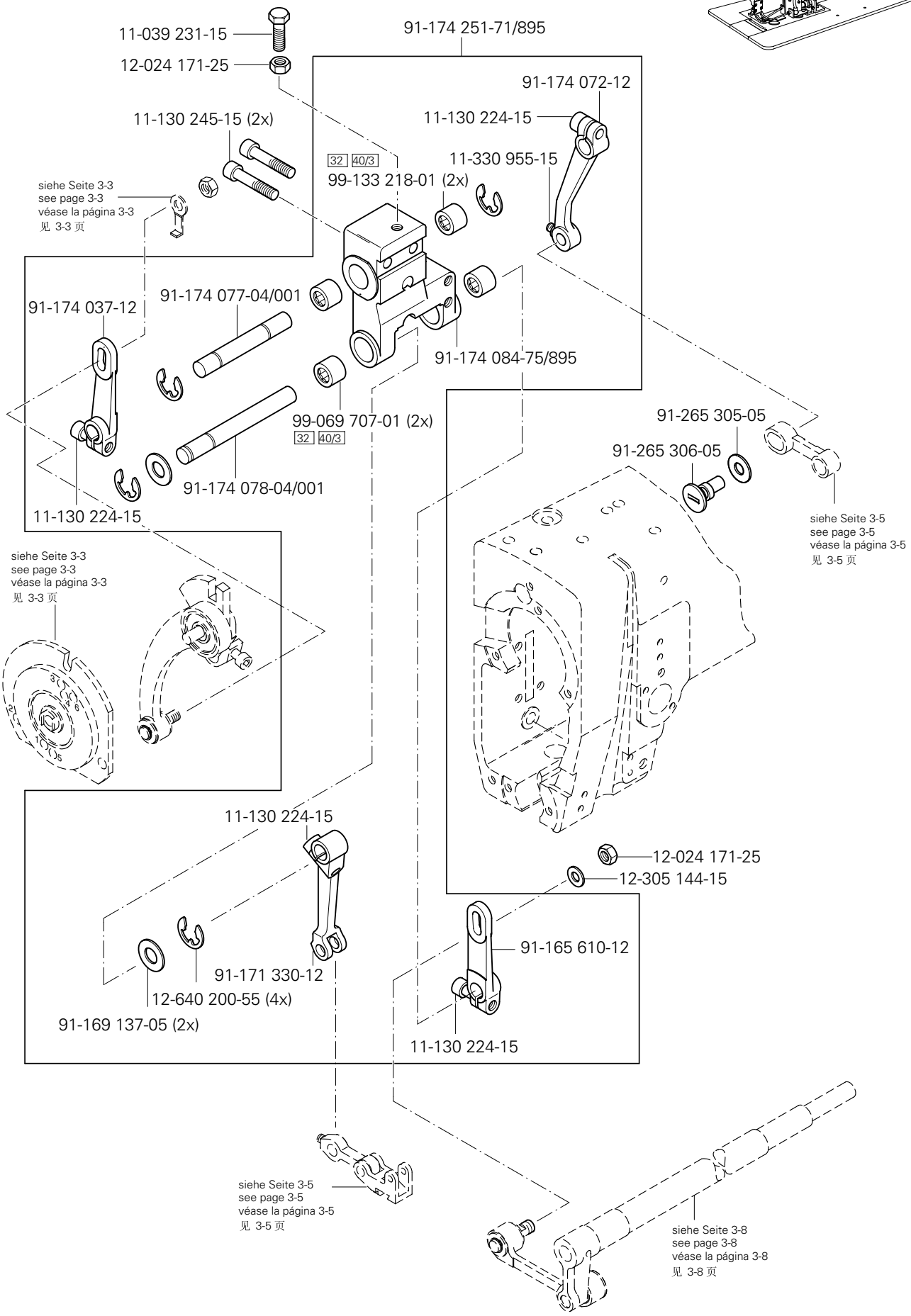

siehe Kapitel 2 Erläuterung der Schlüsselzeichen
see chapter 2 Explanation of key markings
véase el Cap. 2 Explicaciones de los signos clave
见第2章标记说明

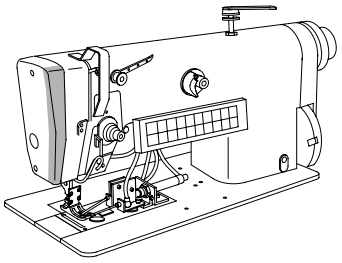

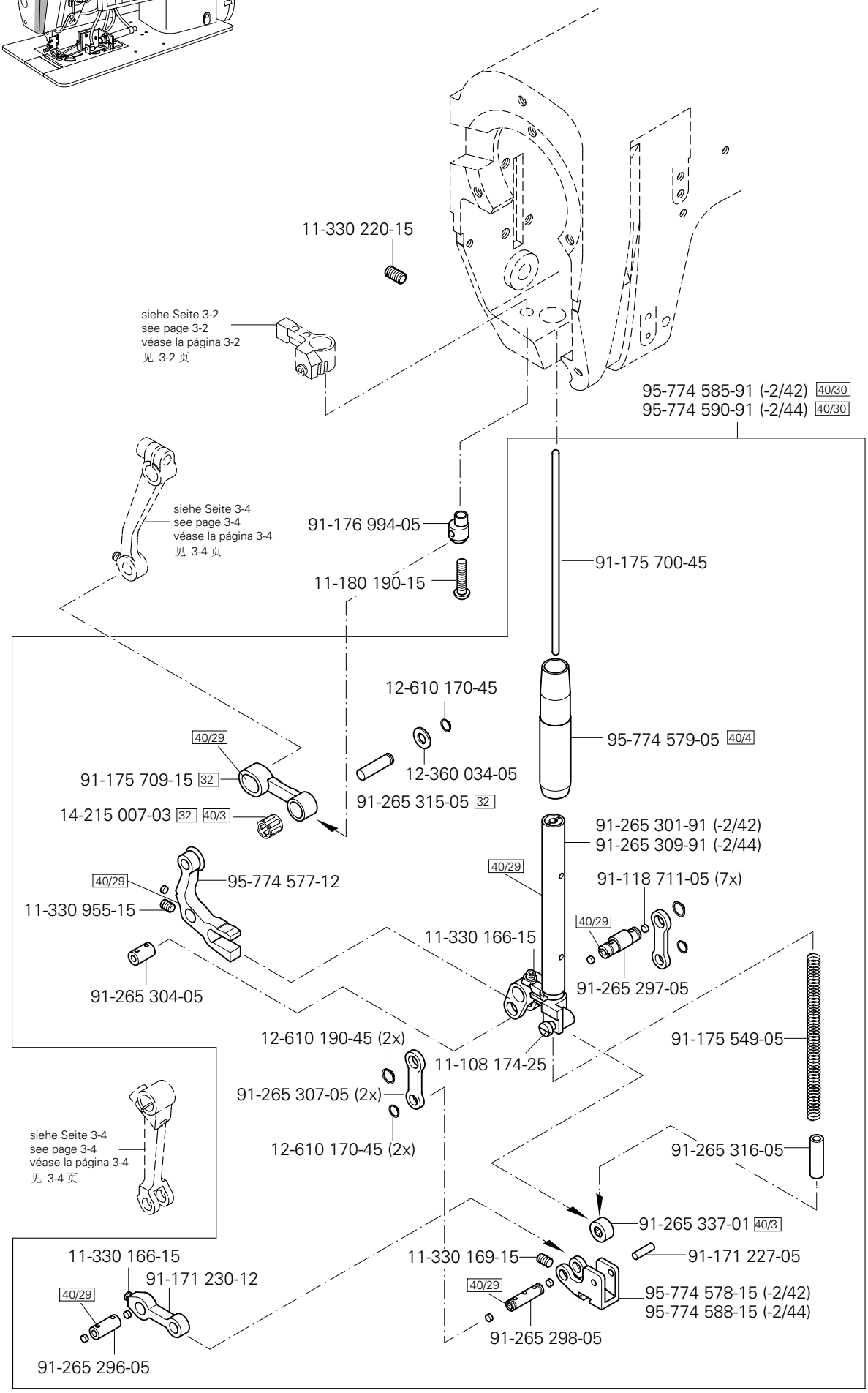
11-330 220-15
siehe Seite 3-2
see page 3-2
véase la página 3-2
见 3-2 页
95-774 585-91 (-2/42) 40/30
95-774 590-91 (-2/44) 40/30
siehe Seite 3-4
see page 3-4
véase la página 3-4
见 3-4 页
91-176 994-05
11-180 190-15
91-175 700-45
12-610 170-45
95-774 579-05 40/4
40/29
91-175 709-15 32
12-360 034-05
91-265 315-05 32
14-215 007-03 32 40/3
91-265 301-91 (-2/42)
91-265 309-91 (-2/44)
40/29
95-774 577-12
11-330 955-15
91-265 304-05
40/29
91-118 711-05 (7x)
40/29
11-330 166-15
91-265 297-05
12-610 190-45 (2x)
11-108 174-25
91-265 307-05 (2x)
12-610 170-45 (2x)
91-175 549-05
91-265 316-05
siehe Seite 3-4
see page 3-4
véase la página 3-4
见 3-4 页
91-265 337-01 40/3
11-330 166-15
91-171 230-12
40/29
91-265 296-05
11-330 169-15
91-171 227-05
40/29
95-774 578-15 (-2/42)
95-774 588-15 (-2/44)
91-265 298-05

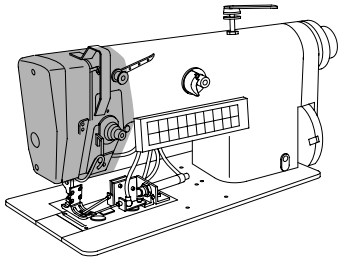

91-265 268-91
91-174 688-91
91-168 039-05 (2x)
91-168 041-05 40/3
11-330 220-15 (3x)
siehe Seite 3-10
see page 3-10
véase la página 3-10
见 3-10 页
91-171 019-05
91-265 120-91
11-330 220-15
91-171 029-05
11-330 280-15
91-174 016-05
11-174 173-15 (2x)
siehe Seite 3-3
see page 3-3
véase la página 3-3
见 3-3 页
27/5 25-161 801-49 (750)
26-536 301-09 (990)
27/5 40/2
13-250 097-25
11-108 177-15
12-305 114-15
13-250 097-25
91-174 275-91
26-536 301-09 (80) 27/5 40/2
siehe Seite 3-14
see page 3-14
véase la página 3-14
见 3-14 页
91-175 543-92
11-330 085-15
System 134-KK 6
Systéme 134-KK 6
Sistema 134-KK 6
系统 134-KK 6

siehe Kapitel 2 Erläuterung der Schlüsselzeichen
see chapter 2 Explanation of key markings
véase el Cap. 2 Explicaciones de los signos clave
见第2章标记说明

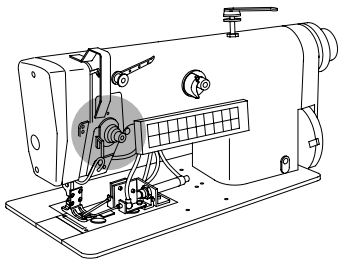

Kopfteile
Needle head parts
Piezas de la cabeza
机头零件

PFAFF 3822-2/42
PFAFF 3822-2/44

3.02

11-174 176-25
91-056 197-91
91-056 198-21
91-056 193-25
91-056 760-05
91-056 192-25
11-341 220-15
11-173 174-25 (2x)
91-174 733-25
siehe Seite 6-1
see page 6-1
véase la página 6-1
见 6-1 页
91-171 040-05
12-640 130-55 (2x)
91-171 037-91
91-171 038-05
91-171 039-05
11-108 108-15
91-165 605-05
11-314 946-15
91-168 192-25
91-174 455-15
91-006 814-05
91-174 441-05
91-006 818-05
11-210 168-25 (2x)
91-002 065-05 (2x)
91-174 439-25
91-174 440-25
91-174 396-05
91-174 438-25
91-174 454-91

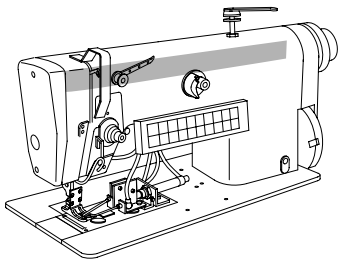

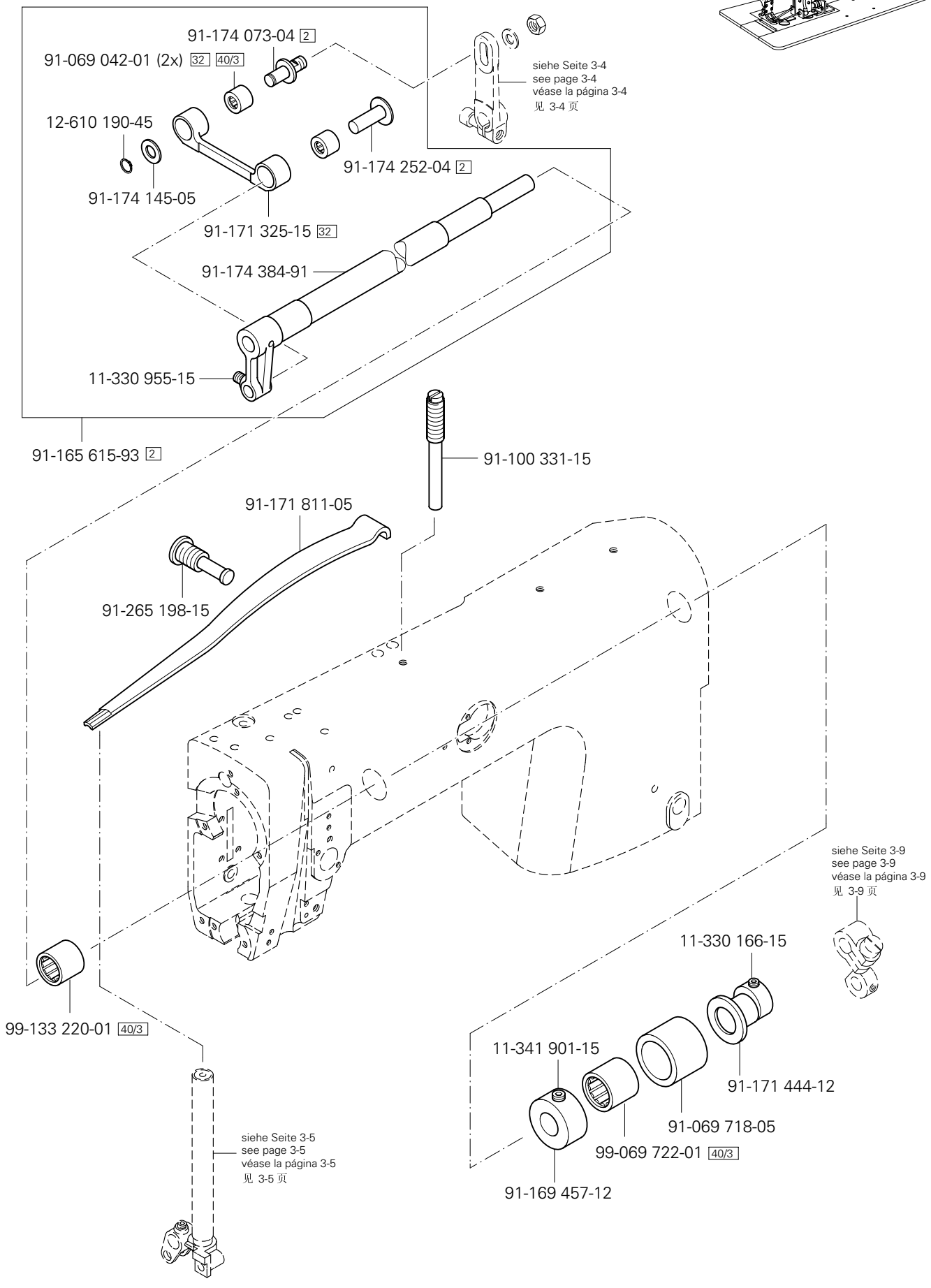

siehe Kapitel 2 Erläuterung der Schlüsselzeichen
see chapter 2 Explanation of key markings
véase el Cap. 2 Explicaciones de los signos clave
见第2章标记说明

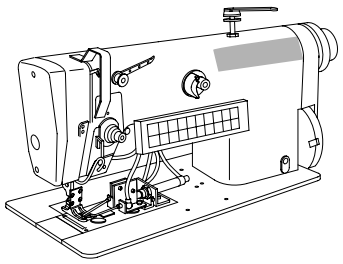

Armteile
Arm parts
Piezas del brazo
机臂零件

PFAFF 3822-2/42
PFAFF 3822-2/44

3.03

siehe Kapitel 2 Erläuterung der Schlüsselzeichen
see chapter 2 Explanation of key markings
véase el Cap. 2 Explicaciones de los signos clave
见第2章标记说明

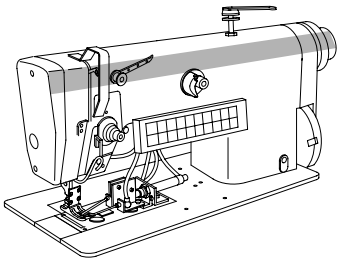

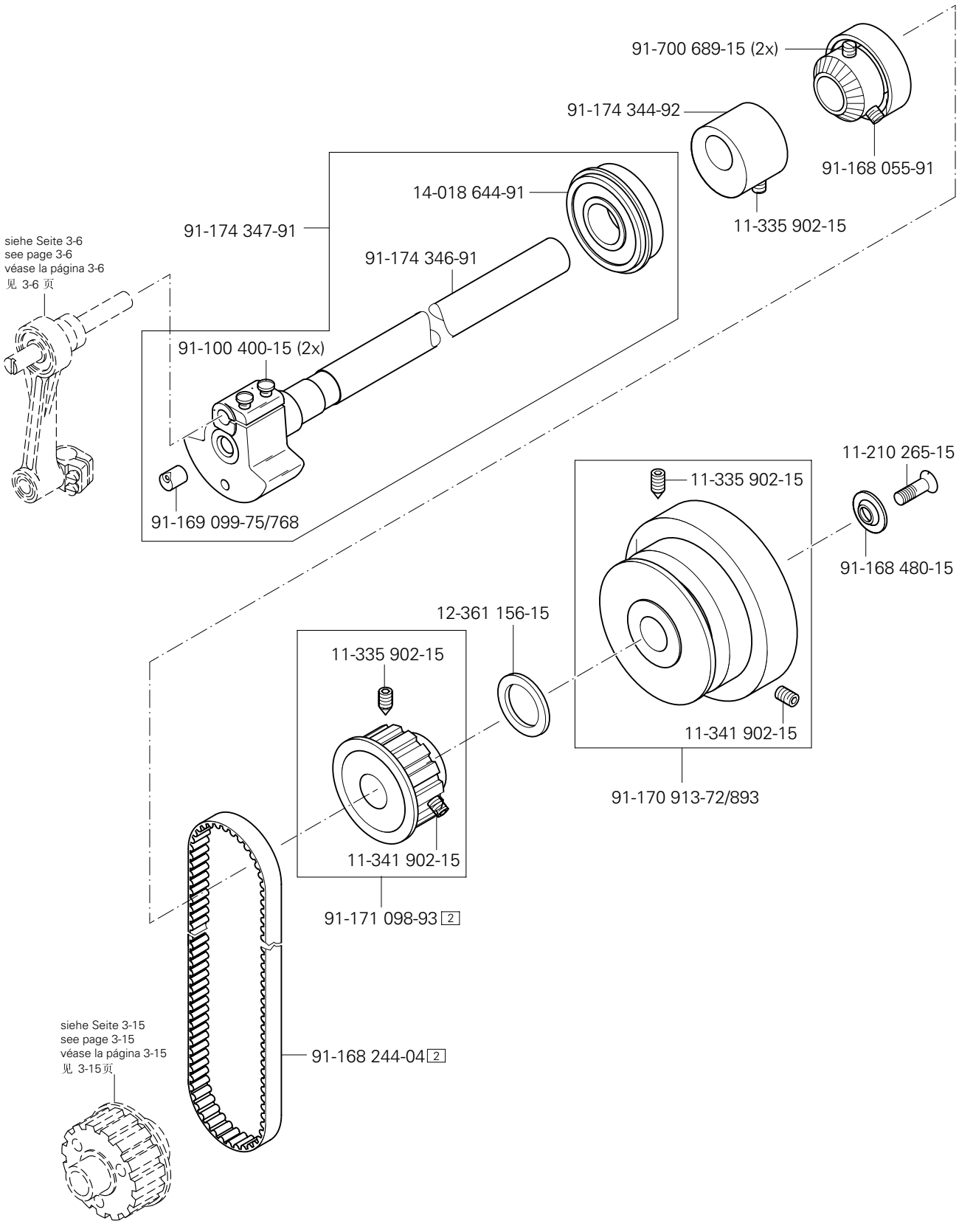

siehe Kapitel 2 Erläuterung der Schlüsselzeichen
see chapter 2 Explanation of key markings
véase el Cap. 2 Explicaciones de los signos clave
见第2章标记说明

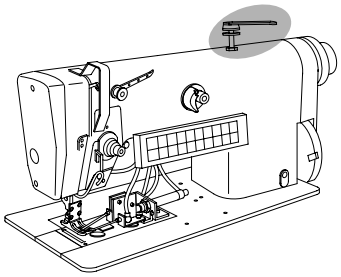

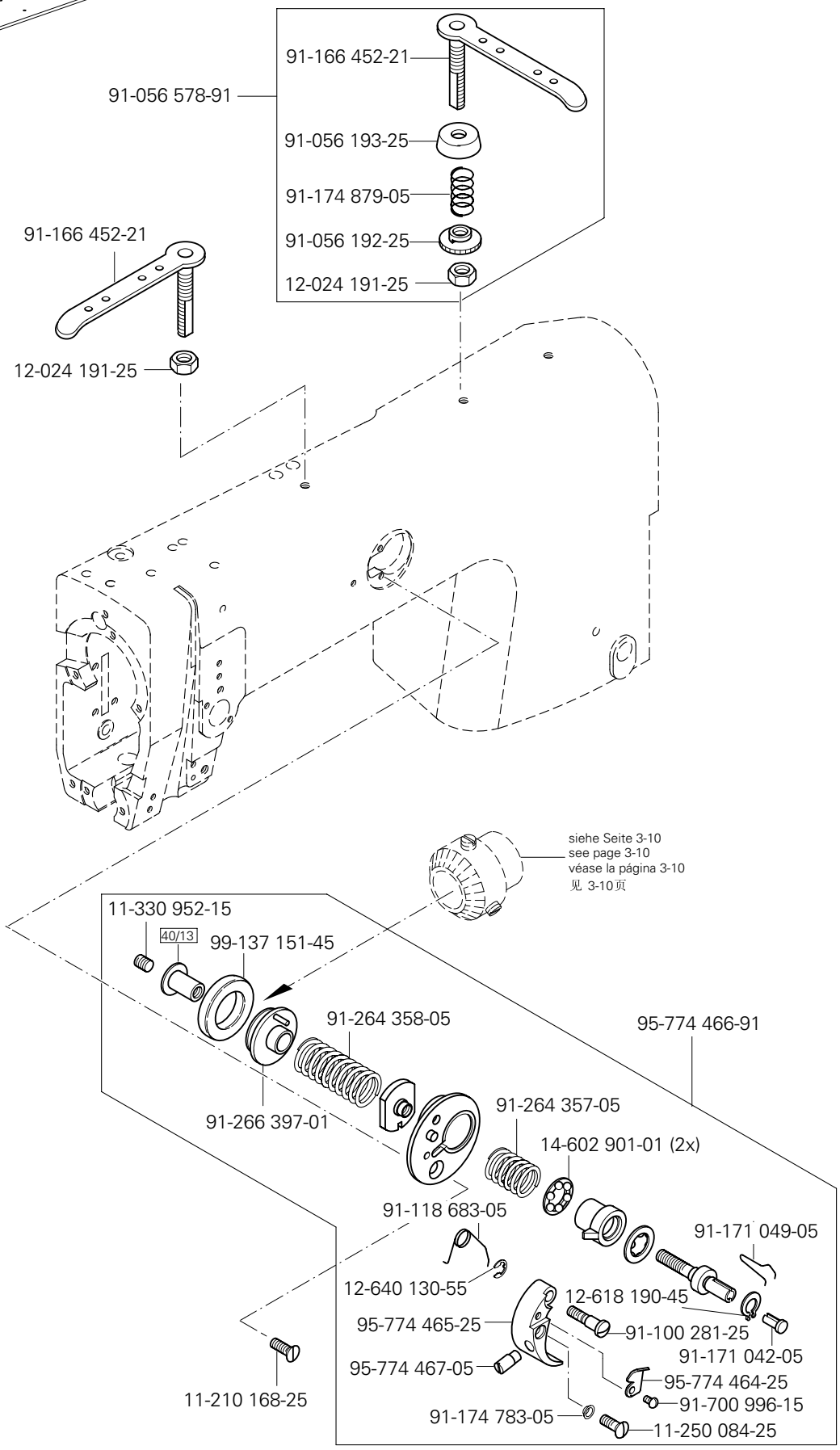
91-166 452-21
91-056 578-91
91-056 193-25
91-174 879-05
91-056 192-25
12-024 191-25
91-166 452-21
12-024 191-25
siehe Seite 3-10
see page 3-10
véase la página 3-10
见 3-10页
11-330 952-15
40/13
99-137 151-45
91-264 358-05
95-774 466-91
91-266 397-01
91-264 357-05
14-602 901-01 (2x)
91-118 683-05
91-171 049-05
12-640 130-55
12-618 190-45
95-774 465-25
91-100 281-25
91-171 042-05
95-774 467-05
95-774 464-25
91-700 996-15
91-174 783-05
11-250 084-25
11-210 168-25

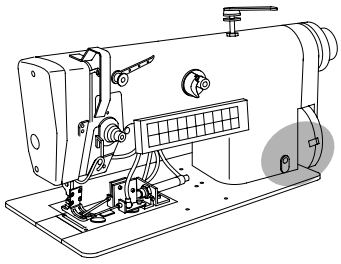

(2x) 11-225 312-15
91-088 917-15
11-225 376-15
91-087 908-71/893
91-174 371-15
91-087 907-15
12-610 250-45
11-250 193-25 (2x)
91-088 916-15
91-088 915-15
91-087 273-71/893
91-087 306-75/893
91-087 295-95 3/3
91-088 197-75/698 3
91-087 282-11
91-087 906-15 (2x)
11-174 086-15
91-087 296-75/895
91-087 294-15
91-069 222-12
(2x) 11-330 952-15
91-170 929-92
11-335-902-15
11-341-902-15
91-069 131-91
16-049 021-11
12-024 172-15
91-069 127-05
61,3 mm
12-024 171-25
16-049 020-11
91-174 257-05
91-085 874-05
91-069 222-12
(2x) 11-330 952-15

siehe Seite 3-18
see page 3-18
véase la página 3-18
见 3-18页

siehe Kapitel 2 Erläuterung der Schlüsselzeichen
see chapter 2 Explanation of key markings
véase el Cap. 2 Explicaciones de los signos clave
见第2章标记说明

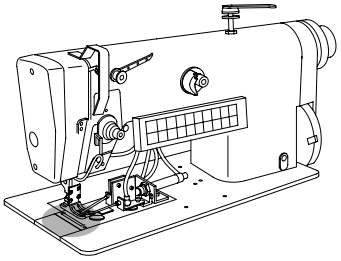

Grundplattenteile
Bedplate parts
Piezas del cárter
底板零件

PFAFF 3822-2/42
PFAFF 3822-2/44

3.04

91-100 296-25 (2x)
91-100 296-25 (2x)
11-108 168-15
91-168 741-91
11-210 084-25 (2x)
91-000 407-15 (2x)
91-168 742-25
91-171 677-15
siehe Seite 3-16
see page 3-16
véase la página 3-16
见 3-16 页
siehe Seite 3-15
see page 3-15
véase la página 3-15
见 3-15 页
91-188 770-91
91-069 554-12
11-130 176-15
11-330 962-15
91-069 289-05
91-088 904-96
91-088 905-91
91-170 156-12
26-536 302-09 (65) 27/5
11-330 952-15
11-341 904-15 (2x)
91-161 282-12
91-265 042-05
11-130 284-15
26-536 302-09 (65) 27/5

siehe Kapitel 2 Erläuterung der Schlüsselzeichen
see chapter 2 Explanation of key markings
véase el Cap. 2 Explicaciones de los signos clave
见第2章标记说明

PFAFF 3822-2/42
PFAFF 3822-2/44

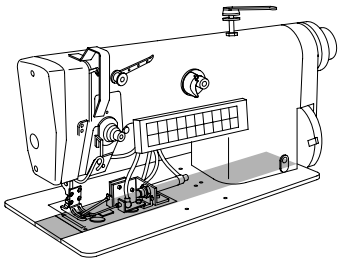

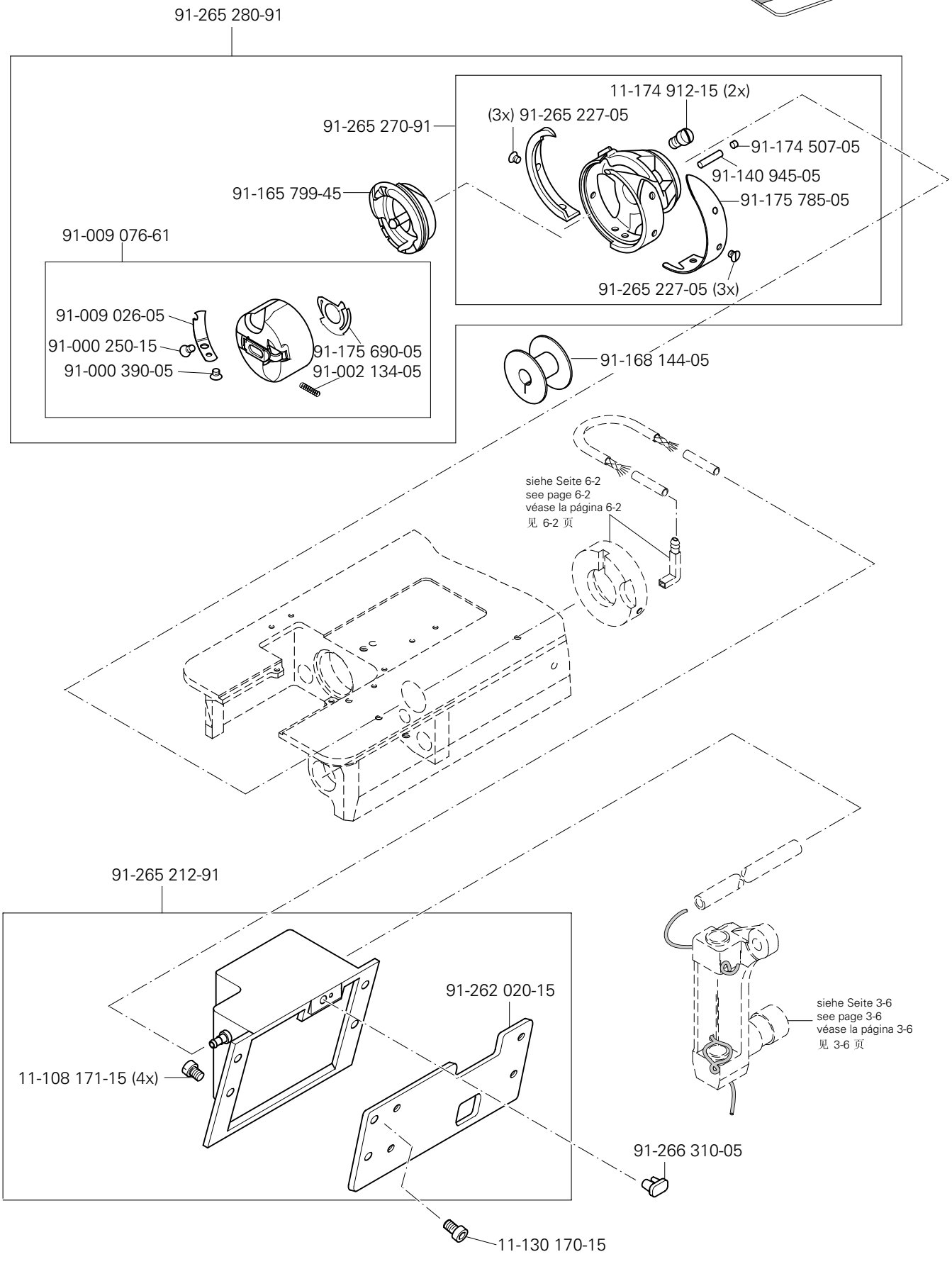

siehe Kapitel 2 Erläuterung der Schlüsselzeichen
see chapter 2 Explanation of key markings
véase el Cap. 2 Explicaciones de los signos clave
见第2章标记说明

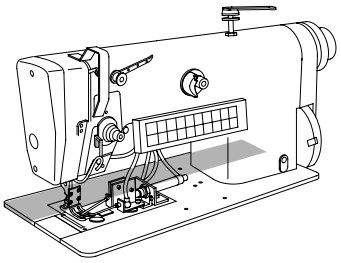

91-171 100-93 [2]
11-335 902-15
11-341 902-15
14-018 624-91
91-171 105-05
siehe Seite 6-3
see page 6-3
véase la página 6-3
见 6-3 页
91-171 176-75/770
siehe Seite 3-10
see page 3-10
véase la página 3-10
见 3-10 页
siehe Seite 3-17
see page 3-17
véase la página 3-17
见 3-17 页
40/5
11-335 902-15
11-341 902-15
91-171 104-91
siehe Seite 6-2
see page 6-2
véase la página 6-2
见 6-2 页
14-015 624-91
91-168 258-92
11-330 964-15 (2x)
91-168 257-91
siehe Seite 3-13
see page 3-13
véase la página 3-13
见 3-13 页
11-330 220-15 (2x)
91-174 680-91
40/3
11-130 176-15
11-330 277-15
13-052 088-55
11-108 846-15
91-171 875-12
91-171 874-12
11-130 176-15
12-610 200-45
91-069 241-05 [32]
15-120 924-05
91-069 240-05 [32]
91-171 162-91
91-069 062-45

PFAFF 3822-2/42
PFAFF 3822-2/44

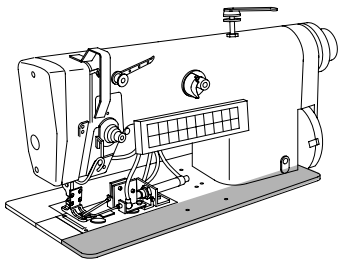

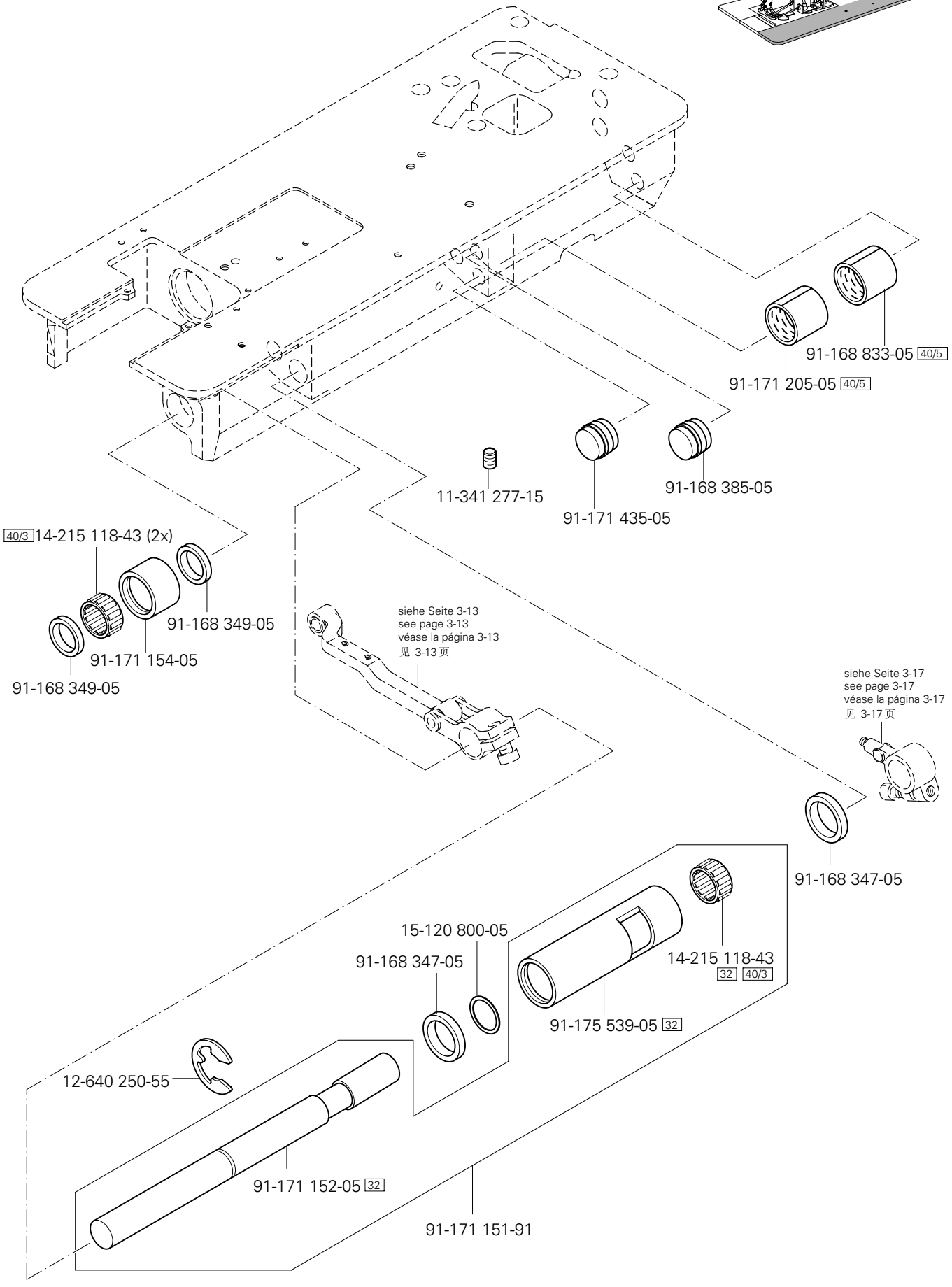

siehe Kapitel 2 Erläuterung der Schlüsselzeichen
see chapter 2 Explanation of key markings
véase el Cap. 2 Explicaciones de los signos clave
见第2章标记说明

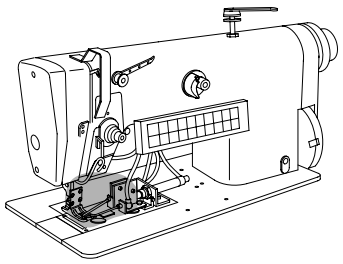

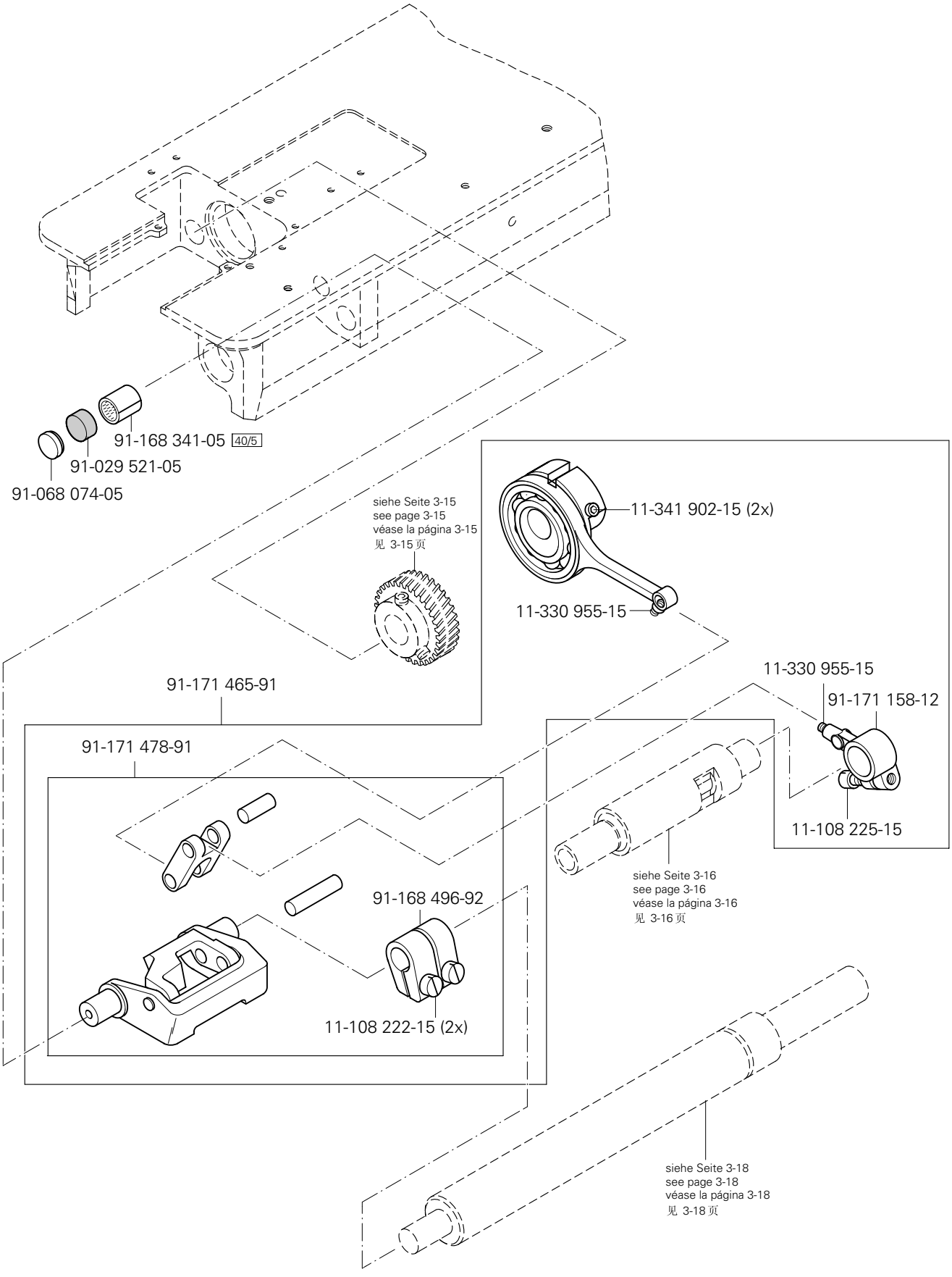
91-168 341-05 40/5
91-029 521-05
91-068 074-05
siehe Seite 3-15
see page 3-15
véase la página 3-15
见 3-15 页
11-341 902-15 (2x)
11-330 955-15
91-171 465-91
11-330 955-15
91-171 158-12
91-171 478-91
11-108 225-15
siehe Seite 3-16
see page 3-16
véase la página 3-16
见 3-16 页
91-168 496-92
11-108 222-15 (2x)
siehe Seite 3-18
see page 3-18
véase la página 3-18
见 3-18 页

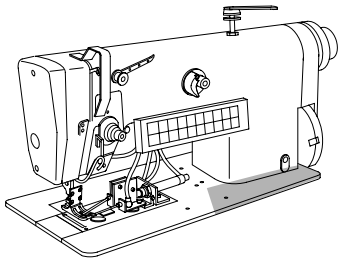

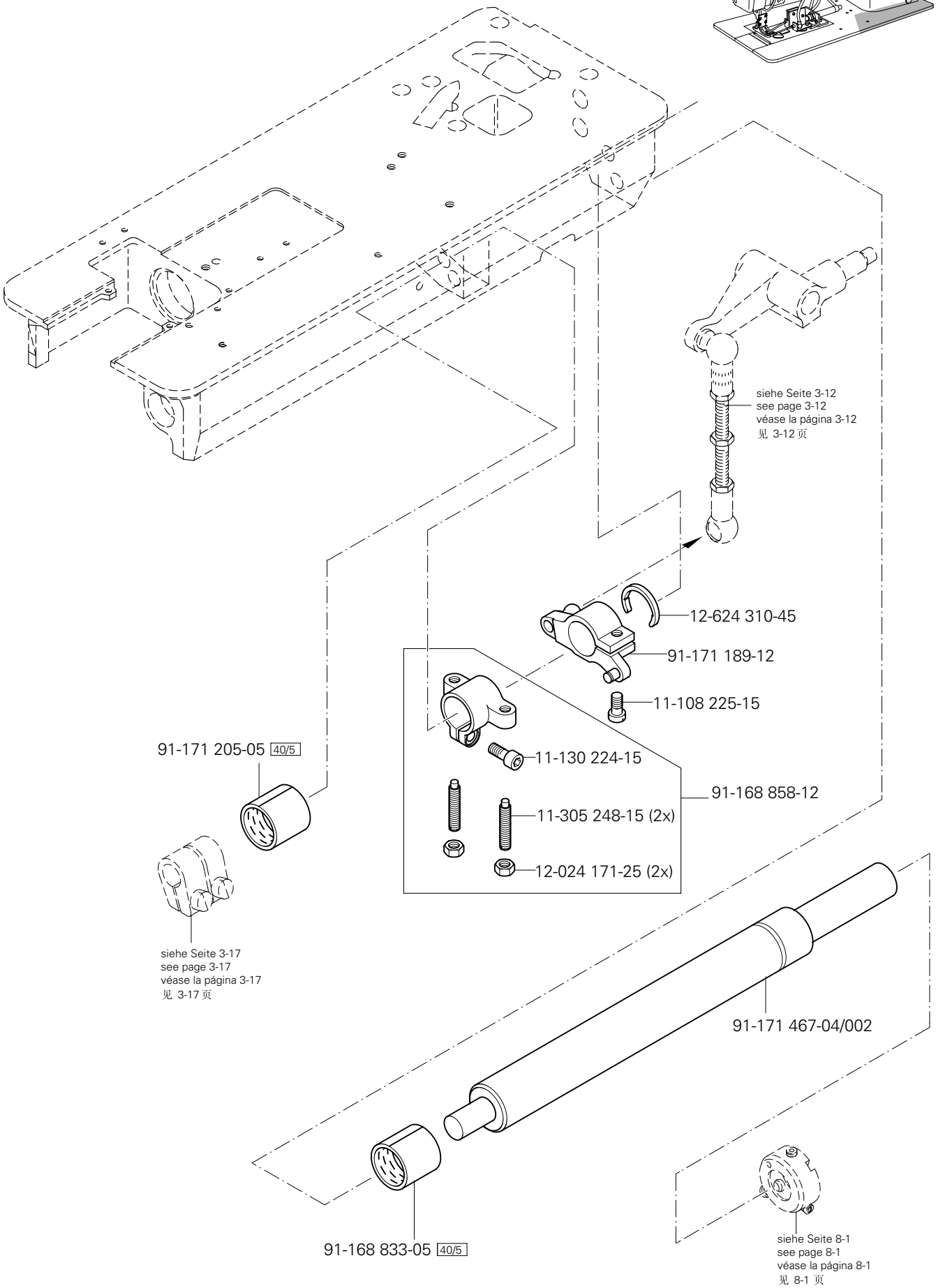

siehe Kapitel 2 Erläuterung der Schlüsselzeichen
see chapter 2 Explanation of key markings
véase el Cap. 2 Explicaciones de los signos clave
见第2章标记说明

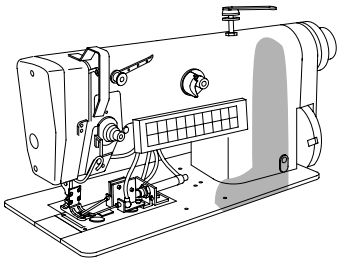

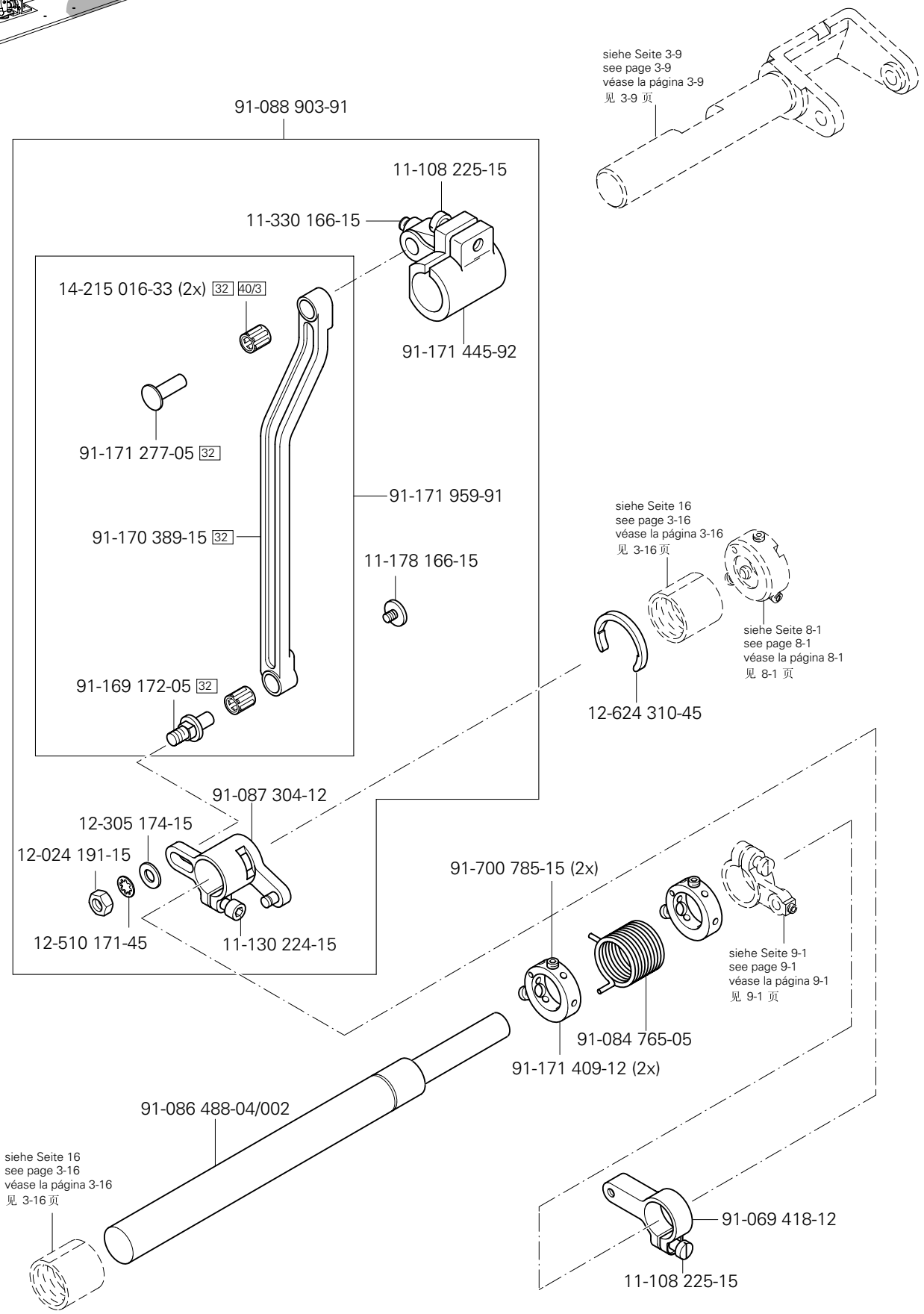
siehe Seite 3-9
see page 3-9
véase la página 3-9
见 3-9 页
91-088 903-91
11-108 225-15
11-330 166-15
14-215 016-33 (2x) 32 40/3
91-171 445-92
91-171 277-05 32
91-171 959-91
91-170 389-15 32
11-178 166-15
91-169 172-05 32
siehe Seite 16
see page 3-16
véase la página 3-16
见 3-16 页
siehe Seite 8-1
see page 8-1
véase la página 8-1
见 8-1 页
12-624 310-45
91-087 304-12
12-305 174-15
12-024 191-15
12-510 171-45
11-130 224-15
91-700 785-15 (2x)
siehe Seite 9-1
see page 9-1
véase la página 9-1
见 9-1 页
91-084 765-05
91-171 409-12 (2x)
91-086 488-04/002
siehe Seite 16
see page 3-16
véase la página 3-16
见 3-16 页
91-069 418-12
11-108 225-15

4

Kanten-Beschneideinrichtung
Edge trimmer
Recortador
切边器

PFAFF 3822-2/42
PFAFF 3822-2/44

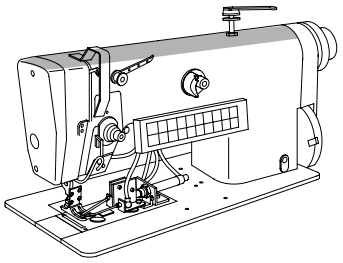

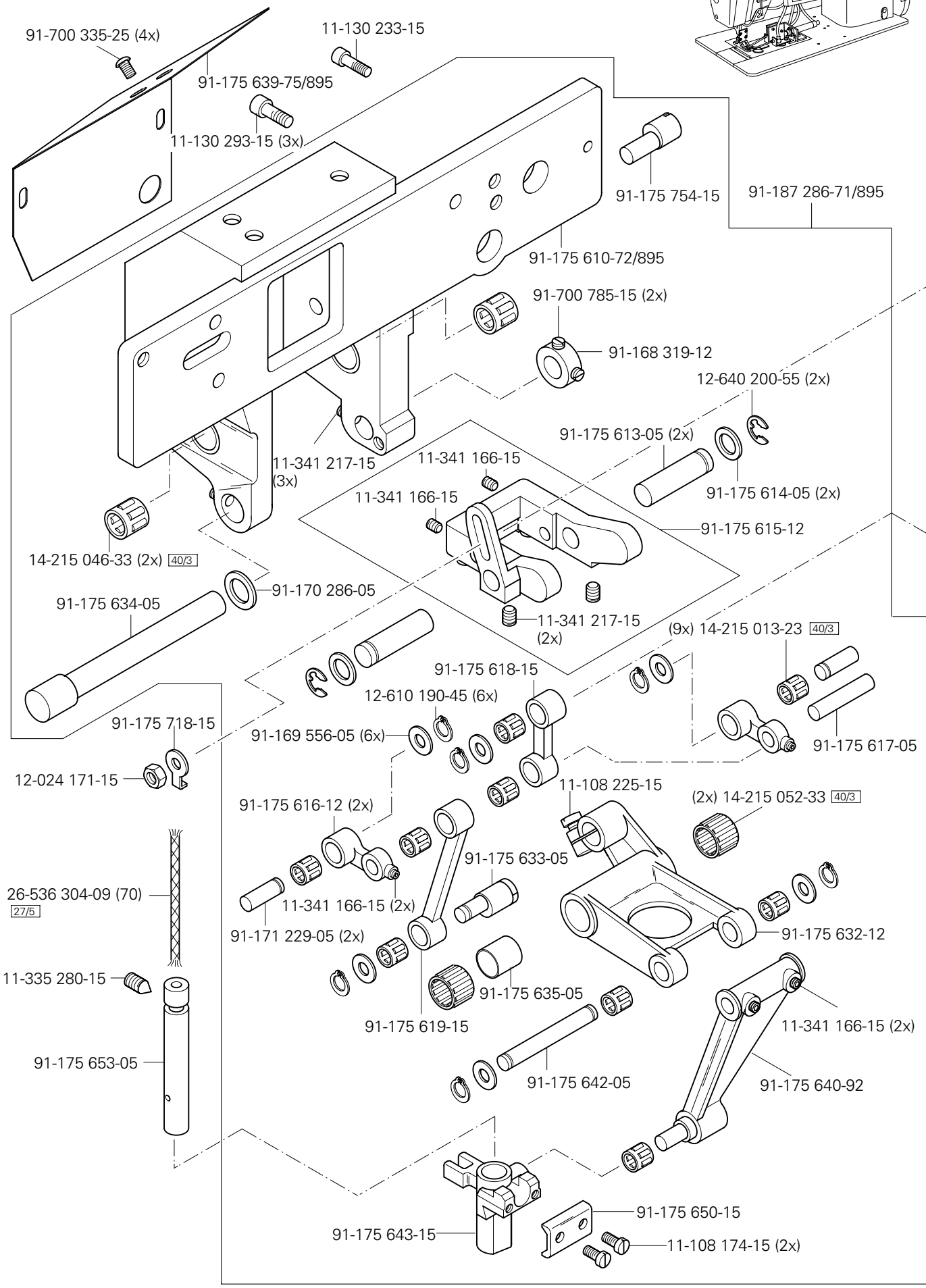

(die sonstigen Teile wie in Register 3.01 bis 3.04)
(for all other parts see Sections 3.01 to 3.04)
(las demás piezas como en los registros 3.01 al 3.04)
(其它零件与3. 01至3. 04章中的相同)

siehe Kapitel 2 Erläuterung der Schlüsselzeichen
see chapter 2 Explanation of key markings
véase el Cap. 2 Explicaciones de los signos clave
见第2章标记说明

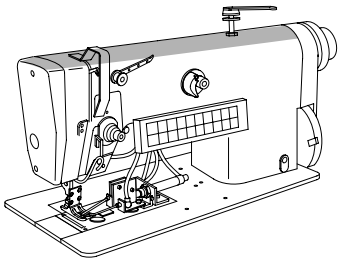

Kanten-Beschneideinrichtung
Edge trimmer
Recortador
切边器

PFAFF 3822-2/42
PFAFF 3822-2/44

11-210 081-15 (2x)
91-174 580-91
91-169 556-05
12-610 190-45
32 40/3 14-215 013-23
91-174 370-05
91-069 476-05 (2x)
91-174 081-05 32
14-215 304-33
32 40/3
91-175 638-05 32
91-174 369-92 32
11-330 960-15 (2x)
Anschluß siehe Seite 11-1 und 11-2
For connection see page 11-1 and 11-2
Para la conexión, véase la pág. 11-1 y 11-2
接⊥见 11-1 和 11-2 页
11-320 086-15
99-135 233-91
12-710 902-12
siehe Seite 3-10
see page 3-10
véase la página 3-10
见 3-10 页
99-134 775-91
11-108 288-15 (3x)
12-315 170-15 (3x)
91-187 103-71/895
91-172 942-15
12-005 195-15
12-640 170-55
91-175 747-13/002
91-083 789-05
11-341 217-15 (2x)
91-175 621-05
11-108 225-15
91-175 620-12
siehe Seite 4-1
see page 4-1
véase la página 4-1
见 4-1 页

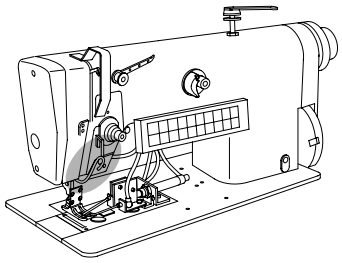

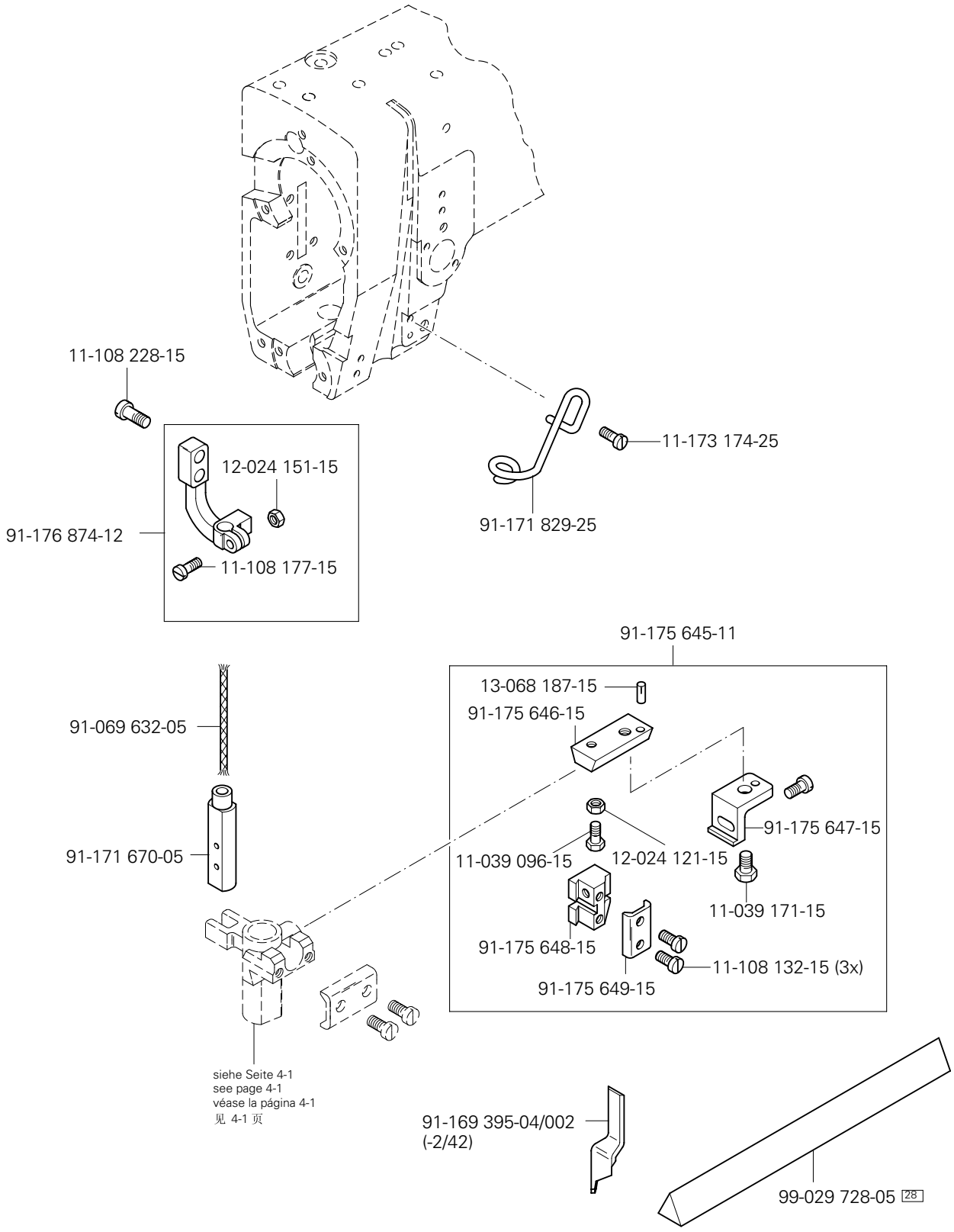

(die sonstigen Teile wie in Register 3.01 bis 3.04)
(for all other parts see Sections 3.01 to 3.04)
(las demás piezas como en los registros 3.01 al 3.04)
（其它零件与3. 01至3. 04章中的相同）

siehe Kapitel 2 Erläuterung der Schlüsselzeichen
see chapter 2 Explanation of key markings
véase el Cap. 2 Explicaciones de los signos clave
见第2章标记说明

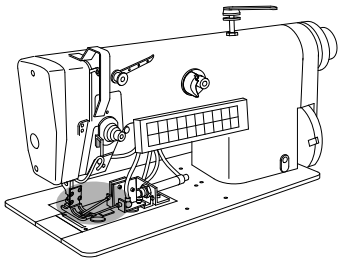

Einrichtung zum Beschneiden der oberen Stofflage
System for trimming the upper ply
Dispositivo para recortado escalonado de la pieza superior
用于剪切上层布料的设备

PFAFF3822-2/44

5

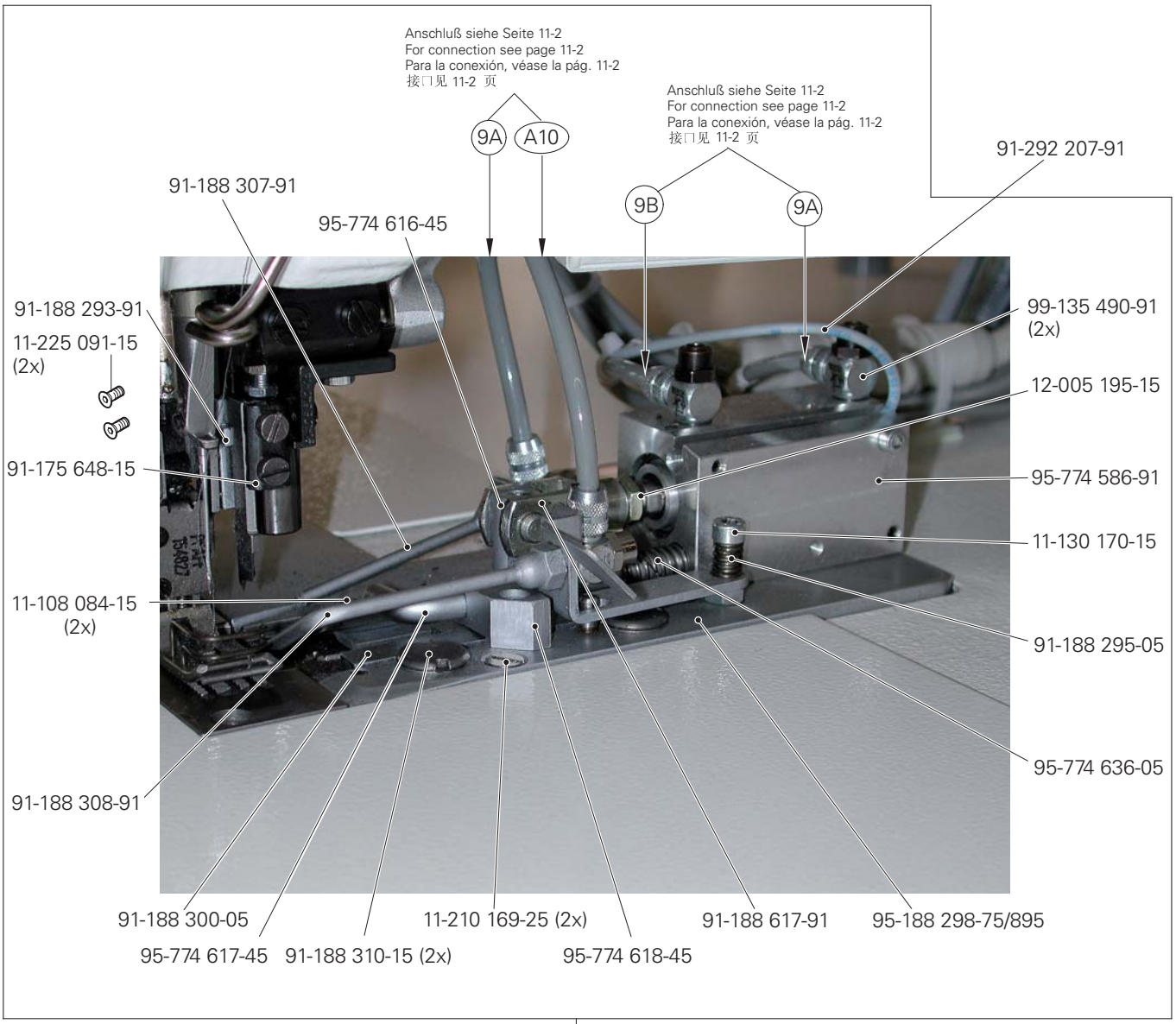



91-189 140-05



91-188 294-05



91-188 303-05

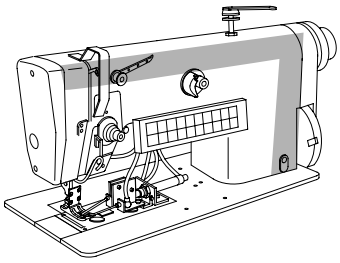

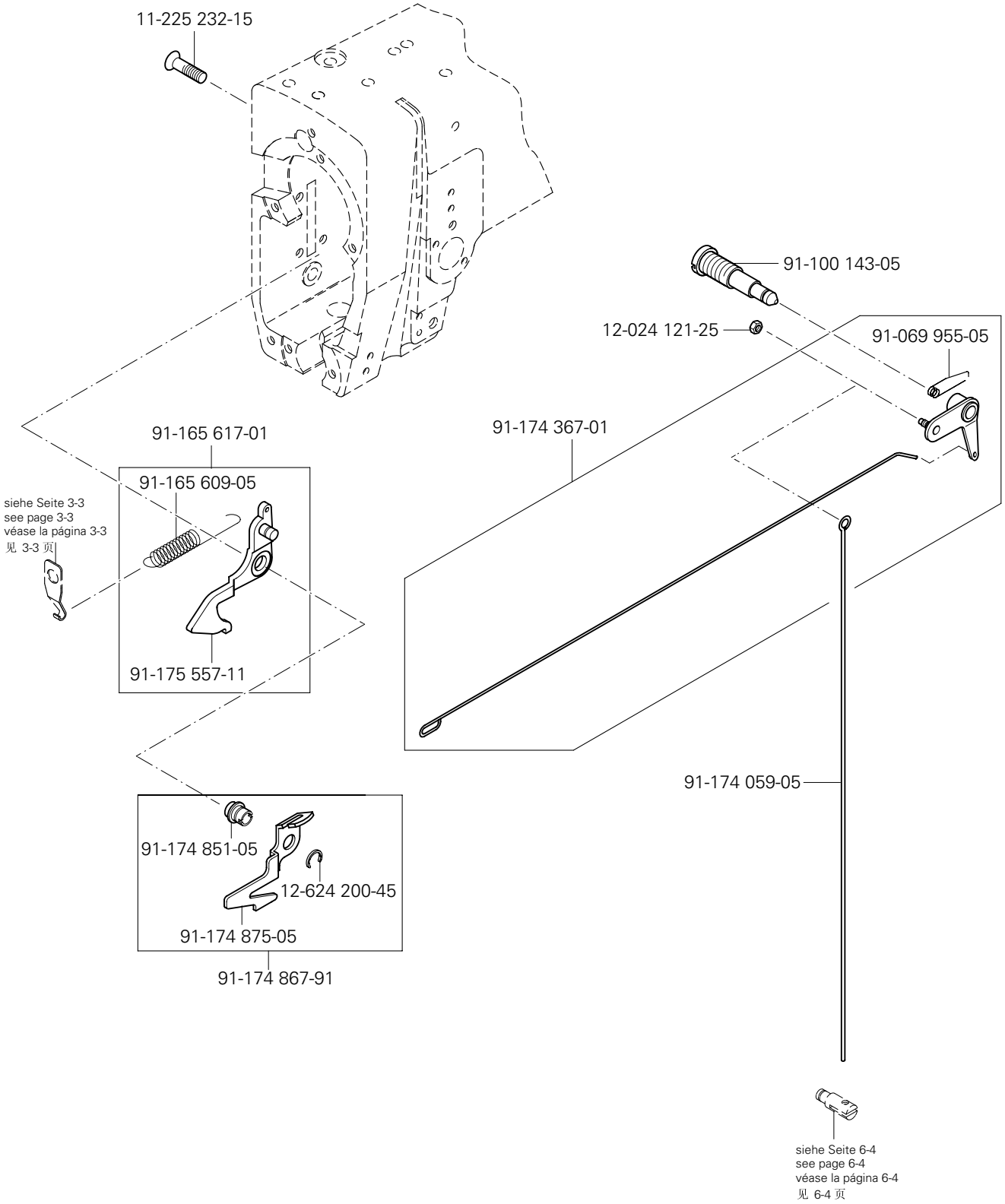

(die sonstigen Teile wie in Register 3.01 bis 3.04)
(for all other parts see Sections 3.01 to 3.04)
(las demás piezas como en los registros 3.01 al 3.04)
(其它零件与3. 01至3. 04章中的相同)

siehe Kapitel 2 Erläuterung der Schlüsselzeichen
see chapter 2 Explanation of key markings
véase el Cap. 2 Explicaciones de los signos clave
见第2章标记说明

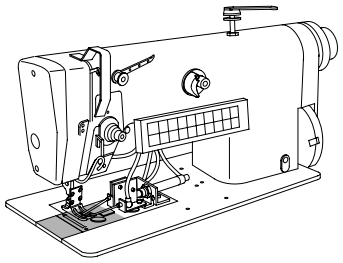

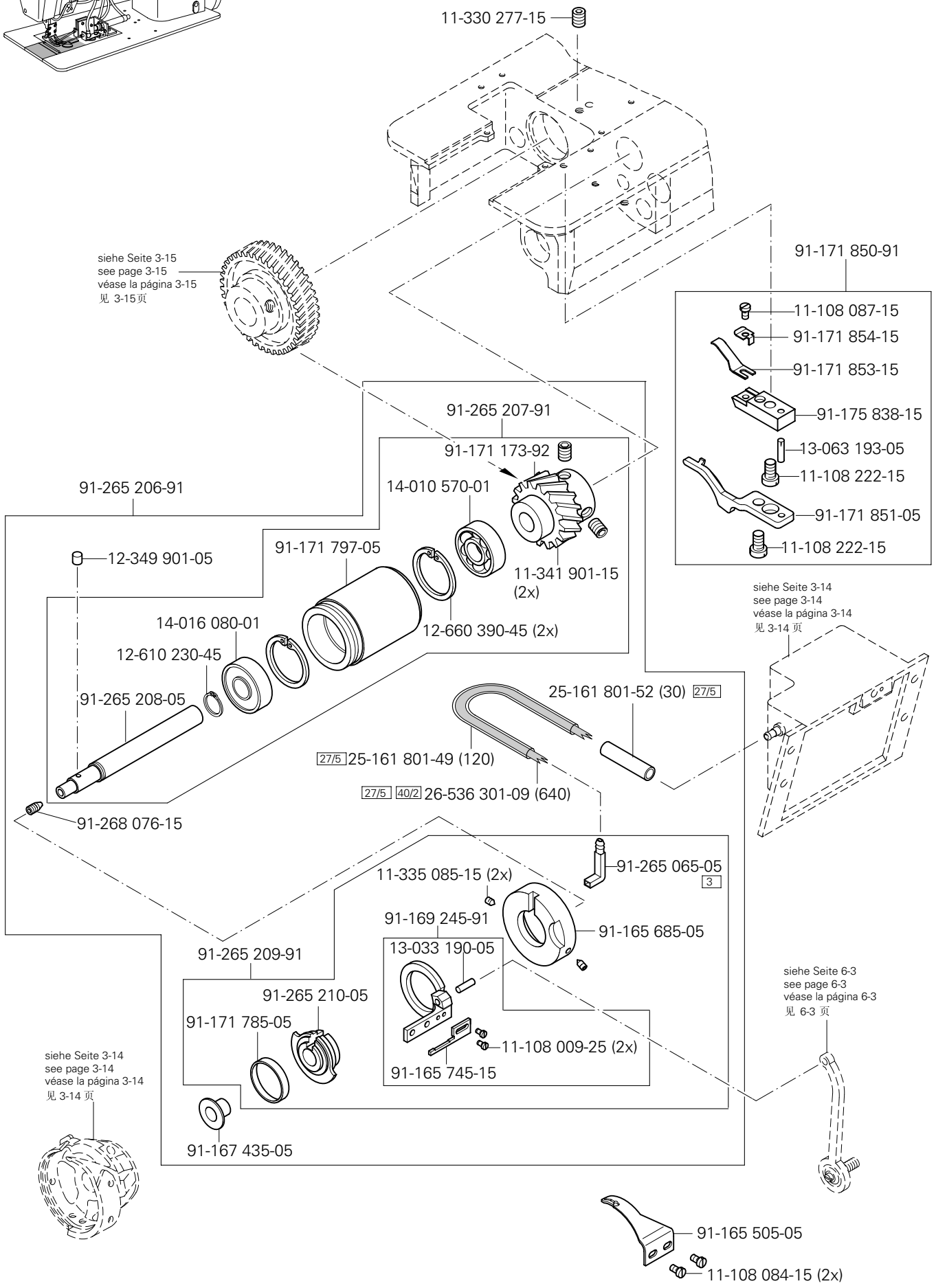
11-330 277-15
siehe Seite 3-15
see page 3-15
véase la página 3-15
见 3-15页
91-171 850-91
11-108 087-15
91-171 854-15
91-171 853-15
91-175 838-15
13-063 193-05
11-108 222-15
91-171 851-05
11-108 222-15
91-265 207-91
91-171 173-92
91-265 206-91
14-010 570-01
12-349 901-05
91-171 797-05
11-341 901-15 (2x)
12-660 390-45 (2x)
14-016 080-01
12-610 230-45
91-265 208-05
25-161 801-52 (30) 27/5
27/5 25-161 801-49 (120)
27/5 40/2 26-536 301-09 (640)
siehe Seite 3-14
see page 3-14
véase la página 3-14
见 3-14 页
91-268 076-15
91-265 065-05
3
11-335 085-15 (2x)
91-169 245-91
91-165 685-05
13-033 190-05
91-265 209-91
91-265 210-05
91-171 785-05
11-108 009-25 (2x)
91-165 745-15
siehe Seite 6-3
see page 6-3
véase la página 6-3
见 6-3 页
siehe Seite 3-14
see page 3-14
véase la página 3-14
见 3-14 页
91-167 435-05
91-165 505-05
11-108 084-15 (2x)

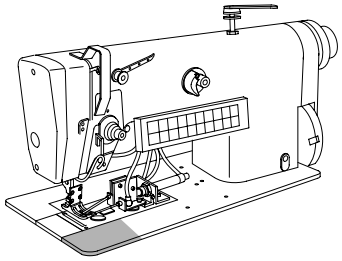

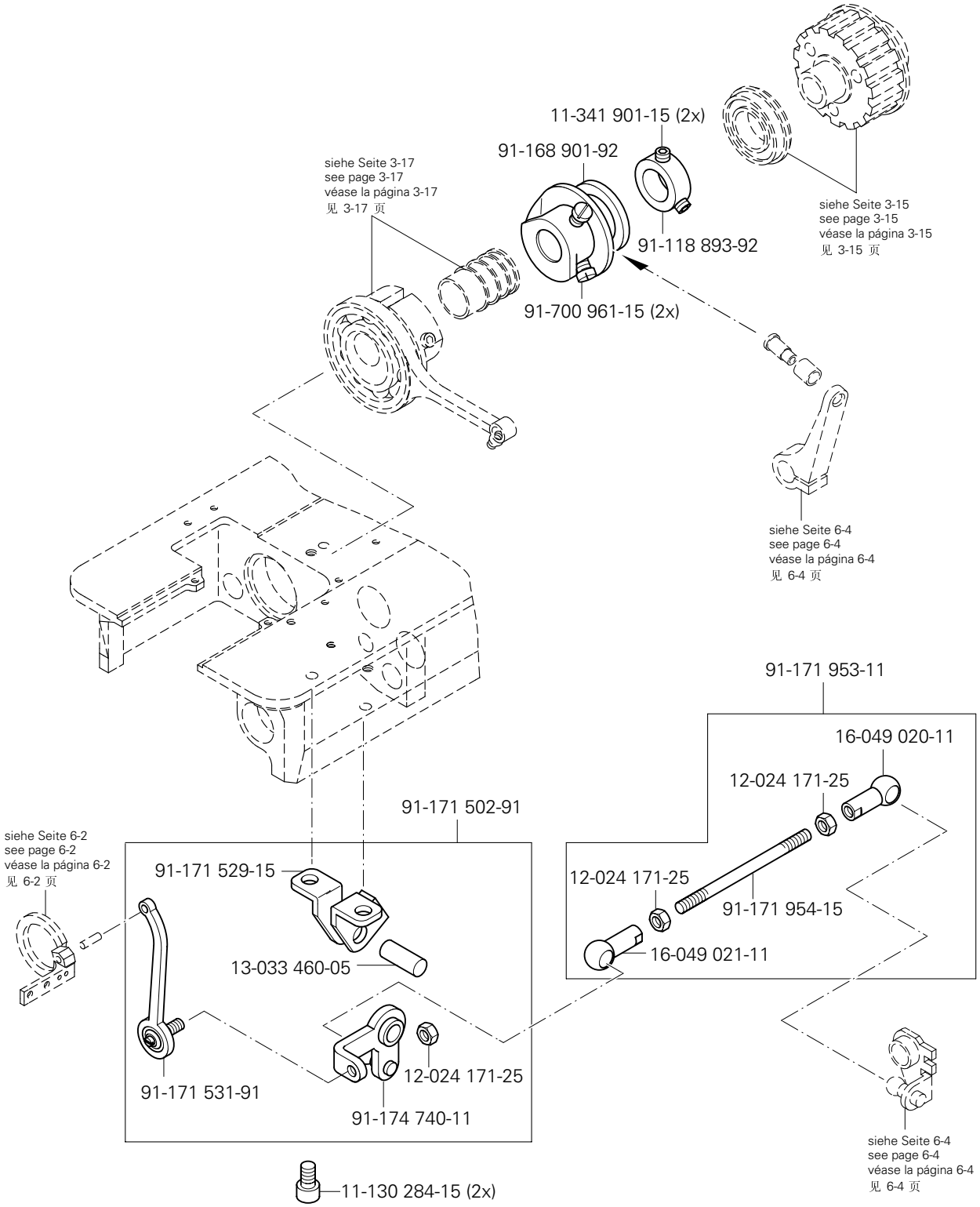

(die sonstigen Teile wie in Register 3.01 bis 3.04)
(for all other parts see Sections 3.01 to 3.04)
(las demás piezas como en los registros 3.01 al 3.04)
(其它零件与3. 01至3. 04章中的相同)

siehe Kapitel 2 Erläuterung der Schlüsselzeichen
see chapter 2 Explanation of key markings
véase el Cap. 2 Explicaciones de los signos clave
见第2章标记说明

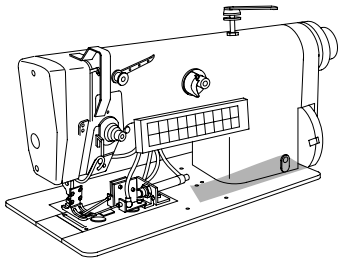

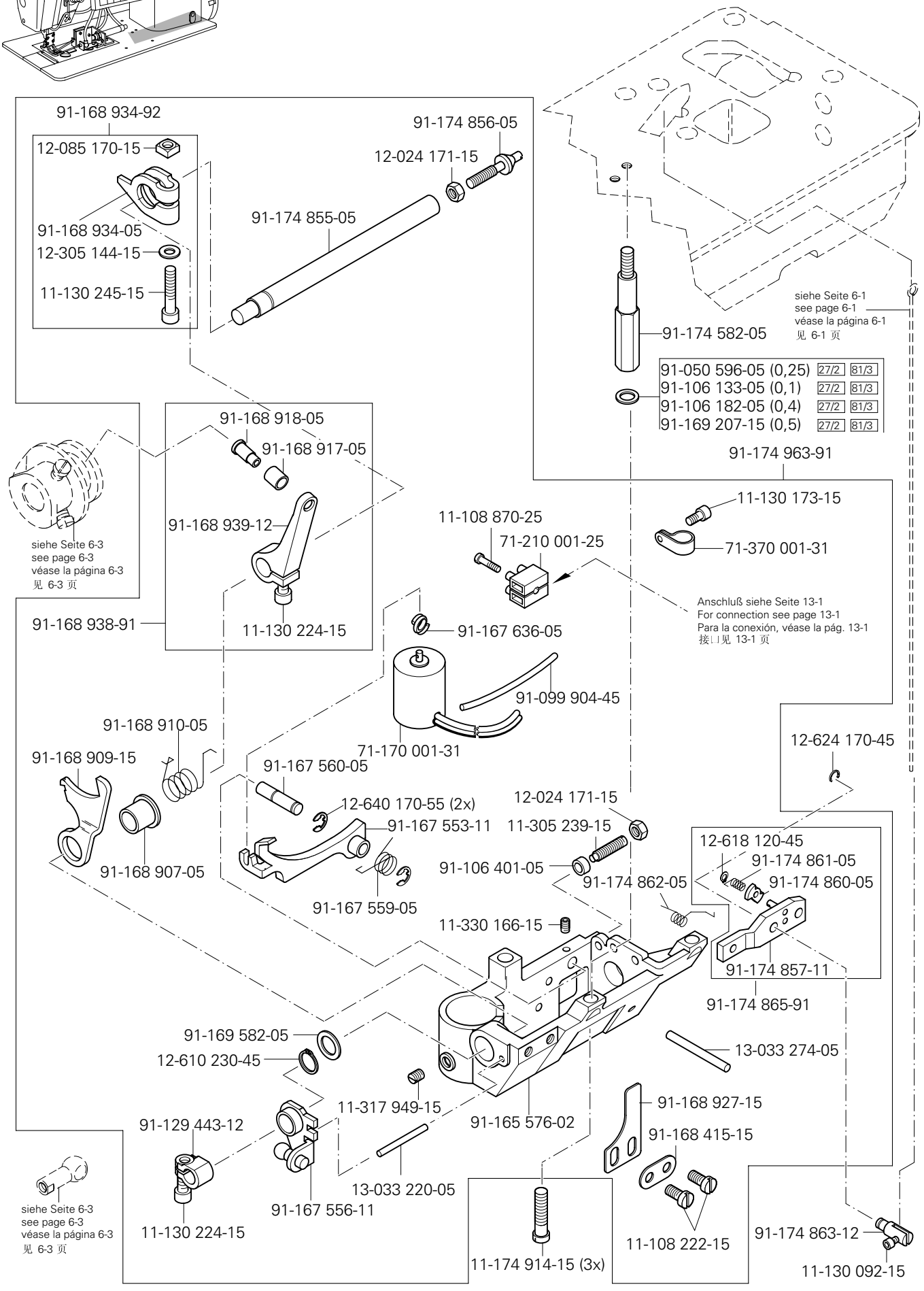
91-168 934-92
12-085 170-15
91-168 934-05
12-305 144-15
11-130 245-15
91-174 856-05
12-024 171-15
91-174 855-05
91-174 582-05
siehe Seite 6-1
see page 6-1
véase la página 6-1
见 6-1 页
91-050 596-05 (0,25) 27/2 81/3
91-106 133-05 (0,1) 27/2 81/3
91-106 182-05 (0,4) 27/2 81/3
91-169 207-15 (0,5) 27/2 81/3
91-174 963-91
91-168 918-05
91-168 917-05
91-168 939-12
11-130 224-15
91-168 938-91
siehe Seite 6-3
see page 6-3
véase la página 6-3
见 6-3 页
11-108 870-25
71-210 001-25
11-130 173-15
71-370 001-31
Anschluß siehe Seite 13-1
For connection see page 13-1
Para la conexión, véase la pág. 13-1
接口见 13-1 页
91-167 636-05
91-099 904-45
71-170 001-31
91-168 910-05
91-168 909-15
91-168 907-05
91-167 560-05
12-640 170-55 (2x)
91-167 553-11
91-167 559-05
12-024 171-15
11-305 239-15
91-106 401-05
12-624 170-45
12-618 120-45
91-174 861-05
91-174 860-05
91-174 862-05
11-330 166-15
91-174 857-11
91-174 865-91
91-169 582-05
12-610 230-45
13-033 274-05
11-317 949-15
91-165 576-02
91-168 927-15
91-168 415-15
91-129 443-12
13-033 220-05
91-167 556-11
11-130 224-15
11-174 914-15 (3x)
11-108 222-15
91-174 863-12
11-130 092-15
siehe Seite 6-3
see page 6-3
véase la página 6-3
见 6-3 页

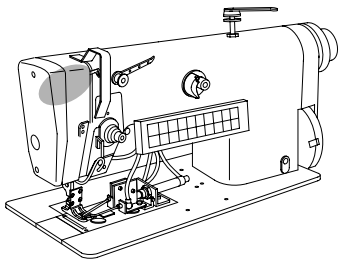

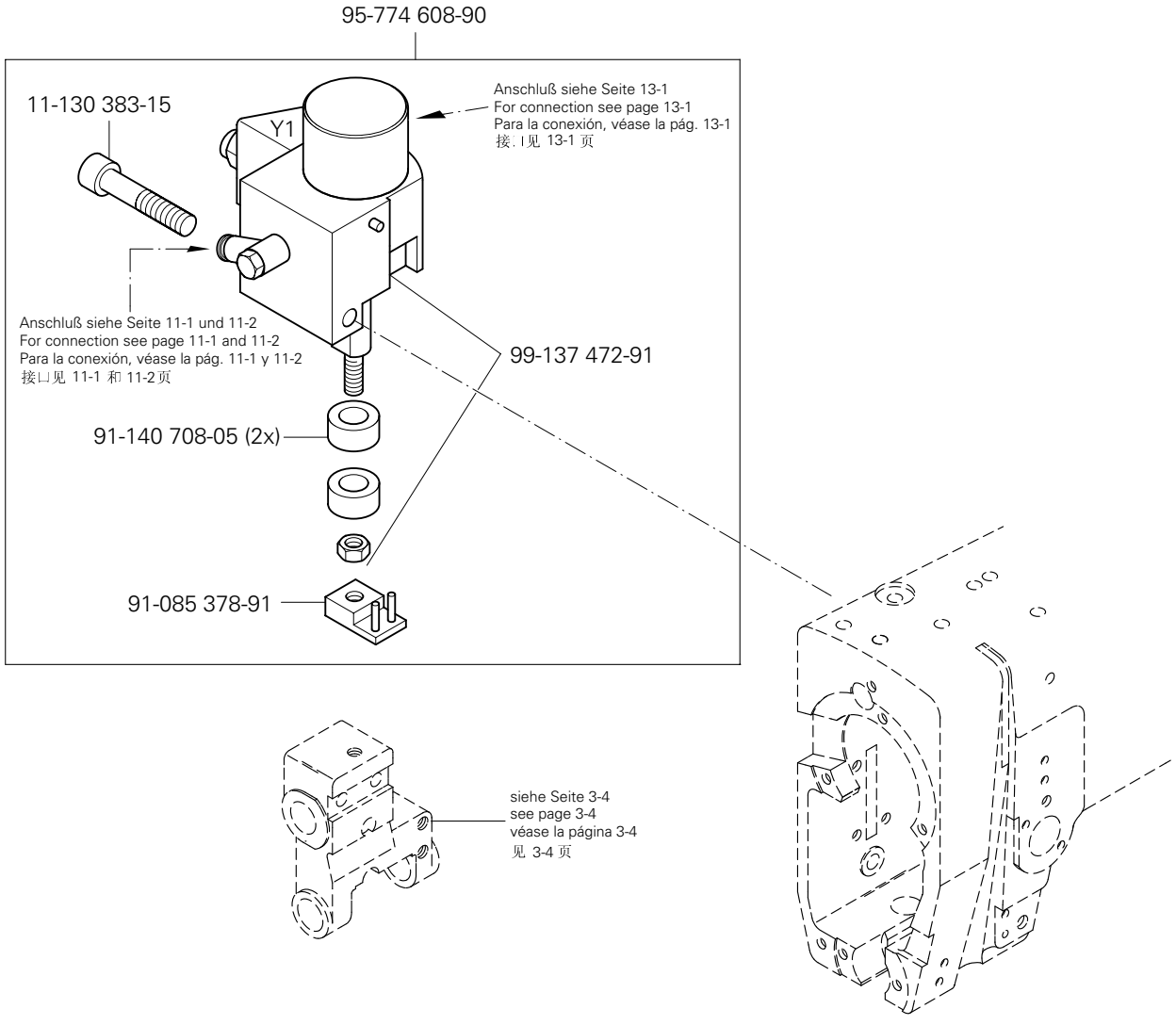

(die sonstigen Teile wie in Register 3.01 bis 3.04)
(for all other parts see Sections 3.01 to 3.04)
(las demás piezas como en los registros 3.01 al 3.04)
（其它零件与3. 01至3. 04章中的相同）

siehe Kapitel 2 Erläuterung der Schlüsselzeichen
see chapter 2 Explanation of key markings
véase el Cap. 2 Explicaciones de los signos clave
见第2章标记说明

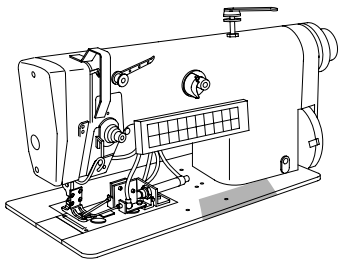

Verriegelungs-Einrichtung
Backtacking mechanism
Rematador
锁紧装置

PFAFF 3822-2/42
PFAFF 3822-2/44

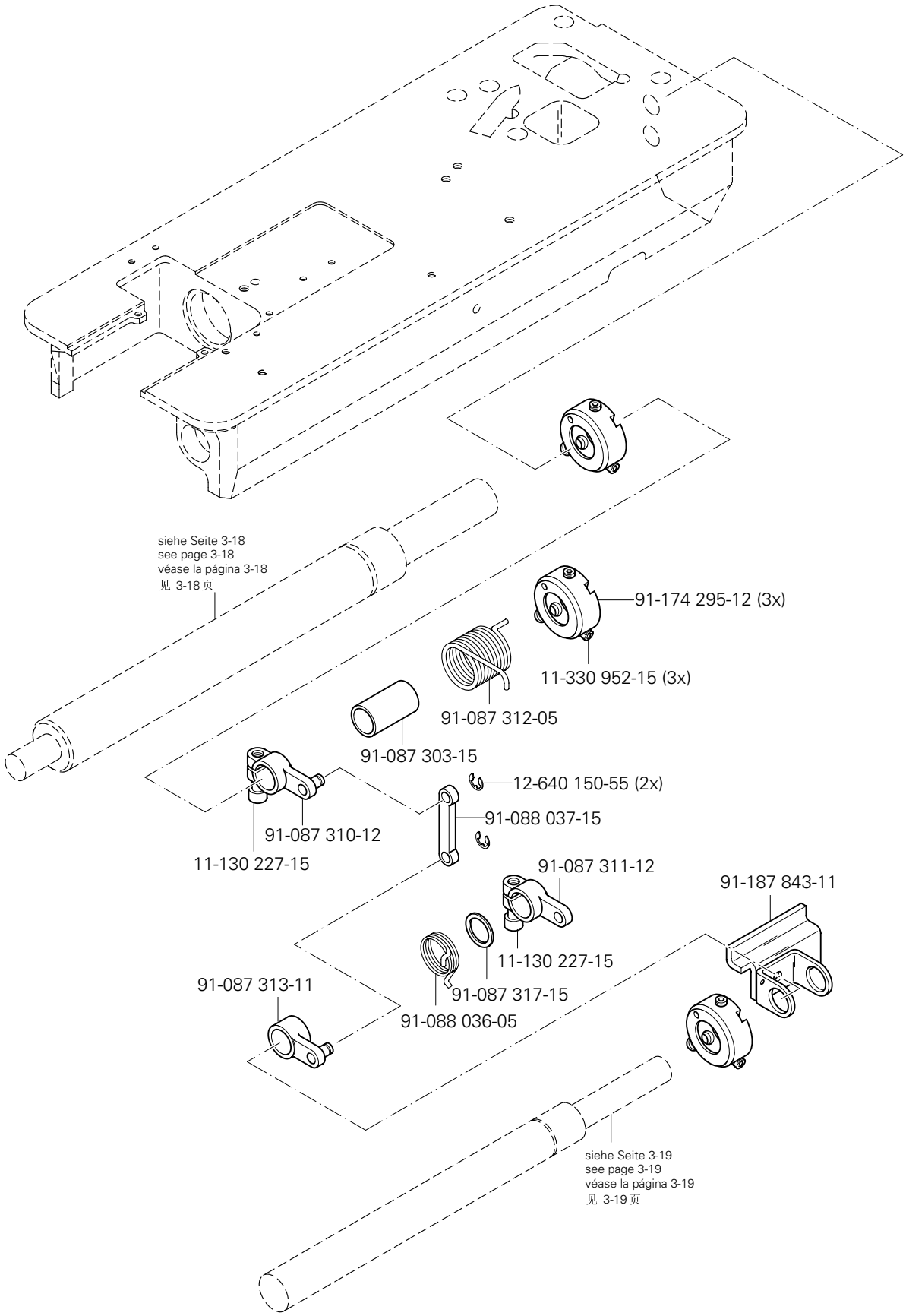

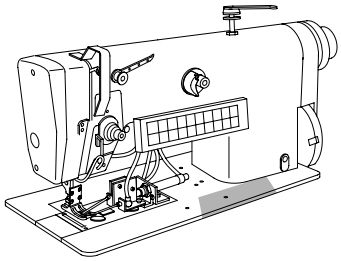

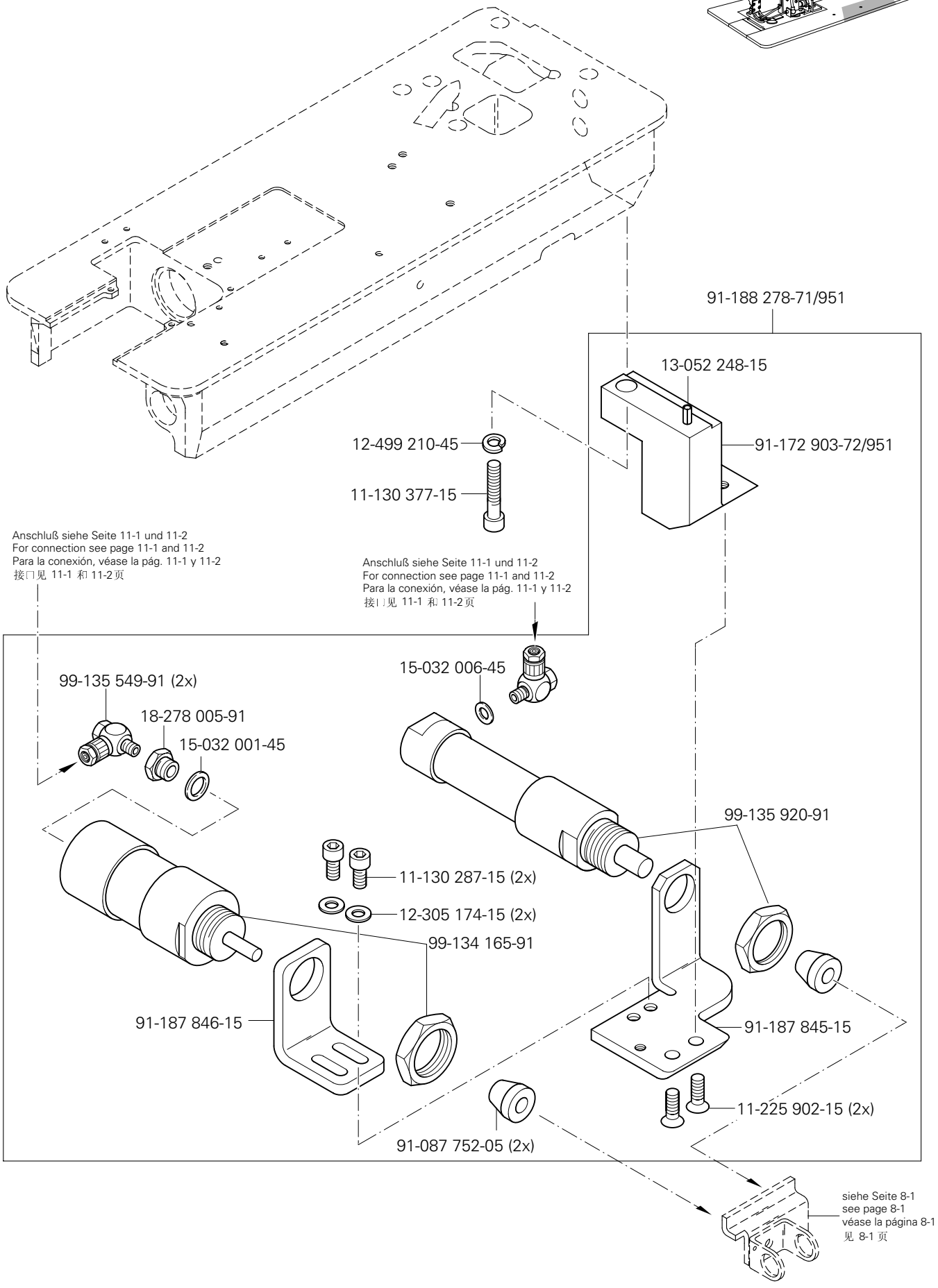

(die sonstigen Teile wie in Register 3.01 bis 3.04)
(for all other parts see Sections 3.01 to 3.04)
(las demás piezas como en los registros 3.01 al 3.04)
（其它零件与3. 01至3. 04章中的相同）

siehe Kapitel 2 Erläuterung der Schlüsselzeichen
see chapter 2 Explanation of key markings
véase el Cap. 2 Explicaciones de los signos clave
见第2章标记说明

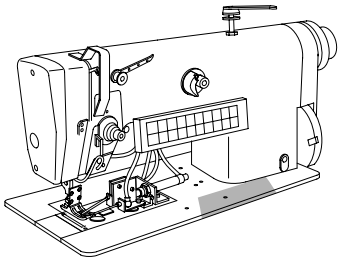

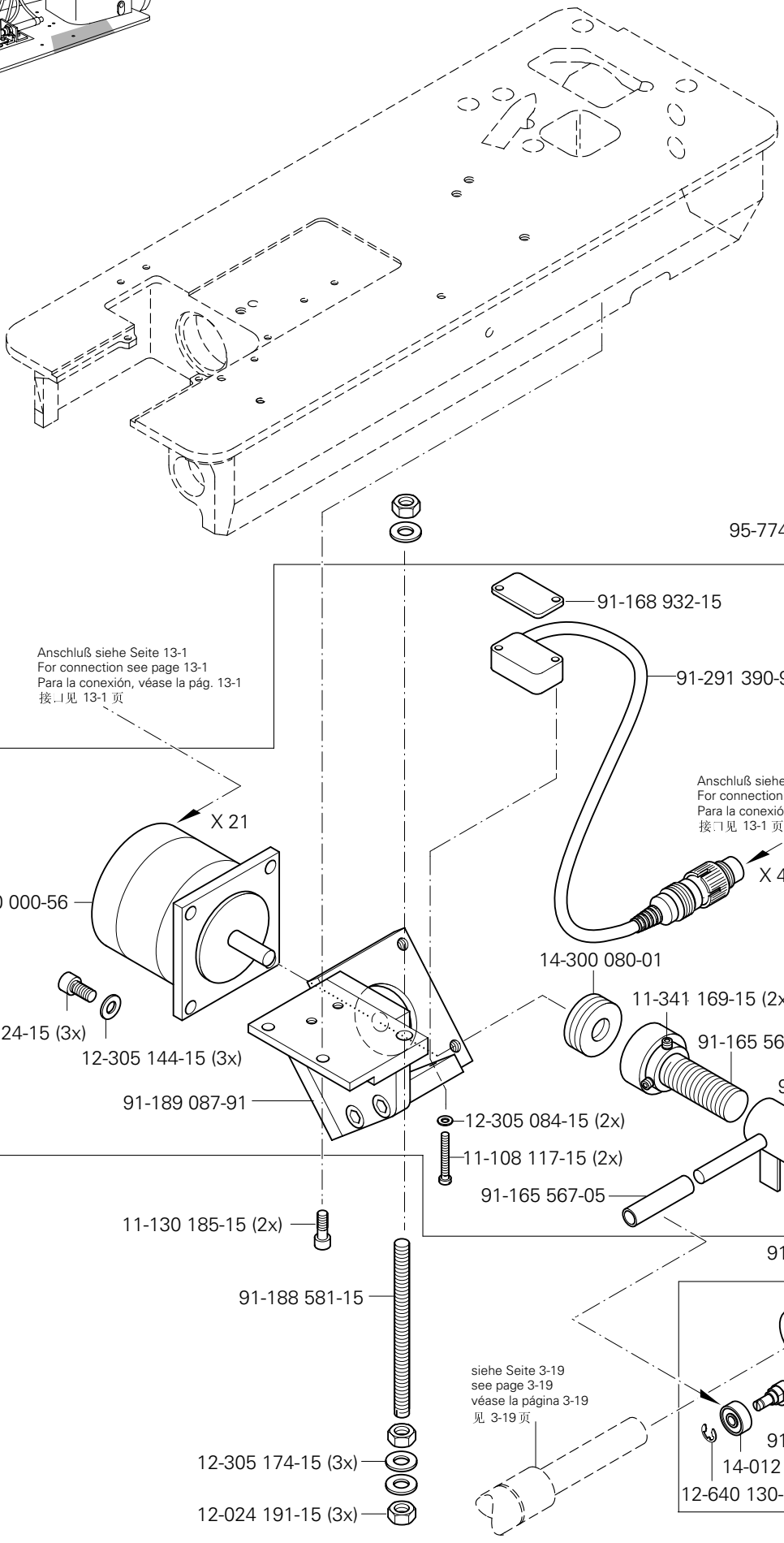
95-774 595-91
91-168 932-15
91-291 390-91
Anschluß siehe Seite 13-1
For connection see page 13-1
Para la conexión, véase la pág. 13-1
接口见 13-1 页
X 21
Anschluß siehe Seite 13-1
For connection see page 13-1
Para la conexión, véase la pág. 13-1
接口见 13-1 页
X 46
71-520 000-56
14-300 080-01
11-341 169-15 (2x)
11-130 224-15 (3x)
12-305 144-15 (3x)
91-165 560-92
91-165 563-11
91-189 087-91
12-305 084-15 (2x)
11-108 117-15 (2x)
91-165 567-05
11-130 185-15 (2x)
91-188 888-92
91-188 581-15
11-108 228-15
91-188 885-15
siehe Seite 3-19
see page 3-19
véase la página 3-19
见 3-19 页
11-341 166-15
91-188 879-15
14-012 515-01
12-640 130-55
12-305 174-15 (3x)
12-024 191-15 (3x)

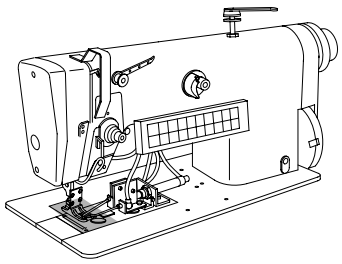

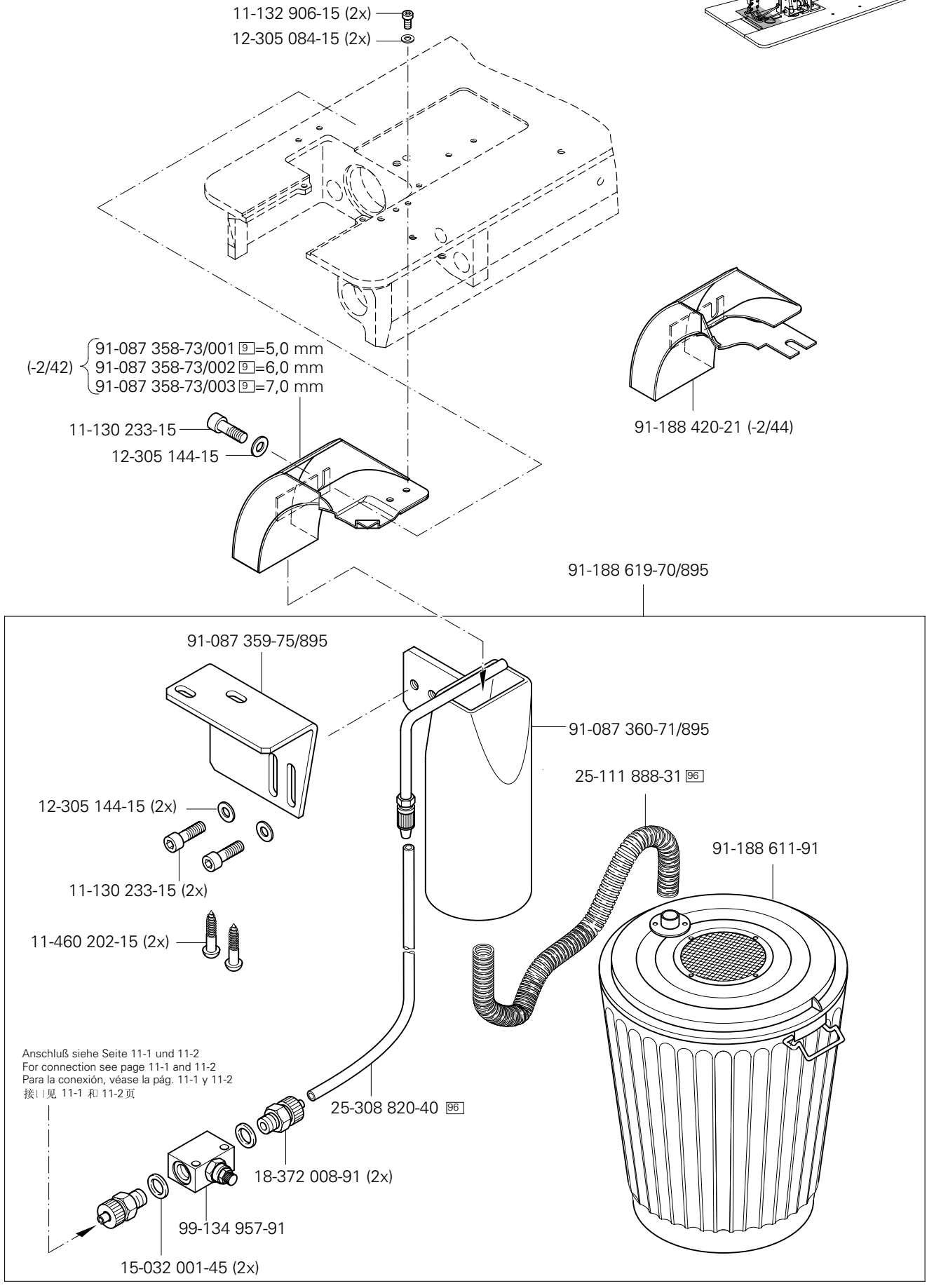

(die sonstigen Teile wie in Register 3.01 bis 3.04)
(for all other parts see Sections 3.01 to 3.04)
(las demás piezas como en los registros 3.01 al 3.04)
(其它零件与3. 01至3. 04章中的相同)

siehe Kapitel 2 Erläuterung der Schlüsselzeichen
see chapter 2 Explanation of key markings
véase el Cap. 2 Explicaciones de los signos clave
见第2章标记说明

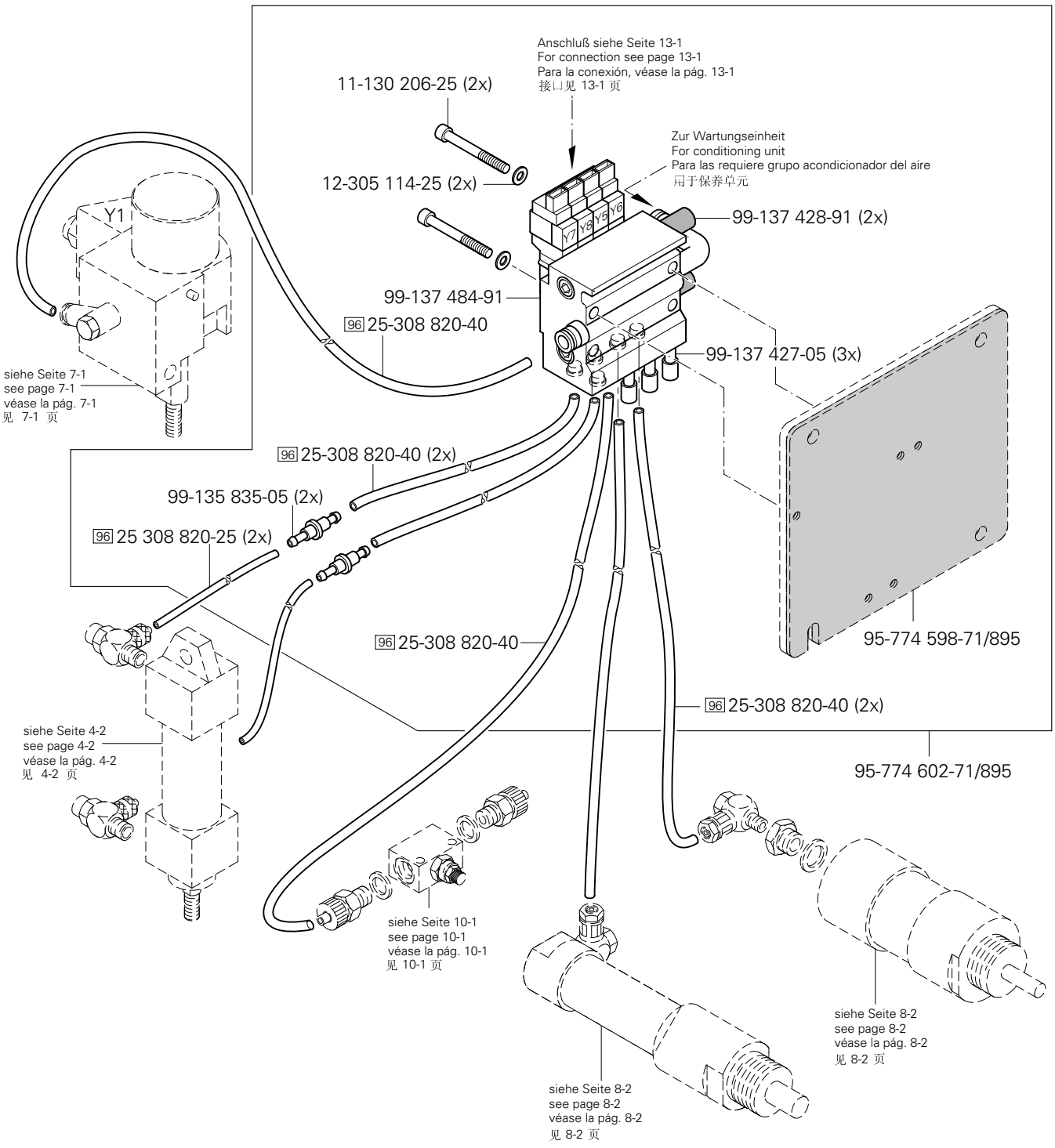
Anschluß siehe Seite 13-1
For connection see page 13-1
Para la conexión, véase la pág. 13-1
接口见 13-1 页
11-130 206-25 (2x)
12-305 114-25 (2x)
Zur Wartungseinheit
For conditioning unit
Para las requiere grupo acondicionador del aire
用于保养单元
99-137 428-91 (2x)
Y1
Y7
Y8
Y5
Y6
99-137 484-91
96 25-308 820-40
99-137 427-05 (3x)
siehe Seite 7-1
see page 7-1
véase la pág. 7-1
见 7-1 页
96 25-308 820-40 (2x)
99-135 835-05 (2x)
96 25 308 820-25 (2x)
96 25-308 820-40
95-774 598-71/895
96 25-308 820-40 (2x)
siehe Seite 4-2
see page 4-2
véase la pág. 4-2
见 4-2 页
95-774 602-71/895
siehe Seite 10-1
see page 10-1
véase la pág. 10-1
见 10-1 页
siehe Seite 8-2
see page 8-2
véase la pág. 8-2
见 8-2 页
siehe Seite 8-2
see page 8-2
véase la pág. 8-2
见 8-2 页

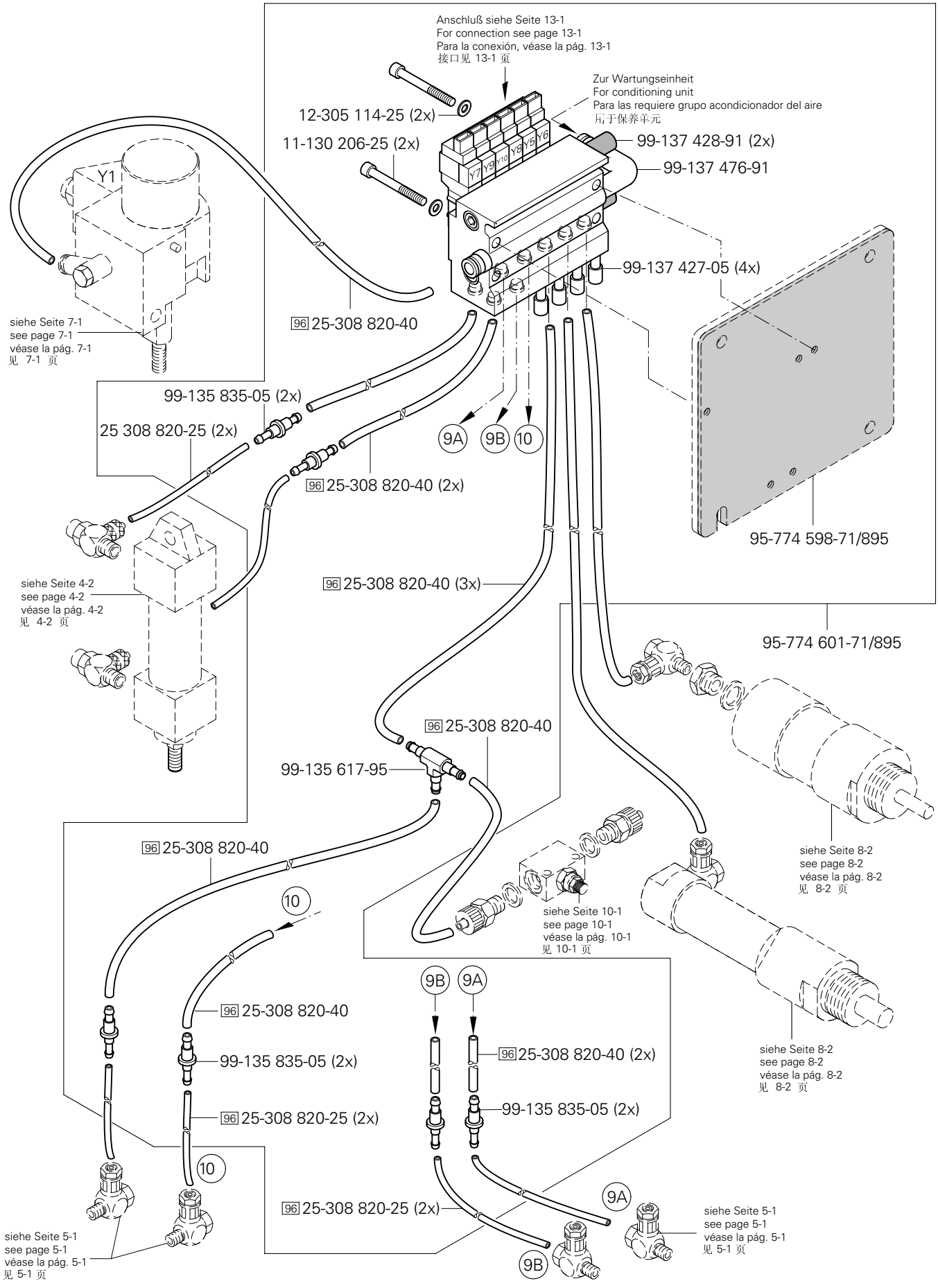

(die sonstigen Teile wie in Register 3.01 bis 3.04)
(for all other parts see Sections 3.01 to 3.04)
(las demás piezas como en los registros 3.01 al 3.04)
（其它零件与3. 01至3. 04章中的相同）

siehe Kapitel 2 Erläuterung der Schlüsselzeichen
see chapter 2 Explanation of key markings
véase el Cap. 2 Explicaciones de los signos clave
见第2章标记说明

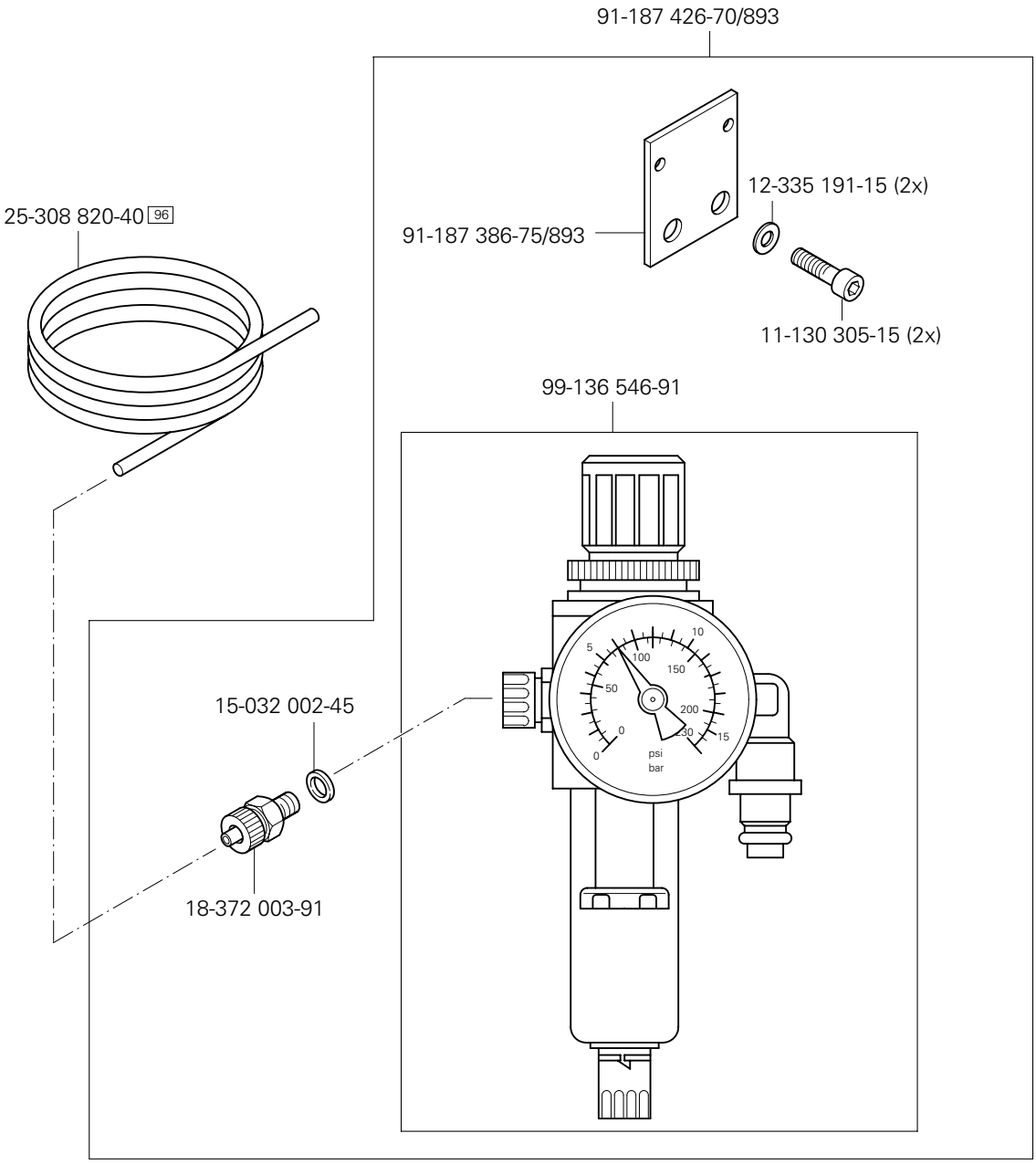
91-187 426-70/893
91-187 386-75/893
12-335 191-15 (2x)
11-130 305-15 (2x)
25-308 820-40 96
99-136 546-91
15-032 002-45
18-372 003-91
psi
bar

13.01

Kabelbaum zum Oberteil
Cable tree to sewing head
Mazo de cables para el cabezal
上部机器电缆束

PFAFF 3822-2/42
PFAFF 3822-2/44

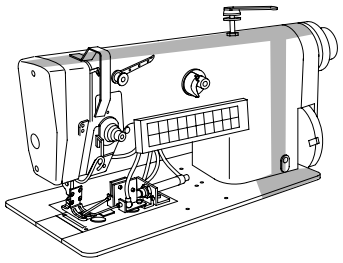

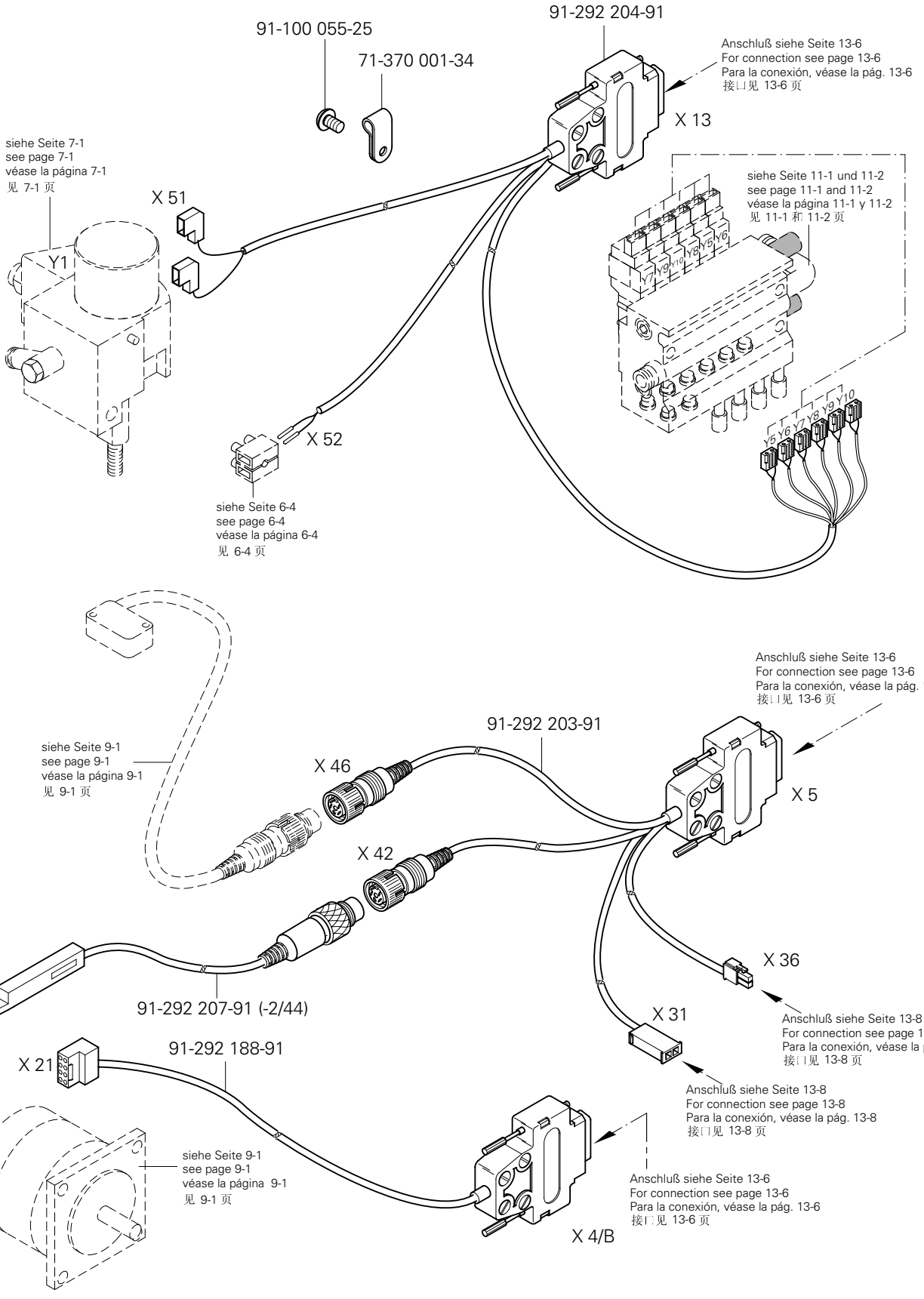

siehe Kapitel 2 Erläuterung der Schlüsselzeichen
see chapter 2 Explanation of key markings
véase el Cap. 2 Explicaciones de los signos clave
见第2章标记说明

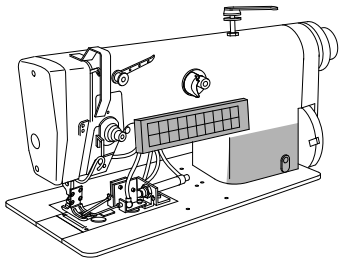

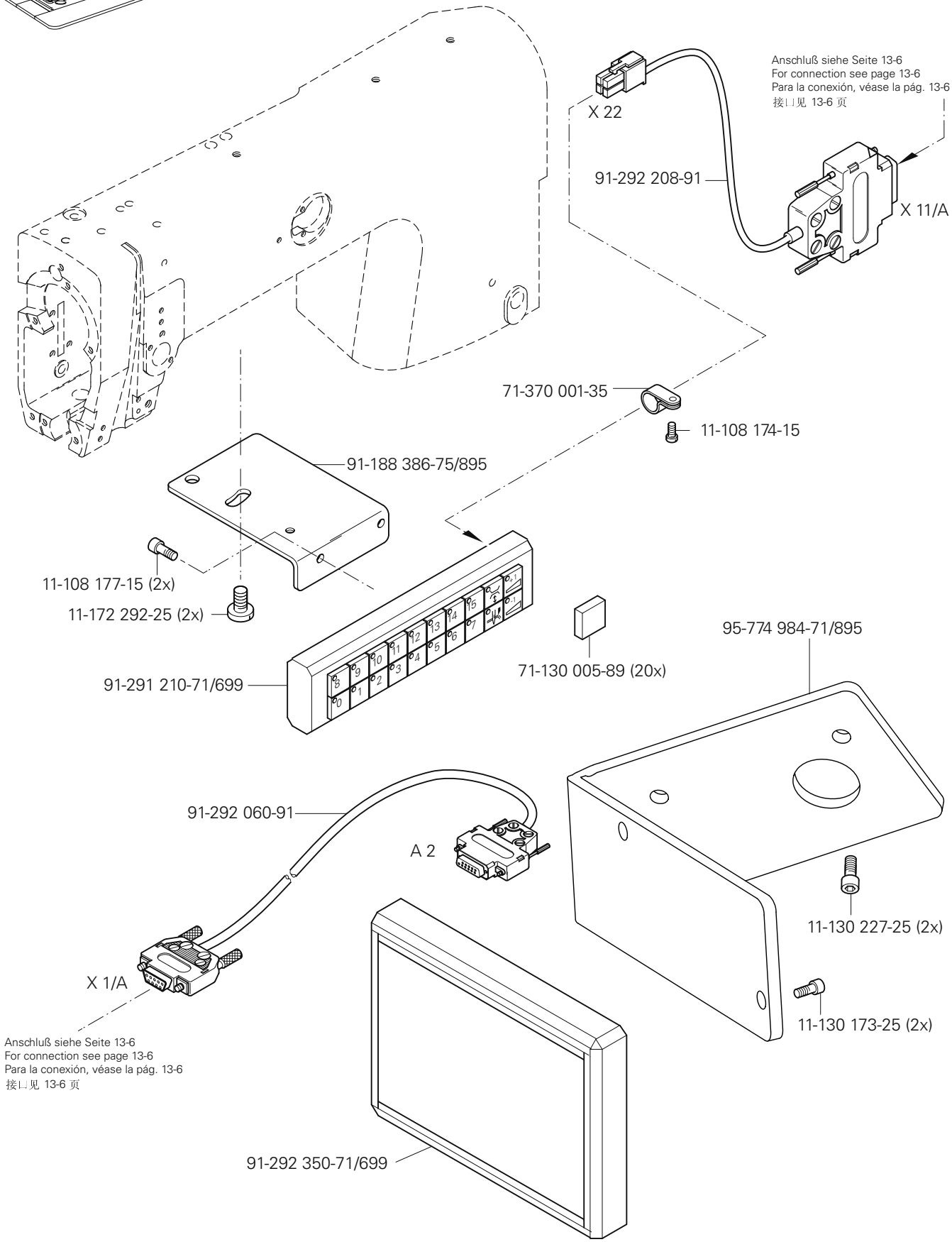
Anschluß siehe Seite 13-6
For connection see page 13-6
Para la conexión, véase la pág. 13-6
接□见 13-6 页
X 22
91-292 208-91
X 11/A
71-370 001-35
11-108 174-15
91-188 386-75/895
11-108 177-15 (2x)
11-172 292-25 (2x)
91-291 210-71/699
71-130 005-89 (20x)
95-774 984-71/895
91-292 060-91
A 2
11-130 227-25 (2x)
X 1/A
11-130 173-25 (2x)
Anschluß siehe Seite 13-6
For connection see page 13-6
Para la conexión, véase la pág. 13-6
接□见 13-6 页
91-292 350-71/699

13.03

Oberteilerkennung
Sewing head identification
Detección de la parte superior
机头识别

PFAFF 3822-2/42
PFAFF 3822-2/44

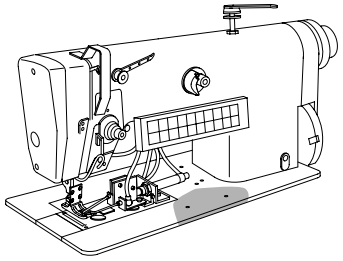

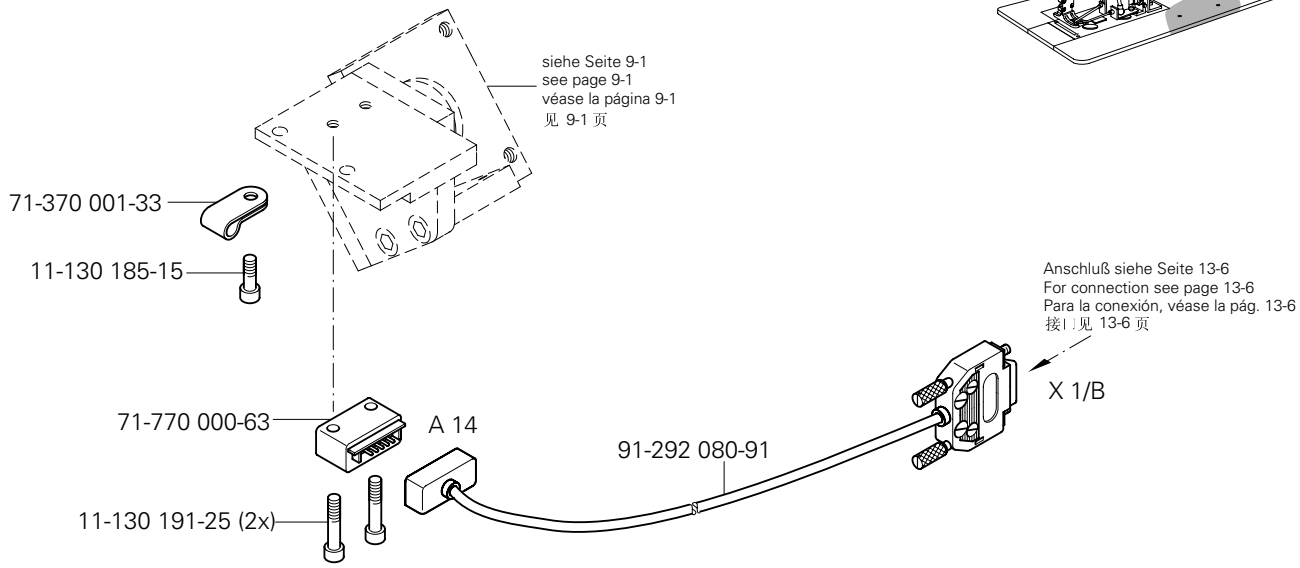

13.04

Positionsgeber
Synchronizer
Sincronizador
位置传感器

PFAFF 3822-2/42
PFAFF 3822-2/44

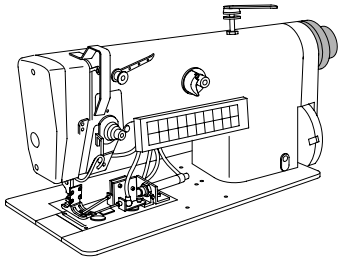

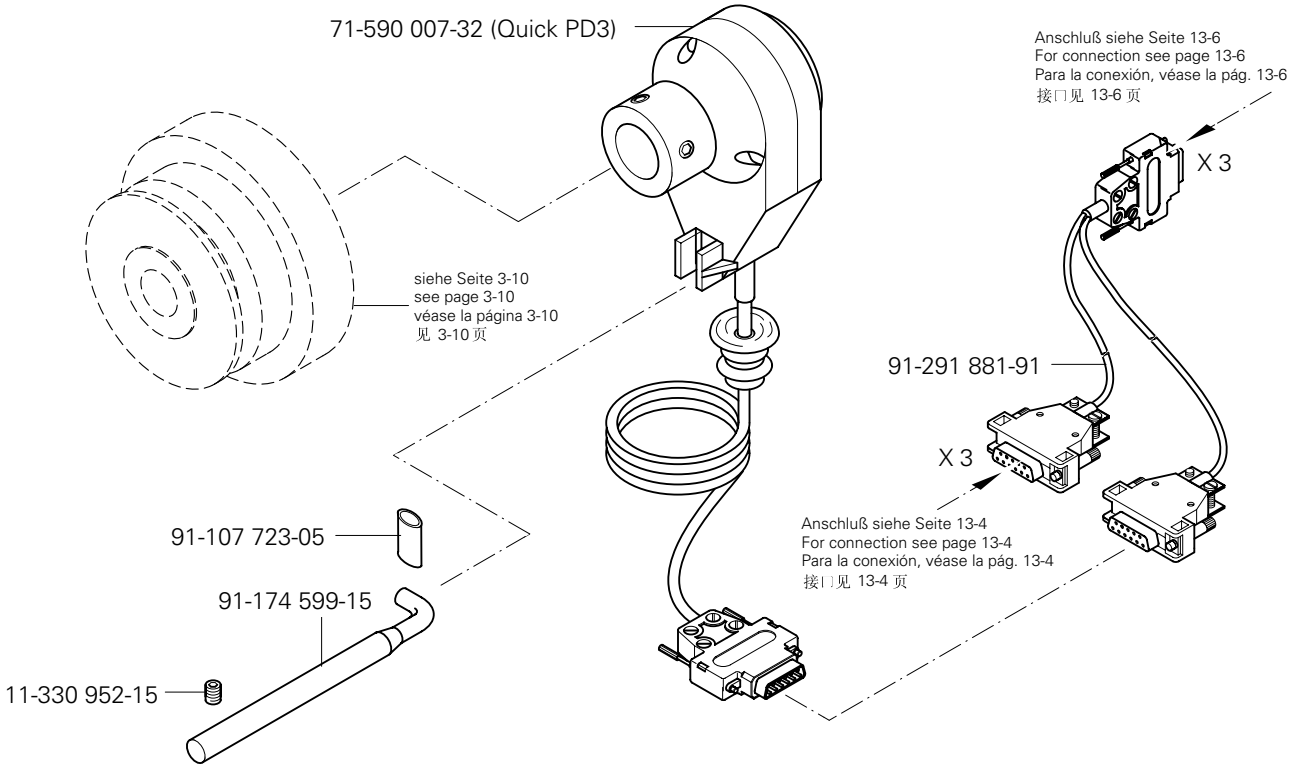

siehe Kapitel 2 Erläuterung der Schlüsselzeichen
see chapter 2 Explanation of key markings
véase el Cap. 2 Explicaciones de los signos clave
见第2章标记说明

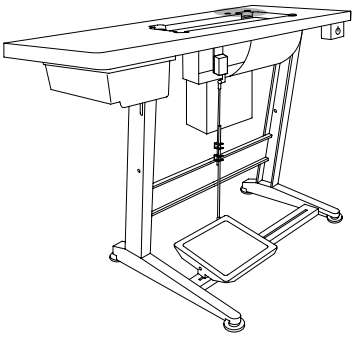

Anbausatz für externen Motor
Mounting kit for external motor
Juego de piezas acoplables motor externo PFAFF 3822-2/42
用于外部电机的安装组 PFAFF 3822-2/44

13.05

siehe Seite 3-10
see page 3-10
véase la página 3-10
见 3-10 页

16-414 137-05 (-2/44)
16-414 139-05 (-2/42)

91-290 576-91

Zum Gestell
For stand
Para el bancada
用于机架

12-335 210-15 (3x)

11-039 378-15 (3x)

71-520 006-05

71-520 006-04

71-520 006-02

X 8

X 3

Anschluß siehe Seite 13-6
For connection see page 13-6
Para la conexión, véase la pág. 13-6
接口见 13-6 页

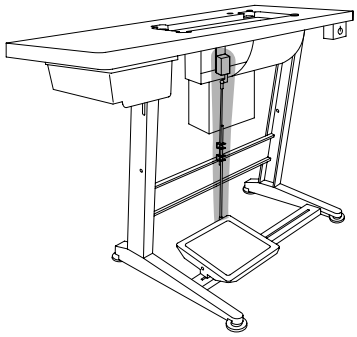

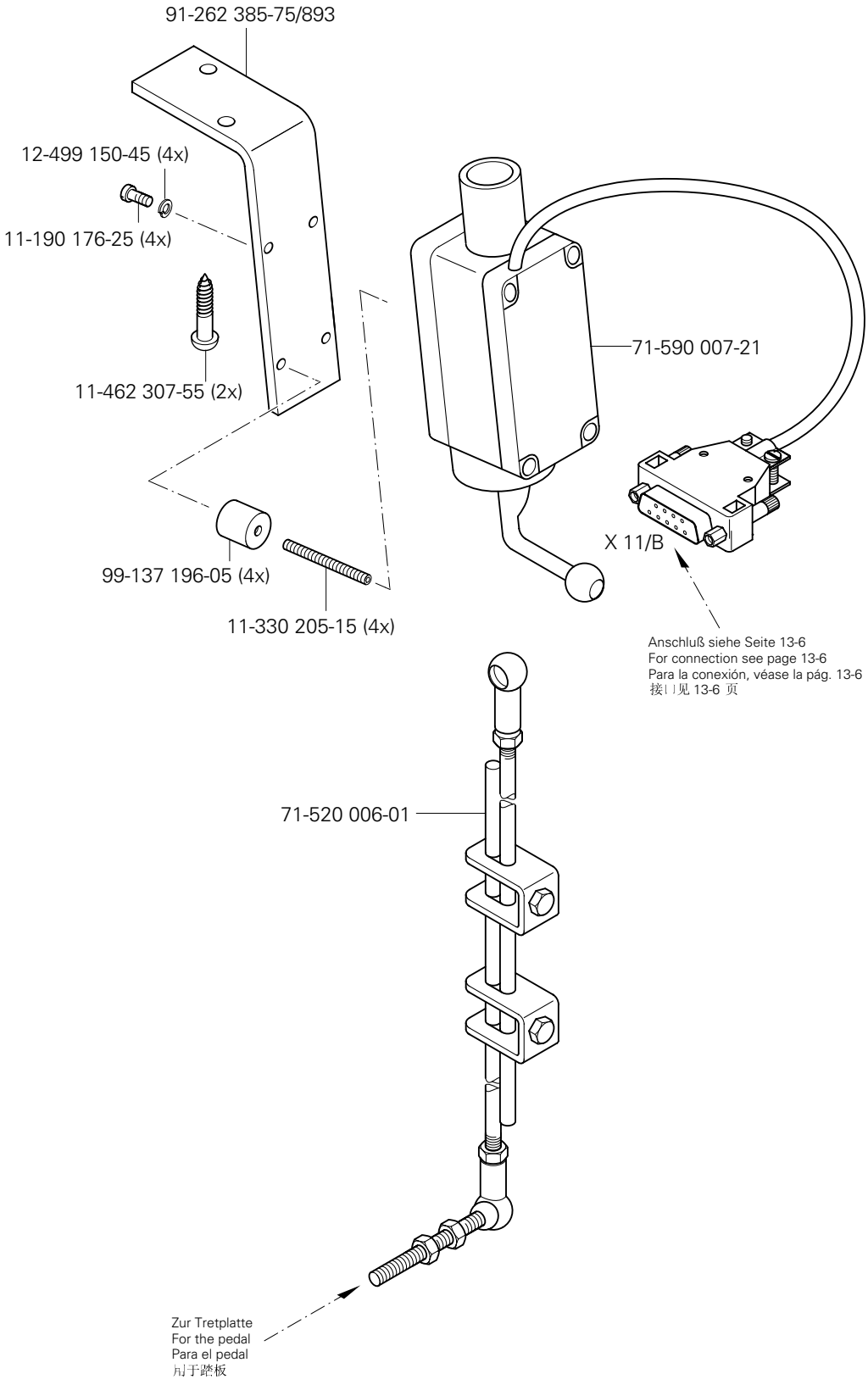

siehe Kapitel 2 Erläuterung der Schlüsselzeichen
see chapter 2 Explanation of key markings
véase el Cap. 2 Explicaciones de los signos clave
见第2章标记说明

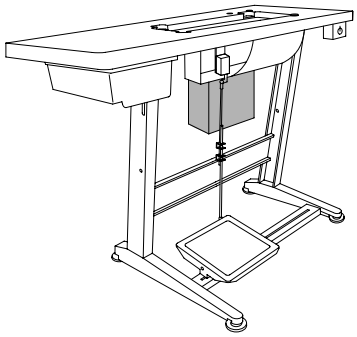

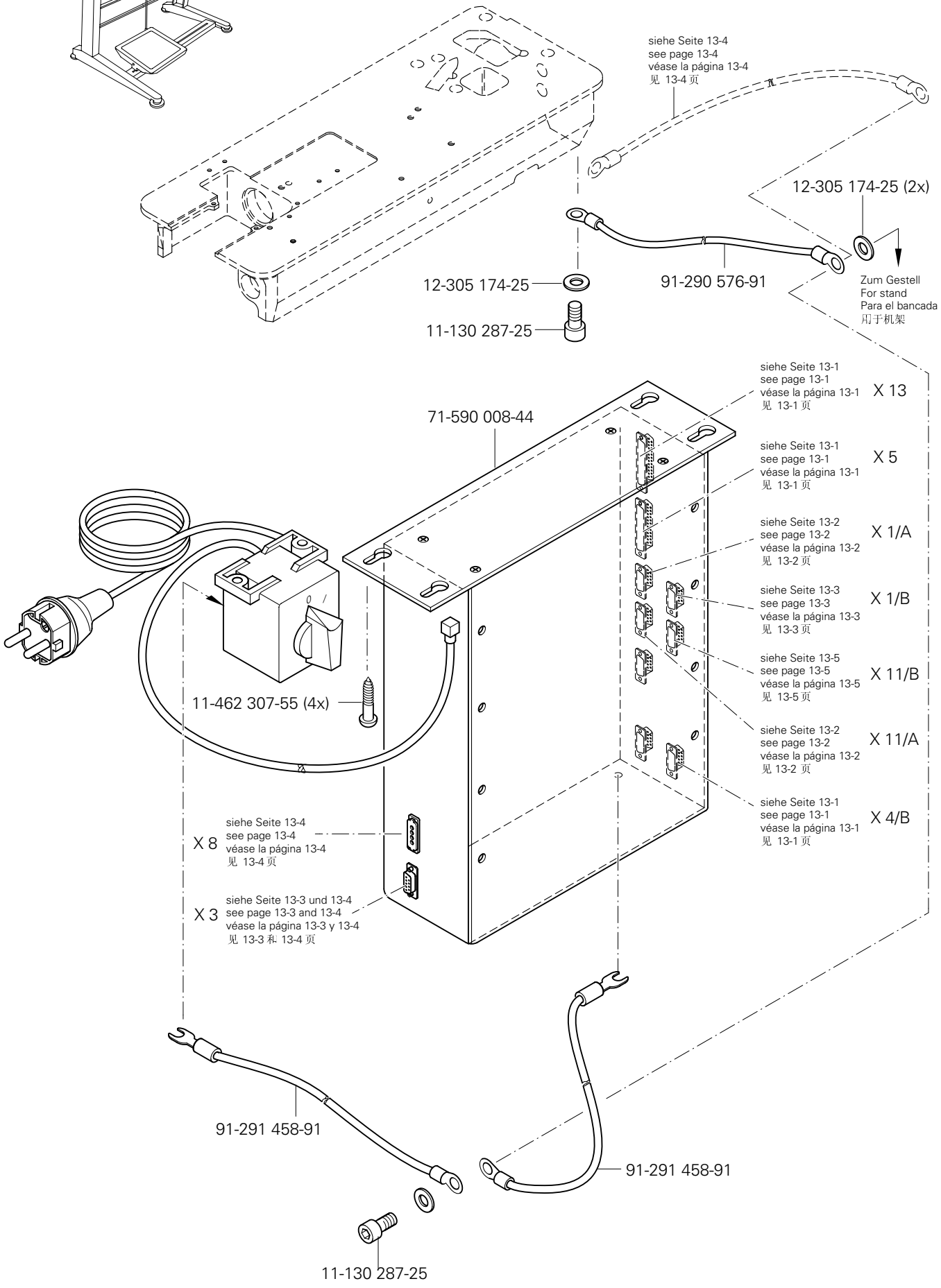
siehe Seite 13-4
see page 13-4
véase la página 13-4
见 13-4 页
12-305 174-25 (2x)
12-305 174-25
91-290 576-91
11-130 287-25
Zum Gestell
For stand
Para el bancada
用于机架
71-590 008-44
siehe Seite 13-1
see page 13-1
véase la página 13-1
见 13-1 页
X 13
X 5
siehe Seite 13-2
see page 13-2
véase la página 13-2
见 13-2 页
X 1/A
siehe Seite 13-3
see page 13-3
véase la página 13-3
见 13-3 页
X 1/B
siehe Seite 13-5
see page 13-5
véase la página 13-5
见 13-5 页
X 11/B
X 11/A
X 4/B
11-462 307-55 (4x)
X 8
X 3
siehe Seite 13-3 und 13-4
see page 13-3 and 13-4
véase la página 13-3 y 13-4
见 13-3 和 13-4 页
91-291 458-91
91-291 458-91
11-130 287-25

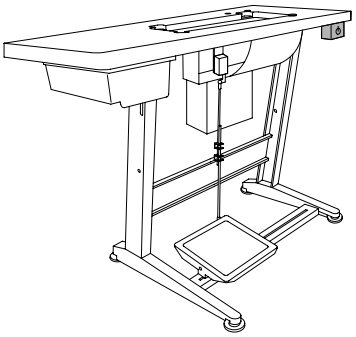

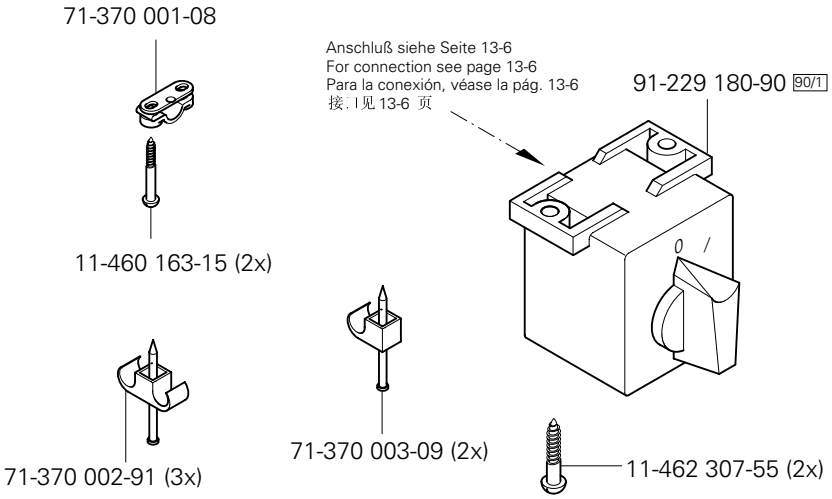

siehe Kapitel 2 Erläuterung der Schlüsselzeichen
see chapter 2 Explanation of key markings
véase el Cap. 2 Explicaciones de los signos clave
见第2章标记说明

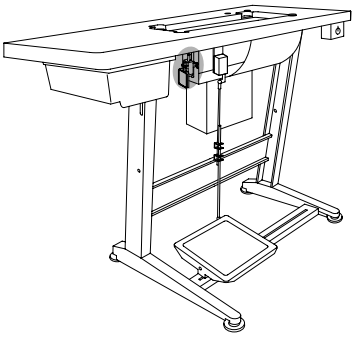

Knietaster mit Leitung
Knee switch with cable
Interruptor de rodillera con cable
带电缆膝键

PFAFF 3822-2/42
PFAFF 3822-2/44

13.09

91-292 205-91

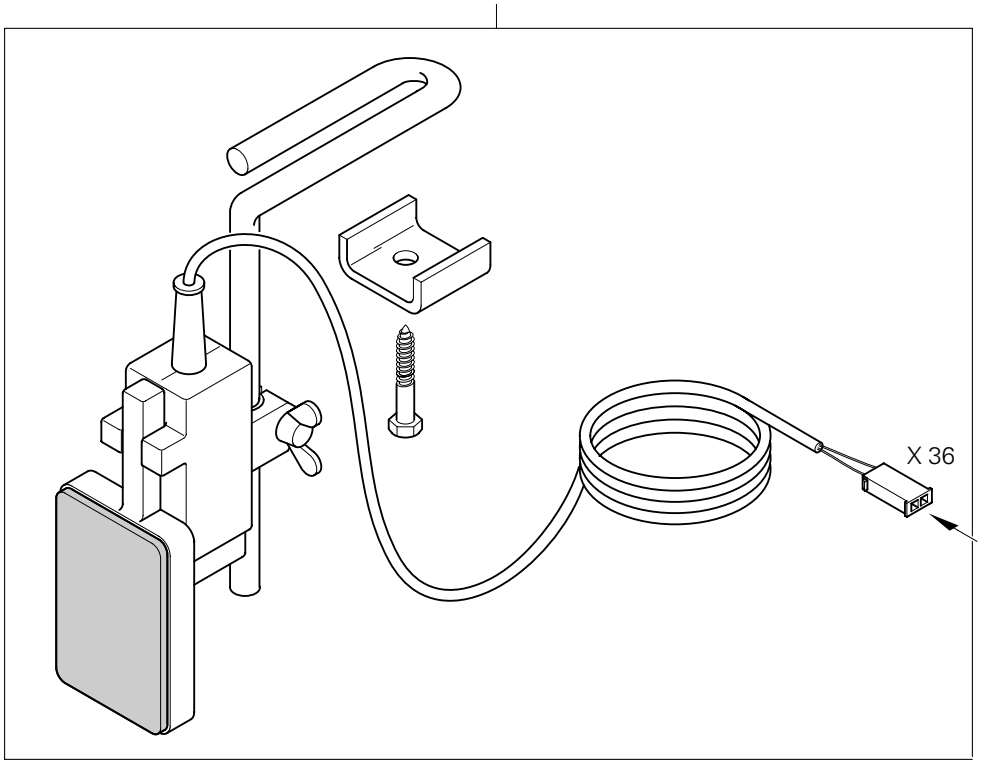

Anschluß siehe Seite 13-1
For connection see page 13-1
Para la conexión, véase la pág. 13-1
接口见 13-1页

91-292 206-91 (-2/44)

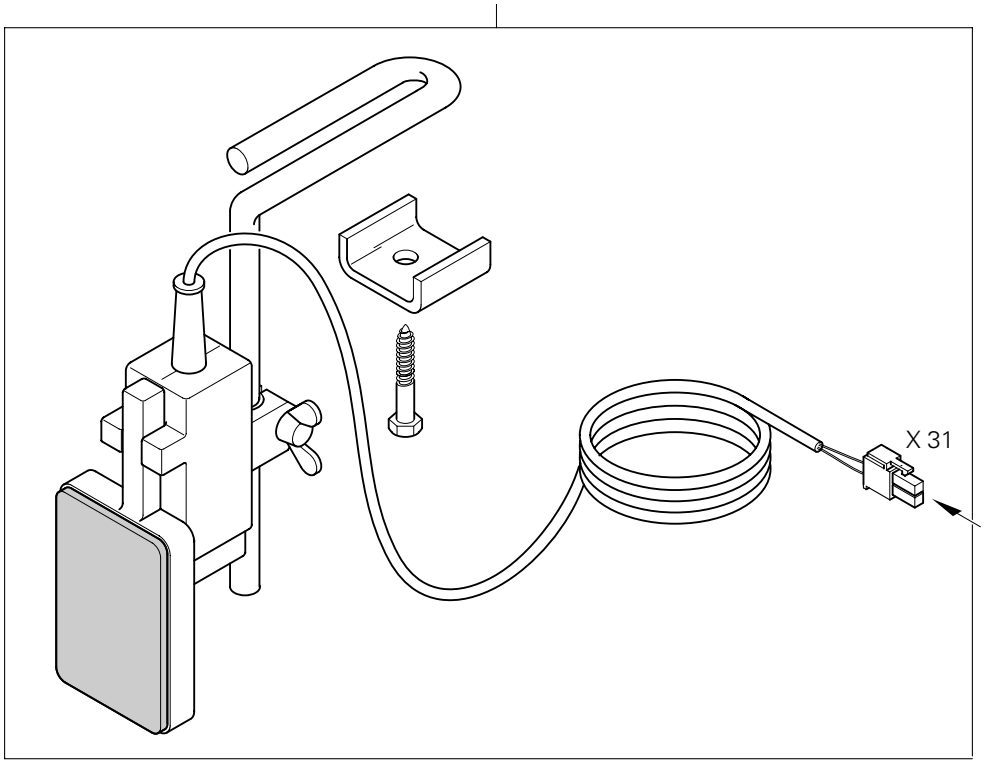

Anschluß siehe Seite 13-1
For connection see page 13-1
Para la conexión, véase la pág. 13-1
接口见 13-1页

91-229 070-70/895

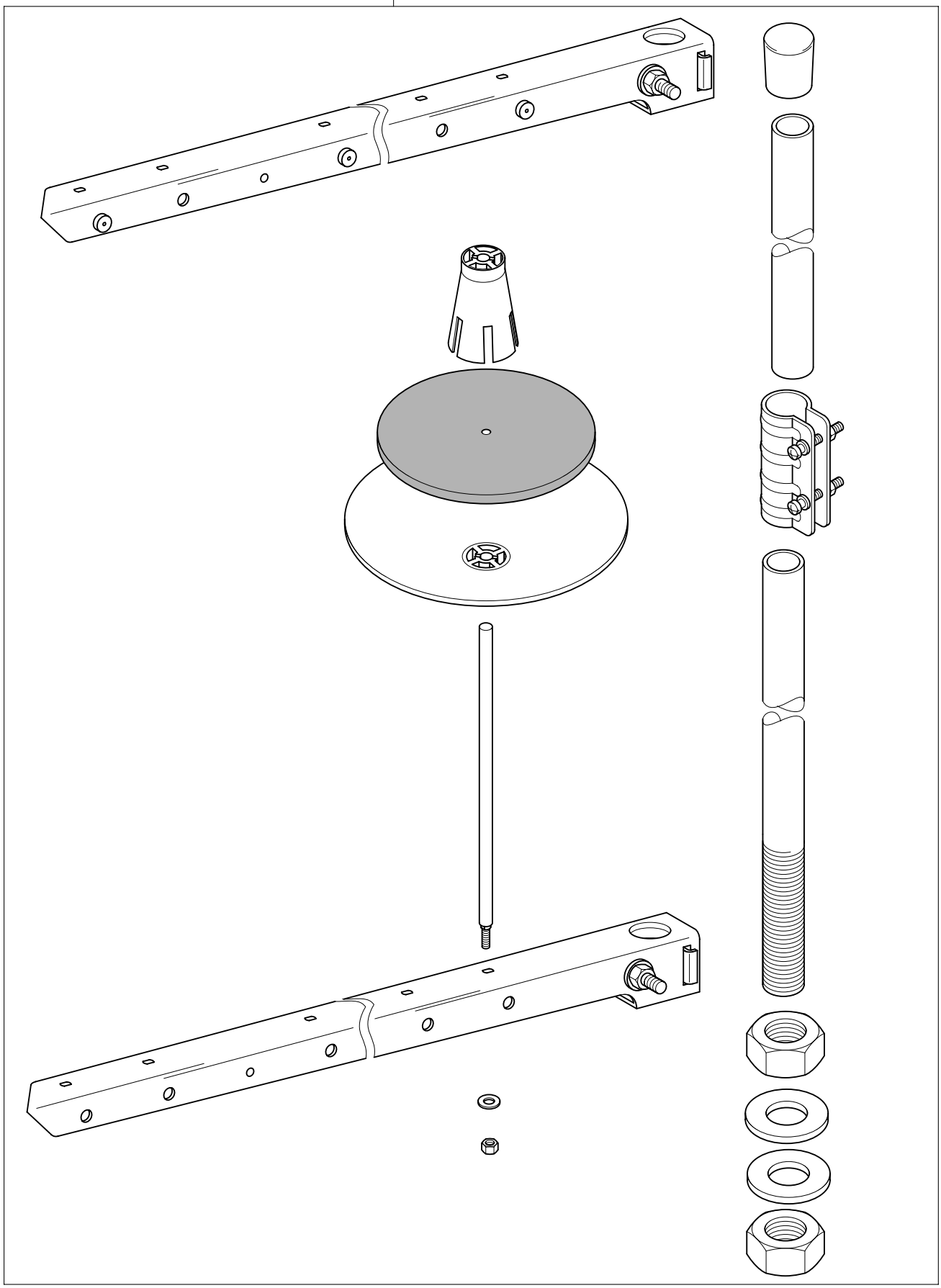

siehe Kapitel 2 Erläuterung der Schlüsselzeichen
see chapter 2 Explanation of key markings
véase el Cap. 2 Explicaciones de los signos clave
见第2章标记说明

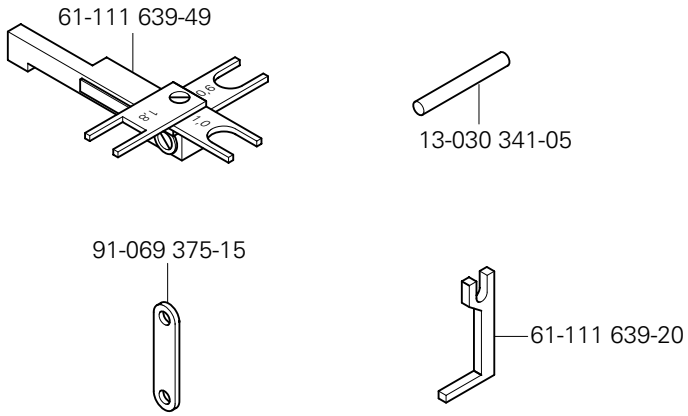
61-111 639-49
13-030 341-05
91-069 375-15
61-111 639-20

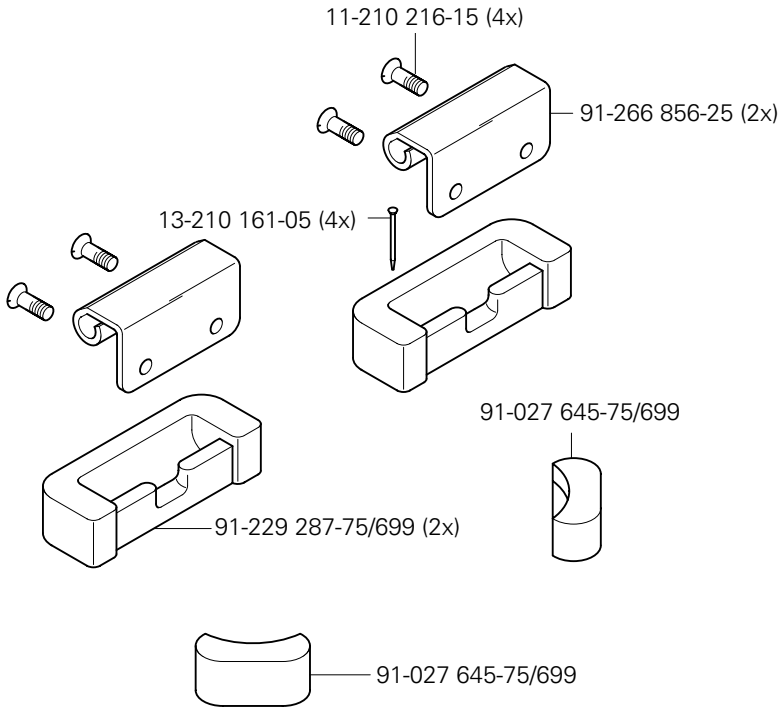
11-210 216-15 (4x)
91-266 856-25 (2x)
13-210 161-05 (4x)
91-027 645-75/699
91-229 287-75/699 (2x)
91-027 645-75/699

Schmiermittel-Übersicht
Overiew of lubricants
Tabla de lubricantes
润滑剂一览

PFAFF 3822-2/42
PFAFF 3822-2/44

Öl Oil Aceite 油	Mittelpunkts-Viskosität bei: Mean viscosity at: Viscosidad media a: 中点粘度:		Dichte bei: Density of: Densidad a: 密度，在：		Bestellnummer für Behälter mit: Part number for can with: Número de pedido para recipientes con: 订货号用于油箱，带：		
	°C	mm²/s	°C	g/cm³ (g/ml)	1 Liter 1 Litre 1 Litro 1 升	5 Liter 5 Litre 5 Litros 5 升	10 Liter 10 Litre 10 Litros 10 升
28-011 201-44	40	22,0	15	0,865	91-129 917-91		
	40		20	0,940	99-137 467-91 (30 ml)		

Fett Grease Grasa 脂	Penetration Penetration Penetración 贯入度	Tropfpunkt Drip-point Punto de goteo 贯入度	Bestellnummer für Behälter mit: Part number for can with: Número de pedido para recipientes con: 订货号用于油箱，带：		
	mm/10	°C	0,25 kg	0,5 kg	1 kg
28-011 202-05					28-011 205-05
28-011 202-43	375-405	150		28-011 202-43	
28-011 202-47	220-250	185			28-011 202-47
28-011 202-70	265 - 295	192			28-011 202-70

Reinigungsmittel Cleansing agent Limpiadores 清洁剂	Bestellnummer für Behälter mit: Part number for can with: Número de pedido para recipientes con: 订货号用于油箱，带：		
	100 ml	240 ml	
Isoprophyl-Alkohol / 异丙醇		95-665 735-91	
Reinigungsmittel für Obertransport / Cleaning agent for top feed unit / Jeu de pièces por fente variable de couture / 用于上送料器的清洁剂	99-137 468-91		

No. 零件号	Seite Page Página 页号
11-039 096-15	4 - 3
11-039 171-15	4 - 3
11-039 231-15	3 - 4
11-039 378-15	13 - 4
11-108 009-25	6 - 2
11-108 084-15	5 - 1, 6 - 2
11-108 087-15	6 - 2
11-108 108-15	3 - 7
11-108 117-15	9 - 1
11-108 132-15	4 - 3
11-108 168-15	3 - 13
11-108 171-15	3 - 1, 3 - 14
11-108 174-15	4 - 1, 13 - 2
11-108 174-25	3 - 2, 3 - 5
11-108 177-15	3 - 6, 4 - 3, 13 - 2
11-108 180-15	3 - 1
11-108 222-15	3 - 1, 3 - 17, 6 - 2, 6 - 4
11-108 222-25	3 - 1
11-108 225-15	3 - 9, 3 - 17, 3 - 18, 3 - 19, 4 - 1, 4 - 2
11-108 228-15	4 - 3, 9 - 1
11-108 237-15	3 - 1
11-108 285-15	3 - 1
11-108 288-15	4 - 2
11-108 846-15	3 - 15
11-108 870-25	6 - 4
11-130 092-15	6 - 4
11-130 170-15	3 - 14, 5 - 1
11-130 173-15	6 - 4
11-130 173-25	13 - 2
11-130 176-15	3 - 3, 3 - 13, 3 - 15
11-130 185-15	9 - 1, 13 - 3
11-130 191-25	13 - 3
11-130 206-25	11 - 1, 11 - 2
11-130 224-15	3 - 4, 3 - 18, 3 - 19, 6 - 4, 9 - 1
11-130 227-15	8 - 1
11-130 227-25	13 - 2
11-130 233-15	3 - 1, 4 - 1, 10 - 1
11-130 245-15	3 - 4, 6 - 4
11-130 284-15	3 - 13, 6 - 3
11-130 287-15	3 - 1, 8 - 2
11-130 287-25	13 - 6
11-130 293-15	3 - 1, 4 - 1
11-130 305-15	12 - 1
11-130 377-15	8 - 2
11-130 383-15	7 - 1
11-132 223-15	3 - 3
11-132 906-15	10 - 1
11-172 292-25	13 - 2
11-173 174-25	3 - 7, 4 - 3
11-174 086-15	3 - 12
11-174 173-15	3 - 6
11-174 176-25	3 - 7
11-174 912-15	3 - 14
11-174 914-15	6 - 4
11-178 166-15	3 - 19
11-180 190-15	3 - 5
11-190 176-25	13 - 5
11-210 081-15	4 - 2
11-210 084-25	3 - 13
11-210 168-25	3 - 7, 3 - 11
11-210 169-25	5 - 1
11-210 216-15	15 - 1
11-210 265-15	3 - 10
11-225 091-15	5 - 1
11-225 232-15	3 - 1, 3 - 2, 6 - 1
11-225 312-15	3 - 12
11-225 376-15	3 - 12
11-225 902-15	8 - 2
11-250 084-25	3 - 11
11-250 193-25	3 - 12
11-305 239-15	6 - 4
11-305 248-15	3 - 18
11-314 946-15	3 - 7
11-317 949-15	6 - 4
11-320 086-15	4 - 2
11-330 085-15	3 - 6
11-330 166-15	3 - 5, 3 - 8, 3 - 19, 6 - 4
11-330 169-15	3 - 5
11-330 205-15	13 - 5
11-330 220-15	3 - 5, 3 - 6, 3 - 15
11-330 277-15	3 - 15, 6 - 2
11-330 280-15	3 - 6
11-330 952-15	3 - 2, 3 - 11, 3 - 12, 3 - 13, 8 - 1, 13 - 3
11-330 955-15	3 - 4, 3 - 5, 3 - 8, 3 - 9, 3 - 17
11-330 960-15	4 - 2
11-330 962-15	3 - 13
11-330 964-15	3 - 15
11-335 085-15	6 - 2
11-335 280-15	4 - 1
11-335 902-15	3 - 10, 3 - 12, 3 - 15
11-341 166-15	4 - 1, 9 - 1
11-341 169-15	9 - 1
11-341 217-15	4 - 1, 4 - 2
11-341 220-15	3 - 7
11-341 277-15	3 - 16
11-341 901-15	3 - 8, 6 - 2, 6 - 3
11-341 902-15	3 - 9, 3 - 10, 3 - 12, 3 - 15, 3 - 17
11-341 904-15	3 - 2, 3 - 13
11-460 163-15	13 - 7
11-460 202-15	10 - 1
11-462 307-55	13 - 5, 13 - 6, 13 - 7
12-005 195-15	4 - 2, 5 - 1
12-024 121-15	4 - 3
12-024 121-25	6 - 1
12-024 151-15	4 - 3
12-024 171-15	3 - 3, 4 - 1, 6 - 4
12-024 171-25	3 - 4, 3 - 12, 3 - 18, 6 - 3
12-024 172-15	3 - 12
12-024 191-15	3 - 19, 9 - 1
12-024 191-25	3 - 11
12-024 211-15	3 - 1
12-085 170-15	6 - 4
12-305 084-15	9 - 1, 10 - 1
12-305 114-15	3 - 6
12-305 114-25	11 - 1, 11 - 2
12-305 144-15	3 - 4, 6 - 4, 9 - 1, 10 - 1
12-305 174-15	3 - 19, 8 - 2, 9 - 1
12-305 174-25	13 - 6
12-315 110-15	3 - 2
12-315 170-15	4 - 2
12-335 191-15	12 - 1
12-335 210-15	13 - 4
12-349 901-05	6 - 2
12-360 034-05	3 - 5
12-361 156-15	3 - 10
12-499 150-45	13 - 5
12-499 210-45	8 - 2
12-510 171-45	3 - 19

No. 零件号	Seite Page Página 页号
12-610 170-45	3 - 5
12-610 190-45	3 - 3, 3 - 5, 3 - 8, 4 - 1, 4 - 2
12-610 200-45	3 - 15
12-610 230-45	6 - 2, 6 - 4
12-610 250-45	3 - 12
12-618 120-45	6 - 4
12-618 190-45	3 - 11
12-624 170-45	6 - 4
12-624 200-45	6 - 1
12-624 310-45	3 - 18, 3 - 19
12-640 130-55	3 - 7, 3 - 11, 9 - 1
12-640 150-55	8 - 1
12-640 170-55	4 - 2, 6 - 4
12-640 200-55	3 - 4, 4 - 1
12-640 250-55	3 - 16
12-660 390-45	6 - 2
12-710 902-12	4 - 2
13-030 341-05	15 - 1
13-033 190-05	6 - 2
13-033 220-05	6 - 4
13-033 274-05	6 - 4
13-033 460-05	6 - 3
13-052 088-55	3 - 15
13-052 248-15	8 - 2
13-063 193-05	6 - 2
13-068 187-15	4 - 3
13-210 161-05	15 - 1
13-250 097-25	3 - 6
14-010 570-01	6 - 2
14-010 665-01	3 - 9
14-012 515-01	9 - 1
14-015 624-91	3 - 15
14-016 080-01	6 - 2
14-016 151-91	3 - 9
14-016 910-01	3 - 3
14-018 570-01	3 - 3
14-018 624-91	3 - 15
14-018 644-91	3 - 10
14-215 007-03	3 - 5
14-215 013-23	3 - 3, 4 - 1, 4 - 2
14-215 016-33	3 - 19
14-215 046-33	4 - 1
14-215 052-33	4 - 1
14-215 118-43	3 - 16
14-215 304-33	4 - 2
14-300 080-01	9 - 1
14-602 901-01	3 - 11
15-032 001-45	8 - 2, 10 - 1
15-032 002-45	12 - 1
15-032 006-45	8 - 2
15-120 800-05	3 - 16
15-120 924-05	3 - 15
16-049 020-11	3 - 12, 6 - 3
16-049 021-11	3 - 12, 6 - 3
16-414 137-05	13 - 4
16-414 139-05	13 - 4
18-278 005-91	8 - 2
18-372 003-91	12 - 1
18-372 008-91	10 - 1
25-111 888-31	10 - 1
25-161 801-49	3 - 6, 6 - 2
25-161 801-52	6 - 2
25-308 820-25	11 - 1, 11 - 2
25-308 820-40	10 - 1, 11 - 1, 11 - 2, 12 - 1
26-536 301-09	3 - 6, 6 - 2
26-536 302-09	3 - 13
26-536 304-09	4 - 1
28-011 201-44	17 - 1
28-011 202-05	17 - 1
28-011 202-43	17 - 1
28-011 202-47	17 - 1
28-011 202-70	17 - 1
61-111 639-20	15 - 1
61-111 639-49	15 - 1
71-130 005-89	13 - 2
71-170 001-31	6 - 4
71-210 001-25	6 - 4
71-370 001-08	13 - 7
71-370 001-31	6 - 4
71-370 001-33	13 - 3
71-370 001-34	13 - 1
71-370 001-35	13 - 2
71-370 002-91	13 - 7
71-370 003-09	13 - 7
71-520 000-56	9 - 1
71-520 006-01	13 - 5
71-520 006-02	13 - 4
71-520 006-04	13 - 4
71-520 006-05	13 - 4
71-590 007-21	13 - 5
71-590 007-32	13 - 3
71-590 008-44	13 - 6
71-750 007-03	13 - 2
71-770 000-63	13 - 3
91-000 250-15	3 - 14
91-000 390-05	3 - 14
91-000 407-15	3 - 13
91-002 065-05	3 - 7
91-002 134-05	3 - 14
91-006 814-05	3 - 7
91-006 818-05	3 - 7
91-009 026-05	3 - 14
91-009 076-61	3 - 14
91-018 045-05	3 - 3
91-020 490-15	3 - 3
91-027 645-75/699	15 - 1
91-029 521-05	3 - 17
91-050 596-05	6 - 4
91-056 192-25	3 - 7, 3 - 11
91-056 193-25	3 - 7, 3 - 11
91-056 197-91	3 - 7
91-056 198-21	3 - 7
91-056 578-91	3 - 11
91-056 760-05	3 - 7
91-068 074-05	3 - 17
91-069 042-01	3 - 8
91-069 062-45	3 - 15
91-069 079-72/895	3 - 2
91-069 127-05	3 - 12
91-069 131-91	3 - 12
91-069 222-12	3 - 12
91-069 240-05	3 - 15
91-069 241-05	3 - 15
91-069 289-05	3 - 13
91-069 299-05	3 - 1
91-069 375-15	15 - 1
91-069 418-12	3 - 19
91-069 476-05	4 - 2
91-069 554-12	3 - 13
91-069 632-05	4 - 3
91-069 718-05	3 - 8

No. 零件号	Seite Page Página 页号	No. 零件号	Seite Page Página 页号	No. 零件号	Seite Page Página 页号	No. 零件号	Seite Page Página 页号
91-069 735-05	3 - 9	91-088 197-75/698	3 - 12	91-165 610-12	3 - 4	91-168 742-25	3 - 13
91-069 955-05	6 - 1	91-088 903-91	3 - 19	91-165 615-93	3 - 8	91-168 833-05	3 - 16, 3 - 18
91-083 789-05	4 - 2	91-088 904-96	3 - 13	91-165 616-92	3 - 2	91-168 858-12	3 - 18
91-084 765-05	3 - 19	91-088 905-91	3 - 13	91-165 617-01	6 - 1	91-168 901-92	6 - 3
91-085 378-91	7 - 1	91-088 915-15	3 - 12	91-165 685-05	6 - 2	91-168 907-05	6 - 4
91-085 874-05	3 - 12	91-088 916-15	3 - 12	91-165 745-15	6 - 2	91-168 909-15	6 - 4
91-086 126-25	3 - 2	91-088 917-15	3 - 12	91-165 799-45	3 - 14	91-168 910-05	6 - 4
91-086 130-41	3 - 2	91-099 904-45	6 - 4	91-166 452-21	3 - 11	91-168 917-05	6 - 4
91-086 488-04/002	3 - 19	91-100 055-25	13 - 1	91-167 435-05	6 - 2	91-168 918-05	6 - 4
91-087 273-71/893	3 - 12	91-100 143-05	6 - 1	91-167 553-11	6 - 4	91-168 927-15	6 - 4
91-087 282-11	3 - 12	91-100 281-25	3 - 11	91-167 556-11	6 - 4	91-168 932-15	9 - 1
91-087 294-15	3 - 12	91-100 296-25	3 - 13	91-167 559-05	6 - 4	91-168 934-05	6 - 4
91-087 295-95	3 - 12	91-100 331-15	3 - 8	91-167 560-05	6 - 4	91-168 934-92	6 - 4
91-087 296-75/895	3 - 12	91-100 400-15	3 - 10	91-167 590-15	3 - 1	91-168 938-91	6 - 4
91-087 303-15	8 - 1	91-106 133-05	6 - 4	91-167 636-05	6 - 4	91-168 939-12	6 - 4
91-087 304-12	3 - 19	91-106 182-05	6 - 4	91-167 719-01	3 - 2	91-169 099-75/768	3 - 10
91-087 306-75/893	3 - 12	91-106 401-05	6 - 4	91-168 039-05	3 - 6	91-169 137-05	3 - 4
91-087 310-12	8 - 1	91-107 723-05	13 - 3	91-168 041-05	3 - 6	91-169 172-05	3 - 19
91-087 311-12	8 - 1	91-118 683-05	3 - 11	91-168 055-91	3 - 10	91-169 207-15	6 - 4
91-087 312-05	8 - 1	91-118 711-05	3 - 5	91-168 144-05	3 - 14	91-169 245-91	6 - 2
91-087 313-11	8 - 1	91-118 893-92	6 - 3	91-168 192-25	3 - 7	91-169 395-04/002	4 - 3
91-087 317-15	8 - 1	91-129 443-12	6 - 4	91-168 244-04	3 - 10	91-169 457-12	3 - 8
91-087 358-73/001	10 - 1	91-129 917-91	17 - 1	91-168 257-91	3 - 15	91-169 556-05	3 - 3, 4 - 1, 4 - 2
91-087 358-73/002	10 - 1	91-140 708-05	7 - 1	91-168 258-92	3 - 15	91-169 582-05	6 - 4
91-087 358-73/003	10 - 1	91-140 945-05	3 - 14	91-168 319-12	4 - 1	91-170 156-12	3 - 13
91-087 359-75/895	10 - 1	91-161 282-12	3 - 13	91-168 341-05	3 - 17	91-170 286-05	4 - 1
91-087 360-71/895	10 - 1	91-165 505-05	6 - 2	91-168 347-05	3 - 16	91-170 389-15	3 - 19
91-087 752-05	8 - 2	91-165 560-92	9 - 1	91-168 349-05	3 - 16	91-170 913-72/893	3 - 10
91-087 906-15	3 - 12	91-165 563-11	9 - 1	91-168 385-05	3 - 16	91-170 929-92	3 - 12
91-087 907-15	3 - 12	91-165 567-05	9 - 1	91-168 415-15	6 - 4	91-171 019-05	3 - 6
91-087 908-71/893	3 - 12	91-165 576-02	6 - 4	91-168 480-15	3 - 10	91-171 029-05	3 - 6
91-088 036-05	8 - 1	91-165 605-05	3 - 7	91-168 496-92	3 - 17	91-171 037-91	3 - 7
91-088 037-15	8 - 1	91-165 609-05	6 - 1	91-168 741-91	3 - 13	91-171 038-05	3 - 7

No. 零件号	Seite Page Página 页号	No. 零件号	Seite Page Página 页号	No. 零件号	Seite Page Página 页号	No. 零件号	Seite Page Página 页号
91-171 039-05	3 - 7	91-171 304-05	3 - 3	91-171 959-91	3 - 19	91-174 390-71/893	3 - 1
91-171 040-05	3 - 7	91-171 307-05	3 - 3	91-172 903-72/951	8 - 2	91-174 396-05	3 - 7
91-171 042-05	3 - 11	91-171 325-15	3 - 8	91-172 942-15	4 - 2	91-174 438-25	3 - 7
91-171 049-05	3 - 11	91-171 330-12	3 - 4	91-174 016-05	3 - 6	91-174 439-25	3 - 7
91-171 074-05	3 - 3	91-171 409-12	3 - 19	91-174 037-12	3 - 4	91-174 440-25	3 - 7
91-171 098-93	3 - 10	91-171 435-05	3 - 16	91-174 059-05	6 - 1	91-174 441-05	3 - 7
91-171 100-93	3 - 15	91-171 437-91	3 - 9	91-174 072-12	3 - 4	91-174 454-91	3 - 7
91-171 104-91	3 - 15	91-171 441-01	3 - 9	91-174 073-04	3 - 8	91-174 455-15	3 - 7
91-171 105-05	3 - 15	91-171 444-12	3 - 8	91-174 074-15	3 - 3	91-174 501-15	3 - 1
91-171 151-91	3 - 16	91-171 445-92	3 - 19	91-174 075-05	3 - 3	91-174 502-15	3 - 1
91-171 152-05	3 - 16	91-171 446-12	3 - 9	91-174 077-04/001	3 - 4	91-174 503-15	3 - 1
91-171 154-05	3 - 16	91-171 447-45	3 - 9	91-174 078-04/001	3 - 4	91-174 507-05	3 - 14
91-171 158-12	3 - 17	91-171 465-91	3 - 17	91-174 079-91	3 - 3	91-174 580-91	4 - 2
91-171 162-91	3 - 15	91-171 467-04/002	3 - 18	91-174 081-05	3 - 3, 4 - 2	91-174 582-05	6 - 4
91-171 173-92	6 - 2	91-171 478-91	3 - 17	91-174 082-15	3 - 3	91-174 599-15	13 - 3
91-171 176-75/770	3 - 15	91-171 502-91	6 - 3	91-174 084-75/895	3 - 4	91-174 680-91	3 - 15
91-171 181-05	3 - 1	91-171 529-15	6 - 3	91-174 145-05	3 - 8	91-174 688-91	3 - 6
91-171 182-15	3 - 1	91-171 531-91	6 - 3	91-174 251-71/895	3 - 4	91-174 733-25	3 - 7
91-171 189-12	3 - 18	91-171 670-05	4 - 3	91-174 252-04	3 - 8	91-174 740-11	6 - 3
91-171 205-05	3 - 16, 3 - 18	91-171 677-15	3 - 13	91-174 253-25	3 - 2	91-174 762-05	3 - 1
91-171 227-05	3 - 5	91-171 785-05	6 - 2	91-174 257-05	3 - 12	91-174 783-05	3 - 11
91-171 229-05	4 - 1	91-171 797-05	6 - 2	91-174 275-91	3 - 6	91-174 851-05	6 - 1
91-171 230-12	3 - 5	91-171 811-05	3 - 8	91-174 295-12	8 - 1	91-174 855-05	6 - 4
91-171 255-12	3 - 9	91-171 829-25	4 - 3	91-174 312-75/893	3 - 1	91-174 856-05	6 - 4
91-171 268-04	3 - 9	91-171 850-91	6 - 2	91-174 344-92	3 - 10	91-174 857-11	6 - 4
91-171 269-15	3 - 9	91-171 851-05	6 - 2	91-174 346-91	3 - 10	91-174 860-05	6 - 4
91-171 270-05	3 - 9	91-171 853-15	6 - 2	91-174 347-91	3 - 10	91-174 861-05	6 - 4
91-171 272-04	3 - 9	91-171 854-15	6 - 2	91-174 367-01	6 - 1	91-174 862-05	6 - 4
91-171 273-04	3 - 9	91-171 874-12	3 - 15	91-174 369-92	4 - 2	91-174 863-12	6 - 4
91-171 274-15	3 - 9	91-171 875-12	3 - 15	91-174 370-05	4 - 2	91-174 865-91	6 - 4
91-171 275-92	3 - 9	91-171 951-05	3 - 1	91-174 371-15	3 - 12	91-174 867-91	6 - 1
91-171 277-05	3 - 19	91-171 953-11	6 - 3	91-174 384-91	3 - 8	91-174 875-05	6 - 1
91-171 303-92	3 - 3	91-171 954-15	6 - 3	91-174 388-71/893	3 - 1	91-174 879-05	3 - 11

No. 零件号	Seite Page Página 页号	No. 零件号	Seite Page Página 页号	No. 零件号	Seite Page Página 页号	No. 零件号	Seite Page Página 页号
91-174 963-91	6 - 4	91-175 709-15	3 - 5	91-188 879-15	9 - 1	91-265 306-05	3 - 4
91-175 539-05	3 - 16	91-175 718-15	4 - 1	91-188 885-15	9 - 1	91-265 307-05	3 - 5
91-175 543-92	3 - 6	91-175 747-13/002	4 - 2	91-188 888-92	9 - 1	91-265 309-91	3 - 5
91-175 549-05	3 - 2, 3 - 5	91-175 754-15	4 - 1	91-189 063-91	9 - 1	91-265 315-05	3 - 5
91-175 557-11	6 - 1	91-175 785-05	3 - 14	91-229 070-70/895	14 - 1	91-265 316-05	3 - 5
91-175 610-72/895	4 - 1	91-175 838-15	6 - 2	91-229 180-90	13 - 7	91-265 337-01	3 - 5
91-175 613-05	4 - 1	91-176 874-12	4 - 3	91-229 287-75/699	15 - 1	91-266 310-05	3 - 14
91-175 614-05	4 - 1	91-176 994-05	3 - 5	91-262 020-15	3 - 14	91-266 397-01	3 - 11
91-175 615-12	4 - 1	91-187 055-15	3 - 1	91-262 385-75/893	13 - 5	91-266 856-25	15 - 1
91-175 616-12	4 - 1	91-187 103-71/895	4 - 2	91-264 357-05	3 - 11	91-268 076-15	6 - 2
91-175 617-05	4 - 1	91-187 286-71/895	4 - 1	91-264 358-05	3 - 11	91-290 576-91	13 - 4, 13 - 6
91-175 618-15	4 - 1	91-187 386-75/893	12 - 1	91-265 042-05	3 - 13	91-291 390-91	9 - 1
91-175 619-15	4 - 1	91-187 426-70/893	12 - 1	91-265 052-75/895	3 - 1	91-291 458-91	13 - 6
91-175 620-12	4 - 2	91-187 843-11	8 - 1	91-265 065-05	6 - 2	91-291 881-91	13 - 3
91-175 621-05	4 - 2	91-187 845-15	8 - 2	91-265 120-91	3 - 6	91-292 060-91	13 - 2
91-175 632-12	4 - 1	91-187 846-15	8 - 2	91-265 198-15	3 - 8	91-292 080-91	13 - 3
91-175 633-05	4 - 1	91-188 278-71/951	8 - 2	91-265 206-91	6 - 2	91-292 188-91	13 - 1
91-175 634-05	4 - 1	91-188 293-91	5 - 1	91-265 207-91	6 - 2	91-292 203-91	13 - 1
91-175 635-05	4 - 1	91-188 294-05	5 - 1	91-265 208-05	6 - 2	91-292 204-91	13 - 1
91-175 638-05	4 - 2	91-188 295-05	5 - 1	91-265 209-91	6 - 2	91-292 205-91	13 - 8
91-175 639-75/895	4 - 1	91-188 298-75/895	5 - 1	91-265 210-05	6 - 2	91-292 206-91	13 - 8
91-175 640-92	4 - 1	91-188 300-05	5 - 1	91-265 212-91	3 - 14	91-292 207-91	5 - 1, 13 - 1
91-175 642-05	4 - 1	91-188 303-05	5 - 1	91-265 227-05	3 - 14	91-292 208-91	13 - 2
91-175 643-15	4 - 1	91-188 307-91	5 - 1	91-265 268-91	3 - 6	91-292 210-71/699	13 - 2
91-175 645-11	4 - 3	91-188 308-91	5 - 1	91-265 270-91	3 - 14	91-700 335-25	4 - 1
91-175 646-15	4 - 3	91-188 310-15	5 - 1	91-265 280-91	3 - 14	91-700 689-15	3 - 9, 3 - 10
91-175 647-15	4 - 3	91-188 386-75/895	13 - 2	91-265 288-71/895	3 - 1	91-700 785-15	3 - 19, 4 - 1
91-175 648-15	4 - 3, 5 - 1	91-188 420-21	10 - 1	91-265 296-05	3 - 5	91-700 961-15	6 - 3
91-175 649-15	4 - 3	91-188 581-15	9 - 1	91-265 297-05	3 - 5	91-700 996-15	3 - 11
91-175 650-15	4 - 1	91-188 611-91	10 - 1	91-265 298-05	3 - 5	95-665 735-91	17 - 1
91-175 653-05	4 - 1	91-188 617-91	5 - 1	91-265 301-91	3 - 5	95-774 464-25	3 - 11
91-175 690-05	3 - 14	91-188 619-70/895	10 - 1	91-265 304-05	3 - 5	95-774 465-25	3 - 11
91-175 700-45	3 - 5	91-188 770-91	3 - 13	91-265 305-05	3 - 4	95-774 466-91	3 - 11

No. 零件号	Seite Page Página 页号	No. 零件号	Seite Page Página 页号	No. 零件号	Seite Page Página 页号	No. 零件号	Seite Page Página 页号
95-774 467-05	3 - 11	99-136 546-91	12 - 1				
95-774 500-75/895	13 - 2	99-137 151-45	3 - 11				
95-774 577-12	3 - 5	99-137 196-05	13 - 5				
95-774 578-15	3 - 5	99-137 427-05	11 - 1, 11 - 2				
95-774 579-05	3 - 5	99-137 428-91	11 - 1, 11 - 2				
95-774 585-91	3 - 5	99-137 467-91	17 - 1				
95-774 586-91	5 - 1	99-137 468-91	17 - 1				
95-774 588-15	3 - 5	99-137 472-91	7 - 1				
95-774 590-91	3 - 5	99-137 476-91	11 - 2				
95-774 596-91	9 - 1	99-137 484-91	11 - 1				
95-774 598-71/895	11 - 1, 11 - 2						
95-774 601-71/895	11 - 2						
95-774 608-90	7 - 1						
95-774 602-71/895	11 - 1						
95-774 616-45	5 - 1						
95-774 618-45	5 - 1						
95-774 632-90	5 - 1						
95-774 636-05	5 - 1						
99-029 728-05	4 - 3						
99-069 707-01	3 - 4						
99-069 713-01	3 - 9						
99-069 722-01	3 - 8						
99-133 218-01	3 - 4						
99-133 220-01	3 - 8						
99-134 165-91	8 - 2						
99-134 775-91	4 - 2						
99-134 957-91	10 - 1						
99-135 233-91	4 - 2						
99-135 490-91	5 - 1						
99-135 549-91	8 - 2						
99-135 617-95	11 - 2						
99-135 835-05	11 - 1, 11 - 2						
99-135 920-91	8 - 2						

PFAFF® Industrial

3822-2/42
-2/44

UNTERKLASSEN-AUSSTATTUNG
SUBCLASS PARTS
COMPOSICIÓN DE LAS SUBCLASES
子机型–设备

-2/42

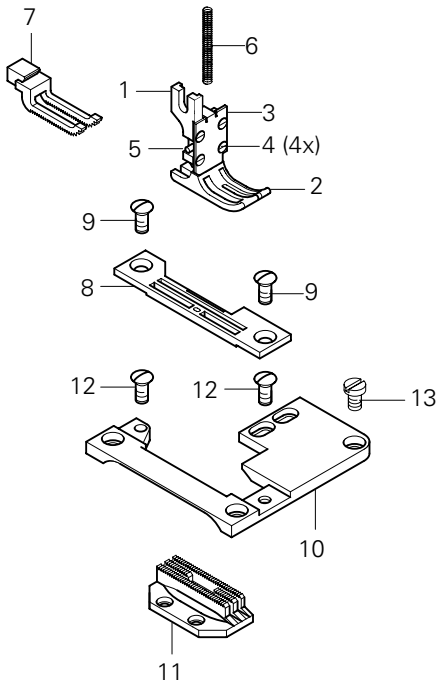

Pos.-Nr. Item No. Nº de pos. 序号	Teile-Nr. Part No. Nº de pieza 零件号
1 - 11	91-201 611-93/001
1 - 6	91-154 084-91
1	91-154 089-05
2	91-154 088-05
3	91-154 086-05
4	91-000 508-15
5	13-052 046-55

Pos.-Nr. Item No. Nº de pos. 序号	Teile-Nr. Part No. Nº de pieza 零件号
6	91-154 090-05
7	91-149 024-44/001
8 - 10	91-150 107-93/001
8	91-158 660-03/001
9	91-100 296-25
10	91-150 108-05
11	91-059 435-04/001

▲ Weitere Unterklassen und Ausführungen auf Anfrage
Further Subclasses and versions on enquiry
Otras subclases y tipos, sobre demanda
更多的子机型和款式请询问

□/◆ siehe Kapitel 2 Erläuterung der Schlüsselzeichen
see chapter 2 Explanation of key markings
véase el Cap. 2 Explicaciones de los signos clave
见第2章标记说明

-2/44

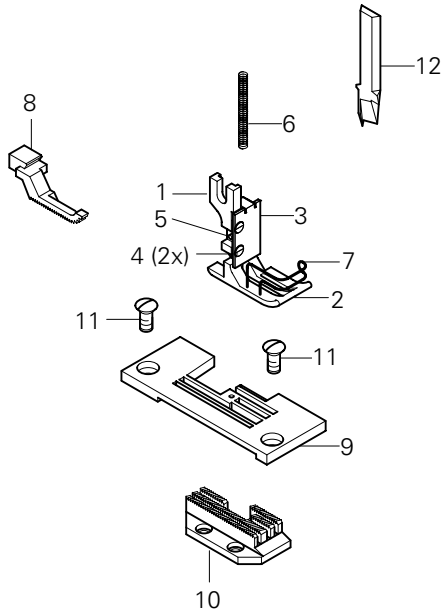

Pos.-Nr. Item No. Nº de pos. 序号	Teile-Nr. Part No. Nº de pieza 零件号
1 - 10	91-202 094-91
1 - 7	91-154 827-91
1	91-154 434-05
2	91-154 666-05
3	91-154 437-05
4	91-000 508-15
5	13-052 046-55

Pos.-Nr. Item No. Nº de pos. 序号	Teile-Nr. Part No. Nº de pieza 零件号
6	91-154 090-05
7	91-057 126-05
8	91-149 205-45
9	91-150 648-01
10	91-059 949-05
11	91-100 296-25
12	91-189 140-05

PFAFF® Industrial



Europäische Union
Wachstum durch Innovation – EFRE



PFAFF Industriesysteme
und Maschinen AG

Hans-Geiger-Str. 12 - IG Nord
D-67661 Kaiserslautern

Telefon: +49 - 631 200-0
Telefax: +49 - 631 17202
E-mail: info@pfaff-industrial.com

Hotlines:

Technischer Service / Technical service: +49 - 175 2243-101

Nähtechnik-Fachberatung / Application consultance: +49 - 175 2243-102

Ersatzteile-Hotline / Spare-parts hotline: +49 - 175 2243-103

Gedruckt in der BRD / Printed in Germany / Imprimé en la R.F.A. / Impreso en la R.F.A