PFAFF® Industrial

5625-657/01 -657/02

TEILELISTE
PARTS LIST
LISTE DE PIÈCES
LISTA DE PIEZAS

Diese Teileliste hat für Maschinen ab nachfolgender Seriennummer Gültigkeit:

This parts list applies to machines from the following serial numbers onwards:

Cette liste de pièces est valable pour les machines au numéros de série à partir de:

Esta lista de piezas tiene validez para máquinas a partir del número de serie siguiente:

 # 2 731 762 →

296-12-18 933
DE / EN / FR / ES 09.09

Alle Informationen und Abbildungen waren zum Zeitpunkt der Druckgebung auf dem neusten Stand.

Technische Änderungen vorbehalten!

Der Nachdruck, die Vervielfältigung sowie die Übersetzung - auch auszugweise - aus PFAFF-Teilelisten ist nur mit unserer vorherigen Zustimmung und mit der Quellenangabe gestattet.

At the time of printing, all information and illustrations contained in thisa document were up to date.

Subject to alteration!

The reprinting, copying or translation of PFAFF Parts lists whether in whole or in part, is only pemitted with our previous permission and with written reference to the source.

Au moment de la remise à l'imprimeur, toutes les informations et figures se rapportant à cette machine correspondaient à l'ètat actuel des connaissances.

Sous rèserve de modifications techniques!

Aucune reproduction, polycopie ou traduction - même par extraits - des listes de pièces PFAFF ne peut être effectuée, à condition d'en indiquer l'orgine, sans notre autorisation expresse.

Todas las informaciones e ilustraciones de este manual estaban al día en el momento de entregarse para su impresión.

¡ Salvo modificaciones técnicas!

La reimpresión, reproducción y traducción - aunque sólo sea parcial - de las listas de piezas PFAFF sólo está permitida con nuestro permiso previo e indicando la fuente.

PFAFF Industriesysteme
und Maschinen AG

Hans-Geiger-Str. 12 - IG Nord
D-67661 Kaiserslautern

Seite
Page
Page
Página

0 Wichtiger Hinweis ..... 0 - 1
Important note
Avis important
Observación importante

1 Vorwort ..... 1 - 1
Foreword
Avant-propos
Notas preliminares

2 Erläuterungen der Schlüsselzeichen ..... 2 - 1
Explanation of key markings
Explication des symboles
Explicaciones de los signos clave

3 Basismaschine
Basic machine
Machine de base
Máquina básicas

3.01 Gehäuseteile ..... 3 - 1
Housing sections
Parties du corps
Piezas del cárter

3.02 Kopfteile ..... 3 - 2
Needle head parts
Pièces de tête
Piezas de la cabeza

3.03 Armteile ..... 3 - 6
Arm parts
Pièces de bras
Piezas del brazo

3.04 Grundplattenteile ..... 3 - 14
Bedplate parts
Pièces du plateau fondamental
Piezas del cárter

4 Pneumatische Spannungslüftung (-906/07) ..... 4 - 1
Pneumatic tension release (-906/07)
Débrayage pneumatique de la tension (-906/07)
Interrupción neumática de la tension (-906/07)

Seite
Page
Page
Página

5 Presserfuß-Automatik (-910/04) ..... 5 - 1
Automatic presser foot lifter (-910/04)
Relève-pied automatique (-910/04)
Alzaprensatelas (-910/04)

6 Pneumatische Ausrüstung ..... 6 - 1
Pneumatic equipment
Equipement pneumatique
Equipo neumático

7 Einstellehren ..... 6 - 1
Adjustment gauges
Calibres
Calibres de ajuste

8 Schmiermittel-Übersicht ..... 8 - 1
Overview of lubricants
Tableau de lubrifiants
Tabla de lubricantes

9 Index (Teilenummern / Seitenzahlen) ..... 9 - 1
Index (part numbers / page numbers)
Index (numéros de pièces, de pages)
Index (números de pieza / números de página)

Achtung!



Wir machen ausdrücklich darauf aufmerksam, daß Ersatz- und Zubehörteile, die nicht von uns geliefert werden, auch nicht von uns geprüft und freigegeben sind. Der Einbau und / oder die Verwendung solcher Produkte kann daher u. Umständen konstruktiv vorgegebene Eigenschaften Ihrer Maschine negativ verändern.
Für Schäden, die durch die Verwendung von Nicht-Originalteilen entstehen, übernehmen wir keine Haftung!

Caution!



We warn you expressively that spare parts and accessories that are not supplied by us are not tested and released by us.
Fitting or using these products may therefore have negative influences on features that depend on the machine design.
We are not liable for any damage caused by the use of non-Pfaff parts!

Attention!



Nous attirons expressément votre attention sur le fait que les pièces de rechange et accessoires qui n'ont pas été livrés par nous n'ont pas non plus été contrôlés et agréés par nous.
C'est pourquoi le montage et/ou l'utilisation de telles pièces peut éventuellement entraîner l'altération des caractéristiques de construction de votre machine.
Par conséquent, nous n'assumons aucune responsabilité pour les dommages causés par l'emploi de pièces qui ne sont pas d'origingle!

¡Atención!



Se hace observar que en el caso de piezas de recambio y accesorios que no hayan sido suministrados por nosotros, quiere decir que non han sido sometidas por nuestra parte a un control y que no se les ha dado el visto bueno.
Por esta razón, el montaje y/o empleo de tales productos puede repercutir negativamente en las características previstas en su máquina.
¡Para los daños que eventualmente pudiesen presentarse al utilizar piezas no originales, no asumimos ninguna garantía!

- Die Seriennummer der Maschine, für die diese Teileliste Gültigkeit hat, ist auf der Titelseite aufgeführt.
- Alle Teile sind so abgebildet, wie sie in der Maschine funktionsmäßig zusammengehören.
- Gestrichelt dargestellte Teile zeigen angrenzende Teile aus anderen Funktionsgruppen.
- Im oberen Teil der Bildseiten befindet sich eine Gesamtansicht der Maschine .
- Der Einbauort der dargestellten Teile wird durch eine gerasterte Fläche gekennzeichnet.
- Einrahmungen auf den Bildseiten zeigen, aus welchen Einzelteilen sich die Gruppenteile zusammensetzen.
- Die auf den Bildseiten verwendeten Schlüsselzeichen (☐ ; 2 ; 3 usw.) sind im Kapitel "Erläuterungen der Schlüsselzeichen" aufgelistet.

- The serial number of the machine to which this parts list applies is indicated on the cover page.
- All parts are illustrated in function groups with the parts which they function together with in the machine.
- Parts illustrated with broken lines are parts from other function groups which border on the illustrated function group.
- The above section of the page of illustrations contains a total view of the machine. The place for the installation of the parts pictured here is marked by the grid.
- The framed-in sections on the illustration pages show the individual parts comprising a group.
- The key markings used on the illustrated pages (☐; 2 ; 3 etc.) are listed in the chapter "Explanation of key markings".

- Le numéro de série de la machine pour laquelle cette liste de pièces est valable est indiqué sur la première page.
- Toutes les pièces sont représentées en fonction de leur groupement fonctionnel dans la machine.
- Les pièces hâchurées indiquent les pièces limitrophes de groupes de fonctions différents.
- La partie supérieure des pages de figures comprend une présentation globale de la machine. L'emplacement des pièces représentées est signalé par quadrillages.
- Les parties encadrées sur les pages à illustrations reprèsentent les pièces individuelles formant groupe.
- Vous trouverez au chapitre "Explication des symboles" une liste des symboles utilisés sur les pages de figures (☐ ; 2 ; 3 etc.)

- El número de serie de la máquina para la cual tiene validez esta lista de piezas va indicado en la página de título.
- Odas las piezas están ilustradas tal como aparecen en la máquina para su funcionamiento.
- Las piezas representadas con rayitas muestran piezas colindantes de otros grupos de funciones.
- En la parte superior de las páginas ilustradas se puede ver una vista en conjunto de la máquina.
- El lugar de montaje de la pieza representada va caracterizada mediante una superficie reticulada.
- Los recuadros en las páginas ilustradas indican las piezas individuales de que se componen los grupos.
- Los signos clave (☐ ; 2 ; 3 etc.) empleados en las páginas con ilustraciones van listados en el capítulo "Explicaciones de los signos clave".

2	Markierung (Punkte, Striche oder Zahl) bei Bestellung angeben. Marking (dots, strokes or numbers) to be stated on order. Préciser les repères (points, traits ou chiffres) à la commande. Señales (puntos, rayas o cifras), indiquese en los pedidos.
3	Geklebt Part cemented Pièce collée Pieza pegada
3/1	Gesichert mit Loctite. Secured with Loctite. Bloqué par Loctite. Asegurado con Loctite.
6	Nadeldicke und Spitzenform bei Bestellung angeben. Needle size and style of point to be stated on order. Préciser la grosseur de l'aiguille et la forme de la pointe à la commande. Grosor de aguja y forma de la punta, indíquese en los pedidos.
26/10	Zur Stichlängenbegrenzung. For stitch length limitation. Pour la limitation de la longueur du point. Para la limitación de largo de puntada.
27/5	Eingeklammerte Zahl = Länge in mm. Number in brackets = length in mm. Chiffre entre parenthèses = longueur en mm Cifra entre paréntesis = largura en mm.
40/1	Füllen mit 28-011 201-44; Bestellnummer siehe Seite 8 - 1. Top up with 28-011 201-44; for part number see page 8 - 1. Remplir de 28-011 201-44; n° de commande, voir page 8 - 1. Rellene con 28-011 201-44; para el número de pedido véase la página 8 - 1.
40/2	Tränken mit 28-011 201-44; Bestellnummer siehe Seite 8 - 1. Soak with 28-011 201-44; for part number see page 8 - 1. Imbiber d`huile 28-011 201-44; n° de commande, voir page 8 - 1. Empage con aceite 28-011 201-44; para el número de pedido véase la página 8 - 1.
40/3	Fetten mit 28-011 202-47; Bestellnummer siehe Seite 8 - 1. Grease with 28-011 202-47; for part number see page 8 - 1. Graisser avec de la graisse 28-011 202-47; n° de commande, voir page 8 - 1. Engrase con grasa 28-011 202-47; para el número de pedido véase la página 8 - 1.
40/28	Fetten mit 28-011 202-69; Bestellnummer siehe Seite 8 - 1. Grease with 28-011 202-69; for part number see page 8 - 1. Graisser avec de la graisse 28-011 202-69; n° de commande, voir page 8 - 1. Engrase con grasa 28-011 202-69; para el número de pedido véase la página 8 - 1.
96	Länge angeben State lenght Préciser longueur Indíquese la largura

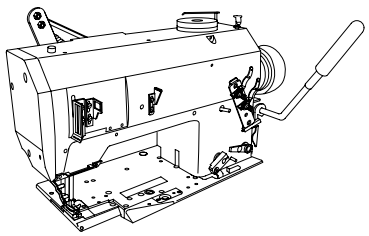

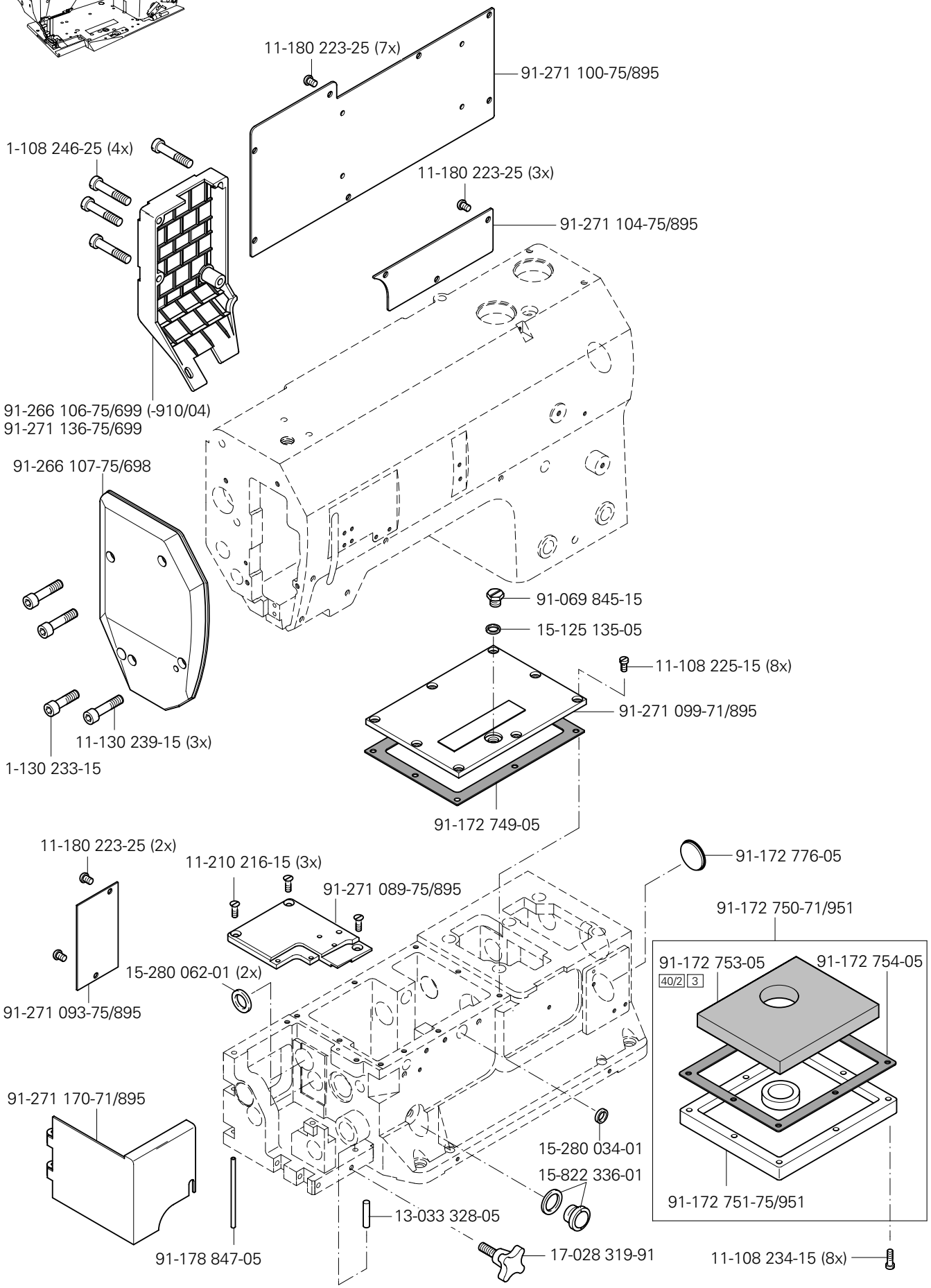
11-180 223-25 (7x)
91-271 100-75/895
1-108 246-25 (4x)
11-180 223-25 (3x)
91-271 104-75/895
91-266 106-75/699 (-910/04)
91-271 136-75/699
91-266 107-75/698
91-069 845-15
15-125 135-05
11-108 225-15 (8x)
91-271 099-71/895
11-130 239-15 (3x)
1-130 233-15
91-172 749-05
11-180 223-25 (2x)
11-210 216-15 (3x)
91-271 089-75/895
91-172 776-05
91-172 750-71/951
91-172 753-05
40/2 3
91-172 754-05
15-280 062-01 (2x)
91-271 093-75/895
91-271 170-71/895
15-280 034-01
15-822 336-01
13-033 328-05
91-178 847-05
17-028 319-91
91-172 751-75/951
11-108 234-15 (8x)

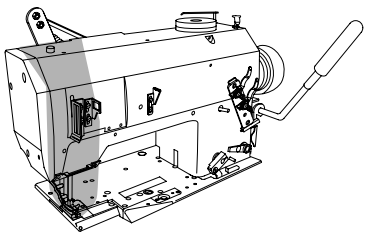

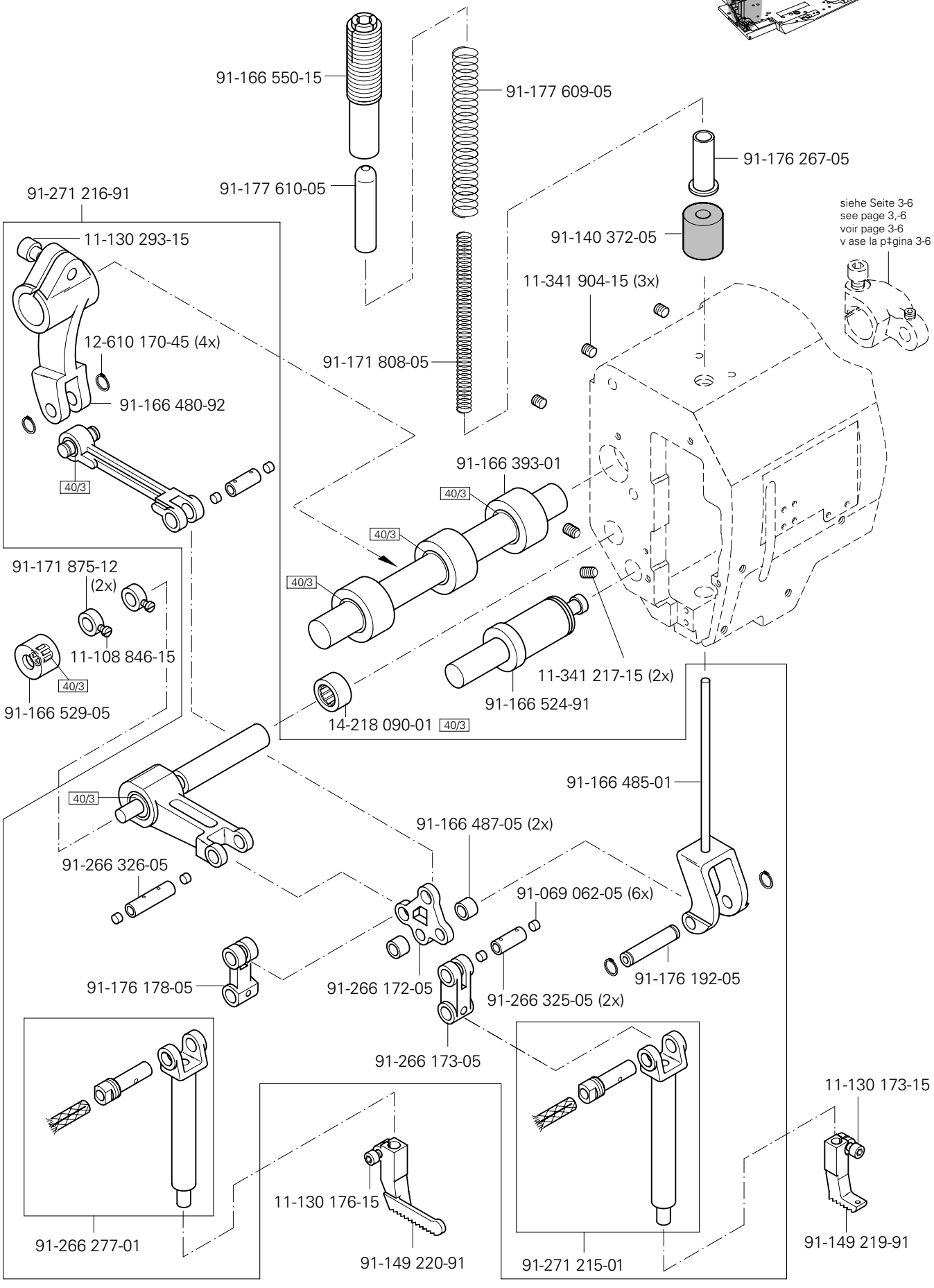

siehe Kapitel 2 Erläuterung der Schlüsselzeichen
see chapter 2 Explanation of key markings
voir le chap. 2 Explication des symboles
véase el Cap. 2 Explicaciones de los signos clave

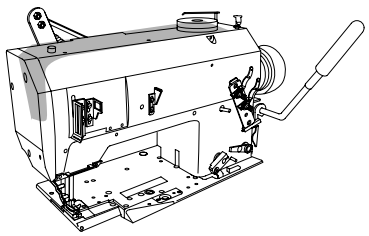

(-657/02)

12-024 171-25
11-108 228-25
91-008 204-05
16-047 041-15
12-305 174-15
12-024 191-15
11-108 240-15
91-012 753-05
12-610 250-45
12-024 171-25
91-271 115-91
91-271 114-91
16-047 020-15
91-271 118-15
12-024 191-15 (2x)
16-049 040-11 (2x)
91-271 127-11
siehe Seite 3-11
see page 3-11
voir page 3-11
véase la página 3-11
11-330 283-15
16-049 021-11
12-024 172-15
16-049 040-11
91-271 129-91
16-047 041-15
12-305 174-15
12-024 191-15
16-047 041-15
16-049 040-11
12-024 191-15
12-305 174-15
11-330 964-15
91-271 132-92
91-171 175-07
91-266 334-05 (2x)
11-130 089-15 (2x)
91-166 518-15 (2x)
91-266 400-05 (2x)
11-130 173-15 (4x)
siehe Seite 3-2
see page 3-2
voir page 3-2
véase la página 3-2
siehe Seite 3-4
see page 3-4
voir page 3-4
véase la página 3-4

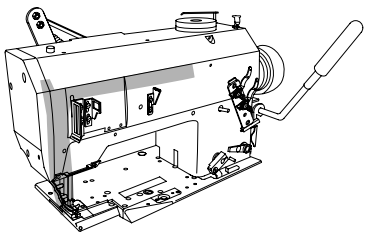

12-610 210-45
91-119 763-05
11-039 225-15
91-271 090-91
91-118 518-05
siehe Seite 3-7
see page 3-7
voir page 3-7
v ase la p‡gina 3-7
siehe Seite 3-8
see page 3-8
voir page 3-8
v ase la p‡gina 3-8
11-330 280-15 (2x)
11-108 174-15
71-370 001-32
12-610 310-45
40/28
40/28
11-330 962-15 (4x)
91-176 199-92 (2x)
91-271 214-91
91-176 204-05 (2x)
91-173 029-05
91-176 309-05
3/1 91-100 355-05 (2x)
91-119 015-15 (2x)
11-130 173-15 (2x)
91-057 698-15
11-130 167-15 (2x)
91-174 303-15
91-271 200-05
11-130 167-15 (2x)
91-155 427-91
91-154 826-91
91-266 335-01
Anschlu§ siehe Seite 3-9
For connection see page 3-9
Raccord, cf. page 3-9
Para la conexi—n, v ase la p‡g. 3-9
System 62 x 59 6
Systeme 62 x 59 6
Sistema 62 x 59 6
11-174 082-15
91-266 651-05
11-210 044-25
91-266 545-91

siehe Kapitel 2 Erläuterung der Schlüsselzeichen
see chapter 2 Explanation of key markings
voir le chap. 2 Explication des symboles
véase el Cap. 2 Explicaciones de los signos clave

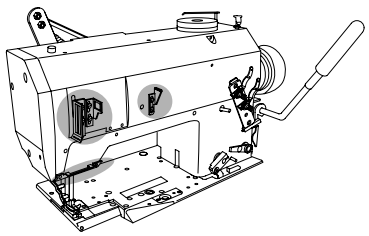

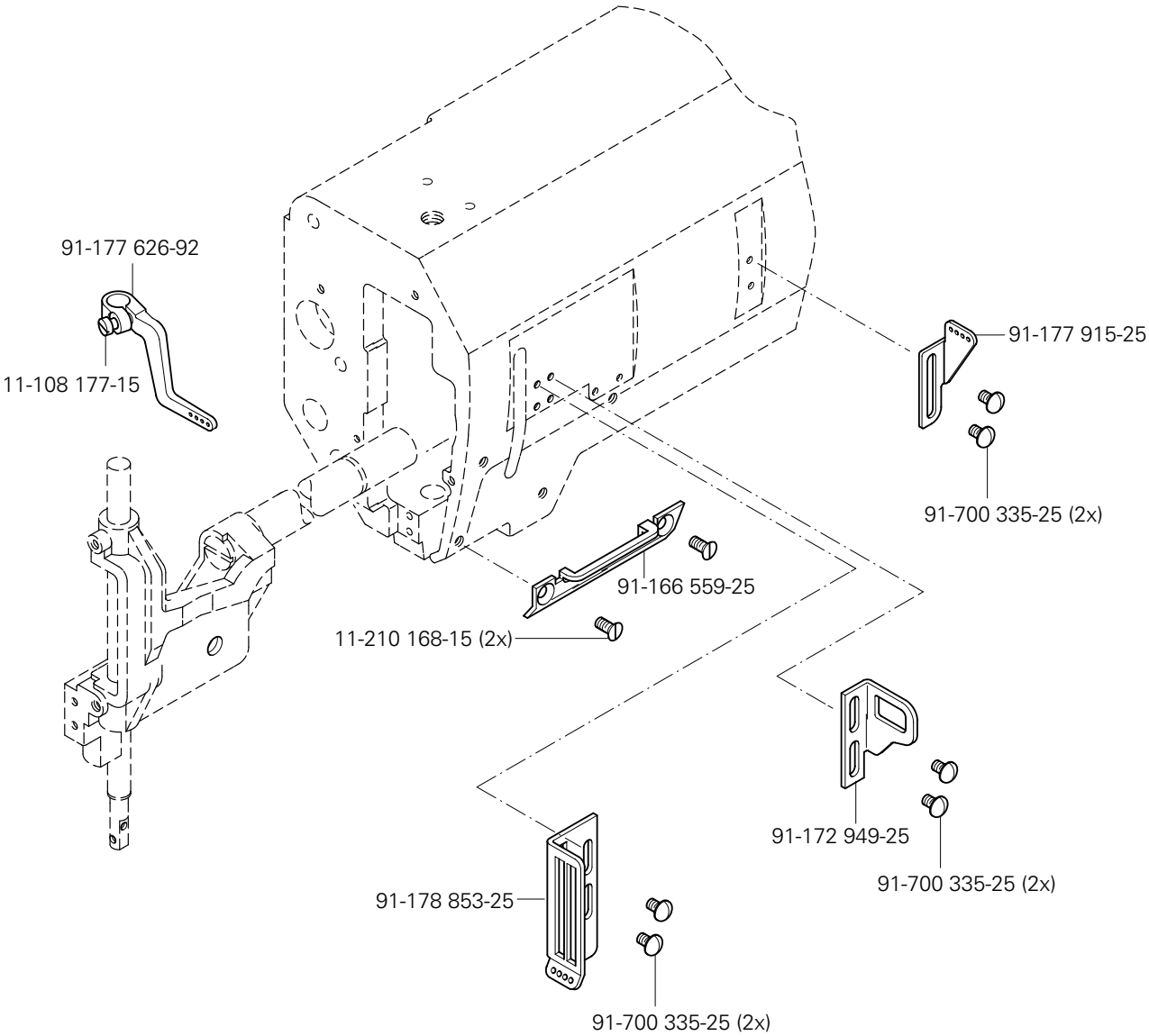
91-177 626-92
11-108 177-15
91-177 915-25
91-700 335-25 (2x)
91-166 559-25
11-210 168-15 (2x)
91-172 949-25
91-700 335-25 (2x)
91-178 853-25
91-700 335-25 (2x)

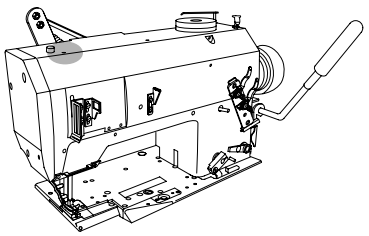

11-130 299-15
91-271 181-91
(-657/02)
91-271 168-92
12-305 174-15
12-024 951-15
40/3
15-718 051-51
40/3
11-330 960-15 (2x)
91-271 166-05
11-173 174-25 (2x)
siehe Seite 3-2
see page 3-2
voir page 3-2
véase la página 3-2
11-335 280-15
12-710 270-12
(-657/01)
91-266 826-91
40/3
40/3
40/3
11-130 287-15
11-341 166-15
91-166 511-92
40/3
40/3
40/3
11-132 292-15
40/3
11-341 904-15
siehe Seite 3-10
see page 3-10
voir page 3-10
véase la página 3-10
91-166 507-91
91-266 827-91
11-341 166-15
11-330 960-15 (2x)
15-718 051-51
91-166 510-05
40/3
11-173 174-25 (2x)
siehe Seite 3-7
see page 3-7
voir page 3-7
véase la página 3-7

siehe Kapitel 2 Erläuterung der Schlüsselzeichen
see chapter 2 Explanation of key markings
voir le chap. 2 Explication des symboles
véase el Cap. 2 Explicaciones de los signos clave

PFAFF Industrial

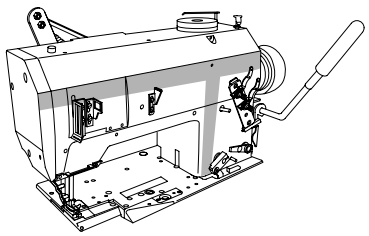

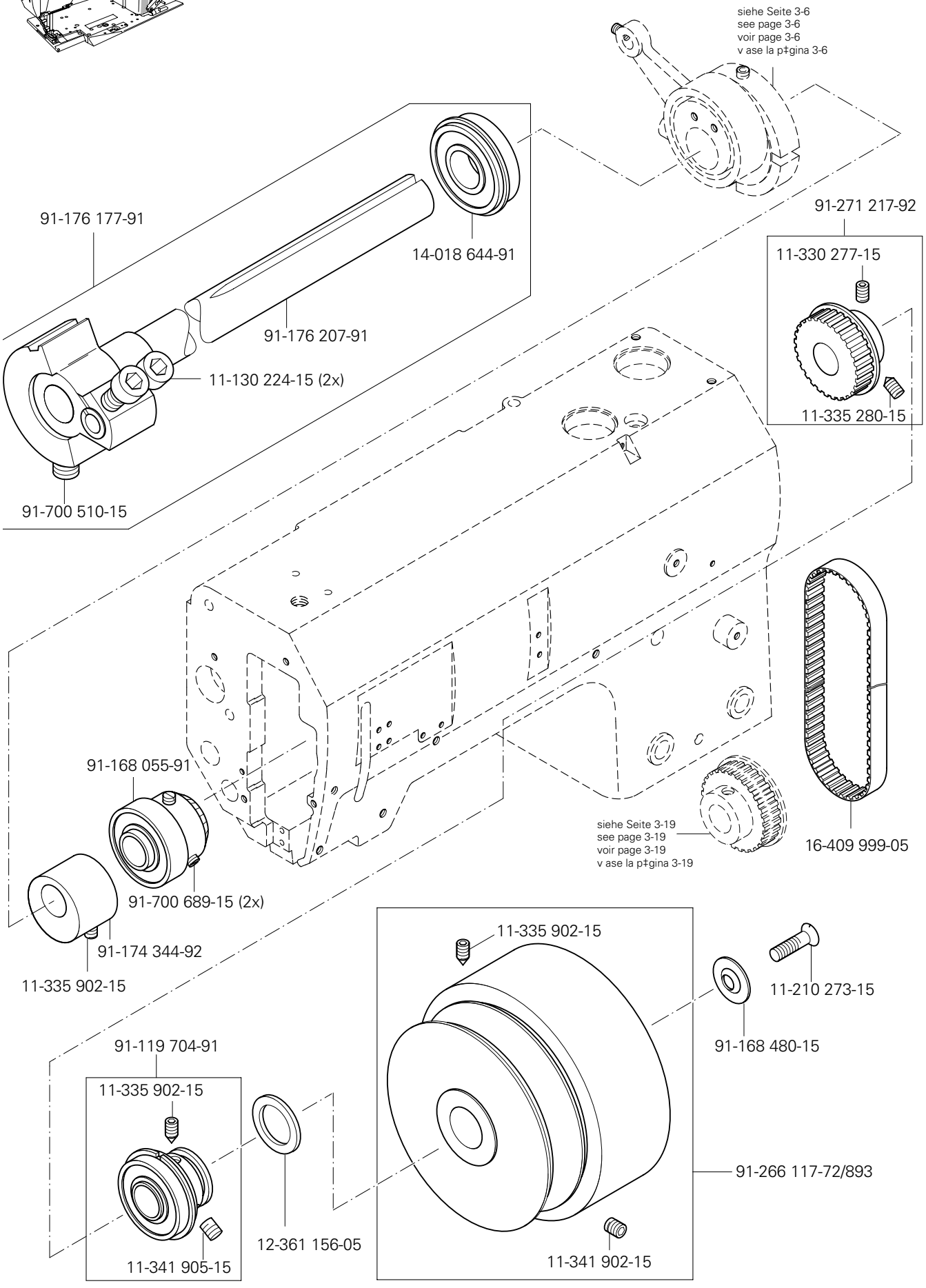
siehe Seite 3-6
see page 3-6
voir page 3-6
v ase la p‡gina 3-6
91-176 177-91
14-018 644-91
91-176 207-91
11-130 224-15 (2x)
91-700 510-15
91-271 217-92
11-330 277-15
11-335 280-15
91-168 055-91
91-700 689-15 (2x)
91-174 344-92
11-335 902-15
siehe Seite 3-19
see page 3-19
voir page 3-19
v ase la p‡gina 3-19
16-409 999-05
11-335 902-15
11-210 273-15
91-168 480-15
91-119 704-91
11-335 902-15
12-361 156-05
11-341 905-15
91-266 117-72/893
11-341 902-15

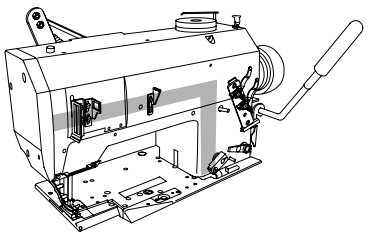

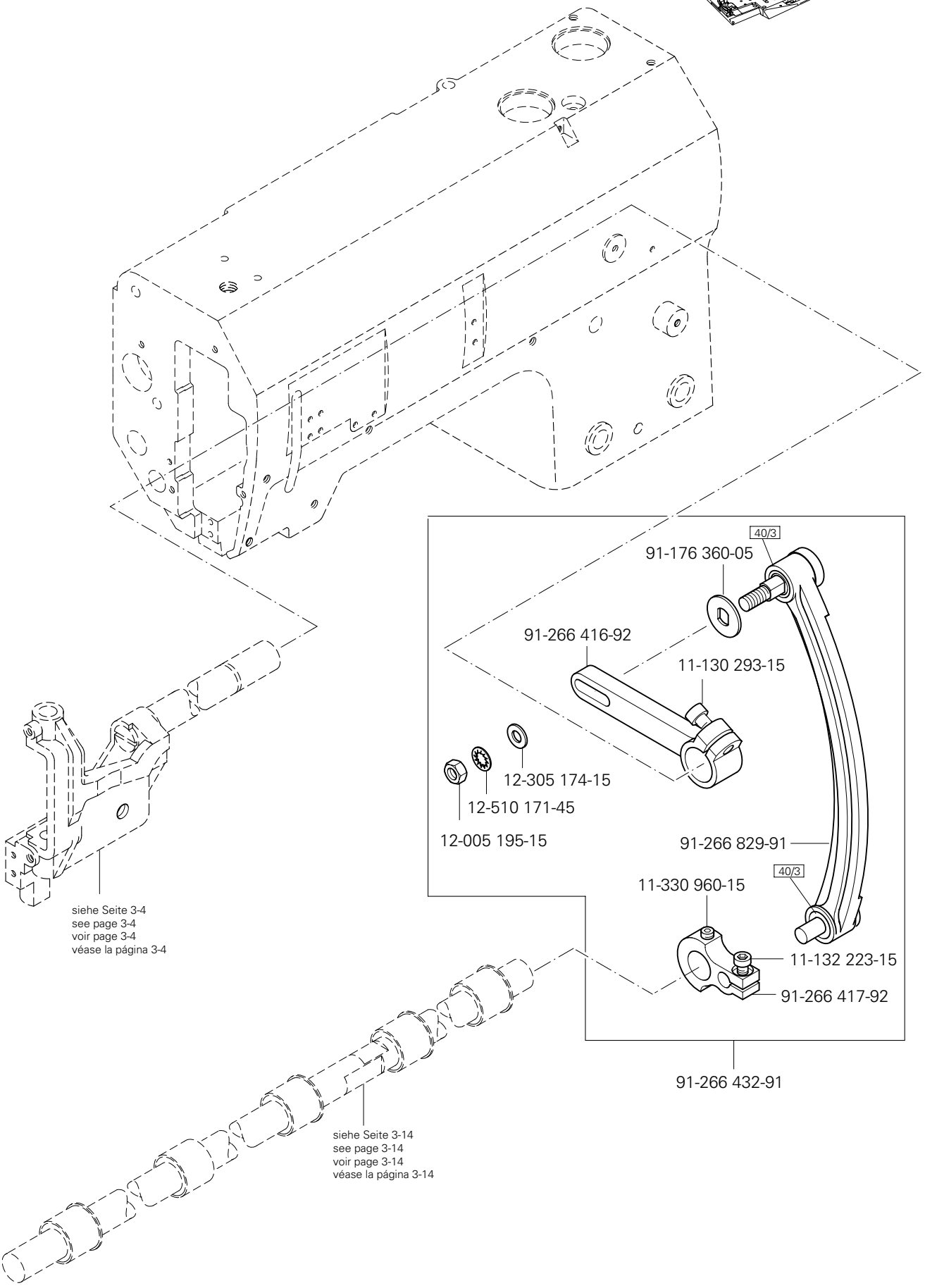

siehe Kapitel 2 Erläuterung der Schlüsselzeichen
see chapter 2 Explanation of key markings
voir le chap. 2 Explication des symboles
véase el Cap. 2 Explicaciones de los signos clave

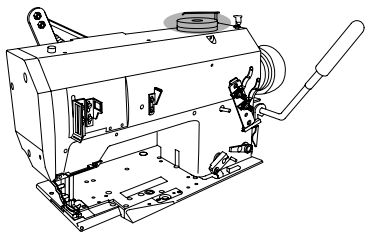

(-657/01)

11-178 233-25

91-266 961-75/698

(-657/01; -657/02)

99-137 421-91

91-266 962-05

11-108 090-25 (3x)

14-650 165-05

91-010 538-05

91-266 711-05

91-271 227-71/698

91-271 177-92

91-271 177-15

15-125 049-05

99-137 272-05

91-271 223-05

91-271 206-15 (-657/02)

25-161 801-49 96

71-370 001-32

26-536 301-09 96

91-700 412-25

12-360 184-15

12-610 330-45

11-330 280-15

91-271 199-01

91-271 224-05

siehe Seite 3-4
see page 3-4
voir page 3-4
v ase la p‡gina 3-4

12-005 195-15 (2x)

11-713 010-91

91-700 412-25

91-166 587-15

91-266 796-15

11-330 220-15

siehe Seite 3-10
see page 3-10
voir page 3-10
v ase la p‡gina 3-10

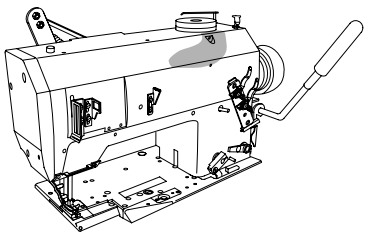

(-657/01)

91-172 676-05
91-171 175-12
11-330 952-15 (2x)
91-266 729-04/001
siehe Seite 3-9
see page 3-9
voir page 3-9
v ase la p‡gina 3-9
91-271 222-05
11-130 233-15
91-266 717-05
12-335 171-15
91-166 543-05
12-024 171-15
12-005 175-15
siehe Seite 3-6
see page 3-6
voir page 3-6
v ase la p‡gina 3-6
91-166 542-05
91-167 568-05
91-166 532-05
11-225 220-15 (2x)
13-064 388-05
11-317 176-15
91-271 225-15
12-005 154-15

siehe Kapitel 2 Erläuterung der Schlüsselzeichen
see chapter 2 Explanation of key markings
voir le chap. 2 Explication des symboles
véase el Cap. 2 Explicaciones de los signos clave

PFAFF Industrial

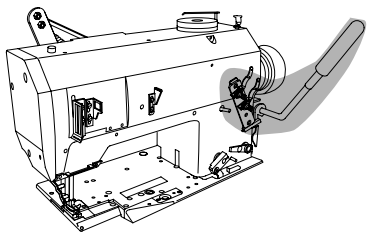

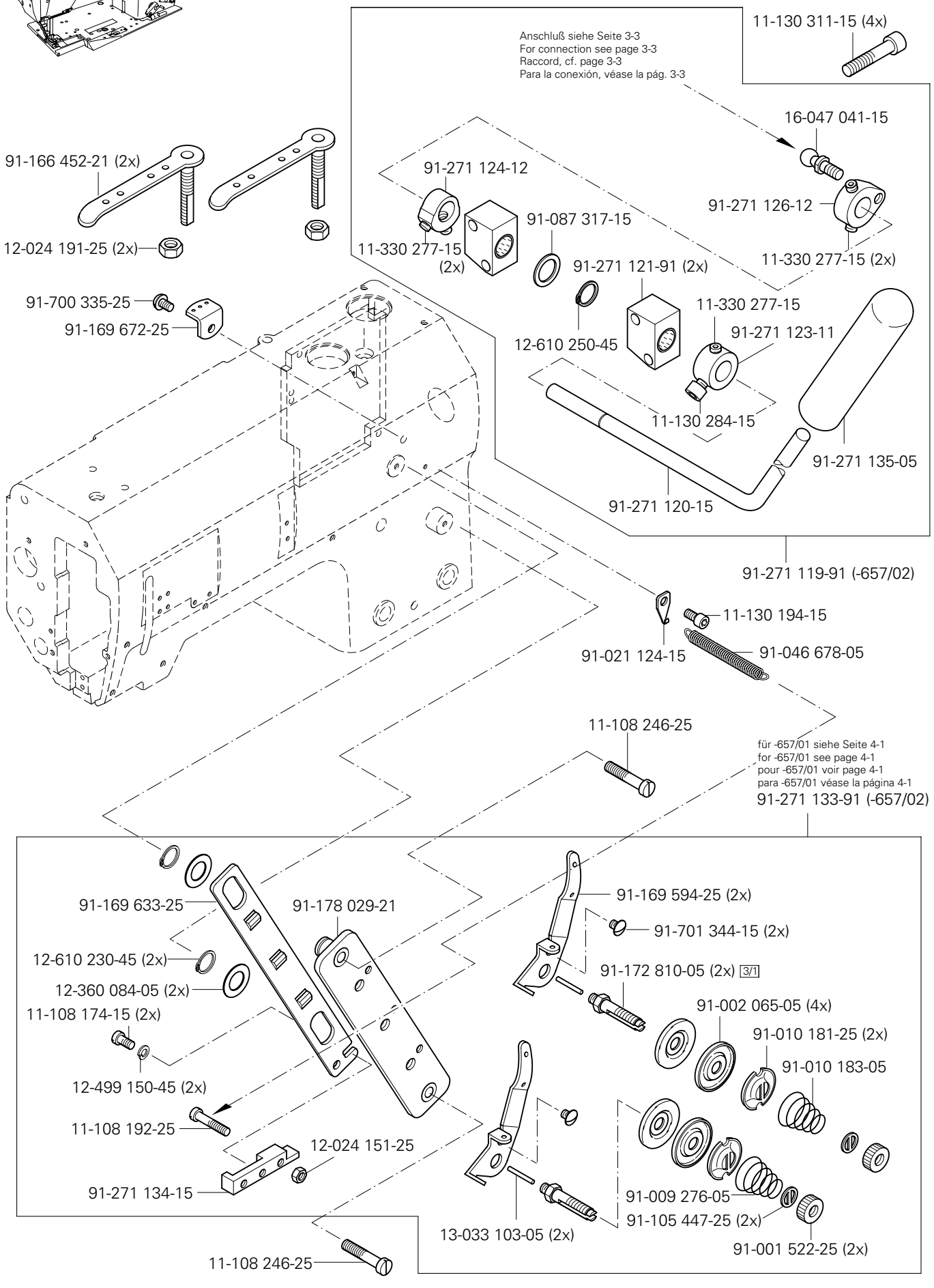
11-130 311-15 (4x)
Anschluß siehe Seite 3-3
For connection see page 3-3
Raccord, cf. page 3-3
Para la conexión, véase la pág. 3-3
16-047 041-15
91-166 452-21 (2x)
91-271 124-12
91-271 126-12
91-087 317-15
12-024 191-25 (2x)
11-330 277-15 (2x)
11-330 277-15 (2x)
91-271 121-91 (2x)
91-700 335-25
91-169 672-25
11-330 277-15
12-610 250-45
91-271 123-11
11-130 284-15
91-271 135-05
91-271 120-15
91-271 119-91 (-657/02)
11-130 194-15
91-021 124-15
91-046 678-05
11-108 246-25
für -657/01 siehe Seite 4-1
for -657/01 see page 4-1
pour -657/01 voir page 4-1
para -657/01 véase la página 4-1
91-271 133-91 (-657/02)
91-169 633-25
91-178 029-21
91-169 594-25 (2x)
91-701 344-15 (2x)
12-610 230-45 (2x)
91-172 810-05 (2x) 3/1
12-360 084-05 (2x)
91-002 065-05 (4x)
11-108 174-15 (2x)
91-010 181-25 (2x)
91-010 183-05
12-499 150-45 (2x)
11-108 192-25
12-024 151-25
91-271 134-15
91-009 276-05
91-105 447-25 (2x)
13-033 103-05 (2x)
91-001 522-25 (2x)
11-108 246-25

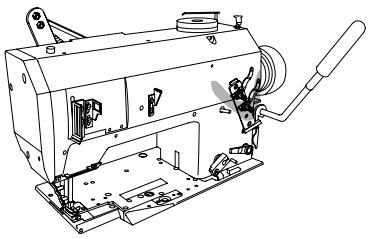

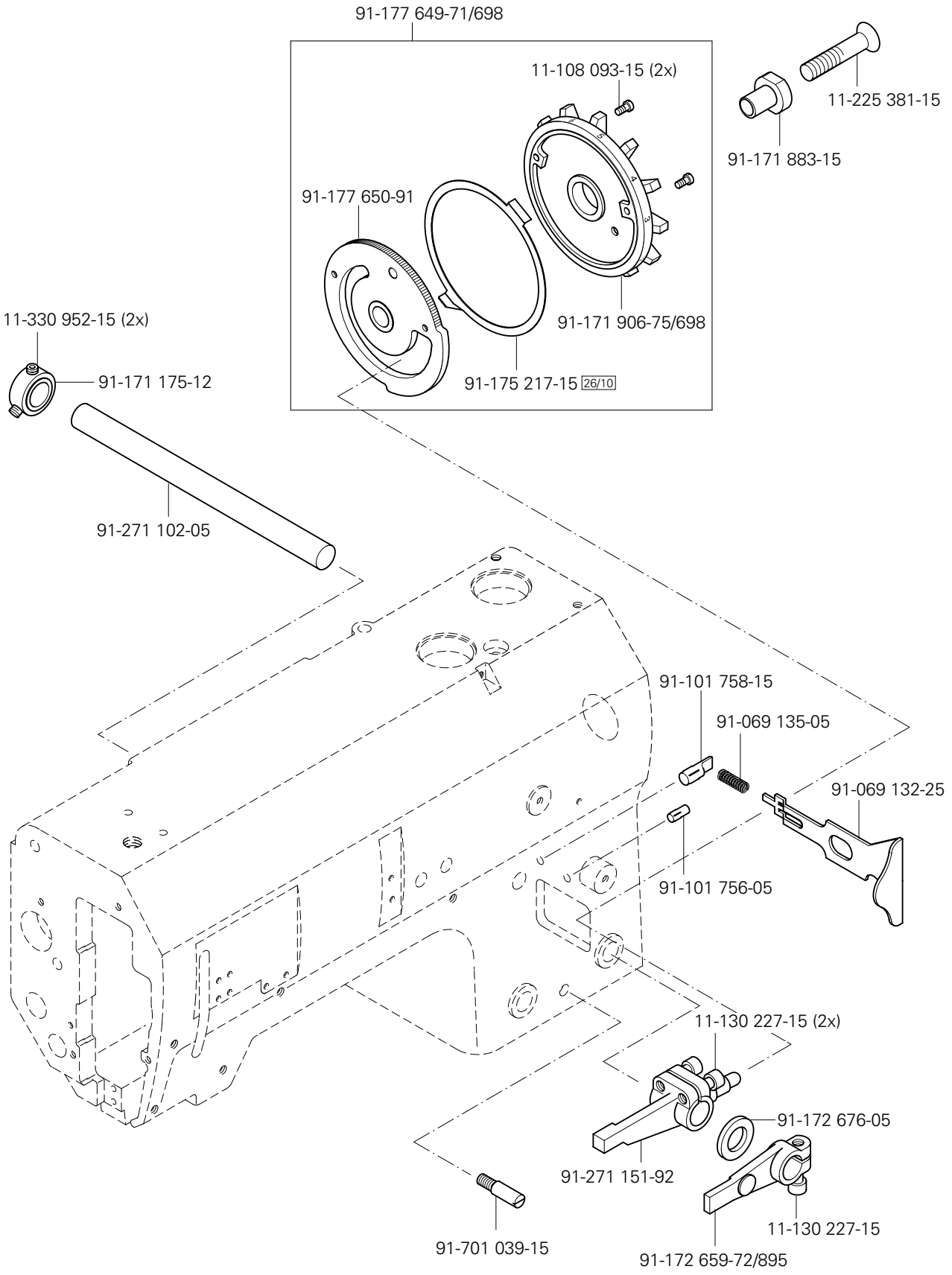

siehe Kapitel 2 Erläuterung der Schlüsselzeichen
see chapter 2 Explanation of key markings
voir le chap. 2 Explication des symboles
véase el Cap. 2 Explicaciones de los signos clave

PFAFF Industrial

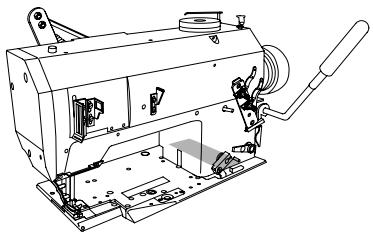

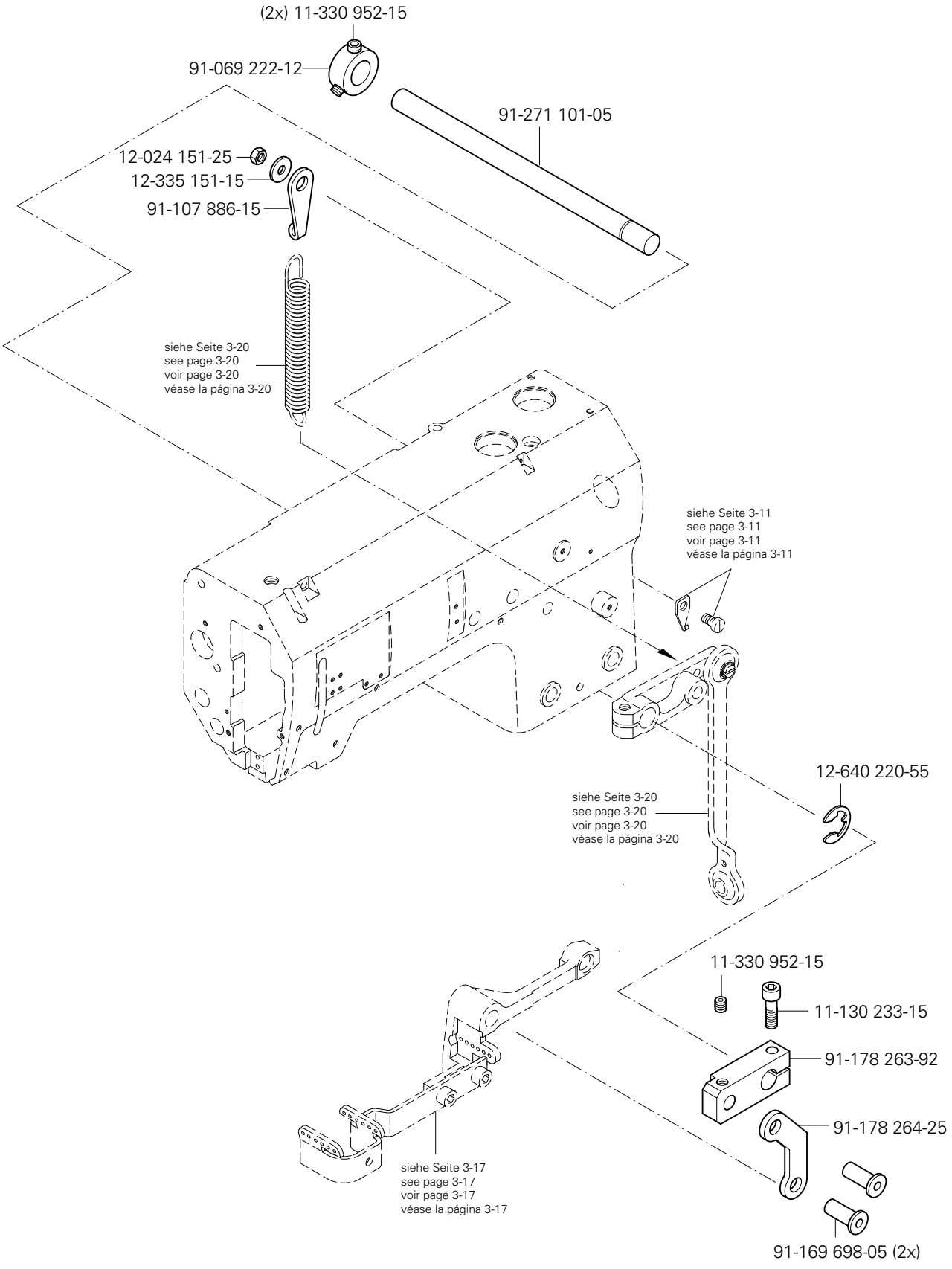
(2x) 11-330 952-15
91-069 222-12
91-271 101-05
12-024 151-25
12-335 151-15
91-107 886-15
siehe Seite 3-20
see page 3-20
voir page 3-20
véase la página 3-20
siehe Seite 3-11
see page 3-11
voir page 3-11
véase la página 3-11
12-640 220-55
siehe Seite 3-20
see page 3-20
voir page 3-20
véase la página 3-20
11-330 952-15
11-130 233-15
91-178 263-92
91-178 264-25
siehe Seite 3-17
see page 3-17
voir page 3-17
véase la página 3-17
91-169 698-05 (2x)

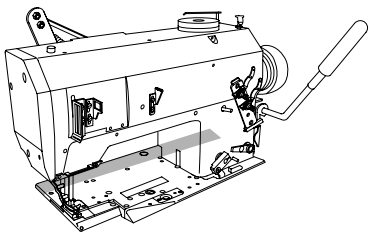

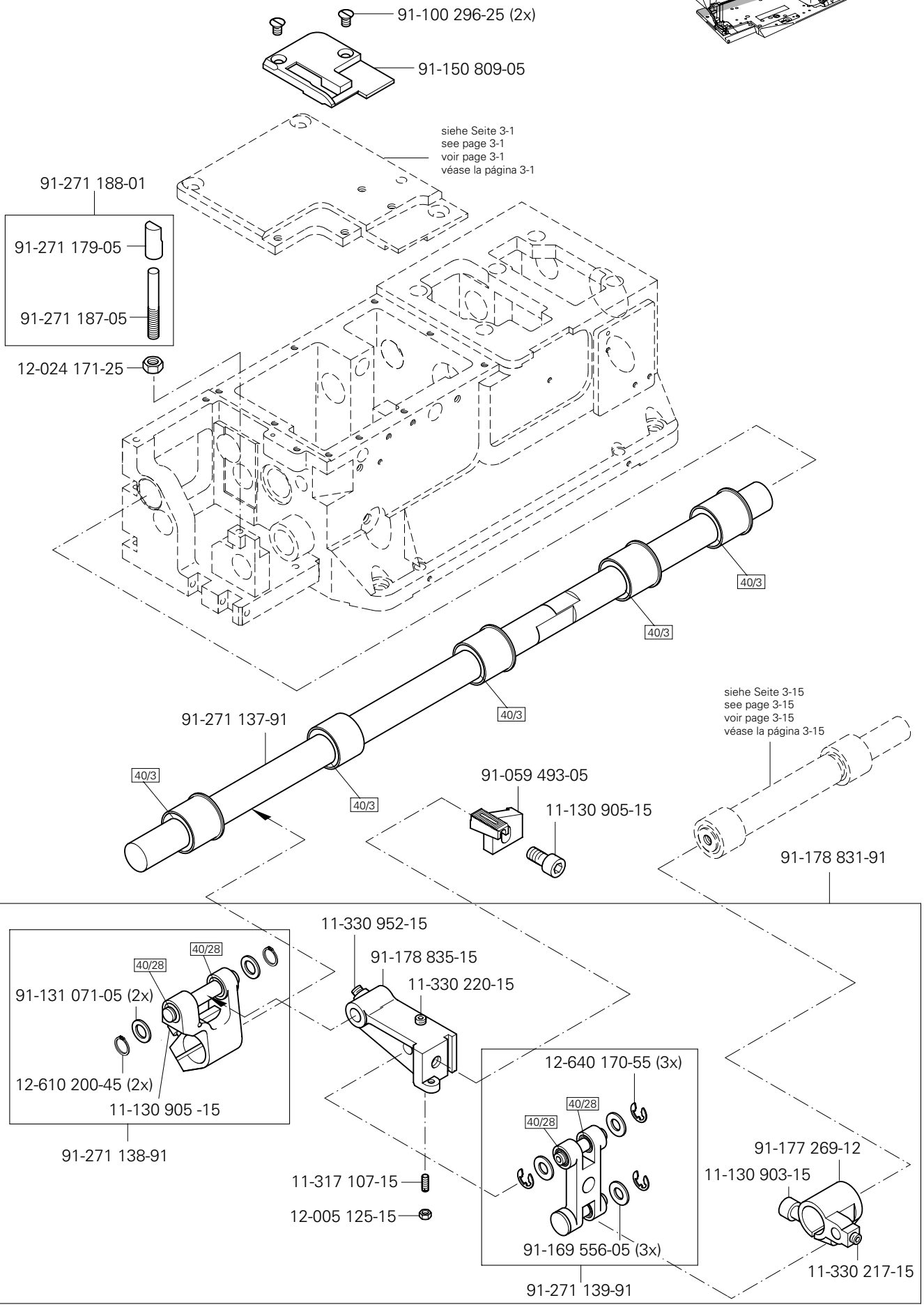

siehe Kapitel 2 Erläuterung der Schlüsselzeichen
see chapter 2 Explanation of key markings
voir le chap. 2 Explication des symboles
véase el Cap. 2 Explicaciones de los signos clave

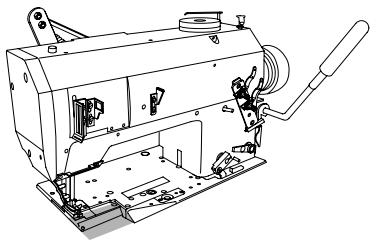

91-172 692-91
11-130 227-15 (2x)
91-172 696-92
91-172 676-05
11-330 217-15
91-271 143-91
12-640 170-55 (2x)
40/3
91-169 556-05 (2x)
91-271 140-91
11-330 952-15
91-177 273-12
siehe Seite 3-14
see page 3-14
voir page 3-14
véase la página 3-14
11-341 901-15 (2x)
91-178 799-91
11-330 217-15
91-271 142-91
11-341 902-15 (2x)
91-172 695-92
91-177 868-91
91-172 802-01
91-177 867-05
11-174 089-15
91-177 886-91
11-130 905-15
12-640 170-55 (2x)
91-171 962-05
11-330 952-15 (2x)
91-178 582-05
91-177 975-25
91-700 335-25
91-271 088-12
11-174 089-15 (4x)
11-130 287-15
91-271 141-91
91-171 175-12
12-640 230-55
91-172 676-05 (2x)
siehe Seite 3-19
see page 3-19
voir page 3-19
véase la página 3-19

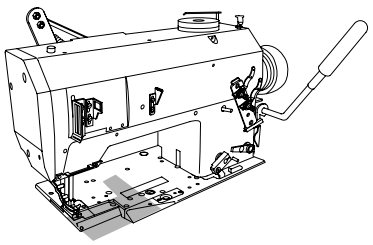

11-330 217-15
91-168 385-05
14-218 080-01 (2x)
91-172 938-05
11-330 166-15 (2x)
91-172 708-92 (2x)
91-172 707-04/001
11-335 169-15 (2x)
91-271 105-05
91-172 937-92
11-130 227-15 (2x)
91-172 704-92
91-172 703-91
91-172 706-05
91-172 705-05
12-610 170-45 (2x)
91-172 709-05
91-271 182-05
15-120 725-05
91-172 706-05
12-610 170-45 (2x)
91-172 799-11
91-178 339-91
91-172 713-15
91-172 712-12
91-178 340-15
91-271 150-05
11-330 169-15 (2x)
12-305 114-15
11-130 173-15
91-100 348-15
12-305 114-15
11-130 173-15
91-700 335-25
91-172 622-25

siehe Seite 3-19
see page 3-19
voir page 3-19
vèase la página 3-19

siehe Kapitel 2 Erläuterung der Schlüsselzeichen
see chapter 2 Explanation of key markings
voir le chap. 2 Explication des symboles
véase el Cap. 2 Explicaciones de los signos clave

PFAFF Industrial

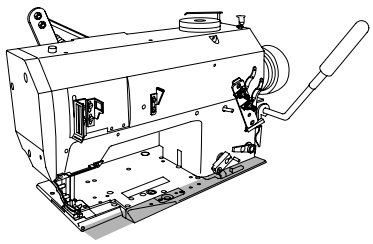

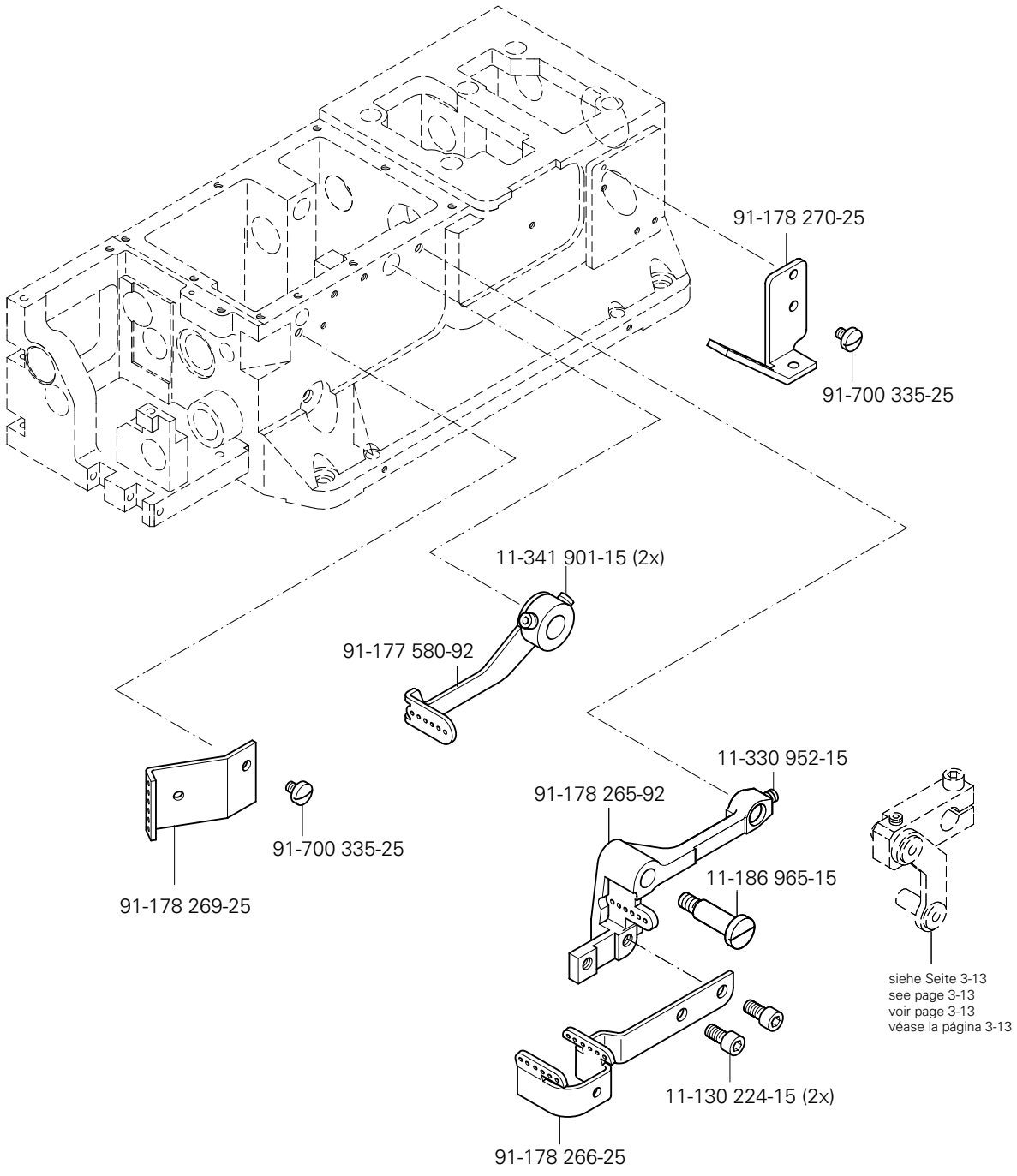
91-178 270-25
91-700 335-25
11-341 901-15 (2x)
91-177 580-92
91-700 335-25
91-178 269-25
11-330 952-15
91-178 265-92
11-186 965-15
11-130 224-15 (2x)
91-178 266-25
siehe Seite 3-13
see page 3-13
voir page 3-13
véase la página 3-13

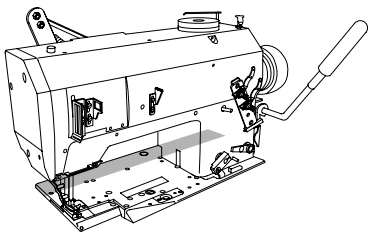

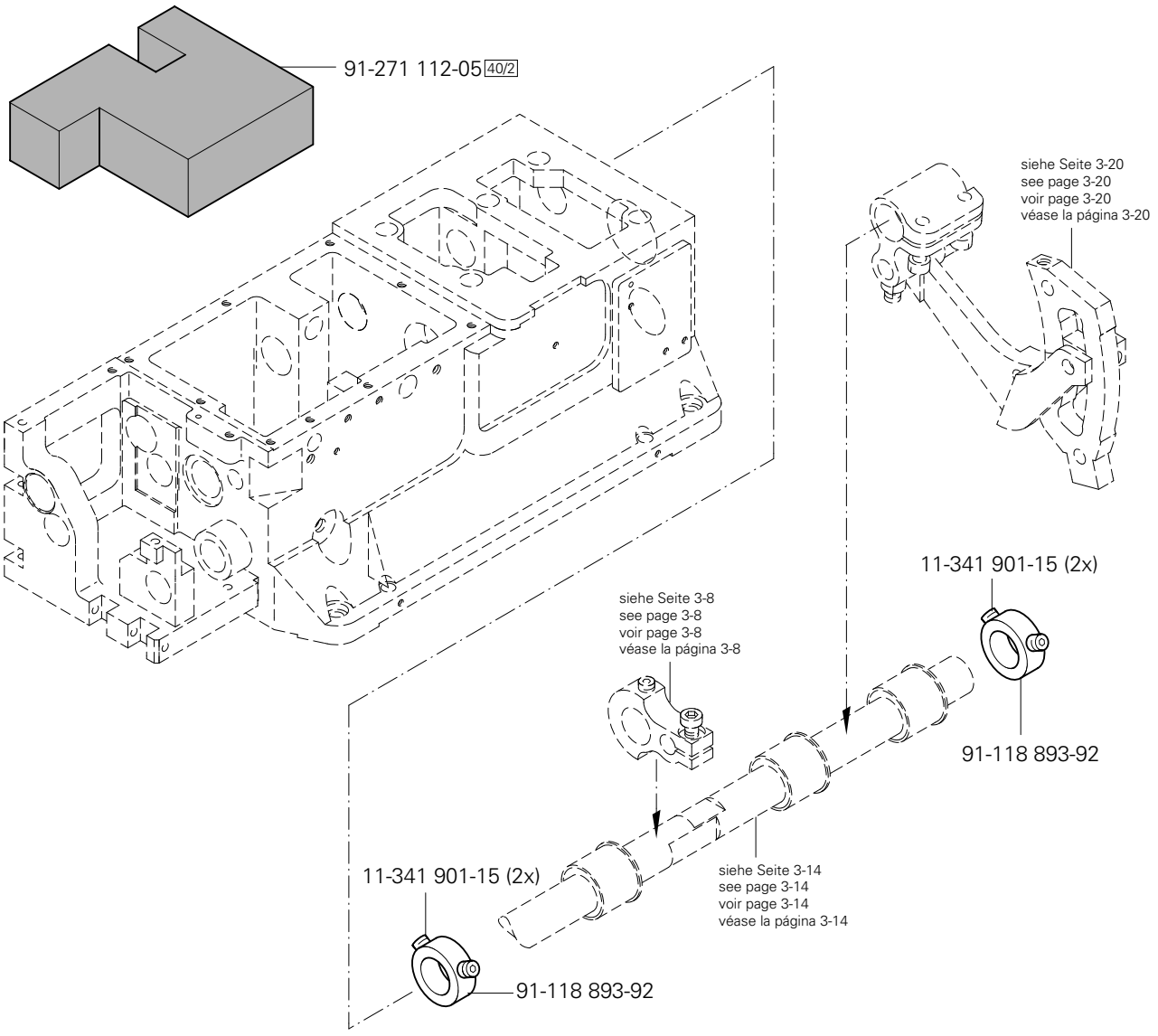

siehe Kapitel 2 Erläuterung der Schlüsselzeichen
see chapter 2 Explanation of key markings
voir le chap. 2 Explication des symboles
véase el Cap. 2 Explicaciones de los signos clave

PFAFF Industrial

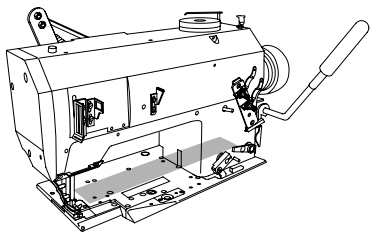

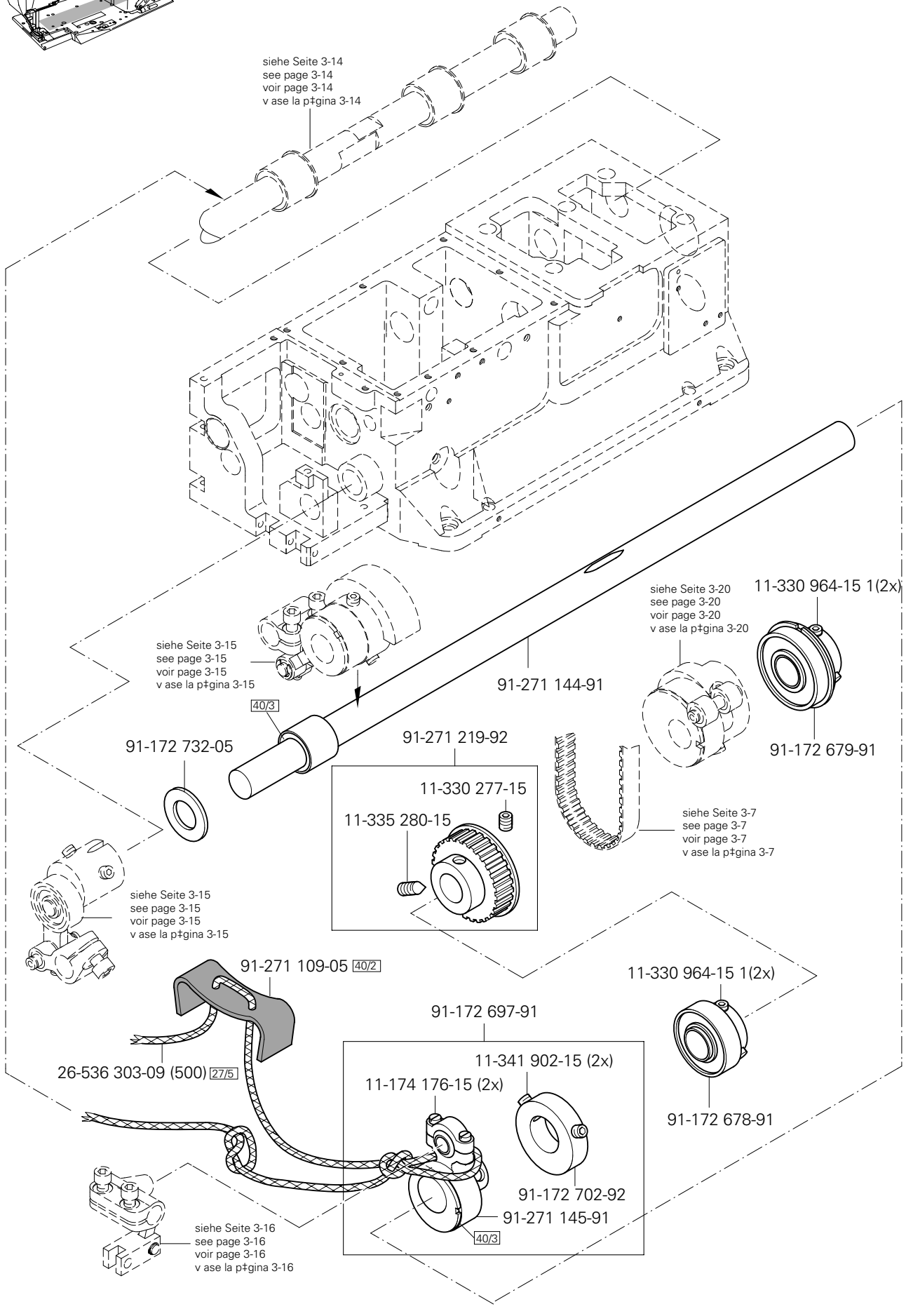

siehe Kapitel 2 Erläuterung der Schlüsselzeichen
see chapter 2 Explanation of key markings
voir le chap. 2 Explication des symboles
véase el Cap. 2 Explicaciones de los signos clave

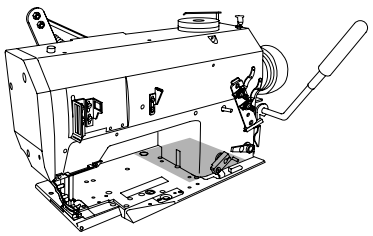

91-178 328-91
91-271 146-91
12-005 195-15
11-130 227-15 (2x)
11-330 952-15
40/28
11-341 905-15
40/28
11-341 905-15
11-130 233-15
11-341 902-15 (2x)
91-178 333-92
91-271 147-91
12-640 170-55 (2x)
40/28
40/28
40/28
91-169 556-05 (2x)
91-178 329-91
91-172 728-05
12-610 190-45 (2x)
12-005 195-15
91-172 730-92
11-130 224-15
11-108 090-15
91-172 729-05
91-172 727-05
91-178 336-92
11-341 905-15
91-172 829-05
siehe Seite 3-19
see page 3-19
voir page 3-19
véase la página 3-19
siehe Seite 3-13
see page 3-13
voir page 3-13
véase la página 3-13
siehe Seite 3-13
see page 3-13
voir page 3-13
véase la página 3-13
siehe Seite 3-21
see page 3-21
voir page 3-21
véase la página 3-21

siehe Kapitel 2 Erläuterung der Schlüsselzeichen
see chapter 2 Explanation of key markings
voir le chap. 2 Explication des symboles
véase el Cap. 2 Explicaciones de los signos clave

PFAFF Industrial

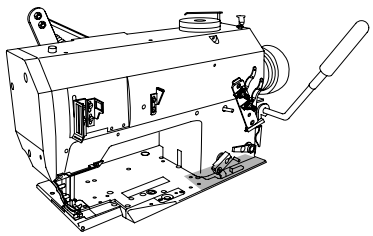

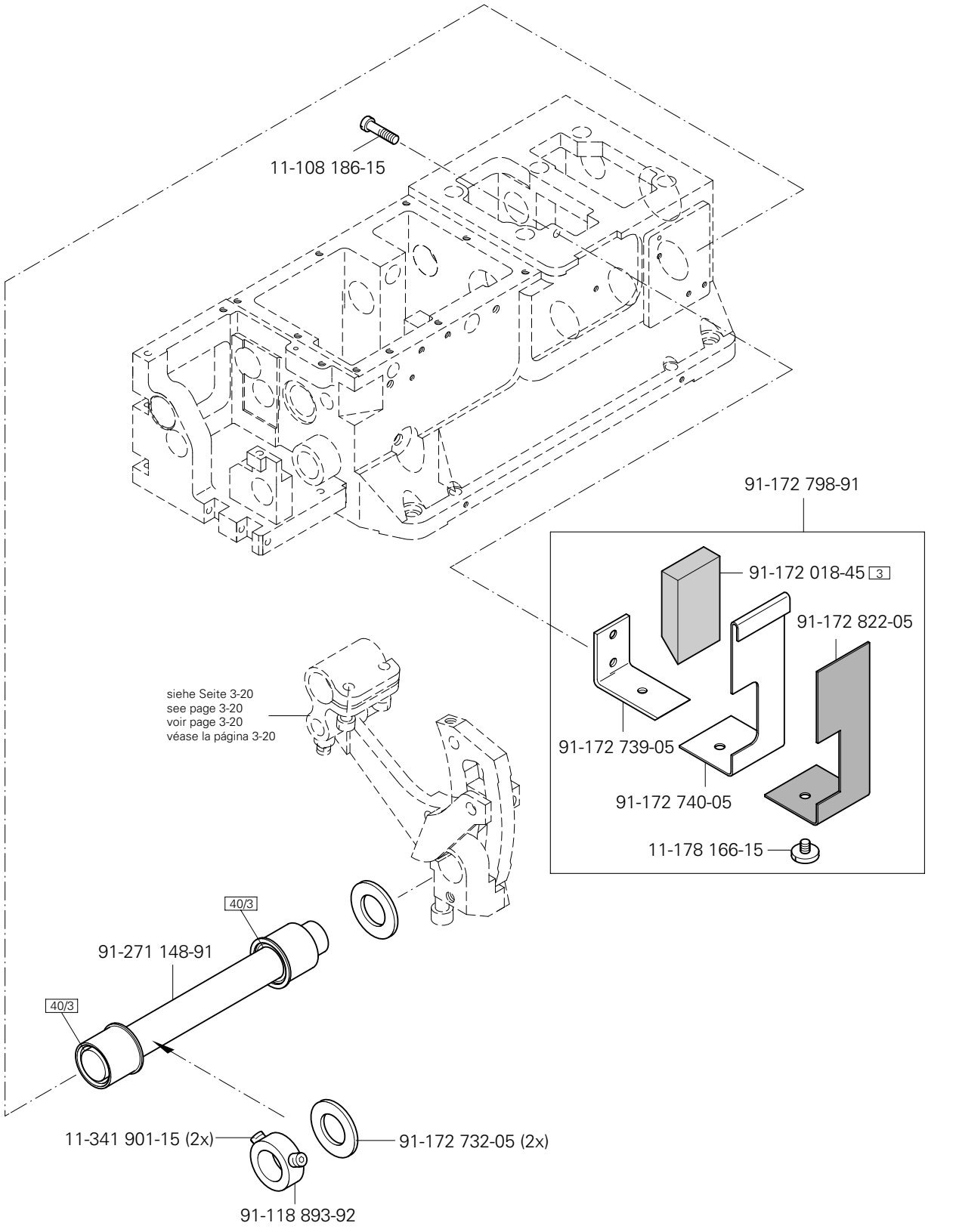
11-108 186-15
91-172 798-91
91-172 018-45 3
91-172 822-05
91-172 739-05
91-172 740-05
11-178 166-15
siehe Seite 3-20
see page 3-20
voir page 3-20
véase la página 3-20
40/3
91-271 148-91
40/3
11-341 901-15 (2x)
91-172 732-05 (2x)
91-118 893-92

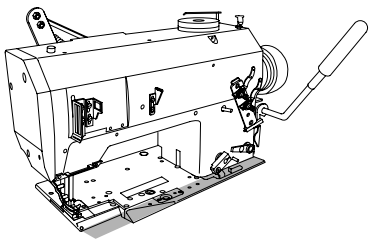

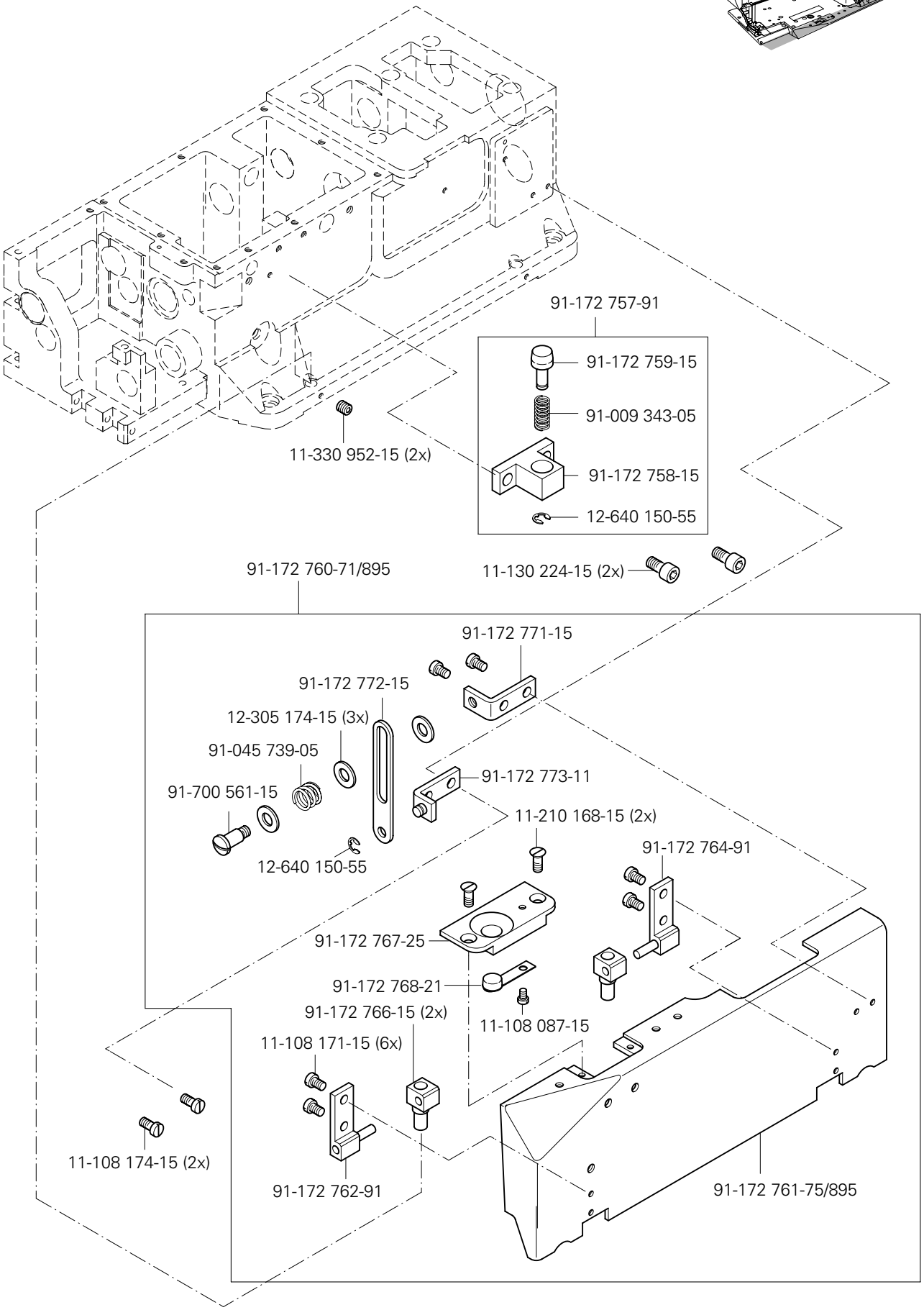

siehe Kapitel 2 Erläuterung der Schlüsselzeichen
see chapter 2 Explanation of key markings
voir le chap. 2 Explication des symboles
véase el Cap. 2 Explicaciones de los signos clave

PFAFF Industrial

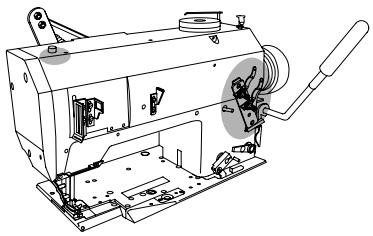

Pneumatische Spannungslüftung (-906/07)
Pneumatic tension release (-906/07)
Débrayage pneumatique de la tension (-906/07)
Interrupción neumática de la tension (-906/07) PFAFF 5625-657-01

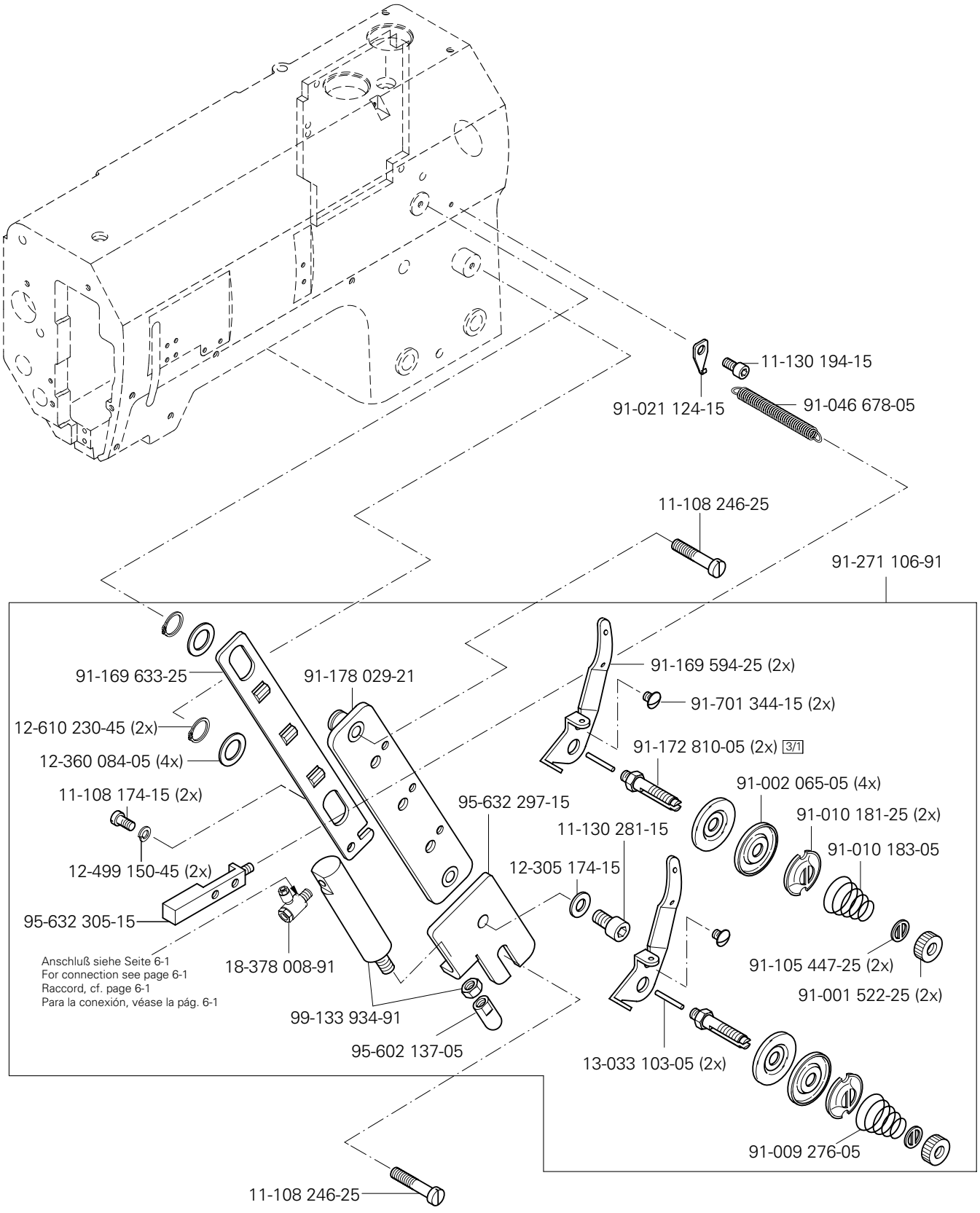

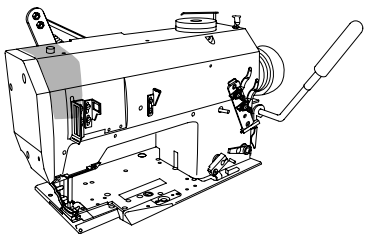

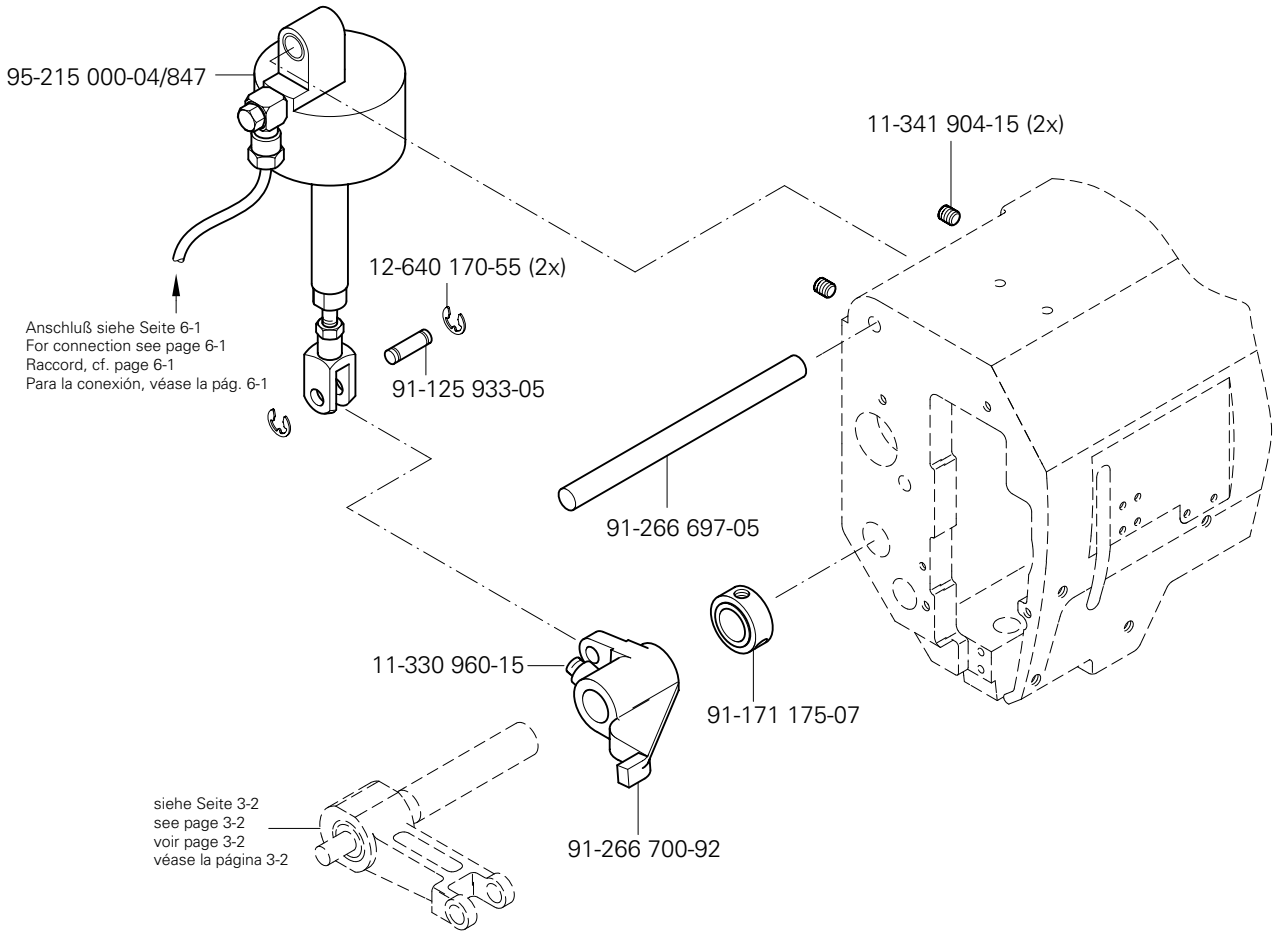

siehe Kapitel 2 Erläuterung der Schlüsselzeichen
see chapter 2 Explanation of key markings
voir le chap. 2 Explication des symboles
véase el Cap. 2 Explicaciones de los signos clave

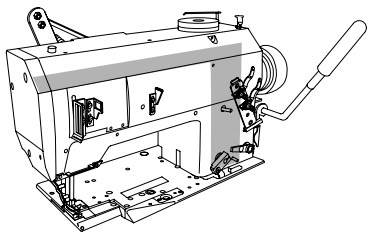

Pneumatische Ausrüstung
Pneumatic equipment
Equipement pneumatique
Equipo neumático PFAFF 5625-657/01

6

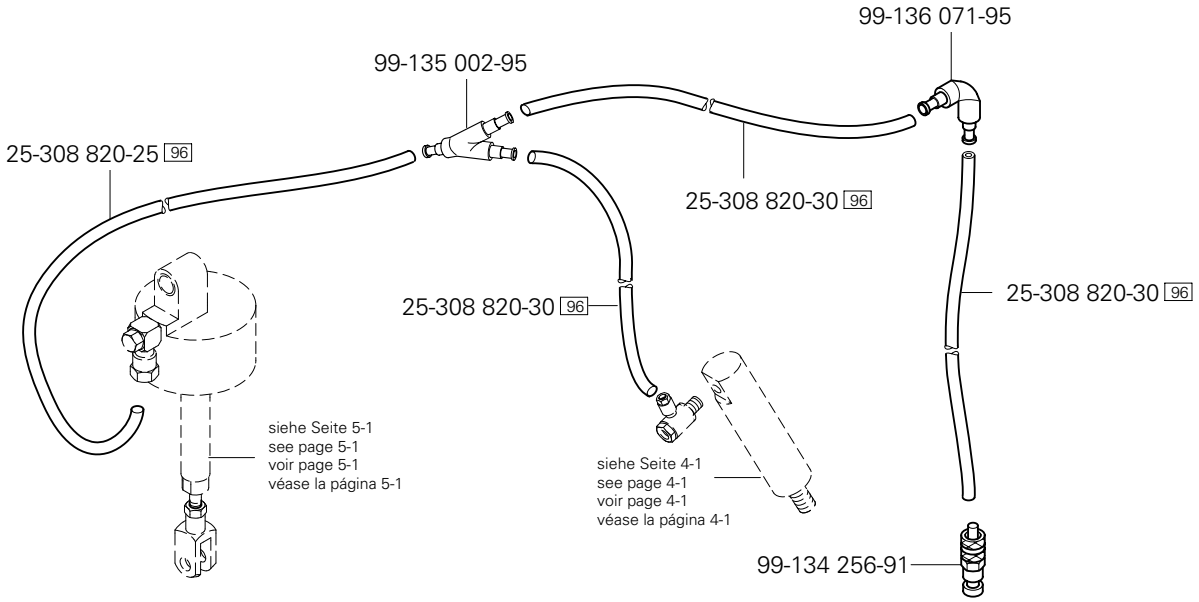

Einstellehren
Adjustment gauges
Calibres
Calibres de ajuste PFAFF 5625

7

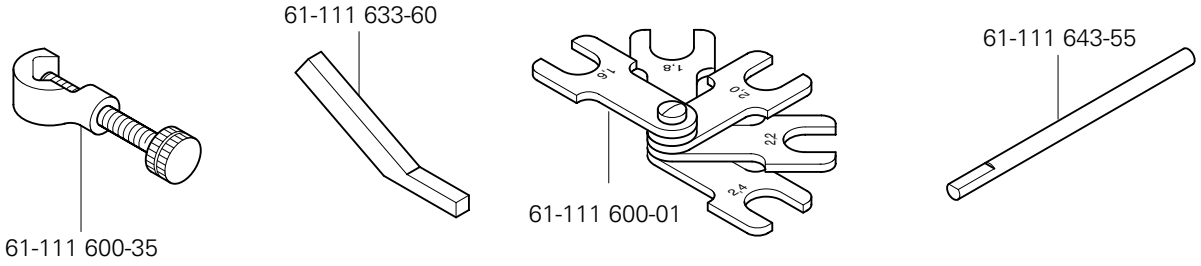

siehe Kapitel 2 Erläuterung der Schlüsselzeichen
see chapter 2 Explanation of key markings
voir le chap. 2 Explication des symboles
véase el Cap. 2 Explicaciones de los signos clave

Öl Oil Huile Aceite	Mittelpunkts-Viskosität bei: Mean viscosity at: Viscosité moyenne à: Viscosidad media a:		Dichte bei: Density of: Densité à: Densidad a:		Bestellnummer für Behälter mit: Part number for can with: Numéro de commande pour récipients avec: Número de pedido para recipientes con:		
	°C	mm²/s	°C	g/cm³ (g/ml)	1 Liter 1 Litre 1 Litro		
28-011 201-44	40	22,0	15	0,865	91-129 917-91		

Fett Grease Graisse Grasa	Penetration Penetration Pénétration Penetración	Tropfpunkt Drip-point Point de suintement Punto de goteo	Bestellnummer für Behälter mit: Part number for can with: Numéro de commande pour récipients avec: Número de pedido para recipientes con:		
	mm/10	°C	0,25 kg	0,5 kg	1 kg
28-011 202-47	220-250	185			28-011 202-47
28-011 202-69		170			28-011 202-69

Reinigungsmittel Cleansing agent Agents de nettoyage Limpiadores	Bestellnummer für Behälter mit: Part number for can with: Numéro de commande pour récipients avec: Número de pedido para recipientes con: 240 ml
Isoprophyl-Alkohol	95-665 735-91

No.	Seite Page Pages Página
11-039 225-15	3 - 4
11-108 087-15	3 - 22
11-108 090-15	3 - 20
11-108 090-25	3 - 9
11-108 093-15	3 - 12
11-108 171-15	3 - 22
11-108 174-15	3 - 4, 3 - 11, 3 - 22, 4 - 1
11-108 177-15	3 - 5
11-108 186-15	3 - 21
11-108 192-25	3 - 11
11-108 225-15	3 - 1
11-108 228-25	3 - 3
11-108 234-15	3 - 1
11-108 240-15	3 - 3
11-108 246-25	3 - 1, 3 - 11, 4 - 1
11-108 846-15	3 - 2
11-130 089-15	3 - 3
11-130 167-15	3 - 4
11-130 173-15	3 - 2, 3 - 3, 3 - 4, 3 - 16
11-130 176-15	3 - 2
11-130 194-15	3 - 11, 4 - 1
11-130 224-15	3 - 7, 3 - 17, 3 - 20, 3 - 22
11-130 227-15	3 - 12, 3 - 15, 3 - 16, 3 - 20
11-130 233-15	3 - 1, 3 - 10, 3 - 13, 3 - 20
11-130 239-15	3 - 1
11-130 281-15	4 - 1
11-130 284-15	3 - 11
11-130 287-15	3 - 6, 3 - 15
11-130 293-15	3 - 2, 3 - 8
11-130 299-15	3 - 6
11-130 311-15	3 - 11
11-130 903-15	3 - 14
11-130 905-15	3 - 14, 3 - 15
11-132 223-15	3 - 8
11-132 292-15	3 - 6
11-173 174-25	3 - 6
11-174 082-15	3 - 4
11-174 089-15	3 - 15
11-174 176-15	3 - 19
11-178 166-15	3 - 21
11-178 233-25	3 - 9
11-180 223-25	3 - 1
11-186 965-15	3 - 17
11-210 044-25	3 - 4
11-210 168-15	3 - 5, 3 - 22
11-210 216-15	3 - 1
11-210 273-15	3 - 7
11-225 220-15	3 - 10
11-225 381-15	3 - 12
11-317 107-15	3 - 14
11-317 176-15	3 - 10
11-330 166-15	3 - 16
11-330 169-15	3 - 16
11-330 217-15	3 - 14, 3 - 15, 3 - 16
11-330 220-15	3 - 9, 3 - 14
11-330 277-15	3 - 7, 3 - 11, 3 - 19
11-330 280-15	3 - 4, 3 - 9
11-330 283-15	3 - 3
11-330 952-15	3 - 10, 3 - 12, 3 - 13, 3 - 14, 3 - 15, 3 - 17, 3 - 20, 3 - 22
11-330 960-15	3 - 6, 3 - 8, 5 - 1
11-330 962-15	3 - 4
11-330 964-15	3 - 3, 3 - 19
11-335 169-15	3 - 16
11-335 280-15	3 - 6, 3 -7, 3 - 19
11-335 902-15	3 - 7
11-341 166-15	3 - 6
11-341 217-15	3 - 2
11-341 901-15	3 - 15, 3 - 17, 3 - 18, 3 - 21
11-341 902-15	3 - 7, 3 - 15, 3 - 19, 3 - 20
11-341 904-15	3 - 2, 3 - 6, 5 - 1
11-341 905-15	3 - 7, 3 - 20
11-713 010-91	3 - 9
12-005 125-15	3 - 14
12-005 154-15	3 - 10
12-005 175-15	3 - 10
12-005 195-15	3 - 8, 3 - 9, 3 - 20
12-024 151-25	3 - 11, 3 - 13
12-024 171-15	3 - 10
12-024 171-25	3 - 3, 3 - 14
12-024 172-15	3 - 3
12-024 191-15	3 - 3
12-024 191-25	3 - 11
12-024 951-15	3 - 6
12-305 114-15	3 - 16
12-305 174-15	3 - 3, 3 - 6, 3 - 8, 3 - 22, 4 - 1
12-335 151-15	3 - 13
12-335 171-15	3 - 10
12-360 084-05	3 - 11, 4 - 1
12-360 184-15	3 - 9
12-361 156-05	3 - 7
12-499 150-45	3 - 11, 4 - 1
12-510 171-45	3 - 8
12-610 170-45	3 - 2, 3 - 16
12-610 190-45	3 - 20
12-610 200-45	3 - 14
12-610 210-45	3 - 4
12-610 230-45	3 - 11, 4 - 1
12-610 250-45	3 - 3, 3 - 11
12-610 310-45	3 - 4
12-610 330-45	3 - 9
12-640 150-55	3 - 22
12-640 170-55	3 - 14, 3 - 15, 3 - 20, 5 - 1
12-640 220-55	3 - 13
12-640 230-55	3 - 15
12-710 270-12	3 - 6
13-033 103-05	3 - 11, 4 - 1
13-033 328-05	3 - 1
13-064 388-05	3 - 10
14-018 644-91	3 - 7
14-218 080-01	3 - 16
14-218 090-01	3 - 2
14-650 165-05	3 - 9
15-120 725-05	3 - 16
15-125 049-05	3 - 9
15-125 135-05	3 - 1
15-125 725-05	3 - 16
15-280 034-01	3 - 1
15-280 062-01	3 - 1
15-718 051-51	3 - 6
15-822 336-01	3 - 1
16-047 020-15	3 - 3
16-047 041-15	3 - 3, 3 - 11
16-049 021-11	3 - 3
16-049 040-11	3 - 3
16-409 999-05	3 - 7
17-028 319-91	3 - 1
18-378 008-91	4 - 1
25-161 801-49	3 - 9
25-308 820-25	6 - 1
25-308 820-30	6 - 1

No.	Seite Page Pages Página	No.	Seite Page Pages Página	No.	Seite Page Pages Página	No.	Seite Page Pages Página
26-536 301-09	3 - 9	91-101 756-05	3 - 12	91-166 559-25	3 - 5	91-172 707-04/001	3 - 16
26-536 303-09	3 - 19	91-101 758-15	3 - 12	91-166 587-15	3 - 9	91-172 708-92	3 - 16
28-011 201-44	8 - 1	91-105 447-25	3 - 11, 4 - 1	91-167 568-05	3 - 10	91-172 709-05	3 - 16
28-011 202-47	8 - 1	91-107 886-15	3 - 13	91-168 055-91	3 - 7	91-172 712-12	3 - 16
28-011 202-69	8 - 1	91-118 518-05	3 - 4	91-168 385-05	3 - 16	91-172 713-15	3 - 16
61-111 600-01	6 - 1	91-118 893-92	3 - 18, 3 - 21	91-168 480-15	3 - 7	91-172 727-05	3 - 20
61-111 600-35	6 - 1	91-119 015-15	3 - 4	91-169 556-05	3 - 14, 3 - 15, 3 - 20	91-172 728-05	3 - 20
61-111 633-60	6 - 1	91-119 704-91	3 - 7	91-169 594-25	3 - 11, 4 - 1	91-172 729-05	3 - 20
61-111 643-55	6 - 1	91-119 763-05	3 - 4	91-169 633-25	3 - 11, 4 - 1	91-172 730-92	3 - 20
71-370 001-32	3 - 4, 3 - 9	91-125 933-05	5 - 1	91-169 672-25	3 - 11	91-172 732-05	3 - 19, 3 - 21
91-001 522-25	3 - 11, 4 - 1	91-129 917-91	8 - 1	91-169 698-05	3 - 13	91-172 739-05	3 - 21
91-002 065-05	3 - 11, 4 - 1	91-131 071-05	3 - 14	91-171 175-07	3 - 3, 5 - 1	91-172 740-05	3 - 21
91-008 204-05	3 - 3	91-140 372-05	3 - 2	91-171 175-12	3 - 10, 3 - 12, 3 - 15	91-172 749-05	3 - 1
91-009 276-05	3 - 11, 4 - 1	91-149 219-91	3 - 2	91-171 808-05	3 - 2	91-172 750-71/951	3 - 1
91-009 343-05	3 - 22	91-149 220-91	3 - 2	91-171 875-12	3 - 2	91-172 751-75/951	3 - 1
91-010 181-25	3 - 11, 4 - 1	91-150 809-05	3 - 14	91-171 883-15	3 - 12	91-172 753-05	3 - 1
91-010 183-05	3 - 11, 4 - 1	91-154 826-91	3 - 4	91-171 906-75/698	3 - 12	91-172 754-05	3 - 1
91-010 538-05	3 - 9	91-155 427-91	3 - 4	91-171 962-05	3 - 15	91-172 757-91	3 - 22
91-012 753-05	3 - 3	91-166 393-01	3 - 2	91-172 018-45	3 - 21	91-172 758-15	3 - 22
91-021 124-15	3 - 11, 4 - 1	91-166 452-21	3 - 11	91-172 622-25	3 - 16	91-172 759-15	3 - 22
91-045 739-05	3 - 22	91-166 480-92	3 - 2	91-172 659-72/895	3 - 12	91-172 760-71/895	3 - 22
91-046 678-05	3 - 11, 4 - 1	91-166 485-01	3 - 2	91-172 676-05	3 - 10, 3 - 12 3 - 15	91-172 761-75/895	3 - 22
91-057 698-15	3 - 4	91-166 487-05	3 - 2	91-172 678-91	3 - 19	91-172 762-91	3 - 22
91-059 493-05	3 - 14	91-166 507-91	3 - 6	91-172 679-91	3 - 19	91-172 764-91	3 - 22
91-069 062-05	3 - 2	91-166 510-05	3 - 6	91-172 692-91	3 - 15	91-172 766-15	3 - 22
91-069 132-25	3 - 12	91-166 511-92	3 - 6	91-172 695-92	3 - 15	91-172 767-25	3 - 22
91-069 135-05	3 - 12	91-166 518-15	3 - 3	91-172 696-92	3 - 15	91-172 768-21	3 - 22
91-069 222-12	3 - 13	91-166 524-91	3 - 2	91-172 697-91	3 - 19	91-172 771-15	3 - 22
91-069 845-15	3 - 1	91-166 529-05	3 - 2	91-172 702-92	3 - 19	91-172 772-15	3 - 22
91-087 317-15	3 - 11	91-166 532-05	3 - 10	91-172 703-91	3 - 16	91-172 773-11	3 - 22
91-100 296-25	3 -14	91-166 542-05	3 - 10	91-172 704-92	3 - 16	91-172 776-05	3 - 1
91-100 348-15	3 - 16	91-166 543-05	3 - 10	91-172 705-05	3 - 16	91-172 798-91	3 - 21
91-100 355-05	3 - 4	91-166 550-15	3 - 2	91-172 706-05	3 - 16	91-172 799-11	3 - 16

No.	Seite Page Pages Página
91-172 802-01	3 - 15
91-172 810-05	3 - 11, 4 - 1
91-172 822-05	3 - 21
91-172 829-05	3 - 20
91-172 937-92	3 - 16
91-172 938-05	3 - 16
91-172 949-25	3 - 5
91-173 029-05	3 - 4
91-174 303-15	3 - 4
91-174 344-92	3 - 7
91-175 217-15	3 - 12
91-176 177-91	3 - 7
91-176 178-05	3 - 2
91-176 192-05	3 - 2
91-176 199-92	3 - 4
91-176 204-05	3 - 4
91-176 207-91	3 - 7
91-176 267-05	3 - 2
91-176 309-05	3 - 4
91-176 360-05	3 - 8
91-177 269-12	3 - 14
91-177 273-12	3 - 15
91-177 580-92	3 - 17
91-177 609-05	3 - 2
91-177 610-05	3 - 2
91-177 626-92	3 - 5
91-177 649-71/698	3 - 12
91-177 650-91	3 - 12
91-177 867-05	3 - 15
91-177 868-91	3 - 15
91-177 886-91	3 - 15
91-177 915-25	3 - 5
91-177 975-25	3 - 15
91-178 029-21	3 - 11, 4 - 1
91-178 263-92	3 - 13
91-178 264-25	3 - 13
91-178 265-92	3 - 17
91-178 266-25	3 - 17
91-178 269-25	3 - 17
91-178 270-25	3 - 17
91-178 328-91	3 - 20
91-178 329-91	3 - 20
91-178 333-92	3 - 20
91-178 336-92	3 - 20
91-178 339-91	3 - 16
91-178 340-15	3 - 16
91-178 582-05	3 - 15
91-178 799-91	3 - 15
91-178 831-91	3 - 14
91-178 835-15	3 - 14
91-178 847-05	3 - 1
91-178 853-25	3 - 5
91-266 106-75/699	3 - 1
91-266 107-75/698	3 - 1
91-266 117-72/893	3 - 7
91-266 172-05	3 - 2
91-266 173-05	3 - 2
91-266 277-01	3 - 2
91-266 325-05	3 - 2
91-266 326-05	3 - 2
91-266 334-05	3 - 3
91-266 335-01	3 - 4
91-266 400-05	3 - 3
91-266 416-92	3 - 8
91-266 417-92	3 - 8
91-266 432-91	3 - 8
91-266 545-91	3 - 4
91-266 651-05	3 - 4
91-266 697-05	5 - 1
91-266 700-92	5 - 1
91-266 711-05	3 - 9
91-266 717-05	3 - 10
91-266 729-04/001	3 - 10
91-266 796-15	3 - 9
91-266 826-91	3 - 6
91-266 827-91	3 - 6
91-266 829-91	3 - 8
91-266 961-75/698	3 - 9
91-266 962-05	3 - 9
91-271 088-12	3 - 15
91-271 089-75/895	3 - 1
91-271 090-91	3 - 4
91-271 093-75/895	3 - 1
91-271 099-71/895	3 - 1
91-271 100-75/895	3 - 1
91-271 101-05	3 - 13
91-271 102-05	3 - 12
91-271 104-75/895	3 - 1
91-271 105-05	3 - 16
91-271 106-91	4 - 1
91-271 109-05	3 - 19
91-271 112-05	3 - 18
91-271 114-91	3 - 3
91-271 115-91	3 - 3
91-271 118-05	3 - 3
91-271 119-91	3 - 11
91-271 120-15	3 - 11
91-271 121-91	3 - 11
91-271 123-11	3 - 11
91-271 124-12	3 - 11
91-271 126-12	3 - 11
91-271 127-11	3 - 3
91-271 129-91	3 - 3
91-271 132-92	3 - 3
91-271 133-91	3 - 11
91-271 134-15	3 - 11
91-271 135-05	3 - 11
91-271 136-75/699	3 - 1
91-271 137-91	3 - 14
91-271 138-91	3 - 14
91-271 139-91	3 - 14
91-271 140-91	3 - 15
91-271 141-91	3 - 15
91-271 142-91	3 - 15
91-271 143-91	3 - 15
91-271 144-91	3 - 19
91-271 145-91	3 - 19
91-271 146-91	3 - 20
91-271 147-91	3 - 20
91-271 148-91	3 - 21
91-271 150-05	3 - 16
91-271 151-92	3 - 12
91-271 166-05	3 - 6
91-271 168-92	3 - 6
91-271 170-71/895	3 - 1
91-271 177-15	3 - 9
91-271 177-92	3 - 9
91-271 179-05	3 - 14
91-271 181-91	3 - 6
91-271 182-05	3 - 16
91-271 187-05	3 - 14
91-271 188-01	3 - 14

No.	Seite Page Pages Página	No.	Seite Page Pages Página	No.	Seite Page Pages Página	No.	Seite Page Pages Página
91-271 199-01	3 - 9						
91-271 200-05	3 - 4						
91-271 206-15	3 - 9						
91-271 214-91	3 - 4						
91-271 215-01	3 - 2						
91-271 216-91	3 - 2						
91-271 217-92	3 - 7						
91-271 219-92	3 - 19						
91-271 222-05	3 - 10						
91-271 223-05	3 - 9						
91-271 224-05	3 - 9						
91-271 225-15	3 - 10						
91-271 227-71/698	3 - 9						
91-700 335-25	3 - 5, 3 - 11, 3 - 15, 3 - 16, 3 - 17						
91-700 412-25	3 - 9						
91-700 510-15	3 - 7						
91-700 561-15	3 - 22						
91-700 689-15	3 - 7						
91-701 039-15	3 - 12						
91-701 344-15	3 - 11, 4 - 1						
95-215 000-04/847	5 - 1						
95-602 137-05	4 - 1						
95-632 297-15	4 - 1						
95-632 305-15	4 - 1						
95-665 735-91	8 - 1						
99-133 934-91	4 - 1						
99-134 256-91	6 - 1						
99-135 002-95	6 - 1						
99-136 071-95	6 - 1						
99-137 272-05	3 - 9						
99-137 421-91	3 - 9						

PFAFF® Industrial



Europäische Union
Wachstum durch Innovation – EFRE



PFAFF Industriesysteme
und Maschinen AG

Hans-Geiger-Str. 12 - IG Nord
D-67661 Kaiserslautern

Telefon: +49 - 6301 3205 - 0
Telefax: +49 - 6301 3205 - 1386
E-mail: info@pfaff-industrial.com

Hotlines:

Technischer Service / Technical service:
Service technique / Servicio técnico: +49 - 175 2243-101

Nähtechnik-Fachberatung / Application consultance:
Conseiller de couture et technique / Asesor técnico: +49 - 175 2243-102

Ersatzteile-Hotline / Spare-parts hotline:
Hotline - Pièces détachées / Hotline Repuestos: +49 - 175 2243-103

Gedruckt in der BRD / Printed in Germany / Imprimé en la R.F.A. / Impreso en la R.F.A

© PFAFF Industriesysteme und Maschinen AG 2009, PFAFF is the exclusive trademark of VSM Group AB.PFAFF Industriesysteme und Maschinen AG is an authorized licensee of the PFAFF trademark.