PFAFF® Industrial

571
574

TEILELISTE
PARTS LIST
LISTA DE PIEZAS
零件表

591

Diese Teileliste hat für Maschinen ab nachfolgender Seriennummer Gültigkeit:

This parts list applies to machines from the following serial numbers onwards:

Esta liste de piezas tiene validez para máquinas a partir del número de serie siguiente:

本零件表对从下列系列号起的机器有效:

6 500 120 →

296-12-19 195
DE / EN / ES / 中文 01.12

Alle Informationen und Abbildungen waren zum Zeitpunkt der Druckgebung auf dem neusten Stand.

Technische Änderungen vorbehalten!

Der Nachdruck, die Vervielfältigung sowie die Übersetzung - auch auszugweise - aus PFAFF-Teilelisten ist nur mit unserer vorherigen Zustimmung und mit der Quellenangabe gestattet.

At the time of printing, all information and illustrations contained in thisa document were up to date.

Subject to alteration!

The reprinting, copying or translation of PFAFF Parts lists whether in whole or in part, is only pemitted with our previous permission and with written reference to the source.

Todas las informaciones e ilustraciones de este manual estaban al día en el momento de entregarse para su impresión.

¡ Salvo modificaciones técnicas!

La reimpresión, reproducción y traducción - aunque sólo sea parcial - de las listas de piezas PFAFF sólo está permitida con nuestro permiso previo e indicando la fuente.

所有信息和图片在付印时都是最新的。

保留技术更改的权力!

全部或部分翻印、复制以及翻译PFAFF- 零件表
必须事先经由我们同意并且注明来源。

PFAFF Industriesysteme
und Maschinen AG

Hans-Geiger-Str. 12 - IG Nord

D-67661 Kaiserslautern

Seite
Page
Página
页号

0 Wichtiger Hinweis 7
Important note
Observación importante
重要提示

1 Vorwort 8
Foreword
Notas preliminares
前言

2 Erläuterungen der Schlüsselzeichen 9
Explanation of key markings
Explicaciones de los signos clave
标记说明

3 Basismaschine
Basic machine
Máquina básicas
基础机器

3.01 Gehäuseteile 13
Housing sections
Piezas del cárter
机身零件

3.02 Kopfteile 14
Needle head parts
Piezas de la cabeza
机头零件

3.03 Armteile 19
Arm parts
Piezas del brazo
机臂零件

3.04 Grundplattenteile 23
Bedplate parts
Piezas del cárter
底板零件

4 Säule vollständig
Post assy.
Columna completo
成套柱备件

4.01 Greifersäule, links 28
Hook post, left
Columna del garfio, a la izquierda
旋梭柱，左

Seite
Page
Página
页号

4.02 Greifersäule, rechts 30
Hook post, right
Columna del garfio, a la derecha
旋梭柱，右

4.03 Schiebradsäule, links 32
Feed wheel post, left
Columna del arrastre por rueda, a la izquierda
送料轮柱，左

4.04 Schiebrad-Trägerplatte 33
Feed wheel mounting plate
Placa soporte del arrastre pot rueda
送料轮托板

5 Fadenabschneid-Einrichtung (-900/83) 44
Thread trimmer (-900/83)
Cortahilos (-900/83)
切线器 (-900/83)

6 Presserfuß-Automatik (-910/17) 36
Automatic presser foot lifter (-910/17)
Grupo acondicionador del aire comprimido (-910/17)
压脚自动提升器 (-910/17)

7 Verriegelungs-Einrichtung (-911/37) 37
Backtacking mechanism (-911/37)
Rematador (-911/37)
锁紧装置 (-911/37)

8 Elektrische Ausrüstung
Electrical equipment
Equipo eléctrico
电设备

8.01 Kabelbaum zum Oberteil 40
Cable tree to sewing head
Mazo de cables para el cabezal
上部机器电缆束

8.02 Tastschalter 41
Push-button
Interruptor pulsador
按钮开关

8.03 Positionsgeber 41
Synchronizer
Sincronizador
位置传感器

Seite
Page
Página
页号

8.04 Bausatz zum Nähantrieb 42
Kit for sewing drive
Juego de montage para el motor de costura
缝纫驱动的组件

8.05 Steuerungspaket PicoDrive mit P44 PD-L 44
Control package PicoDrive with P44 PD-L
Paquete de control PicoDrive con P44 PD-L
控制组件 PicoDrive 带 P44 PD-L

8.06 Steuerungspaket MD-4-57-220-CE 46
Control package MD-4-57-220-CE
Paquete de control MD-4-57-220-CE
控制组件 MD-4-57-220-CE

9 Fadenöler 47
Thread lubricator
Lubrificador del hilo
线润滑器

10 Knielüfterteile 48
Knee lifter parts
Piezas del alzaprensatelas por rodillera
膝松线器零件

11 Garnrollenständer 49
Reel stands
Portacarretes
线轴支架

12 Einstellehren 50
Adjustment gauges
Calibres de ajuste
设置量规

13 Teile zur Tischplatte 51
Parts for table top
Piezas pata el tablero
用于台板的零件

14 Schmiermittel-Übersicht 52
Overview of lubricants
Tabla de lubricantes
润滑剂一览

15 Index (Teilenummern / Seitenzahlen) 53
Index (part numbers / page numbers)
Index (números de pieza / números de página)
注脚(零件号/页号)

Seite
Page
Página
页号

16 Unterklassen-Ausstattung
Subclass parts
Composición de las subclases
子机型–设备

16.01 Nähwerkzeuge (PFAFF 571) 60
Gauge parts (PFAFF 571)
Organos de costura (PFAFF 571)
缝纫工具 (PFAFF 571)

16.02 Nähwerkzeuge (PFAFF 574) 61
Gauge parts (PFAFF 574)
Organos de costura (PFAFF 574)
缝纫工具 (PFAFF 574)

16.03 Nähwerkzeuge (PFAFF 591) 62
Gauge parts (PFAFF 591)
Organos de costura (PFAFF 591)
缝纫工具 (PFAFF 591)

Achtung!



Wir machen ausdrücklich darauf aufmerksam, daß Ersatz- und Zubehörteile, die nicht von uns geliefert werden, auch nicht von uns geprüft und freigegeben sind. Der Einbau und / oder die Verwendung solcher Produkte kann daher u. Umständen konstruktiv vorgegebene Eigenschaften Ihrer Maschine negativ verändern.
Für Schäden, die durch die Verwendung von Nicht-Originalteilen entstehen, übernehmen wir keine Haftung!

Caution!



We warn you expressively that spare parts and accessories that are not supplied by us are not tested and released by us.
Fitting or using these products may therefore have negative influences on features that depend on the machine design.
We are not liable for any damage caused by the use of non-Pfaff parts!

¡Atención!



Se hace observar que en el caso de piezas de recambio y accesorios que no hayan sido suministrados por nosotros, quiere decir que non han sido sometidas por nuestra parte a un control y que no se les ha dado el visto bueno.
Por esta razón, el montaje y/o empleo de tales productos puede repercutir negativamente en las características previstas en su máquina.
¡Para los daños que eventualmente pudiesen presentarse al utilizar piezas no originales, no asumimos ninguna garantía!

注意！



我们必须明确指出，所有不是由我们供货的备件和附件都未经我们检查，也没有被我们批准使用。装入和/或使用这些产品可能在一定的情况下会对机器的设计特性造成负面改变。对由于使用非原装件所造成的损失，我们不负任何责任！

- Die Seriennummer der Maschine, für die diese Teileliste Gültigkeit hat, ist auf der Titelseite aufgeführt.
- Alle Teile sind so abgebildet, wie sie in der Maschine funktionsmäßig zusammengehören.
- Gestrichelt dargestellte Teile zeigen angrenzende Teile aus anderen Funktionsgruppen.
- Im oberen Teil der Bildseiten befindet sich eine Gesamtansicht der Maschine .
- Der Einbauort der dargestellten Teile wird durch eine gerasterte Fläche gekennzeichnet.
- Einrahmungen auf den Bildseiten zeigen, aus welchen Einzelteilen sich die Gruppenteile zusammensetzen.
- Die auf den Bildseiten verwendeten Schlüsselzeichen (; 2 ; 3 usw.) sind im Kapitel "Erläuterungen der Schlüsselzeichen" aufgelistet.

- The serial number of the machine to which this parts list applies is indicated on the cover page.
- All parts are illustrated in function groups with the parts which they function together with in the machine.
- Parts illustrated with broken lines are parts from other function groups which border on the illustrated function group.
- The above section of the page of illustrations contains a total view of the machine. The place for the installation of the parts pictured here is marked by the grid.
- The framed-in sections on the illustration pages show the individual parts comprising a group.
- The key markings used on the illustrated pages (; 2 ; 3 etc.) are listed in the chapter "Explanation of key markings".

- El número de serie de la máquina para la cual tiene validez esta lista de piezas va indicado en la página de título.
- odas las piezas están ilustradas tal como aparecen en la máquina para su funcionamiento.
- Las piezas representadas con rayitas muestran piezas colindantes de otros grupos de funciones.
- En la parte superior de las páginas ilustradas se puede ver una vista en conjunto de la máquina.
- El lugar de montaje de la pieza representada va caracterizada mediante una superficie reticulada.
- Los recuadros en las páginas ilustradas indican las piezas individuales de que se componen los grupos.
- Los signos clave (; 2 ; 3 etc.) empleados en las páginas con ilustraciones van listados en el capítulo "Explicaciones de los signos clave".

- 适用于本零件表的机器系列号列在首页上。
- 所有的零件都按照其在机器中的功能情况合在一起表达。
- 用虚线表示的零件为相邻功能组中的零件。
- 图的上部为机器全景。
- 所示零件的安装部位用影格面表示。
- 页上的框表示这套组件都由哪些零件所组成。
- 图页上所使用的标记（ ; 2 ; 3 等）列表在“标记说明”中。

	Unterklassenabhängig, Teilenummer siehe Unterklassen-Ausstattung. Subclas-dependent, for part number see subclass parts listing. Dependientes de la subclase, para el número de pieza véase "Dotactión de subclases". 取决于子机型，零件号见子机型设备。
B	Maschinen-Ausstattung für mittlere Materialien. Model B for sewing thin and medium-weight materials. Tipo B para materiales semiligeros. 用于中厚料的机器设备。
C	Maschinen-Ausstattung für mittelschwere Materialien. Model C for sewing medium-heavy materials. Tipo C para materiales semipesados. 用于中偏厚料的机器设备。
N3,6	Stichlänge 3,6 mm. Stitch lenght 3.6 mm. Largo de puntada 3,6 mm 针距3,6 mm.
4,5	Stichlänge 4,5 mm. Stitch lenght 4.5 mm. Largo de puntada 4,5 mm 针距4,5 mm.
N7	Stichlänge 7,0 mm. Stitch lenght 7.0 mm. Largo de puntada 7,0 mm 针距7,0 mm
2	Markierung (Punkte, Striche oder Zahl) bei Bestellung angeben. Marking (dots, strokes or numbers) to be stated on order. Señales (puntos, rayes o cifras), indiquese en los pedidos. 标记（点、线或数字）在订货时给出。
3	Geklebt Part cemented Pieza pegada 被粘住
3/1	Gesichert mit Loctite. Secured with loctite. Asegurado con Loctite. 用 Loctite 粘胶固定。
5	Nähmuster bzw. Material einsenden. Submit sewing sample or material. Envíense muestras de costura. 投寄缝纫样品及缝料。

6 Nadeldicke und Spitzenform bei Bestellung angeben.
Needle size and style of point to be stated on order.
Grosor de aguja y forma de la punta, indíquese en los pedidos.
在订货时给出针厚和针尖型式。

7/1 Messer mit hochgebogener vorderer Ecke und langer Schneidfläche.
Knife with front turned-up edge and long blade.
Cuchilla con ángulo delantero curvado hacia arriba y superficie de corte larga.
带上弯前角和长刃面的刀。

7/3 Messer mit langer Schneidfläche.
Knife with long blade.
Cuchilla con superficie de corte larga.
带长刃面的刀。

7/4 Messer mit hochgebogener vorderer Ecke und kurzer Schneidfläche.
Knife with front turned-up edge and short blade.
Cuchilla con ángulo delantero curvado hacia arriba y superficie de corte corta.
带上弯前角和短刃面的刀。

7/5 Messer mit Doppelschneide und langer Schneidfläche.
Knife with double cutting edge and long blade.
Cuchilla con doble filo y superficie de corte larga.
带双刃和长刃面的刀。

7/6 Messer mit kurzer Schneidfläche.
Knife with short blade.
Cuchilla con superficie de corte corta.
带短刃面的刀。

7/17 Messer (flache Ausführung) mit hochgebogener vorderer Ecke und langer Schneidfläche.
Knife (flat type) with front turned-up edge and long blade.
Cuchilla (modelo plano) con ángulo delantero curvado hacia arriba y superficie de corte larga.
带上弯前角和长刃面的刀（扁型）。

7/18 Messer (flache Ausführung) mit hochgebogener vorderer Ecke, Aussparungund langer Schneidfläche.
Knife (flat type) with front turned-up edge, groove and long blade.
Cuchilla (modelo plano) con ángulo delantero doblado hacia arriba, con entalladura y superficie de corte larga.
带上弯前角、豁口和长刃面的刀（扁型）。

7/19 Messer mit niedriger Abkröpfung,hochgebogener vorderer Ecke und kurzer Schneidfläche.
Knife with low right-angle bend, front turned-up edge and short blade.
Cuchilla con acodamiento bajo, ángulo delantero curvado hacia arriba y superficie de corte corta.
带低弯头、上弯前角和短刃面的刀。

7/20 Messer mit hoher Abkröpfung, hochgebogener vorderer Ecke und langer Schneidfläche.
Knife with high right-angle bend, front turned-up edge and long blade.
Cuchilla con acodamiento alto, ángulo delantero curvado hacia arriba y superficie de corte larga.
带高弯头、上弯前角和长刃面的刀。

7/21 Messer mit hoher Abkröpfung und langer Schneidfläche.
Knife with high right-angle bend and long blade.
Cuchilla con acodamiento alto y superficie de corte larga.
带高弯头和长刃面的刀。

7/24 Messer mit niedriger Abkröpfung, hochgebogener vorderer Ecke und langer Schneidfläche.
Knife with low right-angle bed, front turned-up edge and long blade.
Cuchilla con acodamiento bajo, ángulo delantero curvado hacia arriba y superficie de corte larga.
带低弯头、上弯前角和长刃面的刀。

7/26 Messer mit niedriger Abkröpfung (oben schneidend).
Knife with low right-angle bend (upper cutting edge).
Cuchilla con acodamiento bajo (cortando por arriba).
带低弯头的刀（上面切割）。

7/27 Messer mit hoher Abkröpfung (oben schneidend).
Knife with high right-angle bend (upper cutting edge).
Cuchilla con acodamiento alto (cortando por arriba).
带高弯头的刀（上面切割）。

10 Nadelabstand
Needle gauge
Distancia entre agujas
针间距

22 Zubehör
Accessories
Accesorios
附件

27/2 Eingeklammerte Zahl = Dicke in mm.
Number in brackets = thickness in mm.
Cifra entre paréntesis = espesor en mm.
括起的数字 = 厚度 （单位 mm）。

27/5 Eingeklammerte Zahl = Länge in mm.
Number in brackets = length in mm.
Cifra entre paréntesis = largura en mm.
被括起的数字=长度，单位mm 。

28 Sonderausführung
Special version
Tipo especial
特殊款式

40/2 Tränken mit 28-011 201-44; Bestellnummer siehe Seite 52.
Soak with 28-011 201-44; for part number see page 52.
Empape con aceite 28-011 201-44; para el Número de pedido véase la página 52.
浸油用 28-011 201-44; 订货号见 52 页.

40/3 Fetten mit 28-011 202-47; Bestellnummer siehe Seite 52.
Grease with 28-011 202-47; for part number see page 52.
Engrase con grasa 28-011 202-47; para el número de pedido véase la página 52.
上脂用 28-011 202-47; 订货号见 52 页.

40/4 Fetten mit 28-011 202-43; Bestellnummer siehe Seite 52.
Grease with 28-011 202-43; for part number see page 52.
Engrase con grasa 28-011 202-43; para el número de pedido véase la página 52.
上脂用 28-011 202-43; 订货号见 52 页.

40/7 Tränken mit 28-011 202-17; Bestellnummer siehe Seite 52.
Grease with 28-011 202-17; for part number see page 52.
Engrase con grasa 28-011 202-17; para el número de pedido véase la página 52.
浸油用 28-011 202-17; 订货号见 52.

40/13 Fetten mit 28-011 202-05; Bestellnummer siehe Seite 52.
Grease with 28-011 202-05; for part number see page 52.
Graisser avec de la graisse 28-011 202-05; nº de commande, voir page 52.
上脂用 28-011 202-05; 订货号见 52 页。

41 Nadeldiagonalabstand
Diagonal needle distance
Distancia diagonal entre agujas
针对角线距离

70/3 Rollfuß 25 mmø, 4,0 mm breit, gezahnt.
Roller presser, with 25 mm dia., 4.0 mm wide, toothed.
Pie rodante de 25 mm de diámetro, 4,0 mm de ancho, dentado.
滚轮压脚，直径 25 mm，宽度 4.0 mm，齿形表面。

70/7 Rollfuß 35 mmø, 4,0 mm breit mit Kunststoffbeschichtung.
Roller presser with 35 mm dia., 4.0 mm wide, plastic coated.
Pie con rodillo de 35 mm de Ø, 4,0 mm de ancho con recubrimiento de plástico.
滚轮压脚，直径 35 mm，宽度 4.0 mm，塑料涂层表面。

70/9 Rollfuß 30 mm ø, 4,0 mm breit, gezahnt.
Roller presser, with 30 mm dia., 4.0 mm wide, toothed.
Pie rodante de 30 mm de diámetro, 4,0 mm de ancho, dentado.
滚轮压脚，直径 30 mm，宽度 4.0 mm，齿形表面。

81/3 Verwendung je nach Bedarf.
To be used as required.
Utilización según sea necesario.
根据具体需要使用。

90/15 HSS = Hochleistungsschnellstahl.
Super high-speed steel.
HSS = Acero rápido de alto rendimiento.
HSS = 高效高速钢。

96 Länge angeben
State lenght
Indíquese la largura
给出长度

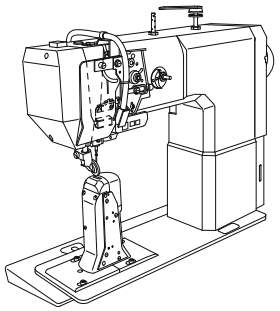

Gehäuseteile
Housing sections PFAFF 571
Piezas del cárter PFAFF 574
机身零件 PFAFF 591

3.01

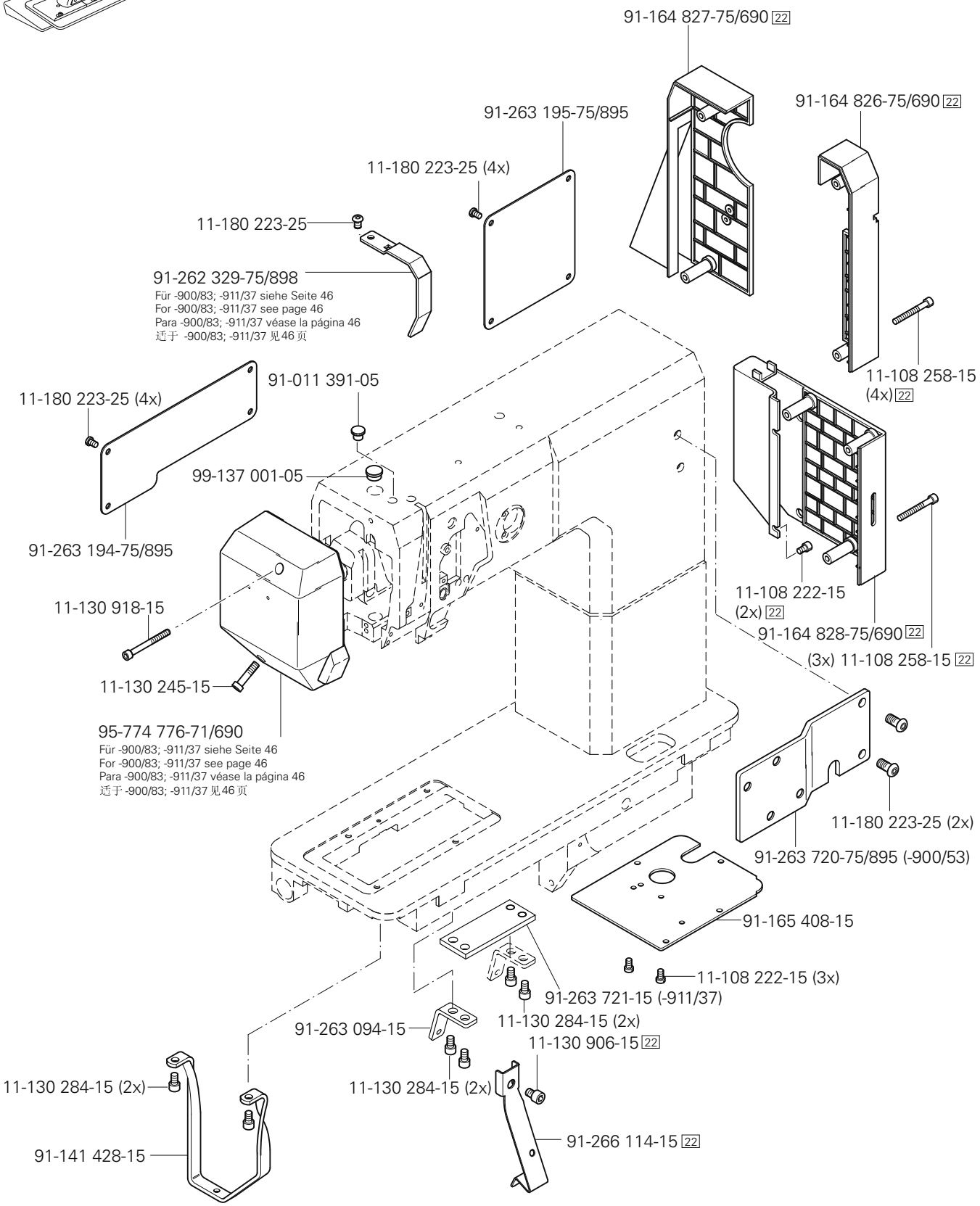

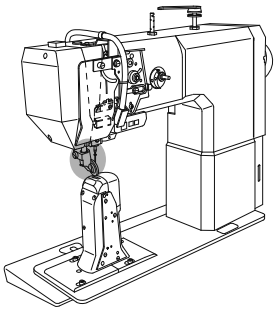

91-119 150-91
12-664 290-45 (2x)
14-756 901-01
11-108 294-15
91-119 085-05
91-119 502-91
Für -911/37 siehe Seite 37
For -911/37 see page 37
Para -911/37 véase la página 37
适于-911/37 见37页
91-119 164-12
11-130 176-15
(PFAFF 571; 591)
11-130 224-15
91-119 163-12
(PFAFF 574)
91-119 162-11
91-119 886-05 (0,1) 27/2 (2x)
91-119 961-05 (0,15) 27/2 (2x)
91-119 962-05 (0,2) 27/2 (2x)
91-119 506-01 (2x)
91-119 087-05 (4x)
40/2
91-119 159-05 (4x)
11-130 179-15 (2x)
12-640 210-55 (4x)
11-130 176-15 (2x)
91-119 507-91 (2x)
91-119 681-91 28 70/3
91-263 107-91 28 70/7
91-263 433-91 70/9
siehe Seite 15
see page 15
véase la página
见15页
91-119 503-05

siehe Kapitel 2 Erläuterung der Schlüsselzeichen
see chapter 2 Explanation of key markings
véase el Cap. 2 Explicaciones de los signos clave
见第2章标记说明

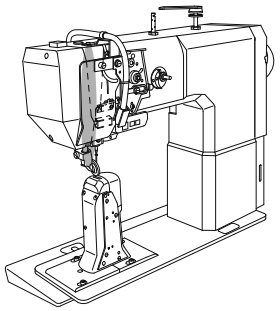

Kopfteile
Needle head parts PFAFF 571
Piezas de la cabeza PFAFF 574
机头零件 PFAFF 591

3.02

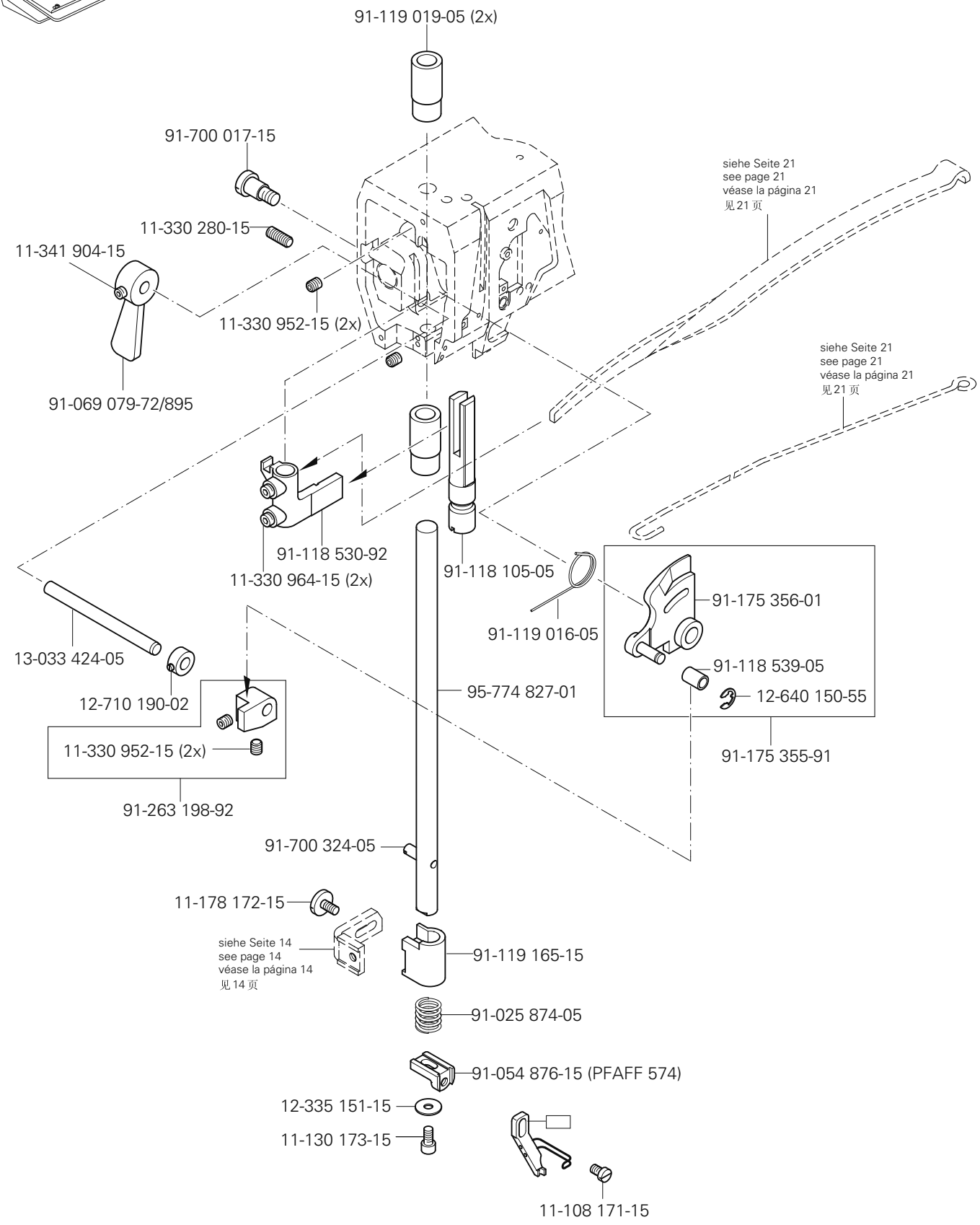

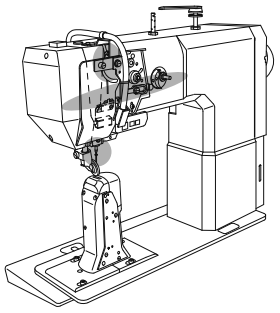

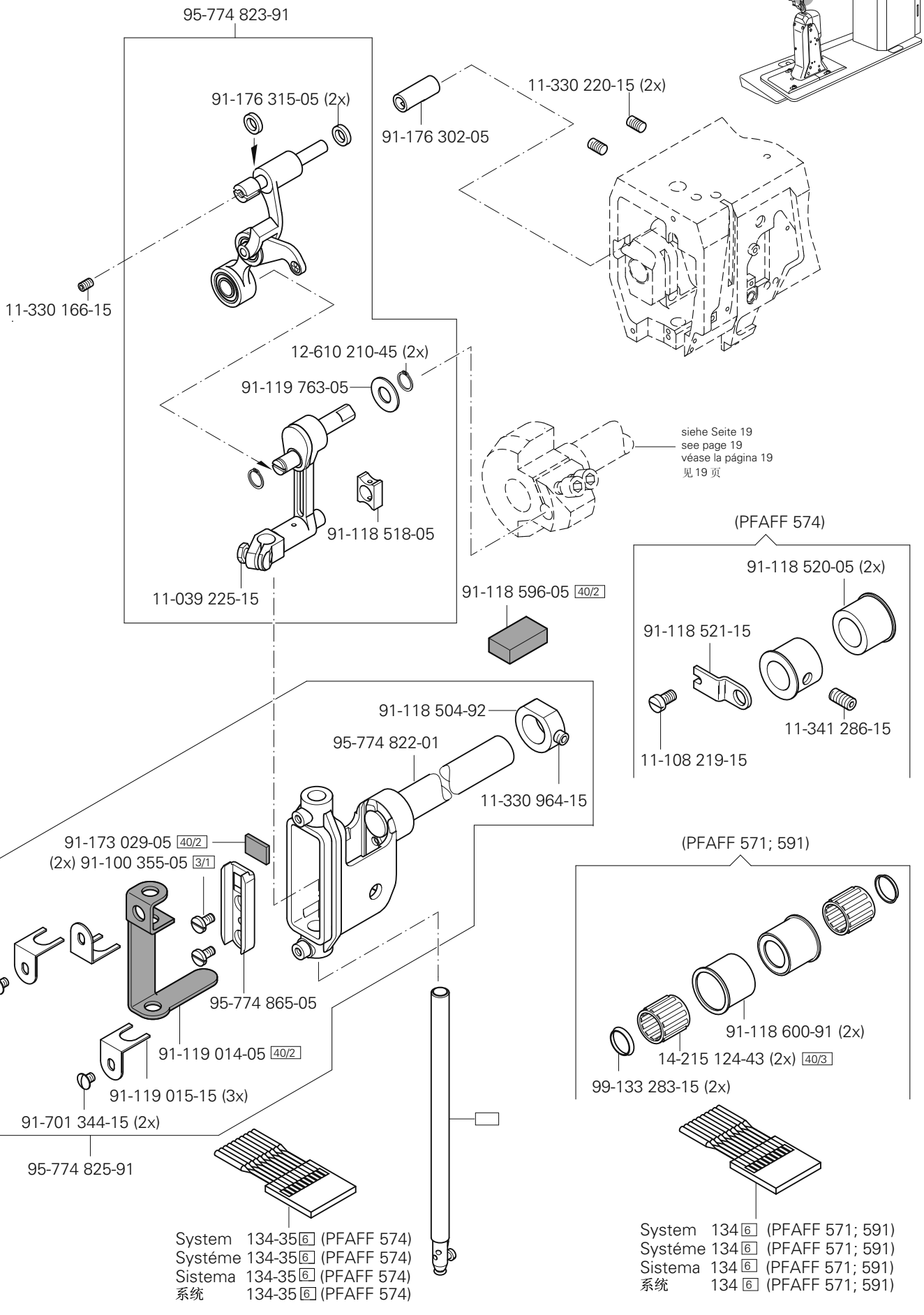

siehe Kapitel 2 Erläuterung der Schlüsselzeichen
see chapter 2 Explanation of key markings
véase el Cap. 2 Explicaciones de los signos clave
见第2章标记说明

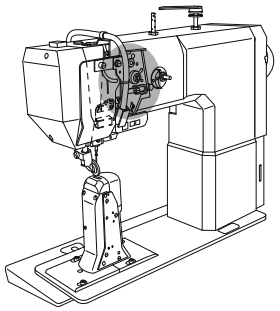

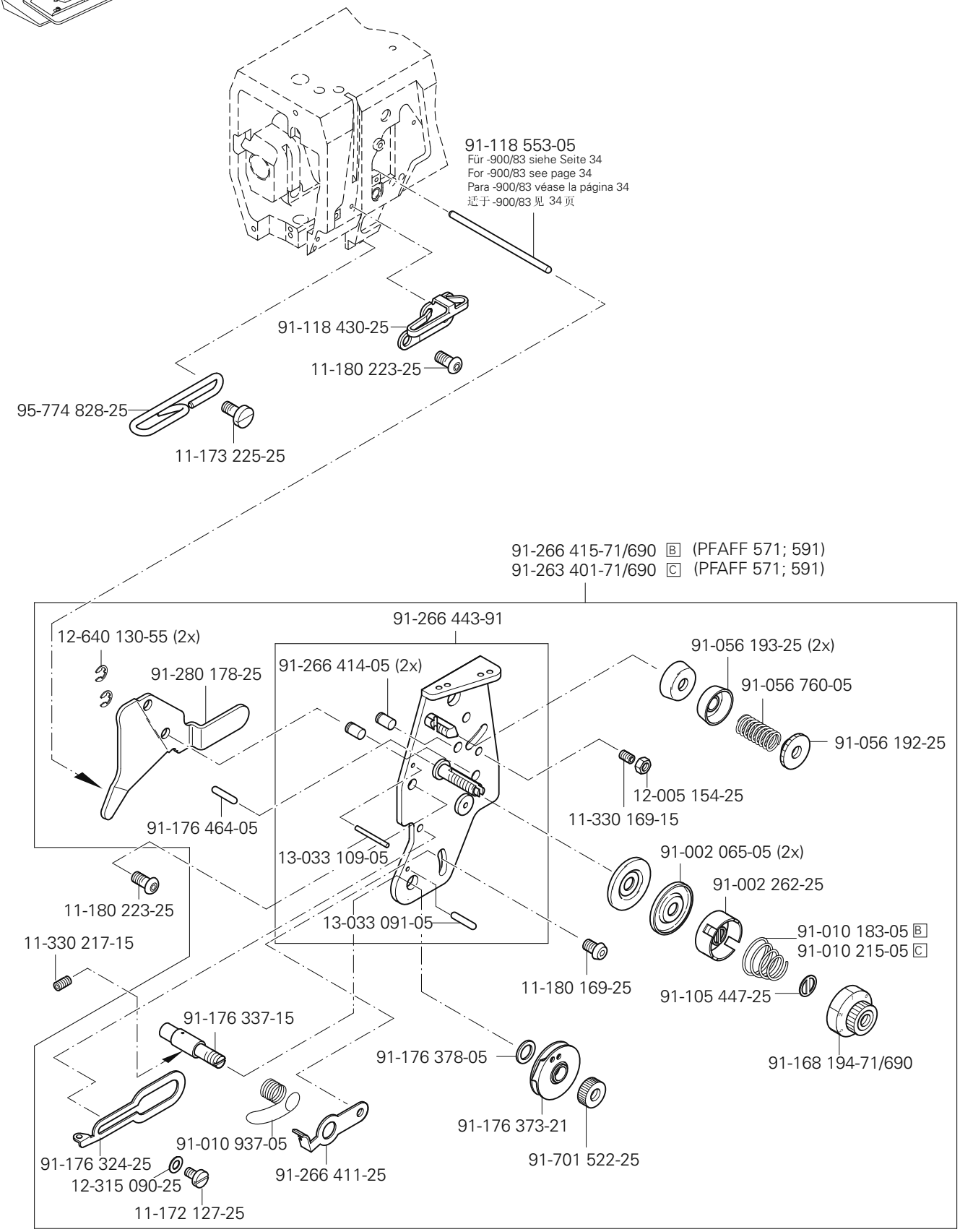
91-118 553-05
Für -900/83 siehe Seite 34
For -900/83 see page 34
Para -900/83 véase la página 34
还于 -900/83 见 34 页
91-118 430-25
11-180 223-25
95-774 828-25
11-173 225-25
91-266 415-71/690 B (PFAFF 571; 591)
91-263 401-71/690 C (PFAFF 571; 591)
91-266 443-91
12-640 130-55 (2x)
91-280 178-25
91-266 414-05 (2x)
91-056 193-25 (2x)
91-056 760-05
91-056 192-25
12-005 154-25
11-330 169-15
91-176 464-05
13-033 109-05
91-002 065-05 (2x)
91-002 262-25
11-180 223-25
13-033 091-05
91-010 183-05 B
91-010 215-05 C
11-330 217-15
11-180 169-25
91-105 447-25
91-176 337-15
91-168 194-71/690
91-176 378-05
91-176 373-21
91-010 937-05
91-176 324-25
91-701 522-25
12-315 090-25
91-266 411-25
11-172 127-25

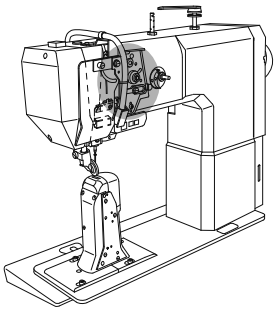

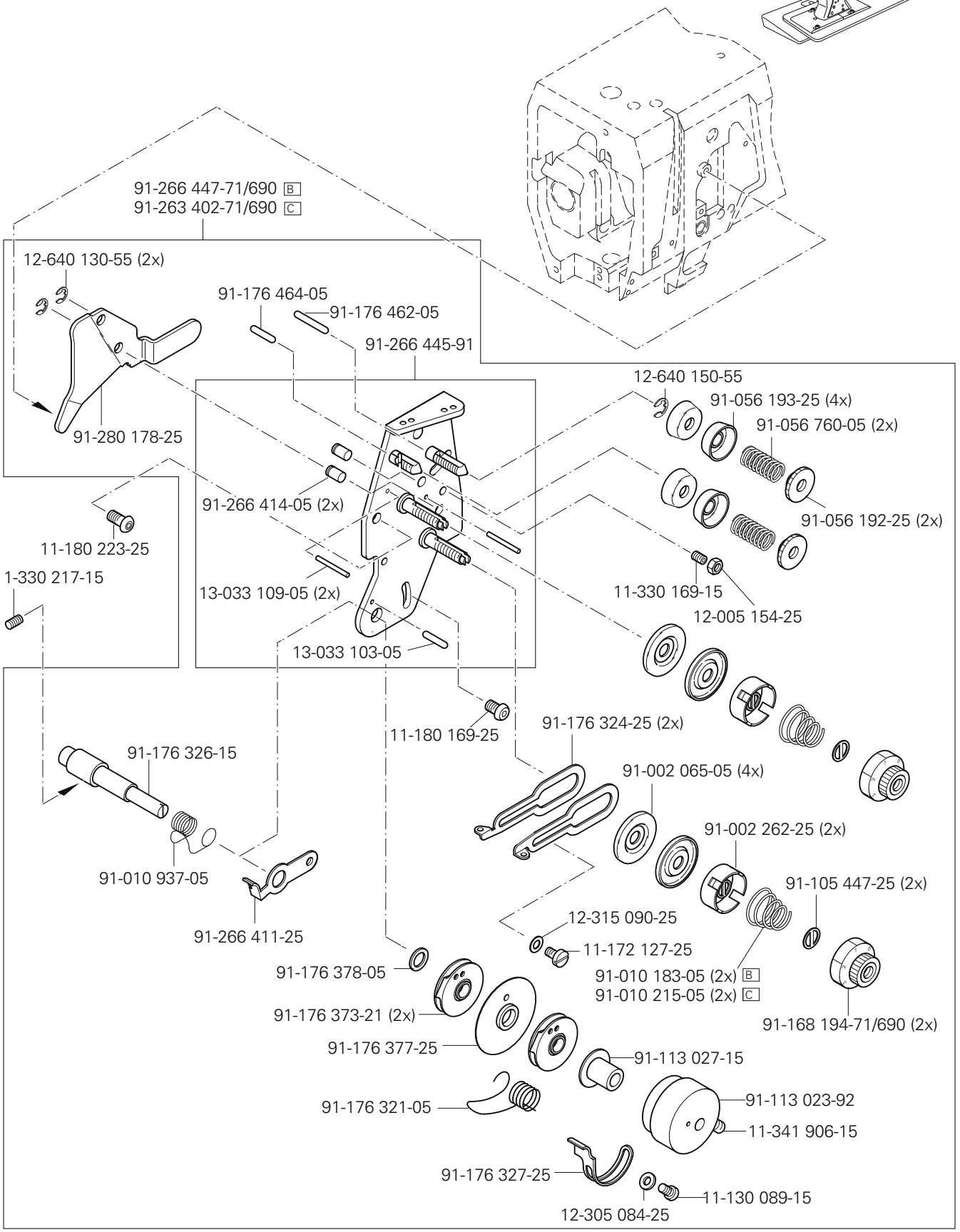

siehe Kapitel 2 Erläuterung der Schlüsselzeichen
see chapter 2 Explanation of key markings
véase el Cap. 2 Explicaciones de los signos clave
见第2章标记说明

PFAFF Industrial

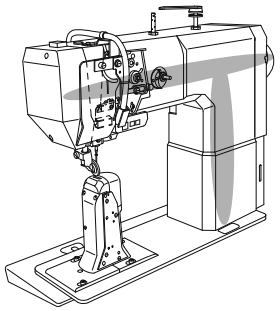

Armteile
Arm parts PFAFF 571
Piezas del brazo PFAFF 574
机臂零件 PFAFF 591

3.03

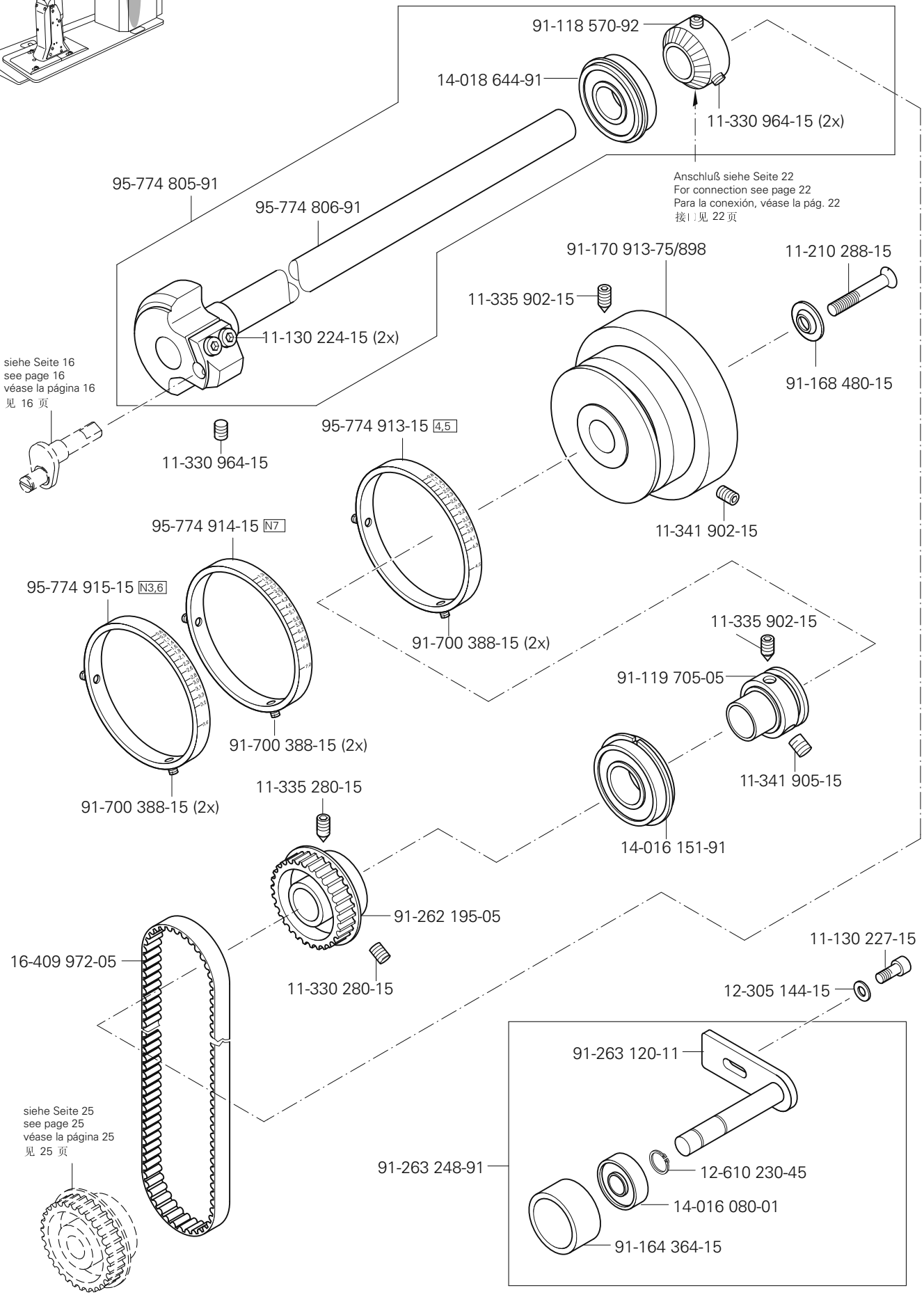

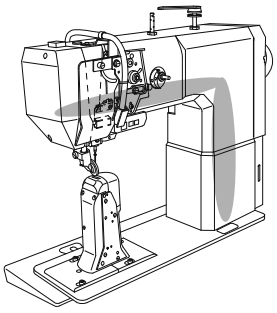

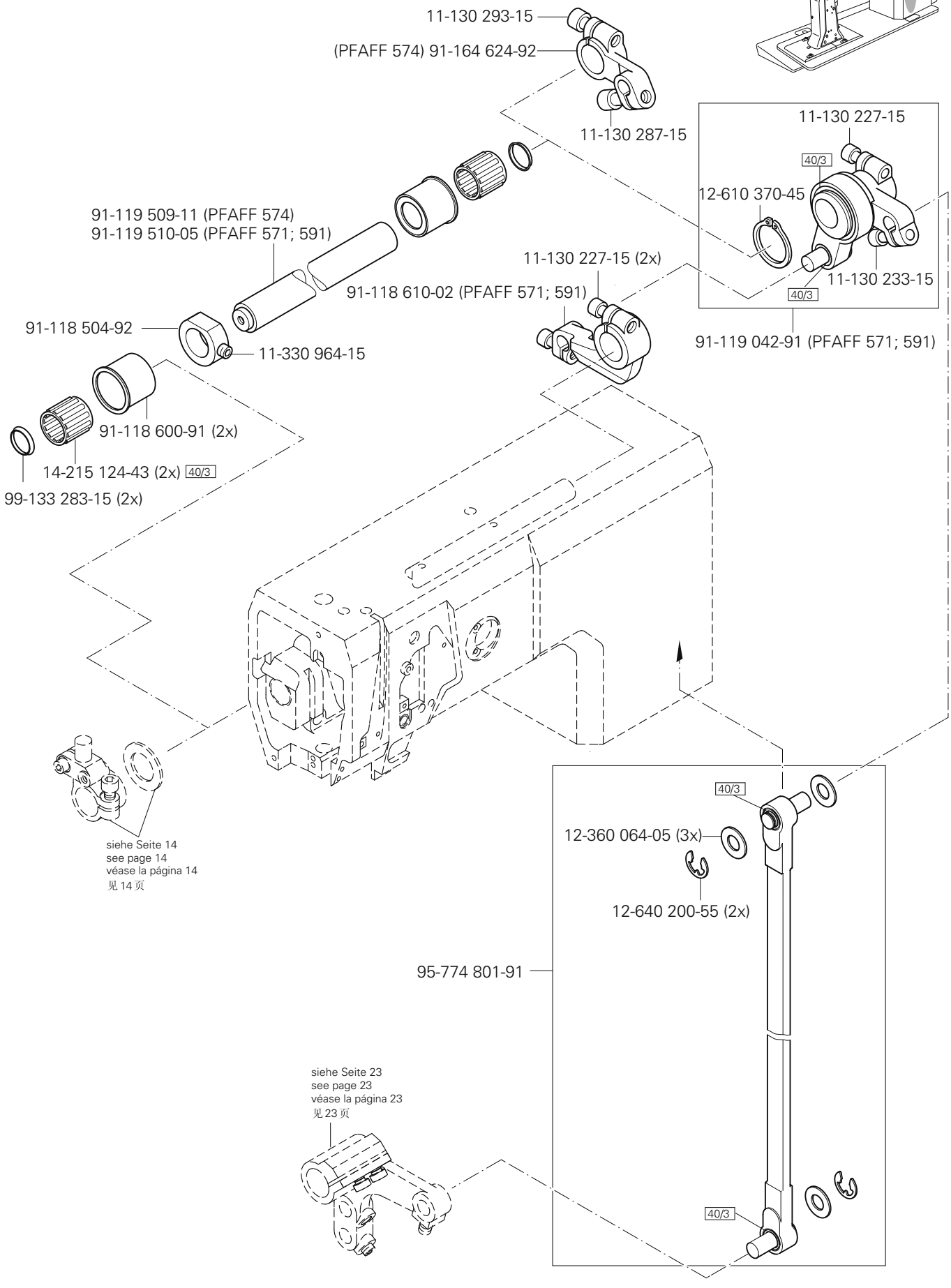

siehe Kapitel 2 Erläuterung der Schlüsselzeichen
see chapter 2 Explanation of key markings
véase el Cap. 2 Explicaciones de los signos clave
见第2章标记说明

PFAFF Industrial

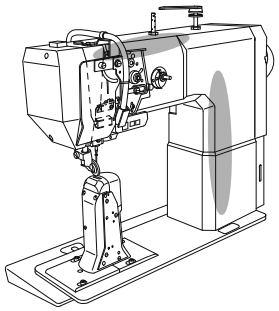

Armteile
Arm parts PFAFF 571
Piezas del brazo PFAFF 574
机臂零件 PFAFF 591

91-100 331-15
11-340 310-15 (2x)
12-024 191-15 (2x)
91-118 535-05
11-343 901-15
siehe Seite 15
see page 15
véase la página 15
见 15 页
12-640 150-55
91-175 358-05
91-020 490-15
11-130 227-15 (2x)
91-022 108-05
91-118 568-91
11-347 301-15
siehe Seite 15
see page 15
véase la página 15
见15 页
91-164 037-91
siehe Seite 36 und 47
see page 36 and 47
véase la página 36 y 47
见 36 和 47 页
12-610 250-45
13-030 310-05

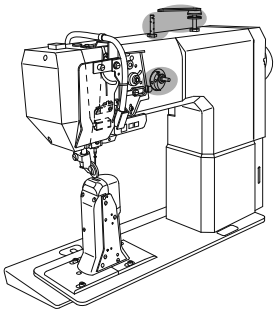

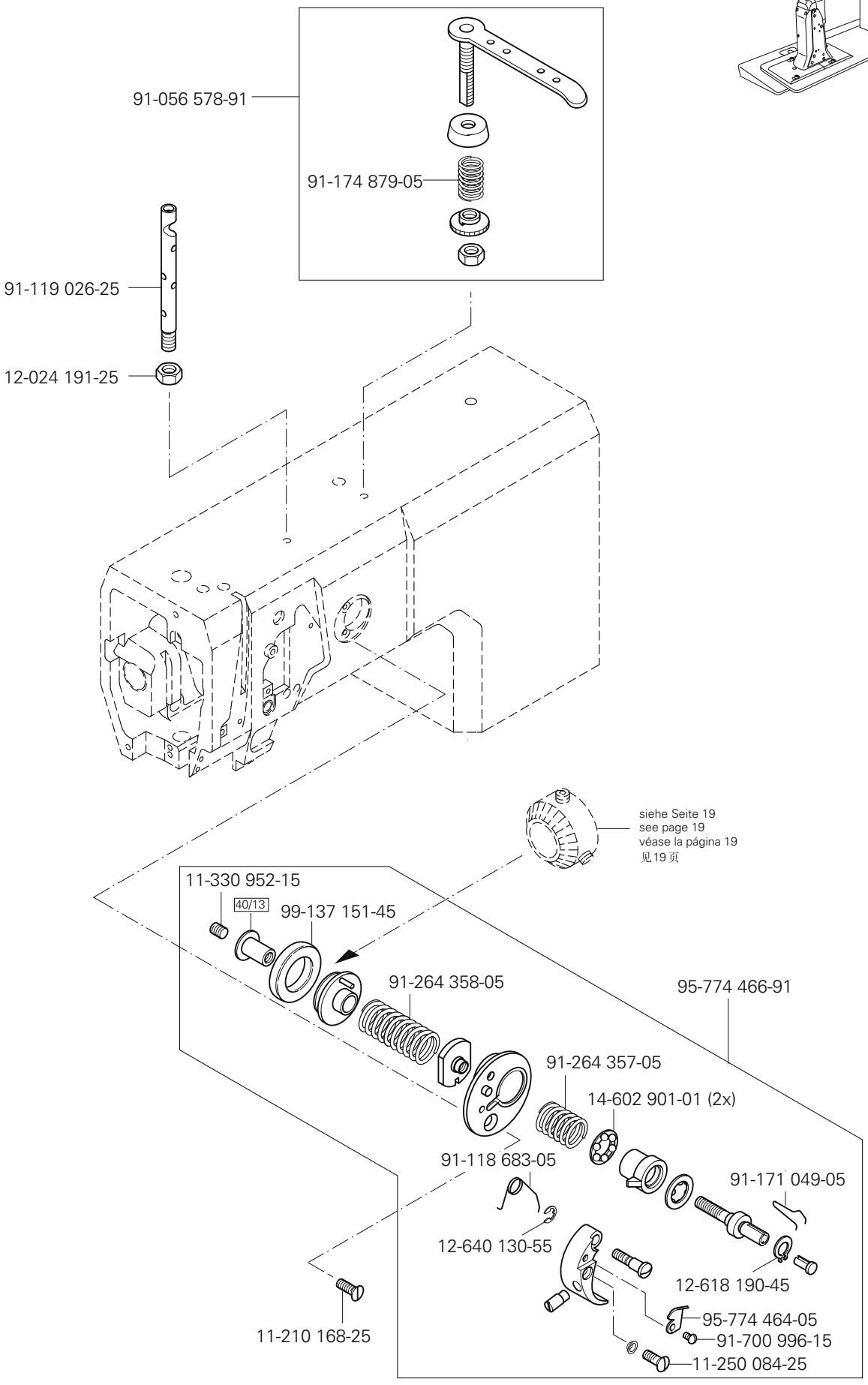

siehe Kapitel 2 Erläuterung der Schlüsselzeichen
see chapter 2 Explanation of key markings
véase el Cap. 2 Explicaciones de los signos clave
见第2章标记说明

PFAFF Industrial

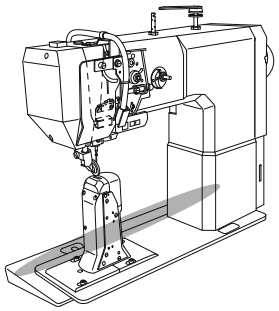

Grundplattenteile
Bedplate parts PFAFF 571
Piezas del cárter PFAFF 574
底板零件 PFAFF 591

3.04

siehe Seite 20
see page 20
véase la página 20
见 20 页

95-774 817-92

91-119 162-11

91-119 163-12

11-130 224-15

11-130 176-15

91-119 164-12

11-108 228-15 (2x)

11-341 902-15 (2x)

siehe Seite 25
see page 25
véase la página 25
见 25 页

91-119 087-05 (2x)

91-118 600-91 (3x)

40/3 14-215 124-43 (3x)

99-133 283-15 (3x)

91-119 085-05

12-610 280-45

11-130 176-15 (2x)

siehe Seite 29 und 32
see page 29 and 32
véase la página 29 y 32
见 29 和 32 页

11-341 901-15 (2x)

91-118 893-92

91-119 084-05

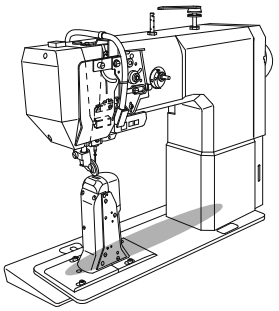

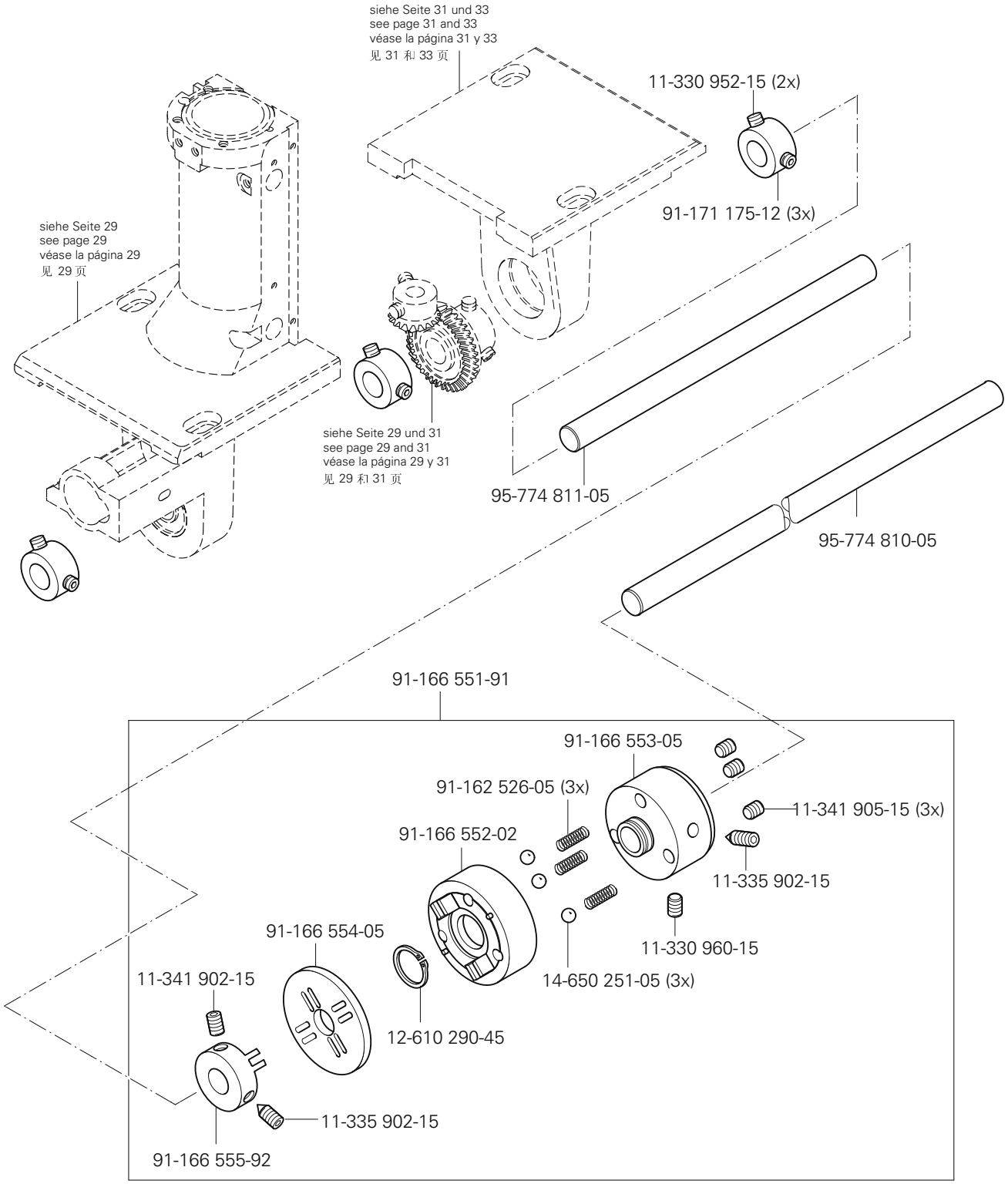
siehe Seite 31 und 33
see page 31 and 33
véase la página 31 y 33
见 31 和 33 页
11-330 952-15 (2x)
91-171 175-12 (3x)
siehe Seite 29
see page 29
véase la página 29
见 29 页
siehe Seite 29 und 31
see page 29 and 31
véase la página 29 y 31
见 29 和 31 页
95-774 811-05
95-774 810-05
91-166 551-91
91-166 553-05
91-162 526-05 (3x)
11-341 905-15 (3x)
91-166 552-02
11-335 902-15
11-330 960-15
14-650 251-05 (3x)
91-166 554-05
11-341 902-15
12-610 290-45
11-335 902-15
91-166 555-92

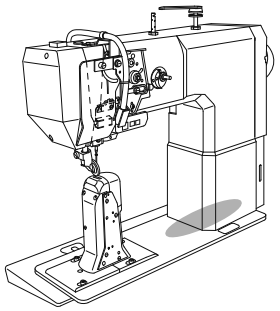

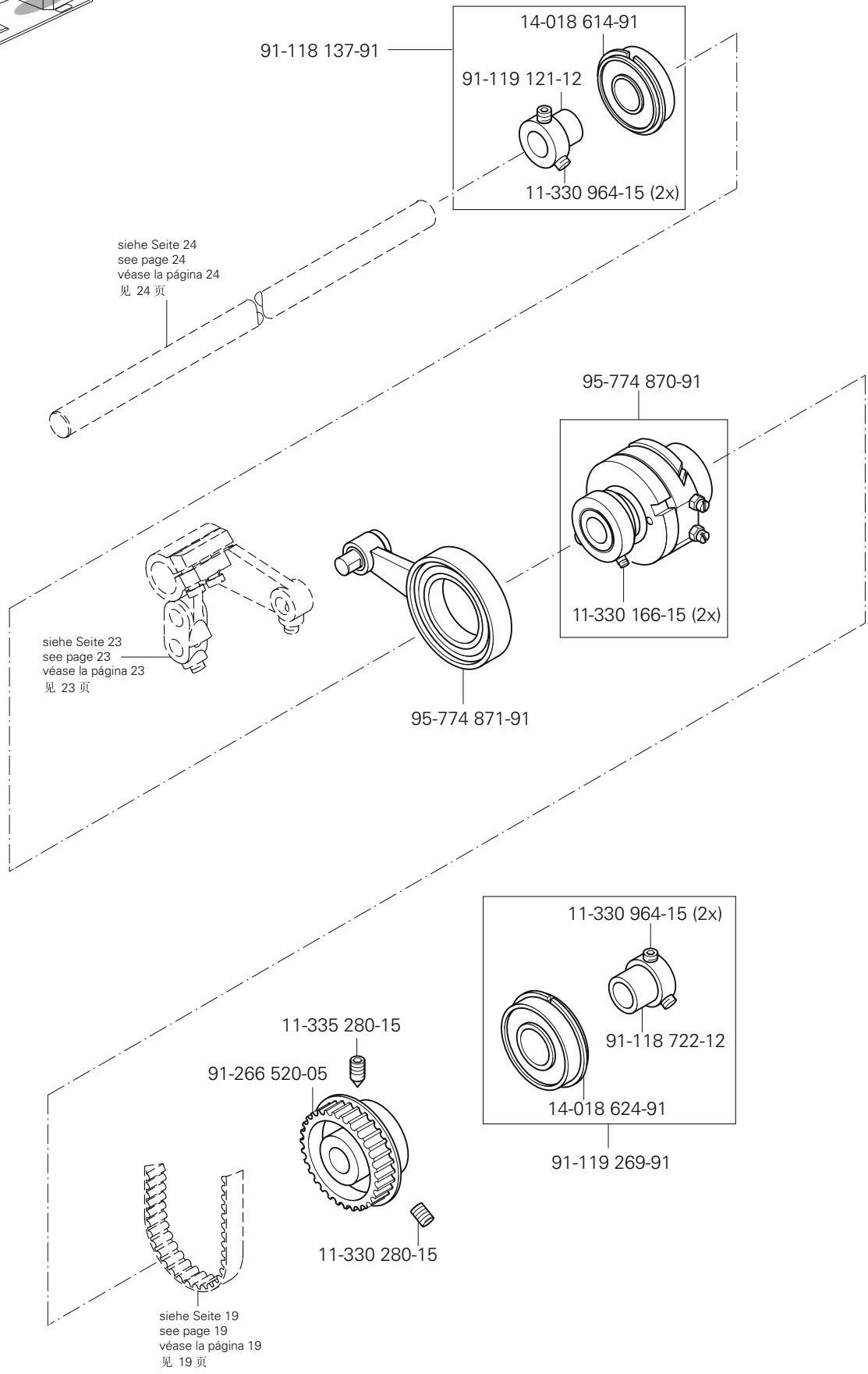
14-018 614-91
91-118 137-91
91-119 121-12
11-330 964-15 (2x)
siehe Seite 24
see page 24
véase la página 24
见 24 页
95-774 870-91
11-330 166-15 (2x)
siehe Seite 23
see page 23
véase la página 23
见 23 页
95-774 871-91
11-330 964-15 (2x)
11-335 280-15
91-118 722-12
91-266 520-05
14-018 624-91
91-119 269-91
11-330 280-15
siehe Seite 19
see page 19
véase la página 19
见 19 页

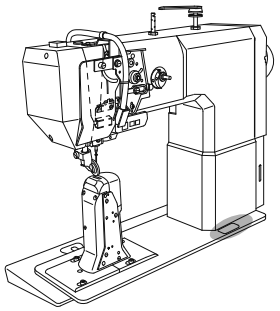

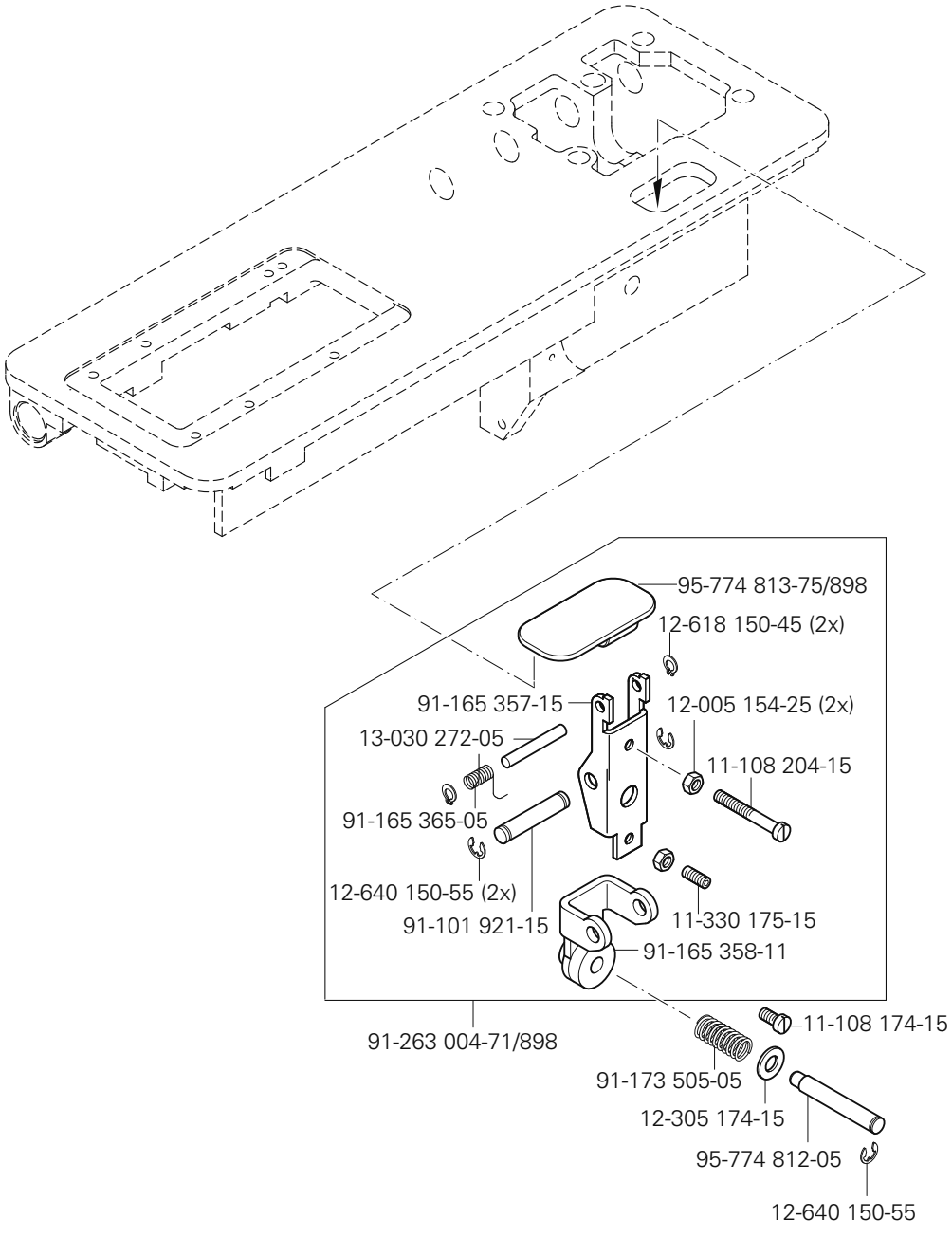

siehe Kapitel 2 Erläuterung der Schlüsselzeichen
see chapter 2 Explanation of key markings
véase el Cap. 2 Explicaciones de los signos clave
见第2章标记说明

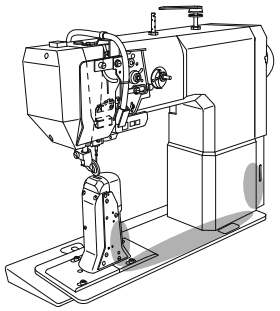

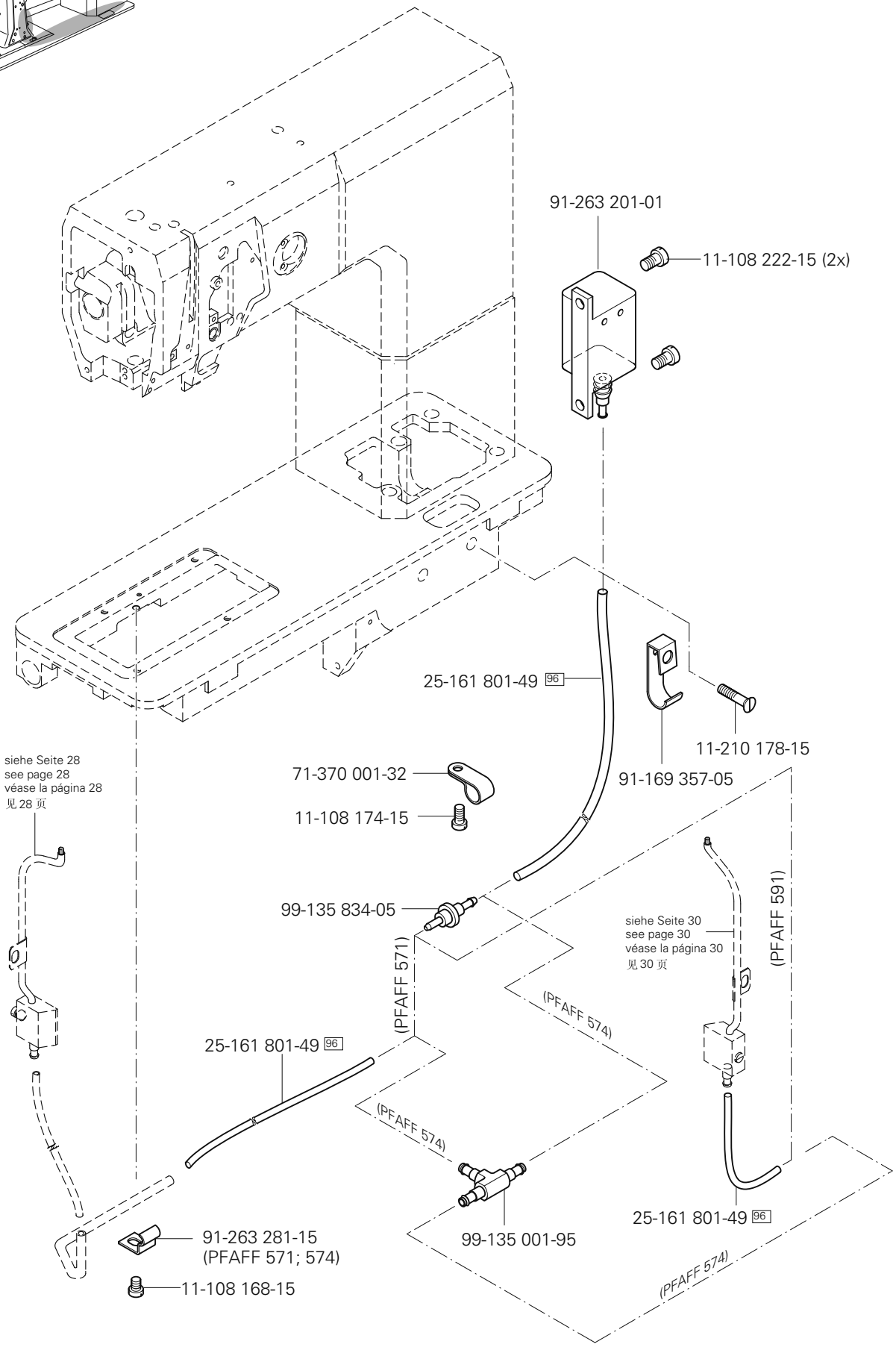
91-263 201-01
11-108 222-15 (2x)
25-161 801-49 96
11-210 178-15
91-169 357-05
71-370 001-32
11-108 174-15
siehe Seite 28
see page 28
véase la página 28
见 28 页
99-135 834-05
(PFAFF 571)
(PFAFF 574)
siehe Seite 30
see page 30
véase la página 30
见 30 页
(PFAFF 591)
25-161 801-49 96
(PFAFF 574)
99-135 001-95
25-161 801-49 96
91-263 281-15
(PFAFF 571; 574)
11-108 168-15
(PFAFF 574)

4.01

Greifersäule, links
Hook post, left
Columna del garfio, a la izquierda
旋梭柱，左

PFAFF 571
PFAFF 574

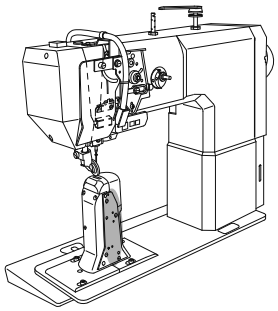

(-900/83)
95-774 789-05
91-176 438-05
91-118 308-05
(-900/83)
95-774 880-15
11-180 169-25
95-774 854-05
95-774 853-05
95-774 855-05
95-774 857-05
11-108 852-15
95-774 856-05
11-130 197-15
95-774 833-05
11-130 176-15
91-263 138-92
11-330 955-15 (2x)
13-033 190-05
95-774 884-91
91-263 735-91
91-263 731-91
91-100 205-15
91-263 310-05
11-130 179-15
11-108 171-15
91-263 142-92
15-120 902-05
91-263 206-05
91-263 276-91
11-108 168-15
91-263 205-05
25-161 801-49
96
91-263 282-05
Anschluß siehe Seite 27
For connection see page 27
Para la conexión, véase la pág. 27
接口见 27 页
40/3
91-175 283-01
14-215 031-23
40/3
91-119 494-92
11-315 920-15
91-700 689-15
12-610 320-45
12-360 173-05
91-263 390-05
91-175 312-05
91-165 419-01
40/3
91-175 314-05
14-215 106-23
40/3
91-175 311-05
40/3
14-215 106-23
14-215 028-33
40/3

(die sonstigen Teile wie in Register 3.01 bis 3.04)
(for all other parts see Sections 3.01 to 3.04)
(las demás piezas como en los registros 3.01 al 3.04)
(其它零件与3.01至3.04章中的相同)

siehe Kapitel 2 Erläuterung der Schlüsselzeichen
see chapter 2 Explanation of key markings
véase el Cap. 2 Explicaciones de los signos clave
见第2章标记说明

PFAFF Industrial

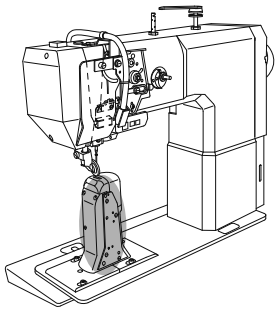

95-774 781-05
(-900) 3

91-165 417-01
40/3

91-263 144-25
95-774 868-25 (-900)

13-070 103-05
91-263 145-25

95-774 933-25 (-900)

91-263 734-71/895 (PFAFF 574)
91-263 737-71/895 (PFAFF 574 -900 -911)
91-263 723-73/001 (PFAFF 571 -900 -911)

91-175 313-05

11-108 174-15 (2x)

91-263 143-91
95-774 898-91 (-900)

(PFAFF 574)
12-005 154-25
11-343 176-15

91-263 284-05

siehe Seite 23
see page 23
véase la página 23
见 23 页

91-100 381-15

91-119 116-91

91-164 182-75/895
(PFAFF 571)

91-175 318-05 (2x)

91-119 111-05

11-174 170-15

12-664 350-45

14-012 555-01

11-330 169-15 (2x)

91-119 115-01

91-119 112-01

91-168 351-05

99-137 931-90

14-012 555-01

12-664 350-45

12-664 410-45

91-100 381-15

91-119 116-91

11-180 169-25 (4x)

14-016 100-01

91-263 168-75/895 (PFAFF 571)
91-263 169-75/895 (PFAFF 574)

(-911/37)

95-774 939-75/895 (PFAFF 571 -900)

91-119 869-05 (0,1 mm)
91-119 959-05 (0,15 mm)
91-119 960-05 (0,2 mm)

(-900/83)

91-263 146-05

91-263 332-92

11-330 964-15
(2x)

91-263 354-92

11-330 952-15

Anschluß siehe Seite 35
For connection see page 35
Para la conexión, véase la pág. 35
接，l见 35 页

11-130 176-15

91-119 103-05 40/2

14-215 202-33 (2x) 40/3

91-175 310-05 (2x)

12-517 370-45 (2x)

11-330 964-15 (2x)

91-119 107-92

91-119 950-05

91-119 390-05 (0,1 mm)
91-119 957-05 (0,15 mm)
91-119 958-05 (0,2 mm)

91-119 109-90
40/4

11-330 964-15 (4x)

91-122 718-05 (0,1 mm)
91-125 008-05 (0,15 mm)
91-125 009-05 (0,2 mm)

11-341 901-15 (2x)

91-119 133-90 40/4

11-178 175-15

11-341 905-15 (2x)

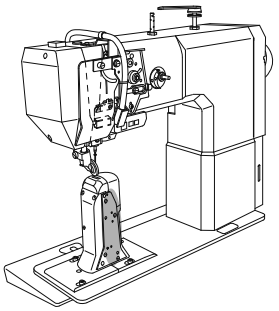

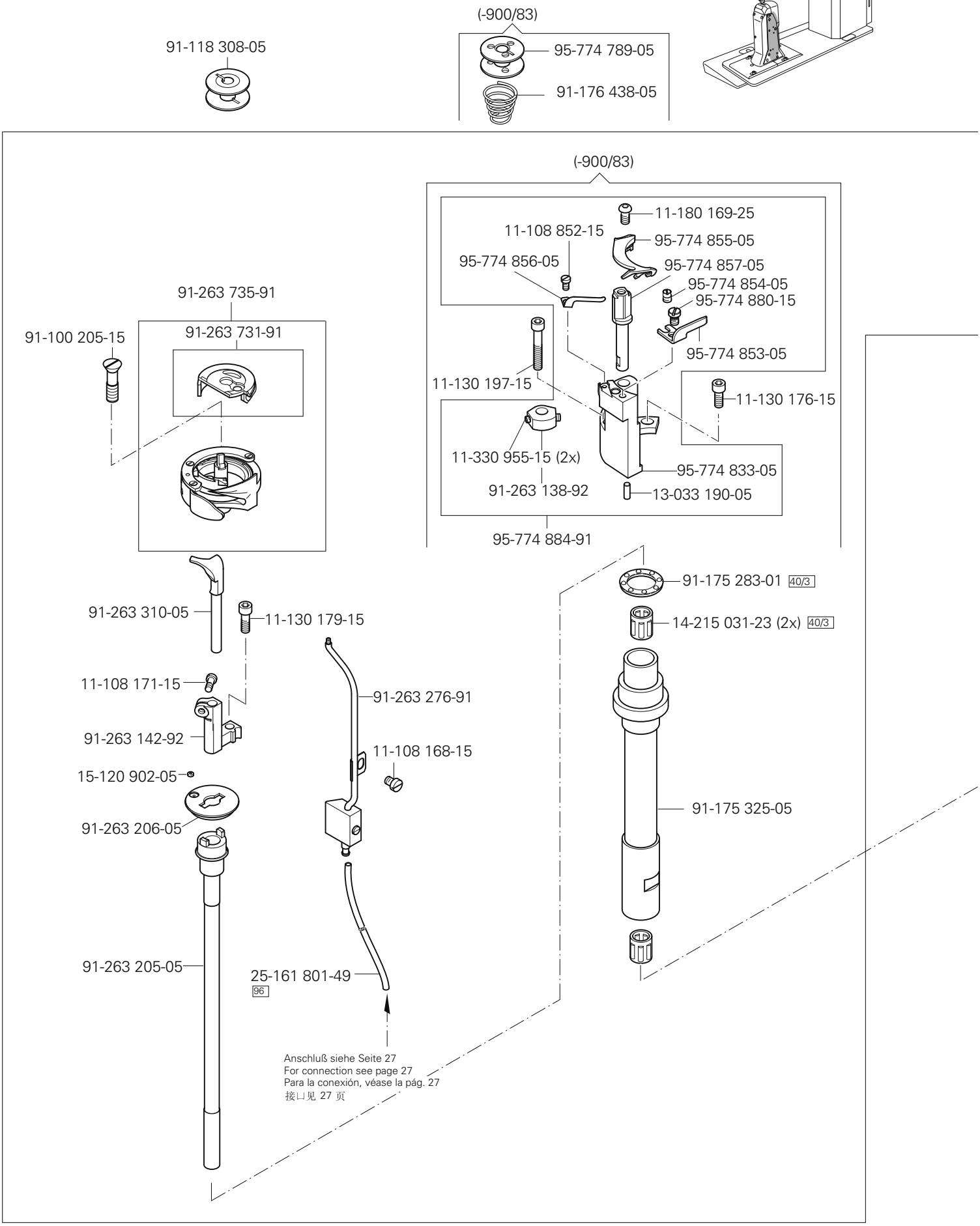

(die sonstigen Teile wie in Register 3.01 bis 3.04)
(for all other parts see Sections 3.01 to 3.04)
(las demás piezas como en los registros 3.01 al 3.04)
(其它零件与3.01至3.04章中的相同)

siehe Kapitel 2 Erläuterung der Schlüsselzeichen
see chapter 2 Explanation of key markings
véase el Cap. 2 Explicaciones de los signos clave
见第2章标记说明

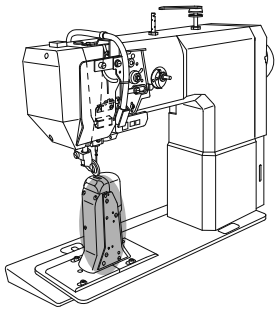

Greifersäule, rechts
Hook post, right
Columna del garfio, a la derecha
旋梭柱，右

PFAFF 574
PFAFF 591

4.02

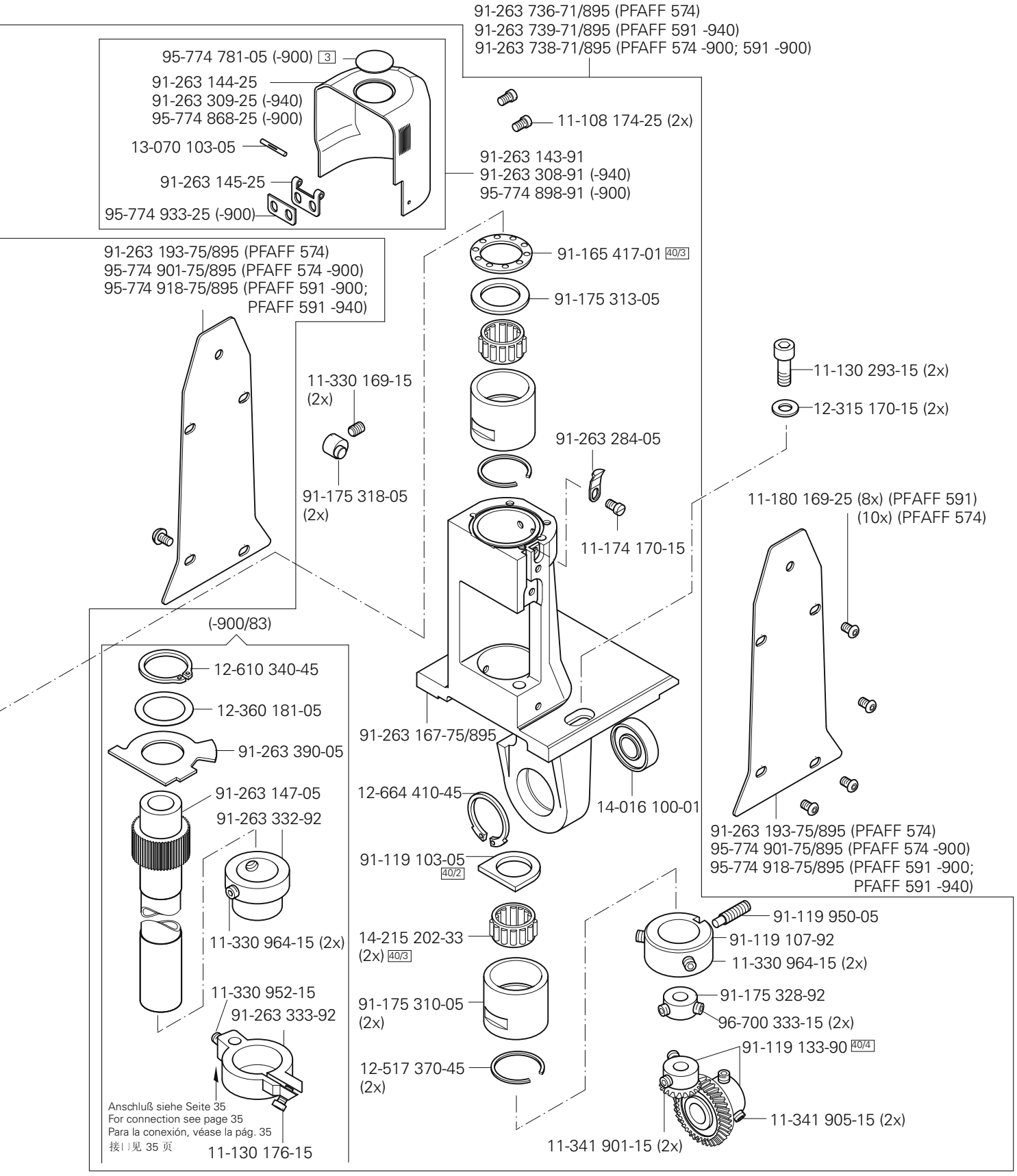

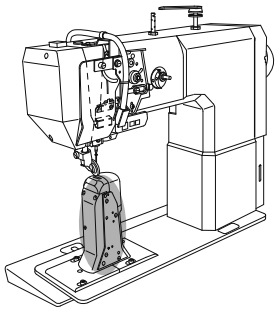

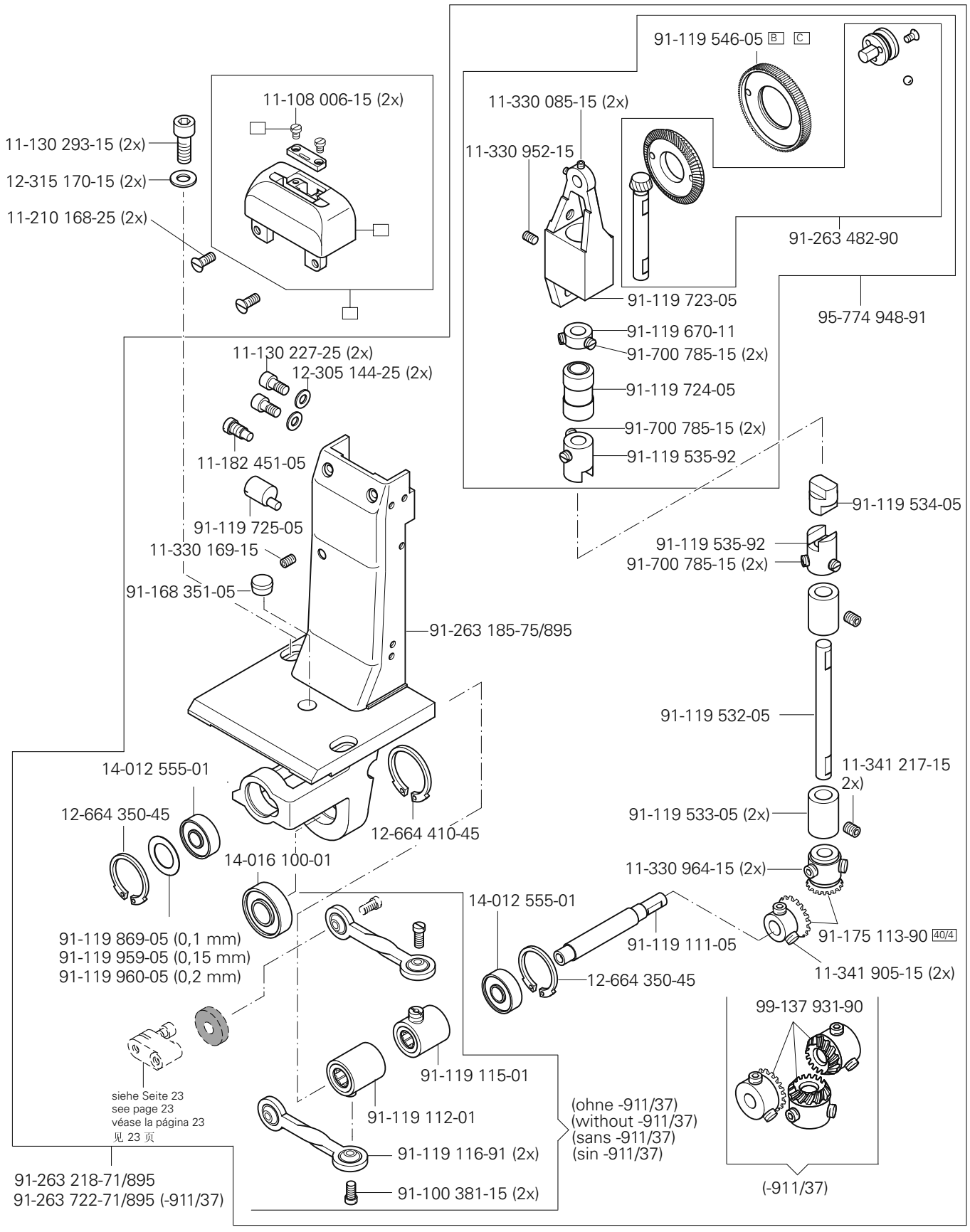
91-119 546-05 B C
11-330 085-15 (2x)
11-330 952-15
91-263 482-90
91-119 723-05
95-774 948-91
11-108 006-15 (2x)
11-130 293-15 (2x)
12-315 170-15 (2x)
11-210 168-25 (2x)
91-119 670-11
91-700 785-15 (2x)
91-119 724-05
91-700 785-15 (2x)
91-119 535-92
11-130 227-25 (2x)
12-305 144-25 (2x)
11-182 451-05
91-119 725-05
11-330 169-15
91-168 351-05
91-263 185-75/895
91-119 534-05
91-119 535-92
91-700 785-15 (2x)
91-119 532-05
11-341 217-15 2x)
91-119 533-05 (2x)
11-330 964-15 (2x)
14-012 555-01
12-664 350-45
12-664 410-45
14-016 100-01
91-119 869-05 (0,1 mm)
91-119 959-05 (0,15 mm)
91-119 960-05 (0,2 mm)
14-012 555-01
91-119 111-05
12-664 350-45
91-175 113-90 40/4
11-341 905-15 (2x)
99-137 931-90
91-119 115-01
91-119 112-01
91-119 116-91 (2x)
91-100 381-15 (2x)
(ohne -911/37)
(without -911/37)
(sans -911/37)
(sin -911/37)
(-911/37)
siehe Seite 23
see page 23
véase la página 23
见 23 页
91-263 218-71/895
91-263 722-71/895 (-911/37)

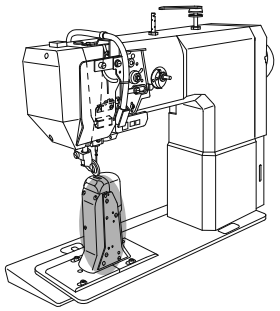

Schiebrad-Trägerplatte
Feed wheel mounting plate
Placa soporte del arrastre por rueda PFAFF 571
送料轮托板 PFAFF 574

(PFAFF 571)

11-174 086-15 (2x)
91-100 296-25 (2x)
11-130 293-15 (4x)
12-315 170-15 (4x)
11-108 174-15 (2x)
12-510 110-45 (2x)
12-305 114-15 (2x)
12-005 154-15 (2x)
95-774 829-05
95-774 830-05
91-700 363-15 (2x)
91-119 219-71/895
14-016 100-01
91-263 186-75/895
12-664 410-45
11-173 174-25 (4x)
91-263 186-72/895
siehe Seite 29
see page 29
véase la página 29
见 29 页

(PFAFF 574)

91-165 344-15 (2x)
91-100 296-25 (2x)
11-130 293-15 (4x)
12-315 170-15 (4x)
11-108 177-15 (2x)
95-774 829-05
95-774 830-05
11-108 174-15 (4x)
siehe Seite 31
see page 31
véase la página 31
见 31 页
95-774 935-04/001 10 =1,2 - 1,6 mm 41 =3,2 mm
95-774 935-04/002 10 =1,6 - 2,0 mm 41 =3,2 mm
95-774 935-04/003 10 =2,0 - 2,4 mm 41 =3,2 mm
95-774 935-04/004 10 =2,4 - 2,8 mm 41 =3,2 mm
B
95-774 995-05 C

siehe Kapitel 2 Erläuterung der Schlüsselzeichen
see chapter 2 Explanation of key markings
véase el Cap. 2 Explicaciones de los signos clave
见第2章标记说明

(die sonstigen Teile wie in Register 3.01 bis 3.04)
(for all other parts see Sections 3.01 to 3.04)
(las demás piezas como en los registros 3.01 al 3.04)
(其它零件与3.01至3.04章中的相同)

Fadenabschneid-Einrichtung (-900/83)
Thread trimmer (-900/83)
Cortahilos (-900/83)
切线器 (-900/83)

PFAFF 571
PFAFF 574
PFAFF 591

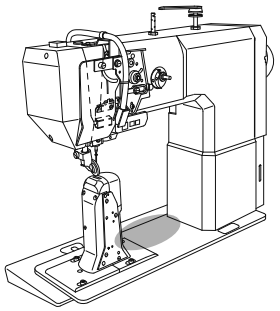

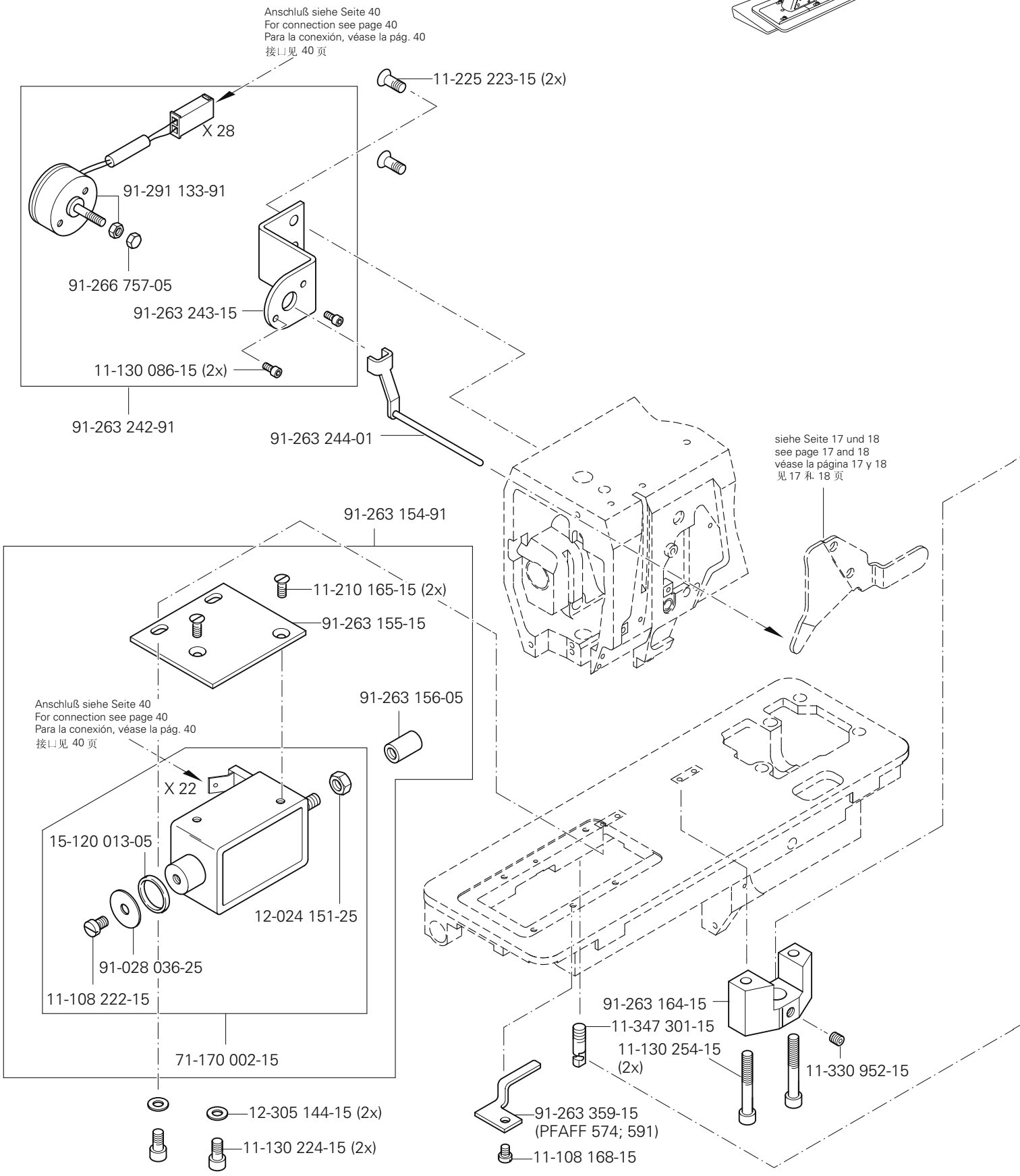

(die sonstigen Teile wie in Register 3.01 bis 4.04)
(for all other parts see Sections 3.01 to 4.04)
(las demás piezas como en los registros 3.01 al 4.04)
(其它零件与3.01至4.04章中的相同)

siehe Kapitel 2 Erläuterung der Schlüsselzeichen
see chapter 2 Explanation of key markings
véase el Cap. 2 Explicaciones de los signos clave
见第2章标记说明

PFAFF Industrial

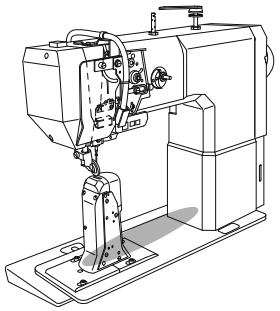

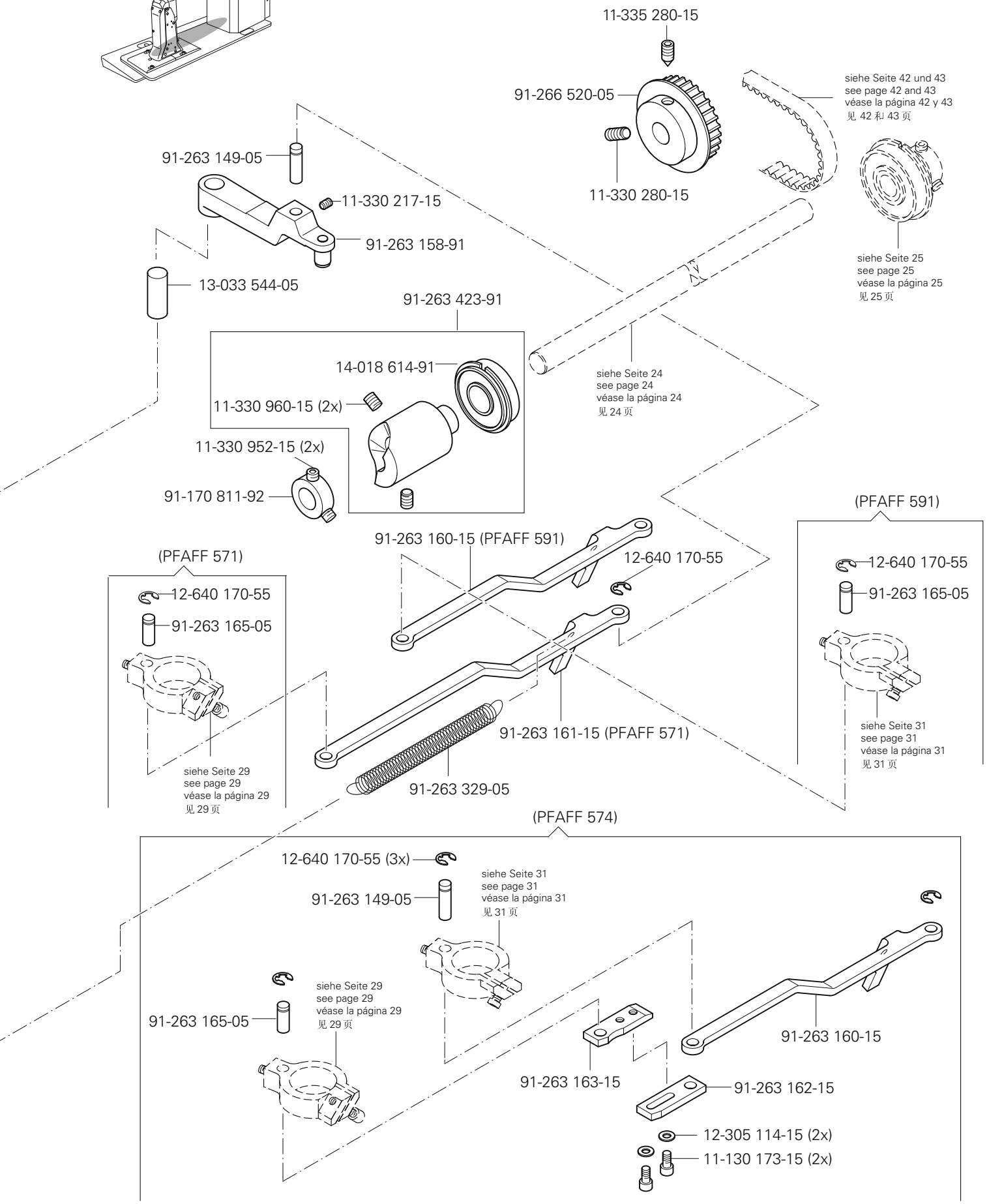
11-335 280-15
91-266 520-05
11-330 280-15
siehe Seite 42 und 43
see page 42 and 43
véase la página 42 y 43
见 42 和 43 页
91-263 149-05
11-330 217-15
91-263 158-91
13-033 544-05
siehe Seite 25
see page 25
véase la página 25
见 25 页
91-263 423-91
14-018 614-91
11-330 960-15 (2x)
11-330 952-15 (2x)
91-170 811-92
siehe Seite 24
see page 24
véase la página 24
见 24 页
(PFAFF 591)
91-263 160-15 (PFAFF 591)
12-640 170-55
(PFAFF 571)
12-640 170-55
91-263 165-05
12-640 170-55
91-263 165-05
91-263 161-15 (PFAFF 571)
91-263 329-05
siehe Seite 31
see page 31
véase la página 31
见 31 页
siehe Seite 29
see page 29
véase la página 29
见 29 页
(PFAFF 574)
12-640 170-55 (3x)
91-263 149-05
siehe Seite 31
see page 31
véase la página 31
见 31 页
91-263 165-05
siehe Seite 29
see page 29
véase la página 29
见 29 页
91-263 160-15
91-263 163-15
91-263 162-15
12-305 114-15 (2x)
11-130 173-15 (2x)

Presserfuß-Automatik (-910/17)
Automatic presser foot lifter (-910/17)
Alzaprensatelas (-910/17)
压脚自动提升器 (-910/17)

PFAFF 571-900/83
PFAFF 574-900/83
PFAFF 591-900/83

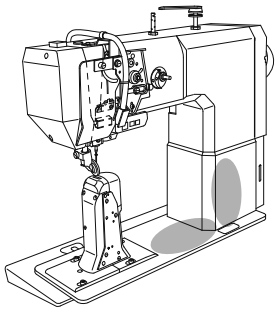

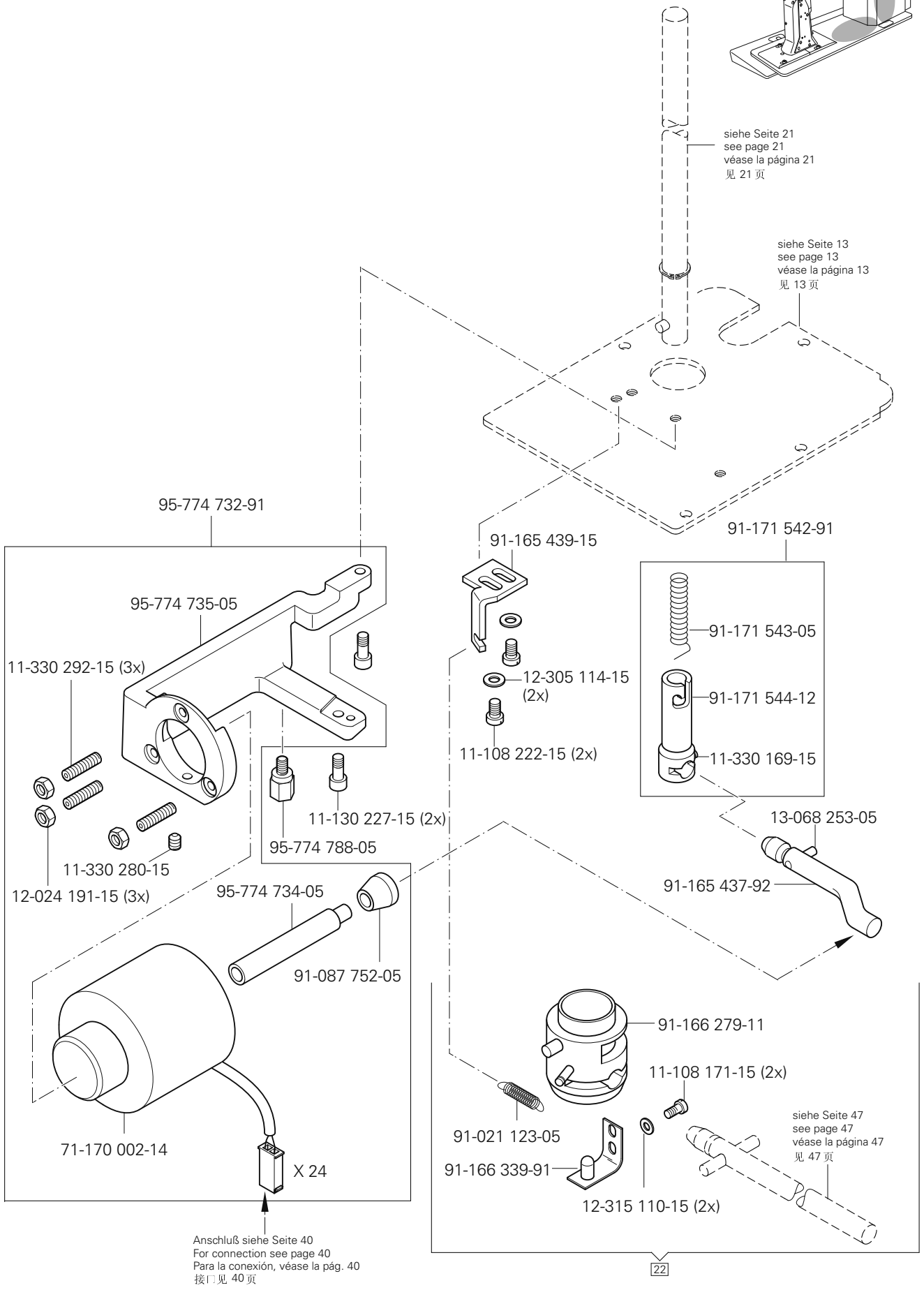

(die sonstigen Teile wie in Register 3.01 bis 4.04)
(for all other parts see Sections 3.01 to 4.04)
(las demás piezas como en los registros 3.01 al 4.04)
(其它零件与3.01至4.04章中的相同)

siehe Kapitel 2 Erläuterung der Schlüsselzeichen
see chapter 2 Explanation of key markings
véase el Cap. 2 Explicaciones de los signos clave
见第2章标记说明

PFAFF Industrial

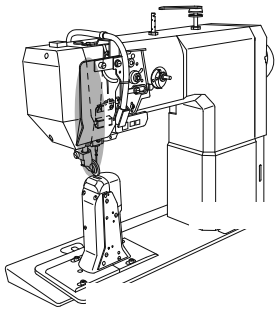

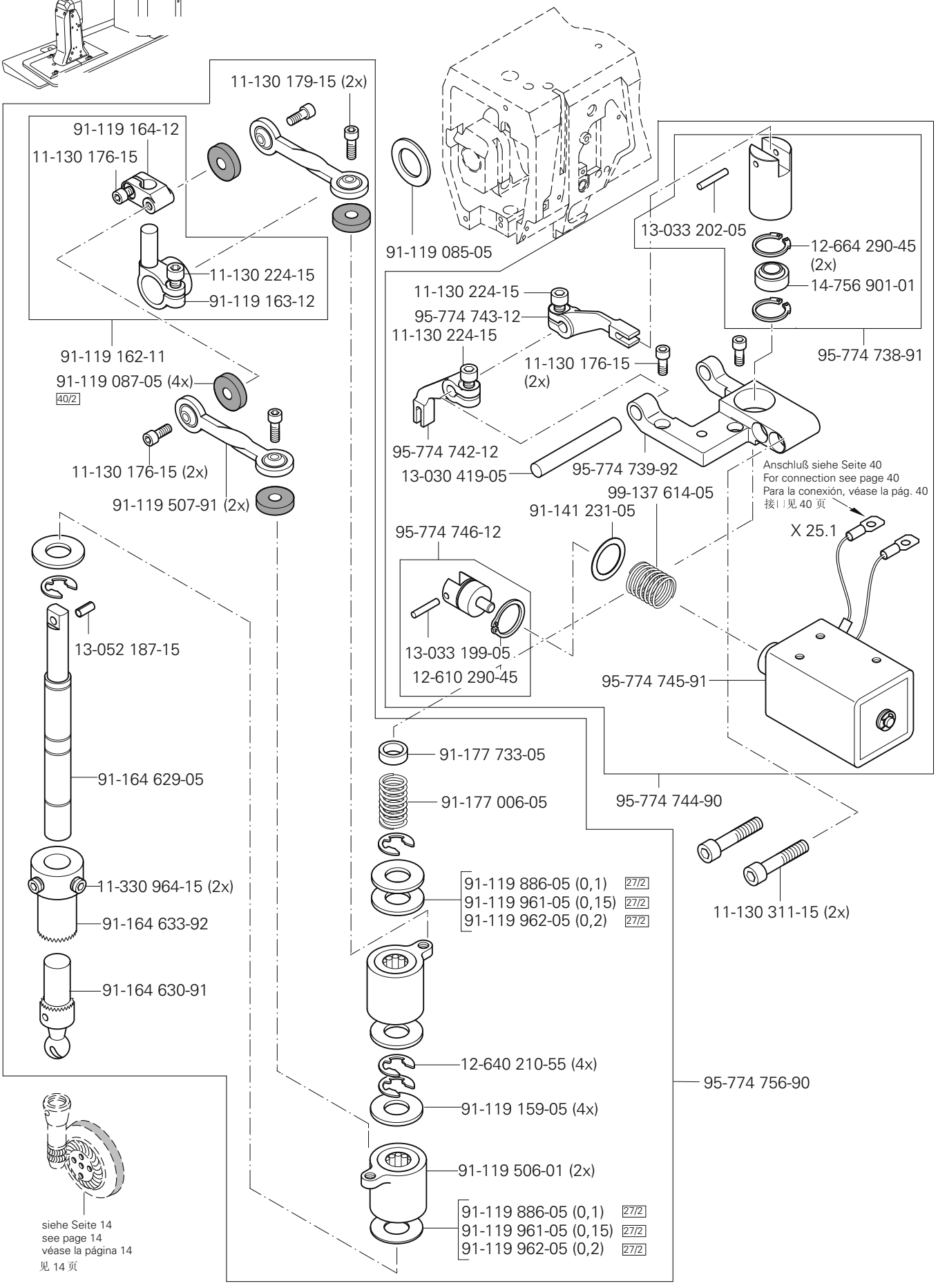
11-130 179-15 (2x)
91-119 164-12
11-130 176-15
11-130 224-15
91-119 163-12
91-119 162-11
91-119 087-05 (4x)
40/2
11-130 176-15 (2x)
91-119 507-91 (2x)
91-119 085-05
13-033 202-05
12-664 290-45 (2x)
14-756 901-01
95-774 738-91
11-130 224-15
95-774 743-12
11-130 224-15
11-130 176-15 (2x)
95-774 742-12
13-030 419-05
95-774 739-92
Anschluß siehe Seite 40
For connection see page 40
Para la conexión, véase la pág. 40
接口见 40 页
X 25.1
99-137 614-05
91-141 231-05
95-774 746-12
13-033 199-05
12-610 290-45
95-774 745-91
13-052 187-15
91-164 629-05
11-330 964-15 (2x)
91-164 633-92
91-164 630-91
91-177 733-05
91-177 006-05
95-774 744-90
91-119 886-05 (0,1) 27/2
91-119 961-05 (0,15) 27/2
91-119 962-05 (0,2) 27/2
11-130 311-15 (2x)
12-640 210-55 (4x)
91-119 159-05 (4x)
91-119 506-01 (2x)
91-119 886-05 (0,1) 27/2
91-119 961-05 (0,15) 27/2
91-119 962-05 (0,2) 27/2
95-774 756-90
siehe Seite 14
see page 14
véase la página 14
见 14 页

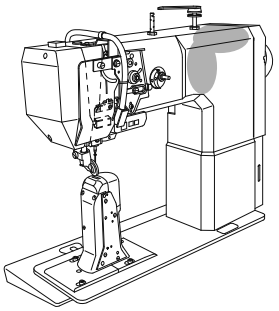

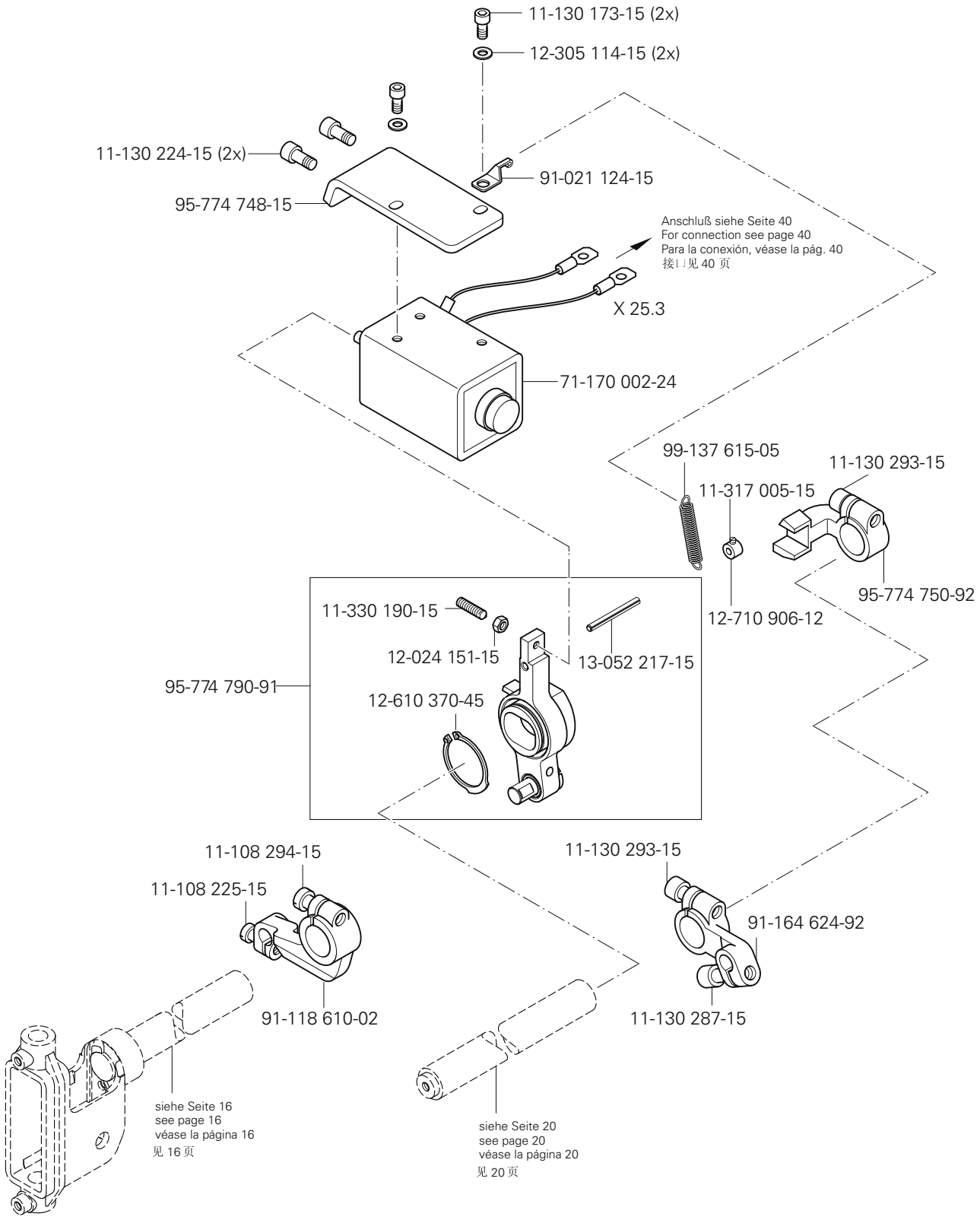

(die sonstigen Teile wie in Register 3.01 bis 4.04)
(for all other parts see Sections 3.01 to 4.04)
(las demás piezas como en los registros 3.01 al 4.04)
(其它零件与3.01至4.04章中的相同)

siehe Kapitel 2 Erläuterung der Schlüsselzeichen
see chapter 2 Explanation of key markings
véase el Cap. 2 Explicaciones de los signos clave
见第2章标记说明

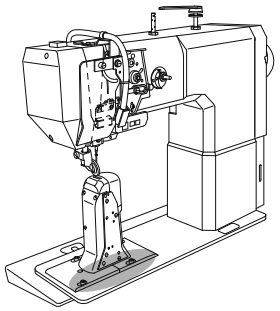

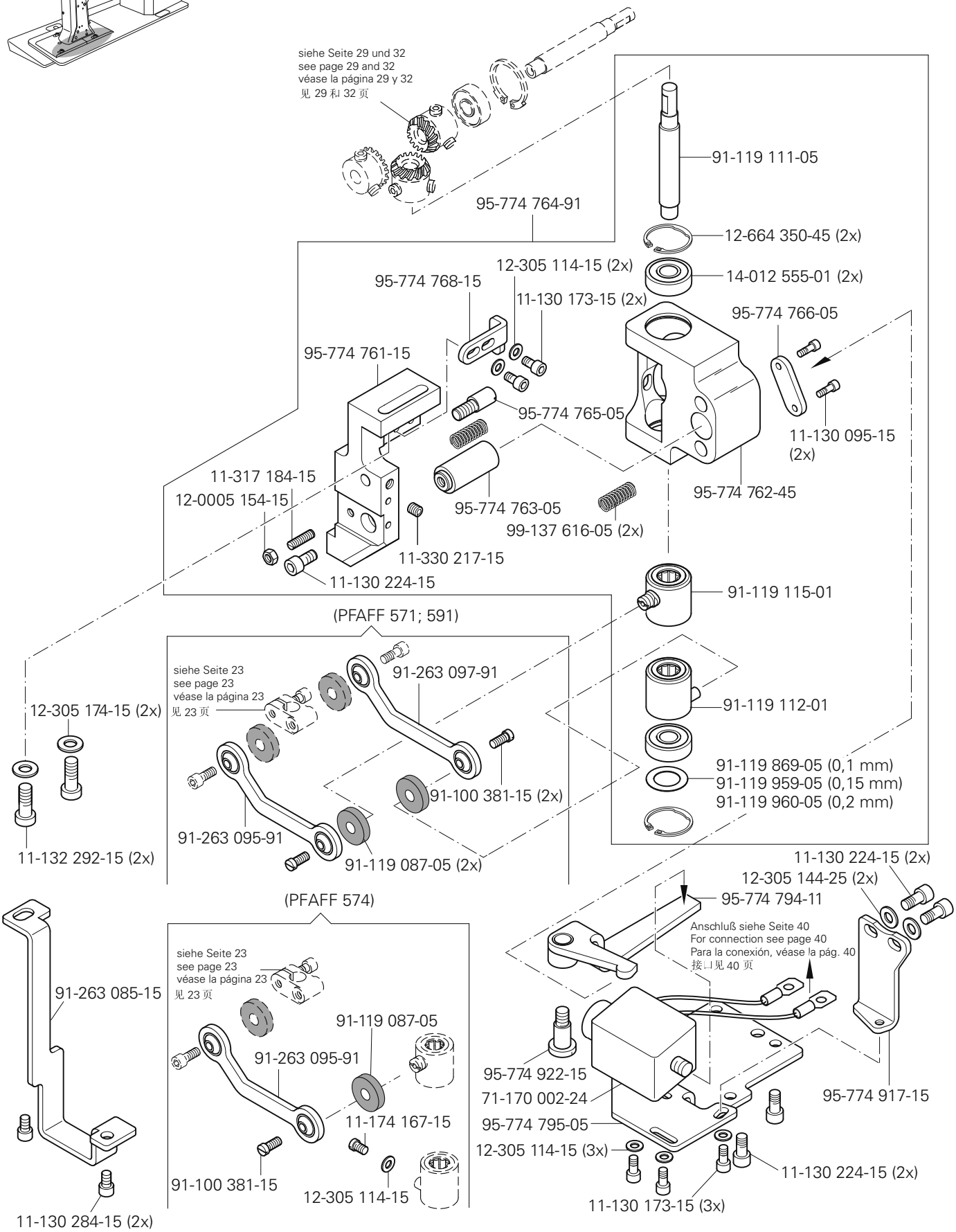
siehe Seite 29 und 32
see page 29 and 32
véase la página 29 y 32
见 29 和 32 页
91-119 111-05
95-774 764-91
12-664 350-45 (2x)
12-305 114-15 (2x)
14-012 555-01 (2x)
95-774 768-15
11-130 173-15 (2x)
95-774 766-05
95-774 761-15
95-774 765-05
11-130 095-15 (2x)
11-317 184-15
12-0005 154-15
95-774 763-05
95-774 762-45
99-137 616-05 (2x)
11-330 217-15
11-130 224-15
91-119 115-01
(PFAFF 571; 591)
siehe Seite 23
see page 23
véase la página 23
见 23 页
91-263 097-91
12-305 174-15 (2x)
91-119 112-01
91-119 869-05 (0,1 mm)
91-119 959-05 (0,15 mm)
91-119 960-05 (0,2 mm)
91-100 381-15 (2x)
91-263 095-91
91-119 087-05 (2x)
11-132 292-15 (2x)
11-130 224-15 (2x)
12-305 144-25 (2x)
95-774 794-11
(PFAFF 574)
Anschluß siehe Seite 40
For connection see page 40
Para la conexión, véase la pág. 40
接口见 40 页
siehe Seite 23
see page 23
véase la página 23
见 23 页
91-263 085-15
91-119 087-05
91-263 095-91
95-774 922-15
71-170 002-24
95-774 917-15
11-174 167-15
95-774 795-05
12-305 114-15 (3x)
91-100 381-15
12-305 114-15
11-130 224-15 (2x)
11-130 284-15 (2x)
11-130 173-15 (3x)

8.01

Kabelbaum zum Oberteil
Cable tree to sewing head
Mazo de cables para el cabezal
上部机器电缆束

PFAFF 571-900/83
PFAFF 574-900/83
PFAFF 591-900/83

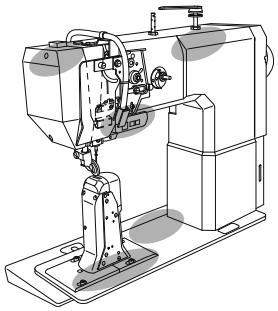

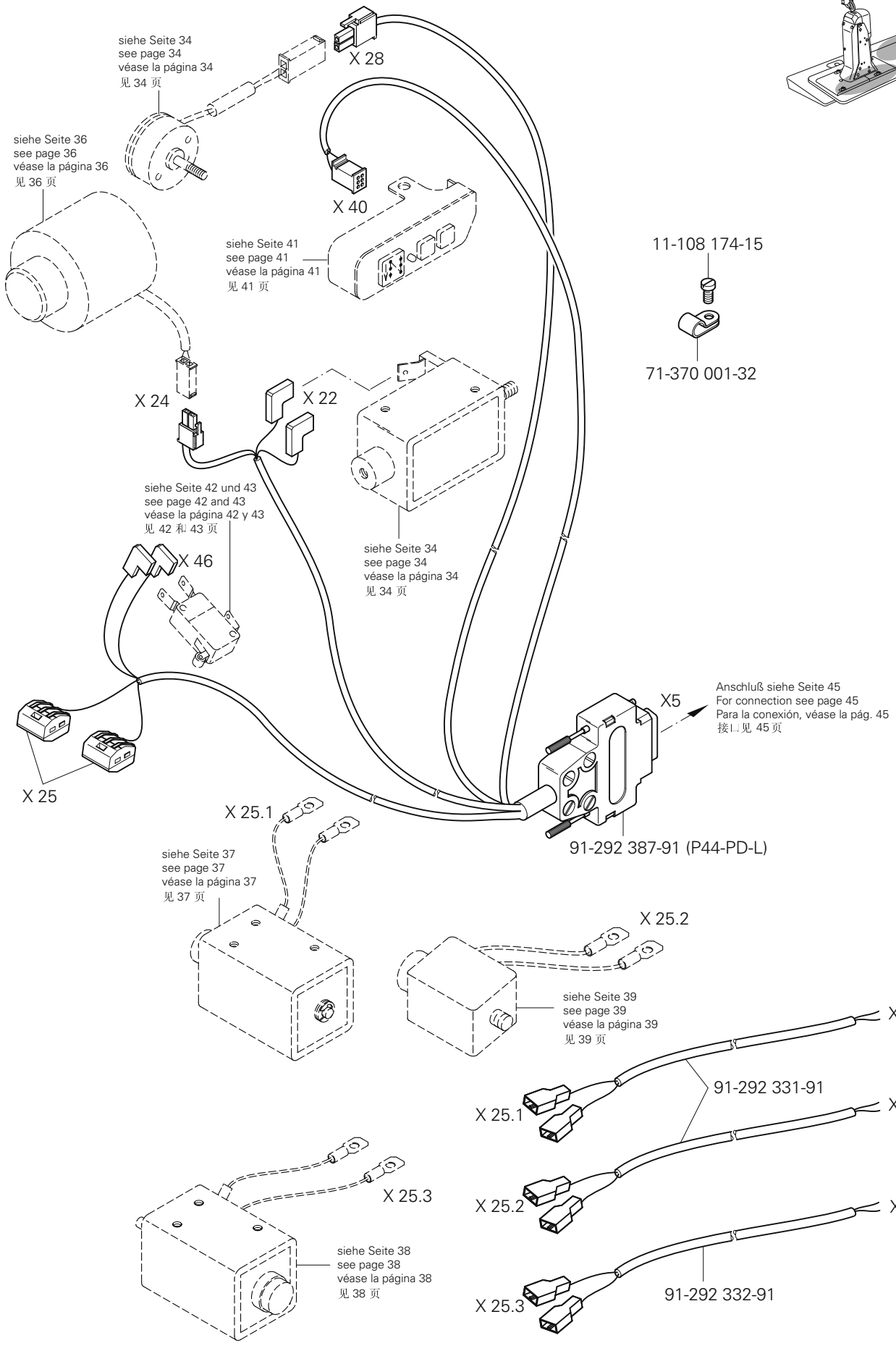

(die sonstigen Teile wie in Register 3.01 bis 4.04)
(for all other parts see Sections 3.01 to 4.04)
(las demás piezas como en los registros 3.01 al 4.04)
(其它零件与3.01至4.04章中的相同)

siehe Kapitel 2 Erläuterung der Schlüsselzeichen
see chapter 2 Explanation of key markings
véase el Cap. 2 Explicaciones de los signos clave
见第2章标记说明

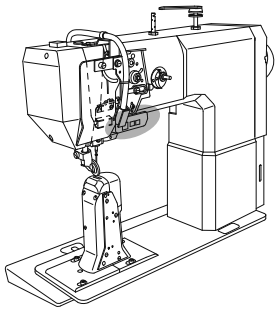

Tastschalter
Push-button switch PFAFF 571-911/37
Interruptor pulsador PFAFF 574-911/37
按钮开关 PFAFF 591-911/37

8.02

Anschluß siehe Seite 40
For connection see page 40
Para la conexión, véase la pág. 40
接：l见 40页

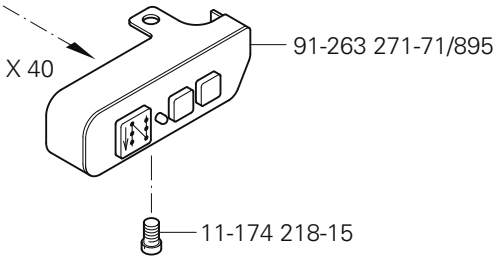

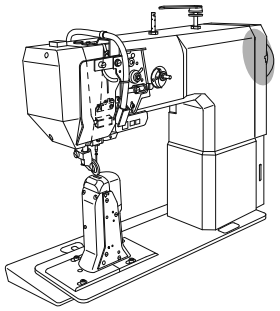

Positionsgeber
Synchronizer
Sincronizador
位置传感器 PFAFF 574-900/83

8.03

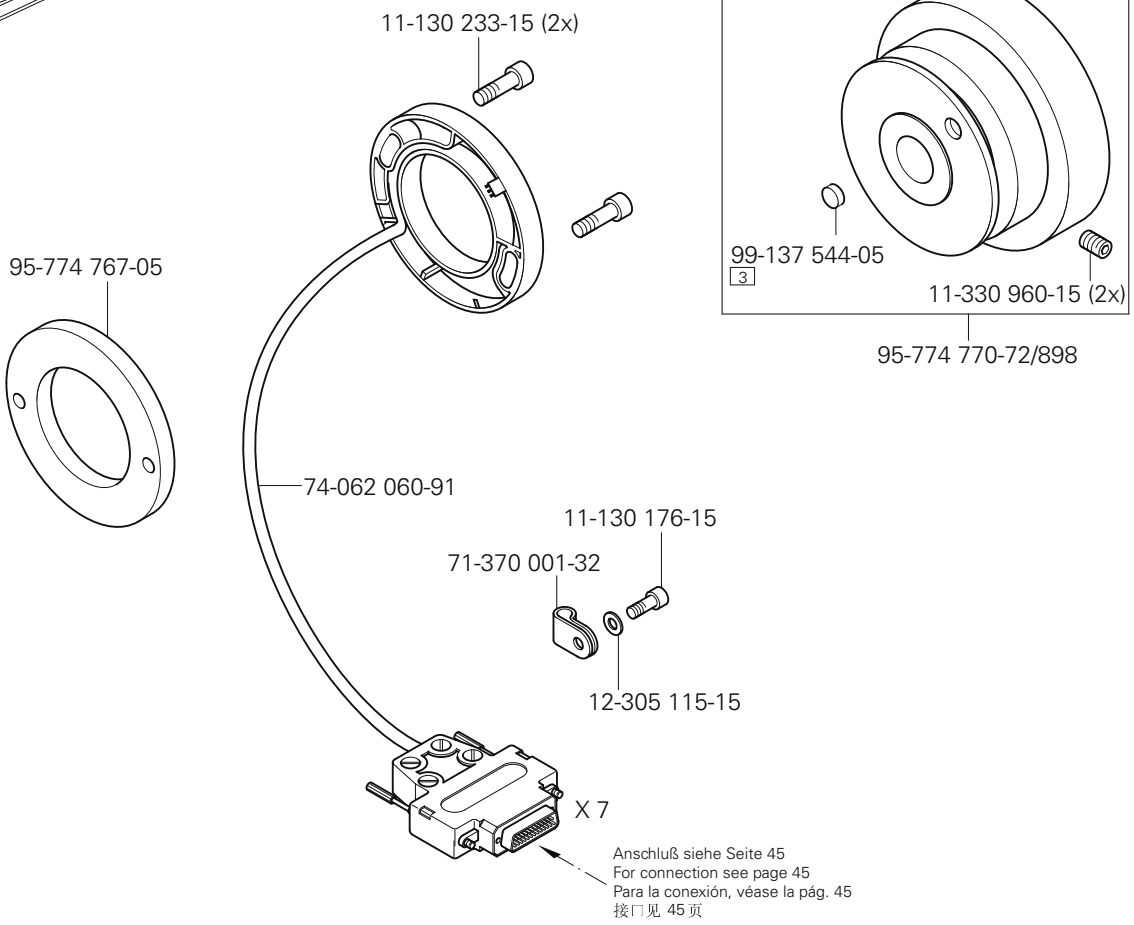

Anschluß siehe Seite 45
For connection see page 45
Para la conexión, véase la pág. 45
接口见 45页

Bausatz zum Nähantrieb
Kit for sewing drive
Juego de montage para el motor de costura
缝纫驱动的组件

PFAFF 571-900/83
PFAFF 591-900/83

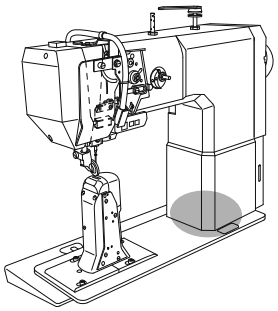

(die sonstigen Teile wie in Register 3.01 bis 4.04)
(for all other parts see Sections 3.01 to 4.04)
(las demás piezas como en los registros 3.01 al 4.04)
(其它零件与3.01至4.04章中的相同)

siehe Kapitel 2 Erläuterung der Schlüsselzeichen
see chapter 2 Explanation of key markings
véase el Cap. 2 Explicaciones de los signos clave
见第2章标记说明

PFAFF Industrial

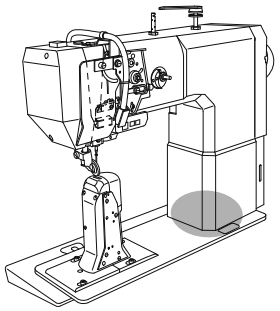

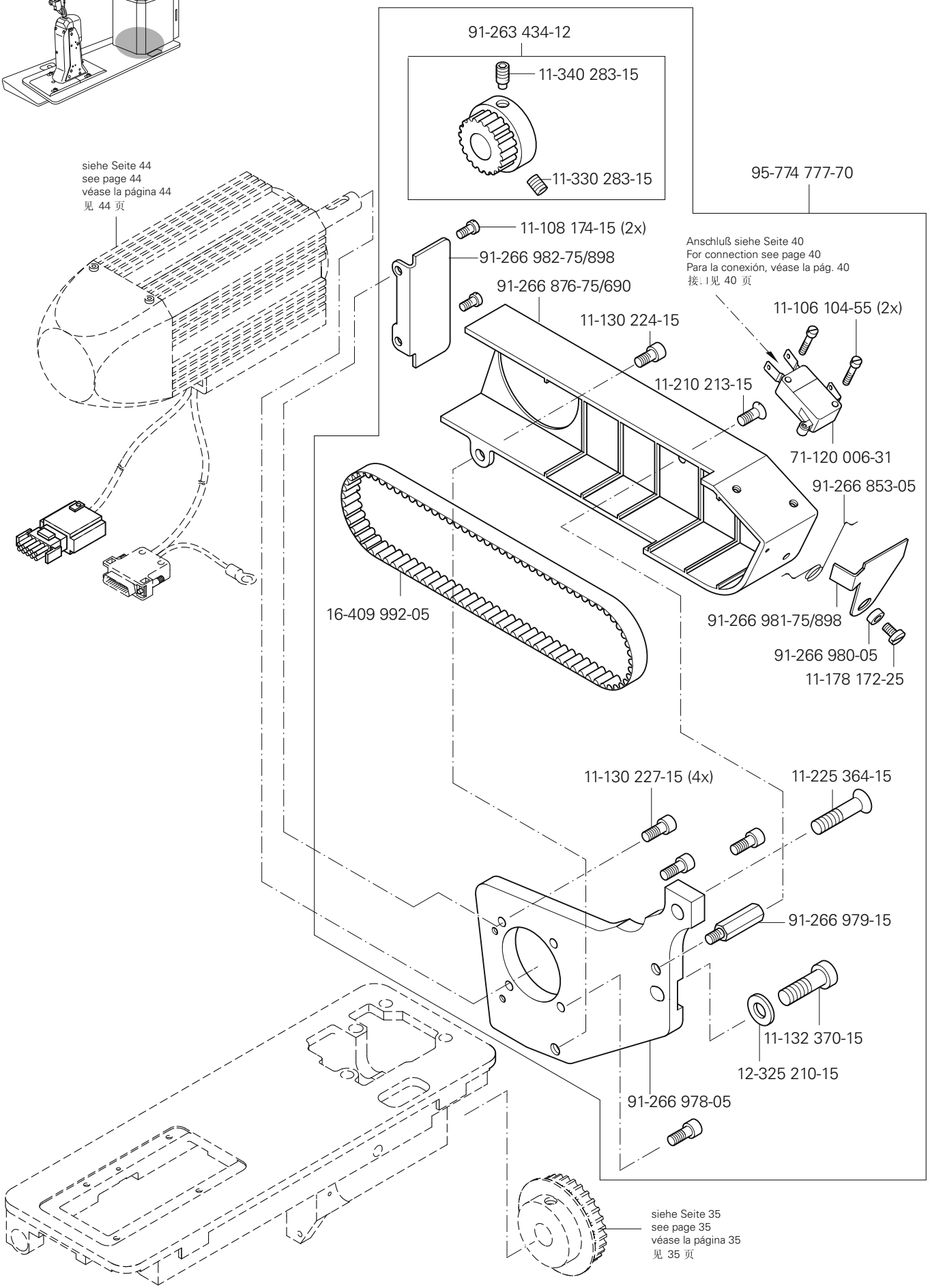
91-263 434-12
11-340 283-15
11-330 283-15
95-774 777-70
siehe Seite 44
see page 44
véase la página 44
见 44 页
11-108 174-15 (2x)
91-266 982-75/898
91-266 876-75/690
11-130 224-15
11-210 213-15
Anschluß siehe Seite 40
For connection see page 40
Para la conexión, véase la pág. 40
接.I见 40 页
11-106 104-55 (2x)
71-120 006-31
91-266 853-05
16-409 992-05
91-266 981-75/898
91-266 980-05
11-178 172-25
11-130 227-15 (4x)
11-225 364-15
91-266 979-15
11-132 370-15
12-325 210-15
91-266 978-05
siehe Seite 35
see page 35
véase la página 35
见 35 页

8.05

Steuerungspaket PicoDrive mit P44 PD-L
Control package PicoDrive with P44 PD-L
Paquete de control PicoDrive con P44 PD-L
控制组件 PicoDrive 带 P44 PD-L

PFAFF 571-900/83
PFAFF 574-900/83
PFAFF 591-900/83

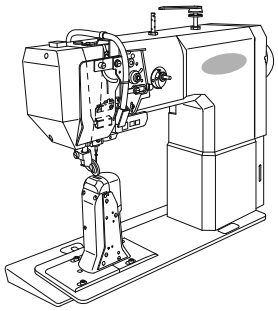

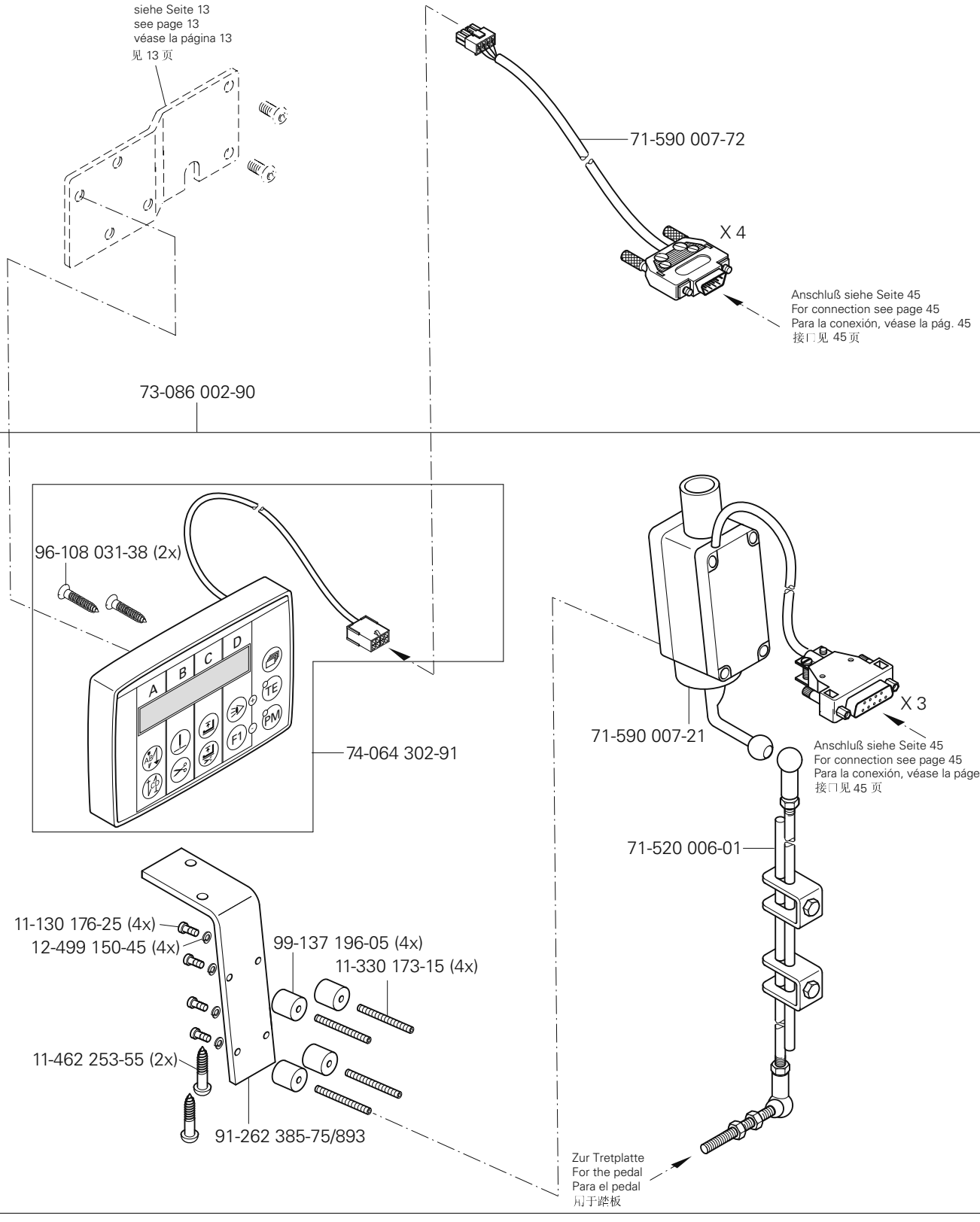

(die sonstigen Teile wie in Register 3.01 bis 4.04)
(for all other parts see Sections 3.01 to 4.04)
(las demás piezas como en los registros 3.01 al 4.04)
(其它零件与3.01至4.04章中的相同)

siehe Kapitel 2 Erläuterung der Schlüsselzeichen
see chapter 2 Explanation of key markings
véase el Cap. 2 Explicaciones de los signos clave
见第2章标记说明

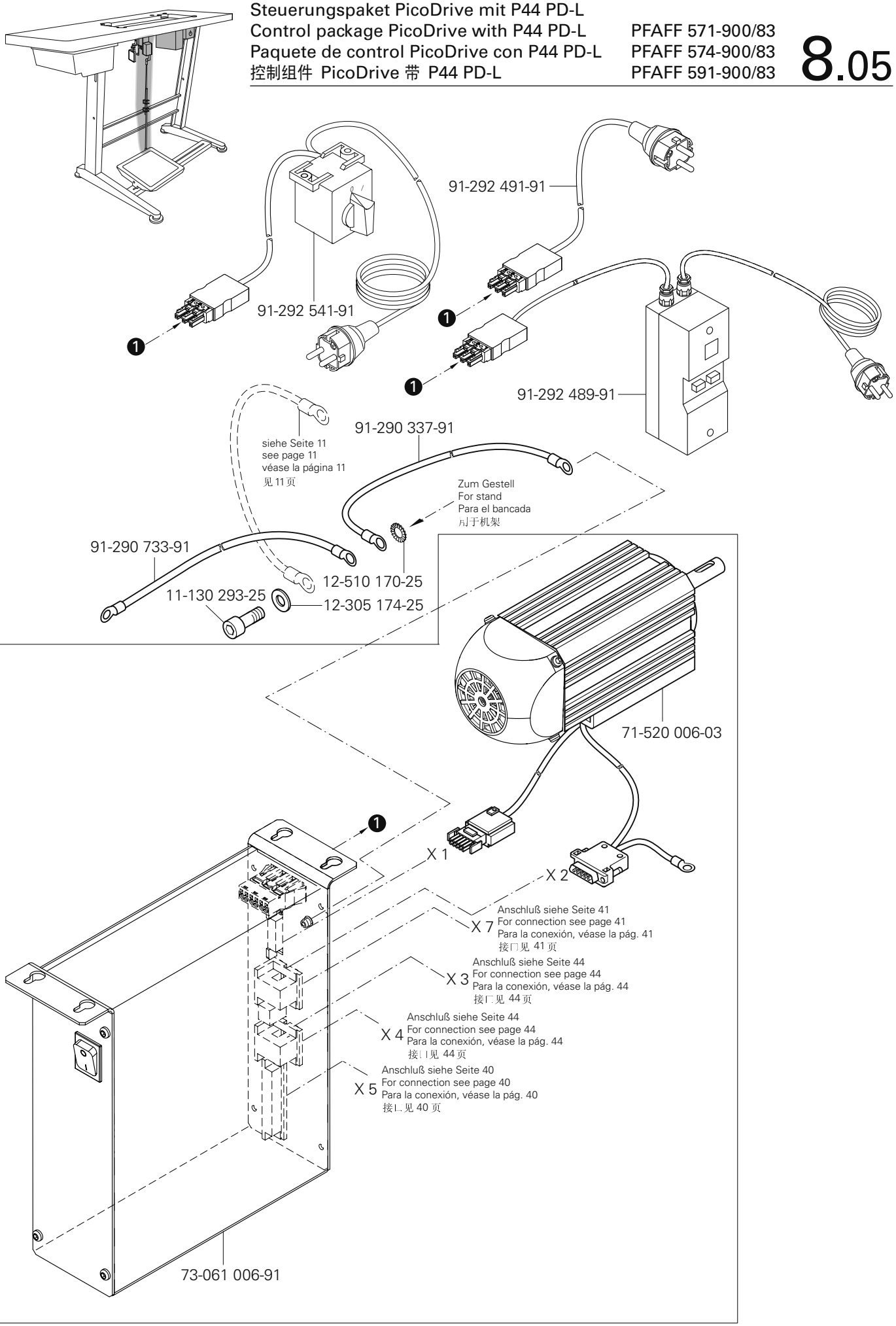
91-292 491-91
91-292 541-91
91-292 489-91
91-290 337-91
siehe Seite 11
see page 11
véase la página 11
见 11 页
Zum Gestell
For stand
Para el bancada
用于机架
91-290 733-91
12-510 170-25
11-130 293-25
12-305 174-25
71-520 006-03
X 1
X 2
X 7
Anschluß siehe Seite 41
For connection see page 41
Para la conexión, véase la pág. 41
接口见 41 页
X 3
Anschluß siehe Seite 44
For connection see page 44
Para la conexión, véase la pág. 44
接口见 44 页
X 4
Anschluß siehe Seite 44
For connection see page 44
Para la conexión, véase la pág. 44
接口见 44 页
X 5
Anschluß siehe Seite 40
For connection see page 40
Para la conexión, véase la pág. 40
接口见 40 页
73-061 006-91

Steuerungspaket MD-4-57-220-CE
Control package MD-4-57-220-CE
Paquete de control MD-4-57-220-CE
控制组件 MD-4-57-220-CE

PFAFF 571-900/93
PFAFF 574-900/93
PFAFF 591-900/93

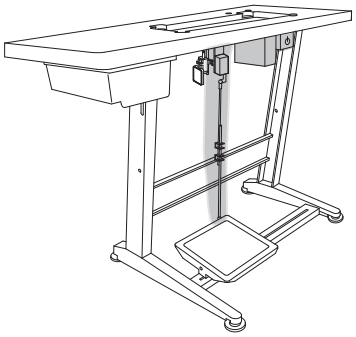

Bausatz 71-086 003-91 (besteht aus:)
Kit 71-086 003-91 (consisting of:)
Juego de piezas 71-086 003-91 (compuesto de:)
组件 71-086 003-91（由下列部分组成）

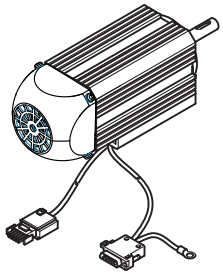

71-071 003-91

12-335 211-15 (3x)
12-499 210-15 (3x)
11-039 381-15 (3x)



71-061 003-91



71-050 100-91

91-229 455-90

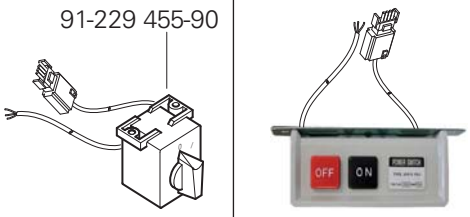

71-050 300-91

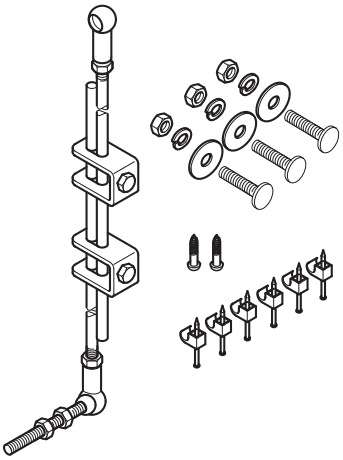



71-064 002-91

(die sonstigen Teile wie in Register 3.01 bis 4.04)
(for all other parts see Sections 3.01 to 4.04)
(las demás piezas como en los registros 3.01 al 4.04)
（其它零件与3.01至4.04章中的相同）

siehe Kapitel 2 Erläuterung der Schlüsselzeichen
see chapter 2 Explanation of key markings
véase el Cap. 2 Explicaciones de los signos clave
见第2章标记说明

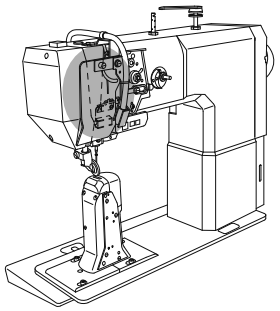

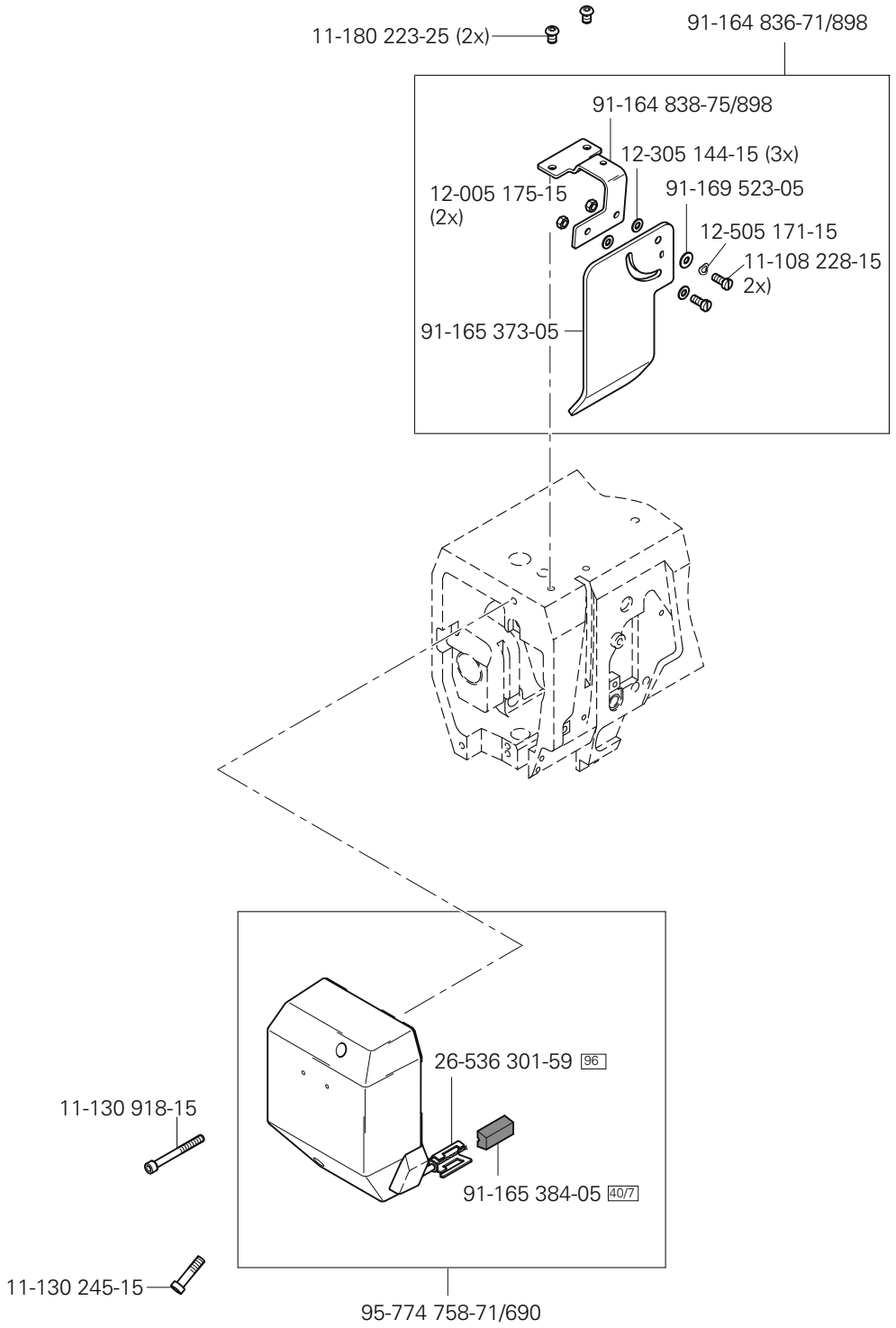
11-180 223-25 (2x)
91-164 836-71/898
91-164 838-75/898
12-305 144-15 (3x)
12-005 175-15
(2x)
91-169 523-05
12-505 171-15
11-108 228-15
2x)
91-165 373-05
26-536 301-59 96
11-130 918-15
91-165 384-05 40/7
11-130 245-15
95-774 758-71/690

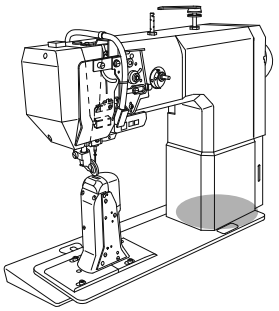

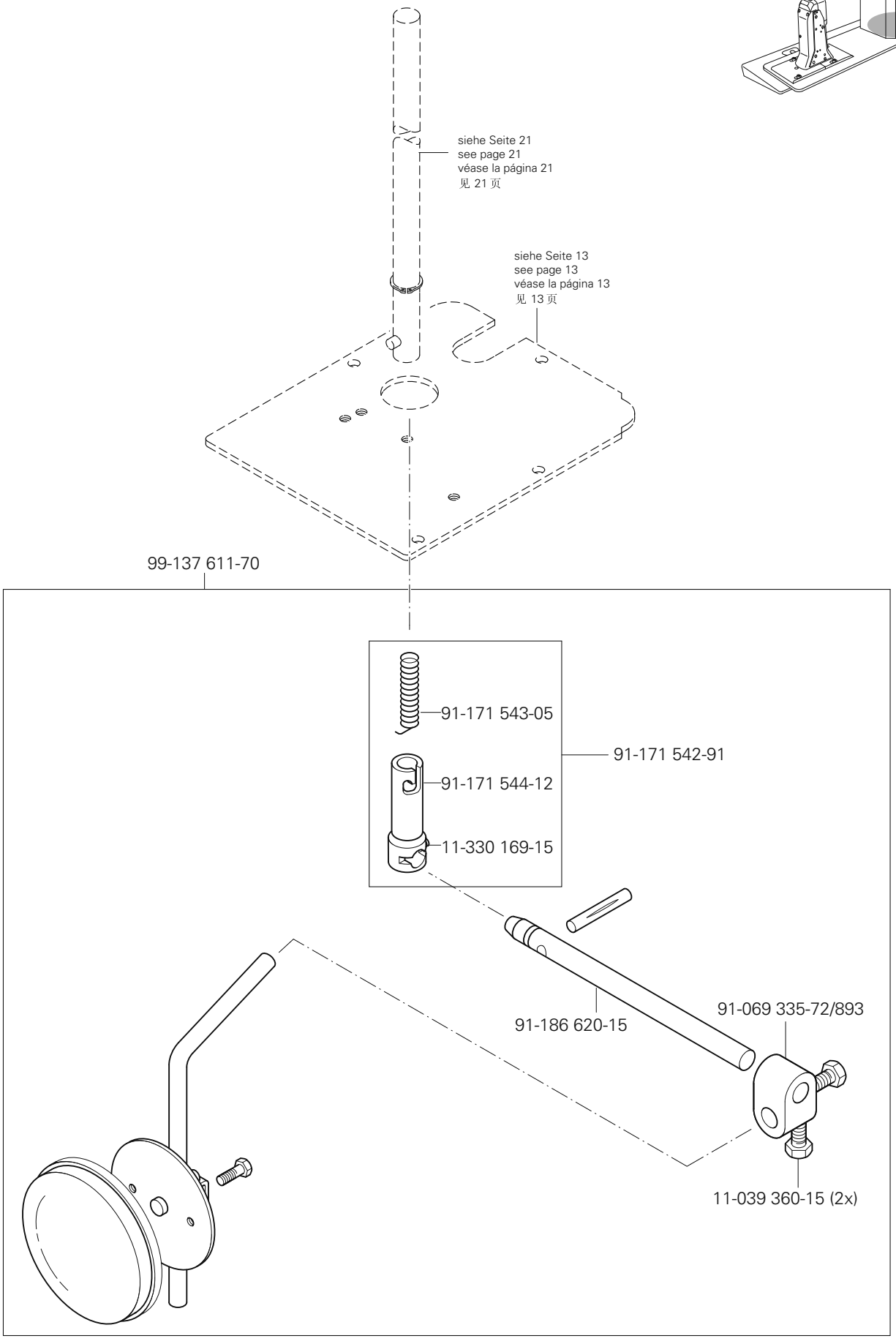

(die sonstigen Teile wie in Register 3.01 bis 4.04)
(for all other parts see Sections 3.01 to 4.04)
(las demás piezas como en los registros 3.01 al 4.04)
(其它零件与3.01至4.04章中的相同)

siehe Kapitel 2 Erläuterung der Schlüsselzeichen
see chapter 2 Explanation of key markings
véase el Cap. 2 Explicaciones de los signos clave
见第2章标记说明

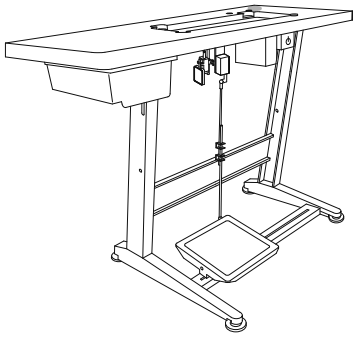

Garnrollenständer
Reel stands
Portacarretes
线轴支架

PFAFF 571
PFAFF 574
PFAFF 591

91-229 070-70/895

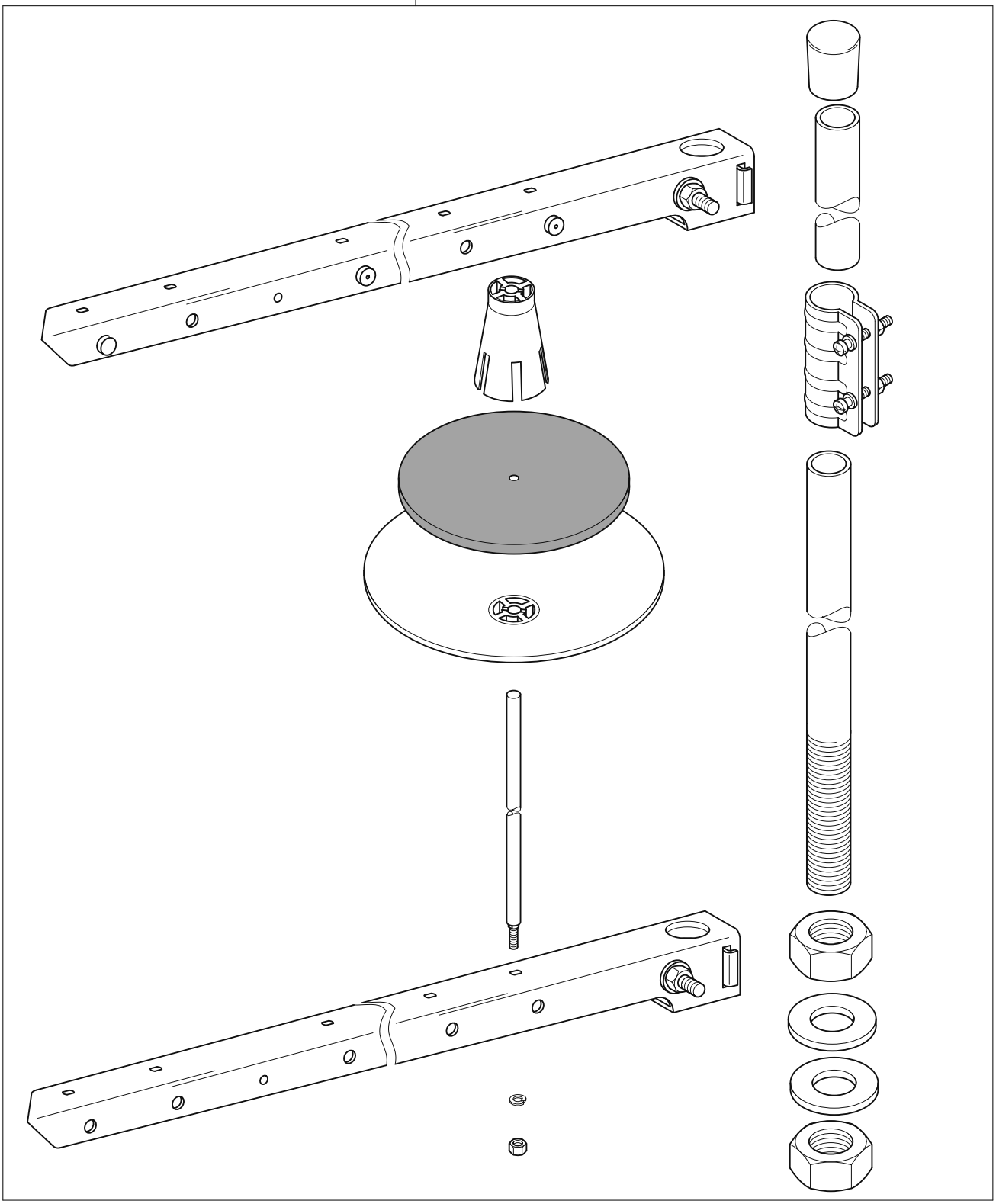

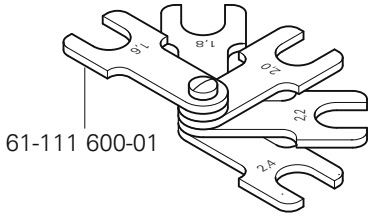

61-111 600-01

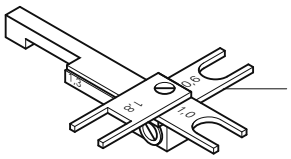

61-111 639-49

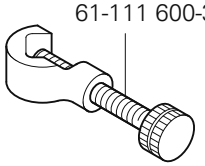

61-111 600-35

siehe Kapitel 2 Erläuterung der Schlüsselzeichen
see chapter 2 Explanation of key markings
véase el Cap. 2 Explicaciones de los signos clave
见第2章标记说明

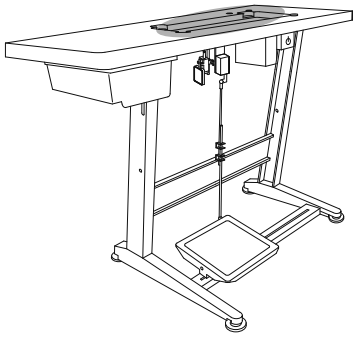

Teile zur Tischplatte
Parts for table top
Piezas pate el tablero
用于台板的零件

PFAFF 571
PFAFF 574
PFAFF 591

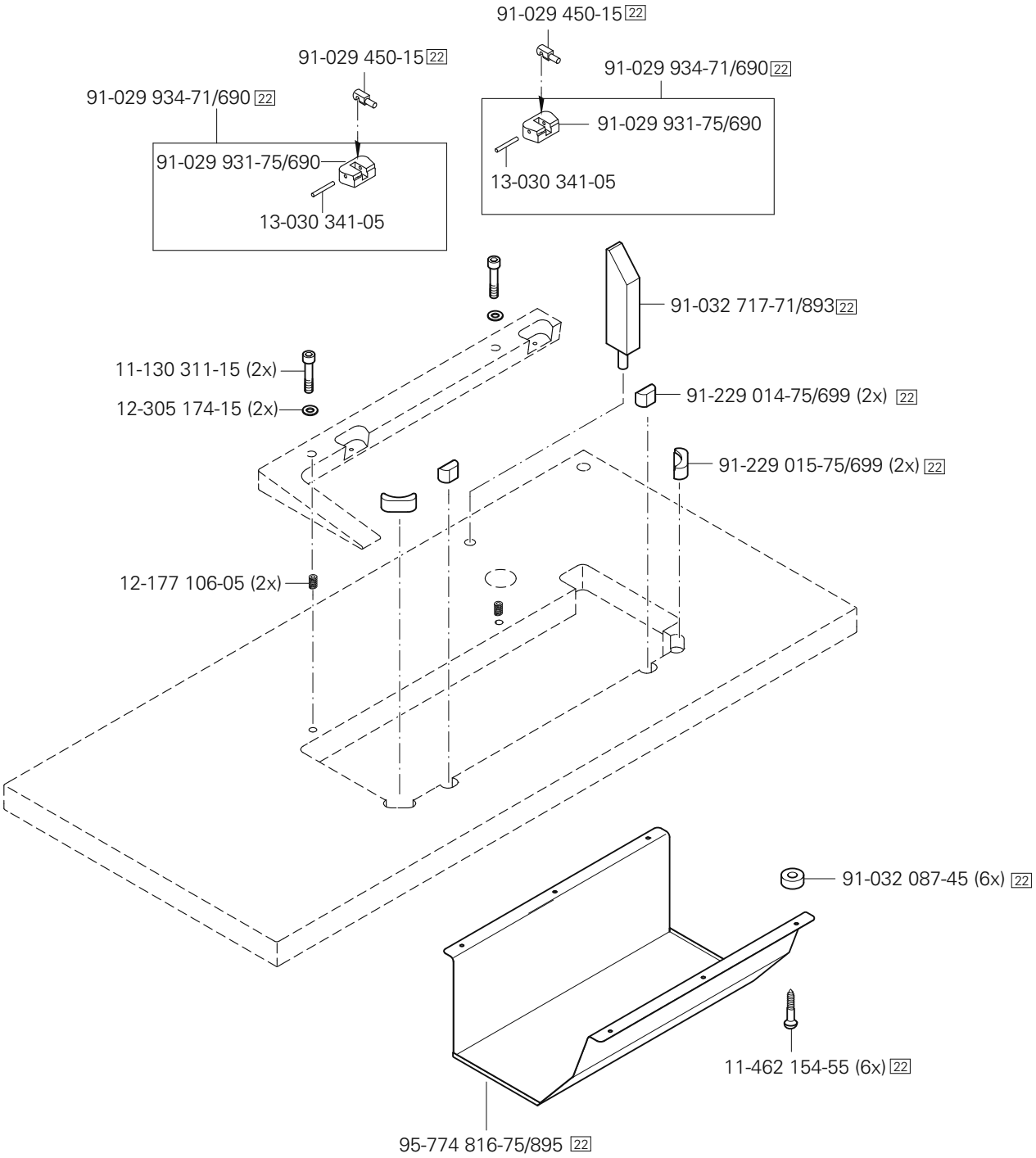

siehe Kapitel 2 Erläuterung der Schlüsselzeichen
see chapter 2 Explanation of key markings
véase el Cap. 2 Explicaciones de los signos clave
见第2章标记说明

Öl Oil Aceite 油	Mittelpunkts-Viskosität bei: Mean viscosity at: Viscosidad media a: 中点粘度:		Dichte bei: Density of: Densidad a: 密度，在：		Bestellnummer für Behälter mit: Part number for can with: Número de pedido para recipientes con: 订货号用于油箱，带：		
	°C	mm²/s	°C	g/cm³ (g/ml)	1 Liter 1 Litro 1 升	5 Liter 5 Litro 5 升	10 Liter 10 Litro 10 升
28-011 20 1-44	40	22,0	15	0,865	91-129 917-91		

Fett Grease Grasa 脂	Penetration Penetration Penetración 贯入度	Tropfpunkt Drip-point Punto de goteo 滴点	Bestellnummer für Behälter mit: Part number for can with: Número de pedido para recipientes con: 订货号用于油箱，带：		
	mm/10	°C	0,25 kg	0,5 kg	1 kg
28-011 202-05					28-011 202-05
28-011 202-43	375-405	150		28-011 202-43	
28-011 202-47	220-250	185			28-011 202-47

No. 零件号	Seite Page Página 页号
11-039 225-15	16
11-039 360-15	48
11-039 391-15	46
11-106 104-55	42, 43
11-108 006-15	32
11-108 168-15	27, 28, 30, 34
11-108 171-15	15, 28, 30, 36
11-108 174-15	26, 27, 29, 33, 40, 42, 43
11-108 174-25	31
11-108 177-15	33
11-108 204-15	26
11-108 219-15	16
11-108 222-15	13, 27, 34, 36
11-108 225-15	38
11-108 228-15	23, 47
11-108 258-15	13
11-108 285-15	13
11-108 294-15	14, 38
11-108 852-15	28, 30
11-130 086-15	34
11-130 089-15	18
11-130 095-15	39
11-130 173-15	15, 35, 38, 39
11-130 176-15	14, 23, 28, 29, 30, 31, 37, 41
11-130 176-25	44
11-130 179-15	14, 28, 30, 37
11-130 197-15	28, 30
11-130 224-15	14, 19, 23, 34, 37, 38, 39, 42, 43,
11-130 227-15	19, 20, 21, 36, 42, 43
11-130 227-25	32
11-130 233-15	41
11-130 245-15	13, 47
11-130 254-15	34
11-130 284-15	13
11-130 287-15	20, 38
11-130 293-15	20, 31, 32, 33, 38, 45
11-130 311-15	37, 51
11-130 906-15	13
11-130 918-15	13, 47
11-130 949-05	39
11-132 292-15	39
11-132 370-15	42, 43
11-172 127-25	17, 18
11-173 174-25	33
11-173 225-25	17
11-174 086-15	33
11-174 167-15	39
11-174 170-15	29, 31
11-174 218-15	41
11-178 172-15	15
11-178 172-25	42, 43
11-178 175-15	29
11-180 169-25	17, 18, 28, 29, 30, 31
11-180 223-25	13, 17, 18, 44, 47
11-182 451-05	32
11-187 022-15	39
11-210 165-15	34
11-210 168-25	22, 32
11-210 178-15	27
11-210 213-15	42, 43
11-210 288-15	19
11-225 223-15	34
11-225 364-15	42, 43
11-250 084-25	22
11-315 920-15	28
11-317 005-15	38
11-317 184-15	39
11-330 085-15	32
11-330 166-15	16, 25
11-330 169-15	17, 18, 29, 31, 32, 36, 48
11-330 173-15	44
11-330 175-15	26
11-330 190-15	38
11-330 217-15	17, 18, 35, 39
11-330 220-15	16
11-330 280-15	15, 19, 25, 35, 36, 42
11-330 283-15	43
11-330 292-15	36
11-330 952-15	15, 22, 24, 29, 31, 32, 34, 35
11-330 955-15	28, 30
11-330 960-15	24, 35, 41
11-330 964-15	15, 16, 19, 20, 25, 29, 31, 32, 37
11-335 280-15	19, 25, 35
11-335 902-15	19, 24
11-340 283-15	42, 43
11-340 310-15	21
11-341 217-15	32
11-341 286-15	16
11-341 901-15	23, 29, 31
11-341 902-15	19, 23, 24
11-341 904-15	15
11-341 905-15	19, 24, 29, 31, 32
11-341 906-15	18
11-343 176-15	29
11-343 901-15	21
11-347 301-15	21, 34
11-462 154-55	51
11-462 253-55	44
12-005 154-15	33
12-005 154-25	17, 18, 26, 29
12-005 175-15	47
12-024 151-15	38
12-024 151-25	34, 39
12-024 191-15	21
12-024 191-25	22
12-177 106-05	51
12-305 084-25	18
12-305 114-15	33, 35, 36, 38, 39
12-305 115-15	41
12-305 144-15	19, 34, 47,
12-305 144-25	32
12-305 174-15	26, 51
12-305 174-25	45
12-315 090-25	17, 18
12-315 110-15	36
12-315 170-15	31, 32, 33,
12-325 210-15	42, 43
12-335 151-15	15
12-335 211-15	46
12-360 064-05	20
12-360 173-05	28
12-360 181-05	31
12-499 150-45	44
12-499 210-15	46
12-505 171-15	47

No. 零件号	Seite Page Página 页号	No. 零件号	Seite Page Página 页号	No. 零件号	Seite Page Página 页号	No. 零件号	Seite Page Página 页号
12-510 110-45	33	13-033 424-05	15	61-111 600-01	50	91-028 036-25	34
12-510 170-25	45	13-033 544-05	35	61-111 600-35	50	91-029 450-15	51
12-517 370-45	29, 31	13-052 187-15	37	61-111 639-49	50	91-029 931-75/690	51
12-610 210-45	16	13-052 217-15	38	71-050 100-91	46	91-029 934-71/690	51
12-610 230-45	19	13-068 253-05	36	71-050 300-91	46	91-032 087-45	51
12-610 250-45	21	13-070 103-05	29, 31	71-061 003-91	46	91-032 717-71/893	51
12-610 280-45	23	14-012 555-01	29, 32, 39,	71-064 002-91	46	91-054 876-15	15
12-610 290-45	24, 37	14-016 080-01	19	71-071 003-91	46	91-056 192-25	17, 18
12-610 320-45	28	14-016 100-01	29, 31, 32, 33	71-086 003-91	46	91-056 193-25	17, 18
12-610 340-45	31	14-016 151-91	19	71-120 006-31	42, 43	91-056 578-91	22
12-610 370-45	20, 38	14-018 614-91	25, 35	71-160 002-14	36	91-056 760-05	17, 18
12-618 150-45	26	14-018 624-91	25	71-170 002-24	38, 39	91-069 079-72/895	15
12-618 190-45	22	14-018 644-91	19	71-170 002-30	34	91-069 335-72/893	48
12-640 130-55	17, 18, 22	14-215 028-33	28	71-370 001-32	27, 40, 41	91-087 752-05	36
12-640 150-55	15, 18, 21, 26	14-215 031-23	28, 30	71-520 006-01	44	91-100 205-15	28, 30
12-640 170-55	35	14-215 106-23	28	71-520 006-03	45	91-100 296-25	33
12-640 200-55	20	14-215 124-43	16, 20, 23	71-590 007-21	44	91-100 331-15	21
12-640 210-55	14, 37	14-215 202-33	29, 31	71-590 007-72	44	91-100 355-05	16
12-664 290-45	14, 37	14-602 901-01	22	73-061 006-91	45	91-100 381-15	29, 32, 39
12-664 350-45	29, 32, 39	14-650 251-05	24	73-086 002-90	44	91-101 921-15	26
12-664 410-45	29, 31, 32	14-756 901-01	14, 37	74-062 060-91	41	91-105 447-25	17, 18
12-710 190-02	15	15-120 013-05	34	74-064 302-91	44	91-113 023-92	18
12-710 906-12	38	15-120 902-05	28, 30	91-002 065-05	17, 18	91-113 027-15	18
13-030 272-05	26	16-409 972-05	19	91-002 262-25	17, 18	91-118 105-05	15
13-030 310-05	21	16-409 982-05	42	91-010 183-05	17, 18	91-118 137-91	25
13-030 341-05	51	16-409 992-05	43	91-010 215-05	17, 18	91-118 308-05	28, 30
13-030 419-05	37	25-161 801-49	27, 28, 30,	91-010 937-05	17, 18	91-118 430-25	17
13-033 091-05	17	26-536 301-59	47	91-011 391-05	13	91-118 504-92	16, 20
13-033 103-05	18	28-011 201-44	52	91-020 490-15	21, 38	91-118 518-05	16
13-033 109-05	17, 18	28-011 202-05	52	91-021 123-05	36	91-118 520-05	16
13-033 190-05	28, 30	28-011 202-43	52	91-022 108-05	21	91-118 521-15	16
13-033 199-05	37	28-011 202-47	52	91-025 874-05	15	91-118 530-92	15
13-033 202-05	37						

No. 零件号	Seite Page Página 页号
91-118 535-05	21
91-118 539-05	15
91-118 553-05	17
91-118 568-91	21
91-118 570-92	19
91-118 596-05	16
91-118 600-91	16, 20, 23
91-118 610-02	20, 38
91-118 683-05	22
91-118 722-12	25
91-118 893-92	23
91-119 014-05	16
91-119 015-15	16
91-119 016-05	15
91-119 019-05	15
91-119 026-25	22
91-119 042-91	20
91-119 084-05	23
91-119 085-05	14, 23, 37
91-119 087-05	14, 23, 37
91-119 103-05	29, 31
91-119 107-92	29, 31
91-119 109-90	29
91-119 111-05	29, 32, 39
91-119 112-01	29, 32, 39
91-119 115-01	29, 32, 39
91-119 116-91	29, 32
91-119 121-12	25
91-119 133-90	29, 31
91-119 150-91	14
91-119 159-05	14, 37
91-119 162-11	14, 23, 37

No. 零件号	Seite Page Página 页号
91-119 163-12	14, 23, 37
91-119 164-12	14, 23, 37
91-119 165-15	15
91-119 219-71/895	33
91-119 269-91	25
91-119 390-05	29
91-119 494-92	28
91-119 502-91	14
91-119 503-05	14
91-119 506-01	14, 37
91-119 507-91	14, 37
91-119 509-11	20
91-119 510-05	20
91-119 532-05	32
91-119 533-05	32
91-119 534-05	32
91-119 535-92	32
91-119 546-05	32
91-119 670-11	32
91-119 681-91	14
91-119 705-05	19
91-119 723-05	32
91-119 724-05	32
91-119 725-05	32
91-119 763-05	16
91-119 869-05	29, 32, 39
91-119 886-05	14, 37
91-119 950-05	29, 31
91-119 957-05	29
91-119 958-05	29
91-119 959-05	29, 32, 39
91-119 960-05	29, 32, 39

No. 零件号	Seite Page Página 页号
91-119 961-05	14, 37
91-119 962-05	14, 37
91-122 718-05	29
91-125 008-05	29
91-125 009-05	29
91-129 917-91	52
91-141 231-05	37
91-141 428-15	13
91-162 526-05	24
91-164 037-91	21
91-164 182-75/895	29
91-164 364-15	19
91-164 624-92	20, 38
91-164 629-05	37
91-164 630-91	37
91-164 633-92	37
91-164 826-75/690	13
91-164 827-75/690	13
91-164 828-75/690	13
91-164 836-71/898	47
91-164 838-75/898	47
91-165 344-15	33
91-165 357-15	26
91-165 358-11	26
91-165 365-05	26
91-165 373-05	47
91-165 384-05	47
91-165 408-15	13
91-165 417-01	29, 31
91-165 419-01	28
91-165 437-92	36
91-165 439-15	36

No. 零件号	Seite Page Página 页号
91-166 279-11	36
91-166 339-91	36
91-166 551-91	24
91-166 552-02	24
91-166 553-05	24
91-166 554-05	24
91-166 555-92	24
91-168 194-71/698	17, 18
91-168 351-05	29, 32
91-168 480-15	19
91-169 357-05	27
91-169 523-15	47
91-170 811-92	35
91-170 913-75/893	19
91-171 049-05	22
91-171 175-12	24
91-171 542-91	36, 48
91-171 543-05	36, 48
91-171 544-12	36, 48
91-173 029-05	16
91-173 505-05	26
91-174 879-05	22
91-175 113-90	32
91-175 283-01	28, 30
91-175 310-05	29, 31
91-175 311-05	28
91-175 312-05	28
91-175 313-05	29, 31
91-175 314-05	28
91-175 318-05	29, 31
91-175 325-05	30
91-175 328-92	31

No. 零件号	Seite Page Página 页号
91-175 355-91	15
91-175 356-01	15
91-175 358-05	21
91-176 302-05	16
91-176 315-05	16
91-176 321-05	18
91-176 324-25	17, 18
91-176 326-15	18
91-176 327-25	18
91-176 337-15	17
91-176 373-21	17, 18
91-176 377-25	18
91-176 378-05	17, 18
91-176 438-05	28, 30
91-176 462-05	18
91-176 464-05	17, 18
91-177 006-05	37
91-177 733-05	37
91-186 620-15	48
91-229 014-75/699	51
91-229 015-75/699	51
91-229 455-90	46
91-262 195-05	19
91-262 329-75/893	13
91-262 385-75/893	44
91-263 004-71/893	26
91-263 085-15	39
91-263 094-15	13
91-263 095-91	39
91-263 097-91	39
91-263 107-91	14
91-263 120-11	19
91-263 138-92	28, 30
91-263 142-92	28, 30
91-263 143-91	29, 31
91-263 144-25	29, 31
91-263 145-25	29, 31
91-263 146-05	29
91-263 147-05	31
91-263 149-05	35
91-263 155-15	34
91-263 156-05	34
91-263 158-91	35
91-263 160-15	35
91-263 161-15	35
91-263 162-15	35
91-263 163-15	35
91-263 164-15	34
91-263 165-05	35
91-263 167-75/895	31
91-263 168-75/895	29
91-263 169-75/895	29
91-263 185-75/895	32
91-263 186-72/895	33
91-263 186-75/895	33
91-263 193-75/895	31
91-263 194-75/895	13
91-263 195-75/895	13
91-263 198-92	15
91-263 201-01	27
91-263 205-05	28, 30
91-263 206-05	28, 30
91-263 218-71/895	32
91-263 242-91	34
91-263 243-15	34
91-263 244-01	34
91-263 248-91	19
91-263 271-71/895	41
91-263 276-91	28, 30
91-263 281-15	27
91-263 282-05	28
91-263 284-05	29, 31
91-263 308-91	31
91-263 309-25	31
91-263 310-05	28, 30
91-263 332-92	29, 31
91-263 333-92	31
91-263 354-92	29
91-263 359-15	34
91-263 390-05	28, 31
91-263 401-71/690	17
91-263 402-71/690	18
91-263 423-91	35
91-263 433-91	14
91-263 434-12	43
91-263 482-90	32
91-263 707-91	34
91-263 720-75/895	13
91-263 721-15	13
91-263 722-71/895	32
91-263 723-73/001	29
91-263 731-91	28, 30
91-263 734-71/895	29
91-263 735-91	28, 30
91-263 736-71/895	31
91-263 737-71/895	29
91-263 738-71/895	31
91-263 739-71/895	31
91-264 357-05	22
91-264 358-05	22
91-266 114-15	13
91-266 411-25	17, 18
91-266 414-05	17, 18
91-266 443-91	17
91-266 445-91	18
91-266 447-71/698	18
91-266 520-05	25, 35
91-266 757-05	34
91-266 848-92	42
91-266 853-05	42, 43
91-266 876-75/690	42, 43
91-266 978-05	42, 43
91-266 979-15	42, 43
91-266 980-05	42, 43
91-266 981-75/898	42, 43
91-266 982-75/898	42, 43
91-280 178-25	17, 18
91-290 337-91	45
91-290 733-91	45
91-291 133-91	34
91-292 331-91	40
91-292 332-91	40
91-292 387-91	40
91-292 489-91	45
91-292 491-91	45
91-292 541-91	45
91-700 017-15	15
91-700 324-05	15

No. 零件号	Seite Page Página 页号
91-700 363-15	33
91-700 388-15	19
91-700 689-15	28
91-700 785-15	32
91-700 996-15	22
91-701 344-15	16
91-701 522-25	17
95-774 464-25	22
95-774 466-91	22
95-774 732-91	36
95-774 734-05	36
95-774 735-05	36
95-774 738-91	37
95-774 739-92	37
95-774 742-12	37
95-774 743-12	37
95-774 744-90	37
95-774 745-91	37
95-774 746-12	37
95-774 748-15	38
95-774 750-92	38
95-774 756-90	37
95-774 758-71/690	47
95-774 761-15	39
95-774 762-05	39
95-774 763-05	39
95-774 764-91	39
95-774 765-05	39
95-774 766-05	39
95-774 767-05	41
95-774 768-15	39
95-774 770-72/898	41
95-774 776-71/690	13
95-774 777-70	43
95-774 779-70	42
95-774 781-05	29, 31
95-774 788-05	36
95-774 789-05	28, 30
95-774 790-91	38
95-774 794-11	39
95-774 795-05	39
95-774 801-91	20
95-774 805-91	19
95-774 806-91	19
95-774 810-05	24
95-774 811-05	24
95-774 812-05	26
95-774 813-75/898	26
95-774 816-75/895	51
95-774 817-92	23
95-774 822-01	16
95-774 823-91	16
95-774 825-91	16
95-774 827-01	15
95-774 828-25	17
95-774 829-05	33
95-774 830-05	33
95-774 833-05	28
95-774 853-05	28, 30
95-774 854-05	28, 30
95-774 855-05	28, 30
95-774 856-05	28, 30
95-774 857-05	28, 30
95-774 865-05	16
95-774 868-25	29, 31
95-774 870-91	25
95-774 871-91	25
95-774 880-15	28, 30
95-774 884-91	28, 30
95-774 898-91	29, 31
95-774 901-75/895	31
95-774 913-15	19
95-774 914-15	19
95-774 915-15	19
95-774 917-15	39
95-774 918-75/895	31
95-774 932-05	25
95-774 933-25	29, 31
95-774 935-04/001	33
95-774 935-04/002	33
95-774 935-04/003	33
95-774 935-04/004	33
95-774 939-75/895	29
95-774 948-91	32
95-774 995-05	33
96-108 031-38	44
96-700 333-15	31
99-133 283-15	16, 20, 23
99-135 001-95	27
99-135 834-05	27
99-137 001-05	13
99-137 151-45	22
99-137 196-05	44
99-137 544-05	41
99-137 611-70	48
99-137 614-05	37
99-137 615-05	38
99-137 616-05	39
99-137 931-90	29, 32

PFAFF® Industrial

571
574

UNTERKLASSEN-AUSSTATTUNG
SUBCLASS PARTS
COMPOSICIÓN DE LAS SUBCLASES
子机型–设备

591

571-900/83

Zum Herstellen von Zier- und Befestigungsnähten.

For sewing fancy seams and assembly seams.

Para ejecutar costuras de adorno y de fijación.

用于缝制装饰线缝和固定线缝。

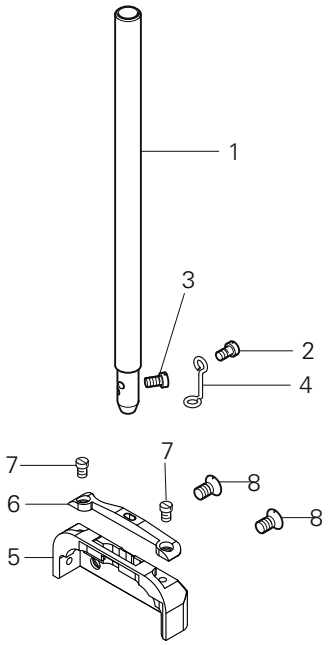

Pos.-Nr. Item No. Nº de pos. 序号	Ausführung Model Tipo 款式	Stichlänge Stitch lenght Largo de puntada 针距	Teile-Nr. Part No. Nº de pieza 零件号
1 - 4			95-774 802-91
1			95-774 803-05
2			11-108 093-15
3			91-173 664-15
4			91-175 099-05

Pos.-Nr. Item No. Nº de pos. 序号	Ausführung Model Tipo 款式	Stichlänge Stitch lenght Largo de puntada 针距	Teile-Nr. Part No. Nº de pieza 零件号
5 -	C*	4,5	91-150 836-93/002
5			91-150 837-05
6	C*	4,5	91-150 747-04/003
7			11-174 086-15
8			91-100 296-25

▲ Weitere Unterklassen und Ausführungen auf Anfrage
Further Subclasses and versions on enquiry
Otras subclases y tipos, sobre demanda
更多的子机型和款式请询问

/* siehe Kapitel 2 Erläuterung der Schlüsselzeichen
see chapter 2 Explanation of key markings
véase el Cap. 2 Explicaciones de los signos clave
见第 2 章标记说明

574; 574-900/83

Zum Herstellen von Zier- und Befestigungsnähten.

For sewing fancy seams and assembly seams.

Para ejecutar costuras de adorno y de fijación.

用于缝制装饰线缝和固定线缝。

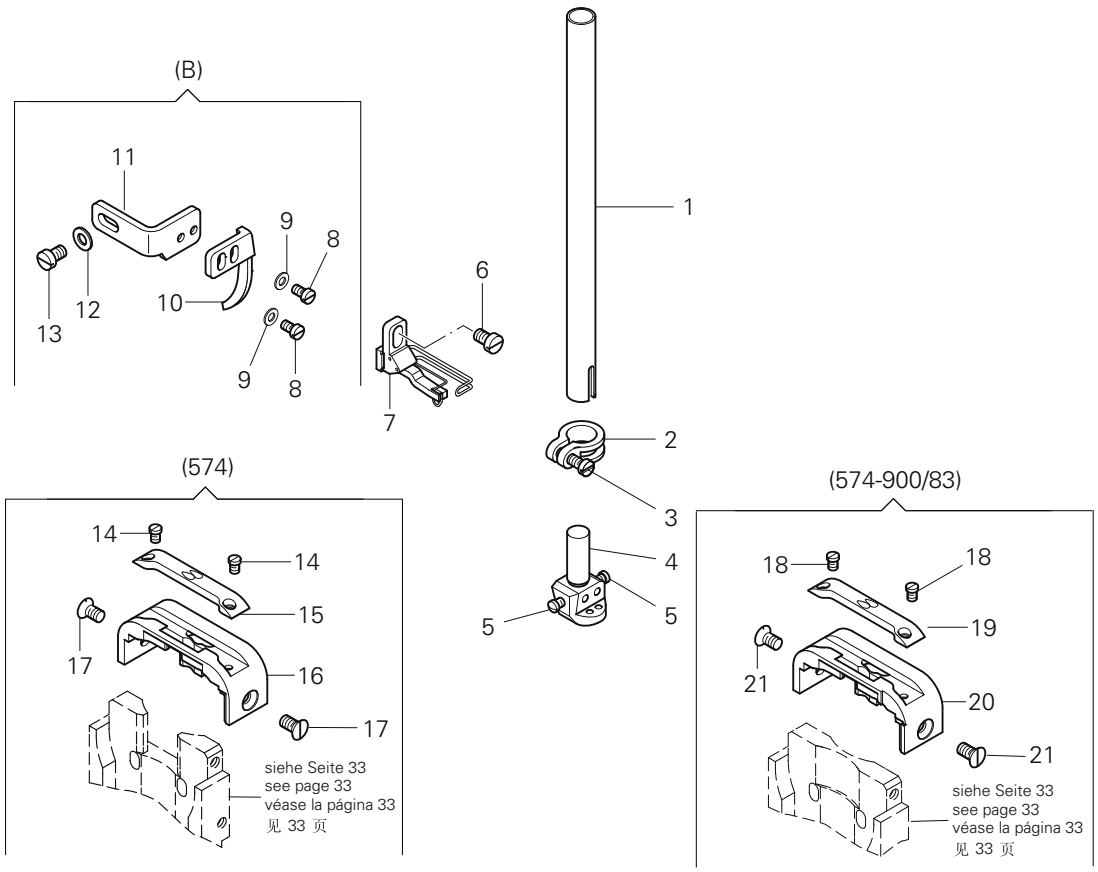

Pos.-Nr. / Item No. Nº de pos. / 序号	Ausführung / Model Tipo / 款式	Stichlänge Stitch lenght Largo de puntada 针距	Nadelabstand Needle gauge Distancia entre agujas 机针间距	Nadeldiagonalabstand Diagonal needle distance Distancia diagonal entre agujas 针对角线距离	Teile-Nr. Part No. Nº de pieza 零件号
1					95-774 923-05
2 - 3					91-118 196-12
3					11-174 173-15
4 - 5		3,6		3,2	91-164 726-93/003
5					91-165 344-15
6					11-108 171-15
7					91-149 248-91
8 - 11	BN3,6◆	3,6	1,6	3,2	91-175 028-13/005
8					11-108 090-15
9					12-315 080-15
10	BN3,6◆	3,6	1,6	3,2	91-049 653-14/010
11					91-263 706-15
12					12-305 114-15
13					11-108 171-15
14 - 16	BN3,6◆	3,6	1,6 - 2,0	3,2	91-150 926-93/002
	BN3,6◆	3,6	2,0 - 2,4	3,2	91-150 926-93/003
14					91-165 344-15

Pos.-Nr. / Item No. Nº de pos. / 序号	Ausführung / Model Tipo / 款式	Stichlänge Stitch lenght Largo de puntada 针距	Nadelabstand Needle gauge Distancia entre agujas 机针间距	Nadeldiagonalabstand Diagonal needle distance Distancia diagonal entre agujas 针对角线距离	Teile-Nr. Part No. Nº de pieza 零件号
15	BN3,6◆	3,6	1,6 - 2,0	3,2	91-150 927-24/002
	BN3,6◆	3,6	2,0 - 2,4	3,2	91-150 927-24/013
16	BN3,6◆	3,6	1,6 - 2,0	3,2	91-150 925-24/002
	BN3,6◆	3,6	2,0 - 2,4	3,2	91-150 925-24/003
17					91-100 296-25
18 - 20	BN3,6◆	3,6	1,6 - 2,0	3,2	91-150 937-93/002
	BN3,6◆	3,6	2,0 - 2,4	3,2	91-150 937-93/003
	CN3,6◆	3,6	2,0 - 2,4	3,2	91-150 914-21
18					91-165 344-15
19	BN3,6◆	3,6	1,6 - 2,0	3,2	91-150 927-24/002
	BN3,6◆	3,6	2,0 - 2,4	3,2	91-150 927-24/003
	CN3,6◆	3,6	2,0 - 2,4	3,2	91-150 917-25
20	BN3,6◆	3,6	1,6 - 2,0	3,2	91-150 938-24/002
	BN3,6◆	3,6	2,0 - 2,4	3,2	91-150 938-24/003
	CN3,6◆	3,6	2,0 - 2,4	3,2	91-150 915-25
21					91-100 296-25

591-900/83; 591-940/02

Zum Herstellen von Zier- und Befestigungsnähten.

For sewing fancy seams and assembly seams.

Para ejecutar costuras de adorno y de fijación.

用于缝制装饰线缝和固定线缝。

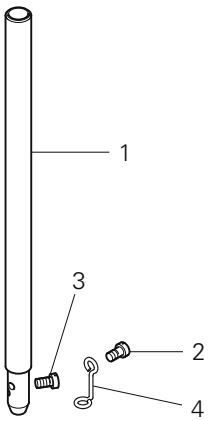

(591-900/83)

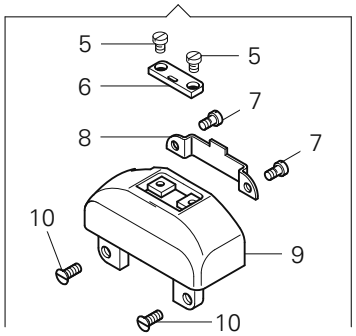

(591-940/02)

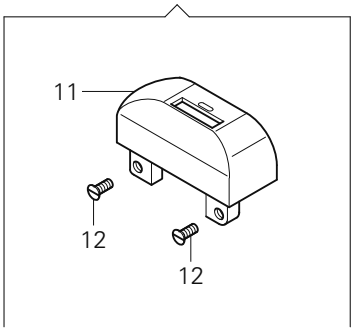

Pos.-Nr. Item No. Nº de pos. 序号	Ausführung Model Tipo 款式	Stichlänge Stitch lenght Largo de puntada 针距	Teile-Nr. Part No. Nº de pieza 零件号
1 - 4			95-774 802-91
1			95-774 803-05
2			11-108 093-15
3			91-173 664-15
4			91-175 099-05
5 - 9	B◆	4,5	91-150 945-93/002
	C◆	4,5	91-150 945-93/003
5			11-108 006-15
6	B◆	4,5	91-150 868-24/002
	C◆	4,5	91-150 868-24/003

Pos.-Nr. Item No. Nº de pos. 序号	Ausführung Model Tipo 款式	Stichlänge Stitch lenght Largo de puntada 针距	Teile-Nr. Part No. Nº de pieza 零件号
7			11-172 085-25
8			91-150 861-05
9			91-150 946-25
10			11-210 168-25
11	B◆	4,5	91-150 913-24/001
	CN7◆	7,0	91-150 913-24/002
12			11-210 168-25

▲ Weitere Unterklassen und Ausführungen auf Anfrage
Further Subclasses and versions on enquiry
Otras subclases y tipos, sobre demanda
更多的子机型和款式请询问

□/* siehe Kapitel 2 Erläuterung der Schlüsselzeichen
see chapter 2 Explanation of key markings
véase el Cap. 2 Explicaciones de los signos clave
见第 2 章标记说明

PFAFF® Industrial



Europäische Union
Wachstum durch Innovation – EFRE



PFAFF Industriesysteme
und Maschinen AG

Hans-Geiger-Str. 12 - IG Nord
D-67661 Kaiserslautern

Telefon: +49 - 6301 3205 - 0
Telefax: +49 - 6301 3205 - 1386
E-mail: info@pfaff-industrial.com

Hotlines:

Technischer Service / Technical service:
Service technique / Servicio técnico: +49 - 175 2243-101

Nähtechnik-Fachberatung / Application consultance:
Conseiller de couture et technique / Asesor técnico: +49 - 175 2243-102

Ersatzteile-Hotline / Spare-parts hotline:
Hotline - Pièces détachées / Hotline Repuestos: +49 - 175 2243-103

Gedruckt in der BRD / Printed in Germany / Imprimé en la R.F.A. / Impreso en la R.F.A

© PFAFF Industriesysteme und Maschinen AG 2009, PFAFF is the exclusive trademark of VSM Group AB.PFAFF Industriesysteme und Maschinen AG is an authorized licensee of the PFAFF trademark.