PFAFF® Industrial

581
583

TEILELISTE
PARTS LIST
LISTA DE PIEZAS
零件表

Diese Teileliste hat für Maschinen
ab nachfolgender Seriennummer Gültigkeit:

This parts list applies to machines
from the following serial numbers onwards:

Esta liste de piezas tiene validez para máquinas
a partir del número de serie siguiente:

本零件表对从下列系列号起的机器有效:

2 771 790 →

296-12-19 139
DE / EN / ES / 中文 05.11

Alle Informationen und Abbildungen waren zum Zeitpunkt der Druckgebung auf dem neusten Stand.

Technische Änderungen vorbehalten!

Der Nachdruck, die Vervielfältigung sowie die Übersetzung - auch auszugweise - aus PFAFF-Teilelisten ist nur mit unserer vorherigen Zustimmung und mit der Quellenangabe gestattet.

At the time of printing, all information and illustrations contained in thisa document were up to date.

Subject to alteration!

The reprinting, copying or translation of PFAFF Parts lists whether in whole or in part, is only pemitted with our previous permission and with written reference to the source.

Todas las informaciones e ilustraciones de este manual estaban al día en el momento de entregarse para su impresión.

¡ Salvo modificaciones técnicas!

La reimpresión, reproducción y traducción - aunque sólo sea parcial - de las listas de piezas PFAFF sólo está permitida con nuestro permiso previo e indicando la fuente.

所有信息和图片在付印时都是最新的。

保留技术更改的权力!

全部或部分翻印、复制以及翻译PFAFF- 零件表
必须事先经由我们同意并且注明来源。

PFAFF Industriesysteme
und Maschinen AG

Hans-Geiger-Str. 12 - IG Nord
D-67661 Kaiserslautern

Seite
Page
Página
页

0 Wichtiger Hinweis 6
Important note
Observación importante
重要提示

1 Vorwort 7
Foreword
Notas preliminares
前言

2 Erläuterungen der Schlüsselzeichen 8
Explanation of key markings
Explicaciones de los signos clave
标记说明

3 Basismaschine
Basic machine
Máquina básicas
基础机器

3.01 Gehäuseteile 11
Housing sections
Piezas del cárter
机身零件

3.02 Kopfteile 12
Needle head parts
Piezas de la cabeza
机头零件

3.03 Armteile 17
Arm parts
Piezas del brazo
机臂零件

3.04 Grundplattenteile 23
Bedplate parts
Piezas del cárter
底板零件

4 Fadenabschneid-Einrichtung (-900/24) 32
Thread trimmer (-900/24)
Cortahilos (-900/24)
切线器 (-900/24)

5 Fadenklemme (-909/14) 34
Thread trapper (-909/14)
Pinza sujetahilos (-909/14)
夹线器 (-909/14)

6 Presserfuß-Automatik (-910/06) 35
Automatic presser foot lifter (-910/06)
Grupo acondicionador del aire comprimido (-910/06)
压脚自动提升器 (-910/06)

Seite
Page
Página
页

7 Verriegelungs-Einrichtung (-911/37) 36
Backtacking mechanism (-911/37)
Rematador (-911/37)
锁紧装置 (-911/37)

8 Walzentransport-Einrichtung (-948/26) 37
Puller feed (-948/26)
Puller (-948/26)
滚筒送料器 (-948/26)

9 Elektrische Ausrüstung
Electrical equipment
Equipo eléctrico
电设备

9.01 Kabelbaum zum Oberteil 40
Cable tree to sewing head
Mazo de cables para el cabezal
上部机器电缆束

9.02 Tastschalter 42
Push-button
Interruptor pulsador
按钮开关

9.03 Bedienfeld C-200-1.0 für MD-4-58-220-CE 43
Control panel C-200-1.0 for MD-4-58-220-CE
Panel de mandos C-200-1.0 para MD-4-58-220-CE
操作板 C-200-1.0 带 MD-4-58-220-CE

9.04 Einbaumotor 44
Built-in motor
Motor incorporado
内装式电机

9.05 Steuerungspaket PicoDrive mit P41 PD2 46
Control package PicoDrive with P41 PD2
Paquete de control PicoDrive con P41 PD2
控制组件 PicoDrive 带 P41 PD2

9.06 Steuerungspaket EcoDrive mit P350 ED 48
Control package EcoDrive with P350 ED
Paquete de control EcoDrive con P350 ED
控制组件 EcoDrive 带 P350 ED

9.07 Steuerungspaket MD-4-58-220-C 50
Control package MD-4-58-220-CE
Paquete de control MD-4-58-220-CE
控制组件 MD-4-58-220-CE

9.08 Oberteilerkennung 51
Sewing head identification
Detección de la parte superior
机头识别

Seite
Page
Página
页

10 Garnrollenständer 51
Reel stands
Portacarretes
线轴支架

11 Einstellehren 53
Adjustment gauges
Calibres de ajuste
设置量规

12 Teile zur Tischplatte 54
Parts for table top
Piezas pata el tablero
用于台板的零件

13 Knielüfterteile 55
Knee lifter parts
Piezas del alzaprensatelas por rodillera
膝松线器零件

14 Schmiermittel-Übersicht 56
Overview of lubricants
Tabla de lubricantes
润滑剂一览

15 Index (Teilenummern / Seitenzahlen) 57
Index (part numbers / page numbers)
Index (números de pieza / números de página)
注脚(零件号/页号)

16 Unterklassen-Ausstattung
Subclass parts
Composición de las subclases
子机型-设备

16.01 Nähwerkzeuge (PFAFF 581) 62
Gauge parts (PFAFF 581)
Organos de costura (PFAFF 581)
缝纫工具 (PFAFF 581)

16.02 Nähwerkzeuge (PFAFF 583) 66
Gauge parts (PFAFF 583
Organos de costura (PFAFF 583)
缝纫工具 (PFAFF 583)

Achtung!



Wir machen ausdrücklich darauf aufmerksam, daß Ersatz- und Zubehörteile, die nicht von uns geliefert werden, auch nicht von uns geprüft und freigegeben sind. Der Einbau und / oder die Verwendung solcher Produkte kann daher u. Umständen konstruktiv vorgegebene Eigenschaften Ihrer Maschine negativ verändern.
Für Schäden, die durch die Verwendung von Nicht-Originalteilen entstehen, übernehmen wir keine Haftung!

Caution!



We warn you expressively that spare parts and accessories that are not supplied by us are not tested and released by us.
Fitting or using these products may therefore have negative influences on features that depend on the machine design.
We are not liable for any damage caused by the use of non-Pfaff parts!

¡Atención!



Se hace observar que en el caso de piezas de recambio y accesorios que no hayan sido suministrados por nosotros, quiere decir que non han sido sometidas por nuestra parte a un control y que no se les ha dado el visto bueno.
Por esta razón, el montaje y/o empleo de tales productos puede repercutir negativamente en las características previstas en su máquina.
¡Para los daños que eventualmente pudiesen presentarse al utilizar piezas no originales, no asumimos ninguna garantía!

注意！



我们必须明确指出，所有不是由我们供货的备件和附件都未经我们检查，也没有被我们批准使用。装入和/或使用这些产品可能在一定的情况下会对机器的设计特性造成负面改变。对由于使用非原装件所造成的损失，我们不负任何责任！

- Die Seriennummer der Maschine, für die diese Teileliste Gültigkeit hat, ist auf der Titelseite aufgeführt.
- Alle Teile sind so abgebildet, wie sie in der Maschine funktionsmäßig zusammengehören.
- Gestrichelt dargestellte Teile zeigen angrenzende Teile aus anderen Funktionsgruppen.
- Im oberen Teil der Bildseiten befindet sich eine Gesamtansicht der Maschine .
- Der Einbauort der dargestellten Teile wird durch eine gerasterte Fläche gekennzeichnet.
- Einrahmungen auf den Bildseiten zeigen, aus welchen Einzelteilen sich die Gruppenteile zusammensetzen.
- Die auf den Bildseiten verwendeten Schlüsselzeichen (; 2 ; 3 usw.) sind im Kapitel "Erläuterungen der Schlüsselzeichen" aufgelistet.

- The serial number of the machine to which this parts list applies is indicated on the cover page.
- All parts are illustrated in function groups with the parts which they function together with in the machine.
- Parts illustrated with broken lines are parts from other function groups which border on the illustrated function group.
- The above section of the page of illustrations contains a total view of the machine. The place for the installation of the parts pictured here is marked by the grid.
- The framed-in sections on the illustration pages show the individual parts comprising a group.
- The key markings used on the illustrated pages (; 2 ; 3 etc.) are listed in the chapter "Explanation of key markings".

- El número de serie de la máquina para la cual tiene validez esta lista de piezas va indicado en la página de título.
- odas las piezas están ilustradas tal como aparecen en la máquina para su funcionamiento.
- Las piezas representadas con rayitas muestran piezas colindantes de otros grupos de funciones.
- En la parte superior de las páginas ilustradas se puede ver una vista en conjunto de la máquina.
- El lugar de montaje de la pieza representada va caracterizada mediante una superficie reticulada.
- Los recuadros en las páginas ilustradas indican las piezas individuales de que se componen los grupos.
- Los signos clave (; 2 ; 3 etc.) empleados en las páginas con ilustraciones van listados en el capítulo "Explicaciones de los signos clave".

- 适用于本零件表的机器系列号列在首页上。
- 所有的零件都按照其在机器中的功能情况合在一起表达。
- 用虚线表示的零件为相邻功能组中的零件。
- 图的上部为机器全景。
- 所示零件的安装部位用影格面表示。
- 页上的框表示这套组件都由哪些零件所组成。
- 图页上所使用的标记（ ; 2 ; 3 等）列表在“标记说明”中。

	Unterklassenabhängig, Teilenummer siehe Unterklassen-Ausstattung. Subclas-dependent, for part number see subclass parts listing. Dependientes de la subclase, para el número de pieza véase "Dotactión de subclases". 取决于子机型，零件号见子机型设备。
A	Maschinen-Ausstattung für feine Materialien. Model A for sewing thin and light-weight materials. Tipo A para materiales ligeros. 用于薄料的机器设备。
B	Maschinen-Ausstattung für mittlere Materialien. Model B for sewing thin and medium-weight materials. Tipo B para materiales semiligeros. 用于中厚料的机器设备。
C	Maschinen-Ausstattung für mittelschwere Materialien. Model C for sewing medium-heavy materials. Tipo C para materiales semipesados. 用于中偏厚料的机器设备。
N3,0	Stichlänge 3,0 mm. Stitch lenght 3.0 mm. Largo de puntada 3,0 mm 针距3,0 mm.
N3,5	Stichlänge 3,5 mm. Stitch lenght 3.5 mm. Largo de puntada 3,5 mm 针距3,5 mm.
2	Markierung (Punkte, Striche oder Zahl) bei Bestellung angeben. Marking (dots, strokes or numbers) to be stated on order. Señales (puntos, rayes o cifras), indiquese en los pedidos. 标记（点、线或数字）在订货时给出。
3	Geklebt Part cemented Pieza pegada 被粘住。
3/1	Gesichert mit Loctite. Secured with loctite. Asegurado con Loctite. 用 Loctite 粘胶固定。

4,5	**Stichlänge 4,5 mm.** Stitch lenght 4,5 mm. Largo de puntada 4,5 mm 针距4,5 mm.
6	**Nadeldicke und Spitzenform bei Bestellung angeben.** Needle size and style of point to be stated on order. Grosor de aguja y forma de la punta, indíquese en los pedidos. 在订货时给出针厚和针尖型式。
22	**Zubehör** Accessories Accesorios 附件
27/5	**Eingeklammerte Zahl = Länge in mm.** Number in brackets = length in mm. Cifra entre paréntesis = largura en mm. 被括起的数字=长度，单位mm 。
27/12	**Eingeklammerte Zahl = Durchmesser x breite in mm.** Number in brackets = diameter x width in mm. Cifra entre paréntesis = diámetro x anchura en mm. 被括起的数字=直径 x 宽度，单位 mm 。
28	**Sonderausführung** Special version Tipo especial 特殊款式
38/8	**Gezahnt** Toothed Dentado 帽形齿的
38/9	**Gerändelt** Knurled Moleteado 滚花的
40/2	**Tränken mit 28-011 201-44; Bestellnummer siehe Seite 56.** Grease with 28-011 201-44; for part number see page 56. Engrase con grasa 28-011 201-44; para el número de pedido véase la página 56. 浸油用 28-011 201-44；订货号见 56 页。

40/3 Fetten mit 28-011 202-47; Bestellnummer siehe Seite 56.
Grease with 28-011 202-47; for part number see page 56.
Engrase con grasa 28-011 202-47; para el número de pedido véase la página 56.
上脂用 28-011 202-47；订货号见 56 页。

40/4 Fetten mit 28-011 202-43; Bestellnummer siehe Seite 56.
Grease with 28-011 202-43; for part number see page 56.
Engrase con grasa 28-011 202-43; para el número de pedido véase la página 56.
上脂用 28-011 202-43；订货号见 56 页.

40/5 Ölen mit 28-011 201-44; Bestellnummer siehe Seite 56.
Oil with 28-011 201-44; for part number see page 56.
Lubrifique con grasa 28-011 201-44; para el número de pedido véase la página 56.
上油用 28-011 201-44；订货号见 56 页。

40/13 Fetten mit 28-011 202-05; Bestellnummer siehe Seite 56.
Grease with 28-011 202-05; for part number see page 56.
Graisser avec de la graisse 28-011 202-05; nº de commande, voir page 56.
上脂用 28-011 202-05；订货号见 56 页。

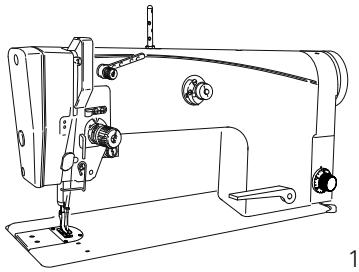

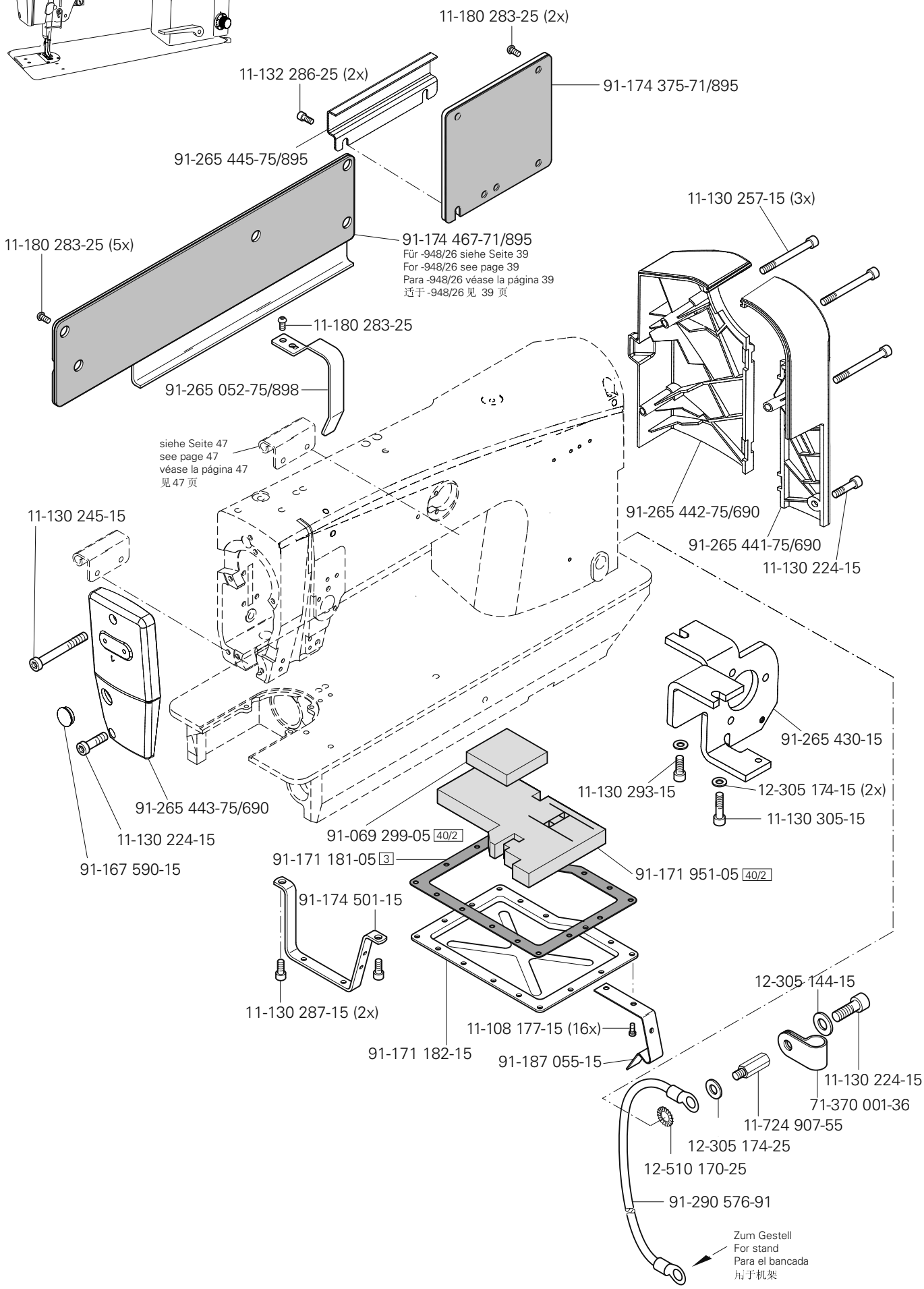
11-180 283-25 (2x)
11-132 286-25 (2x)
91-174 375-71/895
91-265 445-75/895
11-130 257-15 (3x)
11-180 283-25 (5x)
91-174 467-71/895
Für -948/26 siehe Seite 39
For -948/26 see page 39
Para -948/26 véase la página 39
适于 -948/26 见 39 页
11-180 283-25
91-265 052-75/898
siehe Seite 47
see page 47
véase la página 47
见 47 页
91-265 442-75/690
91-265 441-75/690
11-130 224-15
11-130 245-15
91-265 430-15
11-130 293-15
12-305 174-15 (2x)
11-130 305-15
91-265 443-75/690
11-130 224-15
91-167 590-15
91-069 299-05 40/2
91-171 181-05 3
91-171 951-05 40/2
91-174 501-15
11-130 287-15 (2x)
11-108 177-15 (16x)
91-171 182-15
91-187 055-15
12-305 144-15
11-130 224-15
71-370 001-36
11-724 907-55
12-305 174-25
12-510 170-25
91-290 576-91
Zum Gestell
For stand
Para el bancada
用于机架

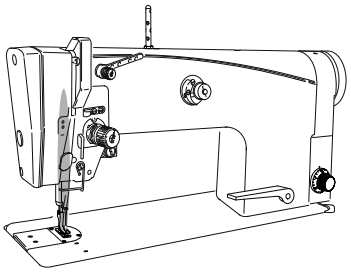

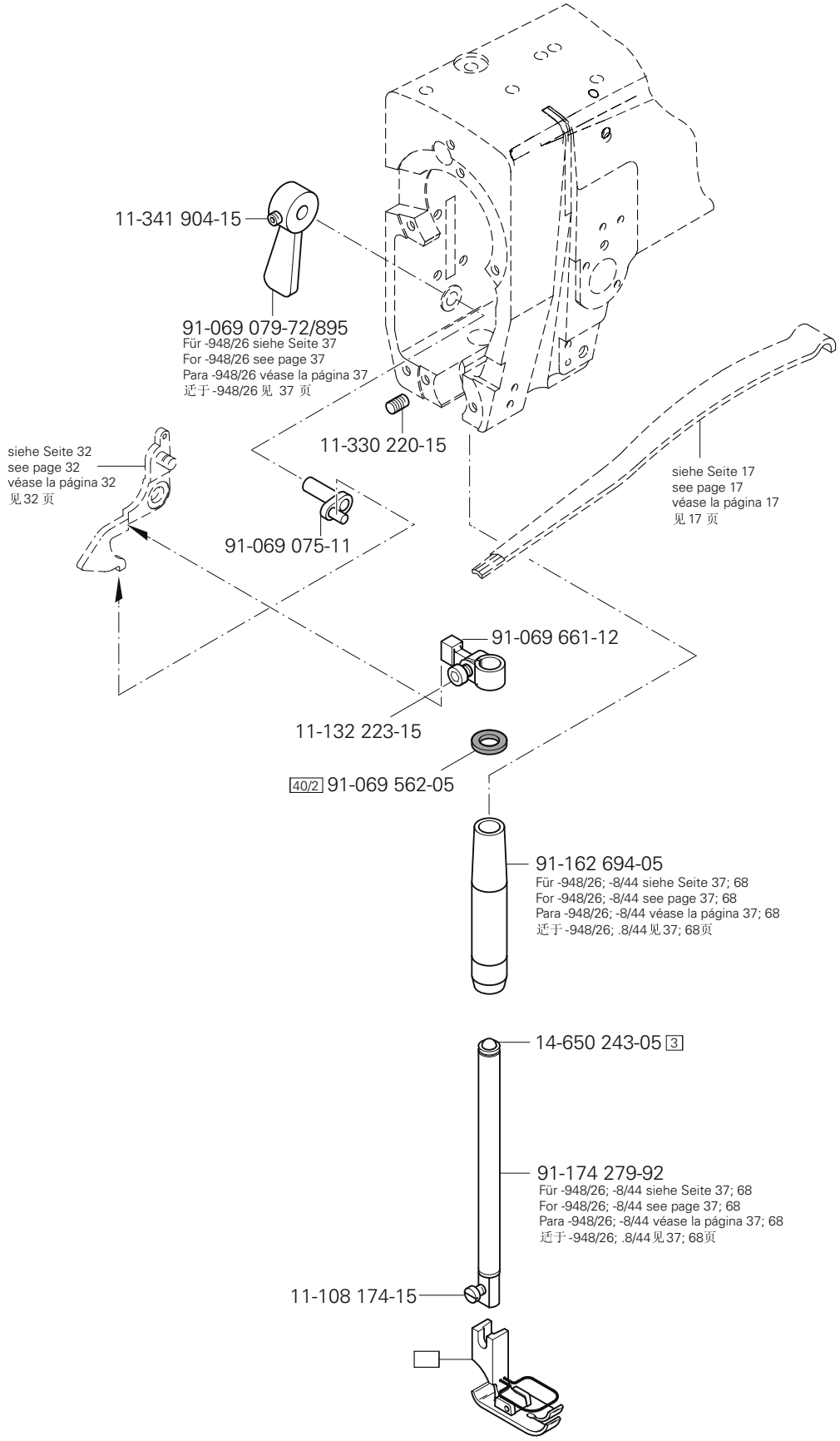

siehe Kapitel 2 Erläuterung der Schlüsselzeichen
see chapter 2 Explanation of key markings
véase el Cap. 2 Explicaciones de los signos clave
见第2章标记说明

PFAFF Industrial

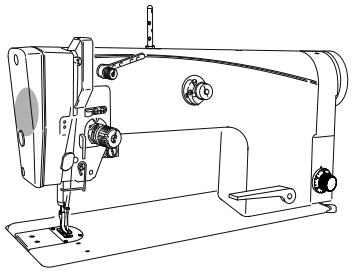

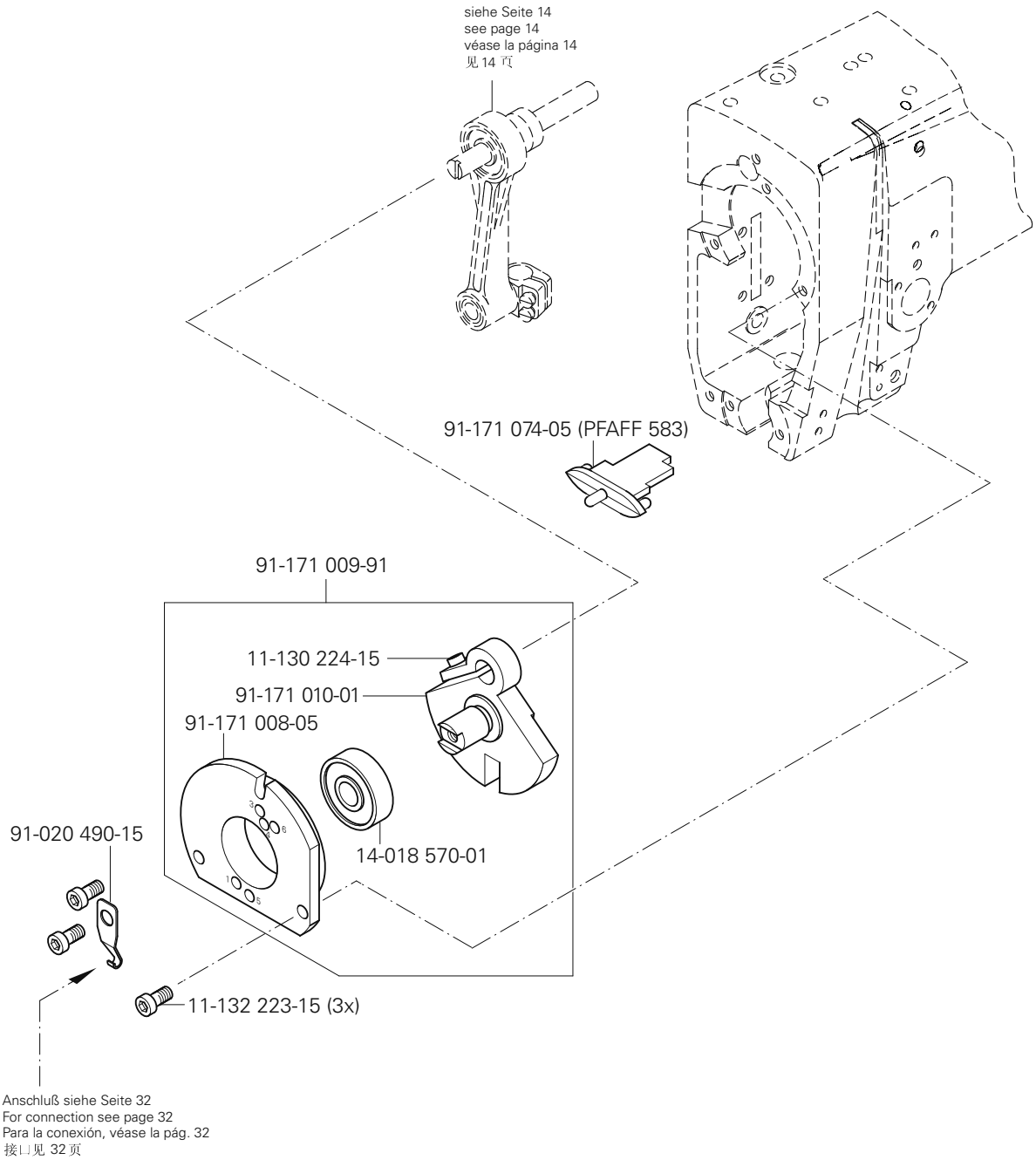
siehe Seite 14
see page 14
véase la página 14
见 14 页
91-171 074-05 (PFAFF 583)
91-171 009-91
11-130 224-15
91-171 010-01
91-171 008-05
91-020 490-15
14-018 570-01
11-132 223-15 (3x)
Anschluß siehe Seite 32
For connection see page 32
Para la conexión, véase la pág. 32
接口见 32 页

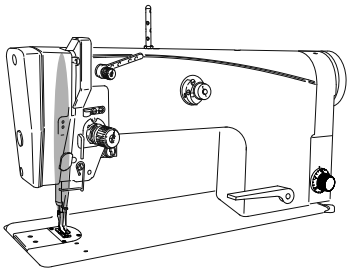

91-174 687-91
91-168 039-05 (2x)
91-265 119-91
91-171 019-05
91-265 120-91
91-171 029-05
11-174 173-15 (2x)
91-168 041-05 40/3
11-330 220-15 (3x)
11-330 220-15
11-330 280-15
91-174 016-05
siehe Seite 19 see page 19 véase la página 19 见 19 页
siehe Seite 13 see page 13 véase la página 13 见 13 页
27/5 25-161 801-49 (750)
26-536 301-09 (990) 27/5 40/2
13-250 097-25
11-108 177-15
12-305 114-15
13-250 097-25
26-536 301-09 (80) 27/5 40/2
91-174 275-91 (PFAFF 583)
siehe Seite 31 see page 31 véase la página 31 见 31 页
91-171 030-01
91-171 018-91
Für -8/44 siehe Seite 68
For -8/44 see page 68
Para -8/44 véase la página 68
适于 -8/44 见 68 页
13-052 049-55
91-701 179-15
91-167 865-92

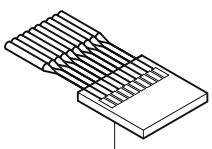

System 134 6
Systéme 134 6
Sistema 134 6
系统 134 6

siehe Kapitel 2 Erläuterung der Schlüsselzeichen
see chapter 2 Explanation of key markings
véase el Cap. 2 Explicaciones de los signos clave
见第2章标记说明

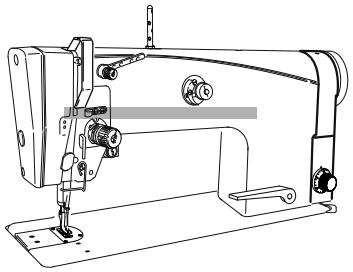

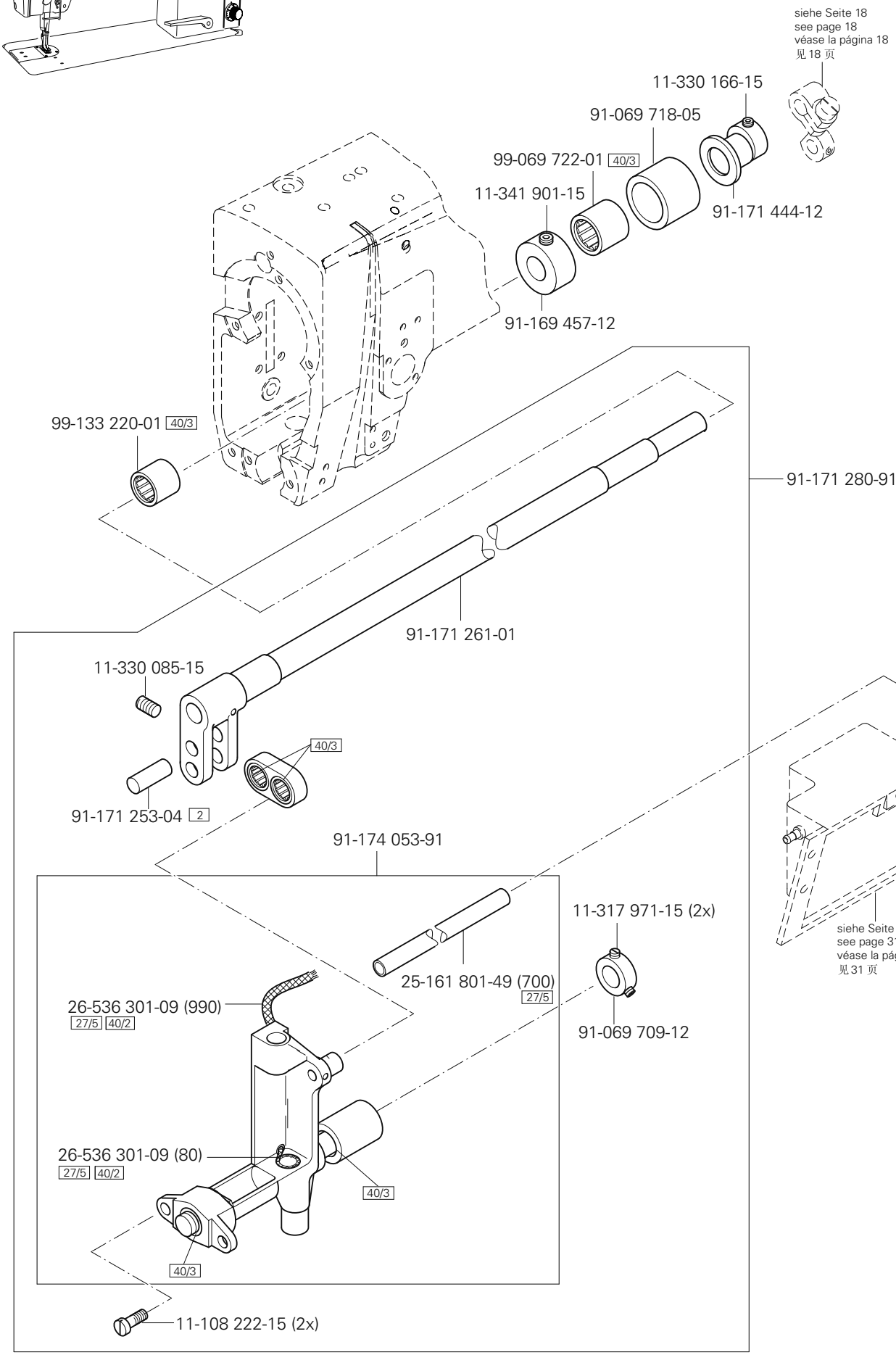
siehe Seite 18
see page 18
véase la página 18
见 18 页
11-330 166-15
91-069 718-05
99-069 722-01 40/3
11-341 901-15
91-171 444-12
91-169 457-12
99-133 220-01 40/3
91-171 280-91
91-171 261-01
11-330 085-15
40/3
91-171 253-04 2
91-174 053-91
11-317 971-15 (2x)
25-161 801-49 (700) 27/5
91-069 709-12
26-536 301-09 (990) 27/5 40/2
26-536 301-09 (80) 27/5 40/2
40/3
40/3
11-108 222-15 (2x)
siehe Seite 31
see page 31
véase la página 31
见 31 页

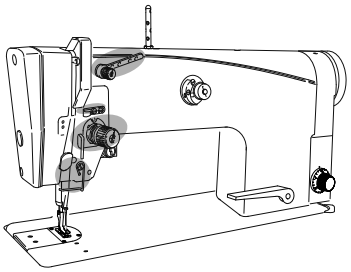

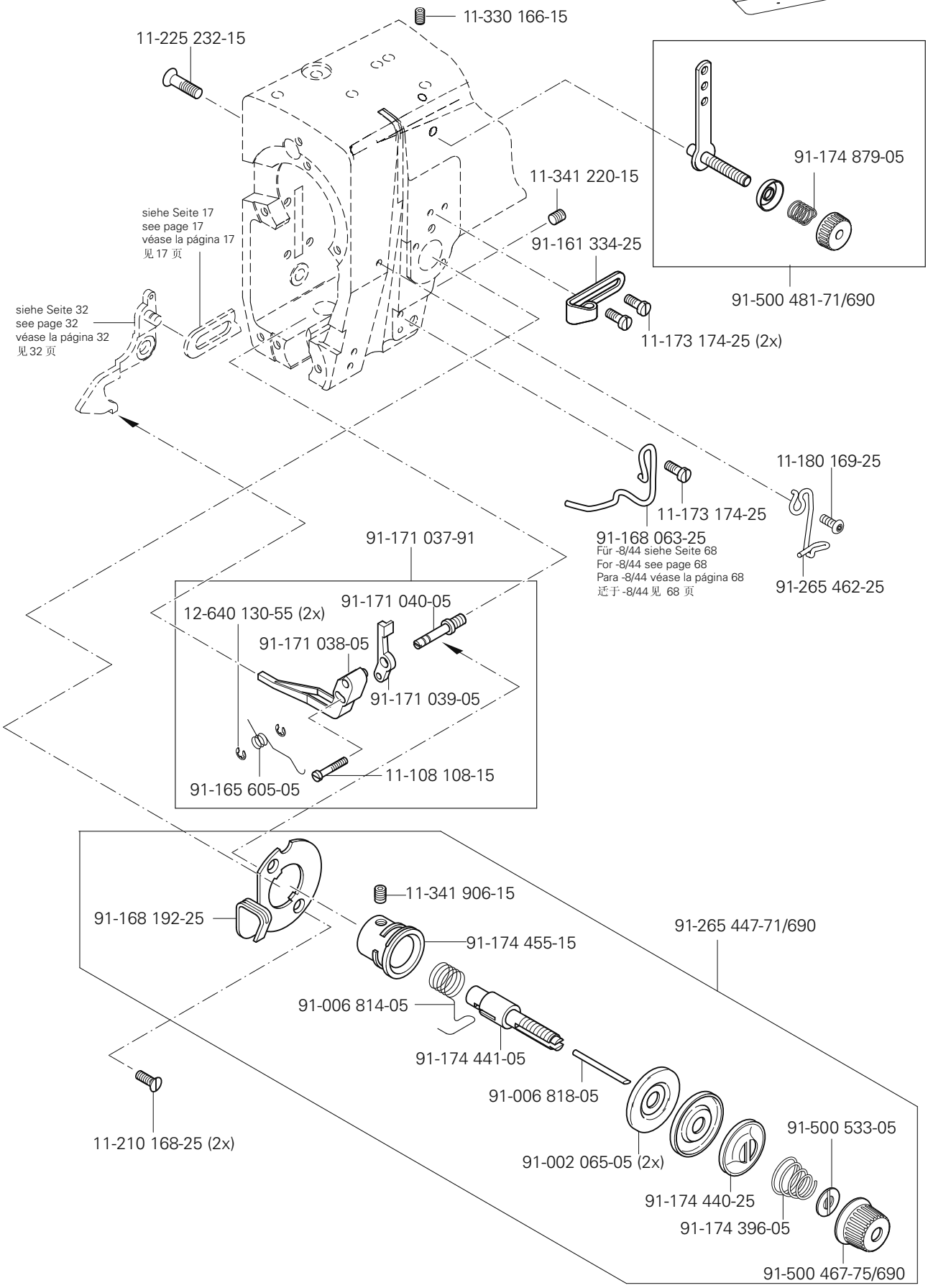
11-330 166-15
11-225 232-15
91-174 879-05
11-341 220-15
siehe Seite 17
see page 17
véase la página 17
见 17 页
91-161 334-25
91-500 481-71/690
siehe Seite 32
see page 32
véase la página 32
见 32 页
11-173 174-25 (2x)
11-180 169-25
11-173 174-25
91-168 063-25
Für -8/44 siehe Seite 68
For -8/44 see page 68
Para -8/44 véase la página 68
适于 -8/44 见 68 页
91-265 462-25
91-171 037-91
91-171 040-05
12-640 130-55 (2x)
91-171 038-05
91-171 039-05
91-165 605-05
11-108 108-15
11-341 906-15
91-168 192-25
91-265 447-71/690
91-174 455-15
91-006 814-05
91-174 441-05
91-006 818-05
11-210 168-25 (2x)
91-002 065-05 (2x)
91-500 533-05
91-174 440-25
91-174 396-05
91-500 467-75/690

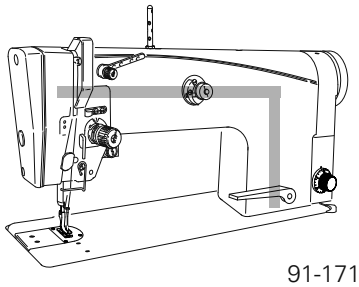

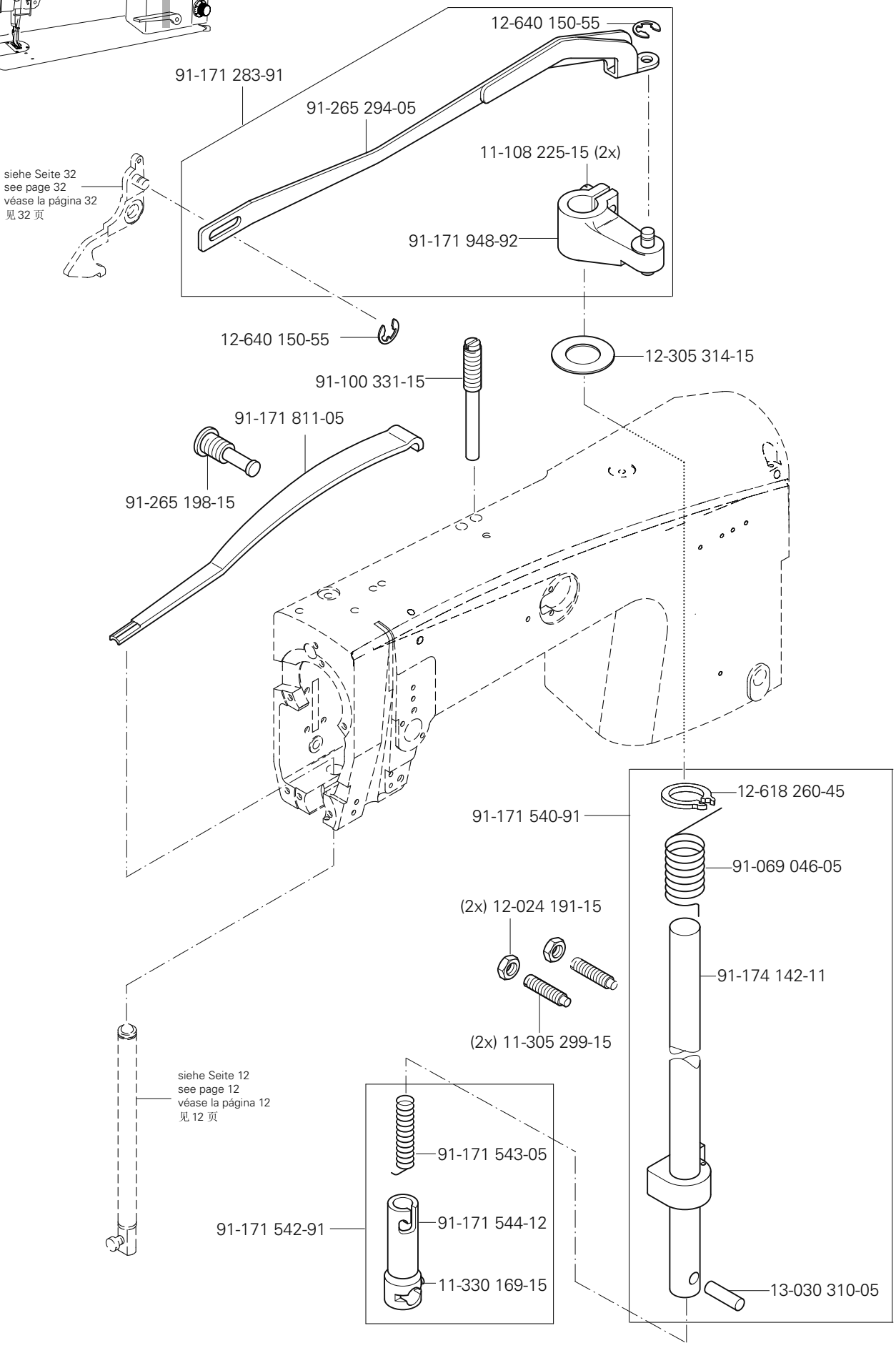
12-640 150-55
91-171 283-91
91-265 294-05
11-108 225-15 (2x)
siehe Seite 32
see page 32
véase la página 32
见 32 页
91-171 948-92
12-640 150-55
12-305 314-15
91-100 331-15
91-171 811-05
91-265 198-15
12-618 260-45
91-171 540-91
91-069 046-05
(2x) 12-024 191-15
91-174 142-11
(2x) 11-305 299-15
siehe Seite 12
see page 12
véase la página 12
见 12 页
91-171 543-05
91-171 542-91
91-171 544-12
11-330 169-15
13-030 310-05

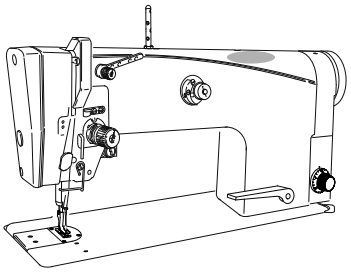

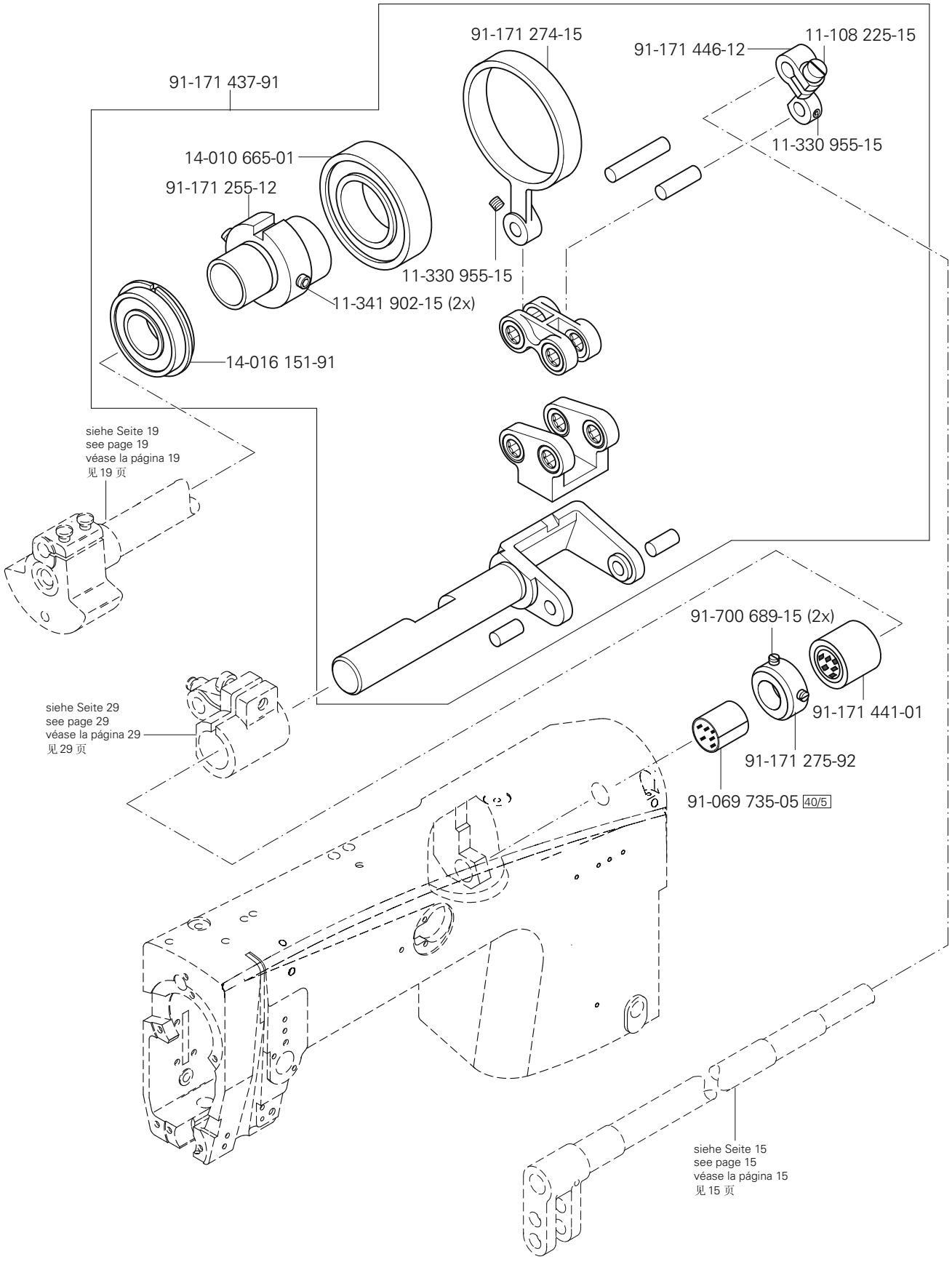

siehe Kapitel 2 Erläuterung der Schlüsselzeichen
see chapter 2 Explanation of key markings
véase el Cap. 2 Explicaciones de los signos clave
见第2章标记说明

PFAFF Industrial

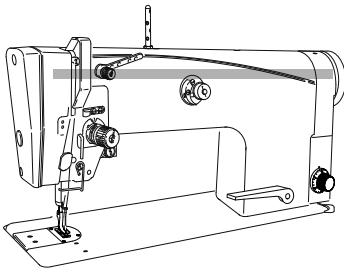

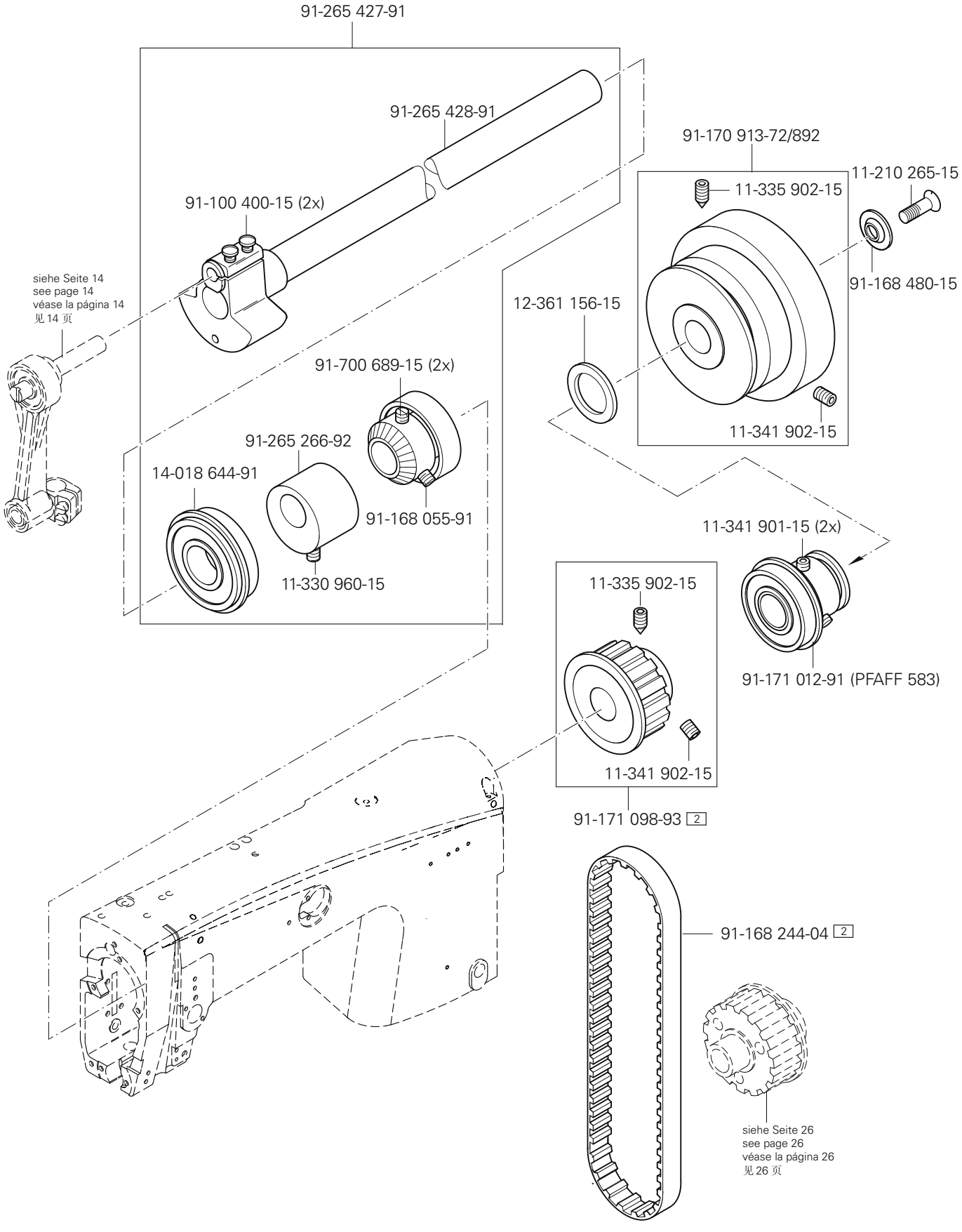
91-265 427-91
91-265 428-91
91-100 400-15 (2x)
91-170 913-72/892
11-335 902-15
11-210 265-15
91-168 480-15
11-341 902-15
12-361 156-15
siehe Seite 14
see page 14
véase la página 14
见 14 页
91-700 689-15 (2x)
91-265 266-92
14-018 644-91
91-168 055-91
11-330 960-15
11-341 901-15 (2x)
91-171 012-91 (PFAFF 583)
11-335 902-15
11-341 902-15
91-171 098-93 2
91-168 244-04 2
siehe Seite 26
see page 26
véase la página 26
见 26 页

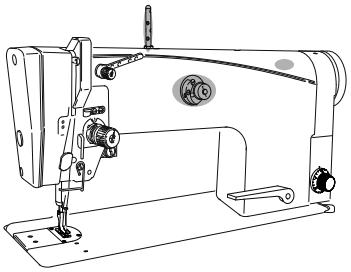

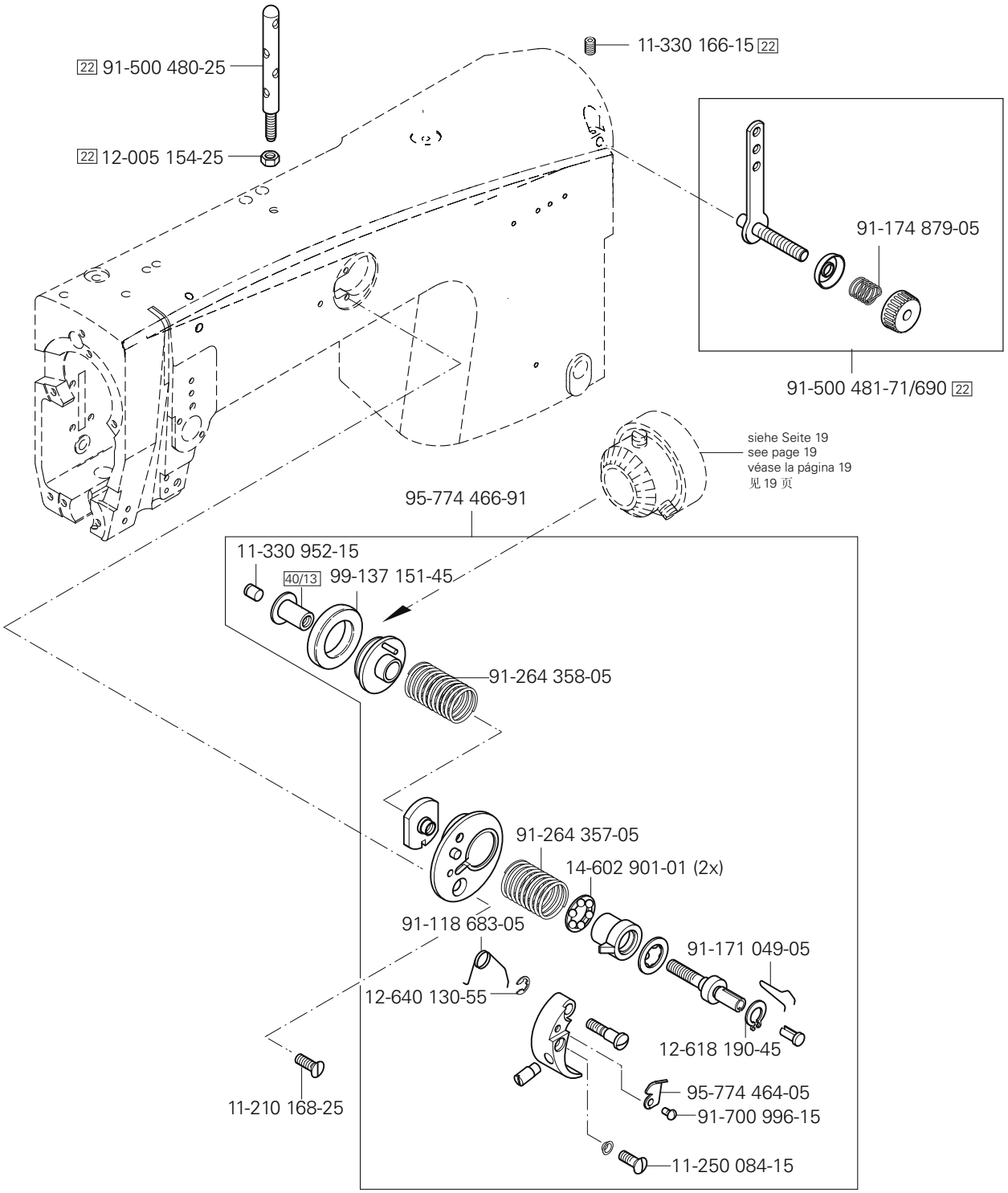

siehe Kapitel 2 Erläuterung der Schlüsselzeichen
see chapter 2 Explanation of key markings
véase el Cap. 2 Explicaciones de los signos clave
见第2章标记说明

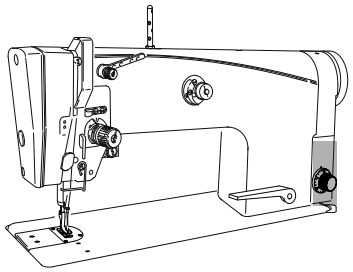

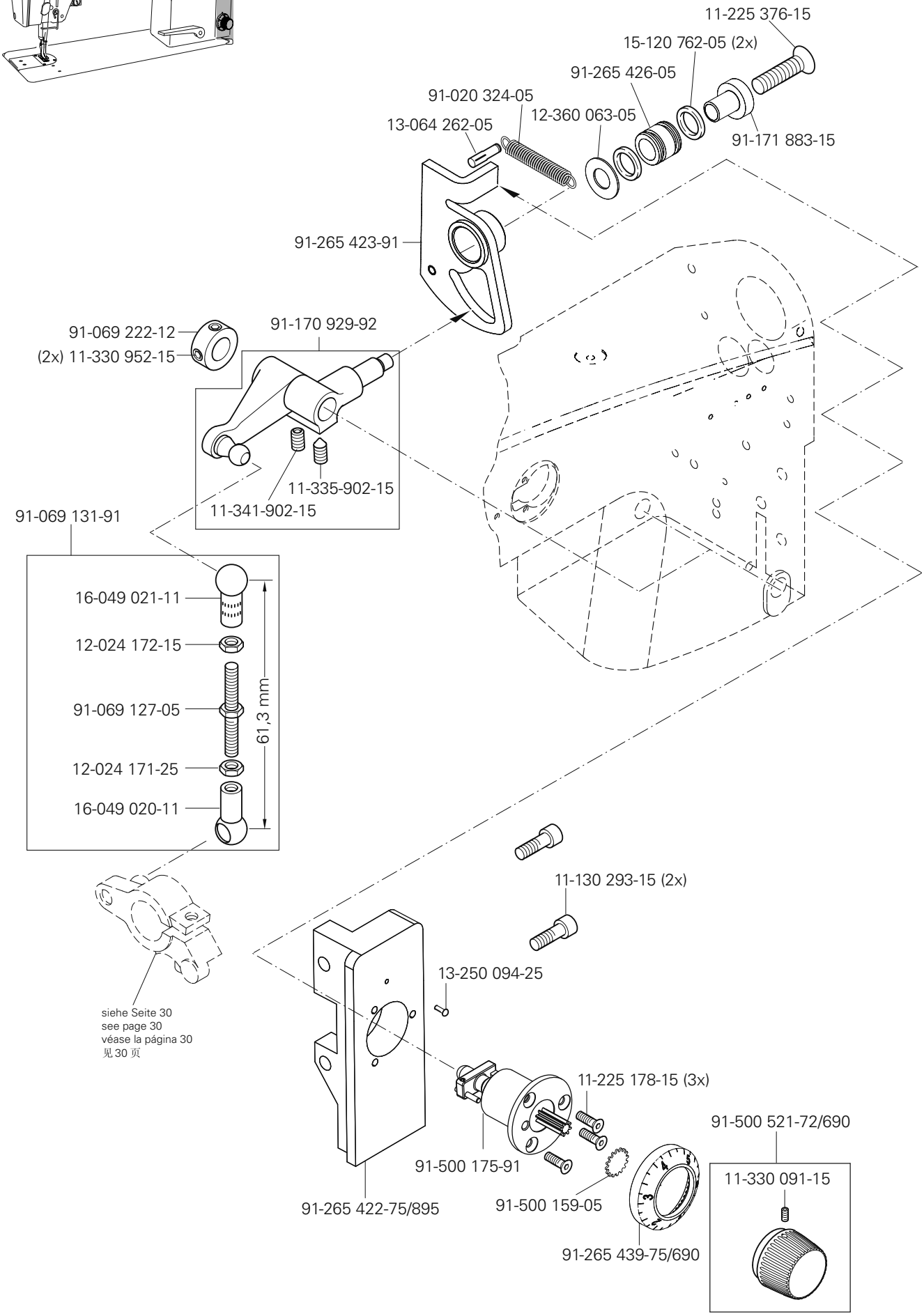

siehe Seite 30
see page 30
véase la página 30
见 30 页

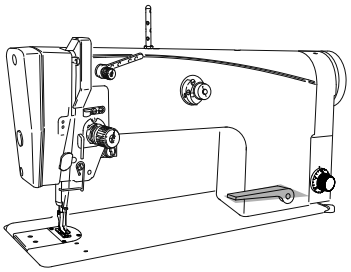

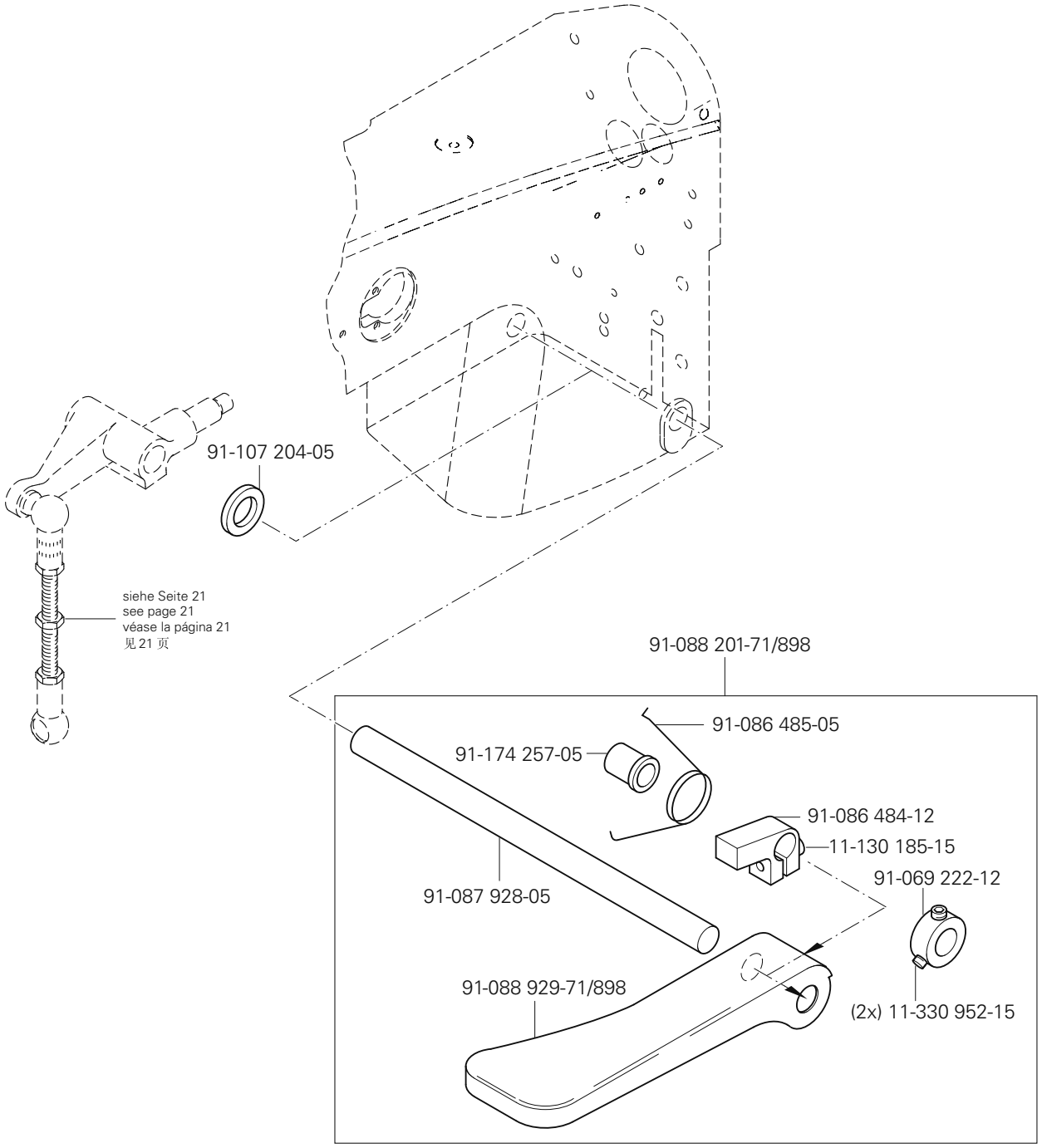

siehe Kapitel 2 Erläuterung der Schlüsselzeichen
see chapter 2 Explanation of key markings
véase el Cap. 2 Explicaciones de los signos clave
见第2章标记说明

PFAFF Industrial

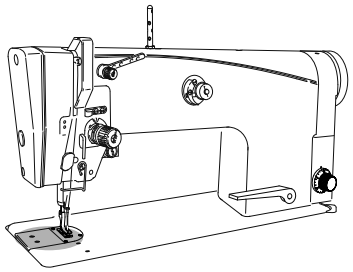

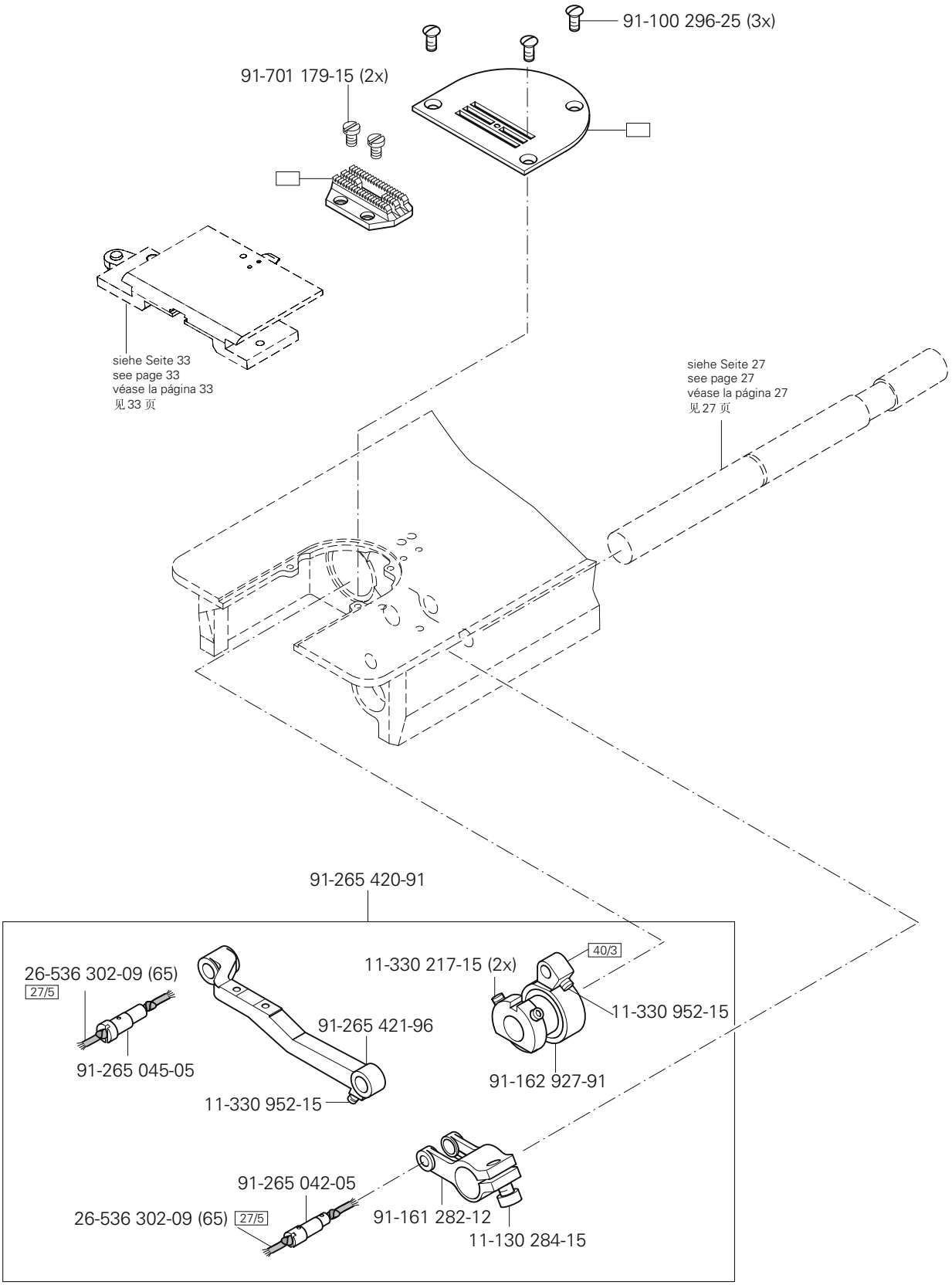
91-100 296-25 (3x)
91-701 179-15 (2x)
siehe Seite 33
see page 33
véase la página 33
见 33 页
siehe Seite 27
see page 27
véase la página 27
见 27 页
91-265 420-91
26-536 302-09 (65)
27/5
91-265 045-05
91-265 421-96
11-330 952-15
11-330 217-15 (2x)
40/3
11-330 952-15
91-162 927-91
91-265 042-05
26-536 302-09 (65)
27/5
91-161 282-12
11-130 284-15

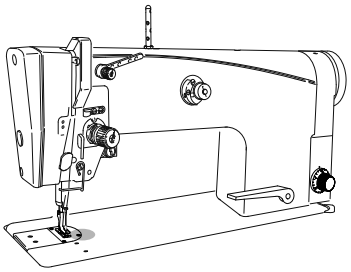

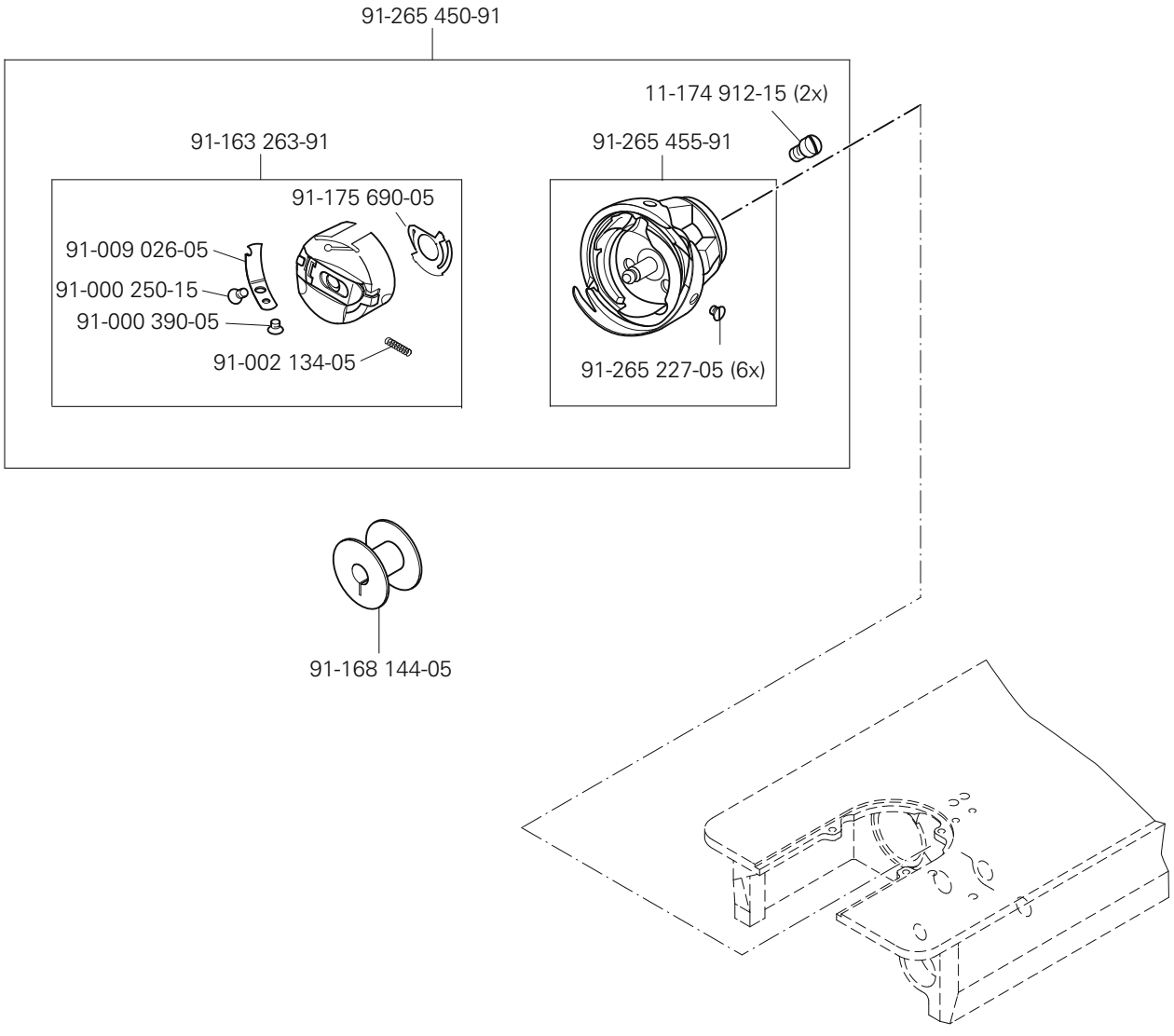

siehe Kapitel 2 Erläuterung der Schlüsselzeichen
see chapter 2 Explanation of key markings
véase el Cap. 2 Explicaciones de los signos clave
见第2章标记说明

PFAFF Industrial

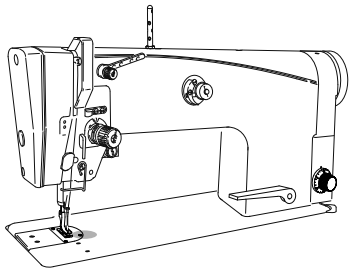

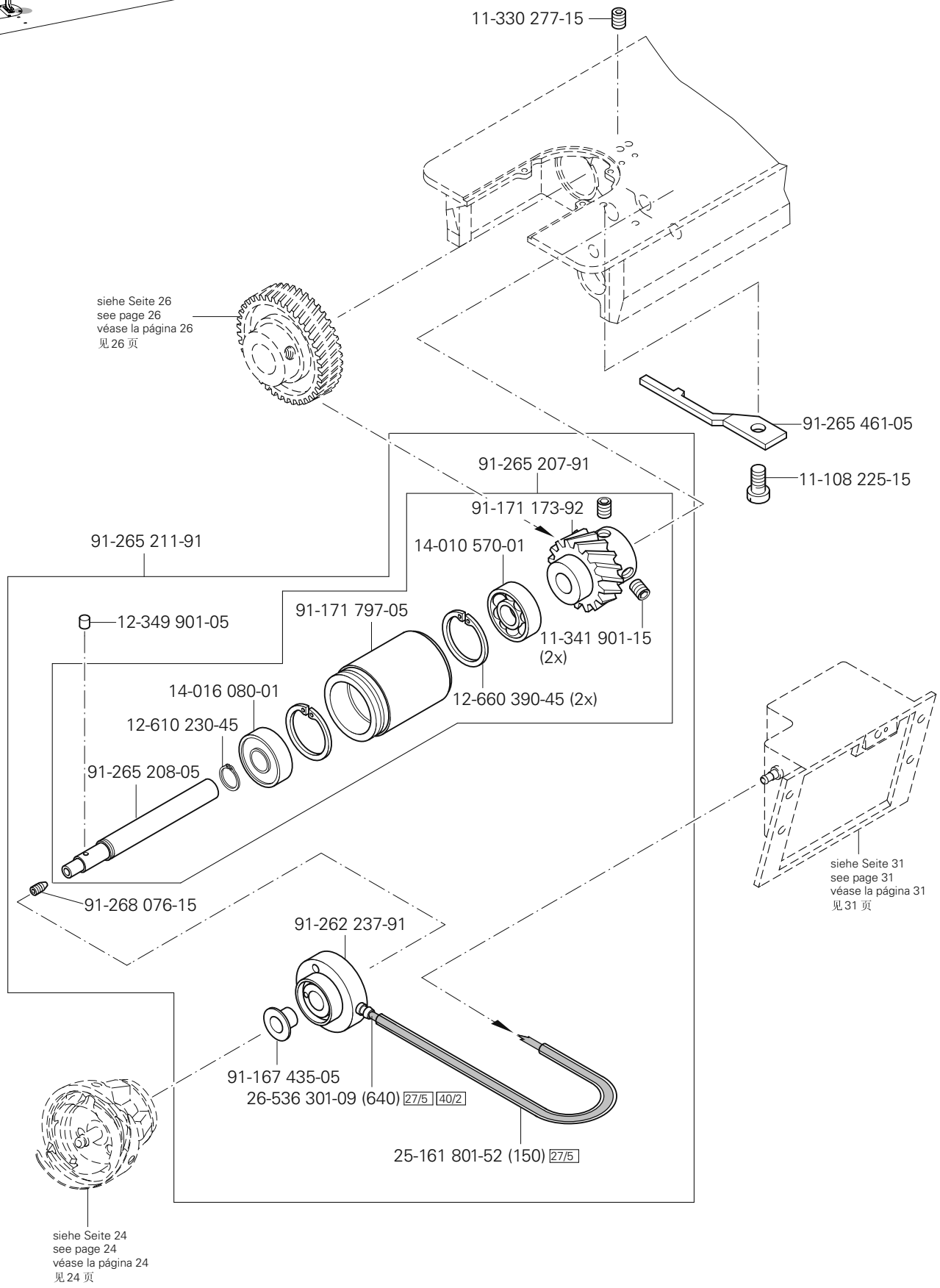
11-330 277-15
siehe Seite 26
see page 26
véase la página 26
见26 页
91-265 461-05
11-108 225-15
91-265 207-91
91-171 173-92
91-265 211-91
14-010 570-01
12-349 901-05
91-171 797-05
11-341 901-15
(2x)
14-016 080-01
12-660 390-45 (2x)
12-610 230-45
91-265 208-05
91-268 076-15
siehe Seite 31
see page 31
véase la página 31
见31 页
91-262 237-91
91-167 435-05
26-536 301-09 (640) 27/5 40/2
25-161 801-52 (150) 27/5
siehe Seite 24
see page 24
véase la página 24
见24 页

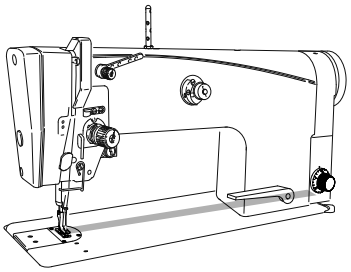

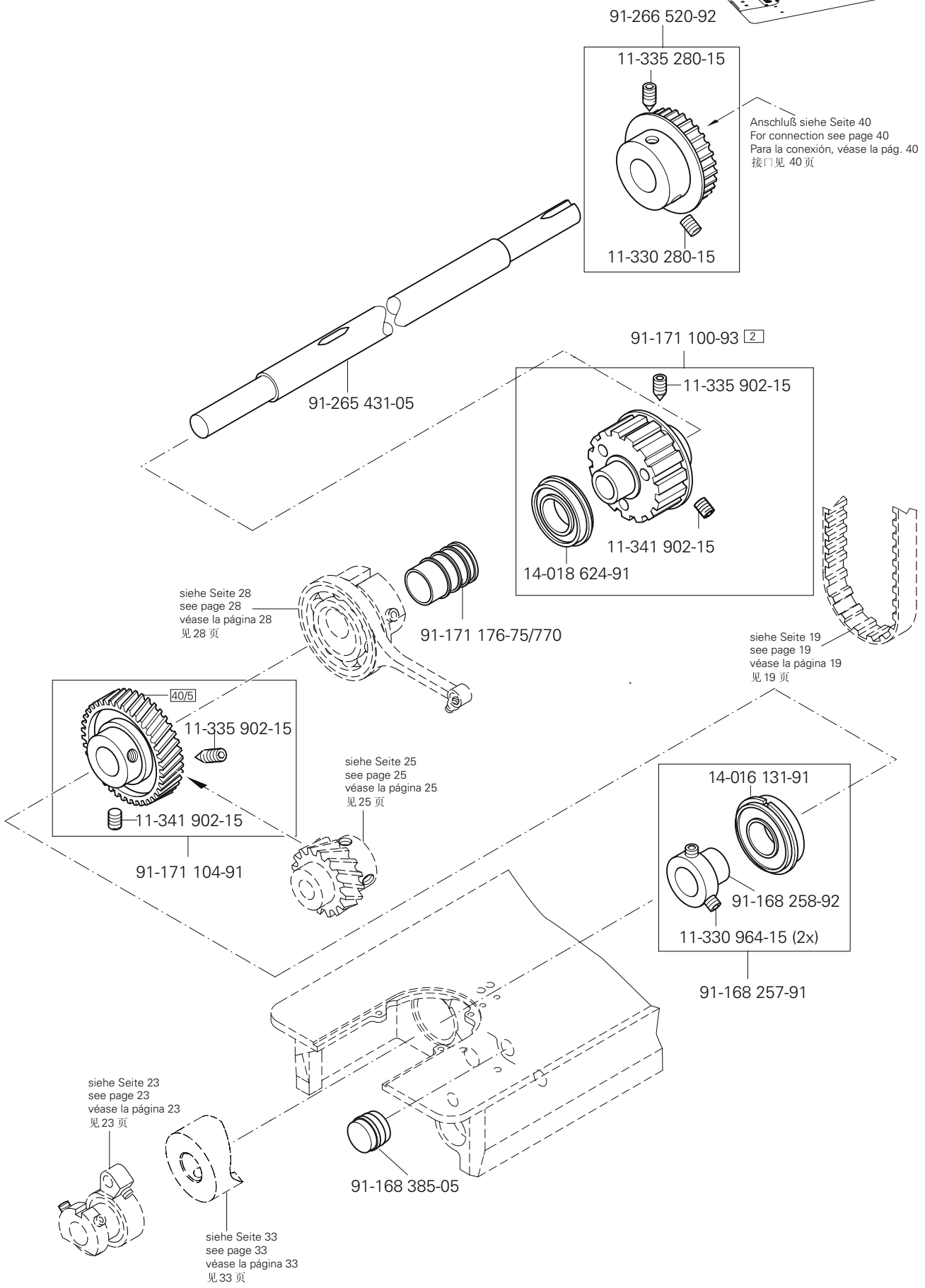

siehe Kapitel 2 Erläuterung der Schlüsselzeichen
see chapter 2 Explanation of key markings
véase el Cap. 2 Explicaciones de los signos clave
见第2章标记说明

PFAFF Industrial

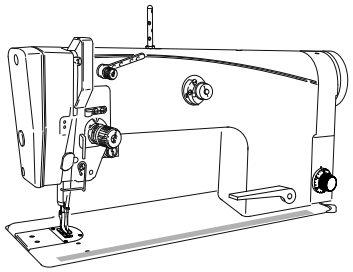

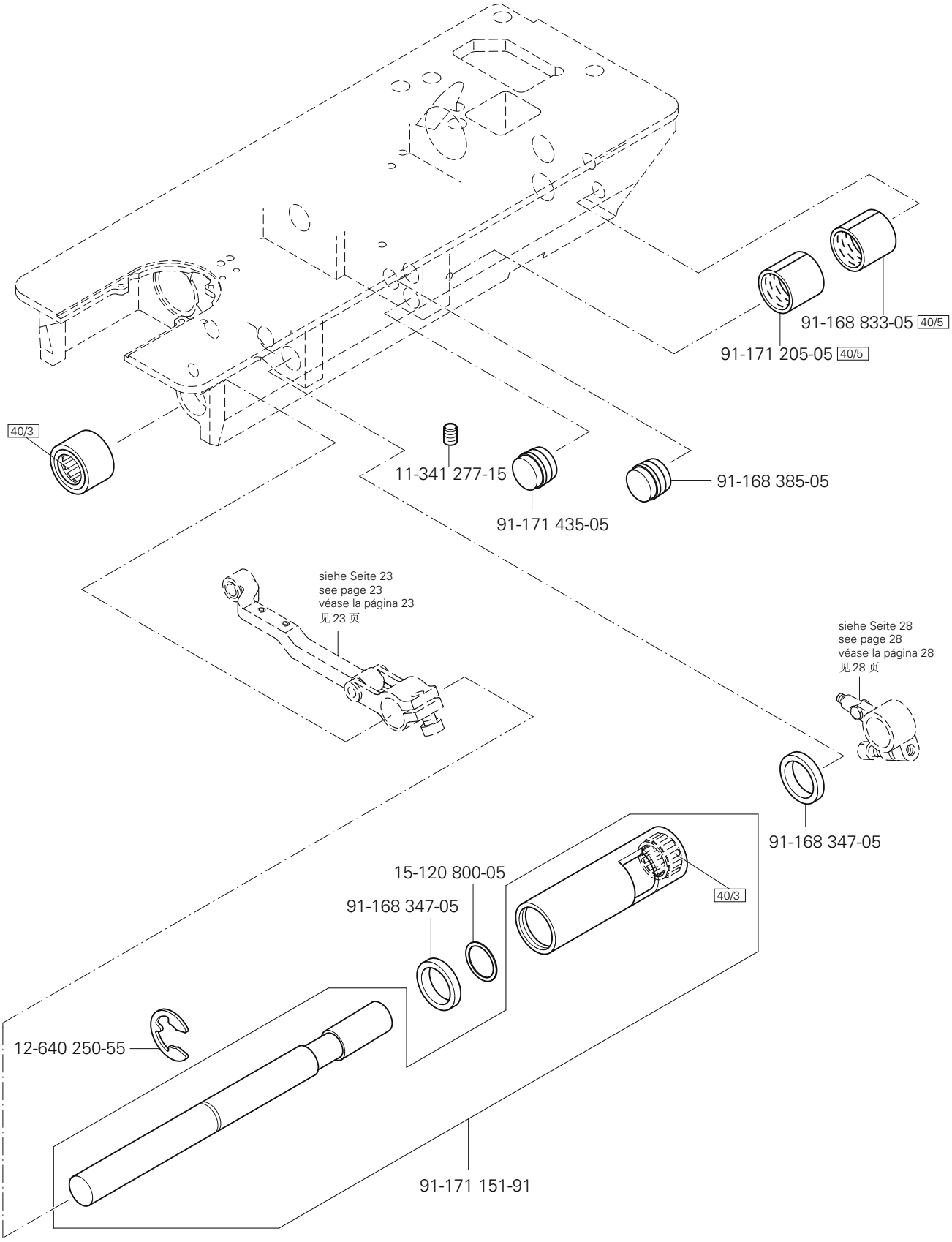
91-168 833-05 40/5
91-171 205-05 40/5
40/3
11-341 277-15
91-168 385-05
91-171 435-05
siehe Seite 23
see page 23
véase la página 23
见 23 页
siehe Seite 28
see page 28
véase la página 28
见 28 页
91-168 347-05
15-120 800-05
91-168 347-05
40/3
12-640 250-55
91-171 151-91

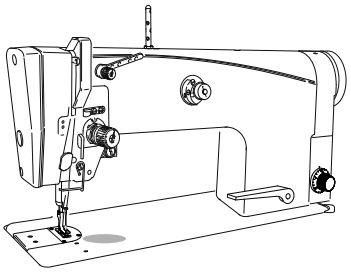

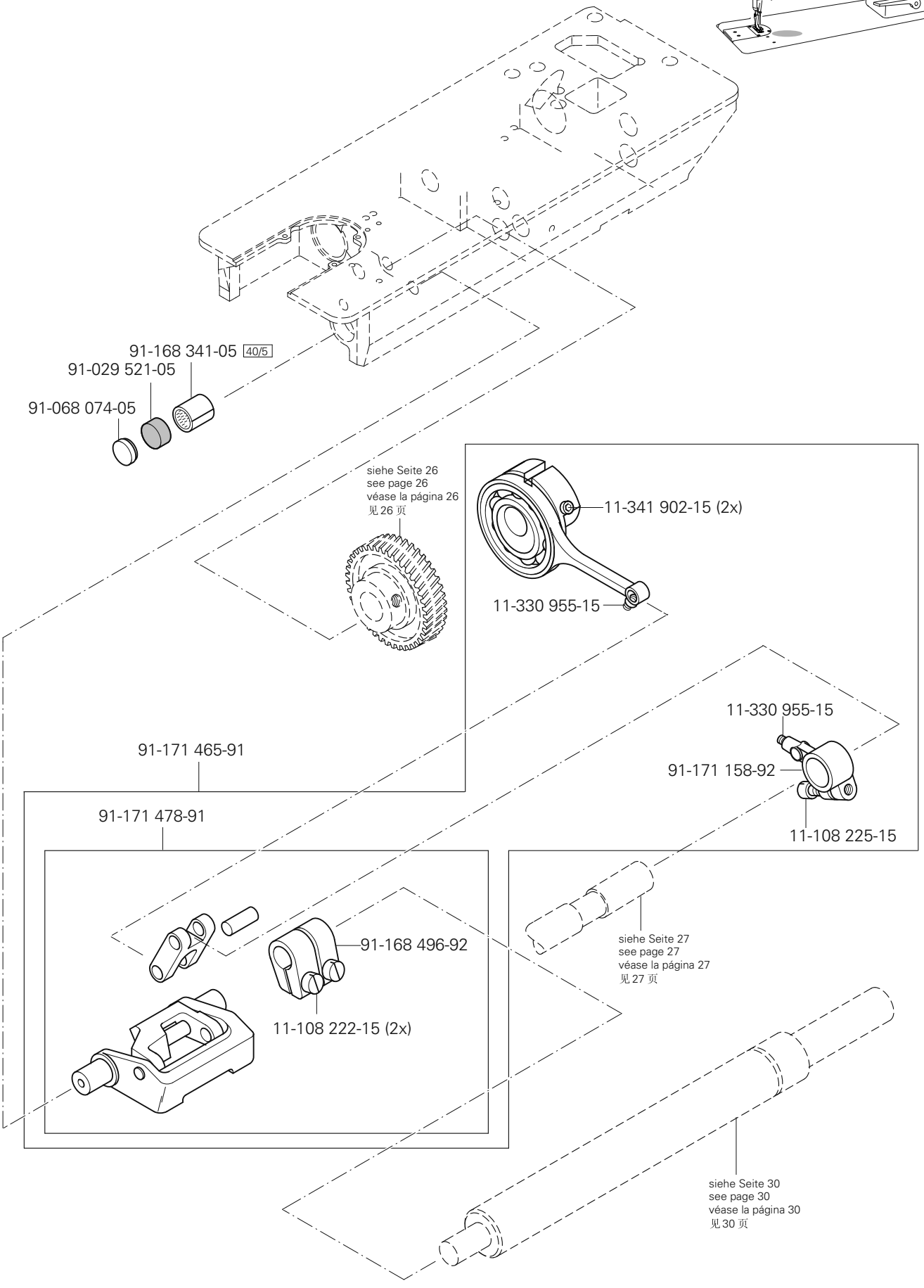
91-168 341-05 40/5
91-029 521-05
91-068 074-05
siehe Seite 26
see page 26
véase la página 26
见 26 页
11-341 902-15 (2x)
11-330 955-15
11-330 955-15
91-171 158-92
11-108 225-15
91-171 465-91
91-171 478-91
91-168 496-92
11-108 222-15 (2x)
siehe Seite 27
see page 27
véase la página 27
见 27 页
siehe Seite 30
see page 30
véase la página 30
见 30 页

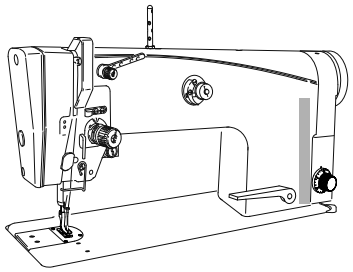

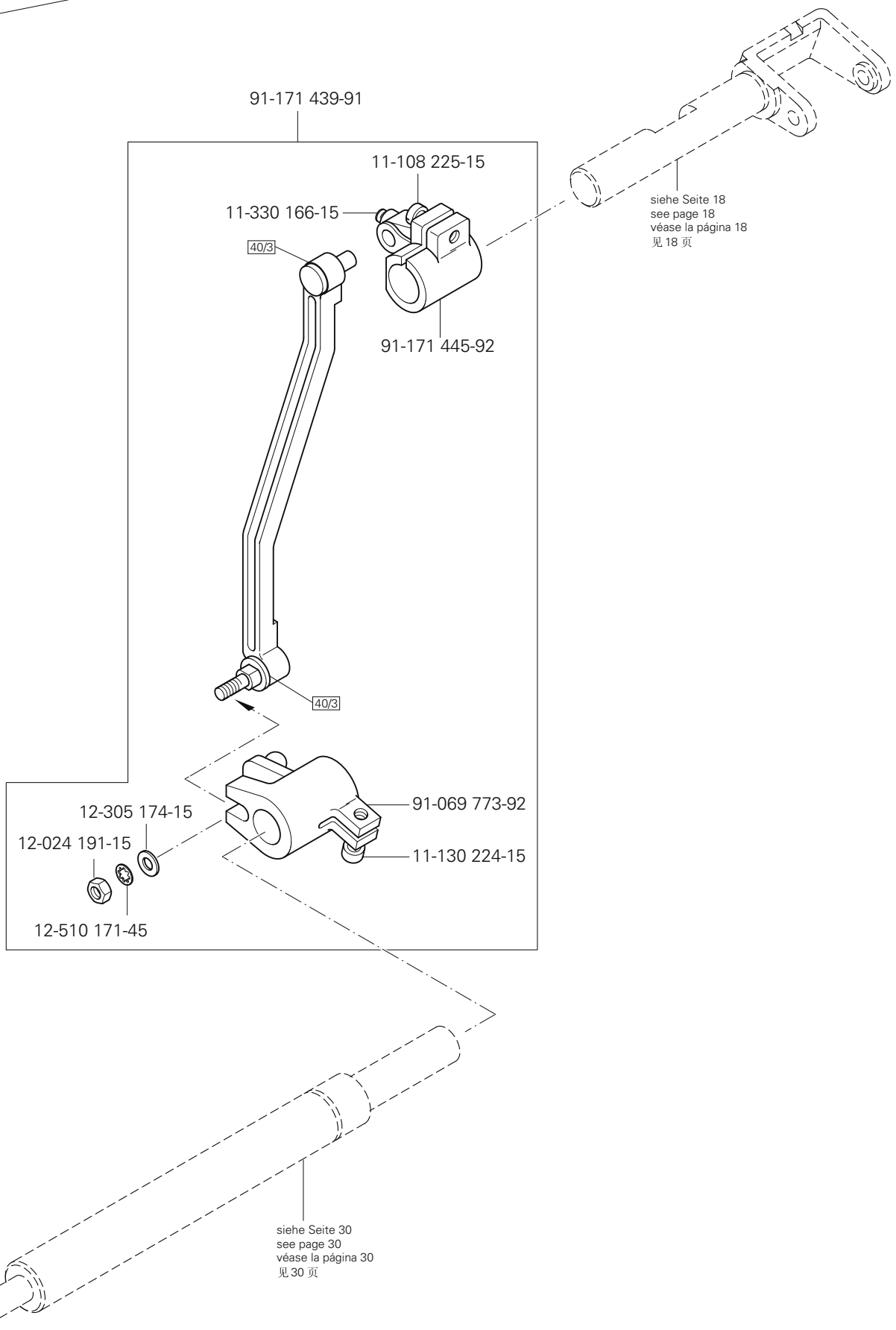

siehe Kapitel 2 Erläuterung der Schlüsselzeichen
see chapter 2 Explanation of key markings
véase el Cap. 2 Explicaciones de los signos clave
见第2章标记说明

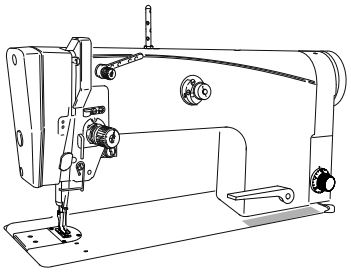

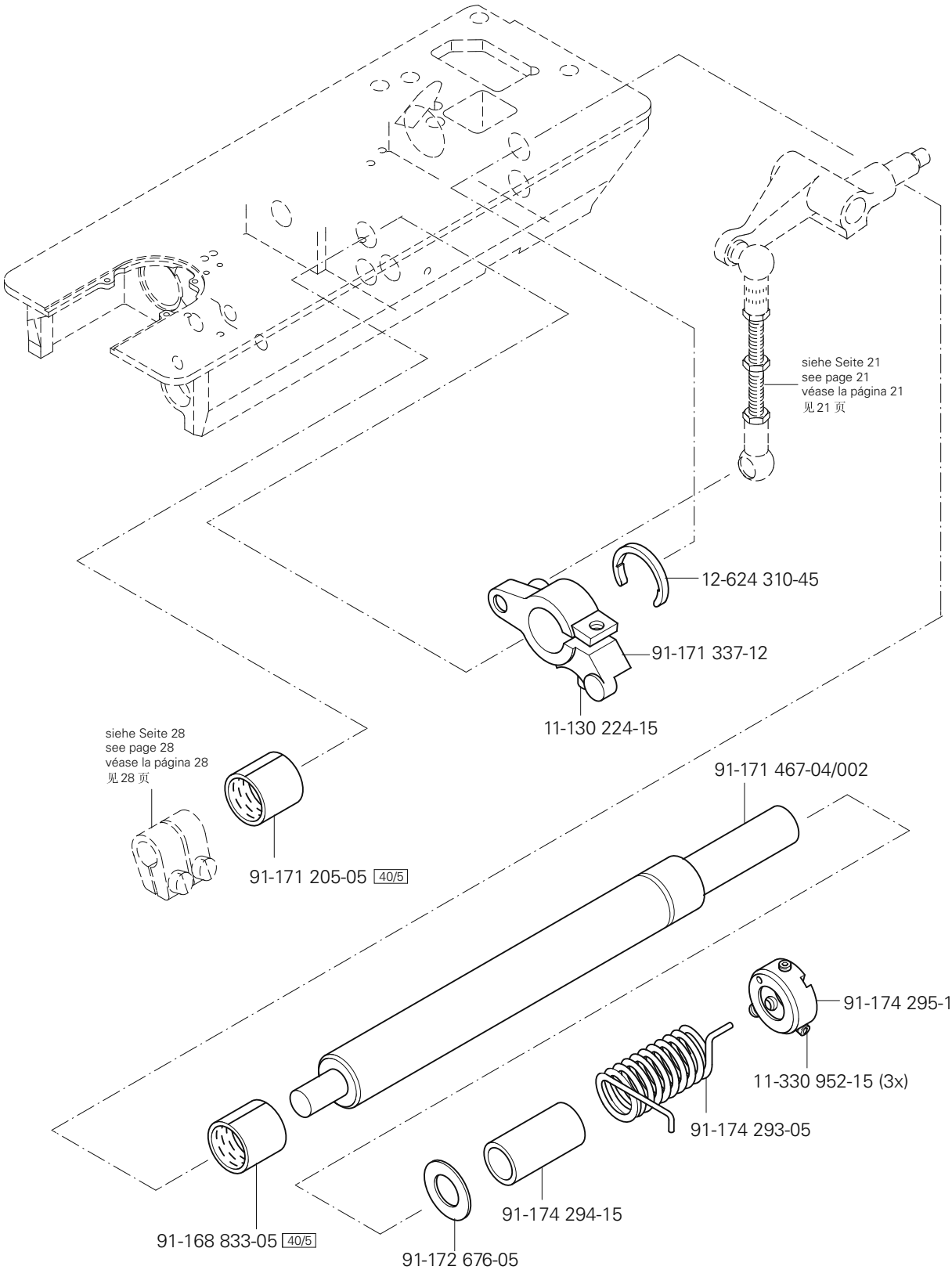

siehe Kapitel 2 Erläuterung der Schlüsselzeichen
see chapter 2 Explanation of key markings
véase el Cap. 2 Explicaciones de los signos clave
见第2章标记说明

PFAFF Industrial

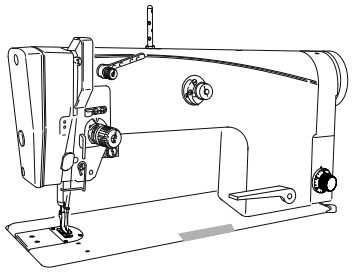

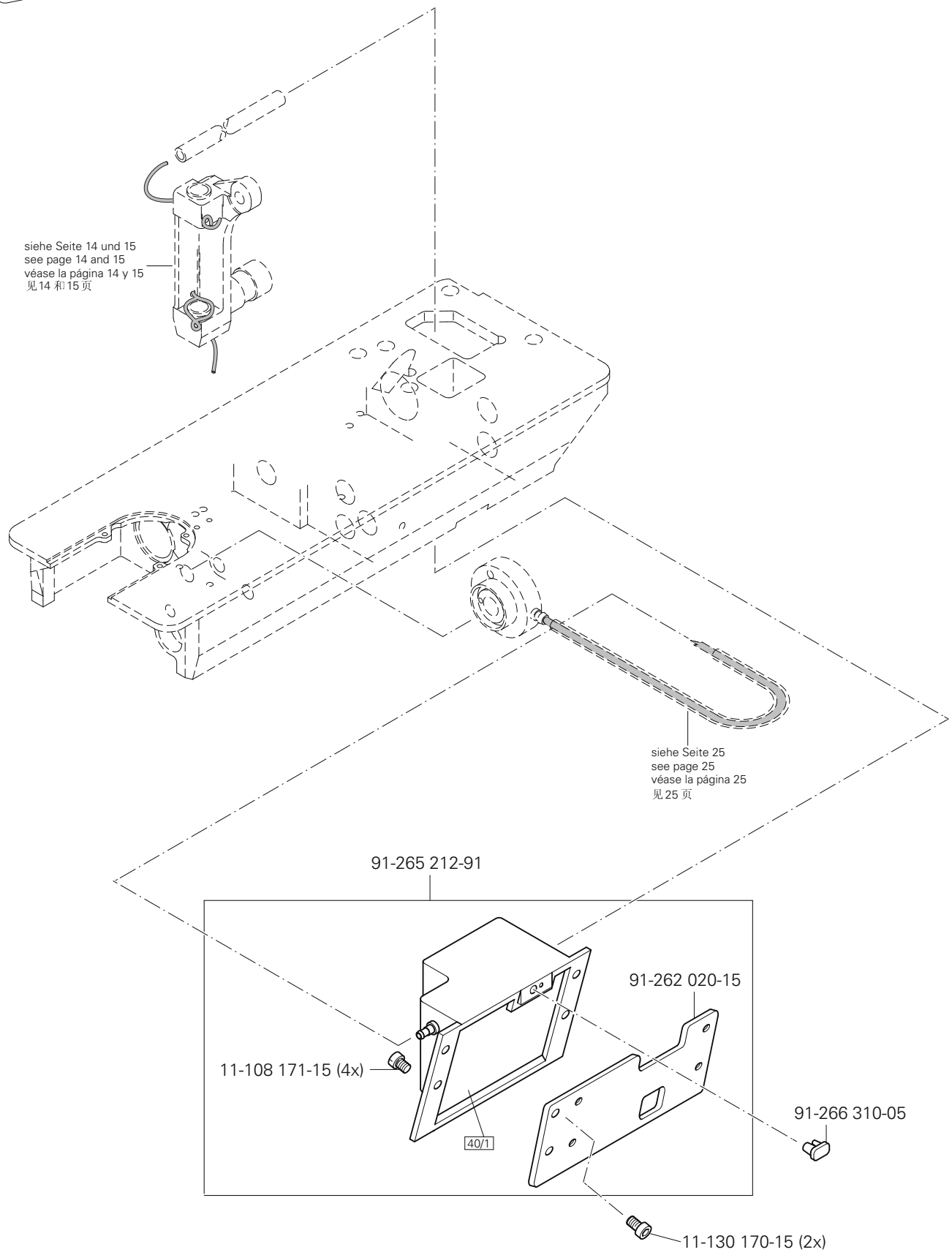
siehe Seite 14 und 15
see page 14 and 15
véase la página 14 y 15
见14 和15 页
siehe Seite 25
see page 25
véase la página 25
见 25 页
91-265 212-91
91-262 020-15
11-108 171-15 (4x)
91-266 310-05
40/1
11-130 170-15 (2x)

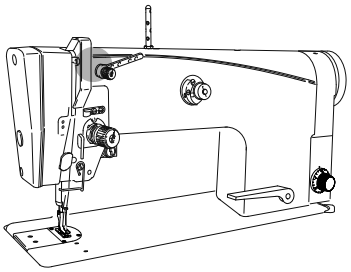

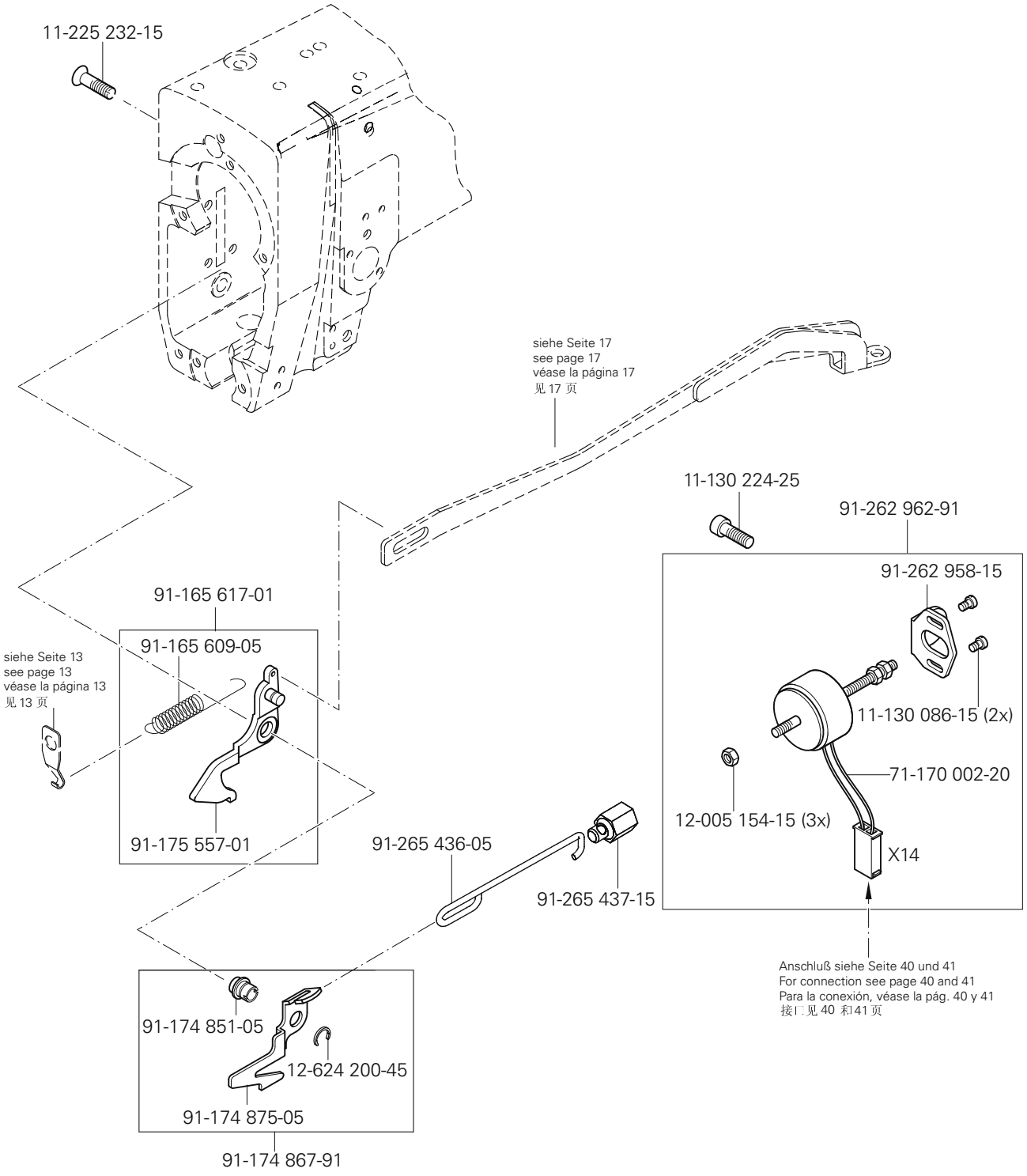

(die sonstigen Teile wie in Register 3.01 bis 3.04)
(for all other parts see Sections 3.01 to 3.04)
(las demás piezas como en los registros 3.01 al 3.04)
（其它零件与3.01至3.04章中的相同）

siehe Kapitel 2 Erläuterung der Schlüsselzeichen
see chapter 2 Explanation of key markings
véase el Cap. 2 Explicaciones de los signos clave
见第2章标记说明

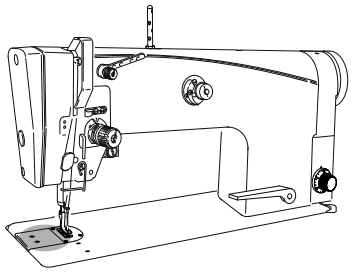

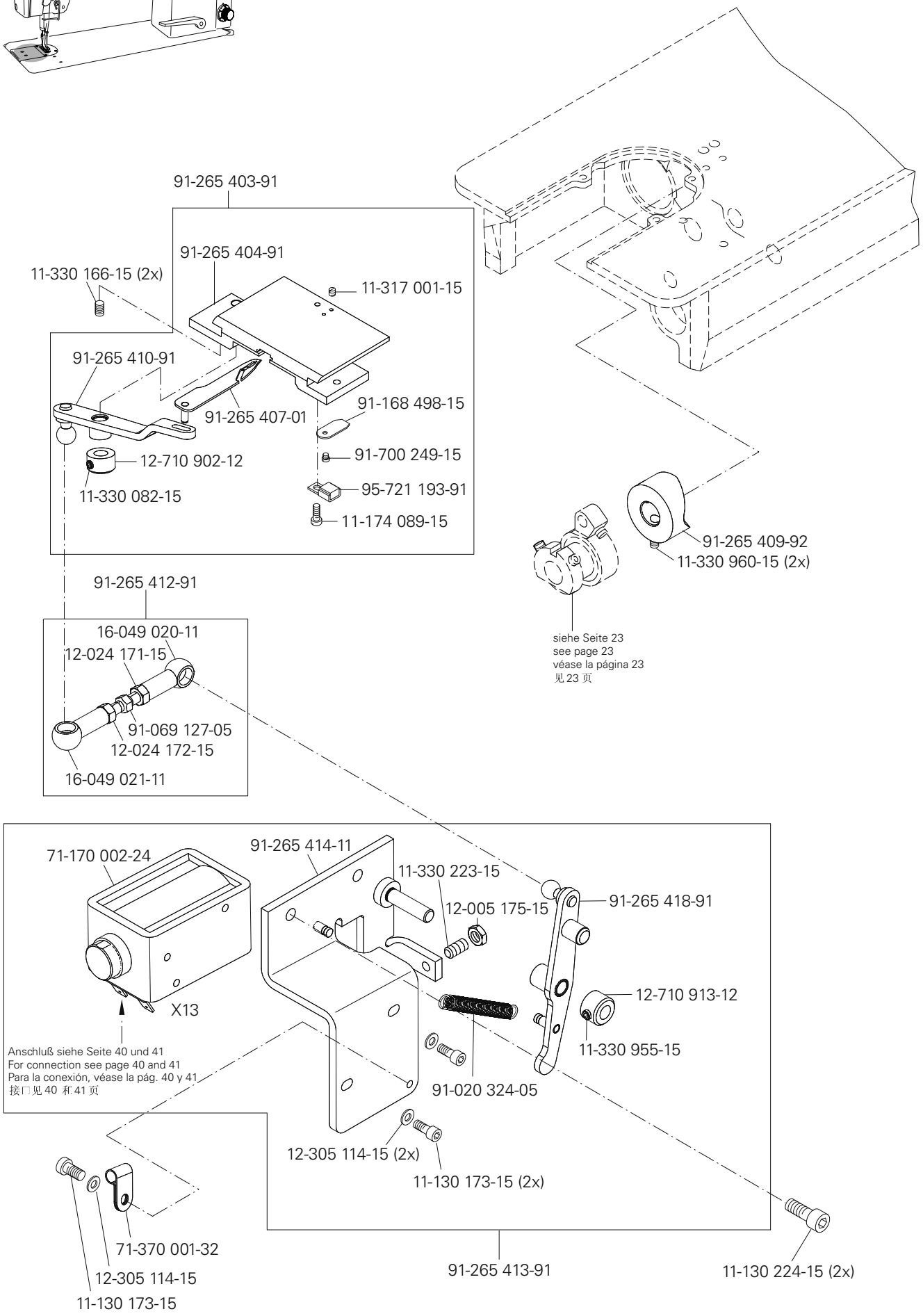

siehe Seite 23
see page 23
véase la página 23
见 23 页

Anschluß siehe Seite 40 und 41
For connection see page 40 and 41
Para la conexión, véase la pág. 40 y 41
接口见 40 和 41 页

Fadenklemme (-909/14)
Thread trapper (-909/14)
Pinza sujetahilos (-909/14)
夹线器 (-909/14)

PFAFF 581 PLUS
PFAFF 583 PLUS, PREMIUM

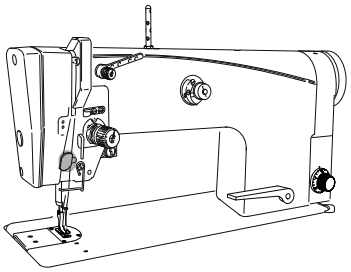

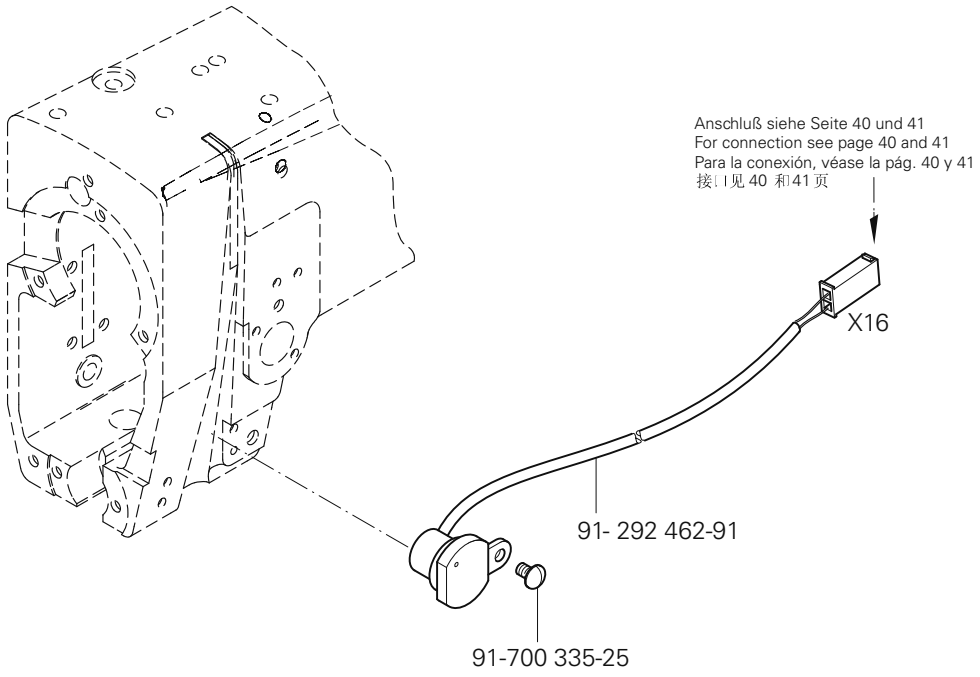

(die sonstigen Teile wie in Register 3.01 bis 3.04)
(for all other parts see Sections 3.01 to 3.04)
(las demás piezas como en los registros 3.01 al 3.04)
（其它零件与3.01至3.04 章中的相同）

siehe Kapitel 2 Erläuterung der Schlüsselzeichen
see chapter 2 Explanation of key markings
véase el Cap. 2 Explicaciones de los signos clave
见第2章标记说明

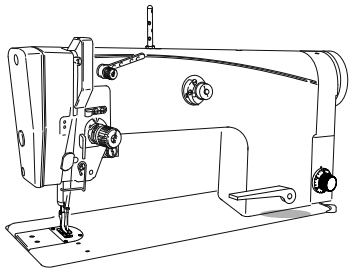

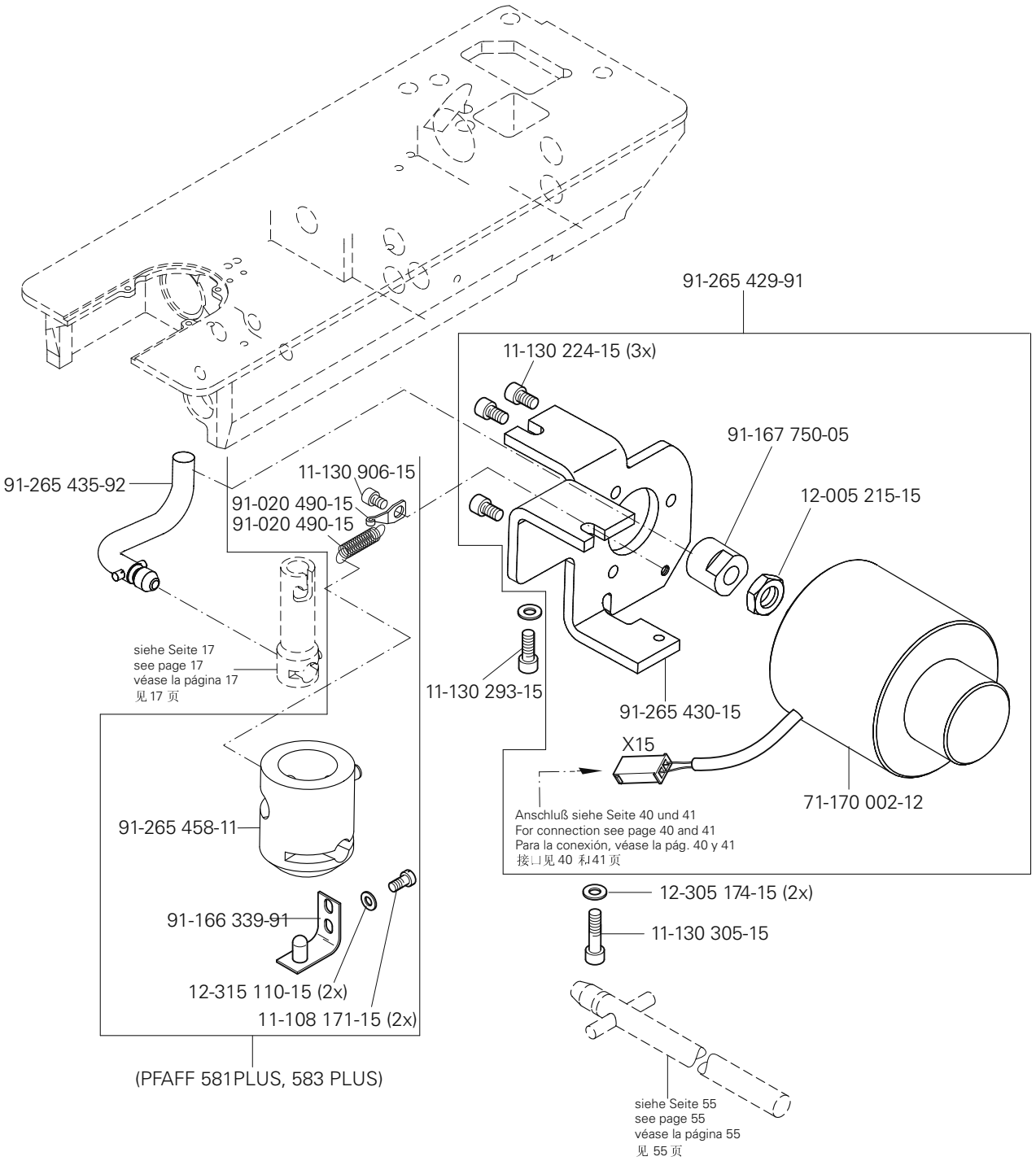
91-265 429-91
11-130 224-15 (3x)
91-167 750-05
12-005 215-15
91-265 435-92
11-130 906-15
91-020 490-15
91-020 490-15
siehe Seite 17
see page 17
véase la página 17
见 17 页
11-130 293-15
91-265 430-15
X15
71-170 002-12
Anschluß siehe Seite 40 und 41
For connection see page 40 and 41
Para la conexión, véase la pág. 40 y 41
接⊔见 40 利41 页
91-265 458-11
12-305 174-15 (2x)
11-130 305-15
91-166 339-91
12-315 110-15 (2x)
11-108 171-15 (2x)
(PFAFF 581PLUS, 583 PLUS)
siehe Seite 55
see page 55
véase la página 55
见 55 页

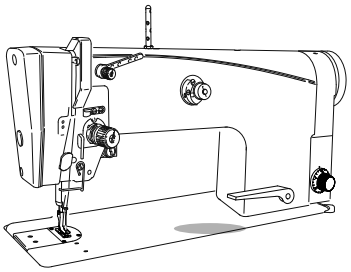

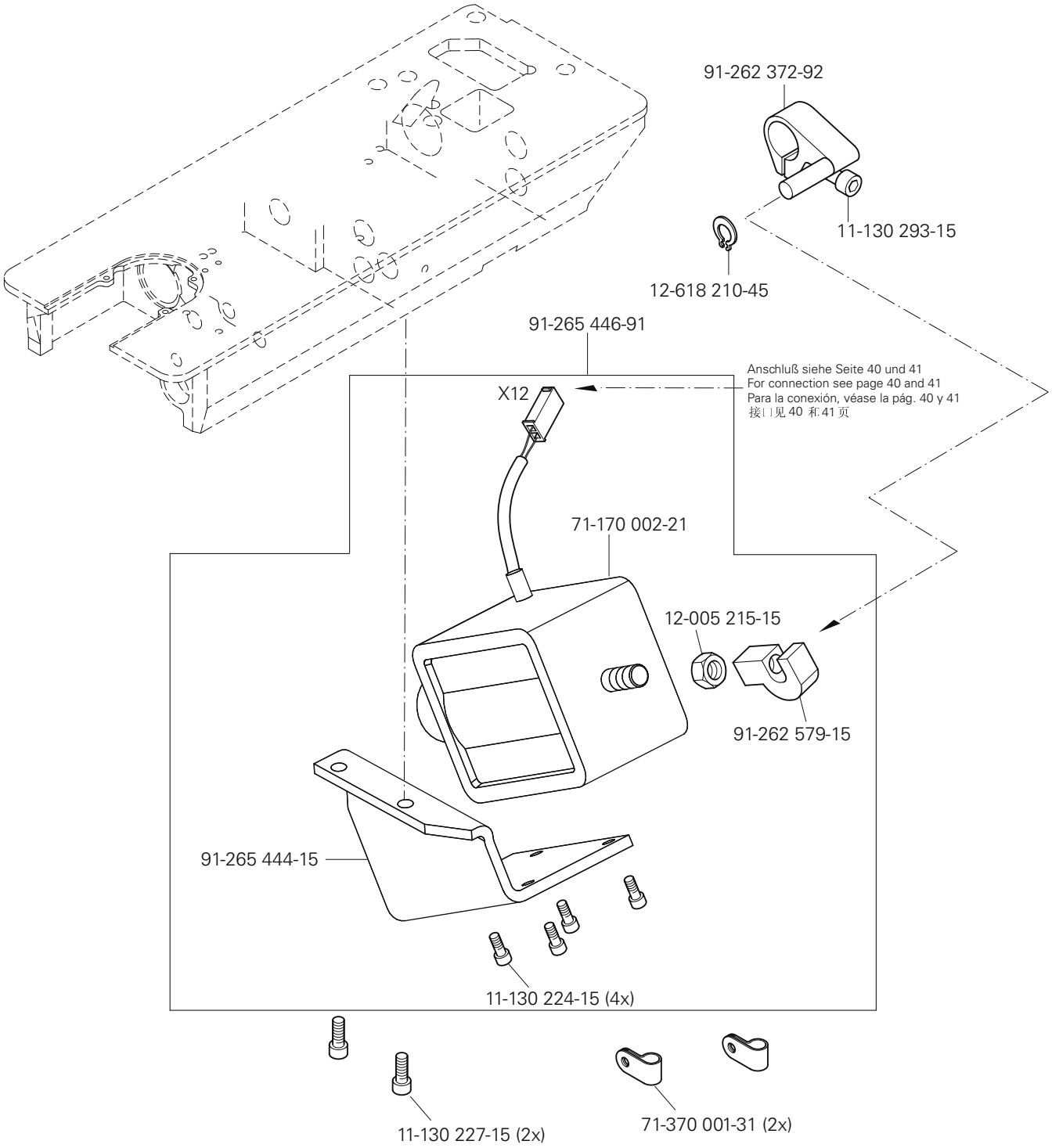

(die sonstigen Teile wie in Register 3.01 bis 3.04)
(for all other parts see Sections 3.01 to 3.04)
(las demás piezas como en los registros 3.01 al 3.04)
（其它零件与3.01至3.04 章中的相同）

siehe Kapitel 2 Erläuterung der Schlüsselzeichen
see chapter 2 Explanation of key markings
véase el Cap. 2 Explicaciones de los signos clave
见第2章标记说明

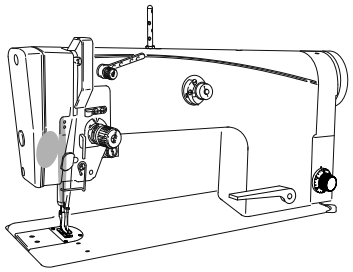

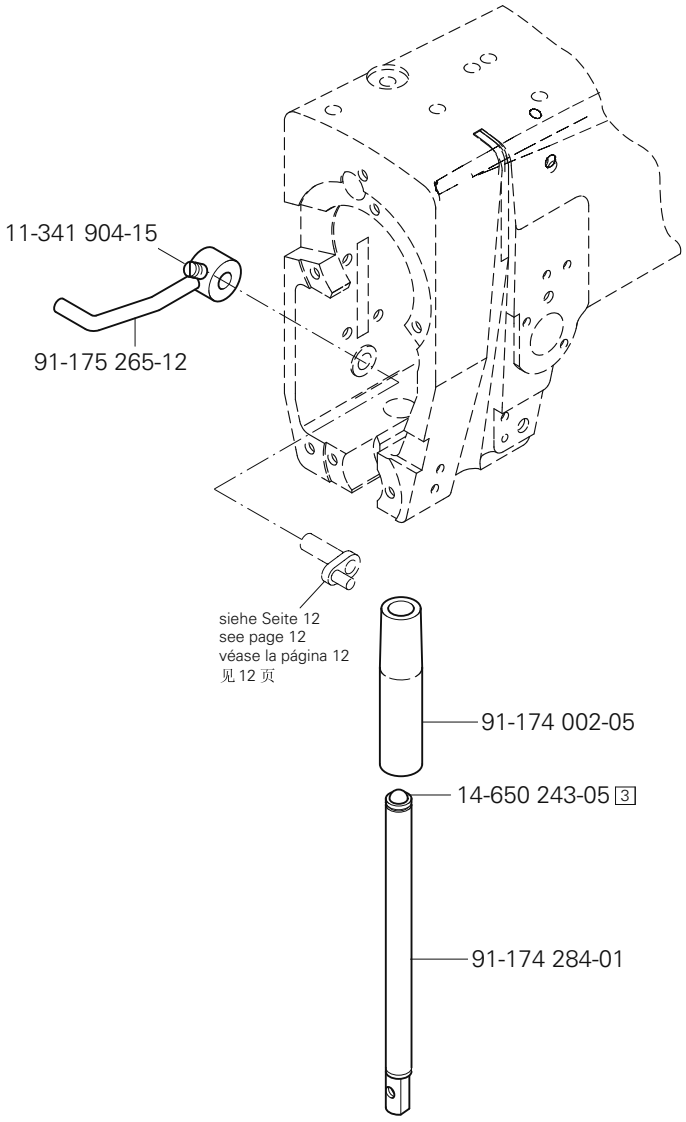
11-341 904-15
91-175 265-12
siehe Seite 12
see page 12
véase la página 12
见 12 页
91-174 002-05
14-650 243-05 3
91-174 284-01

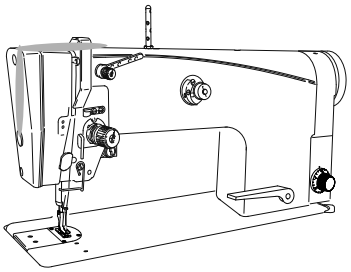

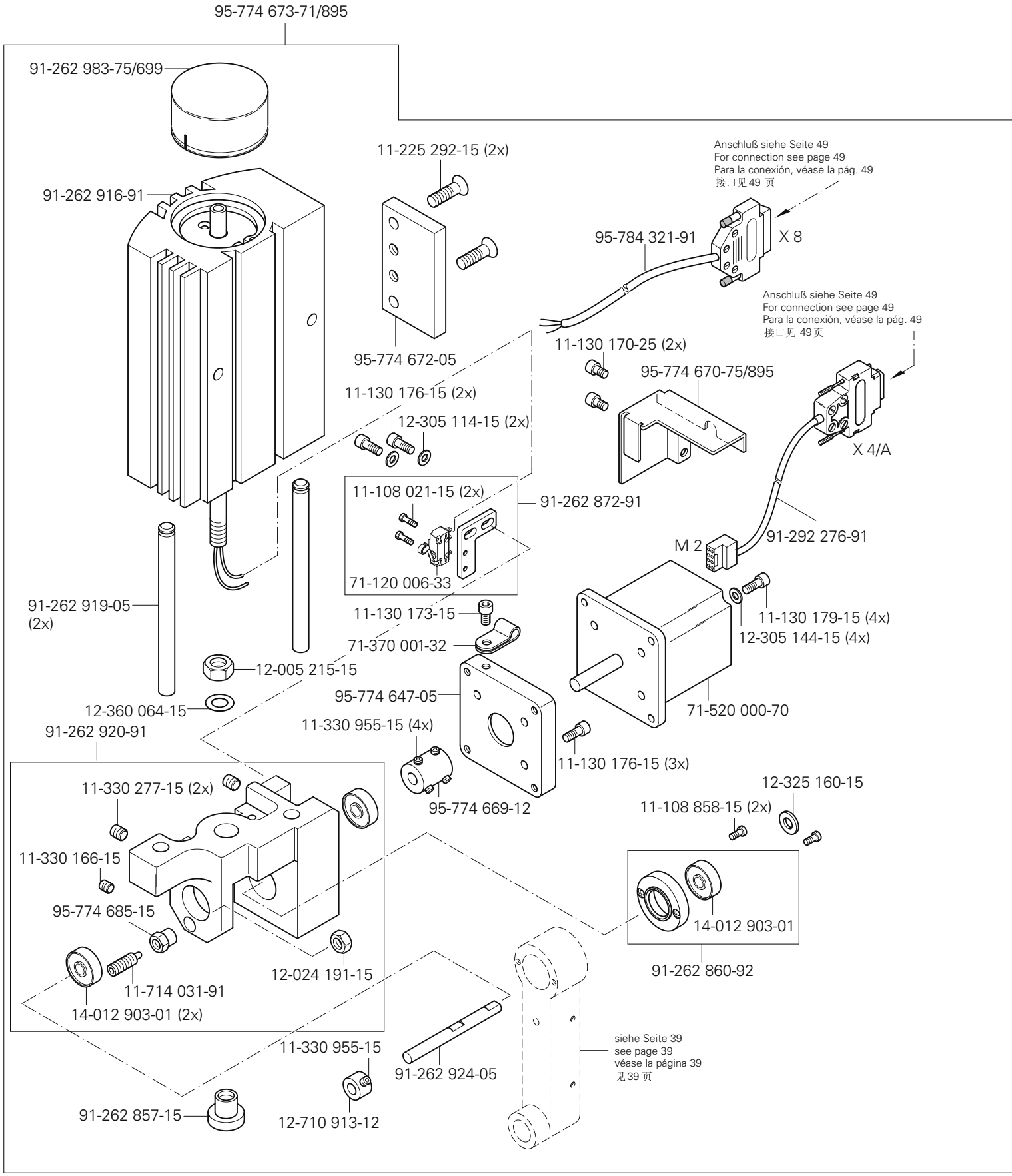

(die sonstigen Teile wie in Register 3.01 bis 3.04)
(for all other parts see Sections 3.01 to 3.04)
(las demás piezas como en los registros 3.01 al 3.04)
（其它零件与3.01至3.04章中的相同）

siehe Kapitel 2 Erläuterung der Schlüsselzeichen
see chapter 2 Explanation of key markings
véase el Cap. 2 Explicaciones de los signos clave
见第2章标记说明

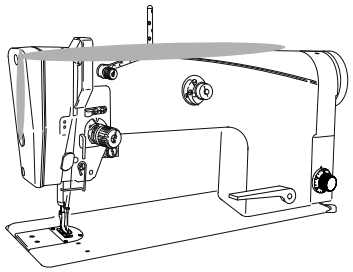

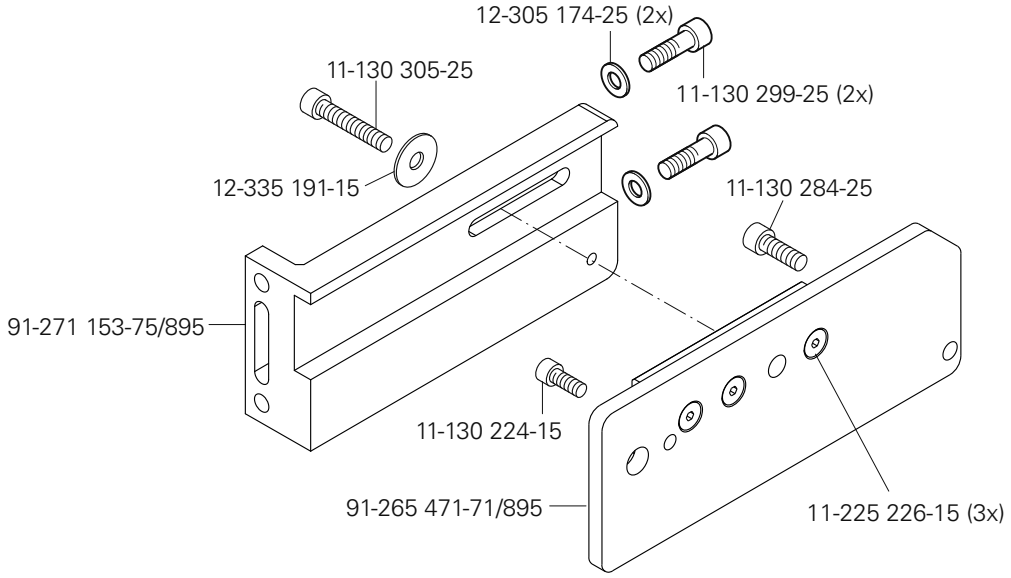
12-305 174-25 (2x)
11-130 305-25
11-130 299-25 (2x)
12-335 191-15
11-130 284-25
91-271 153-75/895
11-130 224-15
91-265 471-71/895
11-225 226-15 (3x)

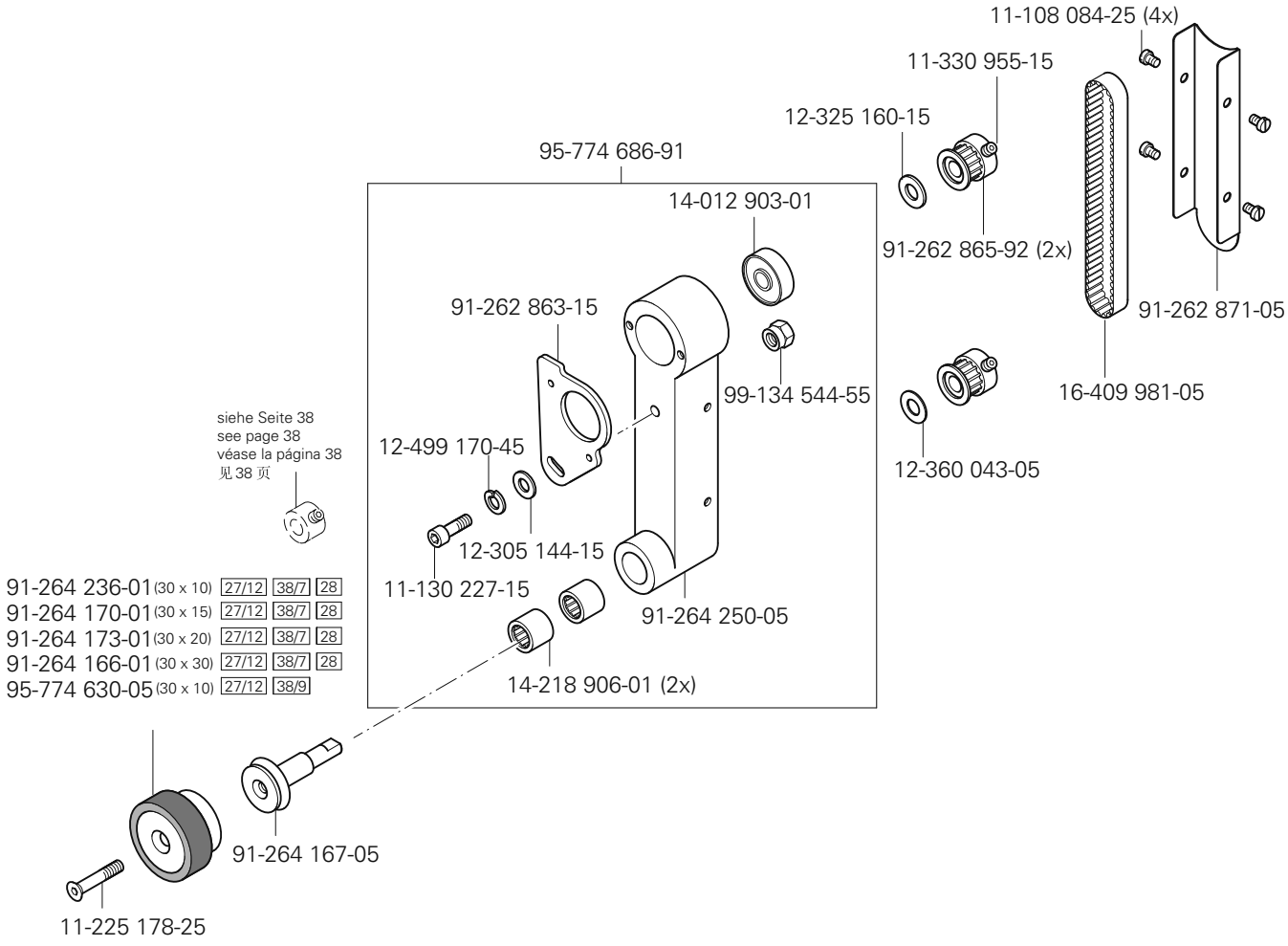
11-108 084-25 (4x)
11-330 955-15
12-325 160-15
95-774 686-91
14-012 903-01
91-262 865-92 (2x)
91-262 871-05
91-262 863-15
99-134 544-55
16-409 981-05
12-360 043-05
siehe Seite 38
see page 38
véase la página 38
见 38 页
12-499 170-45
12-305 144-15
11-130 227-15
91-264 250-05
14-218 906-01 (2x)
91-264 236-01 (30 x 10) 27/12 38/7 28
91-264 170-01 (30 x 15) 27/12 38/7 28
91-264 173-01 (30 x 20) 27/12 38/7 28
91-264 166-01 (30 x 30) 27/12 38/7 28
95-774 630-05 (30 x 10) 27/12 38/9
91-264 167-05
11-225 178-25

Kabelbaum zum Oberteil
Cable tree to sewing head
Mazo de cables para el cabezal
上部机器电缆束

PFAFF 581 CLASSIC, PLUS
PFAFF 583 CLASSIC, PLUS

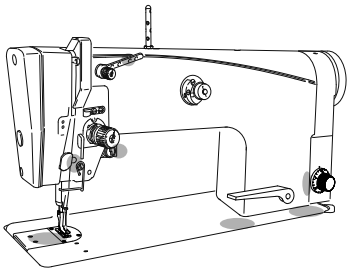

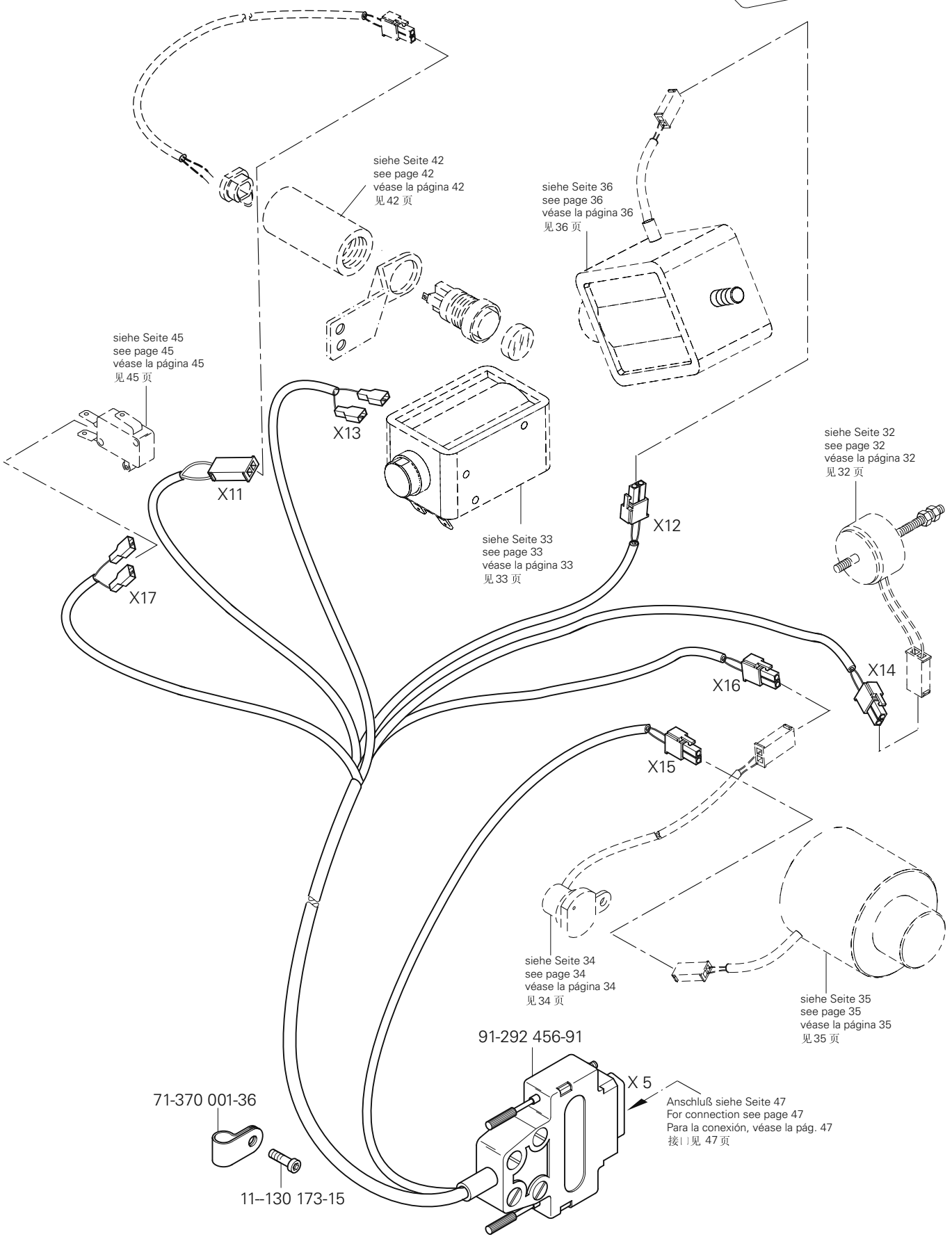

siehe Kapitel 2 Erläuterung der Schlüsselzeichen
see chapter 2 Explanation of key markings
véase el Cap. 2 Explicaciones de los signos clave
见第2章标记说明

PFAFF Industrial

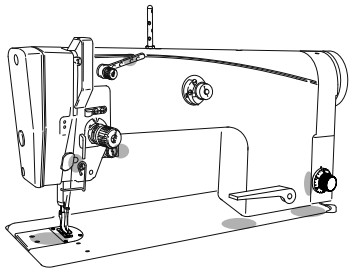

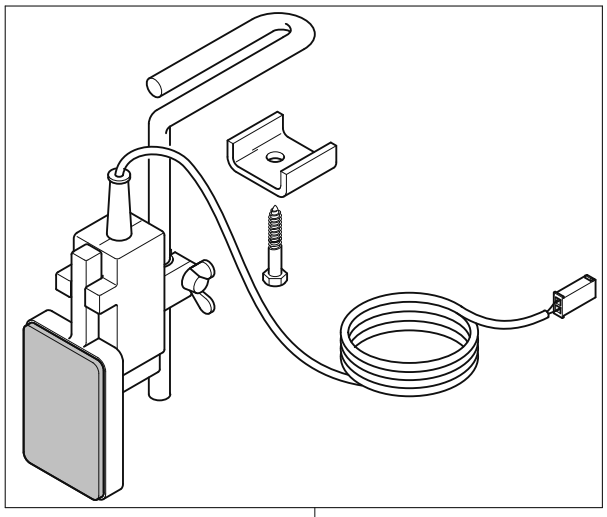

91-292 335-91

siehe Seite 42
see page 42
véase la página 42
见 42 页
siehe Seite 45
see page 45
véase la página 45
见 45 页
X13
X11
siehe Seite 33
see page 33
véase la página 33
见 33 页
X12
X17
siehe Seite 32
see page 32
véase la página 32
见 32 页
X14
X16
X15
siehe Seite 36
see page 36
véase la página 36
见 36 页
siehe Seite 34
see page 34
véase la página 34
见 34 页
siehe Seite 35
see page 35
véase la página 35
见 35 页
91-292 585-91
X 5
Anschluß siehe Seite 49
For connection see page 49
Para la conexión, véase la pág. 49
接口见 49 页
71-370 001-36
11--130 173-15
siehe Seite 51
see page 51
voir page 51
véase la página 51
X 50

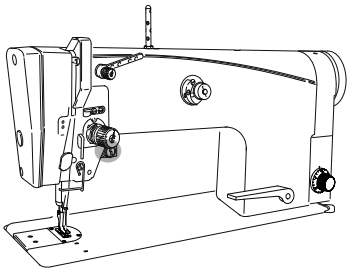

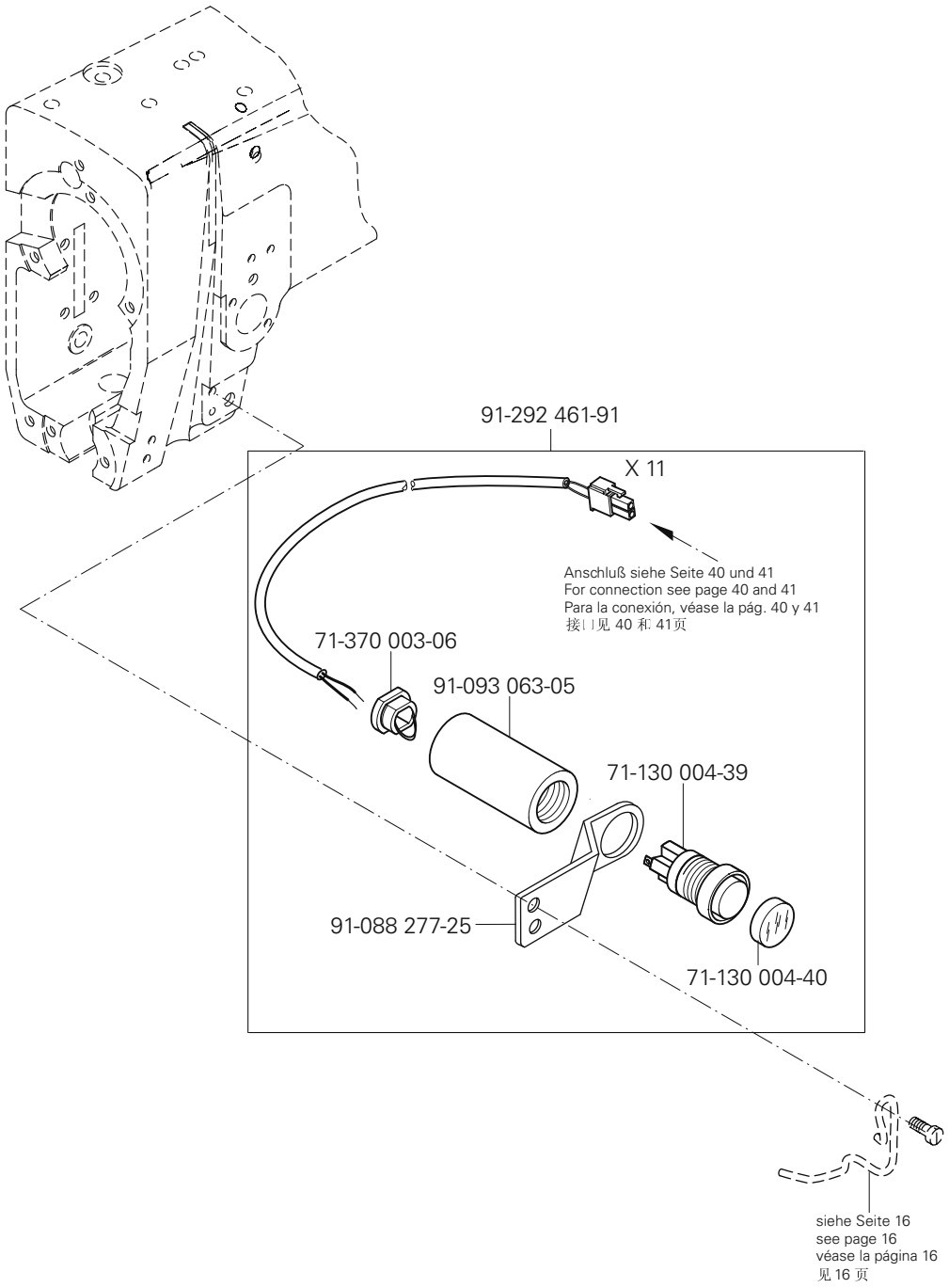
91-292 461-91
X 11
Anschluß siehe Seite 40 und 41
For connection see page 40 and 41
Para la conexión, véase la pág. 40 y 41
接口见 40 和 41页
71-370 003-06
91-093 063-05
71-130 004-39
91-088 277-25
71-130 004-40
siehe Seite 16
see page 16
véase la página 16
见 16 页

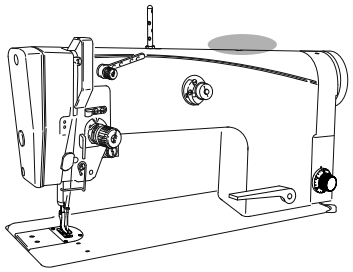

Bausatz 71-064 000-91 (besteht aus:)
Kit 71-064 000-91 (consisting of:)
Juego de piezas 71-064 000-91 (compuesto de:)
组件 71-064 000-91（由下列部分组成）

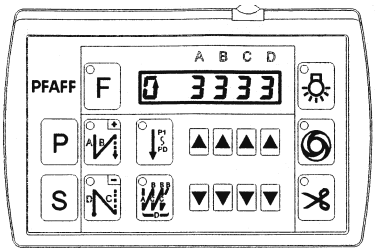	
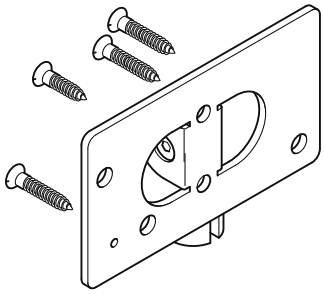	
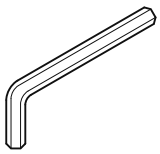	

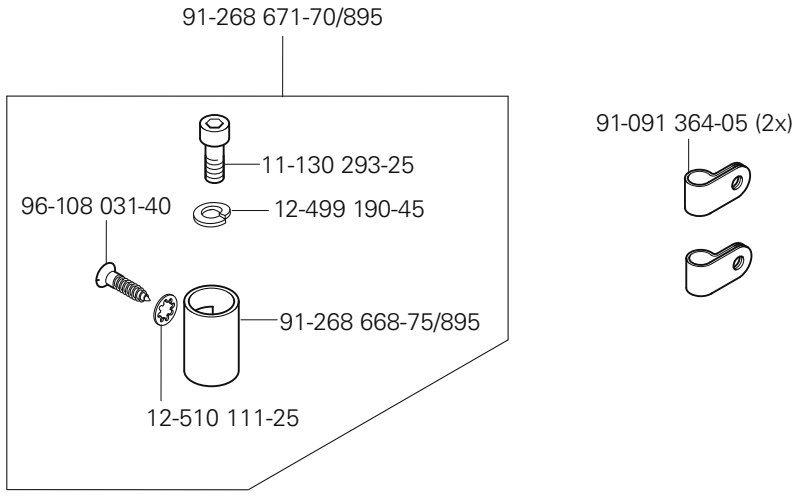

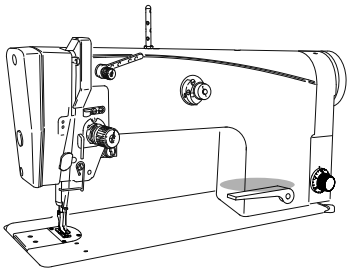

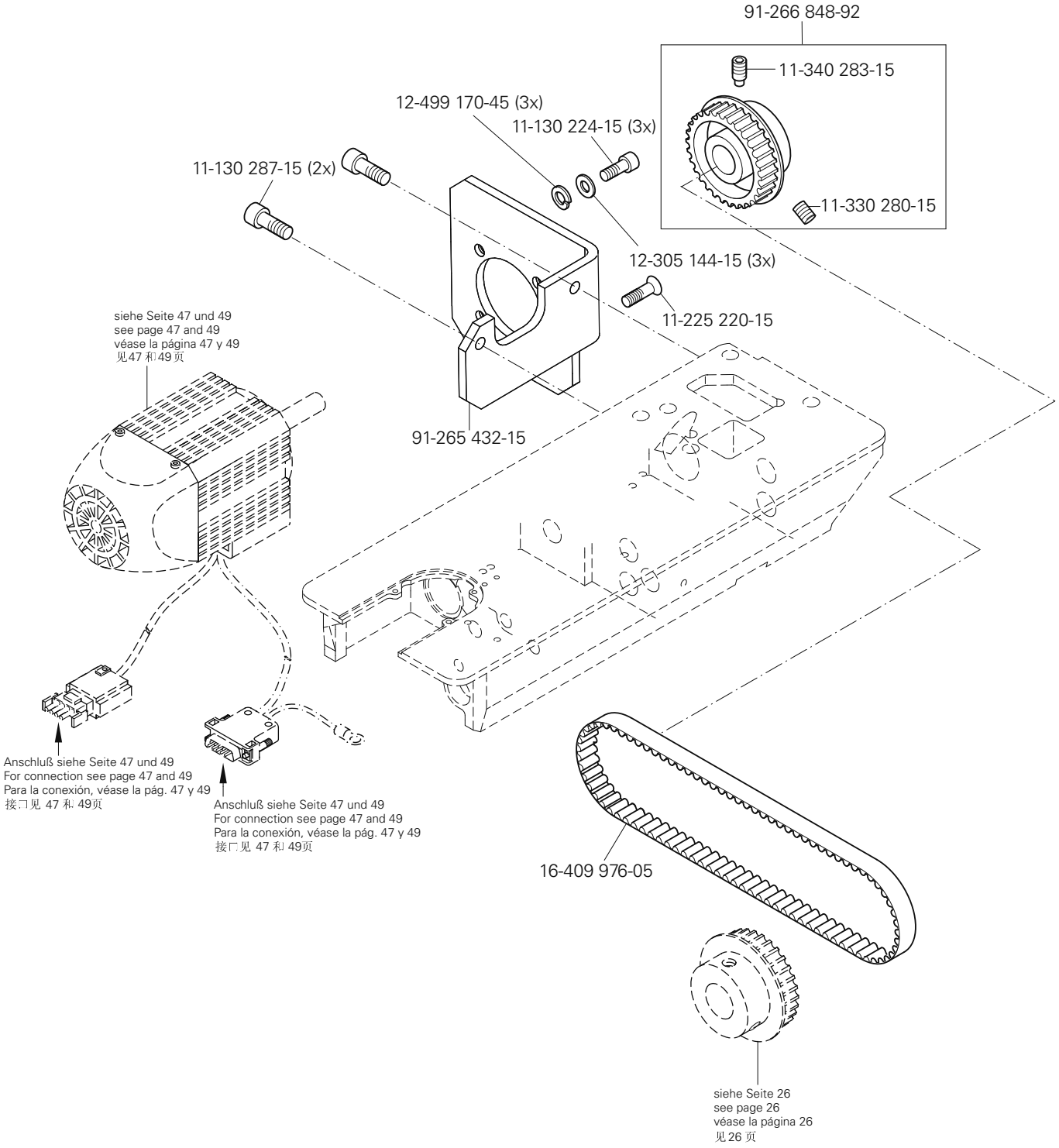

siehe Kapitel 2 Erläuterung der Schlüsselzeichen
see chapter 2 Explanation of key markings
véase el Cap. 2 Explicaciones de los signos clave
见第2章标记说明

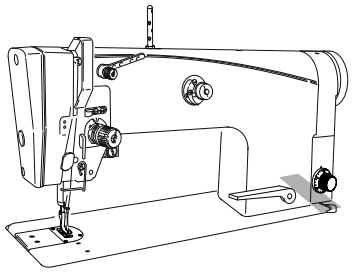

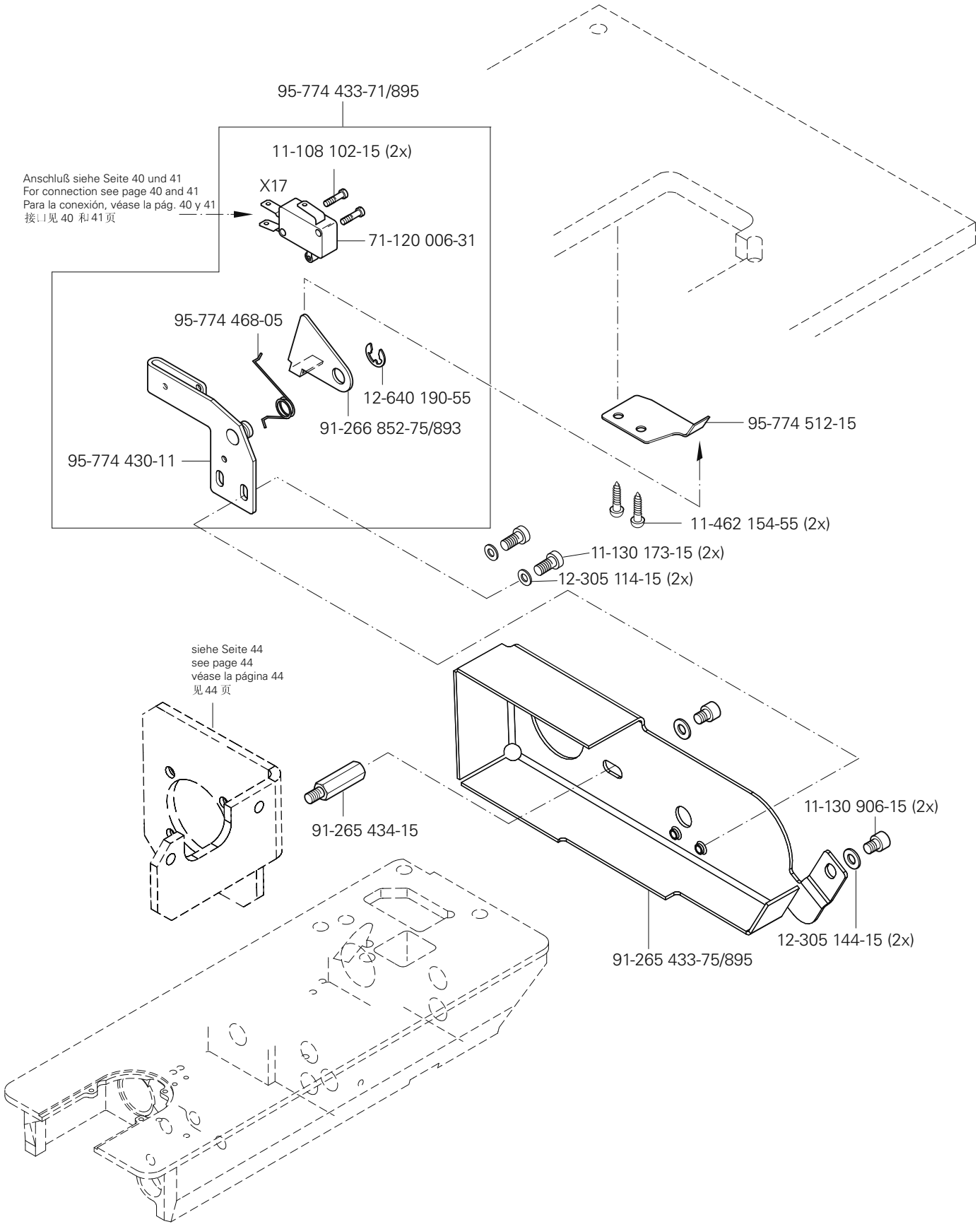
95-774 433-71/895
11-108 102-15 (2x)
Anschluß siehe Seite 40 und 41
For connection see page 40 and 41
Para la conexión, véase la pág. 40 y 41
接口见 40 和 41 页
X17
71-120 006-31
95-774 468-05
12-640 190-55
91-266 852-75/893
95-774 430-11
95-774 512-15
11-462 154-55 (2x)
11-130 173-15 (2x)
12-305 114-15 (2x)
siehe Seite 44
see page 44
véase la página 44
见 44 页
91-265 434-15
11-130 906-15 (2x)
12-305 144-15 (2x)
91-265 433-75/895

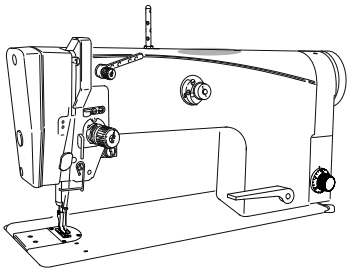

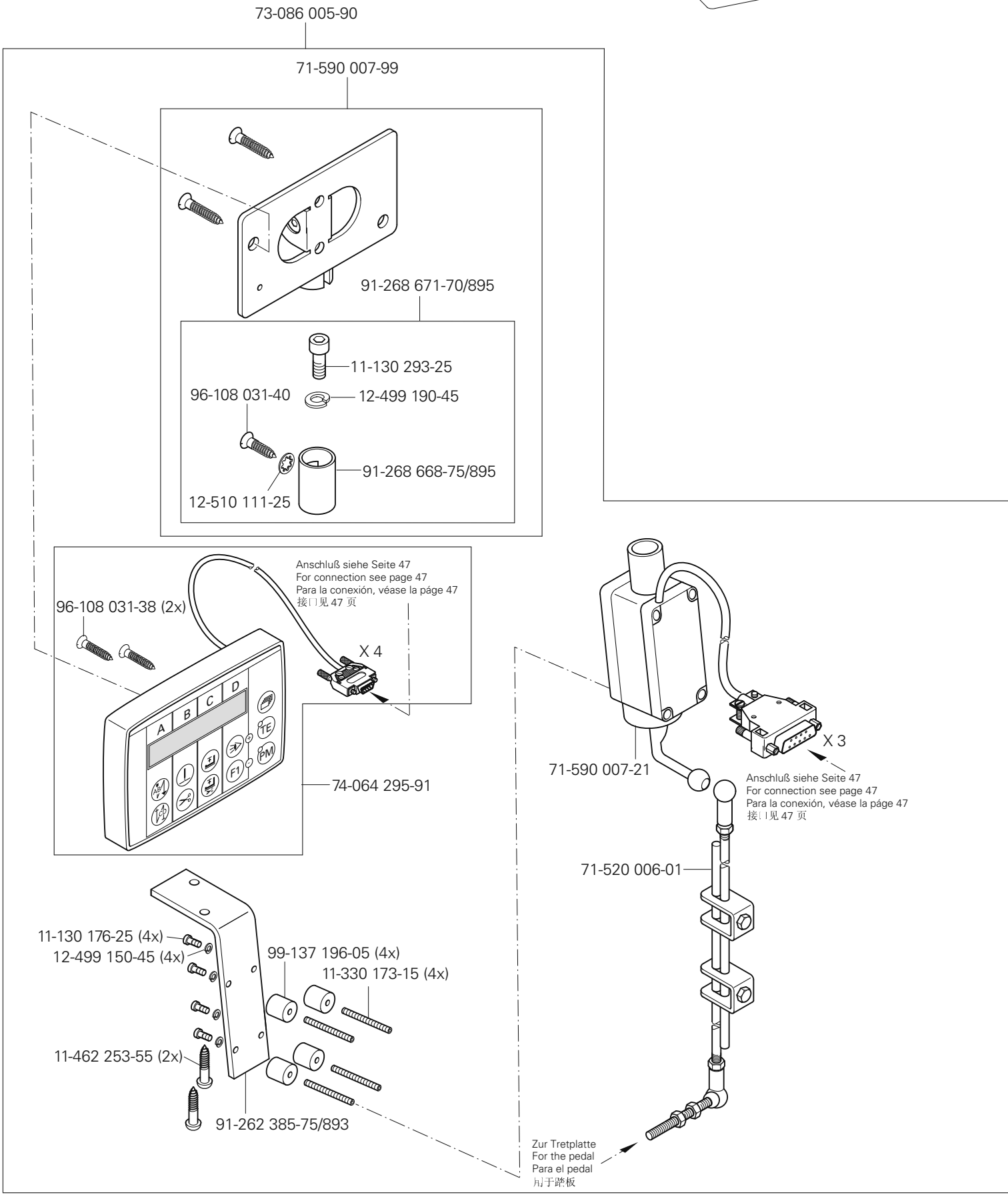
73-086 005-90
71-590 007-99
91-268 671-70/895
11-130 293-25
96-108 031-40
12-499 190-45
91-268 668-75/895
12-510 111-25
96-108 031-38 (2x)
Anschluß siehe Seite 47
For connection see page 47
Para la conexión, véase la páge 47
接口见 47 页
X 4
74-064 295-91
71-590 007-21
X 3
Anschluß siehe Seite 47
For connection see page 47
Para la conexión, véase la páge 47
接口见 47 页
71-520 006-01
11-130 176-25 (4x)
12-499 150-45 (4x)
99-137 196-05 (4x)
11-330 173-15 (4x)
11-462 253-55 (2x)
91-262 385-75/893
Zur Tretplatte
For the pedal
Para el pedal
用于踏板

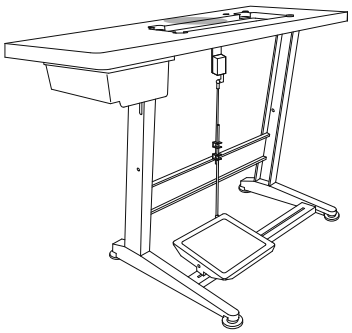

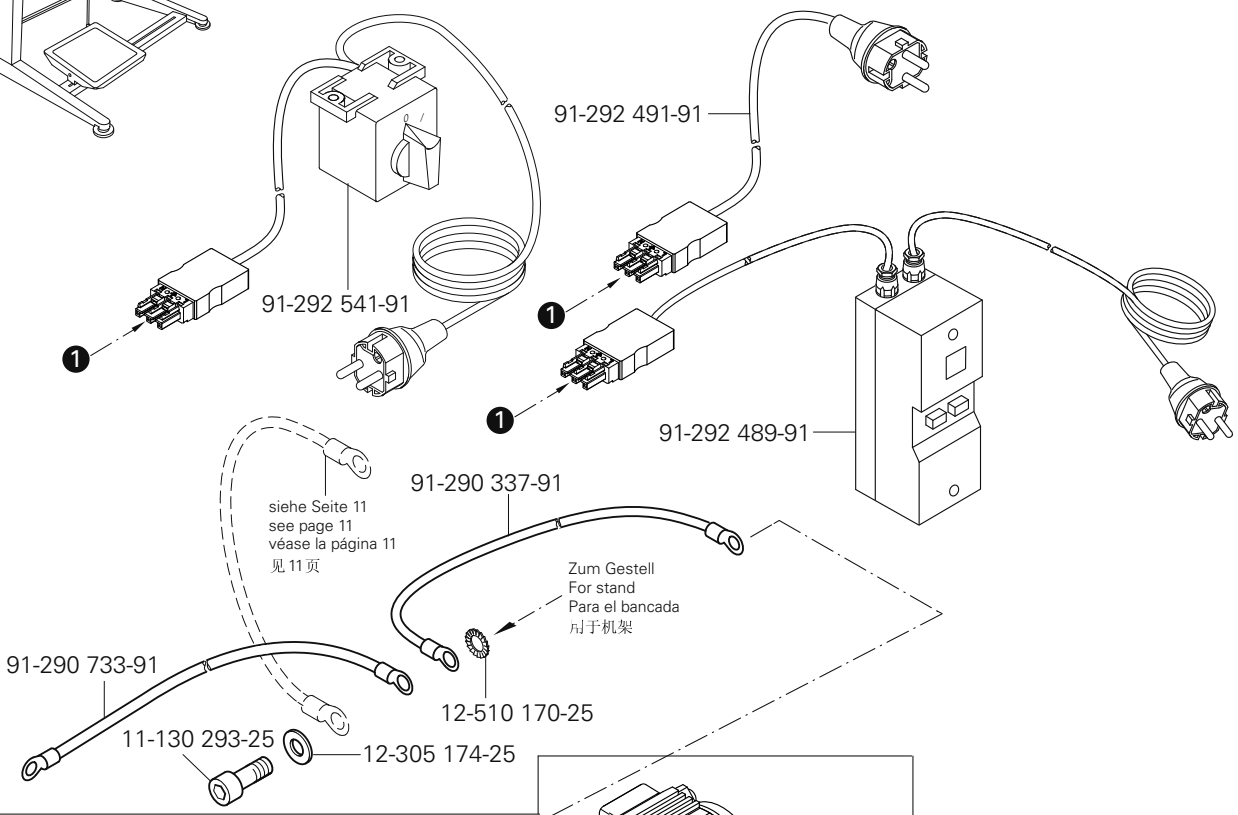
91-292 491-91
91-292 541-91
91-292 489-91
91-290 337-91
siehe Seite 11
see page 11
véase la página 11
见 11 页
Zum Gestell
For stand
Para el bancada
用于机架
91-290 733-91
12-510 170-25
11-130 293-25
12-305 174-25

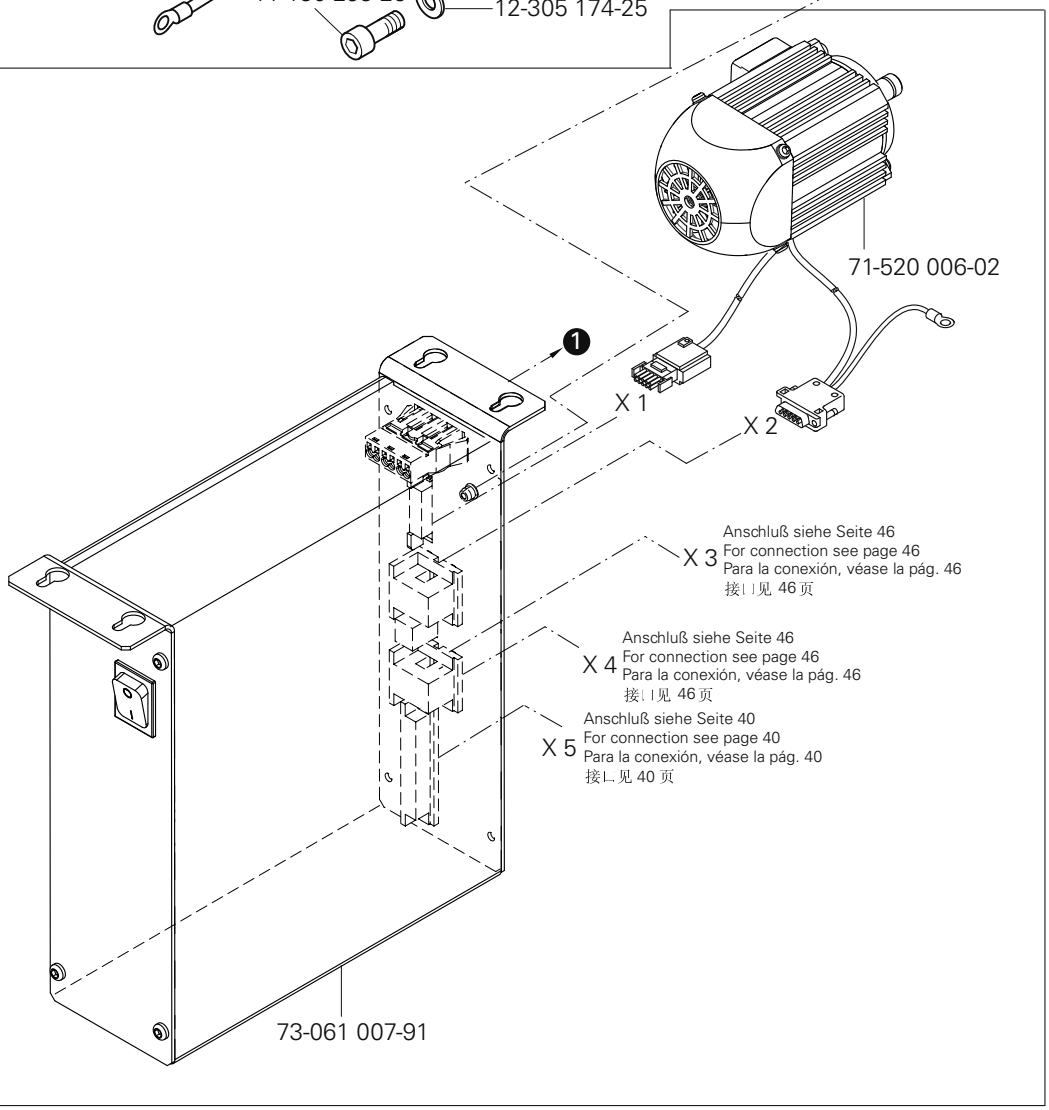
71-520 006-02
X 1
X 2
X 3
Anschluß siehe Seite 46
For connection see page 46
Para la conexión, véase la pág. 46
接口见 46 页
X 4
Anschluß siehe Seite 46
For connection see page 46
Para la conexión, véase la pág. 46
接口见 46 页
X 5
Anschluß siehe Seite 40
For connection see page 40
Para la conexión, véase la pág. 40
接口见 40 页
73-061 007-91

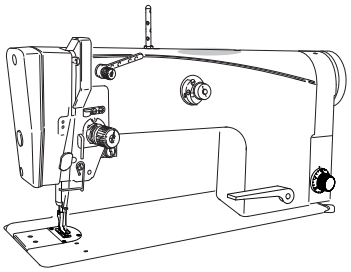

74-086 254-90

71-590 007-99

91-268 671-70/895

11-130 293-25

96-108 031-40

12-499 190-45

91-268 668-75/895

12-510 111-25

71-590 007-72

96-108 031-38 (2x)

Anschluß siehe Seite 49
For connection see page 49
Para la conexión, véase la páge 49
接口见 49 页

X 4

71-590 008-36

71-590 007-21

X 3

Anschluß siehe Seite 49
For connection see page 49
Para la conexión, véase la páge 49
接口见 49 页

71-520 006-01

11-130 176-25 (4x)

12-499 150-45 (4x)

99-137 196-05 (4x)

11-330 173-15 (4x)

11-462 253-55 (2x)

91-262 385-75/893

Zur Tretplatte
For the pedal
Para el pedal
用于踏板

siehe Kapitel 2 Erläuterung der Schlüsselzeichen
see chapter 2 Explanation of key markings
véase el Cap. 2 Explicaciones de los signos clave
见第2章标记说明

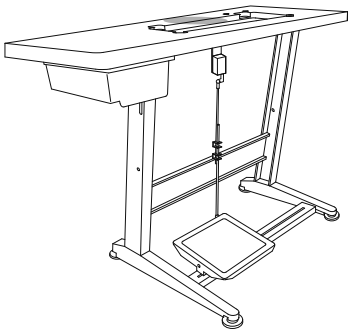

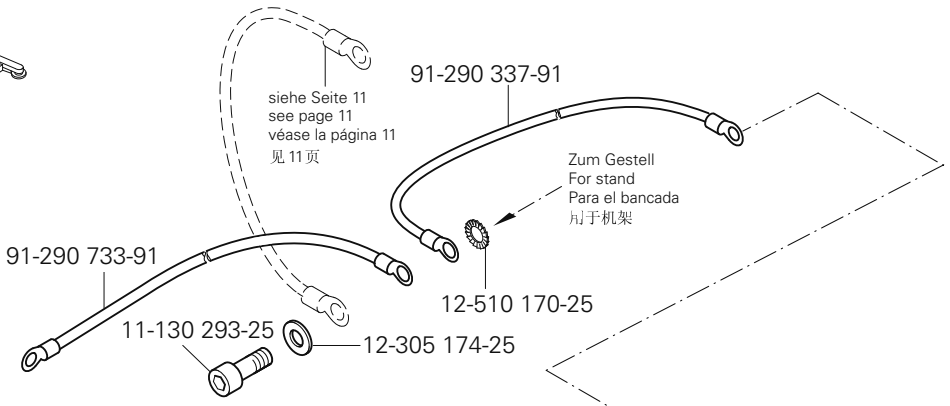
siehe Seite 11
see page 11
véase la página 11
见 11 页
91-290 337-91
Zum Gestell
For stand
Para el bancada
用于机架
91-290 733-91
12-510 170-25
11-130 293-25
12-305 174-25

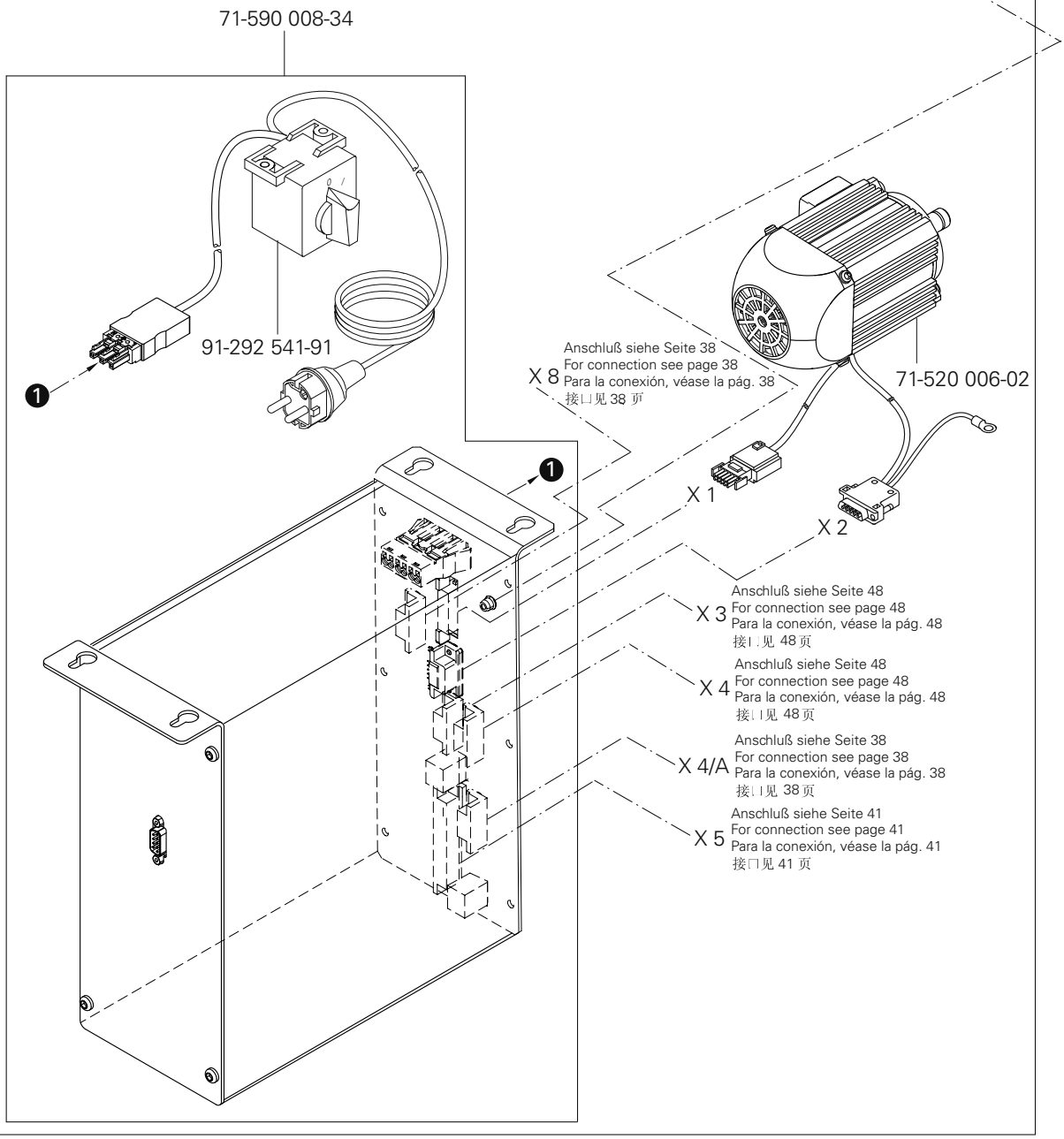
71-590 008-34
91-292 541-91
1
1
Anschluß siehe Seite 38
For connection see page 38
Para la conexión, véase la pág. 38
接口见 38 页
X 8
71-520 006-02
X 1
X 2
X 3
Anschluß siehe Seite 48
For connection see page 48
Para la conexión, véase la pág. 48
接口见 48 页
X 4
Anschluß siehe Seite 48
For connection see page 48
Para la conexión, véase la pág. 48
接口见 48 页
X 4/A
Anschluß siehe Seite 38
For connection see page 38
Para la conexión, véase la pág. 38
接口见 38 页
X 5
Anschluß siehe Seite 41
For connection see page 41
Para la conexión, véase la pág. 41
接口见 41 页

Steuerungspaket MD-4-58-220-CE
Control package MD-4-58-220-CE
Paquete de control MD-4-58-220-CE
控制组件 MD-4-58-220-CE

PFAFF 581 CLASSIC, PLUS
PFAFF 583 CLASSIC, PLUS

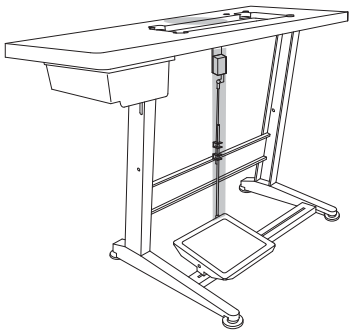

Bausatz 71-086 005-91 (besteht aus:) Kit 71-086 005-91 (consisting of:) Juego de piezas 71-086 005-91 (compuesto de:) 组件 71-086 005-91（由下列部分组成）	
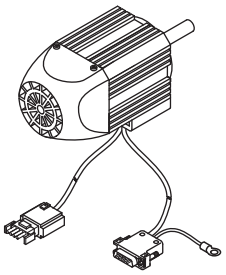	71-071 004-91
12-335 211-15 (3x) 12-499 210-15 (3x) 11-039 381-15 (3x) 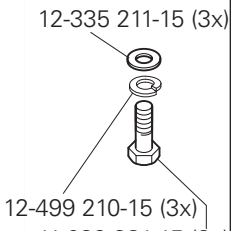 	71-061 004-91
	71-050 100-91
91-229 455-90 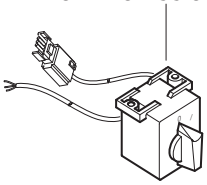 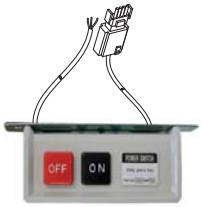	71-050 300-91
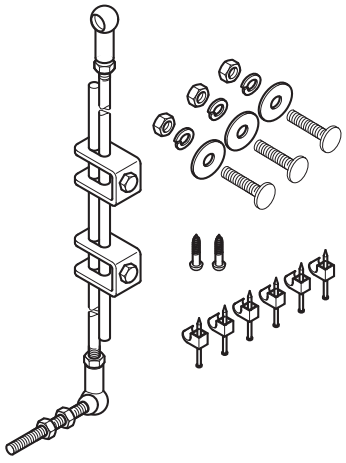	

siehe Kapitel 2 Erläuterung der Schlüsselzeichen
see chapter 2 Explanation of key markings
véase el Cap. 2 Explicaciones de los signos clave
见第2章标记说明

PFAFF Industrial

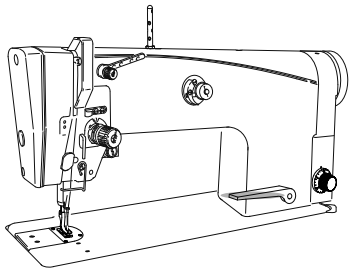

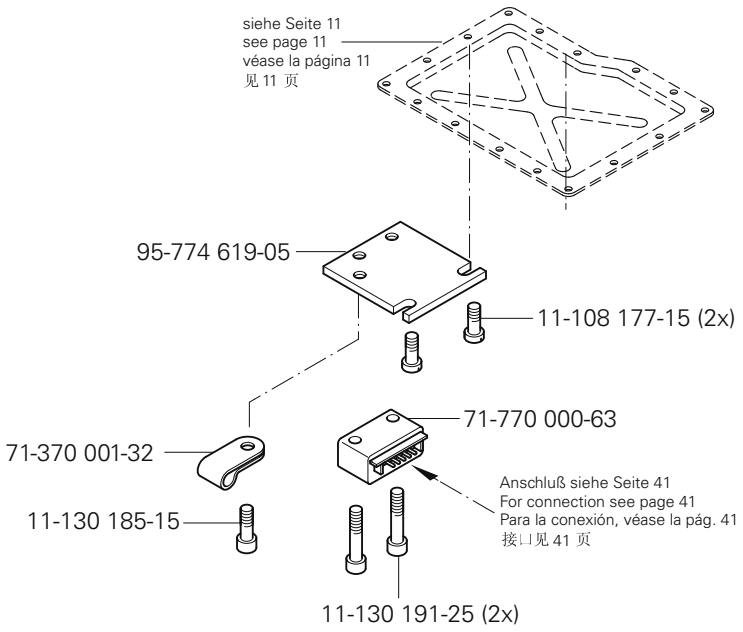
siehe Seite 11
see page 11
véase la página 11
见 11 页
95-774 619-05
11-108 177-15 (2x)
71-770 000-63
71-370 001-32
Anschluß siehe Seite 41
For connection see page 41
Para la conexión, véase la pág. 41
接口见 41 页
11-130 185-15
11-130 191-25 (2x)

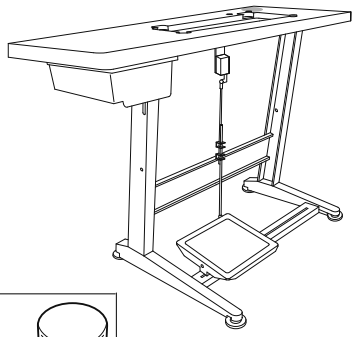

91-229 070-70/895

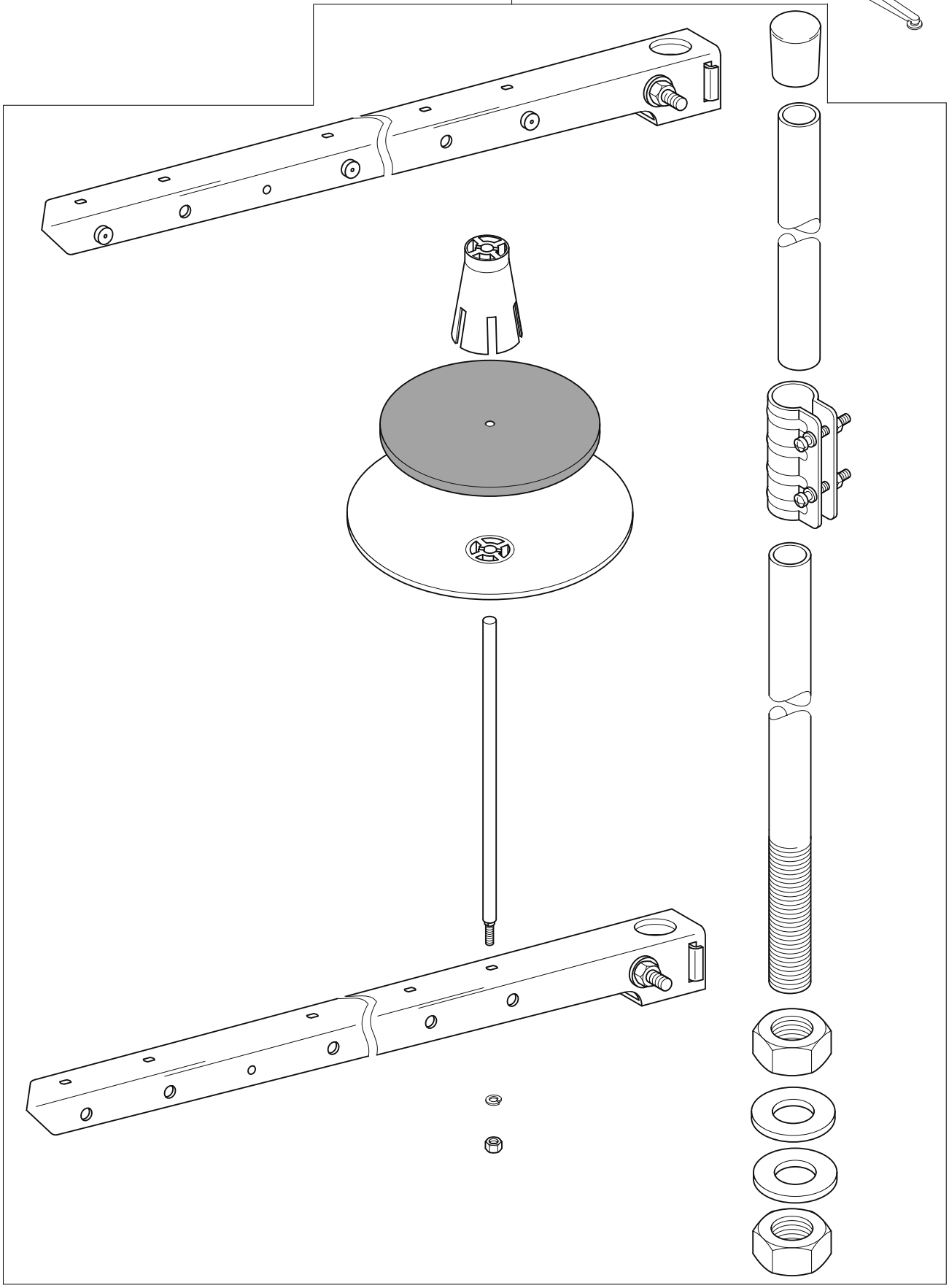

siehe Kapitel 2 Erläuterung der Schlüsselzeichen
see chapter 2 Explanation of key markings
véase el Cap. 2 Explicaciones de los signos clave
见第2章标记说明

PFAFF Industrial

61-111 642-19

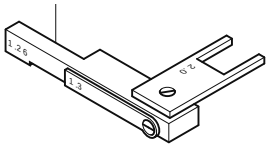

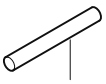

13-030 341-05

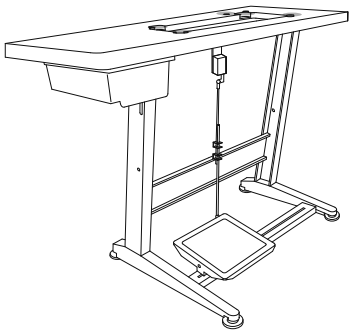

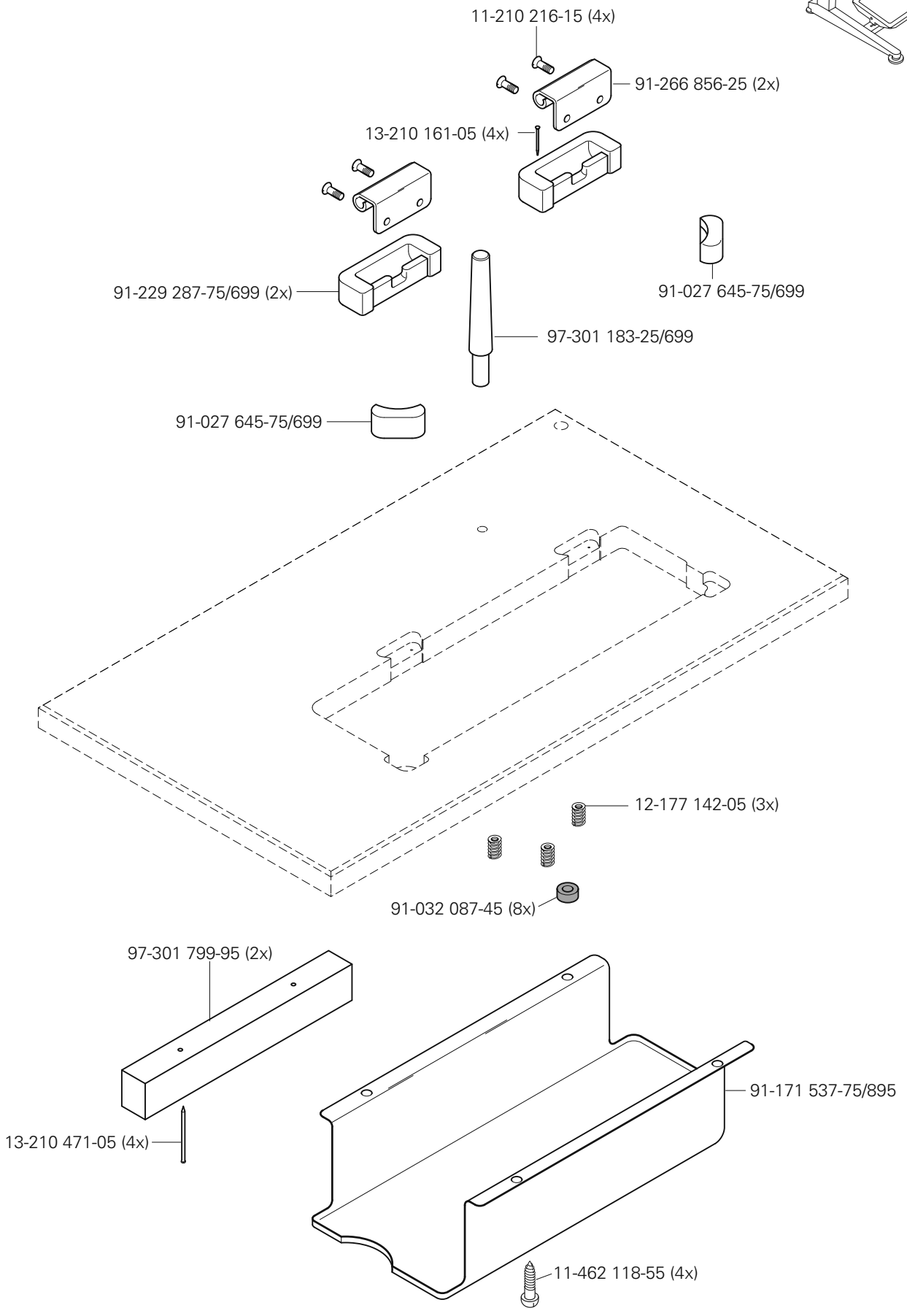

siehe Kapitel 2 Erläuterung der Schlüsselzeichen
see chapter 2 Explanation of key markings
véase el Cap. 2 Explicaciones de los signos clave
见第2章标记说明

PFAFF Industrial

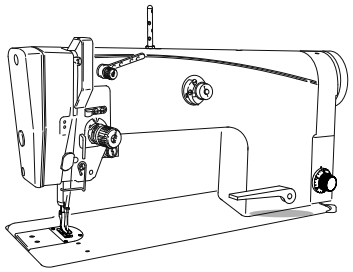

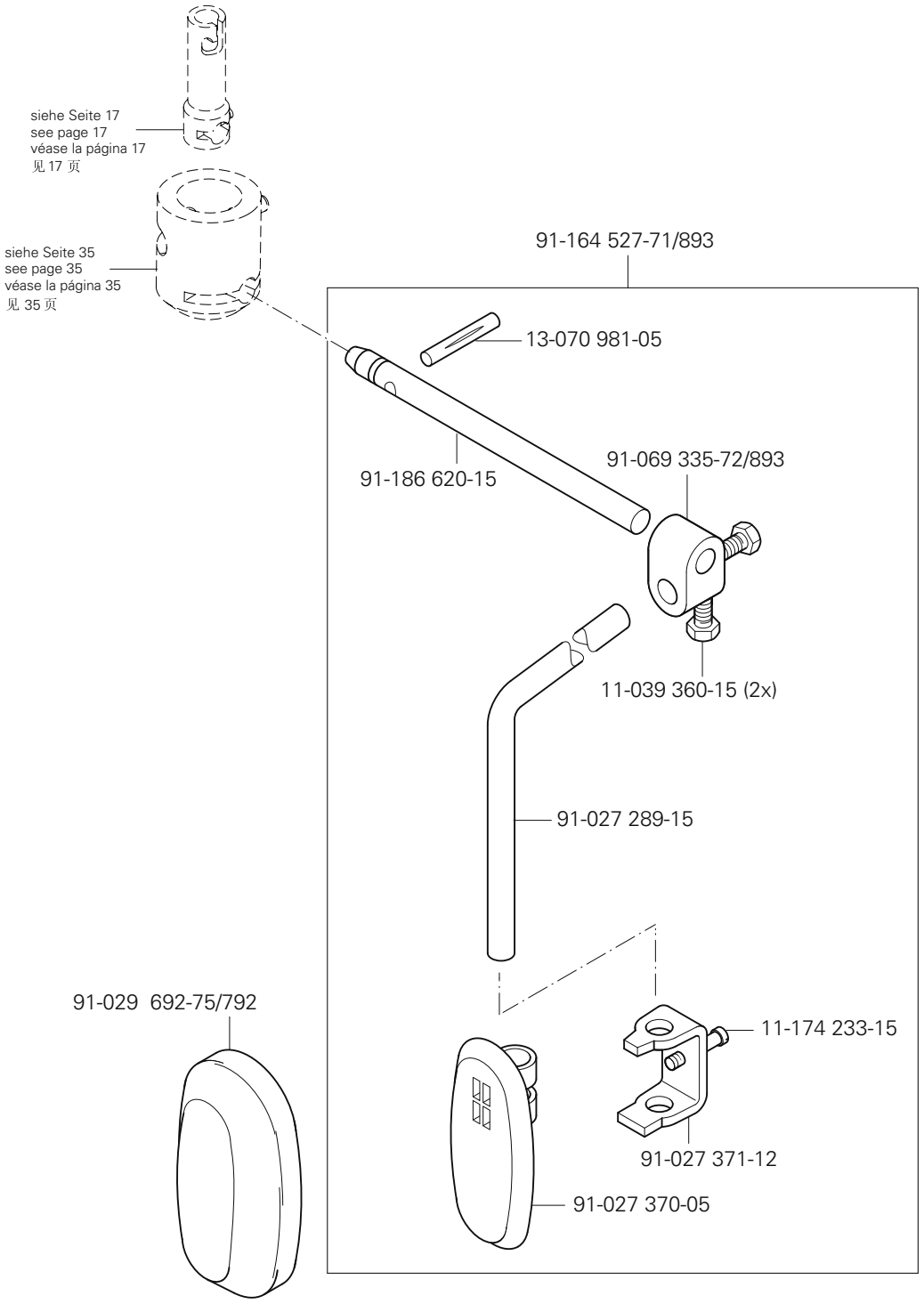
siehe Seite 17
see page 17
véase la página 17
见 17 页
siehe Seite 35
see page 35
véase la página 35
见 35 页
91-164 527-71/893
13-070 981-05
91-186 620-15
91-069 335-72/893
11-039 360-15 (2x)
91-027 289-15
91-029 692-75/792
11-174 233-15
91-027 371-12
91-027 370-05

Öl Oil Aceite 油	Mittelpunkts-Viskosität bei: Mean viscosity at: Viscosidad media a: 中点粘度:		Dichte bei: Density of: Densidad a: 密度，在：		Bestellnummer für Behälter mit: Part number for can with: Número de pedido para recipientes con: 订货号用于油箱，带：		
	°C	mm²/s	°C	g/cm³ (g/ml)	1 Liter 1 Litro 1 升		
28-011 201-44	40	22,0	15	0,865	91-129 917-91		

Fett Grease Grasa 脂	Penetration Penetration Penetración 贯入度	Tropfpunkt Drip-point Punto de goteo 滴点	Bestellnummer für Behälter mit: Part number for can with: Número de pedido para recipientes con: 订货号用于油箱，带：		
	mm/10	°C	0,25 kg	0,5 kg	1 kg
28-011 202-05					28-011 202-05
28-011 202-43	375-405	150			28-011 202-43
28-011 202-47	220-250	185			28-011 202-47

No.	Seite Page Pages Página
11-039 360-15	55
11-039 378-15	50
11-108 021-15	38
11-108 102-15	45
11-108 108-15	16
11-108 171-15	31, 35
11-108 174-15	12
11-108 177-15	11, 14, 51
11-108 222-15	15, 25, 28
11-108 225-15	17, 18, 28, 29
11-108 858-15	38
11-130 086-15	32
11-130 170-15	31
11-130 170-25	38
11-130 173-15	33, 38, 40, 41, 45
11-130 176-15	38
11-130 176-25	46, 48
11-130 179-15	38
11-130 185-15	22, 51
11-130 191-25	51
11-130 224-15	11, 13, 29, 30, 32, 33, 35, 36, 39, 44
11-130 227-15	36, 39
11-130 245-15	11
11-130 257-15	11
11-130 284-15	23
11-130 284-25	39
11-130 287-15	11, 44
11-130 293-15	21, 35, 36
11-130 293-25	43, 46, 47, 48, 49
11-130 299-25	39
11-130 305-15	35
11-130 305-25	39
11-130 906-15	35, 45
11-132 223-15	12, 13
11-132 286-25	11
11-173 174-25	16
11-174 089-15	33
11-174 173-15	14
11-174 233-15	55
11-174 912-15	24
11-180 169-25	16
11-180 283-25	11
11-210 168-25	16, 20
11-210 216-15	54
11-210 265-15	19
11-225 178-15	21
11-225 178-25	39
11-225 220-15	44
11-225 226-15	39
11-225 232-15	16, 32
11-225 292-15	38
11-225 376-15	21
11-250 084-15	20
11-305 299-15	17
11-317 001-15	35
11-317 971-15	15
11-330 082-15	47
11-330 085-15	15
11-330 091-15	21
11-330 166-15	15, 16, 20, 29, 33, 38
11-330 169-15	17
11-330 173-15	46, 48
11-330 217-15	23
11-330 220-15	12, 14
11-330 223-15	33
11-330 277-15	25, 38
11-330 280-15	14, 26, 44
11-330 952-15	20, 21, 22, 23, 30
11-330 955-15	18, 28, 33, 38, 39
11-330 960-15	19, 33
11-330 964-15	26
11-335 280-15	26
11-335 902-15	19, 21, 26
11-340 283-15	44
11-341 220-15	16
11-341 277-15	27
11-341 901-15	15, 19, 25
11-341 902-15	18, 19, 21, 26, 28
11-341 904-15	12, 37
11-341 906-15	16
11-462 118-55	54
11-462 154-55	45
11-462 253-55	46, 48
11-714 031-91	38
11-724 907-55	11
12-005 154-15	32
12-005 154-25	20
12-005 175-15	33
12-005 215-15	35, 36, 38
12-024 171-15	33
12-024 171-25	21
12-024 172-15	21, 33
12-024 191-15	17, 29, 38
12-177 142-05	54
12-305 114-15	14, 33, 38, 45
12-305 144-15	11, 38, 39, 44, 45
12-305 174-15	29, 35
12-305 174-25	11, 39, 47, 49
12-305 314-15	17
12-315 110-15	35
12-325 160-15	38, 39
12-335 191-15	39
12-335 210-15	50
12-349 901-05	25
12-360 043-05	39
12-360 063-05	21
12-360 064-15	38
12-361 156-15	19
12-499 150-45	46, 48
12-499 170-45	39, 44
12-499 190-45	43, 46, 48
12-510 111-25	43, 46, 48
12-510 170-25	47, 49
12-510 171-45	29
12-610 230-45	25
12-618 190-45	20
12-618 210-45	36
12-618 260-45	17
12-624 200-45	32
12-624 310-45	30
12-640 130-55	16, 20
12-640 150-55	17
12-640 190-55	45
12-640 250-55	27
12-660 390-45	25
12-710 902-12	33
12-710 913-12	33, 38

No.	Seite Page Pages Página	No.	Seite Page Pages Página	No.	Seite Page Pages Página	No.	Seite Page Pages Página
13-030 310-05	17	28-011 202-05	56	74-086 254-90	48	91-086 484-12	22
13-030 341-05	53	28-011 202-43	56	91-000 250-15	24	91-086 485-05	22
13-052 049-55	14	28-011 202-47	56	91-000 390-05	24	91-087 928-05	22
13-064 262-05	21	61-111 642-19	53	91-002 065-05	16	91-088 201-71/898	22
13-070 981-15	55	71-050 100-91	50	91-002 134-05	24	91-088 277-25	42
13-210 161-05	54	71-050 300-91	50	91-006 814-05	16	91-088 929-71/898	22
13-210 471-05	54	71-061 004-91	50	91-006 818-05	16	91-091 364-05	43
13-250 094-25	21	71-064 000-91	43	91-009 026-05	24	91-093 063-05	42
13-250 097-25	14	71-071 004-91	50	91-020 324-05	21, 33	91-100 296-25	23
14-010 570-01	25	71-086 005-91	50	91-020 490-15	13, 35	91-100 331-15	17
14-010 665-01	18	71-120 006-31	45	91-027 289-15	55	91-100 400-15	19
14-012 903-01	38, 39	71-120 006-33	38	91-027 370-05	55	91-107 204-05	22
14-016 080-01	25	71-130 004-39	42	91-027 371-12	55	91-118 683-05	20
14-016 131-91	26	71-130 004-40	42	91-027 645-75/699	54	91-129 917-91	56
14-016 151-91	18	71-170 002-12	35	91-029 521-05	28	91-161 282-12	23
14-018 570-01	13	71-170 002-20	32	91-029 692-75/792	55	91-161 334-25	16
14-018 624-91	26	71-170 002-21	36	91-032 087-45	54	91-162 694-05	12
14-018 644-91	19	71-170 002-24	33	91-068 074-05	28	91-162 927-91	23
14-218 906-01	39	71-370 001-31	36	91-069 046-05	17	91-163 263-91	24
14-602 901-01	20	71-370 001-32	33, 38. 51	91-069 075-11	12	91-164 527-71/893	55
14-650 243-05	12, 37	71-370 001-36	11, 40, 41	91-069 079-72/895	12	91-165 605-05	16
15-120 762-05	21	71-370 003-06	42	91-069 127-05	21, 33	91-165 609-05	32
15-120 800-05	27	71-520 000-70	38	91-069 131-91	21	91-165 617-01	32
16-049 020-11	21, 33	71-520 006-01	46, 48	91-069 222-12	21, 22	91-166 339-91	35
16-049 021-11	21, 33	71-520 006-02	47, 49	91-069 299-05	11	91-167 435-05	25
16-409 976-05	44	71-590 007-21	46, 48	91-069 335-72/893	55	91-167 590-15	11
16-409 981-05	39	71-590 007-72	48	91-069 562-05	12	91-167 750-05	35
25-161 801-49	14, 15	71-590 007-99	46, 48	91-069 661-12	12	91-167 865-92	14
25-161 801-52	25	71-770 000-63	51	91-069 709-12	15	91-168 039-05	14
26-536 301-09	14, 15, 25	73-061 007-91	47	91-069 718-05	15	91-168 041-05	14
26-536 302-09	23	73-086 005-90	46	91-069 735-05	18	91-168 055-91	19
28-011 201-44	56	74-064 295-91	46	91-069 773-92	29	91-168 063-25	16

No.	Seite Page Pages Página	No.	Seite Page Pages Página	No.	Seite Page Pages Página	No.	Seite Page Pages Página
91-168 144-05	24	91-171 151-91	27	91-171 883-15	21	91-229 070-70/895	52
91-168 192-25	16	91-171 158-92	28	91-171 948-92	17	91-229 287-75/699	54
91-168 244-04	19	91-171 173-92	25	91-171 951-05	11	91-229 455-90	50
91-168 257-91	26	91-171 176-75/770	26	91-172 676-05	30	91-262 020-15	31
91-168 258-92	26	91-171 181-05	11	91-174 002-05	37	91-262 237-91	25
91-168 341-05	28	91-171 182-15	11	91-174 016-05	14	91-262 372-92	36
91-168 347-05	27	91-171 205-05	27, 30	91-174 053-91	15	91-262 385-75/893	46, 48
91-168 385-05	26, 27	91-171 253-04	15	91-174 142-11	17	91-262 579-15	36
91-168 480-15	19	91-171 255-12	18	91-174 257-05	22	91-262 857-15	38
91-168 496-92	28	91-171 261-01	15	91-174 275-91	14	91-262 860-92	38
91-168 498-15	33	91-171 274-15	18	91-174 279-92	12	91-262 863-15	39
91-168 833-05	27, 30	91-171 275-92	18	91-174 284-01	37	91-262 865-92	39
91-169 457-12	15	91-171 280-91	15	91-174 293-05	30	91-262 871-05	39
91-170 913-72/892	19	91-171 283-91	17	91-174 294-15	30	91-262 872-91	38
91-170 929-92	21	91-171 337-12	30	91-174 295-12	30	91-262 916-91	38
91-171 008-05	13	91-171 435-05	27	91-174 375-71/895	11	91-262 919-05	38
91-171 009-91	13	91-171 437-91	18	91-174 396-05	16	91-262 920-91	38
91-171 010-01	13	91-171 439-91	29	91-174 440-25	16	91-262 924-05	38
91-171 012-91	19	91-171 441-01	18	91-174 441-05	16	91-262 958-15	32
91-171 018-91	14	91-171 444-12	15	91-174 455-15	16	91-262 962-91	32
91-171 019-05	14	91-171 445-92	29	91-174 467-71/895	11	91-262 983-75/699	38
91-171 029-05	14	91-171 446-12	18	91-174 501-15	11	91-264 166-01	39
91-171 030-01	14	91-171 465-91	28	91-174 687-91	14	91-264 167-05	39
91-171 037-91	16	91-171 467-04/002	30	91-174 851-05	32	91-264 170-01	39
91-171 038-05	16	91-171 478-91	28	91-174 867-91	32	91-264 173-01	39
91-171 039-05	16	91-171 537-75/895	54	91-174 875-05	32	91-264 236-01	39
91-171 040-05	16	91-171 540-91	17	91-174 879-05	16, 20	91-264 250-05	39
91-171 049-05	20	91-171 542-91	17	91-175 265-12	37	91-264 357-05	20
91-171 074-05	13	91-171 543-05	17	91-175 557-01	32	91-264 358-05	20
91-171 098-93	19	91-171 544-12	17	91-175 690-05	24	91-265 042-05	23
91-171 100-93	26	91-171 797-05	25	91-186 620-15	55	91-265 045-05	23
91-171 104-91	26	91-171 811-05	17	91-187 055-15	11	91-265 052-75/898	11

No.	Seite Page Pages Página
91-265 119-91	14
91-265 120-91	14
91-265 198-15	17
91-265 207-91	25
91-265 208-05	25
91-265 211-91	25
91-265 212-91	31
91-265 227-05	24
91-265 266-92	19
91-265 294-05	17
91-265 403-91	33
91-265 404-91	33
91-265 407-01	33
91-265 409-92	33
91-265 410-91	33
91-265 412-91	33
91-265 413-91	33
91-265 414-11	33
91-265 418-91	33
91-265 420-91	23
91-265 421-96	23
91-265 422-75/895	21
91-265 423-91	21
91-265 426-05	21
91-265 427-91	19
91-265 428-91	19
91-265 429-91	35
91-265 430-15	35
91-265 431-05	26
91-265 432-15	44
91-265 433-75/895	45
91-265 434-15	45
91-265 435-92	35
91-265 436-05	32
91-265 437-15	32
91-265 439-75/690	21
91-265 441-75/690	11
91-265 442-75/690	11
91-265 443-75/690	11
91-265 444-15	36
91-265 445-75/895	11
91-265 446-91	36
91-265 447-71/690	16
91-265 450-91	24
91-265 455-91	24
91-265 458-11	35
91-265 461-05	25
91-265 462-25	16
91-265 471-71/895	39
91-266 310-05	31
91-266 520-92	26
91-266 848-92	44
91-266 852-75/893	45
91-266 856-25	54
91-268 076-15	25
91-268 668-75/895	43, 46, 48
91-268 671-70/895	43, 48
91-271 153-75/895	39
91-290 337-91	47, 49
91-290 576-91	10
91-290 733-91	47, 49
91-292 276-91	38
91-292 335-91	41
91-292 456-91	40
91-292 461-91	42
91-292 462-91	34
91-292 489-91	47
91-292 491-91	47
91-292 541-91	47, 49
91-292 585-91	41
91-500 159-05	21
91-500 175-91	21
91-500 467-75/690	16
91-500 480-25	20
91-500 481-71/690	16, 20
91-500 521-72/690	21
91-500 533-05	16
91-700 249-15	33
91-700 689-15	18, 19
91-700 335-25	34
91-700 996-15	20
91-701 179-15	14, 23
95-721 193-91	33
95-774 430-11	45
95-774 433-71/895	45
95-774 464-05	20
95-774 466-91	20
95-774 468-05	45
95-774 512-15	45
95-774 619-05	51
95-774 630-05	39
95-774 647-05	38
95-774 669-12	38
95-774 670-75/895	38
95-774 672-05	38
95-774 673-71/895	38
95-774 685-15	38
95-774 686-91	39
95-784 321-91	38
96-108 031-38	46, 48
96-108 031-40	43, 46, 48
97-301 183-25/699	54
97-301 799-95	54
99-069 722-01	15
99-133 220-01	15
99-134 544-55	39
99-137 151-45	20
99-137 196-05	46, 48

PFAFF® Industrial

581
583

UNTERKLASSEN-AUSSTATTUNG
SUBCLASS PARTS
COMPOSICIÓN DE LAS SUBCLASES
子机型–设备

-8/11

Für allgemeine Näharbeiten. Standardform des Teilesatzes. (Zum Nähen mittlerer Materialien.)

For ordinary sewing operations. Standard part set. (for sewing medium-weight materials.)

Para trabajos de costura en general. Juego de piezas estándard. (para coser materiales semiligeros.)

适用于一般性缝纫工作。套件的标准型式。（用于中偏厚料的缝纫）

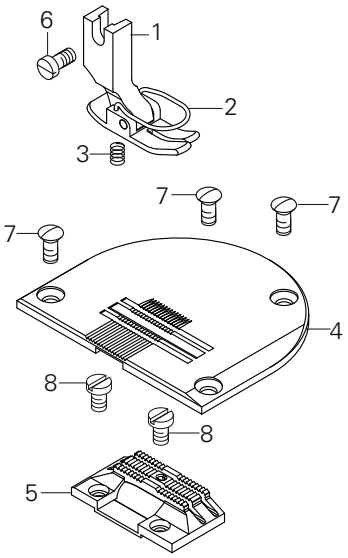

Pos.-Nr. Item No. Nº de pos. 序号	Ausführung Model Tipo 款式	Stichlänge Stitch lenght Largo de puntada 针距	Teile-Nr. Part No. Nº de pieza 零件号
1 - 5	B*	4,5	91-202 822-91
1 - 3	B*	4,5	91-154 804-21
2			91-154 744-05 3/1
3			91-154 518-05
4	B*	4,5	91-151 017-25

Pos.-Nr. Item No. Nº de pos. 序号	Ausführung Model Tipo 款式	Stichlänge Stitch lenght Largo de puntada 针距	Teile-Nr. Part No. Nº de pieza 零件号
5	B*	4,5	91-159 079-05
6			11-108 174-15
7			91-100 296-25
8			91-701 179-15

▲ Weitere Unterklassen und Ausführungen auf Anfrage
Further Subclasses and versions on enquiry
Otras subclases y tipos, sobre demanda
更多的子机型和款式请询问

◆ Standard
Standard
Estándar
则

☐/* siehe Kapitel 2 Erläuterung der Schlüsselzeichen
see chapter 2 Explanation of key markings
véase el Cap. 2 Explicaciones de los signos clave
见第 2 章标记说明

PFAFF® Industrial

-8/13

Für allgemeine Näharbeiten.
Standardform des Teilesatzes.
(Zum Nähen mittelschwerer Materialien.)

For ordinary sewing operations.
Standard part set.
(for sewing medium-heavy materials.)

Para trabajos de costura en general.
Juego de piezas estándard.
(para coser materiales semipesados.)

适用于一般性缝纫工作。
套件的标准型式。
（用于中偏厚料的缝纫）

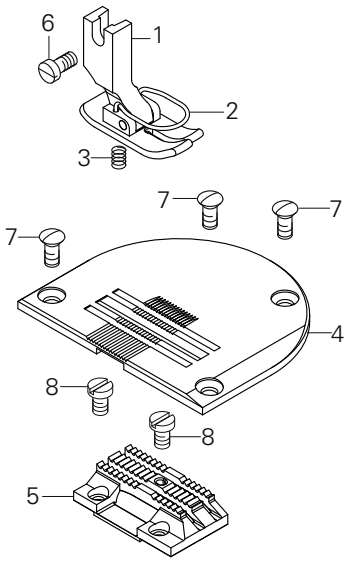

Pos.-Nr. Item No. Nº de pos. 序号	Ausführung Model Tipo 款式	Stichlänge Stitch lenght Largo de puntada 针距	Teile-Nr. Part No. Nº de pieza 零件号
1 - 5	C*	4,5	91-202 836-91
1 - 3	C*	4,5	91-154 986-21
2			91-154 744-05 3/1
3			91-154 518-05
4	C*	4,5	91-151 029-25

Pos.-Nr. Item No. Nº de pos. 序号	Ausführung Model Tipo 款式	Stichlänge Stitch lenght Largo de puntada 针距	Teile-Nr. Part No. Nº de pieza 零件号
5	C*	4,5	91-159 082-05
6			11-108 174-15
7			91-100 296-25
8			91-701 179-15

-34/11

Zum Nähen besonders feiner Stoffe.

For stitching delicate fabrics.

Para géneros muy finos mediante.

适用于缝纫特薄材料。

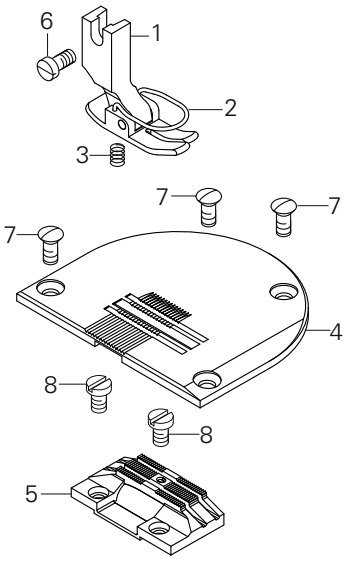

Pos.-Nr. Item No. Nº de pos. 序号	Ausführung Model Tipo 款式	Stichlänge Stitch lenght Largo de puntada 针距	Teile-Nr. Part No. Nº de pieza 零件号
1 - 5	AN3,0*	3,0	91-202 826-91
1 - 3	AN3,0*	3,0	91-154 804-21
2			91-154 744-05 3/1
3			91-154 518-05
4	AN3,0*	3,0	91-151 016-25

Pos.-Nr. Item No. Nº de pos. 序号	Ausführung Model Tipo 款式	Stichlänge Stitch lenght Largo de puntada 针距	Teile-Nr. Part No. Nº de pieza 零件号
5	AN3,0*	3,0	91-159 078-05
6			11-108 174-15
7			91-100 296-25
8			91-701 179-15

▲ Weitere Unterklassen und Ausführungen auf Anfrage
Further Subclasses and versions on enquiry
Otras subclases y tipos, sobre demanda
更多的子机型和款式请询问

◆ Standard
Standard
Estándar
则

/* siehe Kapitel 2 Erläuterung der Schlüsselzeichen
see chapter 2 Explanation of key markings
véase el Cap. 2 Explicaciones de los signos clave
见第 2 章标记说明

-34/12

Zum Nähen besonders feiner Stoffe. For stitching delicate fabrics. Para géneros muy finos mediante.) 适用于缝纫特薄材料。

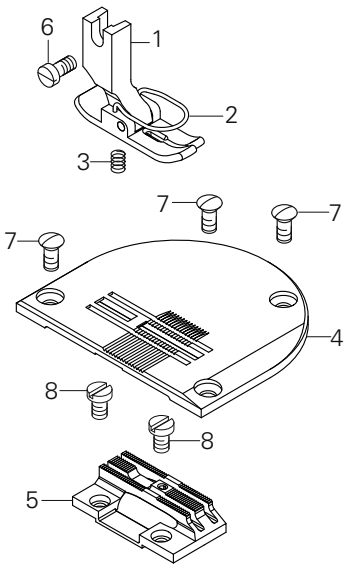

Pos.-Nr. Item No. Nº de pos. 序号	Ausführung Model Tipo 款式	Stichlänge Stitch lenght Largo de puntada 针距	Teile-Nr. Part No. Nº de pieza 零件号
1 - 5	AN3,0*	3,0	91-202 805-91
1 - 3	AN3,0*	3,0	91-154 837-21
2			91-154 744-05 3/1
3			91-154 518-05
4	AN3,0*	3,0	91-150 997-25

Pos.-Nr. Item No. Nº de pos. 序号	Ausführung Model Tipo 款式	Stichlänge Stitch lenght Largo de puntada 针距	Teile-Nr. Part No. Nº de pieza 零件号
5	AN3,0*	3,0	91-159 080-05
6			11-108 174-15
7			91-100 296-25
8			91-701 179-15

-8/31

Für allgemeine Näharbeiten. Standardform des Teilesatzes. (Zum Nähen mittlerer Materialien.)

For ordinary sewing operations. Standard part set. (for sewing medium-weight materials.)

Para trabajos de costura en general. Juego de piezas estándard. (para coser materiales semiligeros.)

适用于一般性缝纫工作。套件的标准型式。（用于中厚料的缝纫）

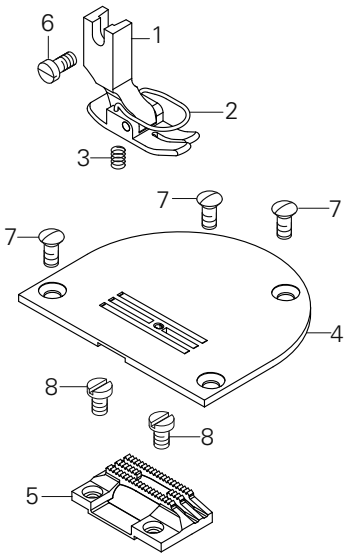

Pos.-Nr. Item No. Nº de pos. 序号	Ausführung Model Tipo 款式	Stichlänge Stitch lenght Largo de puntada 针距	Teile-Nr. Part No. Nº de pieza 零件号
1 - 5	B*	4,5	91-202 828-91
1 - 3	B*	4,5	91-154 807-21
2			91-154 744-05 3/1
3			91-154 518-05
4	B*	4,5	91-150 999-25

Pos.-Nr. Item No. Nº de pos. 序号	Ausführung Model Tipo 款式	Stichlänge Stitch lenght Largo de puntada 针距	Teile-Nr. Part No. Nº de pieza 零件号
5	B*	4,5	91-159 062-05
6			11-108 174-15
7			91-100 296-25
8			91-701 179-15

▲ Weitere Unterklassen und Ausführungen auf Anfrage
Further Subclasses and versions on enquiry
Otras subclases y tipos, sobre demanda
更多的子机型和款式请询问

◆ Standard
Standard
Estándar
则

3/1 /* siehe Kapitel 2 Erläuterung der Schlüsselzeichen
see chapter 2 Explanation of key markings
véase el Cap. 2 Explicaciones de los signos clave
见第 2 章标记说明

-8/33

Für allgemeine Näharbeiten. Standardform des Teilesatzes. (Zum Nähen mittelschwerer Materialien.)
.

For ordinary sewing operations. Standard part set. (for sewing medium-heavy materials.)

Para trabajos de costura en general. Juego de piezas estándard. (para coser materiales semipesados.

适用于一般性缝纫工作。套件的标准型式。（用于中偏厚料的缝纫）

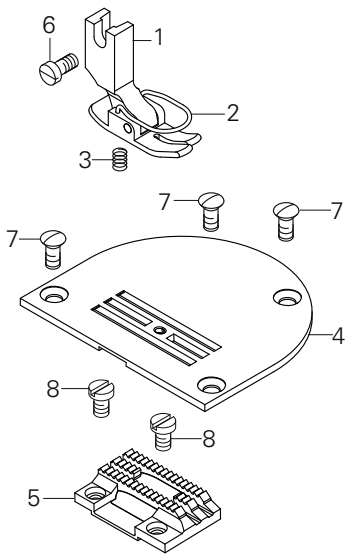

Pos.-Nr. Item No. Nº de pos. 序号	Ausführung Model Tipo 款式	Stichlänge Stitch lenght Largo de puntada 针距	Teile-Nr. Part No. Nº de pieza 零件号
1 - 5	C*	4,5	91-202 837-93/002
1 - 3	C*	4,5	91-154 845-23/001
2			91-154 744-05 3/1
3			91-154 518-05
4	C*	4,5	91-151 030-24/002

Pos.-Nr. Item No. Nº de pos. 序号	Ausführung Model Tipo 款式	Stichlänge Stitch lenght Largo de puntada 针距	Teile-Nr. Part No. Nº de pieza 零件号
5	C*	4,5	91-159 075-05
6			11-108 174-15
7			91-100 296-25
8			91-701 179-15

-8/44

Für Stepparbeiten an Schuhschäften und sonstigen Lederwaren mittels Rollfuß

For sewing loperations on shoe uppers and other leather articles; machine equipped with roller presser.

Para trabajos de aparado en cortes de calzado y demás artículos de cuero mediante pie rodante.

适用于滚轮压脚
在鞋帮和其它皮料上的
珩缝针绣工作。

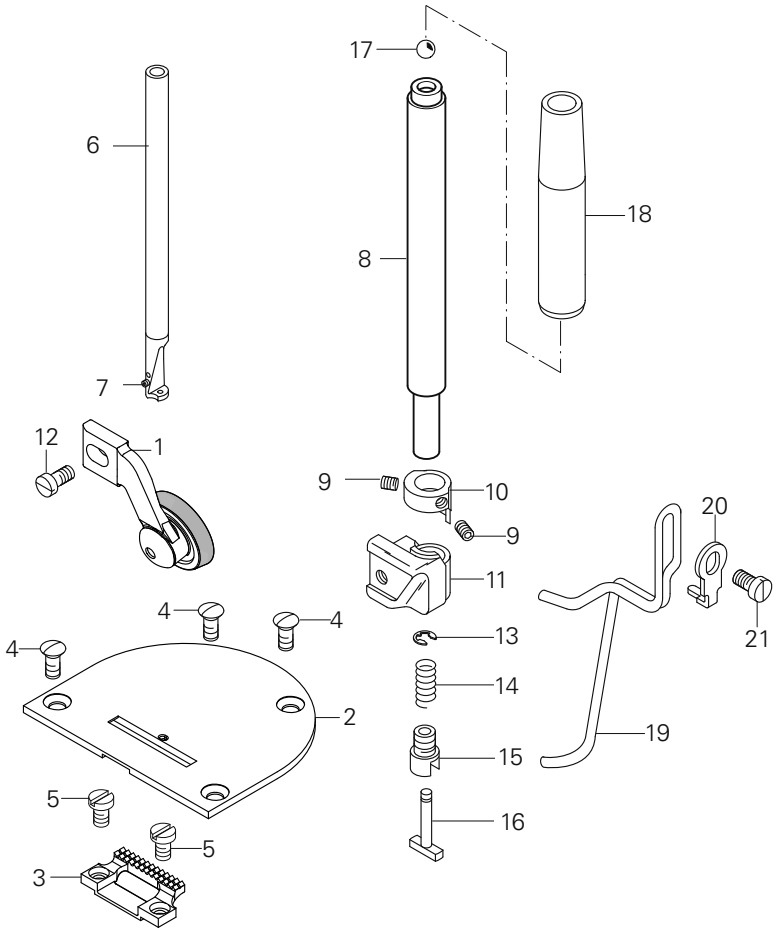

Pos.-Nr. Item No. Nº de pos. 序号	Ausführung Model Tipo 款式	Stichlänge Stitch lenght Largo de puntada 针距	Teile-Nr. Part No. Nº de pieza 零件号
1 - 3	B*	4,5	91-202 830-93/002
1	B*	4,5	91-051 155-93/001
2	B*	4,5	91-151 013-24/002
3	B*	4,5	91-159 076-04/002
4			91-100 296-25
5			91-701 179-15
6 - 7			91-171 663-92
7			11-330 085-15
8 - 16			91-171 075-91
8			91-171 076-01
9			91-700 388-15
10			91-169 322-15

Pos.-Nr. Item No. Nº de pos. 序号	Ausführung Model Tipo 款式	Stichlänge Stitch lenght Largo de puntada 针距	Teile-Nr. Part No. Nº de pieza 零件号
11			91-169 323-15
12			91-700 717-15
13			12-640 070-55
14			91-025 376-05
15			91-700 409-15
16			91-025 374-05
17			14-650 214-05
18			91-171 557-05
19			91-050 906-25
20			91-053 946-25
21			11-108 174-15

▲ Weitere Unterklassen und Ausführungen auf Anfrage
Further Subclasses and versions on enquiry
Otras subclases y tipos, sobre demanda
更多的子机型和款式请询问

◆ Standard
Standard
Estándar
则

☐/* siehe Kapitel 2 Erläuterung der Schlüsselzeichen
see chapter 2 Explanation of key markings
véase el Cap. 2 Explicaciones de los signos clave
见第 2 章标记说明

-8/93

Für allgemeine Näharbeiten.
Standardform des Teilesatzes.
(Zum Nähen mittlerer Materialien.)
.

For ordinary sewing operations.
Standard part set.
(for sewing medium-weight materials.

Para trabajos de costura en general.
Juego de piezas estándard.
(para coser materiales semiligeros.)

适用于借助桥形杆组件的一般性缝纫工作。
（用于中厚料的缝纫）

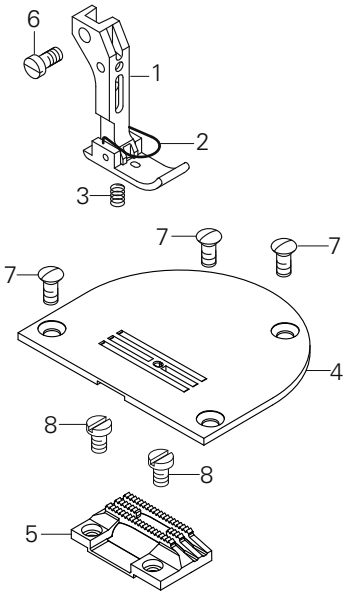

Pos.-Nr. Item No. N° de pos. 序号	Ausführung Model Tipo 款式	Stichlänge Stitch lenght Largo de puntada 针距	Teile-Nr. Part No. N° de pieza 零件号
1 - 5	B*	4,5	91-202 831-93/001
1 - 3	B*	4,5	91-154 834-23/002
2			91-054 894-05 3/1
3			91-154 518-05
4	B*	4,5	91-150 999-25

Pos.-Nr. Item No. N° de pos. 序号	Ausführung Model Tipo 款式	Stichlänge Stitch lenght Largo de puntada 针距	Teile-Nr. Part No. N° de pieza 零件号
5	B*	4,5	91-159 062-05
6			11-108 174-15
7			91-100 296-25
8			91-701 179-15

-34/31

Zum Nähen besonders feiner Stoffe.

For stitching delicate fabrics.

Para géneros muy finos mediante.

适用于缝纫特薄材料。

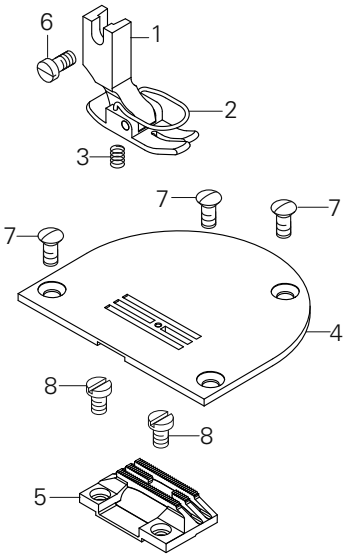

Pos.-Nr. Item No. Nº de pos. 序号	Ausführung Model Tipo 款式	Stichlänge Stitch lenght Largo de puntada 针距	Teile-Nr. Part No. Nº de pieza 零件号
1 - 5	AN3,0*	3,0	91-202 809-93/001
1 - 3	AN3,0*	3,0	91-154 843-23/001
2			91-154 744-05 3/1
3			91-154 518-05
4	AN3,0*	3,0	91-151 011-25

Pos.-Nr. Item No. Nº de pos. 序号	Ausführung Model Tipo 款式	Stichlänge Stitch lenght Largo de puntada 针距	Teile-Nr. Part No. Nº de pieza 零件号
5	AN3,0*	3,0	91-159 081-05
6			11-108 174-15
7			91-100 296-25
8			91-701 179-15

▲ Weitere Unterklassen und Ausführungen auf Anfrage
Further Subclasses and versions on enquiry
Otras subclases y tipos, sobre demanda
更多的子机型和款式请询问

◆ Standard
Standard
Estándar
则

☐/* siehe Kapitel 2 Erläuterung der Schlüsselzeichen
see chapter 2 Explanation of key markings
véase el Cap. 2 Explicaciones de los signos clave
见第 2 章标记说明

-34/93

Zum Nähen besonders feiner Stoffe.

For stitching delicate fabrics.

Para géneros muy finos mediante.

适用于缝纫特薄材料。

.

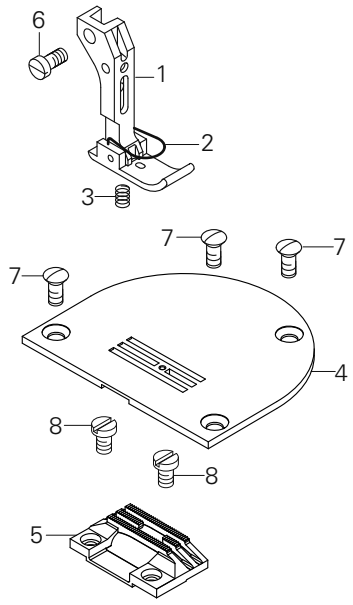

Pos.-Nr. Item No. Nº de pos. 序号	Ausführung Model Tipo 款式	Stichlänge Stitch lenght Largo de puntada 针距	Teile-Nr. Part No. Nº de pieza 零件号
1 - 5	AN3,0*	3,0	91-202 832-93/001
1 - 3	AN3,0*	3,0	91-154 834-23/001
2			91-054 894-05 3/1
3			91-154 518-05
4	AN3,0*	3,0	91-151 011-25

Pos.-Nr. Item No. Nº de pos. 序号	Ausführung Model Tipo 款式	Stichlänge Stitch lenght Largo de puntada 针距	Teile-Nr. Part No. Nº de pieza 零件号
5	AN3,0*	3,0	91-159 081-05
6			11-108 174-15
7			91-100 296-25
8			91-701 179-15

PFAFF® Industrial



Europäische Union
Wachstum durch Innovation – EFRE



PFAFF Industriesysteme
und Maschinen AG

Hans-Geiger-Str. 12 - IG Nord
D-67661 Kaiserslautern

Telefon: +49 - 6301 3205 - 0
Telefax: +49 - 6301 3205 - 1386
E-mail: info@pfaff-industrial.com

Hotlines:

Technischer Service / Technical service:
Service technique / Servicio técnico: +49 - 175 2243-101

Nähtechnik-Fachberatung / Application consultance:
Conseiller de couture et technique / Asesor técnico: +49 - 175 2243-102

Ersatzteile-Hotline / Spare-parts hotline:
Hotline - Pièces détachées / Hotline Repuestos: +49 - 175 2243-103

Gedruckt in der BRD / Printed in Germany / Imprimé en la R.F.A. / Impreso en la R.F.A

© PFAFF Industriesysteme und Maschinen AG 2009, PFAFF is the exclusive trademark of VSM Group AB.PFAFF Industriesysteme und Maschinen AG is an authorized licensee of the PFAFF trademark.