PFAFF® Industrial

6500
6700

TEILELISTE
PARTS LIST
LISTA DE PIEZAS
零件表

Diese Teileliste hat für Maschinen ab nachfolgender Seriennummer Gültigkeit:

This parts list applies to machines from the following serial numbers onwards:

Cette liste de pièces est valable pour les machines au numéros de série à partir de:

本零件表对从下列系列号起的机器有效:

6 500 396 →

296-12-19 190
DE / EN / ES / 中文 12.11

Alle Informationen und Abbildungen waren zum Zeitpunkt der Druckgebung auf dem neusten Stand.

Technische Änderungen vorbehalten!

Der Nachdruck, die Vervielfältigung sowie die Übersetzung - auch auszugweise - aus PFAFF-Teilelisten ist nur mit unserer vorherigen Zustimmung und mit der Quellenangabe gestattet.

At the time of printing, all information and illustrations contained in thisa document were up to date.

Subject to alteration!

The reprinting, copying or translation of PFAFF Parts lists whether in whole or in part, is only pemitted with our previous permission and with written reference to the source.

Todas las informaciones e ilustraciones de este manual estaban al día en el momento de entregarse para su impresión.

¡ Salvo modificaciones técnicas!

La reimpresión, reproducción y traducción - aunque sólo sea parcial - de las listas de piezas PFAFF sólo está permitida con nuestro permiso previo e indicando la fuente.

所有信息和图片在付印时都是最新的。

保留技术更改的权力!

全部或部分翻印、复制以及翻译PFAFF- 零件表
必须事先经由我们同意并且注明来源。

PFAFF Industriesysteme
und Maschinen AG

Hans-Geiger-Str. 12 - IG Nord

D-67661 Kaiserslautern

Seite
Page
Página
页号

0 Wichtiger Hinweis 5
Important note
Observación importante
重要提示

1 Gehäuseteile 6
Housing sections
Piezas del cárter
机身零件

2 Fadenführungen und Fadenspannungen 10
Thread guides and thread tensions
Guiahilos y tensahilos
导线架和缝线张紧装置

3 Nadelstangenantrieb 12
Needle drive mechanism
Accionamiento de la barra agujas
针杆驱动器

4 Stoffdrückerfußaggregat 14
Presser foot assembly
Mecanismo del pie prensatelas
压脚装置

5 Kurbelwellenaggregat 16
Crank shaft mechanism
Mecanismo de transmisión por manivela
曲轴装置

6 Messerantrieb 18
Knife drive mechanism
Mecanismo de accionamiento de la cuchilla
切刀驱动器

7 Transportmechanismus 20
Feed mechanism
Mecanismo de arrastre
送料机构

8 Greiferantrieb 24
Looper drive mechanism
Accionamiento del garfio derecho
弯针驱动器

Seite
Page
Página
页号

9 Schmierungssystem 26
Lubricating system
Sistema de engrase
润滑系统

10 Teile für halbversenkte Aufstellung 28
Parts for semi-submerged installation
Piezas para montaje semioculto
用于半下沉安装的零件

11 Garnrollenständer 29
Reel stands
Portacarretes
线轴支架

12 Blindsaum 30
Blindstitch hemming
Dobladillo invisible
暗线折缝

13 Index (Teilenummern / Seitenzahlen) 32
Index (part numbers / page numbers)
Index (números de pieza / números de página)
注脚(零件号/页号)

14 Unterklassen-Ausstattung
Subclass parts
Composición de las subclases
子机型-设备

14.01 Nähwerkzeuge 36
Gauge parts
Organos de costura
缝纫工具

Achtung!



Wir machen ausdrücklich darauf aufmerksam, daß Ersatz- und Zubehörteile, die nicht von uns geliefert werden, auch nicht von uns geprüft und freigegeben sind. Der Einbau und / oder die Verwendung solcher Produkte kann daher u. Umständen konstruktiv vorgegebene Eigenschaften Ihrer Maschine negativ verändern.
Für Schäden, die durch die Verwendung von Nicht-Originalteilen entstehen, übernehmen wir keine Haftung!

Caution!



We warn you expressively that spare parts and accessories that are not supplied by us are not tested and released by us.
Fitting or using these products may therefore have negative influences on features that depend on the machine design.
We are not liable for any damage caused by the use of non-Pfaff parts!

¡Atención!



Se hace observar que en el caso de piezas de recambio y accesorios que no hayan sido suministrados por nosotros, quiere decir que non han sido sometidas por nuestra parte a un control y que no se les ha dado el visto bueno.
Por esta razón, el montaje y/o empleo de tales productos puede repercutir negativamente en las características previstas en su máquina.
¡Para los daños que eventualmente pudiesen presentarse al utilizar piezas no originales, no asumimos ninguna garantía!

注意！



我们必须明确指出，所有不是由我们供货的备件和附件都未经我们检查，也没有被我们批准使用。装入和/或使用这些产品可能在一定的情况下会对机器的设计特性造成负面改变。对由于使用非原装件所造成的损失，我们不负任何责任！

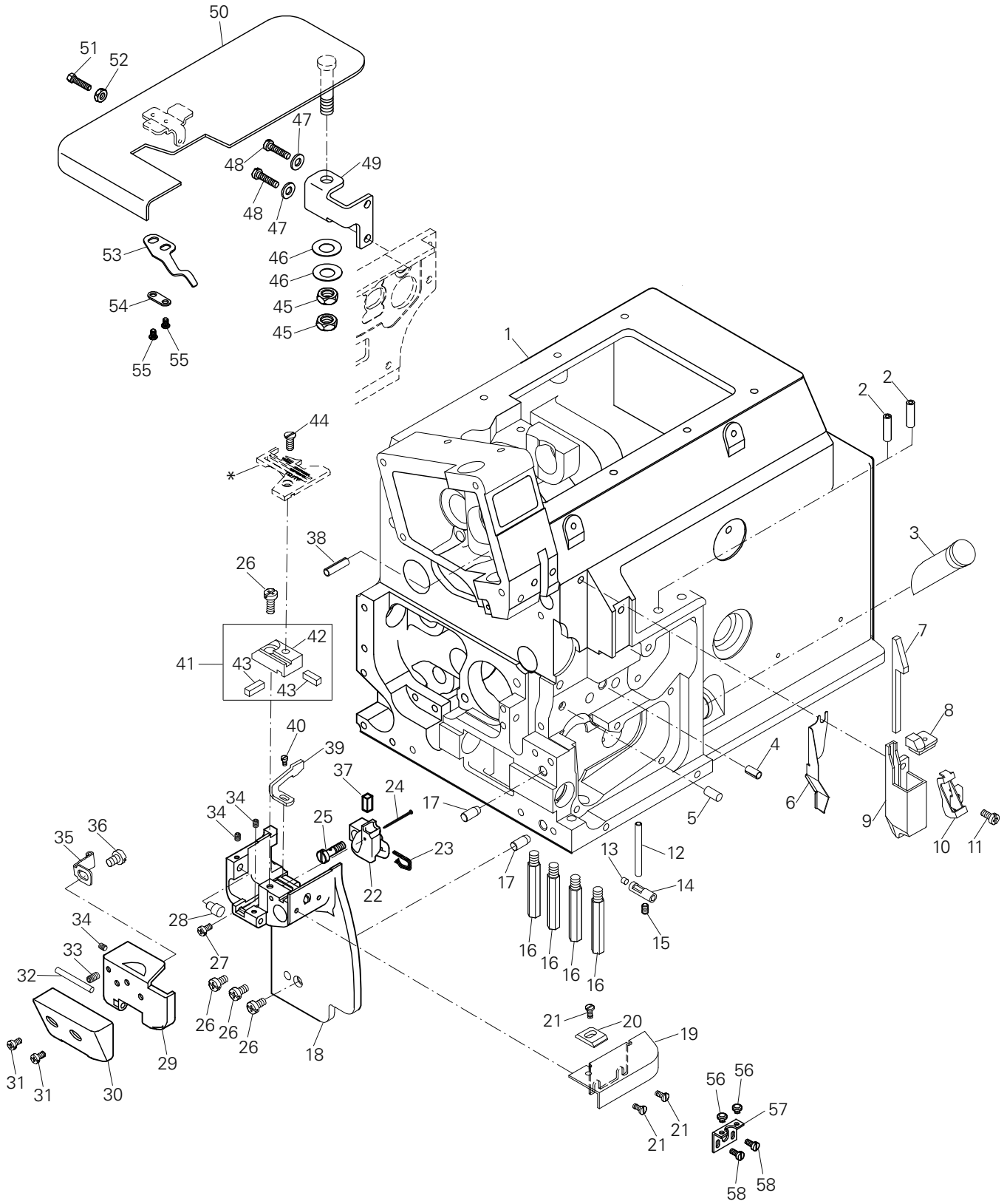

*)Unterklassenabhängig, Teilenummer siehe Unterklassen-Ausstattung.
Subclas-dependent, for part number see subclass parts listing.
Dependientes de la subclase, para el número de pieza véase "Dotactión de subclases".
取决于子机型，零件号见子机型设备。

Pos.-Nr. Item No. Nº de pos. 序号	Teile-Nr. Part No. Nº de pieza 零件号	Menge Freq. Cantida 數量
1	W FK1000-0B	1
2	W ES0108-0A	2
3	W FK2341-0A	1
4	W YD050010	1
5	W XB103001	1
6	W FK2426-0A	1
7	W XB400040	1
8	W ES2402-0A	1
9	W ES2401-0A	1
10	W ES2406-0A	1
11	W ZMQ04012	1
12	W ES0109-0A	1
13	W ES2319-0A	1
14	W ES2317-0A	1
15	W ZMH04001	1
16	W ES0113-0A	4
17	W YA050110	2
18	W FK4000-0A	1
19	W FK0310-0A	1
20	W FK0311-0A	1
21	W ZMB03005	3
22	W FK2416-0A	1
23	W XA304005	1
24	W ES2420-0A	1
25	W FK2417-0A	1
26	W ZMQ04006	4
27	W ZMQ04013	1
28	W FK0318-0A	1
29	W FK0301-0A	1

Pos.-Nr. Item No. Nº de pos. 序号	Teile-Nr. Part No. Nº de pieza 零件号	Menge Freq. Cantida 數量
30	W FK0309-0A	1
31	W ZMB04006	2
32	W YA030280	1
33	W ZMH03005	1
34	W ZMH03002	3
35	W FK0316-0A	1
36	W ZMB04039	1
37	W XB304005	1
38	W YD050018	1
39	W FK6005-0A	1
40	W ZMB02505	1
41	W FK1223-0A	1
42	W FK1223-1A	1
43	W FK1223-2A	2
44	W ZMC04010	1
45	W ZMI08002	2
46	W WC089001	2
47	W WA040013	2
48	W ZMQ04015	2
49	W FK0303-0A	1
50	W FK0302-0A	1
51	W ZSD09009	1
52	W ZSL09001	1
53	W FK0304-0A	1
54	W FK0305-0A	1
55	W ZSB09005	2
56	W ES1225-0A	2
57	W FK2612-0A	1
58	W ZMB03005	2

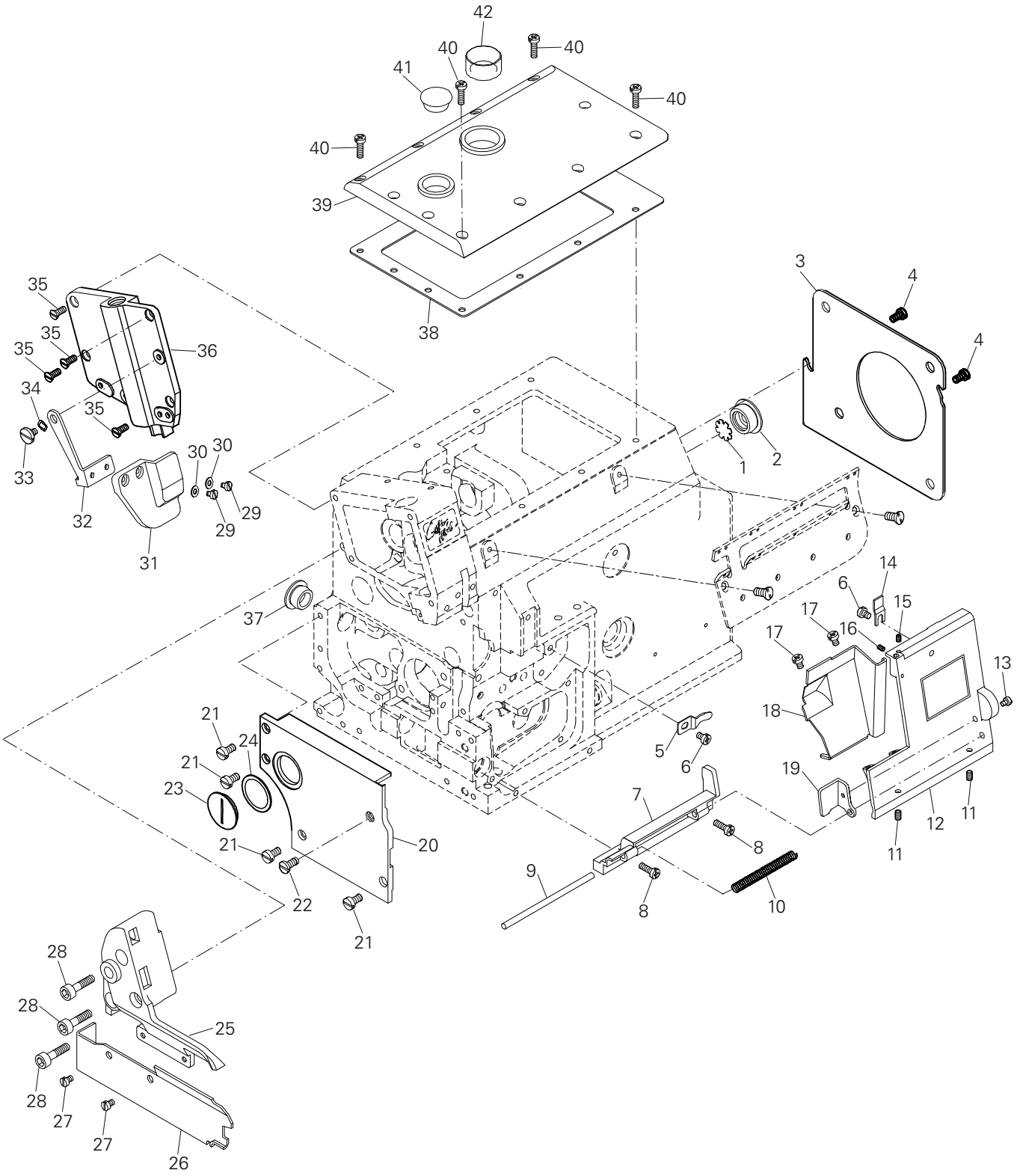
42
40
40
41
40
40
39
38
35
35
35
36
34
35
33
32
31
30
30
29
29
3
4
4
1
2
37
14
6
15
17
16
17
13
18
19
12
11
11
21
24
21
23
21
20
22
21
5
6
7
8
9
8
10
28
28
25
28
27
27
26

Pos.-Nr. Item No. Nº de pos. 序号	Teile-Nr. Part No. Nº de pieza 零件号	Menge Freq. Cantida 数量
1	W ES1314-0A	1
2	W ES1313-0A	1
3	W ES0213-0A	1
4	W ZMQ04006	2
5	W ES0227-0A	1
6	W ZMQ04013	2
7	W FK0216-0A	1
8	W ZMQ04012	2
9	W FK0218-0A	1
10	W ES0220-0A	1
11	W ZMH04001	2
12	W FK0215-0A	1
13	W ZMB03020	1
14	W FK0225-0A	1
15	W ZMH03001	1
16	W ZMH03007	1
17	W ZMQ04011	2
18	W FK0235-0A	1
19	W ES0221-0A	1
20	W FK0212-0A	1
21	W ZMB04023	4

Pos.-Nr. Item No. Nº de pos. 序号	Teile-Nr. Part No. Nº de pieza 零件号	Menge Freq. Cantida 数量
22	W ZMB04030	1
23	W FK0211-0A	1
24	W WA240001	1
25	W KS0401-0A	1
26	W FK0326-0A	1
27	W ZMB04504	2
28	W ZMJ06015	3
29	W ZMB03025	2
30	W WA030001	2
31	W ES0328-0A	1
32	W ES0331-0A	1
33	W ZMG04033	1
34	W WG000006	1
35	W ZMC04002	4
36	W FK0207-0A	1
37	W ES0925-0A	1
38	W FK0203-0B	1
39	W FK0201-0B	1
40	W ZMQ04010	4
41	W ES0206-0A	1
42	W ES0205-0A	1

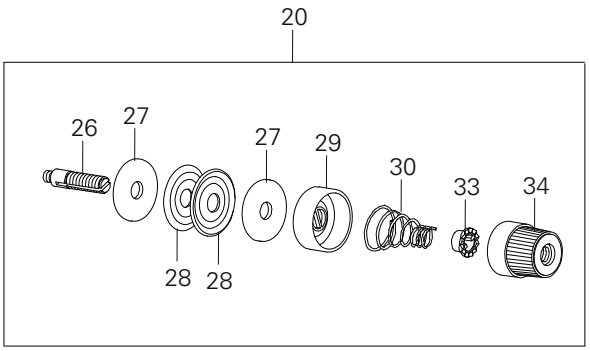
20
26
27
27
29
30
33
34
28
28

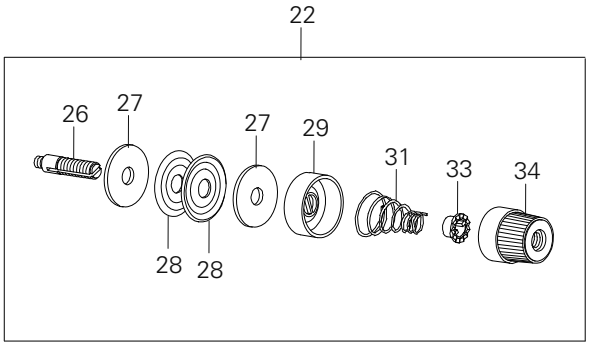
22
26
27
27
29
31
33
34
28
28

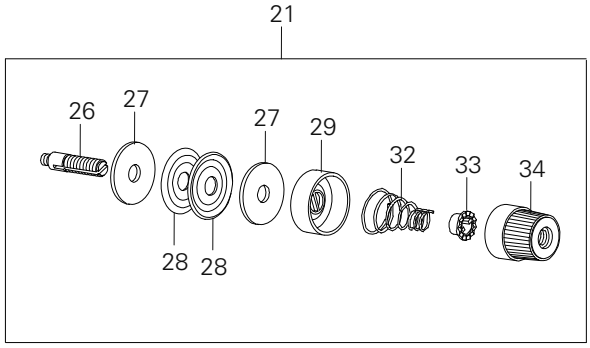
21
26
27
27
29
32
33
34
28
28

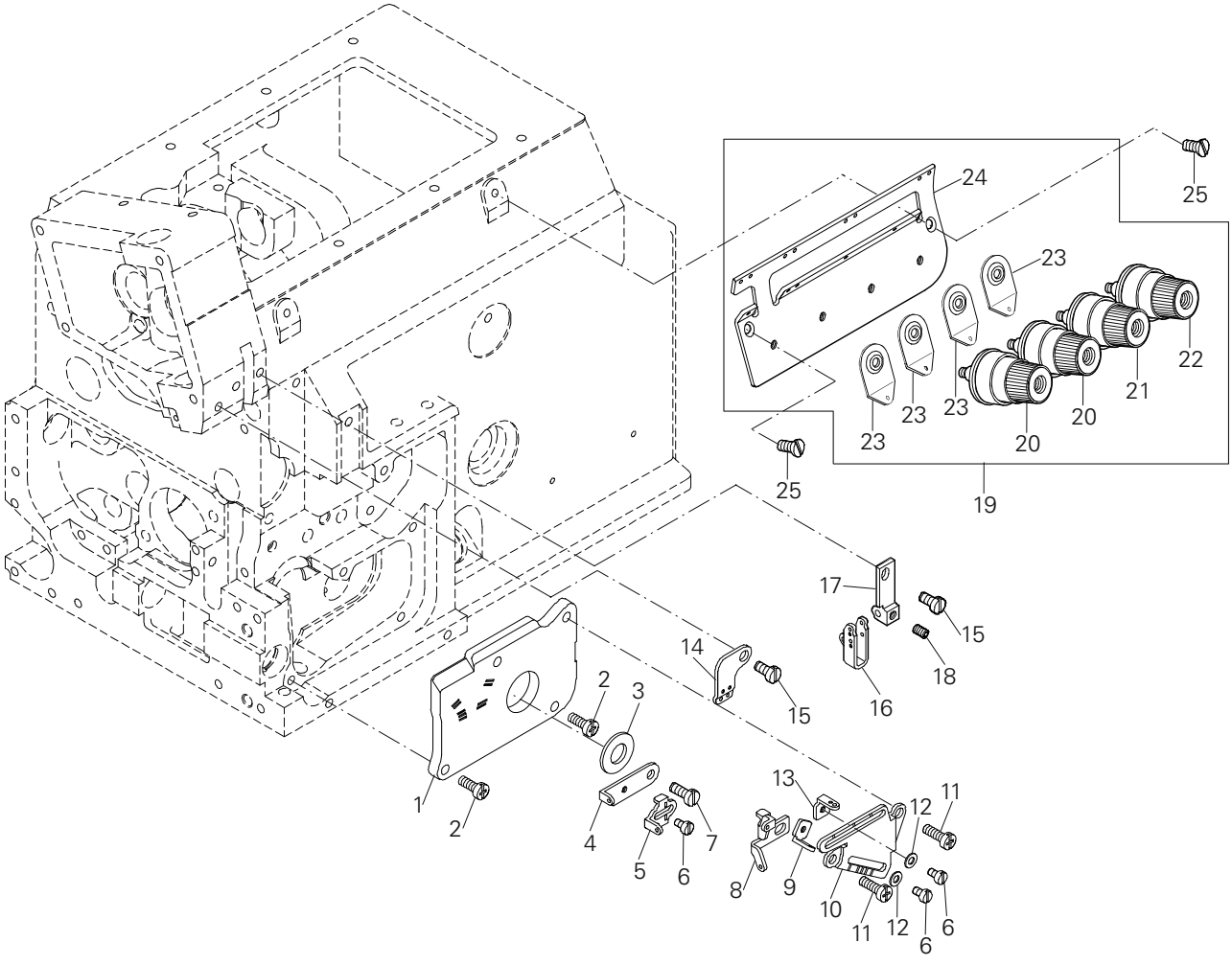
24
25
23
22
21
20
23
23
23
20
25
19
17
15
18
16
14
15
2
3
1
2
4
5
6
7
13
12
11
8
9
10
11
12
6
6

Pos.-Nr. Item No. Nº de pos. 序号	Teile-Nr. Part No. Nº de pieza 零件号	Menge Freq. Cantida 数量
1	W ES0231-0A	1
2	W ZMQ04014	2
3	W OATC101904	1
4	W ES0805-0A	1
5	W ES0807-0A	1
6	W ZMB03001	3
7	W ZMB04011	1
8	W FK0809-0A	1
9	W ES0803-0A	1
10	W ES0801-0A	1
11	W ZMQ04012	2
12	W WA030001	2
13	W ES0802-0A	1
14	W ES0707-0A	1
15	W ZMB04050	2
16	W ES0702-0A	1
17	W ES0704-0A	1

Pos.-Nr. Item No. Nº de pos. 序号	Teile-Nr. Part No. Nº de pieza 零件号	Menge Freq. Cantida 数量
18	W ZMH04001	1
19	W ES0515-0A	1
20	W ES0501-0A	2
21	W ES0509-0A	1
22	W ES0506-0A	1
23	W ES0514-0A	4
24	W ES0513-0A	1
25	W ZMC04010	2
26	W ES0507-0A	4
27	W XB123001-A	8
28	W ES1005-0A	8
29	W ES0504-0A	4
30	W ES1008-0A	2
31	W ES0510-0A	1
32	W ES3010-0A	1
33	W EH1042-0B	4
34	W ES0502-0A	4

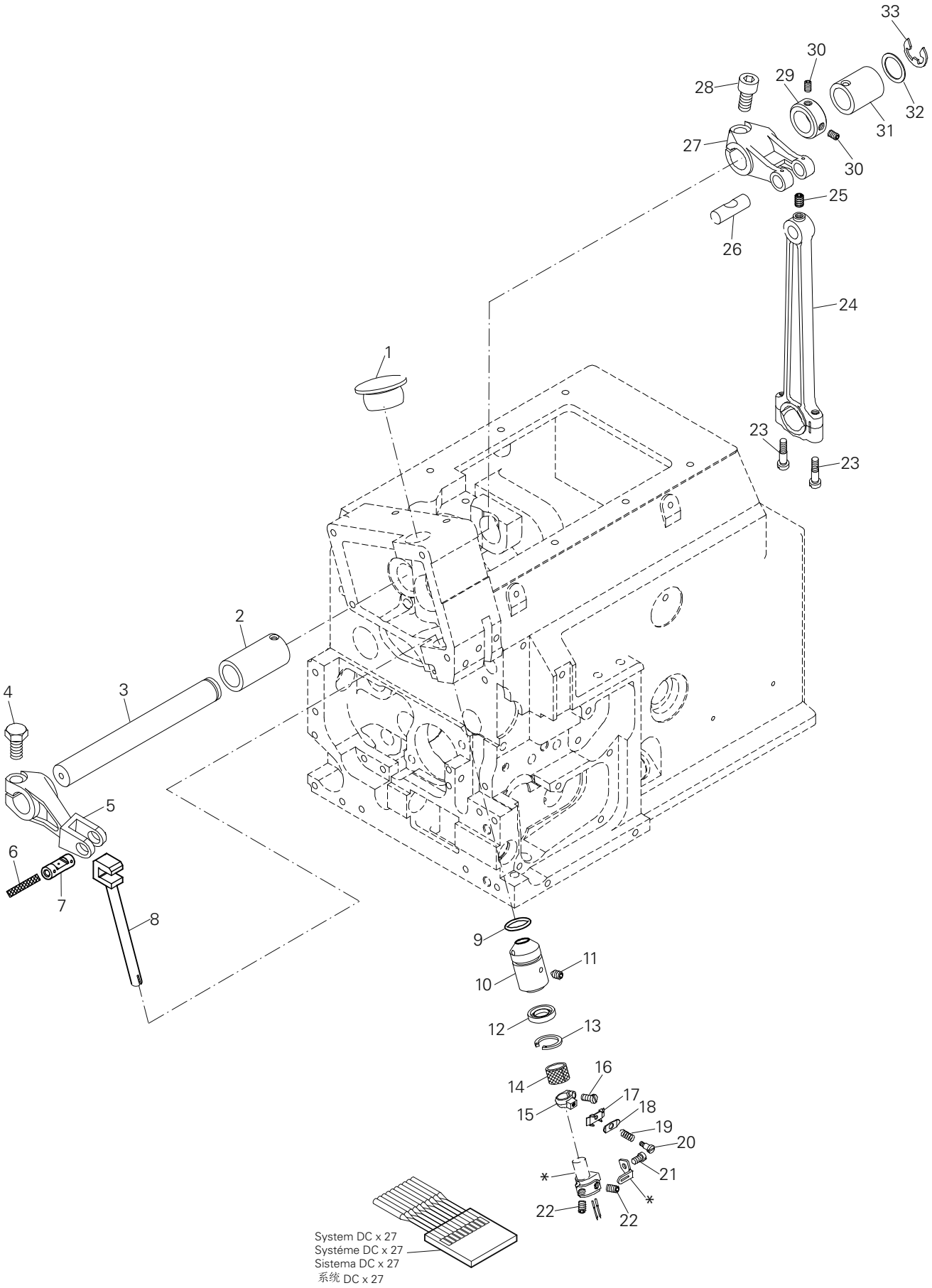

*)Unterklassenabhängig, Teilenummer siehe Unterklassen-Ausstattung.
Subclas-dependent, for part number see subclass parts listing.
Dependientes de la subclase, para el número de pieza véase "Dotactión de subclases".
取决于子机型，零件号见子机型设备。

Pos.-Nr. Item No. Nº de pos. 序号	Teile-Nr. Part No. Nº de pieza 零件号	Menge Freq. Cantida 数量
1	W ES0925-0A	1
2	W FK1947-0A	1
3	W FK0907-0A	1
4	W ZMD06009	1
5	W ES0912-0A	1
6	W XA200034	1
7	W ES0915-0Y	1
8	W ES0918-0Y	1
9	W OPP01201	1
10	W ES0919-0A	1
11	W ZMH04009	1
12	W OAGM061102A	1
13	W RA200110	1
14	W XB308007	1
15	W ES0923-0A	1
16	W ZMB03030	1
17	W ES0710-0A	1

Pos.-Nr. Item No. Nº de pos. 序号	Teile-Nr. Part No. Nº de pieza 零件号	Menge Freq. Cantida 数量
18	W ES0711-0A	1
19	W ES0713-0A	1
20	W ZMG02003	1
21	W ZSB06002	1
22	W JZMH03002	2
23	W JZMG04047	2
24	W ES0901-1A	1
25	W ZMH04003	1
26	W ES0903-0A	1
27	W ES0905-0A	1
28	W ZMJ06012	1
29	W TC12006180	1
30	W ZMH03002	2
31	W FK0927-0A	1
32	W WA120002	1
33	W RE000080	1

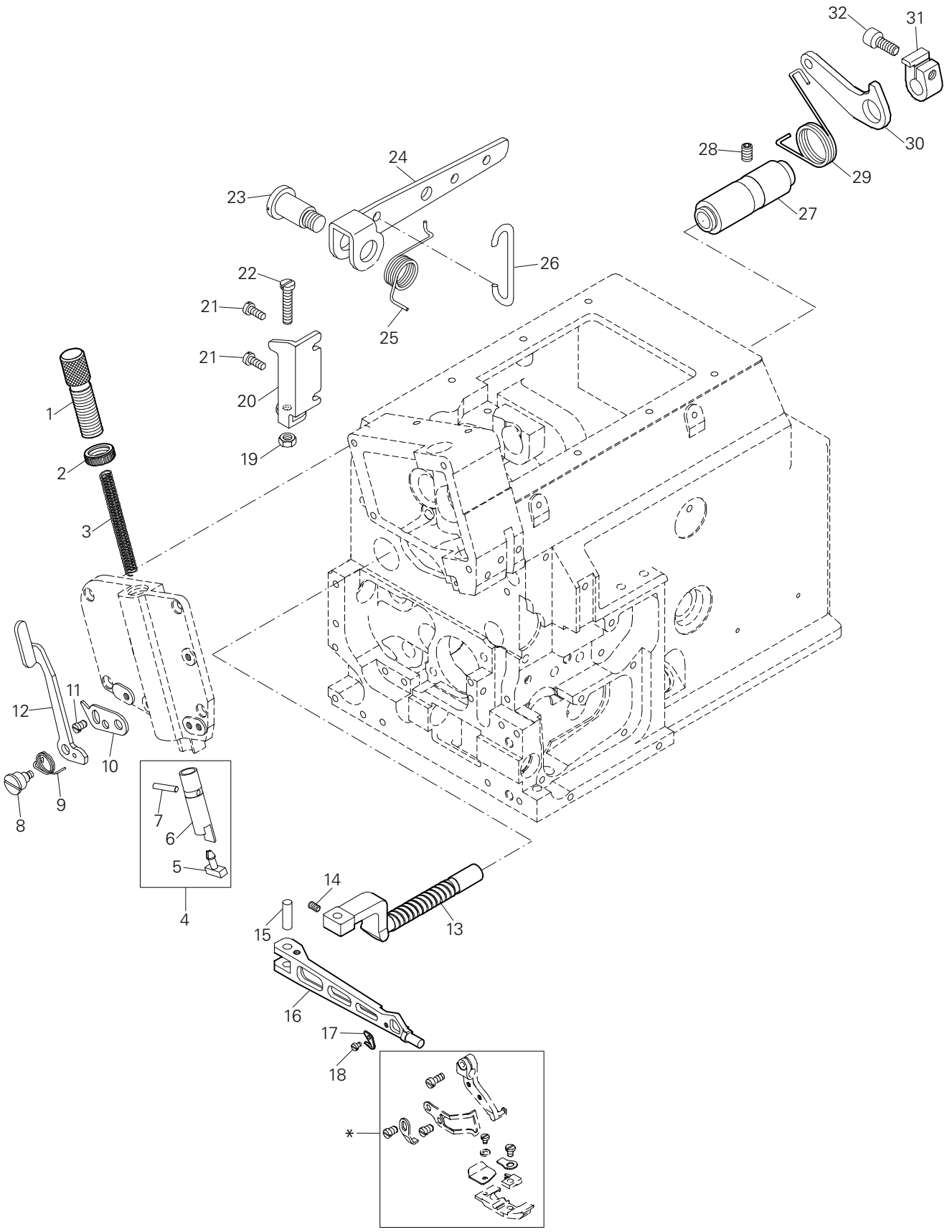

*)Unterklassenabhängig, Teilenummer siehe Unterklassen-Ausstattung.
Subclas-dependent, for part number see subclass parts listing.
Dependientes de la subclase, para el número de pieza véase "Dotactión de subclases".
取决于子机型，零件号见子机型设备。

Pos.-Nr. Item No. Nº de pos. 序号	Teile-Nr. Part No. Nº de pieza 零件号	Menge Freq. Cantida 数量
1	W ES2131-0A	1
2	W ES2132-0A	1
3	W ES2130-0A	1
4	W ES2129-0A	1
5	W ES2129-2A	1
6	W ES2129-1A	1
7	W YF030018	1
8	W ZMG04050	1
9	W ES2135-0A	1
10	W ES2136-0A	1
11	W ZMB04050	1
12	W ES2133-0A	1
13	W ES2115-0A	1
14	W ZMH04001	1
15	W ES2117-0A	1
16	W ES2116-0A	1

Pos.-Nr. Item No. Nº de pos. 序号	Teile-Nr. Part No. Nº de pieza 零件号	Menge Freq. Cantida 数量
17	W ET1219-0A	1
18	W ZMB03003	1
19	W ZML05002	1
20	W ES2104-0A	1
21	W ZMQ04014	2
22	W ZMB05007	1
23	W ZMG10001	1
24	W ES2101-0A	1
25	W ES2103-0A	1
26	W ES2108-0A	1
27	W ES2113-0A	1
28	W ZMH06003	1
29	W FK2112-0A	1
30	W ES2109-0A	1
31	W ES2110-0A	1
32	W ZMJ06013	1

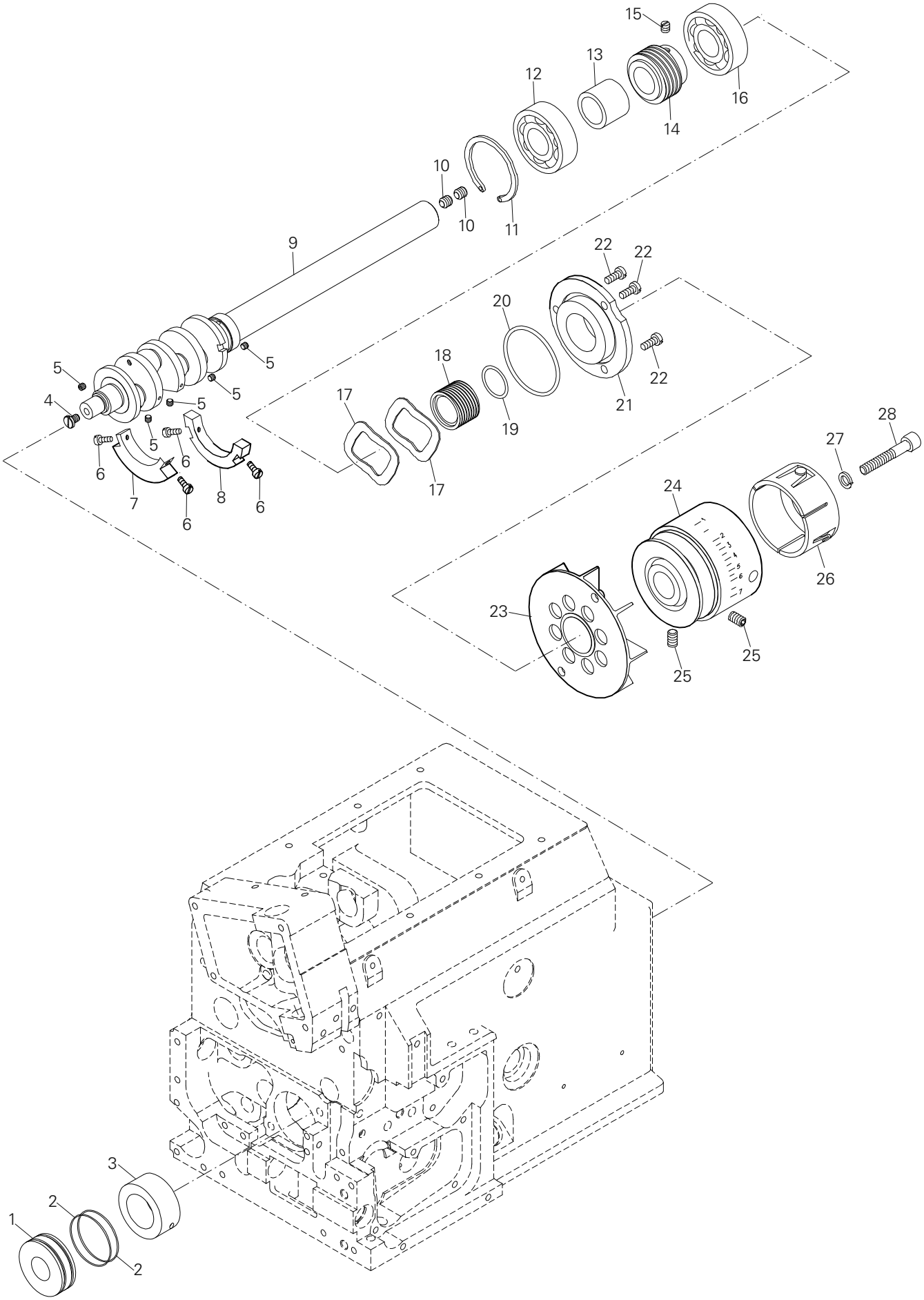
15
13
12
16
14
10
10
11
9
22
22
20
5
5
18
22
5
4
5
17
21
19
28
5
6
27
6
7
8
6
17
24
6
26
23
25
25
3
2
1
2

Pos.-Nr. Item No. Nº de pos. 序号	Teile-Nr. Part No. Nº de pieza 零件号	Menge Freq. Cantida 数量
1	W BB6202VNN	1
2	W OPP03150	2
3	W FK0433-0A	1
4	W ZMB04055	1
5	W ZMH03501	5
6	W ZMB03011	4
7	W FK0406-0A	1
8	W ES0405-0A	1
9	W FK0401-0A	1
10	W ZMH06008	2
11	W ES0415-0A	1
12	W BB6203	1
13	W FK0416-0A	1
14	W FK2314-0A	1

Pos.-Nr. Item No. Nº de pos. 序号	Teile-Nr. Part No. Nº de pieza 零件号	Menge Freq. Cantida 数量
15	W ZMH05001	1
16	W BB6203V	1
17	W ES0418-0A	2
18	W ES0419-0A	1
19	W OPP0168180	1
20	W OPP04000	1
21	W ES0422-0A	1
22	W ZMQ04014	3
23	W ES0424-0A	1
24	W ES0425-0A	1
25	W ZMH06003	2
26	W ES0426-0A	1
27	W WB060002	1
28	W ZMJ06010	1

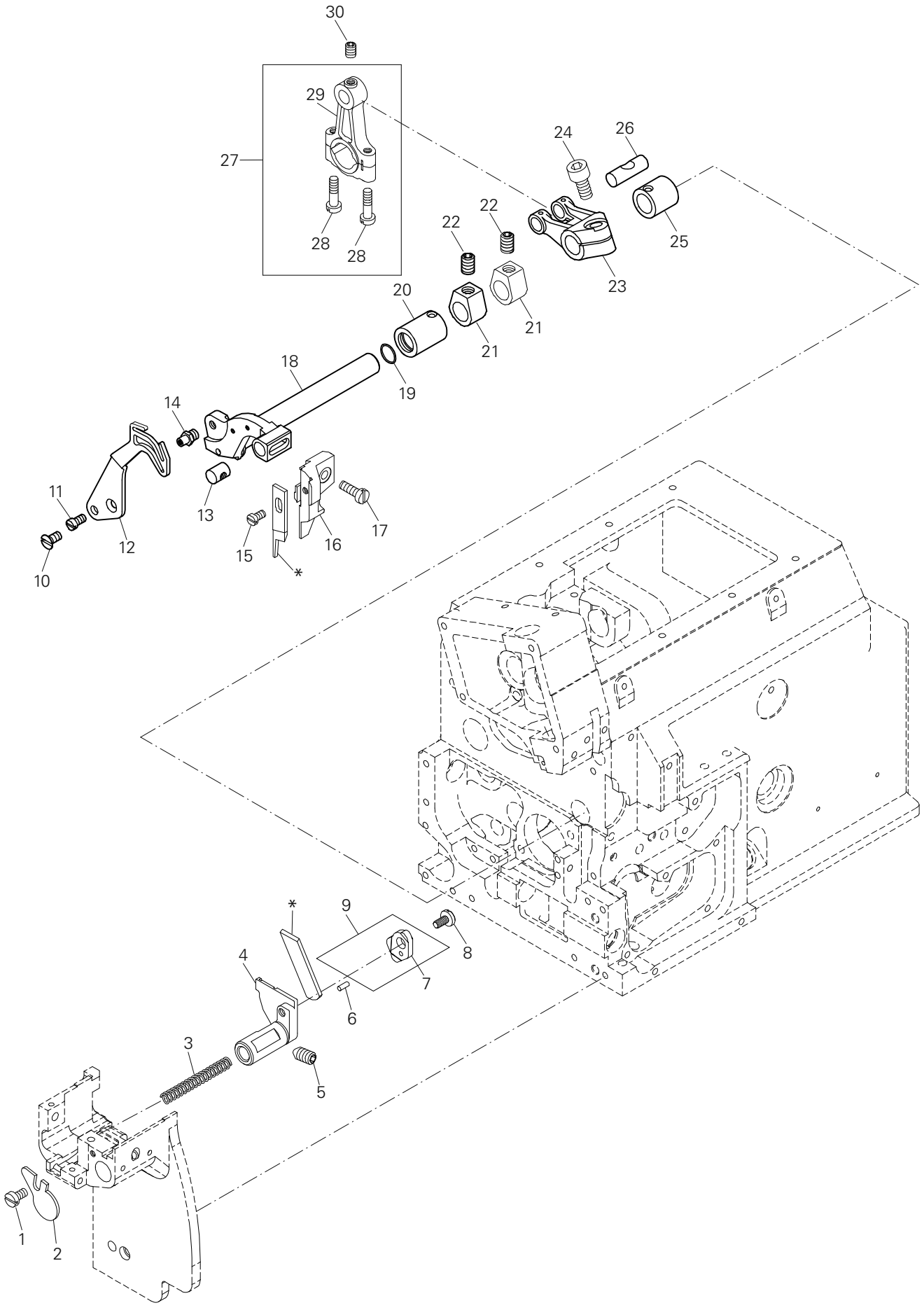

*)Unterklassenabhängig, Teilenummer siehe Unterklassen-Ausstattung.
Subclas-dependent, for part number see subclass parts listing.
Dependientes de la subclase, para el número de pieza véase "Dotactión de subclases".
取决于子机型，零件号见子机型设备。

Pos.-Nr. Item No. Nº de pos. 序号	Teile-Nr. Part No. Nº de pieza 零件号	Menge Freq. Cantida 数量
1	W ZMB03004	1
2	W FK2034-0A	1
3	W FK2033-0A	1
4	W FK2028-0A	1
5	W ZMH04001	1
6	W YD015004	1
7	W FK2037-1A	1
8	W ZMB04030	1
9	W FK2037-0A	1
10	W ZMC03009	1
11	W ZMB03021	1
12	W ES0717-0A	1
13	W ES2013-0A	1
14	W ES2012-0A	1
15	W ZMB03502	1

Pos.-Nr. Item No. Nº de pos. 序号	Teile-Nr. Part No. Nº de pieza 零件号	Menge Freq. Cantida 数量
16	W ES2014-0A	1
17	W ZMB04016	1
18	W FK2010-0A	1
19	W OAGM101503	1
20	W FK2039-0A	1
21	W ES2008-0A	2
22	W ZMH06007	2
23	W ES2003-0A	1
24	W ZMJ06012	1
25	W FK2040-0A	1
26	W ES0903-0A	1
27	W ES2001-0A	1
28	W ZMB04047	2
29	W ES2001-1A	1
30	W ZMH04003	1

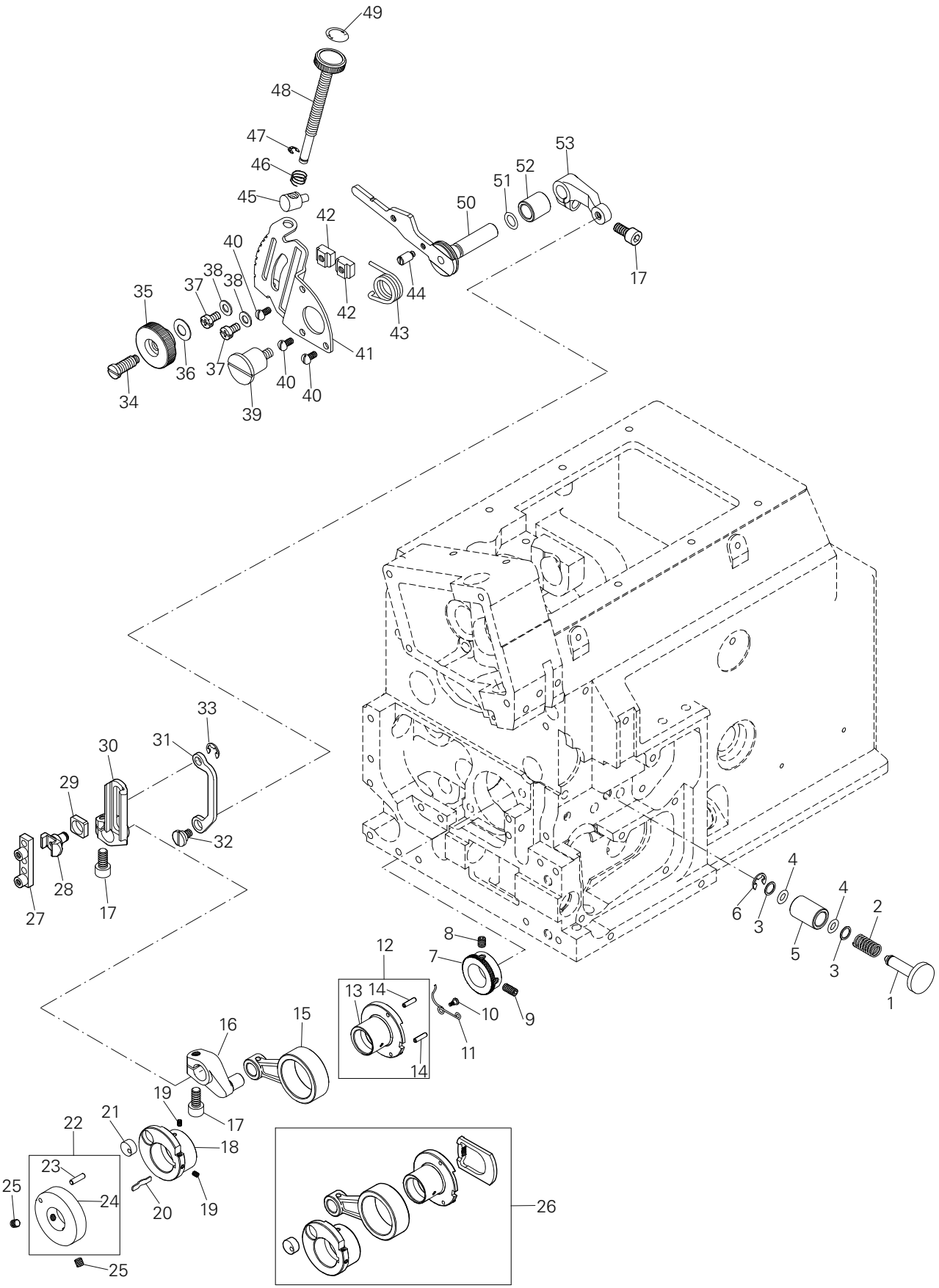
49
48
47
46
45
42
40
38
37
35
36
34
39
41
43
44
50
51
52
53
17
33
31
30
29
28
27
32
4
6
3
5
2
1
8
7
9
10
11
12
13
14
15
16
19
17
22
21
18
23
24
25
20
26

Pos.-Nr. Item No. Nº de pos. 序号	Teile-Nr. Part No. Nº de pieza 零件号	Menge Freq. Cantida 數量
1	W FK1816-0A	1
2	W FK1819-0A	1
3	W WA070006	2
4	W OPP00601	2
5	W FK1818-0A	1
6	W RE000060	1
7	W FK0412-0A	1
8	W ZMH05001	1
9	W ZMH05013	1
10	W ZMG02004	2
11	W FK1813-0A	1
12	W FK1812-0A	1
13	W FK1812-1A	1
14	W YD025010	2
15	W FK1801-0A	1
16	W FK1802-0A	1
17	W ZMJ06012	3
18	W FK1805-0A	1
19	W ZMH03001	2
20	W FK1807-0A	1
21	W ES1806-0A	1
22	W FK1810-0A	1
23	W YA030110	1
24	W FK1810-1A	1
25	W ZMH05009	2
26	W FK1801-5Z	1
27	W FK1906-0A	1

Pos.-Nr. Item No. Nº de pos. 序号	Teile-Nr. Part No. Nº de pieza 零件号	Menge Freq. Cantida 數量
28	W FK1908-0A	1
29	W FK1909-0A	1
30	W FK1907-0A	1
31	W FK1821-0A	1
32	W ZMG05017	1
33	W RE000040	1
34	W ZMK06018	1
35	W ES1834-0A	1
36	W WC060004	1
37	W ZMQ04011	2
38	W WA040013	2
39	W ZMG05016	1
40	W ZMQ04006	3
41	W FK1831-0A	1
42	W ES1837-0A	2
43	W FK1830-0A	1
44	W FK1827-0A	1
45	W ES1844-0A	1
46	W ES1843-0A	1
47	W RE000030	1
48	W ES1840-0A	1
49	W ES1841-0A	1
50	W FK1826-0A	1
51	W OPP00600	1
52	W FK1845-0A	1
53	W FK1824-0A	1

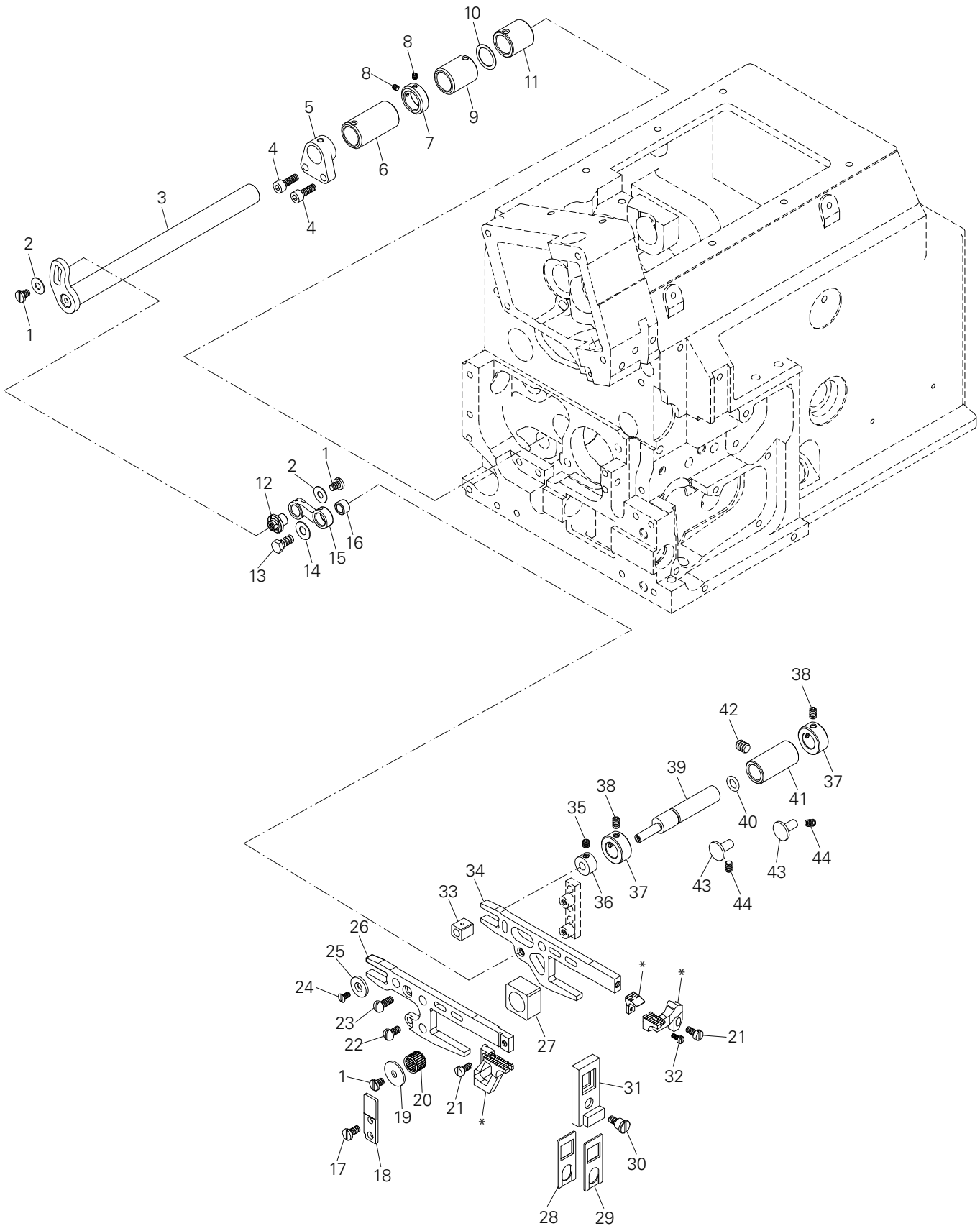

*)Unterklassenabhängig, Teilenummer siehe Unterklassen-Ausstattung.
Subclas-dependent, for part number see subclass parts listing.
Dependientes de la subclase, para el número de pieza véase "Dotactión de subclases".
取决于子机型，零件号见子机型设备。

Pos.-Nr. Item No. Nº de pos. 序号	Teile-Nr. Part No. Nº de pieza 零件号	Menge Freq. Cantida 数量
1	W ZMB04055	3
2	W WH204006	2
3	W FK1901-0A	1
4	W ZMJ04005	2
5	W FK1950-0A	1
6	W FK1947-0A	1
7	W TC12006180	1
8	W ZMH03002	2
9	W FK1948-0A	1
10	W WA120002	2
11	W FK1949-0A	1
12	W FK1914-0A	1
13	W ZMD05020	1
14	W WH205005	1
15	W FK1925-0A	1
16	W FK1926-0A	1
17	W ZMB04050	1
18	W FK1941-0Y	1
19	W WH104006	1
20	W BN101310	1
21	W JZMB03502	2
22	W ZMQ04006	1

Pos.-Nr. Item No. Nº de pos. 序号	Teile-Nr. Part No. Nº de pieza 零件号	Menge Freq. Cantida 数量
23	W ZMQ04014	1
24	W ZMC03009	1
25	W FK1918-0A	1
26	W FK1935-0A	1
27	W FK1938-0Y	1
28	W FK1944-0B	1
29	W FK1944-0A	1
30	W ZMG04066	1
31	W FK1943-0A	1
32	W ZMB02505	1
33	W ES1922-0Y	1
34	W FK1929-0A	1
35	W ZMH04001	1
36	W ES1923-0A	1
37	W TC10008180	2
38	W ZMH04013	2
39	W FK1917-0A	1
40	W OPP00600	1
41	W FK1920-0A	1
42	W ZMH06003	1
43	W FK1936-0Y	2
44	W ZMH04005	2

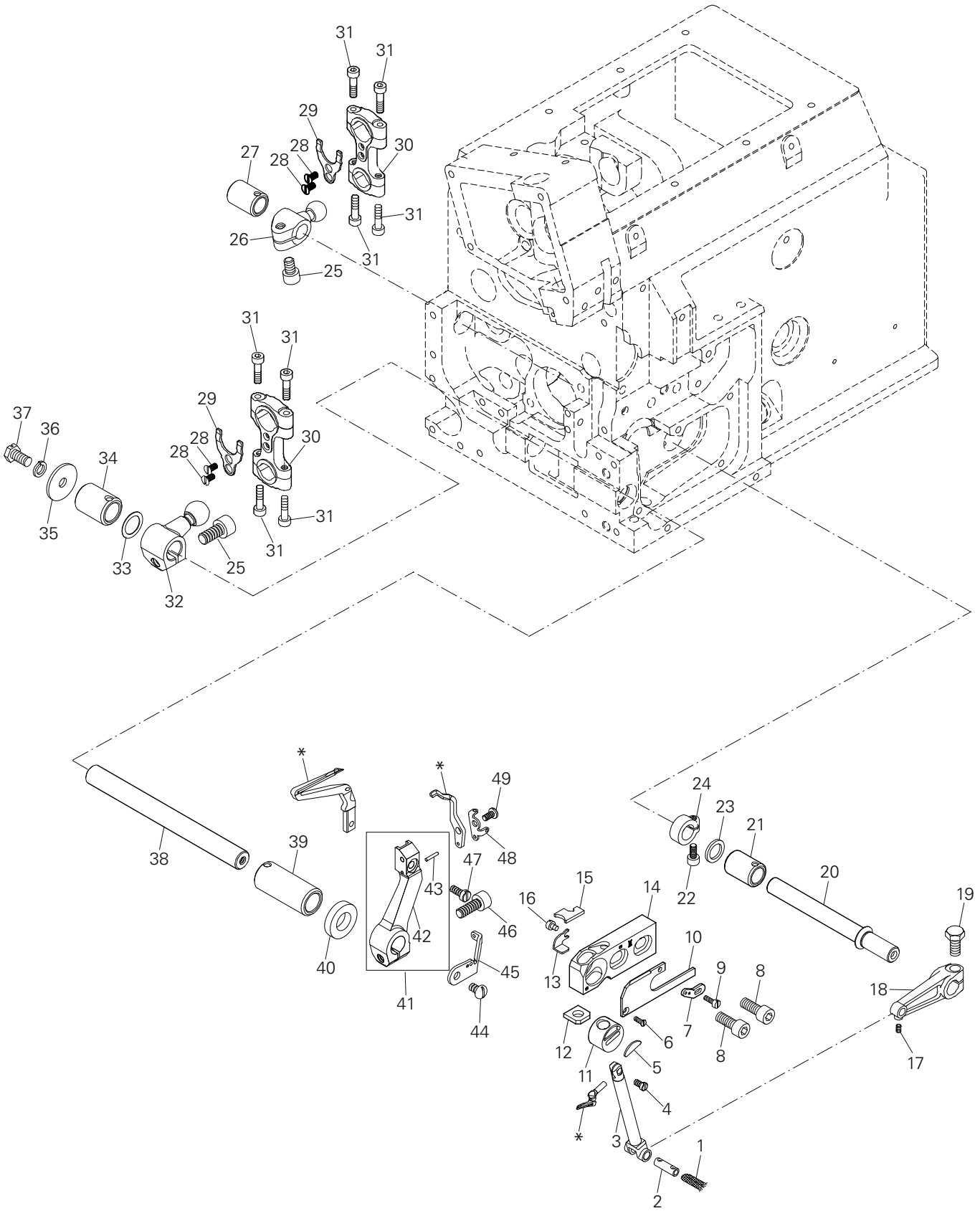

*)Unterklassenabhängig, Teilenummer siehe Unterklassen-Ausstattung.
Subclas-dependent, for part number see subclass parts listing.
Dependientes de la subclase, para el número de pieza véase "Dotactión de subclases".
取决于子机型，零件号见子机型设备。

Pos.-Nr. Item No. Nº de pos. 序号	Teile-Nr. Part No. Nº de pieza 零件号	Menge Freq. Cantida 數量
1	W XA300030	1
2	W ES1323-0Y	1
3	W FK1327-0Y	1
4	W JZMB03504	1
5	W ES1328-1E	1
6	W ZMC02502	1
7	W FK0813-0A	1
8	W ZMJ06004	1
9	W ZMB02505	1
10	W FK1336-0A	1
11	W ES1328-2Y	1
12	W ES1328-3H	1
13	W ES1341-0A	1
14	W FK1332-0A	1
15	W XB400036	1
16	W ZMB03001	1
17	W ZMH03006	1
18	W ES1320-0A	1
19	W ZMD06009	1
20	W FK1308-0A	1
21	W FK1342-0A	1
22	W ZMJ04019	1
23	W WH210011	1
24	W FK1309-0A	1
25	W ZMJ06012	2

Pos.-Nr. Item No. Nº de pos. 序号	Teile-Nr. Part No. Nº de pieza 零件号	Menge Freq. Cantida 數量
26	W ES1306-0A	1
27	W FK1343-0A	1
28	W ZMC03009	4
29	W FK1504-0A	2
30	W ES1501-1A	2
31	W JZMG04047	8
32	W FK1506-0A	1
33	W WA100019	1
34	W FK2040-0A	1
35	W WH205003	1
36	W WB051001	1
37	W ZMD05010	1
38	W FK1508-0A	1
39	W FK1522-0A	1
40	W OAGM101503	1
41	W FK1516-0A	1
42	W FK1516-1A	1
43	W YA015080	1
44	W ZMB04071	1
45	W FK0814-0A	1
46	W ZMJ05001	1
47	W JZMB03502	1
48	W FK0815-0A	1
49	W ZMB03025	1

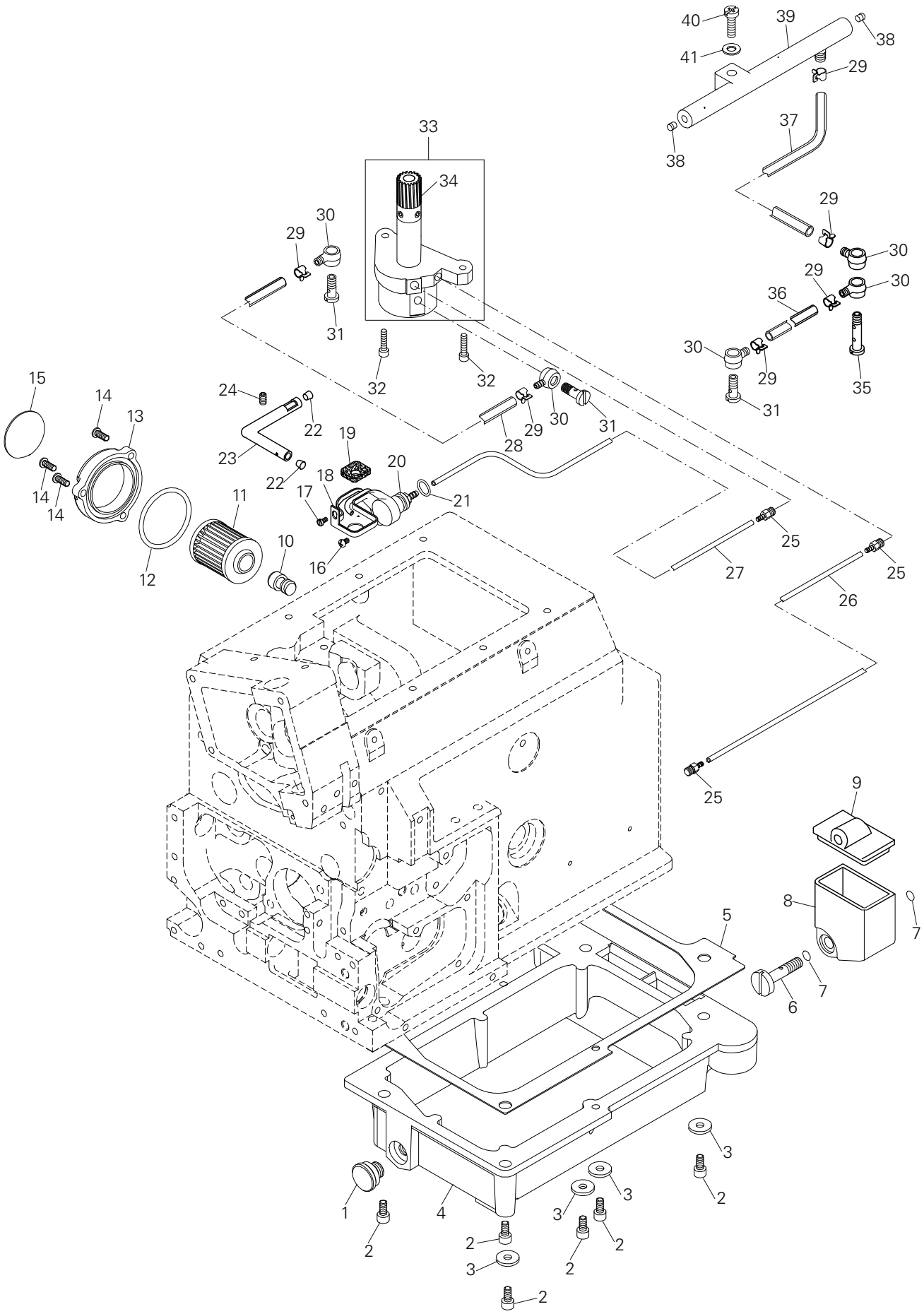
40
39
38
41
29
37
38
33
34
29
30
29
30
29
30
36
31
30
29
35
32
32
31
15
14
13
24
22
19
29
30
31
28
23
22
18
20
14
14
17
21
11
10
16
12
25
27
25
26
25
9
8
7
5
7
6
3
2
1
4
3
3
2
2
2
2
3
2
2

Pos.-Nr. Item No. Nº de pos. 序号	Teile-Nr. Part No. Nº de pieza 零件号	Menge Freq. Cantida 數量
1	W ZSB24004	1
2	W ZMJ05002	6
3	W WA050012	4
4	W FK2308-0A	1
5	W FK2313-0A	1
6	W FK2411-0A	1
7	W OPP00401	2
8	W FK2409-0A	1
9	W FK2410-0A	1
10	W KS0816-0A	1
11	W EH4469-0A	1
12	W OPP04200	1
13	W EP4025-0A	1
14	W ZMQ04012	1
15	W KS0820-0A	1
16	W ZMB04050	1
17	W ZMB02514	1
18	W ES2328-0C	1
19	W XB317002	1
20	W ER4480-0A	1
21	W OPP00600	1

Pos.-Nr. Item No. Nº de pos. 序号	Teile-Nr. Part No. Nº de pieza 零件号	Menge Freq. Cantida 數量
22	W ES2325-0A	2
23	W ES2323-0A	1
24	W ZMH04001	1
25	W KS0913-0A	3
26	W XP250190	1
27	W XP250290	1
28	W XP400080	1
29	W ES2220-0C	6
30	W ES2226-0A	5
31	W ES2219-0A	3
32	W ZMJ04012	2
33	W ES9000-0B	1
34	W ES2202-0B	1
35	W ES2218-0A	1
36	W XP400105	1
37	W XP400245	1
38	W EP2422-0A	1
39	W FK2235-0A	1
40	W ZMQ04010	1
41	W WA049006	1

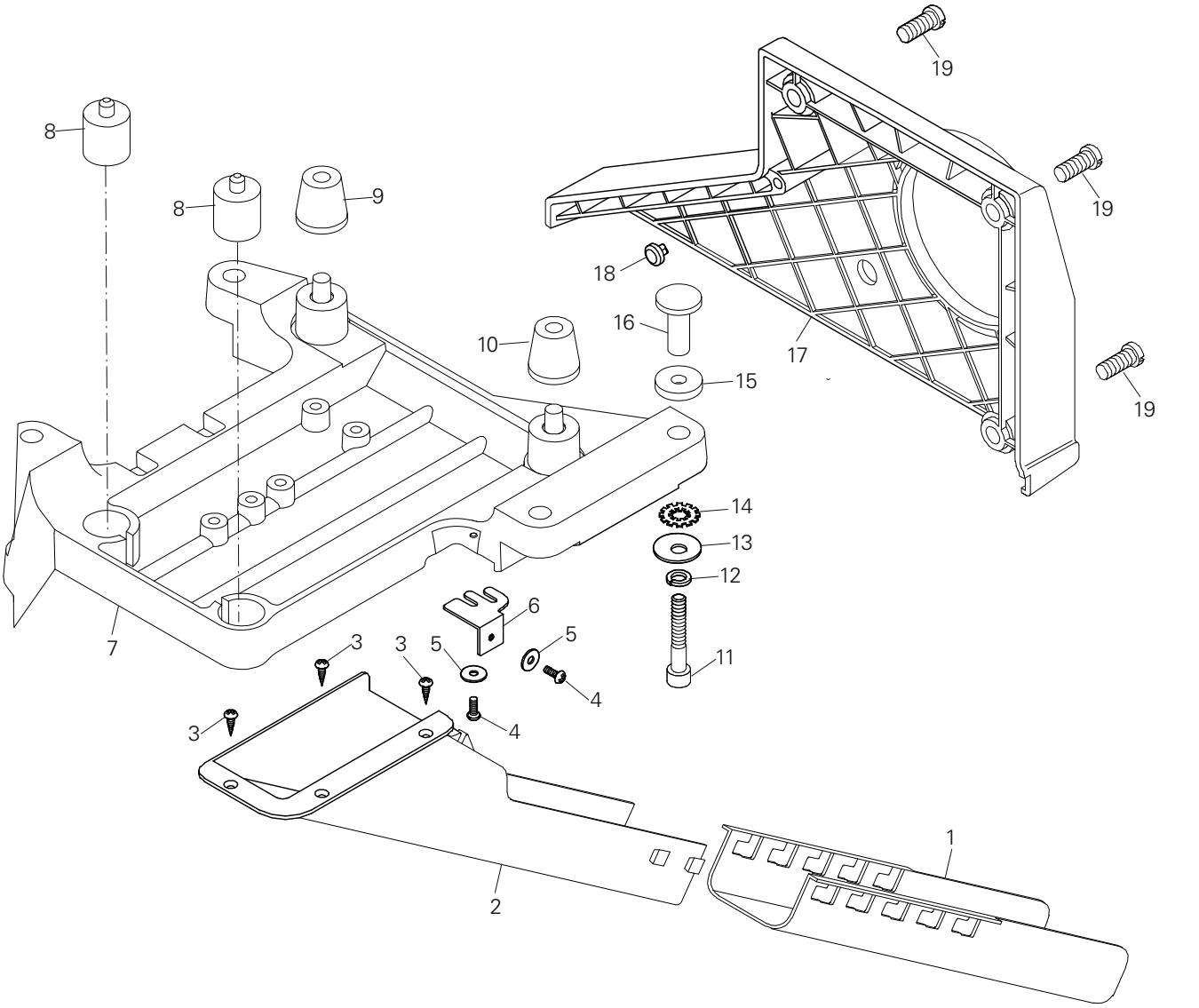

Pos.-Nr. Item No. Nº de pos. 序号	Teile-Nr. Part No. Nº de pieza 零件号	Menge Freq. Cantida 数量
1	W ES2608-0A	1
2	W ES2607-0A	1
3	W ZMT03002	3
4	W ZMQ04014	2
5	W WA049005	2
6	W ES2610-0A	1
7	W FK2601-0A	1
8	W ET2302-0A	2
9	W ES2602-0A	1
10	W ES2602-0B	1

Pos.-Nr. Item No. Nº de pos. 序号	Teile-Nr. Part No. Nº de pieza 零件号	Menge Freq. Cantida 数量
11	W ZMJ08008	4
12	W WB080002	4
13	W WA080014	4
14	W WF000080	4
15	W ES2604-0A	4
16	W ES2603-0A	4
17	W ES0210-0A	1
18	W ES1225-0A	1
19	W ZMB06015	3

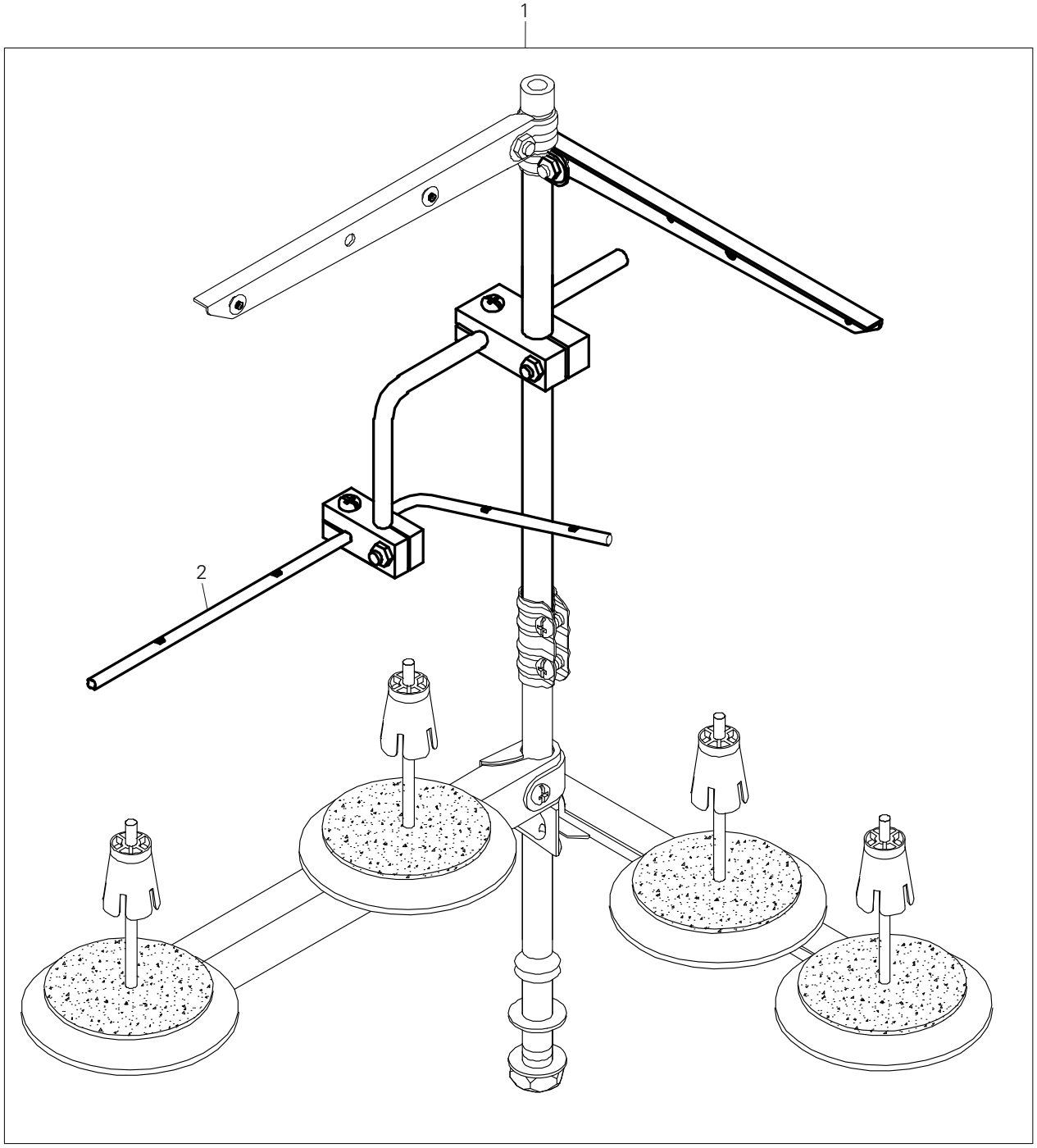

Pos.-Nr. Item No. Nº de pos. 序号	Teile-Nr. Part No. Nº de pieza 零件号	Menge Freq. Cantida 數量
1	W ES7040-0A-A	1

Pos.-Nr. Item No. Nº de pos. 序号	Teile-Nr. Part No. Nº de pieza 零件号	Menge Freq. Cantida 數量
2	W ES7040-1A	1

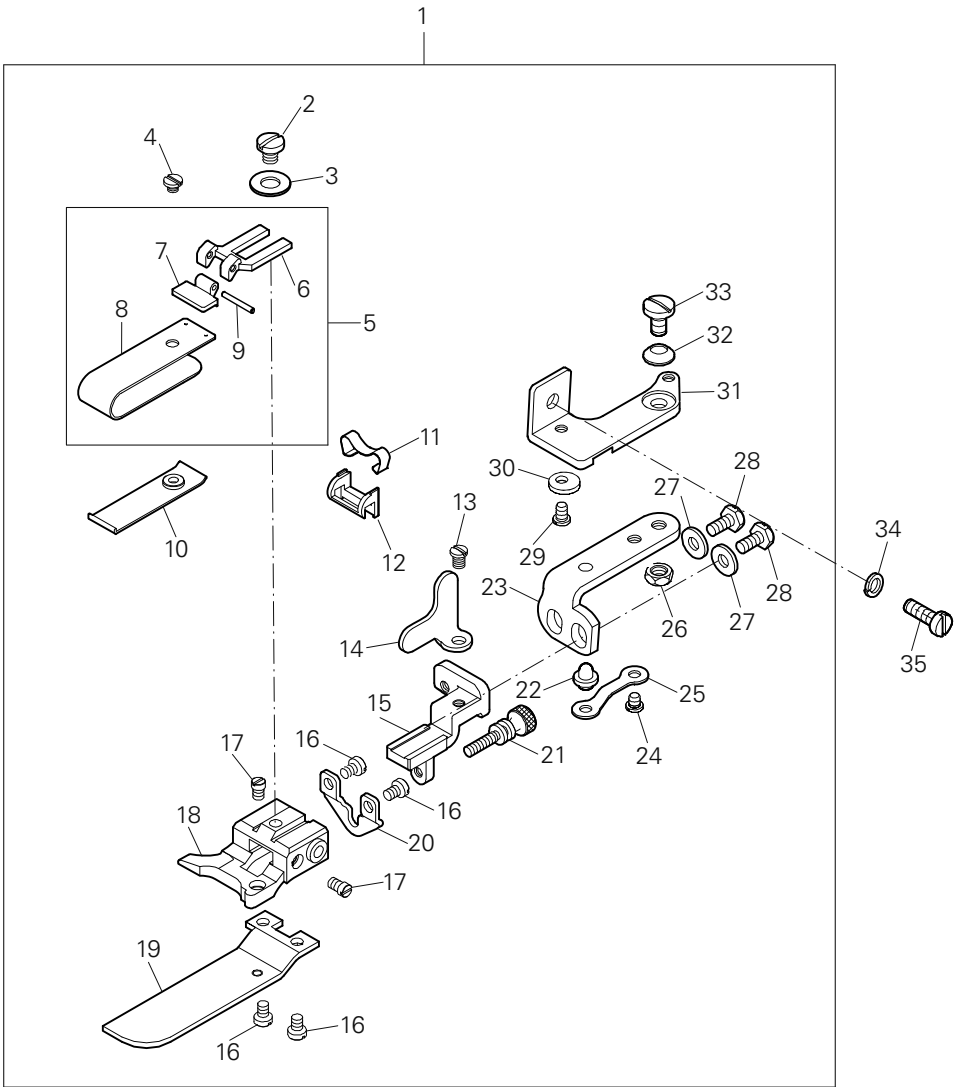
1
2
3
4
5
6
7
8
9
10
11
12
13
14
15
16
17
18
19
20
21
22
23
24
25
26
27
28
29
30
31
32
33
34
35

Pos.-Nr. Item No. Nº de pos. 序号	Teile-Nr. Part No. Nº de pieza 零件号	Menge Freq. Cantida 数量
1	W ES3214-0A	1
2	W ZSB11008	1
3	W WA050010	1
4	W ZSB08053	1
5	W ES3227-0A (40mm)	1
6	W ES3227-1A	1
7	W ES3227-2A	1
8	W ES3227-3A	1
9	W YA015120	1
10	W ES3228-0A	1
11	W ES3231-0A	1
12	W ES3230-0A	1
13	W ZSB09025	1
14	W ES3225-0A	1
15	W ES3215-0A	1
16	W ZSB08010	4
17	W ZSB08002	2
18	W FK3218-0A	1

Pos.-Nr. Item No. Nº de pos. 序号	Teile-Nr. Part No. Nº de pieza 零件号	Menge Freq. Cantida 数量
19	W FK3219-0A	1
20	W ES3220-0A	1
21	W ES3222-0A	1
22	W ES3209-0A	1
23	W ES3203-0A	1
24	W ZSB09040	1
25	W ES3210-0A	1
26	W ZSL11011	1
27	W WA040019	2
28	W ZSD09002	2
29	W ZSB09012	1
30	W ES3207-0A	1
31	W ES3202-0A	1
32	W WC050002	1
33	W ZSG11080	1
34	W WB041002	1
35	W ZMB04016	1

No. 零件号	Seite Page Página 页号	No. 零件号	Seite Page Página 页号	No. 零件号	Seite Page Página 页号	No. 零件号	Seite Page Página 页号
W BB6202VNN	17	W ES0513-0A	11	W ES1501-1A	25	W ES2218-0A	27
W BB6203	17	W ES0514-0A	11	W ES1806-0A	21	W ES2219-0A	27
W BB6203V	17	W ES0515-0A	11	W ES1834-0A	21	W ES2220-0C	27
W BN101310	23	W ES0702-0A	11	W ES1837-0A	21	W ES2226-0A	27
W EH1042-0B	11	W ES0704-0A	11	W ES1840-0A	21	W ES2317-0A	7
W EH4469-0A	27	W ES0707-0A	11	W ES1841-0A	21	W ES2319-0A	7
W EP2422-0A	27	W ES0710-0A	13	W ES1843-0A	21	W ES2323-0A	27
W EP4025-0A	27	W ES0711-0A	13	W ES1844-0A	21	W ES2325-0A	27
W ER4480-0A	27	W ES0713-0A	13	W ES1922-0Y	23	W ES2328-0C	27
W ES0108-0A	7	W ES0717-0A	19	W ES1923-0A	23	W ES2401-0A	7
W ES0109-0A	7	W ES0801-0A	11	W ES2001-0A	19	W ES2402-0A	7
W ES0113-0A	7	W ES0802-0A	11	W ES2001-1A	19	W ES2406-0A	7
W ES0205-0A	9	W ES0803-0A	11	W ES2003-0A	19	W ES2420-0A	7
W ES0206-0A	9	W ES0805-0A	11	W ES2008-0A	19	W ES2602-0A	28
W ES0210-0A	28	W ES0807-0A	11	W ES2012-0A	19	W ES2602-0B	28
W ES0213-0A	9	W ES0901-1A	13	W ES2013-0A	19	W ES2603-0A	28
W ES0220-0A	9	W ES0903-0A	13, 19	W ES2014-0A	19	W ES2604-0A	28
W ES0221-0A	9	W ES0905-0A	13	W ES2101-0A	15	W ES2607-0A	28
W ES0227-0A	9	W FK0907-0A	13	W ES2103-0A	15	W ES2608-0A	28
W ES0231-0A	11	W ES0912-0A	13	W ES2104-0A	15	W ES2610-0A	28
W ES0328-0A	9	W ES0915-0Y	13	W ES2108-0A	15	W ES3010-0A	11
W ES0331-0A	9	W ES0918-0Y	13	W ES2109-0A	15	W ES3202-0A	31
W ES0405-0A	17	W ES0919-0A	13	W ES2110-0A	15	W ES3203-0A	31
W ES0415-0A	17	W ES0923-0A	13	W ES2113-0A	15	W ES3207-0A	31
W ES0418-0A	17	W ES0925-0A	9, 13	W ES2115-0A	15	W ES3209-0A	31
W ES0419-0A	17	W ES1005-0A	11	W ES2116-0A	15	W ES3210-0A	31
W ES0422-0A	17	W ES1008-0A	11	W ES2117-0A	15	W ES3214-0A	31
W ES0424-0A	17	W ES1225-0A	7, 28	W ES2129-0A	15	W ES3215-0A	31
W ES0425-0A	17	W ES1306-0A	25	W ES2129-1A	15	W ES3220-0A	31
W ES0426-0A	17	W ES1313-0A	9	W ES2129-2A	15	W ES3222-0A	31
W ES0501-0A	11	W ES1314-0A	9	W ES2130-0A	15	W ES3225-0A	31
W ES0502-0A	11	W ES1320-0A	25	W ES2131-0A	15	W ES3227-0A	31
W ES0504-0A	11	W ES1323-0Y	25	W ES2132-0A	15	W ES3227-1A	31
W ES0506-0A	11	W ES1328-1E	25	W ES2133-0A	15	W ES3227-2A	31
W ES0507-0A	11	W ES1328-2Y	25	W ES2135-0A	15	W ES3227-3A	31
W ES0509-0A	11	W ES1328-3H	25	W ES2136-0A	15	W ES3228-0A	31
W ES0510-0A	11	W ES1341-0A	25	W ES2202-0B	27	W ES3230-0A	31

No. 零件号	Seite Page Página 页号	No. 零件号	Seite Page Página 页号	No. 零件号	Seite Page Página 页号	No. 零件号	Seite Page Página 页号
W ES3231-0A	31	W FK1000-0B	7	W FK1901-0A	23	W FK2409-0A	27
W ES7040-0A-A	29	W FK1223-0A	7	W FK1906-0A	21	W FK2410-0A	27
W ES7040-1A	29	W FK1223-1A	7	W FK1907-0A	21	W FK2411-0A	27
W ES9000-0B	27	W FK1223-2A	7	W FK1908-0A	21	W FK2416-0A	7
W ET1219-0A	15	W FK1308-0A	25	W FK1909-0A	21	W FK2417-0A	7
W ET2302-0A	28	W FK1309-0A	25	W FK1914-0A	23	W FK2426-0A	7
W FK0201-0B	9	W FK1327-0Y	25	W FK1917-0A	23	W FK2601-0A	28
W FK0203-0B	9	W FK1332-0A	25	W FK1918-0A	23	W FK2612-0A	7
W FK0207-0A	9	W FK1336-0A	25	W FK1920-0A	23	W FK3218-0A	31
W FK0211-0A	9	W FK1342-0A	25	W FK1925-0A	23	W FK3219-0A	31
W FK0212-0A	9	W FK1343-0A	25	W FK1926-0A	23	W FK4000-0A	7
W FK0215-0A	9	W FK1504-0A	25	W FK1929-0A	23	W FK6005-0A	7
W FK0216-0A	9	W FK1506-0A	25	W FK1935-0A	23	W JZMB03502	23, 25
W FK0218-0A	9	W FK1508-0A	25	W FK1936-0Y	23	W JZMB03504	25
W FK0225-0A	9	W FK1516-0A	25	W FK1938-0Y	23	W JZMG04047	13, 25
W FK0235-0A	9	W FK1516-1A	25	W FK1941-0Y	23	W JZMH03002	13
W FK0301-0A	7	W FK1522-0A	25	W FK1943-0A	23	W KS0401-0A	9
W FK0302-0A	7	W FK1801-0A	21	W FK1944-0A	23	W KS0816-0A	27
W FK0303-0A	7	W FK1801-5Z	21	W FK1944-0B	23	W KS0820-0A	27
W FK0304-0A	7	W FK1802-0A	21	W FK1947-0A	13, 23	W KS0913-0A	27
W FK0305-0A	7	W FK1805-0A	21	W FK1948-0A	23	W OAGM061102A	13
W FK0309-0A	7	W FK1807-0A	21	W FK1949-0A	23	W OAGM101503	19, 25
W FK0310-0A	7	W FK1810-0A	21	W FK1950-0A	23	W OATC101904	11
W FK0311-0A	7	W FK1810-1A	21	W FK2010-0A	19	W OPP00401	27
W FK0316-0A	7	W FK1812-0A	21	W FK2028-0A	19	W OPP00600	21, 23, 27
W FK0318-0A	7	W FK1812-1A	21	W FK2033-0A	19	W OPP00601	21
W FK0326-0A	9	W FK1813-0A	21	W FK2034-0A	19	W OPP01201	13
W FK0401-0A	17	W FK1816-0A	21	W FK2037-0A	19	W OPP0168180	17
W FK0406-0A	17	W FK1818-0A	21	W FK2037-1A	19	W OPP03150	17
W FK0412-0A	21	W FK1819-0A	21	W FK2039-0A	19	W OPP04000	17
W FK0416-0A	17	W FK1821-0A	21	W FK2040-0A	19, 25	W OPP04200	27
W FK0433-0A	17	W FK1824-0A	21	W FK2112-0A	15	W RA200110	13
W FK0809-0A	11	W FK1826-0A	21	W FK2235-0A	27	W RE000030	21
W FK0813-0A	25	W FK1827-0A	21	W FK2308-0A	27	W RE000040	21
W FK0814-0A	25	W FK1830-0A	21	W FK2313-0A	27	W RE000060	21
W FK0815-0A	25	W FK1831-0A	21	W FK2314-0A	17	W RE000080	13
W FK0927-0A	13	W FK1845-0A	21	W FK2341-0A	7	W TC10008180	23

No. 零件号	Seite Page Página 页号
W TC12006180	13, 23
W WA100019	25
W WA120002	13, 23
W WA240001	9
W WH205003	25
W WA030001	9, 11
W WA040013	7, 21
W WA040019	31
W WB041002	31
W WA049005	28
W WA049006	27
W WA050010	31
W WA050012	27
W WA070006	21
W WA080014	28
W WB051001	25
W WB060002	17
W WB080002	28
W WC050002	31
W WC060004	21
W WC089001	7
W WF000080	28
W WG000006	9
W WH104006	23
W WH205005	23
W WH204006	23
W WH210011	25
W XA200034	13
W XA300030	25
W XA304005	7
W XB103001	7
W XB123001-A	11
W XB304005	7
W XB308007	13
W XB317002	27
W XB400036	25
W XB400040	7

No. 零件号	Seite Page Página 页号
W XP250190	27
W XP250290	27
W XP400080	27
W XP400105	27
W XP400245	27
W YA015080	25
W YA015120	31
W YA030110	21
W YA030280	7
W YA050110	7
W YD015004	19
W YD025010	21
W YD050010	7
W YD050018	7
W YF030018	15
W ZMB02505	7, 23, 25
W ZMB02514	27
W ZMB03001	11, 25
W ZMB03003	15
W ZMB03004	19
W ZMB03005	7
W ZMB03011	17
W ZMB03020	9
W ZMB03021	19
W ZMB03025	9, 25
W ZMB03030	13
W ZMB03502	19
W ZMB04011	11
W ZMB04006	7
W ZMB04016	19, 31
W ZMB04023	9
W ZMB04030	9, 19
W ZMB04039	7
W ZMB04047	19
W ZMB04050	11, 15, 23, 27
W ZMB04055	17, 23

No. 零件号	Seite Page Página 页号
W ZMB04071	25
W ZMB04504	9
W ZMB05007	15
W ZMB06015	28
W ZMC02502	25
W ZMC03009	19, 23, 25
W ZMC04002	9
W ZMC04010	7, 11
W ZMD05010	25
W ZMD05020	23
W ZMD06009	13, 25
W ZMG02003	13
W ZMG02004	21
W ZMG04033	9
W ZMG04050	15
W ZMG04066	23
W ZMG05016	21
W ZMG05017	21
W ZMG10001	15
W ZMH03001	9, 21
W ZMH03002	7, 13, 23
W ZMH03005	7
W ZMH03006	25
W ZMH03007	9
W ZMH03501	17
W ZMH04001	7, 9, 11, 15, 19, 23, 27
W ZMH04003	13, 19
W ZMH04005	23
W ZMH04009	13
W ZMH04013	23
W ZMH05001	17, 21
W ZMH05009	21
W ZMH05013	21
W ZMH06003	15, 17, 23
W ZMH06007	19
W ZMH06008	17
W ZMI08002	7

No. 零件号	Seite Page Página 页号
W ZMJ04005	23
W ZMJ04012	27
W ZMJ04019	25
W ZMJ05001	25
W ZMJ05002	27
W ZMJ06004	25
W ZMJ06010	17
W ZMJ06012	13, 19, 21, 25
W ZMJ06013	15
W ZMJ06015	9
W ZMJ08008	28
W ZMK06018	21
W ZML05002	15
W ZMQ04006	7, 9, 21, 23
W ZMQ04010	9, 27
W ZMQ04011	9, 21
W ZMQ04012	7, 9, 11, 27
W ZMQ04013	7, 9
W ZMQ04014	11, 15, 17, 23, 28
W ZMQ04015	7
W ZMT03002	28
W ZSB06002	13
W ZSB08002	31
W ZSB08010	31
W ZSB08053	31
W ZSB09005	7
W ZSB09012	31
W ZSB09025	31
W ZSB09040	31
W ZSB11008	31
W ZSB24004	27
W ZSD09002	31
W ZSD09009	7
W ZSG11080	31
W ZSL09001	7
W ZSL11011	31

PFAFF® Industrial

6500
6700

UNTERKLASSEN-AUSSTATTUNG
SUBCLASS PARTS
COMPOSICIÓN DE LAS SUBCLASES
子机型–设备

Unterklasse Subclass Subclase 子机型		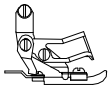	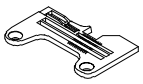			
6314-03/M34-2x4	W ES1076-220A	W FK6152-230A	W FK6501-0B	W FK6301-1A	W FK6318-0B	W FK6305-0B
6314T-03/M34-2x4	W ES1076-220A	W FK6150-240A	W FK6501-0B	W FK6301-1A	W FK6318-0B	W FK6305-0B
6504-01/S23-3	W ES1076-100A	W ES6230-130A	W ES6500-130P	W ES6301-160F	W ES6318-125F	W ES6302-160F
6504-02/S33-4	W ES1076-100A	W ES6230-140A	W ES6504-140R	W ES6304-160F	W ES6318-125F	W ES6305-160F
6504-32R2/S23-1,5	W ES1076-100A	W ES6800-115A	W ES6512-115P	W ES6301-160F	W ES6319-125F	W ES6302-160F
6504-32R2/S23-3	W ES1076-100A	W ES6799-130A	W ES6503-130S	W ES6301-160F	W ES6318-125F	W ES6302-160F
6504-82/S23-4	W ES1076-100A	W ES6114-140A	W ES6531-140	W ES6341-160F	W ES6318-125F	W ES6342-160F
6505-12/S23-4	W ES1076-100A	W FK6152-230A	W FK6501-0B	W FK6301-1A	W FK6318-2A	W FK6305-1A
6514-01/S34-2x4	W ES1076-220A	W ES6230-240A	W ES6505-260P	W ES6304-160F	W ES6318-125F	W ES6305-160F
6514-03/M34-2x4	W ES1076-220A	W FK6152-230A	W FK6501-0B	W FK6301-1A	W FK6318-0B	W FK6305-0B
6514-24/L44-2x6	W ES1076-220A	W ES6230-260A	W ES6505-260R	W ES6304-160F	W ES6318-125F	W ES6305-160F
6714-03/M34-2x4	W ES1076-220A	W ES6150-240A	W ES6505-260R	W ES6304-160F	W ES6318-125F	W ES6305-160F
6516-02/S25-3x5	W ES1075-230A	W ES5118-340A	W ES5513-340R	W ES5324-160F	W ES6318-125F	W ES5525-160F
6516-03/S35-3x4	W ES1075-230A	W ES5118-340A	W ES5517-350R	W ES5328-160F	W ES6318-125F	W ES5330-160F
6516-03/S35-5x5	W ES1075-250A	W ES5119-550A	W ES5516-550R	W ES5328-160F	W ES6318-125F	W ES5329-160F
6516H-05/H35-5x6	W ES1075-250A	W ES5122-550A	W ES5524-560T	W ES5338-250F	W ES6318-125F	W ES5339-250F
6716-03/S35-5x5	W ES1075-250A	W ES5155-550A	W ES5516-550R	W ES5328-160F	W ES6318-125F	W ES5329-160F

Unterklasse Subclass Subclase 子机型		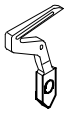	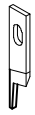			
6314-03/M34-2x4	W FK6010-0A	W FK6015-0A	W ES2017-0A	W FK2036-0A	W ES1117-0A	
6314T-03/M34-2x4	W FK6010-0A	W FK6015-0A	W ES2017-0A	W FK2036-0A	W ES1117-0A	
6504-01/S23-3	W ES6010-2A	W ES6015-0A	W ES2017-0A	W ES2036-0A	W ES1112-0A	
6504-02/S33-4	W ES6010-2A	W ES6015-0A	W ES2017-0A	W ES2036-0A	W ES1112-0A	
6504-32R2/S23-1,5	W ES6010-2A	W ES6015-0A	W ES2017-0A	W ES2036-0A	W ES1112-0A	
6504-32R2/S23-3	W ES6010-2A	W ES6015-0A	W ES2017-0A	W ES2036-0A	W ES1112-0A	
6504-82/S23-4	W ES6010-2A	W ES6015-0A	W ES2017-0A	W ES2036-0A	W ES1112-0A	
6505-12/S23-4	W ES6010-2A	W ES6015-0A	W ES2017-0A	W ES2036-0A	W ES1112-0A	
6514-01/S34-2x4	W ES6010-5A	W ES6015-0A	W ES2017-0A	W FK2036-0A	W ES1117-0A	
6514-03/M34-2x4	W ES6010-5A	W ES6015-0A	W ES2017-0A	W ES2036-0A	W ES1117-0A	
6514-24/L44-2x6	W ES6010-5A	W ES6015-0A	W ES2017-0A	W ES2036-0A	W ES1117-0A	
6714-03/M34-2x4	W ES6010-5A	W ES6015-0A	W ES2017-0A	W ES2036-0A	W ES1117-0A	
6516-02/S25-3x5	W ES6010-5A	W ES6015-0A	W ES2017-0A	W ES2036-0A	W ES1103-0B	
6516-03/S35-3x4	W ES6010-5A	W ES6015-0A	W ES2017-0A	W ES2036-0A	W ES1103-0B	
6516-03/S35-5x5	W ES6010-5A	W ES6015-0A	W ES2017-0A	W ES2036-0A	W ES1103-0B	
6516H-05/H35-5x6	W ES6010-12A	W ES6015-0A	W ES2019-0A	W ES2038-0A	W ES3026-0A	
6716-03/S35-5x5	W ES6010-5A	W ES6015-0A	W ES2017-0A	W ES2036-0A	W ES1103-0B	

PFAFF® Industrial



Europäische Union
Wachstum durch Innovation – EFRE

PFAFF Industriesysteme
und Maschinen AG

Hans-Geiger-Str. 12 - IG Nord
D-67661 Kaiserslautern

Telefon: +49 - 6301 3205 - 0
Telefax: +49 - 6301 3205 - 1386
E-mail: info@pfaff-industrial.com

Hotlines:

Technischer Service / Technical service:
Service technique / Servicio técnico: +49 - 175 2243-101

Nähtechnik-Fachberatung / Application consultance:
Conseiller de couture et technique / Asesor técnico: +49 - 175 2243-102

Ersatzteile-Hotline / Spare-parts hotline:
Hotline - Pièces détachées / Hotline Repuestos: +49 - 175 2243-103

Gedruckt in der BRD / Printed in Germany / Imprimé en la R.F.A. / Impreso en la R.F.A

© PFAFF Industriesysteme und Maschinen AG 2009, PFAFF is the exclusive trademark of VSM Group AB.PFAFF Industriesysteme und Maschinen AG is an authorized licensee of the PFAFF trademark.