PFAFF® Industrial

8301
8312

TEILELISTE
PARTS LIST
LISTE DE PIÈCES
LISTA DE PIEZAS

Diese Teileliste hat für Maschinen ab nachfolgender Seriennummer Gültigkeit:

This parts list applies to machines from the following serial numbers onwards:

Cette liste de pièces est valable pour les machines au numéros de série à partir de:

Esta lista de piezas tiene validez para máquinas a partir del número de serie siguiente:

 # 2 777 829 →

296-12-18 995
DE / EN / FR / ES 09.11

Alle Informationen und Abbildungen waren zum Zeitpunkt der Druckgebung auf dem neusten Stand.

Technische Änderungen vorbehalten!

Der Nachdruck, die Vervielfältigung sowie die Übersetzung - auch auszugweise - aus PFAFF-Teilelisten ist nur mit unserer vorherigen Zustimmung und mit der Quellenangabe gestattet.

At the time of printing, all information and illustrations contained in thisa document were up to date.

Subject to alteration!

The reprinting, copying or translation of PFAFF Parts lists whether in whole or in part, is only pemitted with our previous permission and with written reference to the source.

Au moment de la remise à l'imprimeur, toutes les informations et figures se rapportant à cette machine correspondaient à l'ètat actuel des connaissances.

Sous rèserve de modifications techniques!

Aucune reproduction, polycopie ou traduction - même par extraits - des listes de pièces PFAFF ne peut être effectuée, à condition d'en indiquer l'orgine, sans notre autorisation expresse.

Todas las informaciones e ilustraciones de este manual estaban al día en el momento de entregarse para su impresión.

¡ Salvo modificaciones técnicas!

La reimpresión, reproducción y traducción - aunque sólo sea parcial - de las listas de piezas PFAFF sólo está permitida con nuestro permiso previo e indicando la fuente.

PFAFF Industriesysteme
und Maschinen AG

Hans-Geiger-Str. 12 - IG Nord
D-67661 Kaiserslautern

Seite
Page
Page
Página

0 Wichtiger Hinweis 6
Important note
Avis important
Observación importante

1 Vorwort 7
Foreword
Avant-propos
Notas preliminares

2 Erläuterungen der Schlüsselzeichen 8
Explanation of key markings
Explication des symboles
Explicaciones de los signos clave

3 Basismaschine (8301)
Basic machine (8301)
Machine de base (8301)
Máquina básicas (8301)

3.01 Gehäuseteile 11
Housing sections
Parties du corps
Piezas del cárter

3.02 Rollenantrieb oben 12
Top roller drive
Entraînement par puller supér.
Accionamiento de rodillos arriba

4 Basismaschine (8312)
Basic machine (8312)
Machine de base (8312)
Máquina básicas (8312)

4.01 Gehäuseteile 15
Housing sections
Parties du corps
Piezas del cárter

4.02 Rollenantrieb oben 16
Top roller drive
Entraînement par puller supér.
Accionamiento de rodillos arriba

5 Sonotrodeneinheit von unten 19
Sonotrode unit from below
Unité sonotrode du bas
Unidad sonotrode desde abajo

Seite
Page
Page
Página

6 Pneumatische Ausrüstung 21
Pneumatic equipment
Equipement pneumatique
Equipo neumático

7 Elektrische Ausrüstung
Electrical equipment
Equipement électrique
Equipo eléctrico

7.01 Kabel zum Oberteil 22
Cable to sewing head
Câbles vers la tête de machine
Cables para el cabeza

7.02 Bedienfeld 23
Control panel
Panneau de commande
Panel de mandos

7.03 Sollwertgeber 25
Set-point generator
Codeur
Emisor del valor teóruco

7.04 Steuerung PFAFF 8301 27
Control PFAFF 8301
Commande PFAFF 8301
Control PFAFF 8301

7.05 Steuerung PFAFF 8312 28
Control PFAFF 8312
Commande PFAFF 8312
Control PFAFF 8312

7.06 Ultraschall Generator 30
Ultrasonic generator
Générateur d´ultra son
Generador de ultrasonidos

8 Gestell mit Anbauteilen 31
Stand with assembly parts
Bâti avec, éléments de montage
Bancada con piezas de montaje

9 Amboss-Räder 32
Anvil wheels
Roues enclume
Ruedas de yunque

Seite
Page
Page
Página

10 Schneid-Räder 33
Cutting wheels
Roues de coupe
Ruedas de corte

11 Optionen
Options
Options
Opciones

11.01 Puller von unten 34
Puller from below
Puller d'en bas
Puller desde abajo

12 Index (Teilenummern / Seitenzahlen) 35
Index (part numbers / page numbers)
Index (numéros de pièces, de pages)
Index (números de pieza / números de página)

Achtung!



Wir machen ausdrücklich darauf aufmerksam, daß Ersatz- und Zubehörteile, die nicht von uns geliefert werden, auch nicht von uns geprüft und freigegeben sind. Der Einbau und / oder die Verwendung solcher Produkte kann daher u. Umständen konstruktiv vorgegebene Eigenschaften Ihrer Maschine negativ verändern.
Für Schäden, die durch die Verwendung von Nicht-Originalteilen entstehen, übernehmen wir keine Haftung!

Caution!



We warn you expressively that spare parts and accessories that are not supplied by us are not tested and released by us.
Fitting or using these products may therefore have negative influences on features that depend on the machine design.
We are not liable for any damage caused by the use of non-Pfaff parts!

Attention!



Nous attirons expressément votre attention sur le fait que les pièces de rechange et accessoires qui n'ont pas été livrés par nous n'ont pas non plus été contrôlés et agréés par nous.
C'est pourquoi le montage et/ou l'utilisation de telles pièces peut éventuellement entraîner l'altération des caractéristiques de construction de votre machine.
Par conséquent, nous n'assumons aucune responsabilité pour les dommages causés par l'emploi de pièces qui ne sont pas d'origingle!

¡Atención!



Se hace observar que en el caso de piezas de recambio y accesorios que no hayan sido suministrados por nosotros, quiere decir que non han sido sometidas por nuestra parte a un control y que no se les ha dado el visto bueno.
Por esta razón, el montaje y/o empleo de tales productos puede repercutir negativamente en las características previstas en su máquina.
¡Para los daños que eventualmente pudiesen presentarse al utilizar piezas no originales, no asumimos ninguna garantía!

- Die Seriennummer der Maschine, für die diese Teileliste Gültigkeit hat, ist auf der Titelseite aufgeführt.
- Alle Teile sind so abgebildet, wie sie in der Maschine funktionsmäßig zusammengehören.
- Gestrichelt dargestellte Teile zeigen angrenzende Teile aus anderen Funktionsgruppen.
- Im oberen Teil der Bildseiten befindet sich eine Gesamtansicht der Maschine .
- Der Einbauort der dargestellten Teile wird durch eine gerasterte Fläche gekennzeichnet.
- Einrahmungen auf den Bildseiten zeigen, aus welchen Einzelteilen sich die Gruppenteile zusammensetzen.
- Die auf den Bildseiten verwendeten Schlüsselzeichen (☐ ; 2 ; 3 usw.) sind im Kapitel "Erläuterungen der Schlüsselzeichen" aufgelistet.

- The serial number of the machine to which this parts list applies is indicated on the cover page.
- All parts are illustrated in function groups with the parts which they function together with in the machine.
- Parts illustrated with broken lines are parts from other function groups which border on the illustrated function group.
- The above section of the page of illustrations contains a total view of the machine. The place for the installation of the parts pictured here is marked by the grid.
- The framed-in sections on the illustration pages show the individual parts comprising a group.
- The key markings used on the illustrated pages (☐ ; 2 ; 3 etc.) are listed in the chapter "Explanation of key markings".

- Le numéro de série de la machine pour laquelle cette liste de pièces est valable est indiqué sur la première page.
- Toutes les pièces sont représentées en fonction de leur groupement fonctionnel dans la machine.
- Les pièces hâchurées indiquent les pièces limitrophes de groupes de fonctions différents.
- La partie supérieure des pages de figures comprend une présentation globale de la machine. L'emplacement des pièces représentées est signalé par quadrillages.
- Les parties encadrées sur les pages à illustrations reprèsentent les pièces individuelles formant groupe.
- Vous trouverez au chapitre "Explication des symboles" une liste des symboles utilisés sur les pages de figures (☐ ; 2 ; 3 etc.)

- El número de serie de la máquina para la cual tiene validez esta lista de piezas va indicado en la página de título.
- odas las piezas están ilustradas tal como aparecen en la máquina para su funcionamiento.
- Las piezas representadas con rayitas muestran piezas colindantes de otros grupos de funciones.
- En la parte superior de las páginas ilustradas se puede ver una vista en conjunto de la máquina.
- El lugar de montaje de la pieza representada va caracterizada mediante una superficie reticulada.
- Los recuadros en las páginas ilustradas indican las piezas individuales de que se componen los grupos.
- Los signos clave (☐ ; 2 3 ; etc.) empleados en las páginas con ilustraciones van listados en el capítulo "Explicaciones de los signos clave".

3/1	Gesichert mit Loctite. Secured with Loctite. Bloqué par Loctite. Asegurado con Loctite.
90/82	Ambossrad mit ovalen Ausfräsungen 0,5 mm tief. Anvil wheel with oval cutout, 0.5 mm deep. Roue éclume à fraisure ovale d'une profondeur de 0,5 mm. Rueda de yunque con fresadura ovalada, 0,5 mm de profundidad.
90/83	Ambossrad glatt, 2,0 mm breit. Anvil wheel smooth, 2.0 mm wide. Roue éclume lisse de 2,0 mm de large. Rueda de yunque lisa, 2,0 mm de ancho.
90/84	Ambossrad glatt, 3,0 mm breit. Anvil wheel smooth, 3.0 mm wide. Roue éclume lisse de 3,0 mm de large. Rueda de yunque lisa, 3,0 mm de ancho.
90/85	Ambossrad gerändelt, 5,0 mm breit. Anvil wheel knurled, 5.0 mm wide. Roue éclume moletée, 5,0 mm de large. Rueda de yunque moleteada, ancho 5,0 mm.
90/86	Ambossrad Verzahnung schräg, 5,0 mm breit. Anvil wheel toothing slanted, 5,0 mm wide. Roue éclume à crantage oblique, 5,0 mm de large. Rueda de yunque dentado oblicuo, ancho 5,0 mm.
90/87	Ambossrad Verzahnung gerade, 5,0 mm breit. Anvil wheel toothing straight, 5,0 mm wide. Roue éclume à crantage droit, 5,0 mm de large. Rueda de yunque dentado recto, ancho 5,0 mm.
90/88	Ambossrad zur Nahtimitation, einreihig, 4,0 mm breit. Anvil wheel for seam imitation, single-row, 4.0 mm wide. Roue éclume d'imitation d'une couture à une ligne, 4,0 mm de large. Rueda de yunque para la imitación de la costura, de una fila, ancho 4,0 mm.
90/89	Ambossrad zur Nahtimitation, zweireihig, 4,0 mm breit. Anvil wheel for seam imitation, double-row, 4.0 mm wide. Roue éclume d'imitation d'une couture à deux lignes, 4,0 mm de large. Rueda de yunque para la imitación de la costura, de dos filas, ancho 4,0 mm.
90/90	Ambossrad zur Nahtimitation, dreireihig, 7,0 mm breit. Anvil wheel for seam imitation, three-row, 7.0 mm wide. Roue éclume d'imitation d'une couture à trois lignes, 7,0 mm de large. Rueda de yunque para la imitación de la costura, de tres filas, ancho 7,0 mm.
90/91	Ambossrad mit Schlangenlinienprägung, 7,2 mm breit. Anvil wheel with serpentine stamp, 7.2 mm wide. Roue éclume à emprunte de lignes sinueuses, 7,2 mm de large. Rueda de yunque con gofrado en línea espiral, ancho 7,2 mm.
90/92	Ambossrad mit Zick-Zackprägung, 4,0 mm breit. Anvil wheel with zig-zag stamp, 4.0 mm wide. Roue éclume à emprunte de lignes zigzag, 4,0 mm de large. Rueda de yunque con gofrado en zigzag, ancho 4,0 mm.
90/93	Ambossrad glatt, 3 x 2 mm, 8,0 mm breit Anvil wheel smooth, 3 x 2 mm, 8.0 mm wide. Roue éclume lisse, 3 x 2 mm, 8,0 mm de large. Rueda de yunque lisa,3 x 2 mm, ancho 8,0 mm.
90/96	Ambossrad mit Rautenausfräsung, 1,0 mm tief. Anvil wheel with rhombic-shaped cut-out (1.0 mm deep) Roue d´enclume denter rhomboïdal (profondeur 1,0mm) Rueda de yunque con fresado romboidal (1,0 mm de profundidad)
90/97	Ambossrad mit erhabenen Punkten, 0,7 mm hoch. Anvil wheel with raised points (0.7 mm high) Roue d´enclume relief de point (haut de 0,7mm) Rueda de yunque con puntos resaltados (0,7 mm de altura)

90/98 **Ambossrad mit erhabenen Stegen, 0,7 mm hoch.**
Anvil wheel with raised bars (0.7 mm high)
Roue d´enclume relief de barre (haut de 0,7mm)
Rueda de yunque con pasarelas resaltadas (0,7 mm de altura)

90/99 **Ambossrad mit erhabener Schrägverzahnung, 0,7 mm hoch.**
Anvil wheel with raised slanted toothing (0.7 mm high)
Roue d´enclume denter en biais (haut de 0,7mm)
Rueda de yunque con dentado de resalte oblicuo (0,7 mm de altura)

90/100 **Ambossrad Verzahnung gerade 2 x 68 Zähne, 0,7 mm hoch.**
Anvil wheel with straight toothing 2 x 68 teeth (0.7 mm high)
Roue d´enclume denter droite 2x68 dents (haut de 0,7mm)
Rueda de yunque con dentado recto de 2 x 68 dientes (0,7 mm de altura)

90/101 **Schneidrad 30°, 5,5 mm breit.**
Cutting wheel 30° (5.5 mm wide)
Roue de coupe 30° (larges de 5,5mm)
Rueda de corte a 30° (5,5 mm de anchura)

90/102 **Ambossrad glatt, 3,0 mm breit.**
Anvil wheel smooth, 3.0 mm wide.
Roue éclume lisse, 3,0 mm de large.
Rueda de yunque lisa, ancho 3,0 mm.

90/103 **Ambossrad glatt, 12,0 mm breit.**
Anvil wheel smooth, 12.0 mm wide.
Roue éclume lisse, 12,0 mm de large.
Rueda de yunque lisa, ancho 12,0 mm.

90/104 **Ambossrad gerändelt, 12,0 mm breit.**
Anvil wheel knurled, 12.0 mm wide.
Roue éclume moletée, 12,0 mm de large.
Rueda de yunque moleteada, ancho 12,0 mm.

90/105 **Schneidrad 30°, 12,0 mm breit**
Cutting wheel 30° (12.0 mm wide)
Roue de coupe 30° (larges de 12,0mm)
Rueda de corte a 30° (12,0 mm de anchura)

90/106 **Schneidrad 60°, 12,0 mm breit**
Cutting wheel 60° (12.0 mm wide)
Roue de coupe 60° (larges de 12,0mm)
Rueda de corte a 60° (12,0 mm de anchura)

90/107 **Schneidrad 90°, 12,0 mm breit**
Cutting wheel 90° (12.0 mm wide)
Roue de coupe 90° (larges de 12,0mm)
Rueda de corte a 90° (12,0 mm de anchura)

90/108 **Schneidrad 30°, 4,5 mm breit**
Cutting wheel 30° (4.5 mm wide)
Roue de coupe 30° (larges de 4,5 mm)
Rueda de corte a 30° (4,5 mm de anchura)

90/109 **Schneidrad 45°, 4,5 mm breit**
Cutting wheel 45° (4.5 mm wide)
Roue de coupe 45° (larges de 4,5 mm)
Rueda de corte a 45° (4,5 mm de anchura)

90/110 **Schneidrad 60°, 4,5 mm breit**
Cutting wheel 60° (4.5 mm wide)
Roue de coupe 60° (larges de 4,5 mm)
Rueda de corte a 60° (4,5 mm de anchura)

90/111 **Schneidrad 90°, 4,5 mm breit**
Cutting wheel 90° (4.5 mm wide)
Roue de coupe 90° (larges de 4,5 mm)
Rueda de corte a 90° (4,5 mm de anchura)

90/112 **Ambossrad mit Rautenausfräsung, 0,5 mm tief.**
Anvil wheel with rhombic-shaped cut-out (0.5 mm deep)
Roue d´enclume denter rhomboïdal (profondeur 0,5mm)
Rueda de yunque con fresado romboidal (0,5 mm de profundidad)

90/113 **Ambossrad gerändelt, 2,0 mm breit.**
Anvil wheel knurled, 2.0 mm wide.
Roue éclume moletée, 2,0 mm de large.
Rueda de yunque moleteada, ancho 2,0 mm.

90/114 **Ambossrad gerändelt, 3,0 mm breit.**
Anvil wheel knurled, 3.0 mm wide.
Roue éclume moletée, 3,0 mm de large.
Rueda de yunque moleteada, ancho 3,0 mm.

90/115 **Ambossrad glatt, 5,0 mm breit.**
Anvil wheel smooth, 5.0 mm wide.
Roue éclume lisse, 5,0 mm de large.
Rueda de yunque lisa, ancho 5,0 mm.

90/116 **Schneidrad 120°, 12,0 mm breit**
Cutting wheel 120° (12.0 mm wide)
Roue de coupe 120° (larges de 12,0 mm)
Rueda de corte a 120° (12,0 mm de anchura)

90/117 **Ambossrad glatt, 4,0 mm breit.**
Anvil wheel smooth, 4.0 mm wide.
Roue éclume lisse, 4,0 mm de large.
Rueda de yunque lisa, ancho 4,0 mm.

90/118 **Ambossrad Verzahnung gerade, 6,0 mm breit.**
Anvil wheel toothing straight, 6,0 mm wide.
Roue éclume à crantage droit, 6,0 mm de large.
Rueda de yunque dentado recto, ancho 6,0 mm.

90/119 **Ambossrad glatt, 2,0 mm breit.**
Anvil wheel smooth, 2.0 mm wide.
Roue éclume lisse, 2,0 mm de large.
Rueda de yunque lisa, ancho 2,0 mm.

90/120 **Ambossrad zur Nahtimitation, zweireihig, 6,0 mm breit.**
Anvil wheel for seam imitation, double-row, 6.0 mm wide.
Roue éclume d'imitation d'une couture à deux lignes, 6,0 mm de large.
Rueda de yunque para la imitación de la costura, de dos filas, ancho 6,0 mm.

90/121 **Schneidrad 130°, 12,0 mm breit**
Cutting wheel 130° (12.0 mm wide)
Roue de coupe 130° (larges de 12,0 mm)
Rueda de corte a 130° (12,0 mm de anchura)

90/122 **Schneidrad 150°, 12,0 mm breit**
Cutting wheel 150° (12.0 mm wide)
Roue de coupe 150° (larges de 12,0 mm)
Rueda de corte a 150° (12,0 mm de anchura)

90/123 **Schneidrad 165°, 12,0 mm breit**
Cutting wheel 165° (12.0 mm wide)
Roue de coupe 165° (larges de 12,0 mm)
Rueda de corte a 165° (12,0 mm de anchura)

90/124 **Schneidrad R=0,8 mm, 12,0 mm breit**
Cutting wheel R=0.8 mm (12.0 mm wide)
Roue de coupe R=0,8 mm (larges de 12,0 mm)
Rueda de corte a R=0,8 mm (12,0 mm de anchura)

96 **Länge angeben.**
State length.
Préciser longueur.
Indiquese la largura.

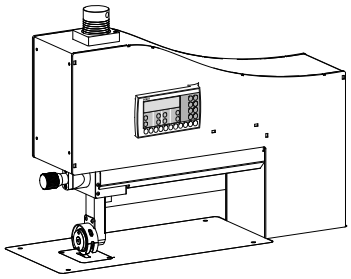

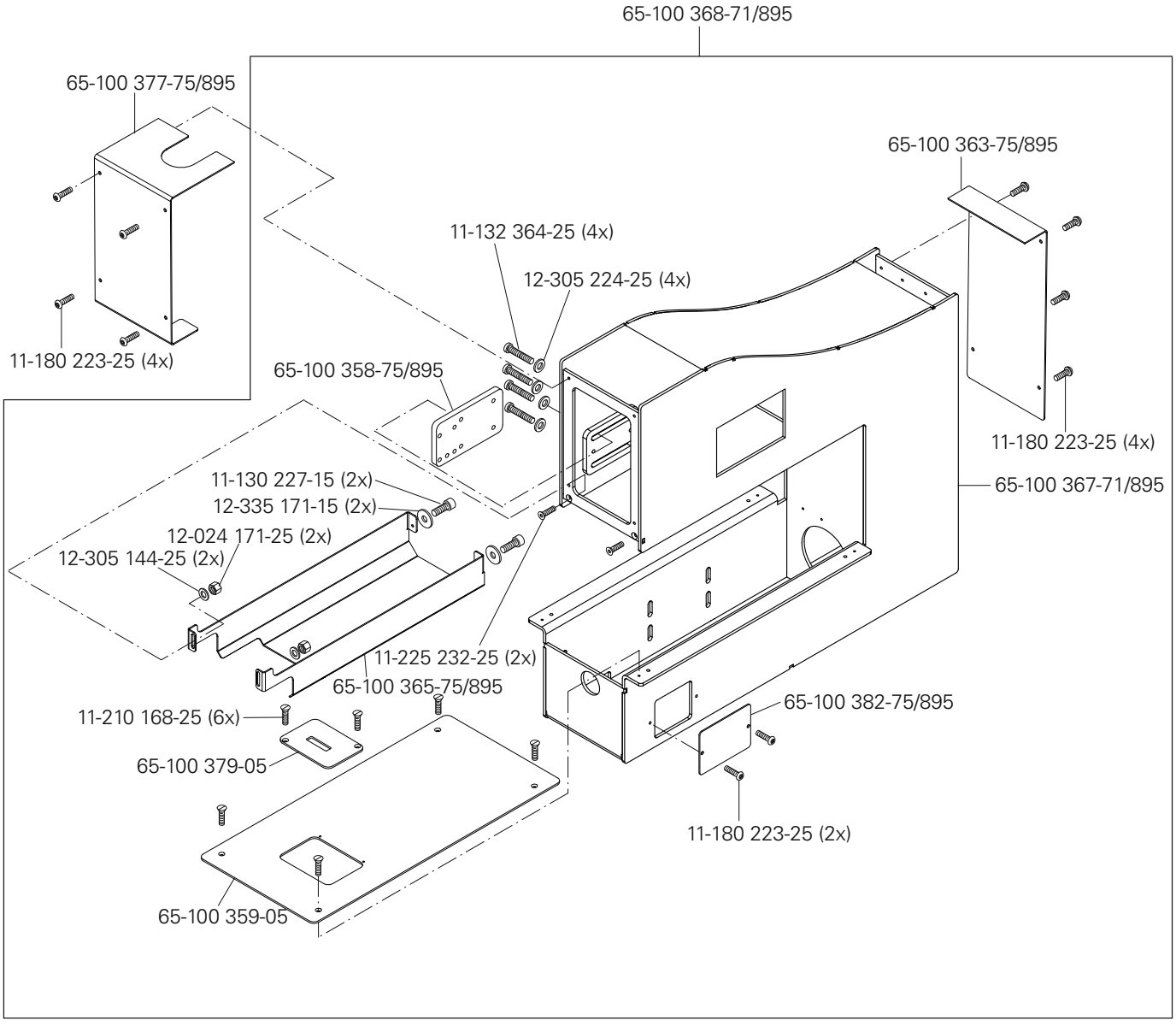
65-100 368-71/895
65-100 377-75/895
11-180 223-25 (4x)
65-100 363-75/895
11-132 364-25 (4x)
12-305 224-25 (4x)
65-100 358-75/895
11-180 223-25 (4x)
11-130 227-15 (2x)
12-335 171-15 (2x)
65-100 367-71/895
12-024 171-25 (2x)
12-305 144-25 (2x)
11-225 232-25 (2x)
65-100 365-75/895
65-100 382-75/895
11-210 168-25 (6x)
65-100 379-05
11-180 223-25 (2x)
65-100 359-05

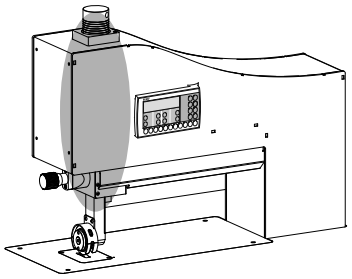

11-715 305-91
65-100 405-45
11-130 170-25
65-100 404-05
65-100 410-91
11-130 220-55 (4x)
11--130 197-25 (2x)
65-100 407-05
Anschluß siehe Seite 21
For connection see page 21
Raccord, cf. page 21
Para la conexión, véase la pág. 21
99-137 363-91 (2x)
99-137 814-91
11-130 299-15 (2x)
65-100 329-05
65-100 408-05
11-330 217-15 (2x)
11-130 383-15

siehe Kapitel 2 Erläuterung der Schlüsselzeichen
see chapter 2 Explanation of key markings
voir le chap. 2 Explication des symboles
véase el Cap. 2 Explicaciones de los signos clave

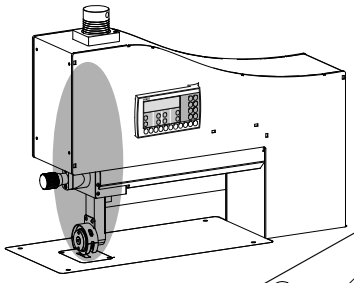

Rollenantrieb oben
Top roller drive
Entraînement par puller supér.
Accionamiento de rodillos arriba PFAFF 8301

3.02

65-100 328-05
71-120 006-36
11-130 113-15 (2x)
12-305 084-25 (2x)
95-212 095-91
X 21
X 2.1
Anschluß siehe Seite 22
For connection see page 22
Raccord, cf. page 22
Para la conexión, véase la pág. 22
siehe Seite 11
see page 11
voir page 11
véase la página 11
65-100 308-05
65-100 317-05
65-100 304-05
11-210 084-15 (2x)
65-100 310-05
11-225 370-15
65-100 305-05
11-130 179-25 (2x)
11-130 227-15 (4x)
65-100 302-05
99-137 793-91
99-137 800-05
12-305 224-25 (8x)
11-132 364-25 (8x)
11-330 352-15
99-137 791-91
11-130 227-15 (2x)
11-330 217-15 (2x)
65-100 349-05
65-100 306-05
99-137 796-91
11-330 169-15 (4x)
99-137 790-91 (4x)
11-330 082-15
11-130 218-55
11-180 169-25 (4x)
95-255 581-01
11-180 175-25 (2x)
65-100 324-92
95-256 128-05
13-033 360-55
11-225 232-25 (2x)
11-330 082-15
99-137 802-05
65-100 330-05
14-012 913-01
65-100 325-92
95-256 127-05
siehe Seite 32 und 33
see page 32 and 33
voir page 32 et 33
véase la página 32 y 33
13-540 034-05
14-026 906-01
65-100 338-05
65-100 313-05

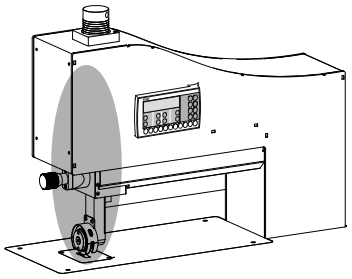

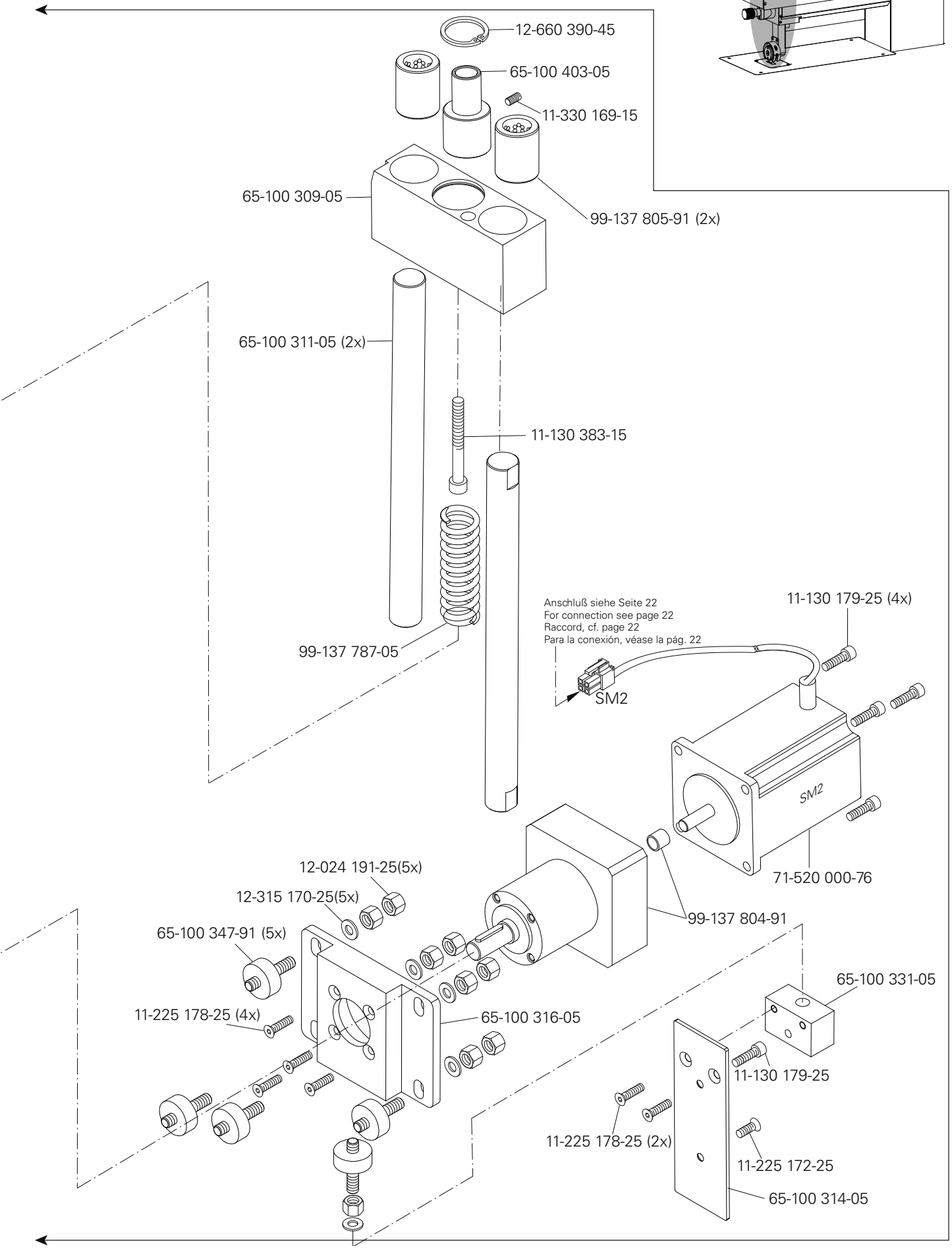

siehe Kapitel 2 Erläuterung der Schlüsselzeichen
see chapter 2 Explanation of key markings
voir le chap. 2 Explication des symboles
véase el Cap. 2 Explicaciones de los signos clave

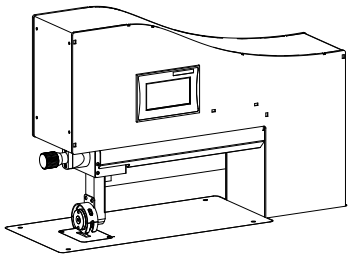

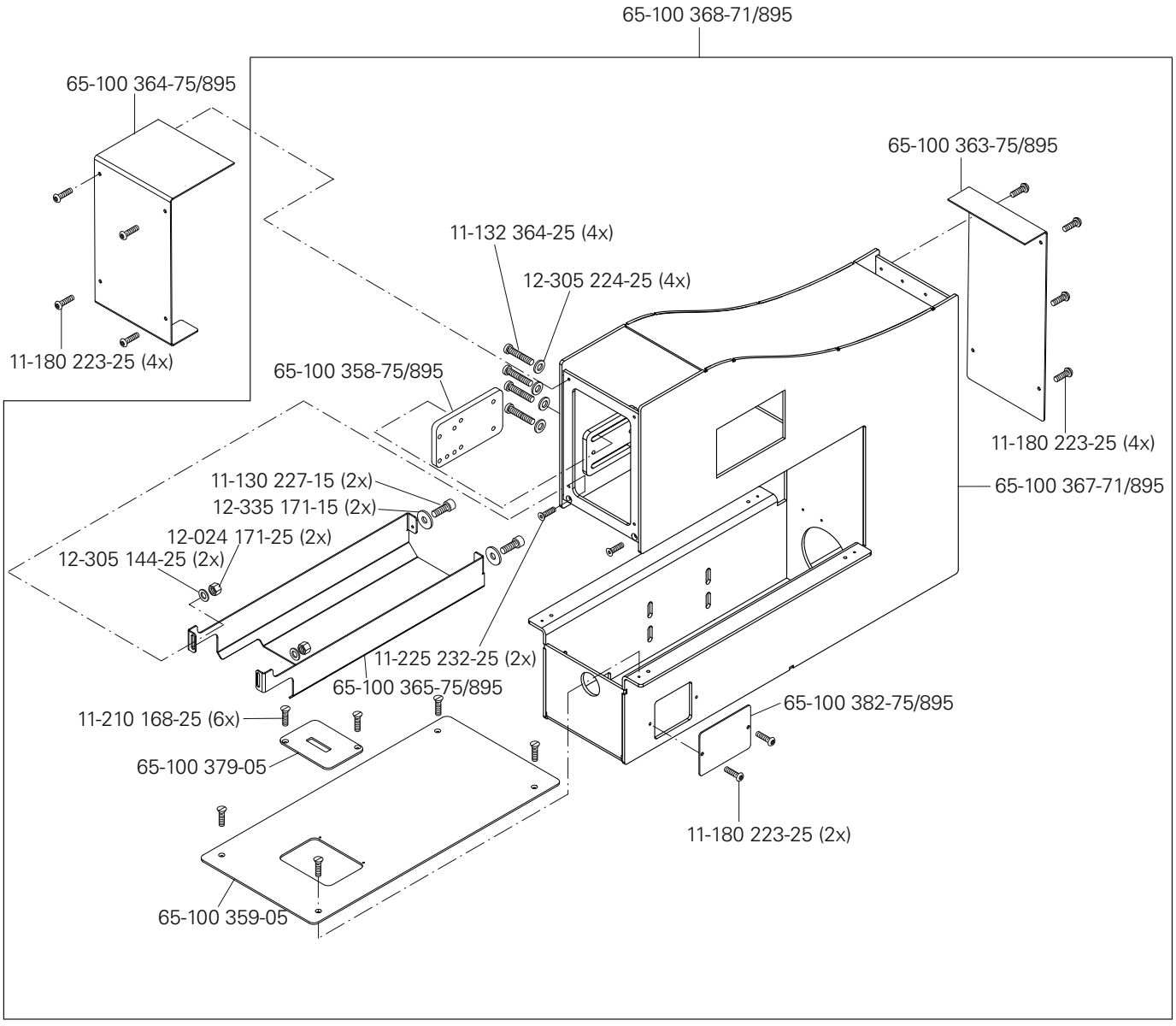
65-100 368-71/895
65-100 364-75/895
65-100 363-75/895
11-132 364-25 (4x)
12-305 224-25 (4x)
11-180 223-25 (4x)
65-100 358-75/895
11-180 223-25 (4x)
11-130 227-15 (2x)
12-335 171-15 (2x)
65-100 367-71/895
12-024 171-25 (2x)
12-305 144-25 (2x)
11-225 232-25 (2x)
65-100 365-75/895
11-210 168-25 (6x)
65-100 382-75/895
65-100 379-05
11-180 223-25 (2x)
65-100 359-05

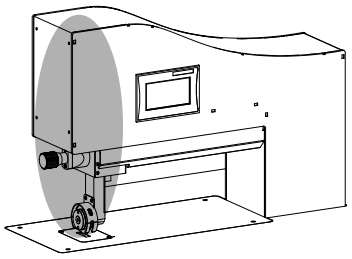

65-100 348-91

11-130 227-25 (4x)

71-520 000-77

SM3

Anschluß siehe Seite 28
For connection see page 28
Raccord, cf. page 28
Para la conexión, véase la pág. 28

11-724 470-55 (4x)

99-137 789-91

12-360 054-05 (6x)

12-610 200-45

11-225 178-25 (4x)

65-100 307-05

11-130 299-15 (2x)

65-100 329-05

11-330 217-15 (2x)

siehe Kapitel 2 Erläuterung der Schlüsselzeichen
see chapter 2 Explanation of key markings
voir le chap. 2 Explication des symboles
véase el Cap. 2 Explicaciones de los signos clave

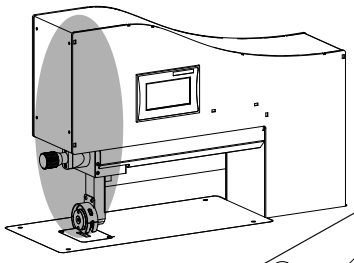

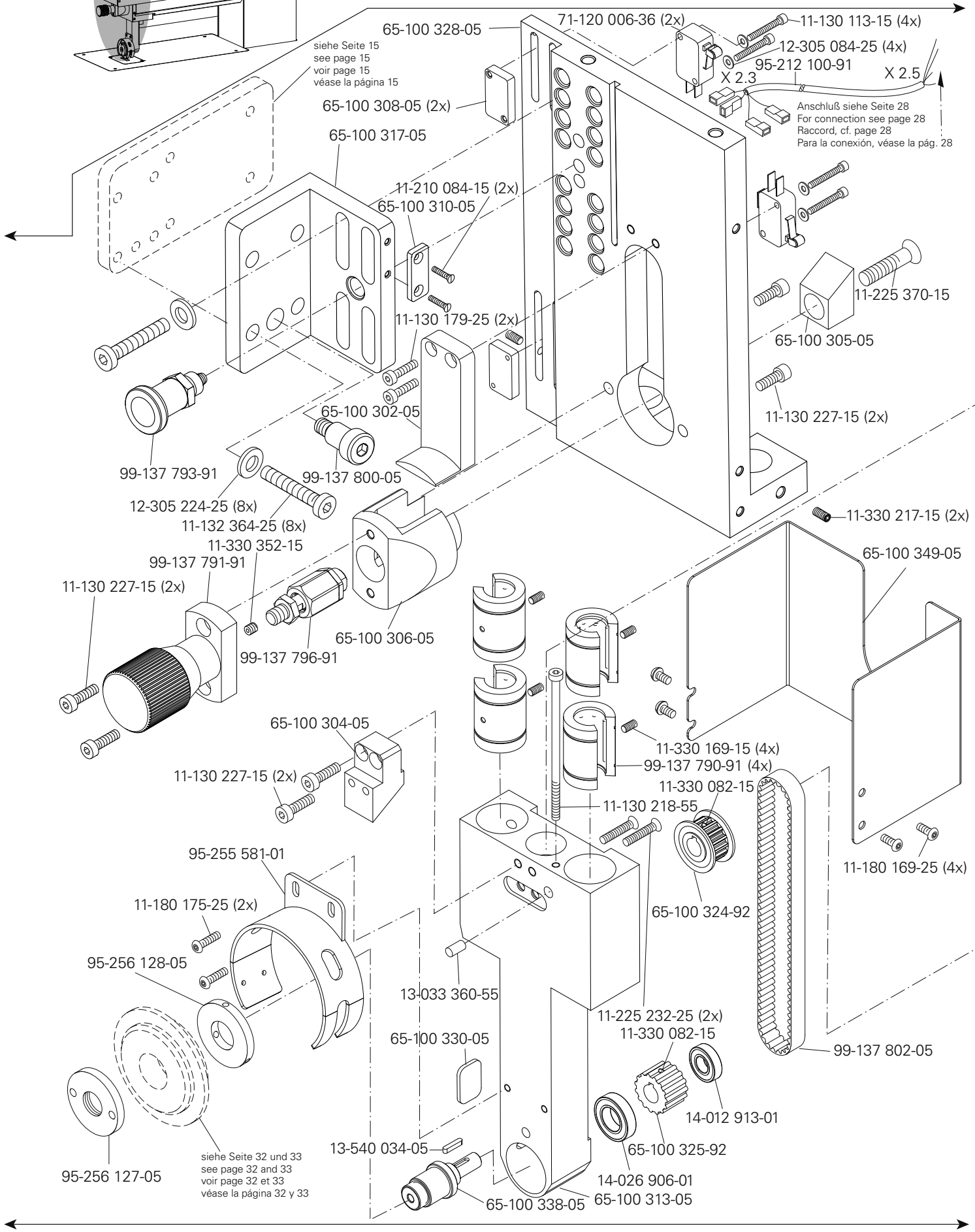
65-100 328-05
siehe Seite 15
see page 15
voir page 15
véase la página 15
71-120 006-36 (2x)
11-130 113-15 (4x)
12-305 084-25 (4x)
95-212 100-91
X 2.3
X 2.5
Anschluß siehe Seite 28
For connection see page 28
Raccord, cf. page 28
Para la conexión, véase la pág. 28
65-100 308-05 (2x)
65-100 317-05
11-210 084-15 (2x)
65-100 310-05
11-225 370-15
65-100 305-05
11-130 179-25 (2x)
11-130 227-15 (2x)
65-100 302-05
99-137 793-91
99-137 800-05
12-305 224-25 (8x)
11-132 364-25 (8x)
11-330 217-15 (2x)
11-330 352-15
99-137 791-91
65-100 349-05
11-130 227-15 (2x)
65-100 306-05
99-137 796-91
65-100 304-05
11-330 169-15 (4x)
99-137 790-91 (4x)
11-130 227-15 (2x)
11-330 082-15
11-130 218-55
95-255 581-01
11-180 169-25 (4x)
11-180 175-25 (2x)
65-100 324-92
95-256 128-05
13-033 360-55
11-225 232-25 (2x)
11-330 082-15
65-100 330-05
99-137 802-05
14-012 913-01
65-100 325-92
13-540 034-05
14-026 906-01
95-256 127-05
siehe Seite 32 und 33
see page 32 and 33
voir page 32 et 33
véase la página 32 y 33
65-100 338-05
65-100 313-05

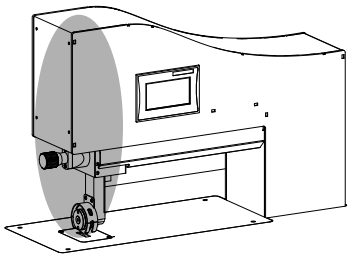

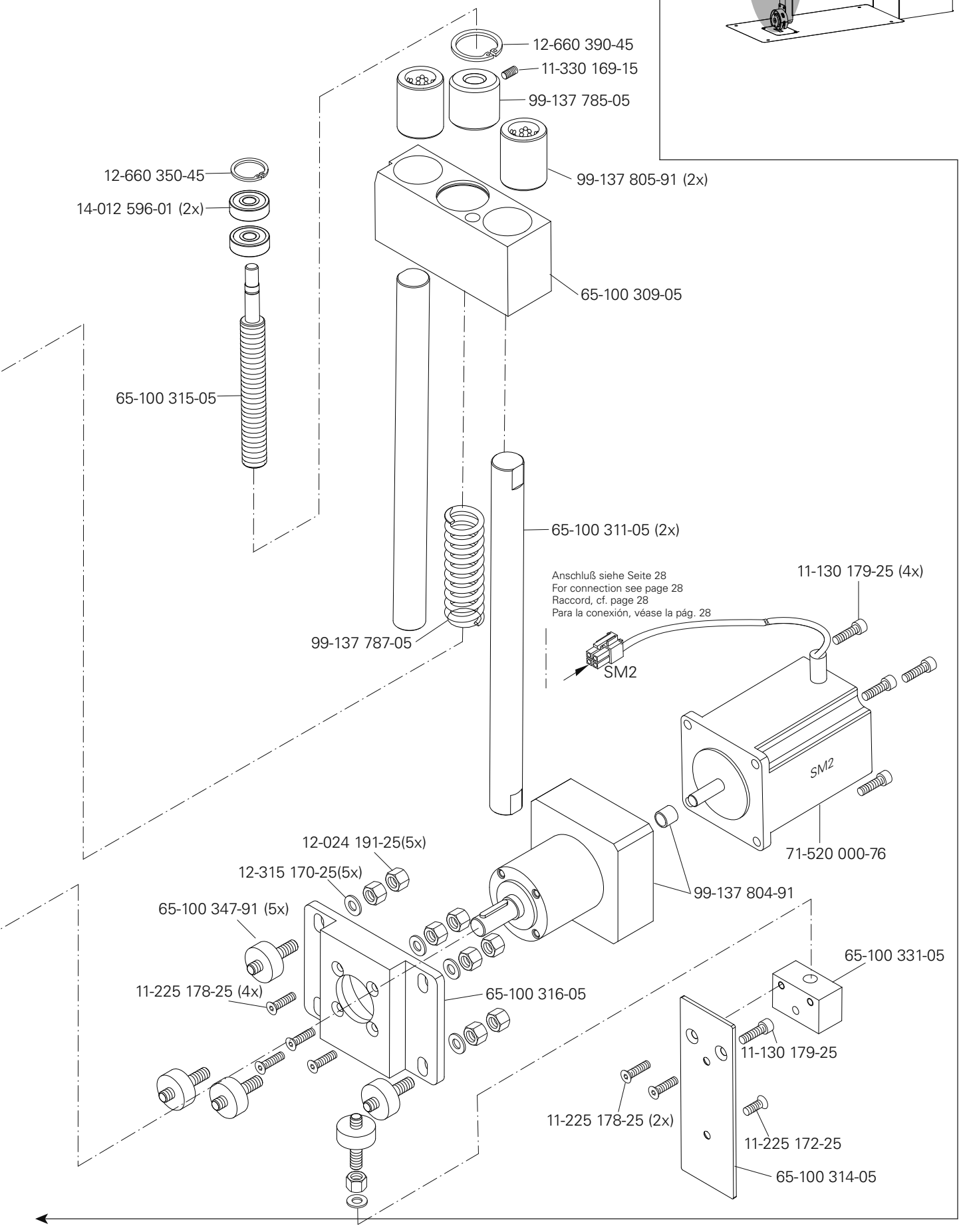

siehe Kapitel 2 Erläuterung der Schlüsselzeichen
see chapter 2 Explanation of key markings
voir le chap. 2 Explication des symboles
véase el Cap. 2 Explicaciones de los signos clave

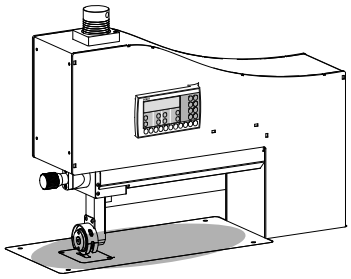

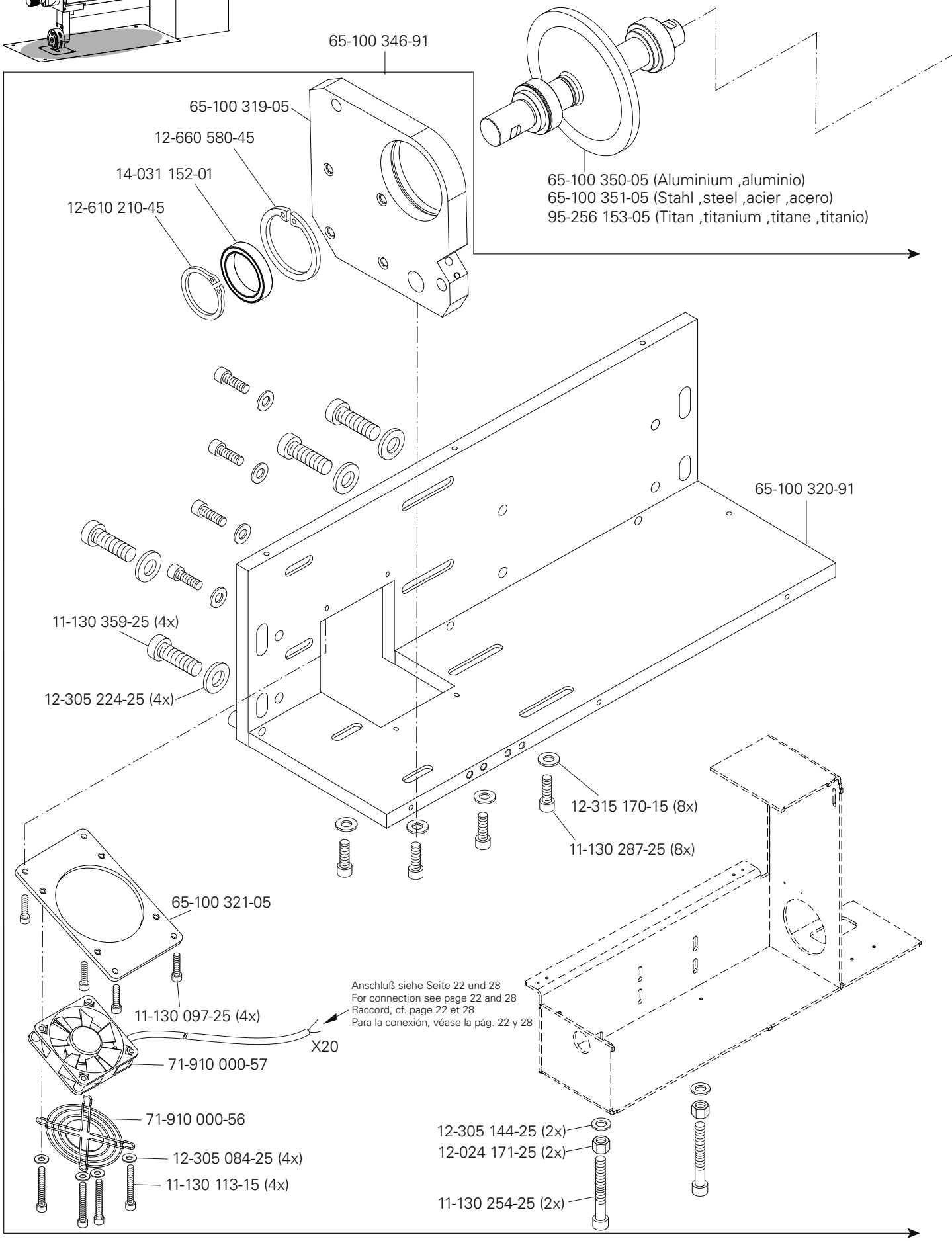
65-100 346-91
65-100 319-05
12-660 580-45
14-031 152-01
12-610 210-45
65-100 350-05 (Aluminium ,aluminio)
65-100 351-05 (Stahl ,steel ,acier ,acero)
95-256 153-05 (Titan ,titanium ,titane ,titanio)
65-100 320-91
11-130 359-25 (4x)
12-305 224-25 (4x)
12-315 170-15 (8x)
11-130 287-25 (8x)
65-100 321-05
11-130 097-25 (4x)
X20
Anschluß siehe Seite 22 und 28
For connection see page 22 and 28
Raccord, cf. page 22 et 28
Para la conexión, véase la pág. 22 y 28
71-910 000-57
71-910 000-56
12-305 084-25 (4x)
11-130 113-15 (4x)
12-305 144-25 (2x)
12-024 171-25 (2x)
11-130 254-25 (2x)

Sonotrodeneinheit von unten
Sonotrode unit from below
Unité sonotrode du bas
Unidad sonotrode desde abajo

PFAFF 8301
PFAFF 8312

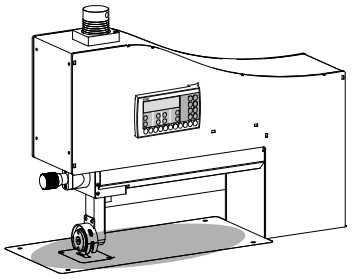

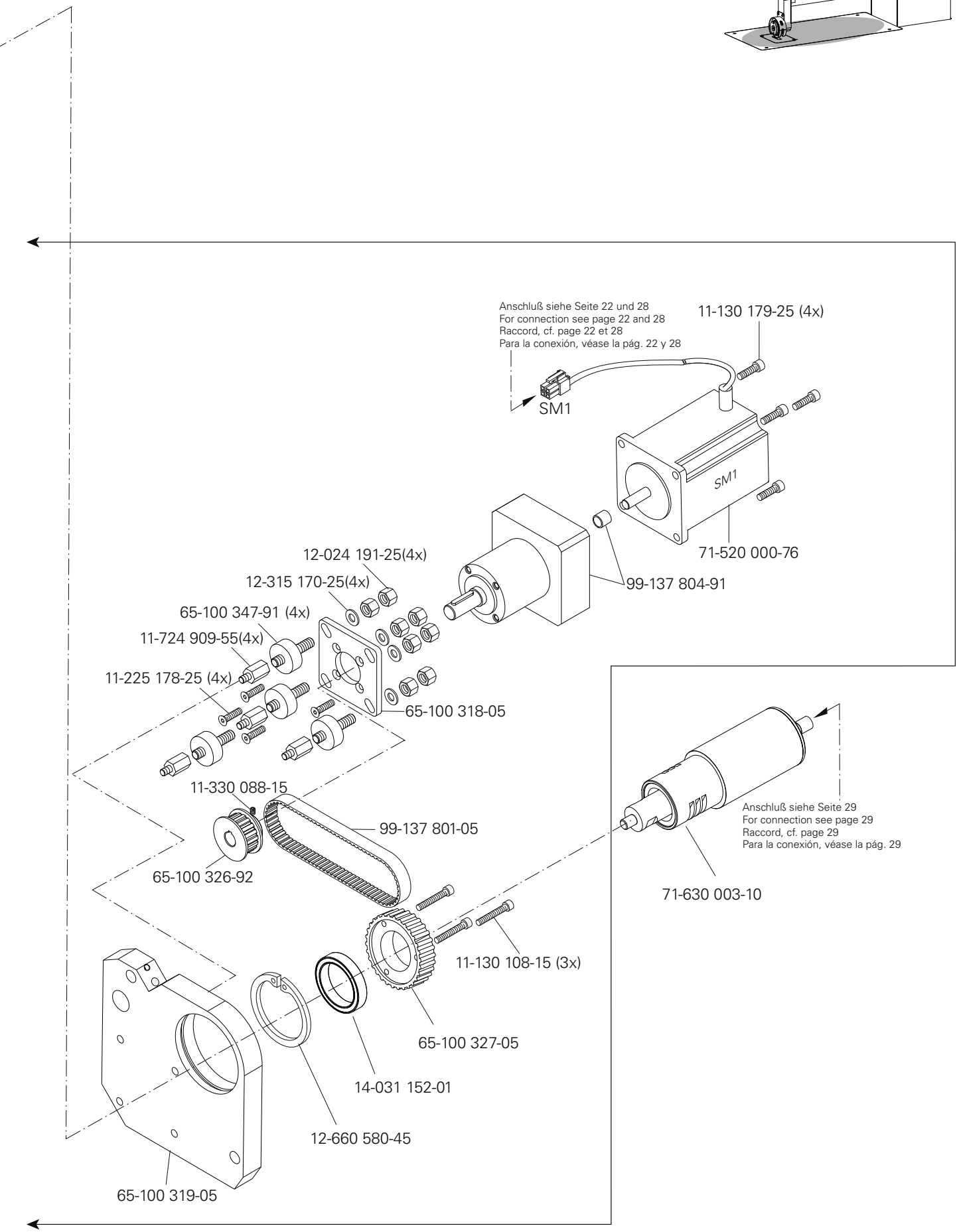

siehe Kapitel 2 Erläuterung der Schlüsselzeichen
see chapter 2 Explanation of key markings
voir le chap. 2 Explication des symboles
véase el Cap. 2 Explicaciones de los signos clave

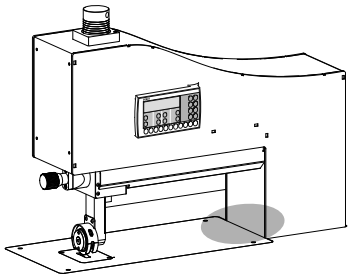

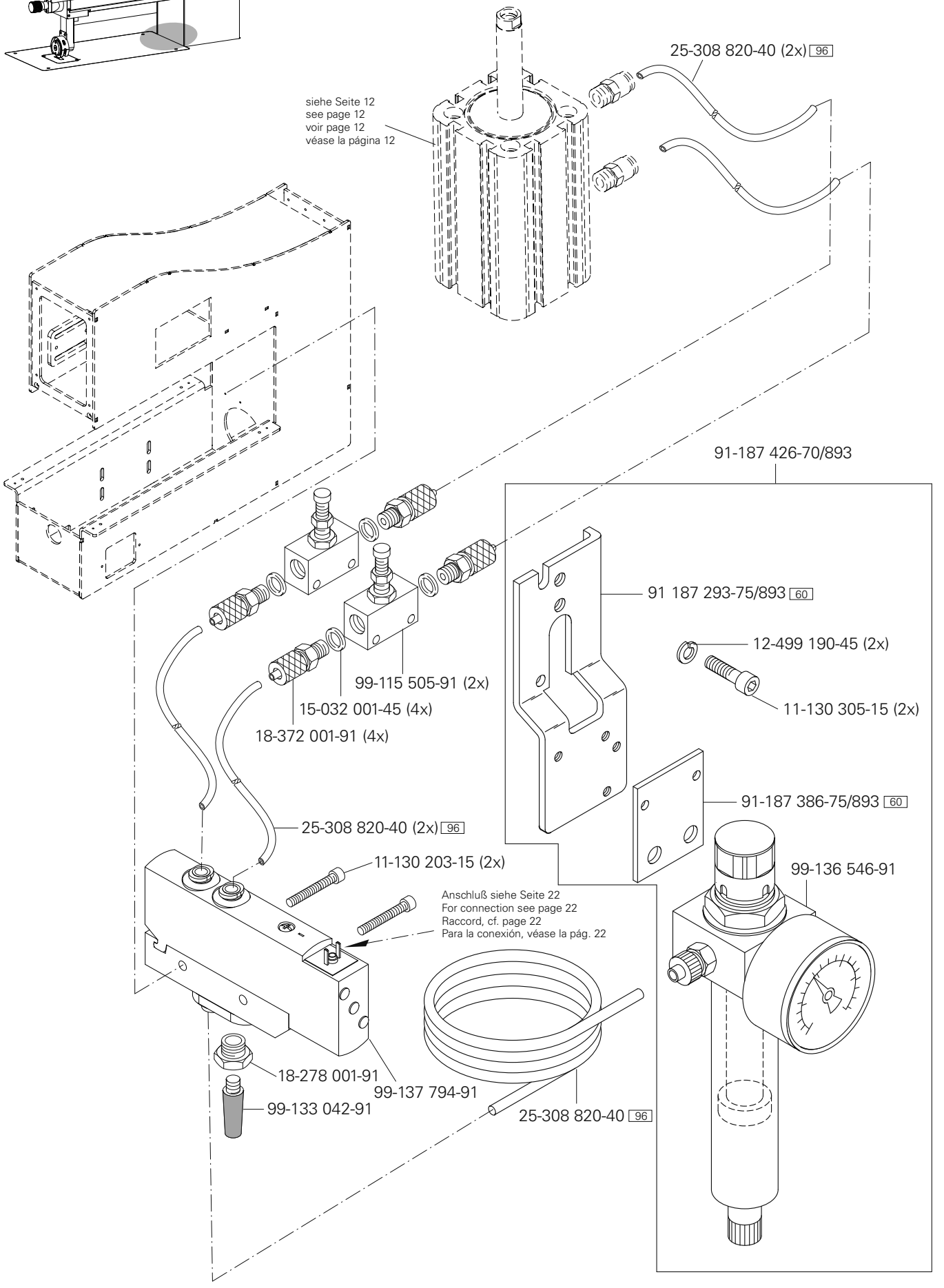
25-308 820-40 (2x) 96
siehe Seite 12
see page 12
voir page 12
véase la página 12
91-187 426-70/893
91 187 293-75/893 60
12-499 190-45 (2x)
11-130 305-15 (2x)
99-115 505-91 (2x)
15-032 001-45 (4x)
18-372 001-91 (4x)
91-187 386-75/893 60
25-308 820-40 (2x) 96
11-130 203-15 (2x)
99-136 546-91
Anschluß siehe Seite 22
For connection see page 22
Raccord, cf. page 22
Para la conexión, véase la pág. 22
18-278 001-91
99-137 794-91
99-133 042-91
25-308 820-40 96

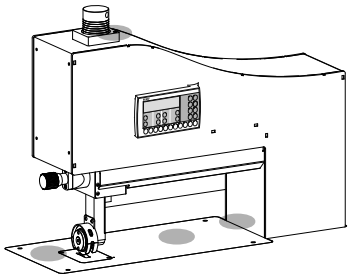

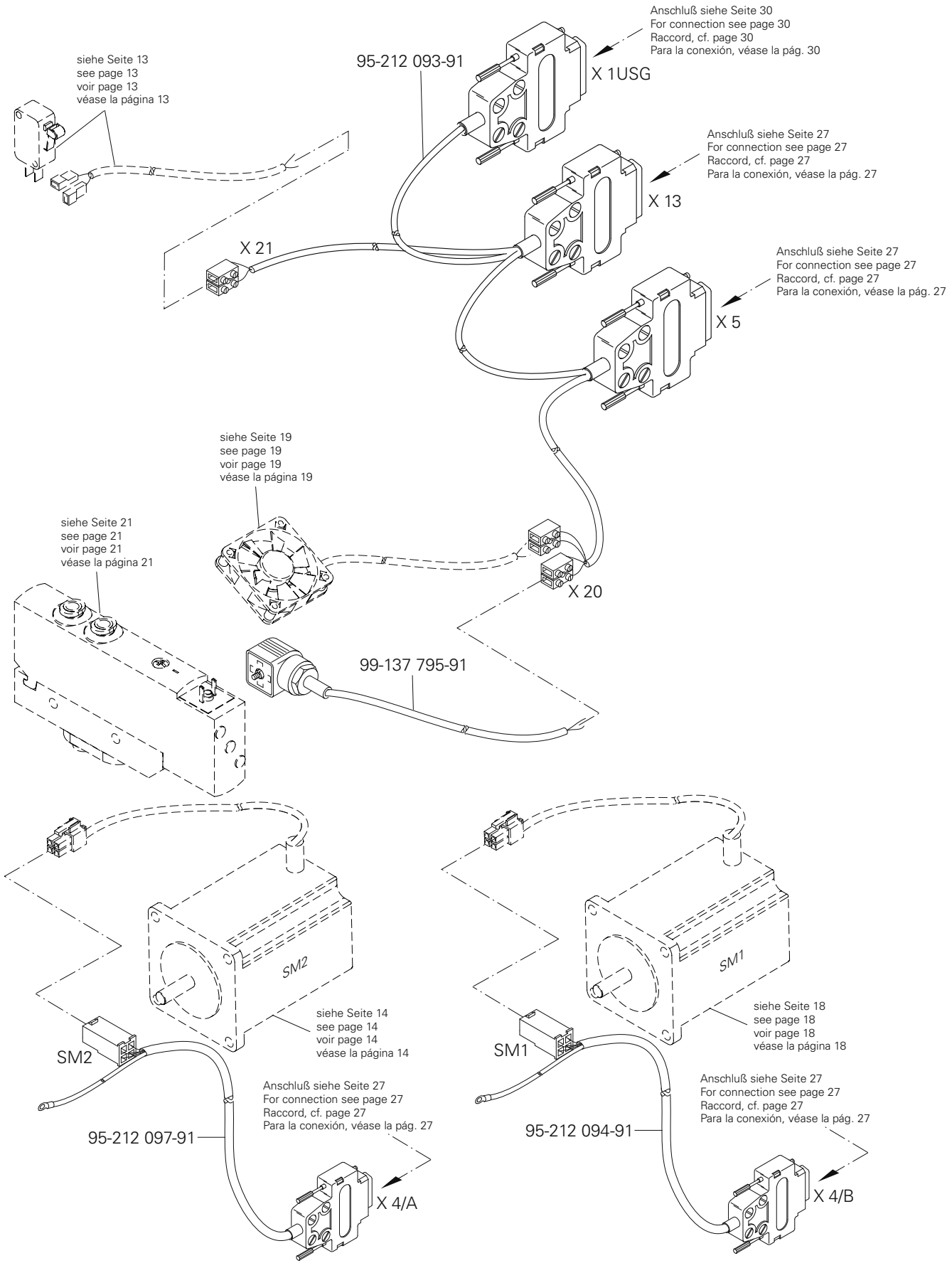

siehe Kapitel 2 Erläuterung der Schlüsselzeichen
see chapter 2 Explanation of key markings
voir le chap. 2 Explication des symboles
véase el Cap. 2 Explicaciones de los signos clave

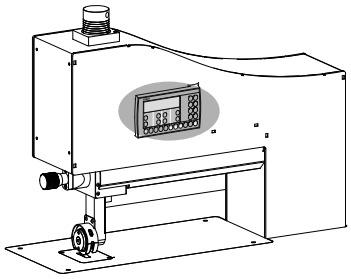

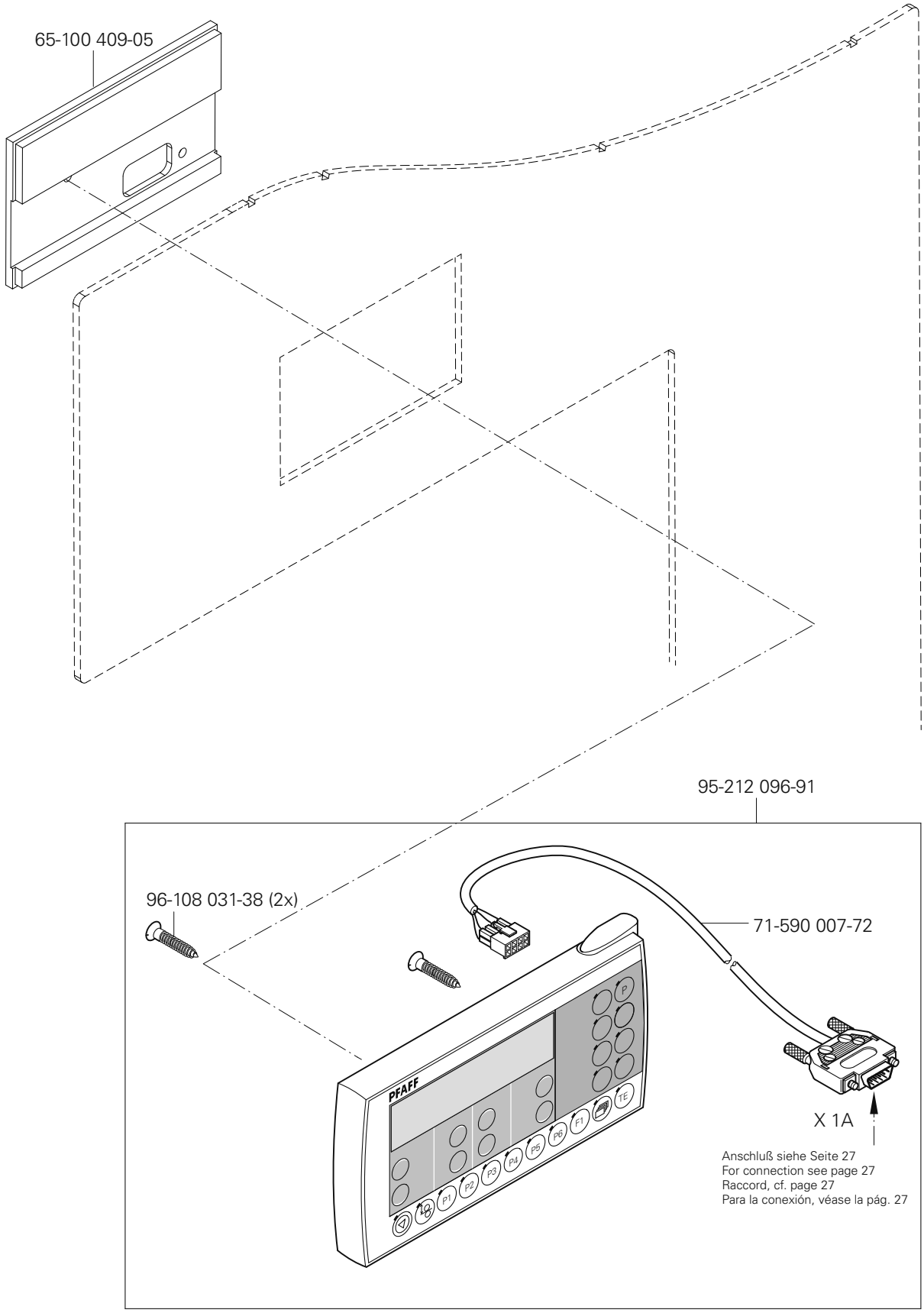
65-100 409-05
95-212 096-91
96-108 031-38 (2x)
71-590 007-72
X 1A
Anschluß siehe Seite 27
For connection see page 27
Raccord, cf. page 27
Para la conexión, véase la pág. 27
PFAFF

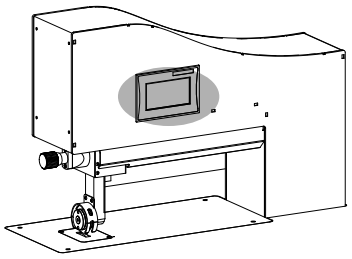

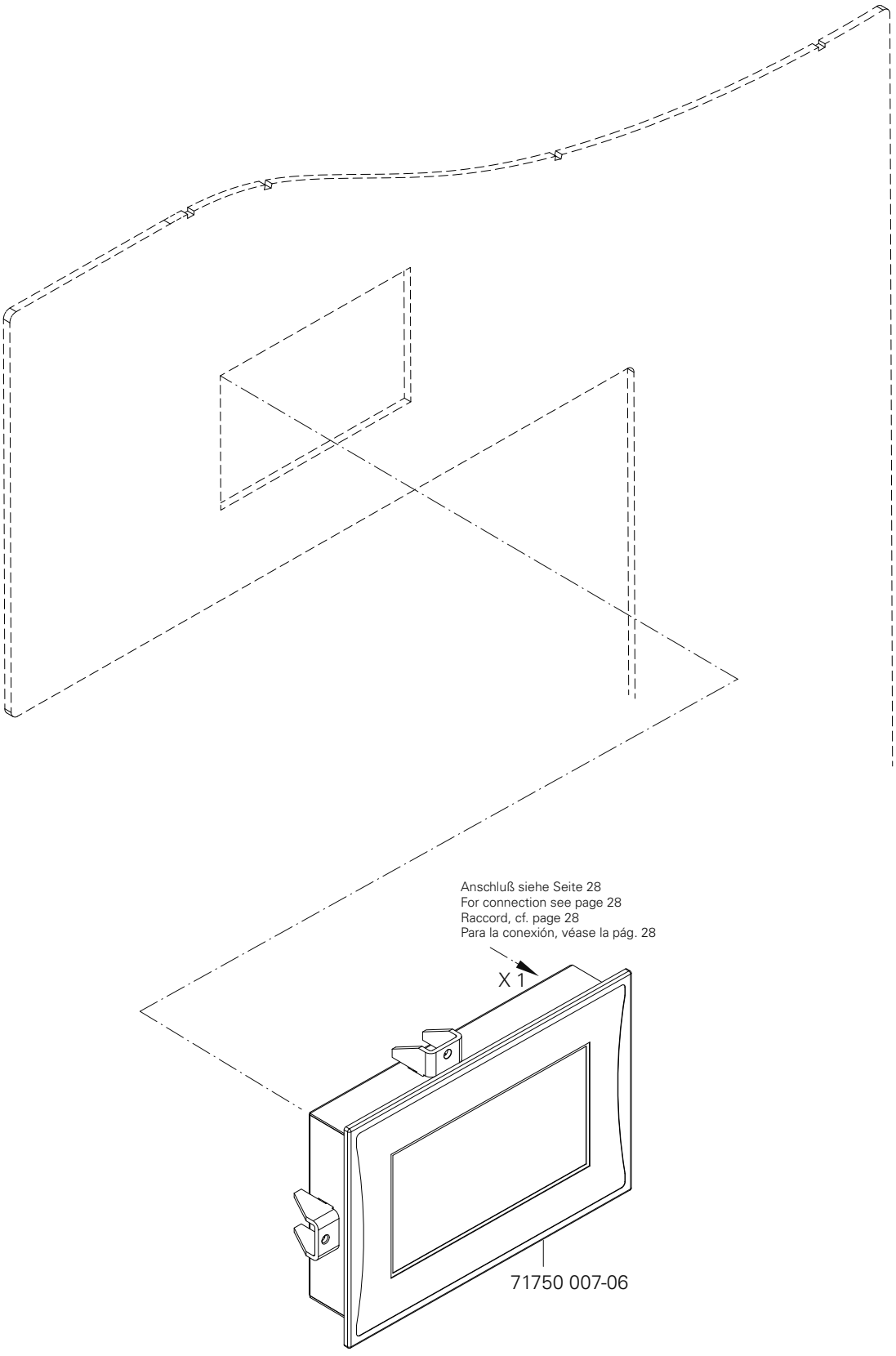

siehe Kapitel 2 Erläuterung der Schlüsselzeichen
see chapter 2 Explanation of key markings
voir le chap. 2 Explication des symboles
véase el Cap. 2 Explicaciones de los signos clave

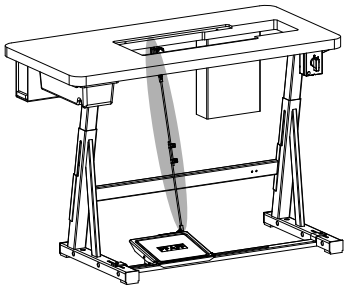

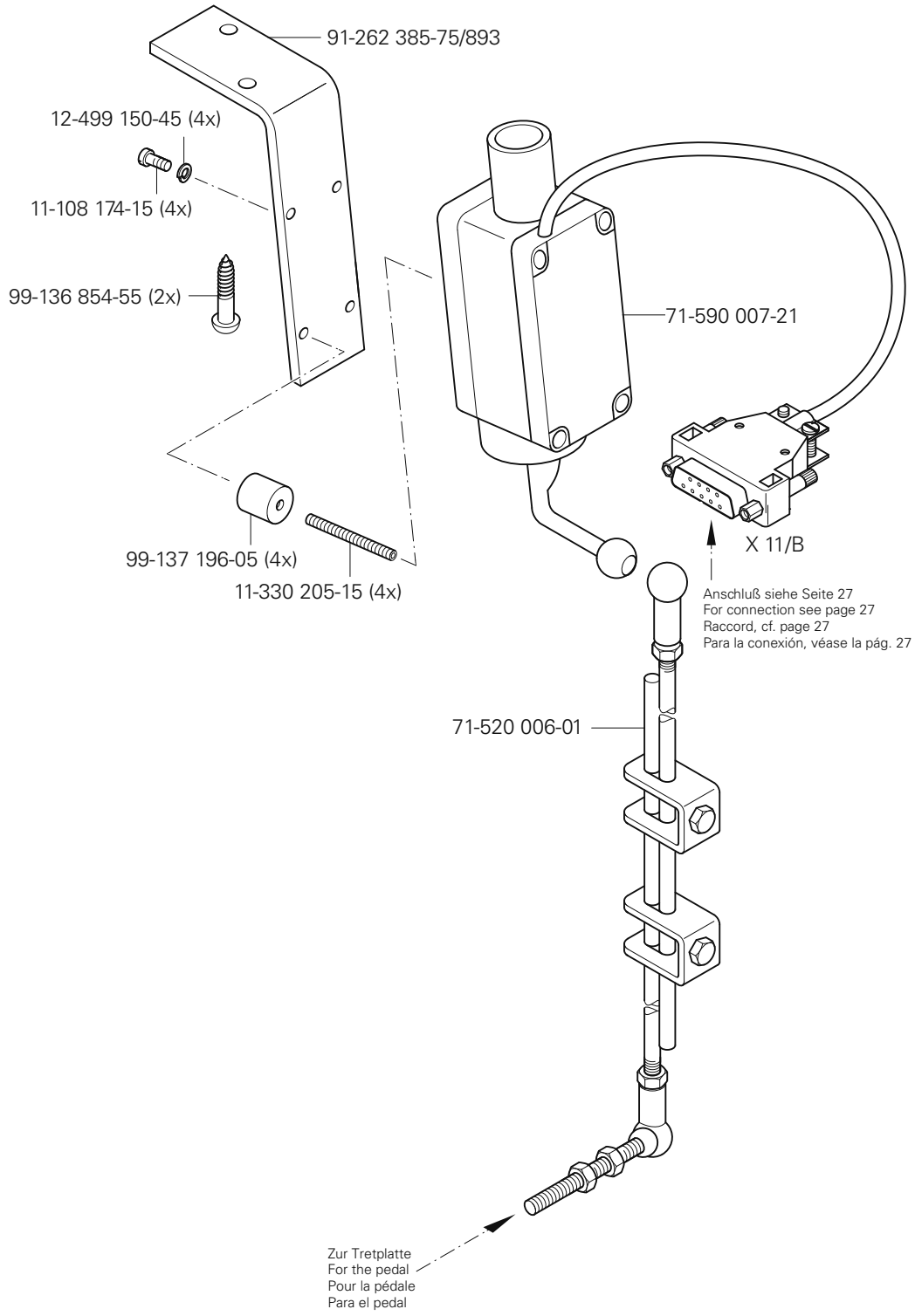
91-262 385-75/893
12-499 150-45 (4x)
11-108 174-15 (4x)
99-136 854-55 (2x)
71-590 007-21
X 11/B
99-137 196-05 (4x)
11-330 205-15 (4x)
Anschluß siehe Seite 27
For connection see page 27
Raccord, cf. page 27
Para la conexión, véase la pág. 27
71-520 006-01
Zur Tretplatte
For the pedal
Pour la pédale
Para el pedal

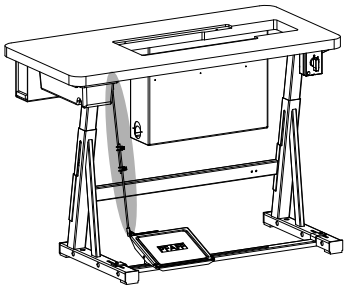

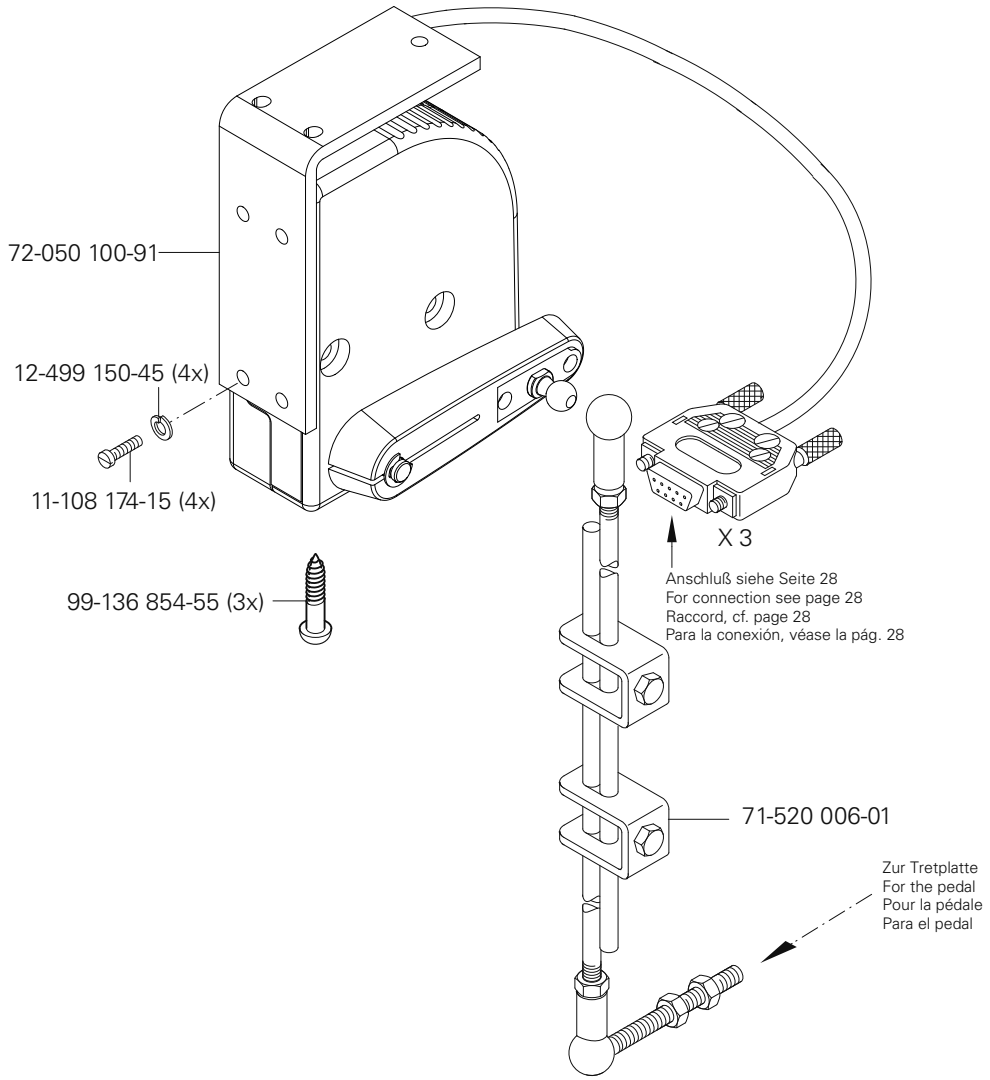

siehe Kapitel 2 Erläuterung der Schlüsselzeichen
see chapter 2 Explanation of key markings
voir le chap. 2 Explication des symboles
véase el Cap. 2 Explicaciones de los signos clave

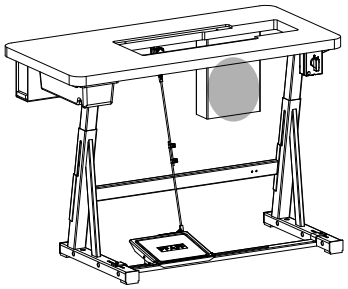

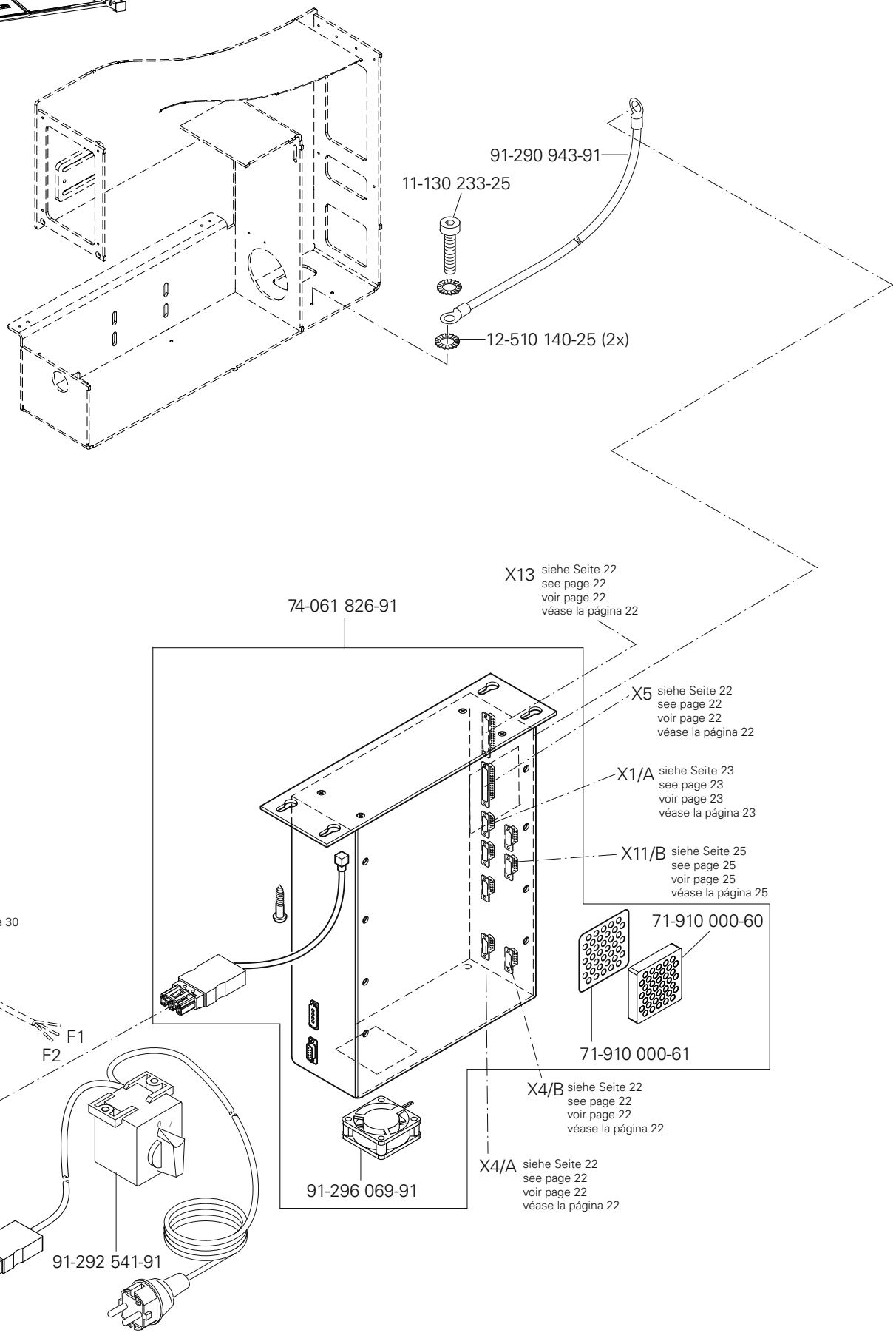
91-290 943-91
11-130 233-25
12-510 140-25 (2x)
X13 siehe Seite 22 see page 22 voir page 22 véase la página 22
74-061 826-91
X5 siehe Seite 22 see page 22 voir page 22 véase la página 22
X1/A siehe Seite 23 see page 23 voir page 23 véase la página 23
X11/B siehe Seite 25 see page 25 voir page 25 véase la página 25
71-910 000-60
71-910 000-61
siehe Seite 30 see page 30 voir page 30 véase la página 30
F1
F2
X4/B siehe Seite 22 see page 22 voir page 22 véase la página 22
X4/A siehe Seite 22 see page 22 voir page 22 véase la página 22
91-296 069-91
91-292 541-91

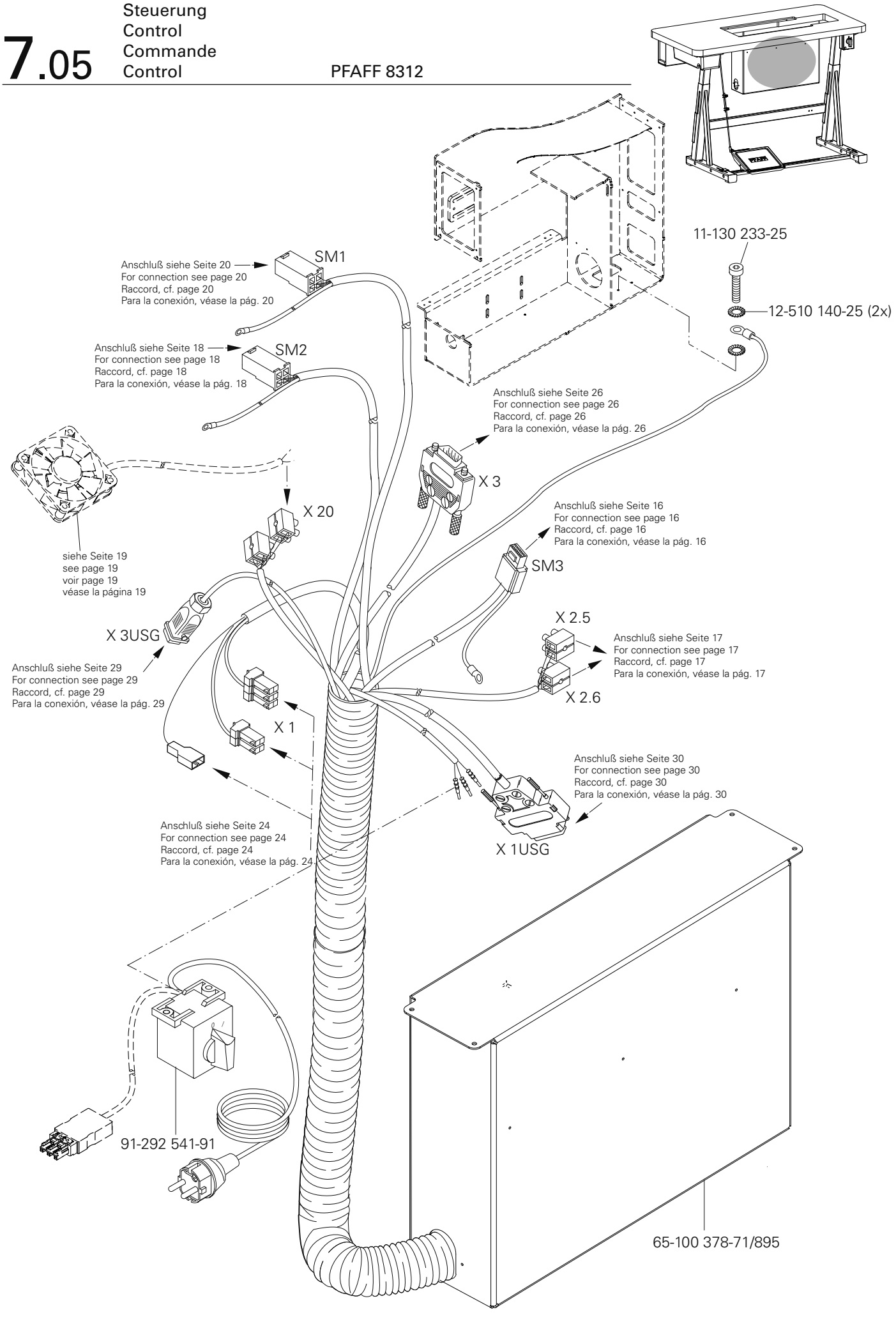

siehe Kapitel 2 Erläuterung der Schlüsselzeichen
see chapter 2 Explanation of key markings
voir le chap. 2 Explication des symboles
véase el Cap. 2 Explicaciones de los signos clave

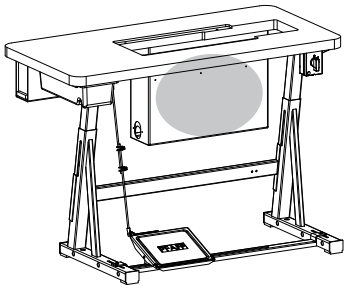

65-100 378-71/895

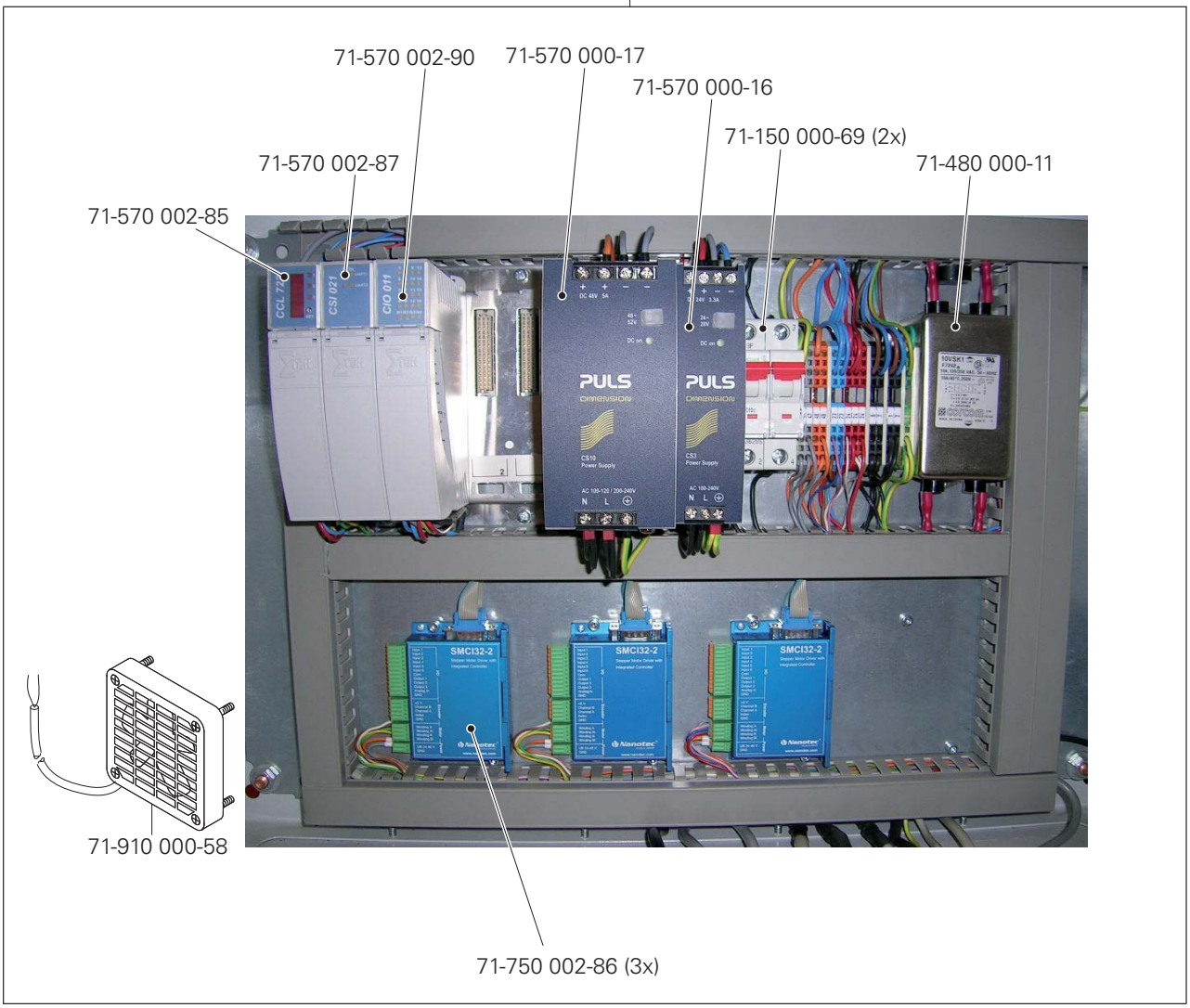

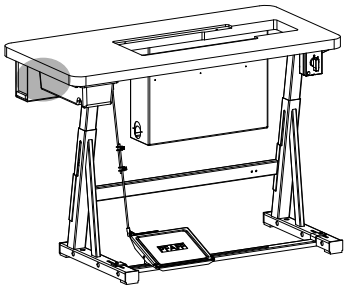

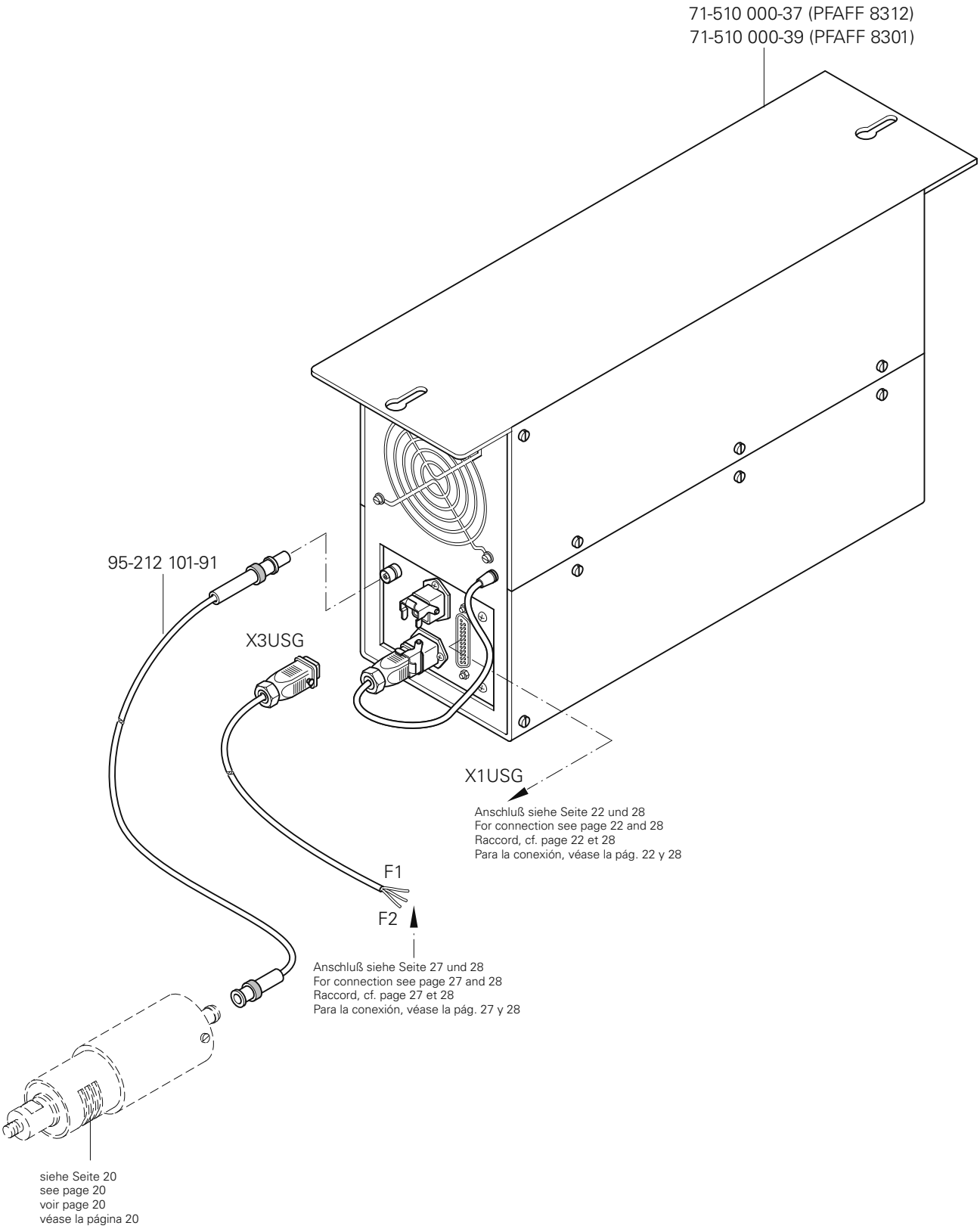

siehe Kapitel 2 Erläuterung der Schlüsselzeichen
see chapter 2 Explanation of key markings
voir le chap. 2 Explication des symboles
véase el Cap. 2 Explicaciones de los signos clave

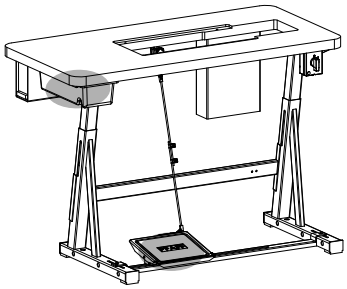

Gestell mit Anbauteilen
Stand with assembly parts
Bâti avec, éléments de montage
Bancada con piezas de montaje

PFAFF 8301
PFAFF 8312

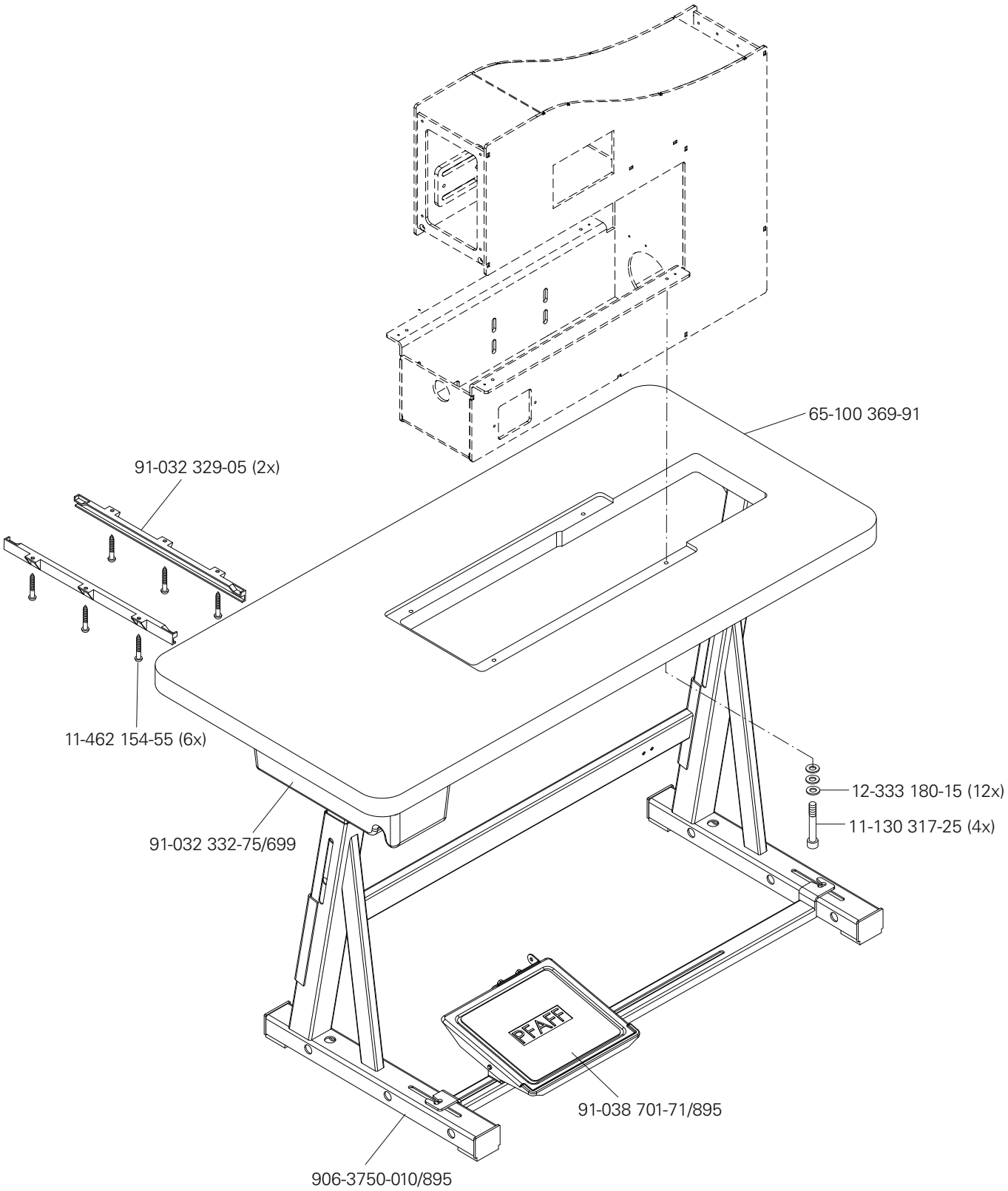

9 Amboss-Räder / Anvil wheels / Roues enclume / Ruedas de yunque

PFAFF 8301
PFAFF 8312

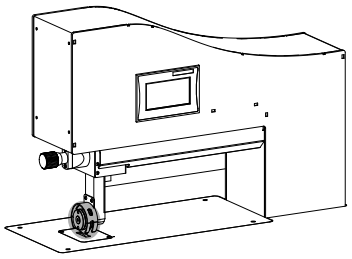

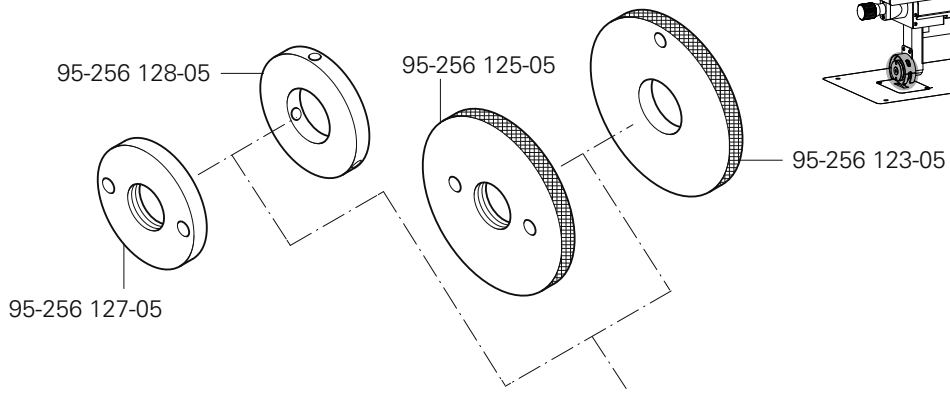

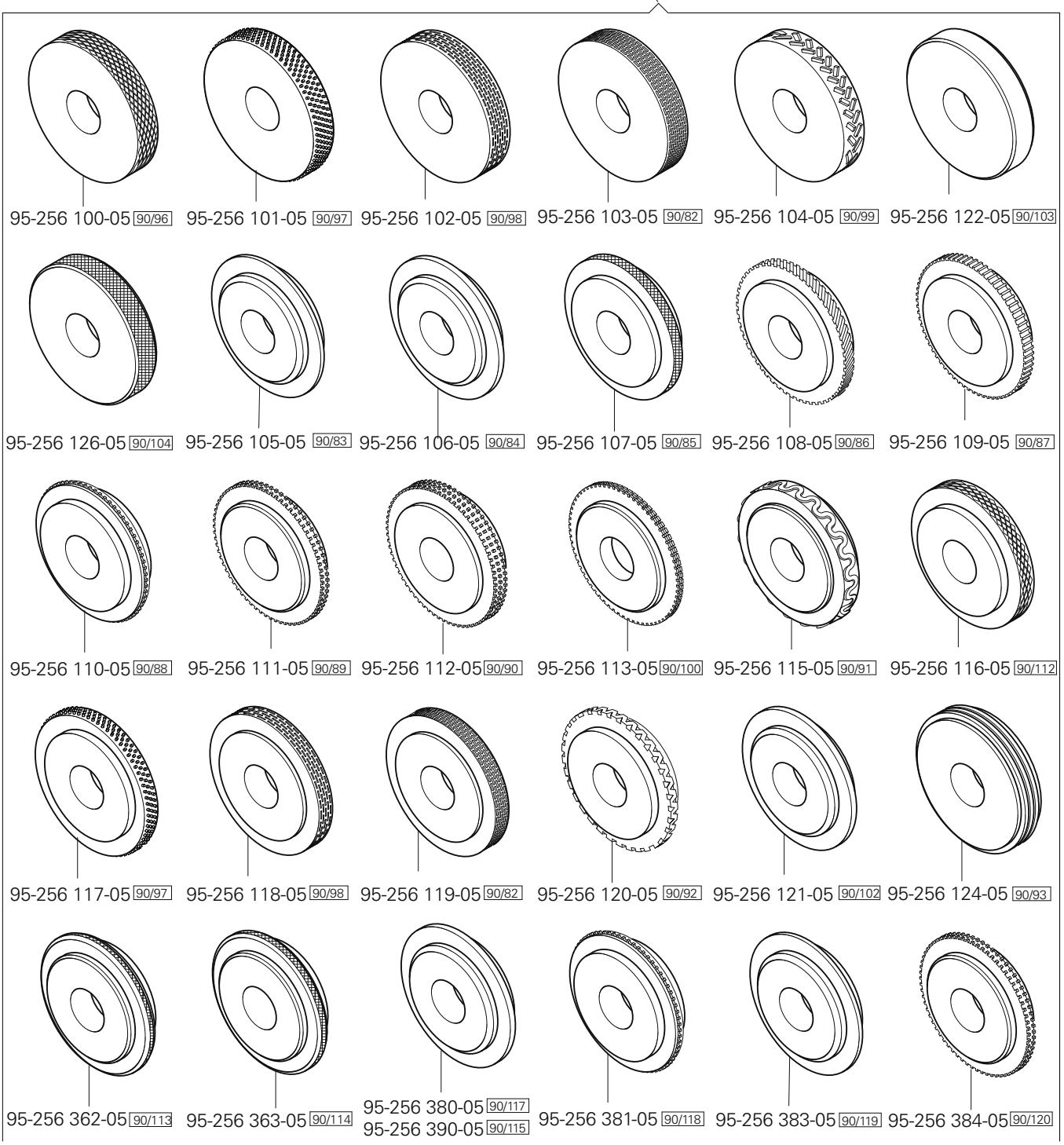

siehe Kapitel 2 Erläuterung der Schlüsselzeichen
see chapter 2 Explanation of key markings
voir le chap. 2 Explication des symboles
véase el Cap. 2 Explicaciones de los signos clave

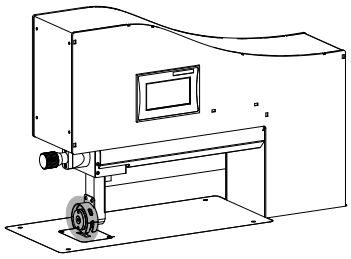

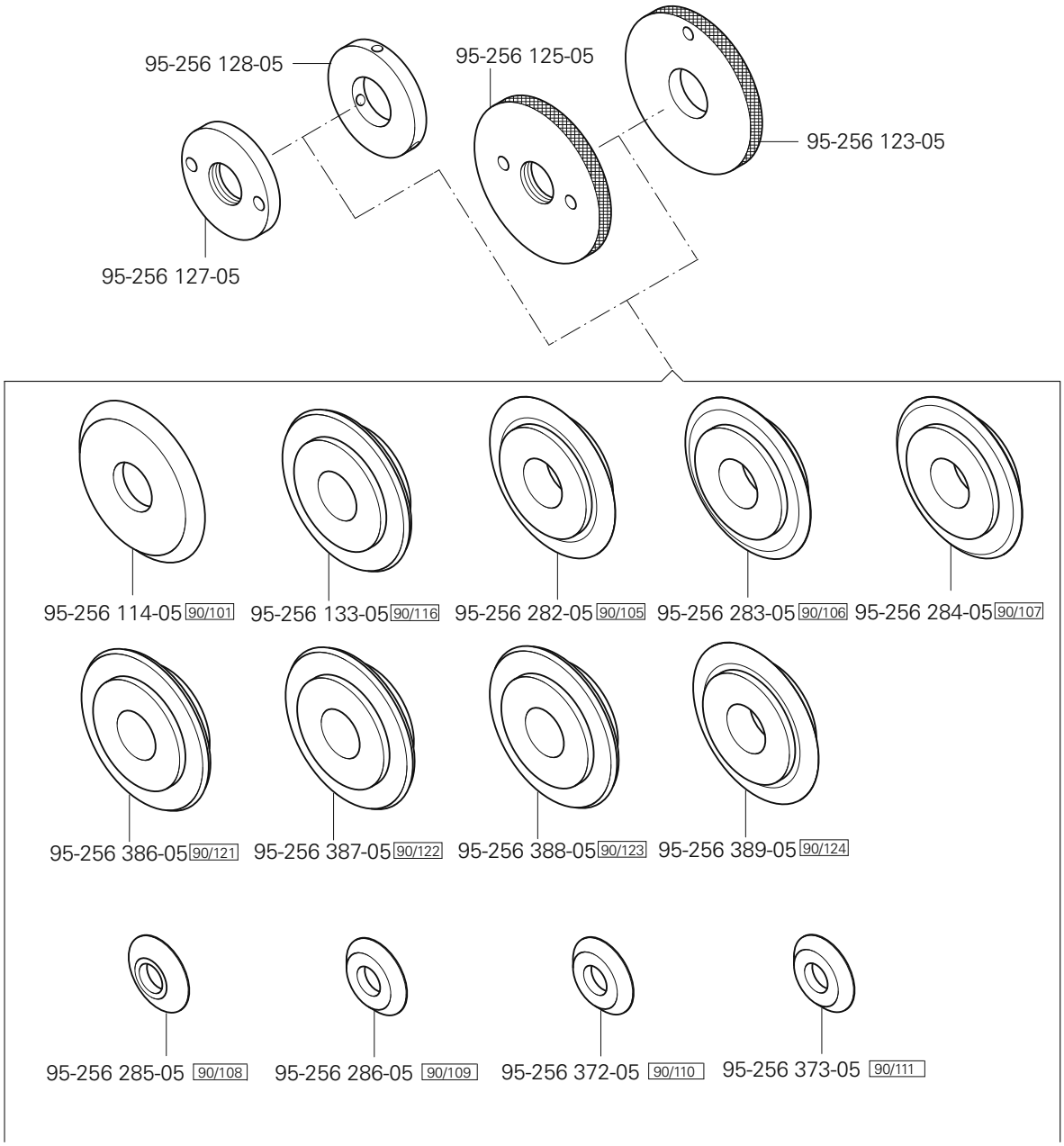
95-256 128-05
95-256 125-05
95-256 123-05
95-256 127-05
95-256 114-05 90/101
95-256 133-05 90/116
95-256 282-05 90/105
95-256 283-05 90/106
95-256 284-05 90/107
95-256 386-05 90/121
95-256 387-05 90/122
95-256 388-05 90/123
95-256 389-05 90/124
95-256 285-05 90/108
95-256 286-05 90/109
95-256 372-05 90/110
95-256 373-05 90/111

11.01

Puller von unten
Puller from below
Puller d'en bas
Puller desde abajo

PFAFF 8301
PFAFF 8312

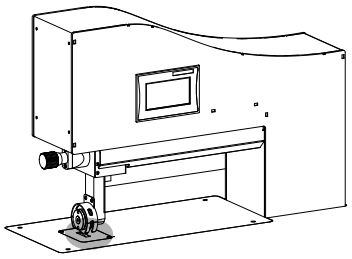

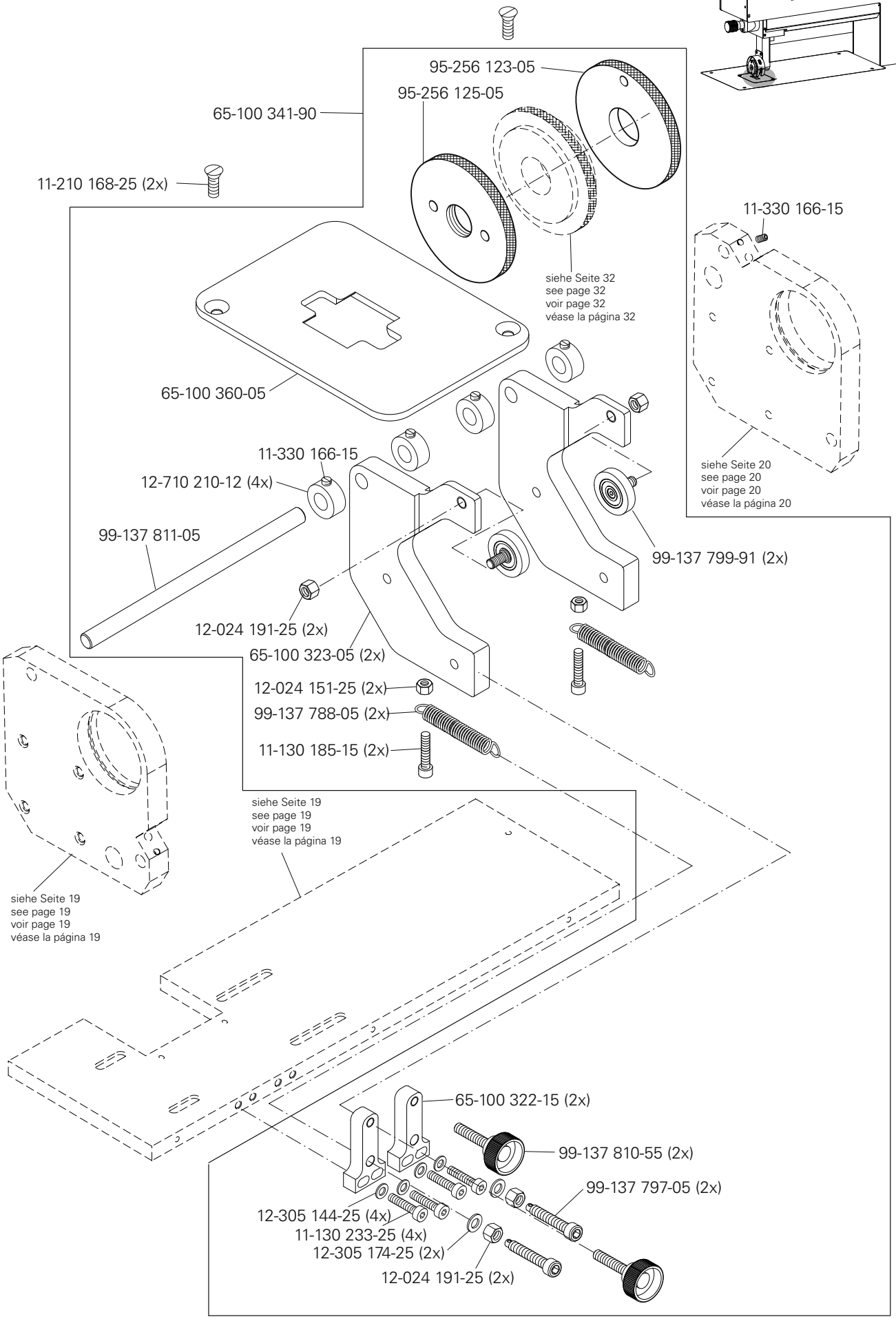

siehe Kapitel 2 Erläuterung der Schlüsselzeichen
see chapter 2 Explanation of key markings
voir le chap. 2 Explication des symboles
véase el Cap. 2 Explicaciones de los signos clave

PFAFF Industrial

No.	Seite Page Pages Página	No.	Seite Page Pages Página	No.	Seite Page Pages Página	No.	Seite Page Pages Página
11-108 174-15	25, 26	11-330 088-15	20	14-012 913-01	13, 17	65-100 330-05	13, 17
11-130 097-25	19	11-330 166-15	34	14-026 906-01	13, 17	65-100 331-05	14, 18
11-130 108-15	20	11-330 169-15	13, 14, 17, 18	14-031 152-01	19, 20	65-100 338-05	13, 17
11-130 113-15	13, 17, 19	11-330 205-15	25	15-032 001-45	21	65-100 341-90	34
11-130 170-25	12	11-330 217-15	12, 13, 16, 17	18-372 001-91	21	65-100 346-91	19
11-130 179-25	13, 14, 17, 18, 20	11-330 352-15	13, 17	18-278 001-91	21	65-100 347-91	14, 18, 20
11-130 185-15	34	11-462 154-55	31	25-308 820-40	21	65-100 348-91	16
11-130 197-25	12	11-715 905-91	12	65-100 302-05	13, 17	65-100 349-05	13, 17
11-130 203-15	21	11-724 470-55	16	65-100 304-05	13, 17	65-100 350-05	19
11-130 218-55	13, 17	11-724 909-55	20	65-100 305-05	13, 17	65-100 351-05	19
11-130 220-55	12	12-024 151-25	34	65-100 306-05	13, 17	65-100 358-75/895	11, 15
11-130 227-15	11, 13, 15, 17	12-024 171-25	11, 15, 19	65-100 307-05	16	65-100 359-05	11, 15
11-130 227-25	16	12-024 191-25	14, 18, 20, 34	65-100 308-05	13, 17	65-100 360-05	34
11-130 233-25	27, 28, 34	12-305 084-25	13, 17, 19	65-100 309-05	14, 18	65-100 363-75/895	11, 15
11-130 254-25	19	12-305 144-25	11, 15, 19, 34	65-100 310-05	13, 17	65-100 364-75/895	15
11-130 287-25	19	12-305 174-25	34	65-100 311-05	14, 18	65-100 365-75/895	11, 15
11-130 299-15	12, 16	12-305 224-25	11, 13, 15, 17, 19	65-100 313-05	13, 17	65-100 367-71/895	11, 15
11-130 305-15	21	12-315 170-15	19	65-100 314-05	14, 18	65-100 368-71/895	11, 15
11-130 317-25	31	12-315 170-25	14, 18, 20	65-100 315-05	18	65-100 369-91	31
11-130 359-25	19	12-333 180-15	31	65-100 316-05	14, 18	65-100 377-75/895	11
11-130 364-25	13	12-335 171-15	11, 15	65-100 317-05	13, 17	65-100 378-71/895	28, 29
11-130 383-15	12, 14	12-360 054-05	16	65-100 318-05	20	65-100 379-05	11, 15
11-132 364-25	11, 15, 17	12-499 150-45	25, 26	65-100 319-05	19, 20	65-100 382-75/895	11, 15
11-180 169-25	13, 17	12-499 190-45	21	65-100 320-91	19	65-100 403-05	14
11-180 175-25	13, 17	12-510 140-25	27, 28	65-100 321-05	19	65-100 404-05	12
11-180 223-25	11, 15	12-610 200-45	16	65-100 322-15	34	65-100 405-45	12
11-210 084-15	13, 17	12-660 350-45	18	65-100 323-05	34	65-100 407-05	12
11-210 168-25	11, 15, 34	12-660 390-45	14, 18	65-100 324-92	13, 17	65-100 408-05	12
11-225 172-25	14, 18	12-660 580-45	19, 20	65-100 325-92	13, 17	65-100 409-05	23
11-225 178-25	14, 16, 18, 20	12-710 210-12	34	65-100 326-92	20	65-100 410-91	12
11-225 232-25	11, 13, 15, 17	13-033 360-55	13, 17	65-100 327-05	20	71-150 000-69	29
11-225 370-15	13, 17	13-540 034-05	13, 17	65-100 328-05	13, 17	71-120 006-36	13, 17
11-330 082-15	13, 17	14-012 596-01	18	65-100 329-05	12. 16	71-480 000-11	29

No.	Seite Page Pages Página	No.	Seite Page Pages Página	No.	Seite Page Pages Página	No.	Seite Page Pages Página
71-520 000-76	14, 18, 20	95-212 095-91	13	95-256 127-05	13, 17, 32, 33	99-137 790-91	13, 17
71-510 000-37	30	95-212 096-91	23	95-256 128-05	13, 17, 32, 33	99-137 791-91	13, 17
71-510 000-39	30	95-212 097-91	22	95-256 133-05	33	99-137 793-91	13, 17
71-520 000-77	16	95-212 100-91	17	95-256 153-05	19	99-137 794-91	21
71-520 006-01	25, 26	95-212 101-91	30	95-256 282-05	33	99-137 795-91	22
71-520 000-16	29	95-255 581-01	13, 17	95-256 283-05	33	99-137 796-91	13, 17
71-570 000-17	29	95-256 100-05	32	95-256 284-05	33	99-137 797-05	34
71-590 007-21	25	95-256 101-05	32	95-256 285-05	33	99-137 799-91	34
71-590 007-72	23	95-256 102-05	32	95-256 286-05	33	99-137 800-05	13, 17
71-630 003-10	20	95-256 103-05	32	95-256 362-05	32	99-137 801-05	20
71-750 002-85	29	95-256 104-05	32	95-256 363-05	32	99-137 802-05	13, 17
71-750 002-87	29	95-256 105-05	32	95-256 372-05	33	99-137 804-91	14, 18, 20
71-750 002-90	29	95-256 106-05	32	95-256 373-05	33	99-137 805-91	14, 18
71-750 007-06	24	95-256 107-05	32	95-256 380-05	32	99-137 810-55	34
71-910 000-56	19	95-256 108-05	32	95-256 381-05	32	99-137 811-05	34
71-910 000-57	19	95-256 109-05	32	95-256 383-05	32	99-137 814-91	12
71-910 000-58	29	95-256 110-05	32	95-256 384-05	32	906-3750-010/895	31
71-910 000-60	27	95-256 111-05	32	95-256 386-05	33		
71-910 000-61	27	95-256 112-05	32	95-256 387-05	33		
72-050 100-91	26	95-256 113-05	32	95-256 388-05	33		
74-061 826-91	27	95-256 114-05	33	95-256 389-05	33		
91-032 329-05	31	95-256 115-05	32	95-256 390-05	32		
91-032 332-75/699	31	95-256 116-05	32	96-108 031-38	23		
91-038 701-71/895	31	95-256 117-05	32	99-115 505-91	21		
91-187 293-75/893	21	95-256 118-05	32	99-133 042-91	21		
91-187 386-75/893	21	95-256 119-05	32	99-136 546-91	21		
91-187 426-70/893	21	95-256 120-05	32	99-136 854-55	25, 26		
91-262 385-75/893	25	95-256 121-05	32	99-137 196-05	25		
91-290 943-91	27	95-256 122-05	32	99-137 363-91	12		
91-292 541-91	27	95-256 123-05	32, 33, 34	99-137 785-05	18		
91-296 069-91	27	95-256 124-05	32	99-137 787-05	14, 18		
95-212 093-91	22	95-256 125-05	32, 33, 34	99-137 788-05	34		
95-212 094-91	22	95-256 126-05	32	99-137 789-91	16		

PFAFF® Industrial



Europäische Union
Wachstum durch Innovation – EFRE



PFAFF Industriesysteme
und Maschinen AG

Hans-Geiger-Str. 12 - IG Nord
D-67661 Kaiserslautern

Telefon: +49 - 6301 3205 - 0
Telefax: +49 - 6301 3205 - 1386
E-mail: info@pfaff-industrial.com

Hotlines:

Technischer Service / Technical service:
Service technique / Servicio técnico: +49 - 175 2243-101

Nähtechnik-Fachberatung / Application consultance:
Conseiller de couture et technique / Asesor técnico: +49 - 175 2243-102

Ersatzteile-Hotline / Spare-parts hotline:
Hotline - Pièces détachées / Hotline Repuestos: +49 - 175 2243-103

Gedruckt in der BRD / Printed in Germany / Imprimé en la R.F.A. / Impreso en la R.F.A

© PFAFF Industriesysteme und Maschinen AG 2009, PFAFF is the exclusive trademark of VSM Group AB.PFAFF Industriesysteme und Maschinen AG is an authorized licensee of the PFAFF trademark.