PFAFF® Industrial

8302-040, -041, -042

TEILELISTE
PARTS LIST
LISTE DE PIÈCES
LISTA DE PIEZAS

Diese Teileliste hat für Maschinen ab nachfolgender Seriennummer Gültigkeit:

This parts list applies to machines from the following serial numbers onwards:

Cette liste de pièces est valable pour les machines au numéros de série à partir de:

Esta lista de piezas tiene validez para máquinas a partir del número de serie siguiente:

11013 →

296-12-18 299
DE / EN / FR / ES 03.00

Alle Informationen und Abbildungen waren zum Zeitpunkt der Druckgebung auf dem neusten Stand.

Technische Änderungen vorbehalten!

Der Nachdruck, die Vervielfältigung sowie die Übersetzung - auch auszugweise - aus PFAFF-Teilelisten ist nur mit unserer vorherigen Zustimmung und mit der Quellenangabe gestattet.

At the time of printing, all information and illustrations contained in thisa document were up to date.

Subject to alteration!

The reprinting, copying or translation of PFAFF Parts lists whether in whole or in part, is only pemitted with our previous permission and with written reference to the source.

Au moment de la remise à l'imprimeur, toutes les informations et figures se rapportant à cette machine correspondaient à l'ètat actuel des connaissances.

Sous rèserve de modifications techniques!

Aucune reproduction, polycopie ou traduction - même par extraits - des listes de pièces PFAFF ne peut être effectuée, à condition d'en indiquer l'orgine, sans notre autorisation expresse.

Todas las informaciones e ilustraciones de este manual estaban al día en el momento de entregarse para su impresión.

¡ Salvo modificaciones técnicas!

La reimpresión, reproducción y traducción - aunque sólo sea parcial - de las listas de piezas PFAFF sólo está permitida con nuestro permiso previo e indicando la fuente.

PFAFF Industriesysteme
und Maschinen AG

Hans-Geiger-Str. 12 - IG Nord
D-67661 Kaiserslautern

		Seite Page Page Página
0	Wichtiger Hinweis Important note Avis important Observación importante	0 - 1
1	Vorwort Foreword Avant-propos Notas preliminares	1 - 1
2	Erläuterungen der Schlüsselzeichen Explanation of key markings Explication des symboles Explicaciones de los signos clave	2 - 1
3	Schweißmaschinen-Oberteil Heat-sealing machine head Partie supérieure de machine à souder Cabezal de la máquina de soldar	
3.01	Gehäuseteile Housing sections Parties du corps Piezas del cárter	3 - 1
3.02	Kopfteile Needle head parts Pièces de tête Piezas de la cabeza	3 - 2
3.03	Armteile Arm parts Pièces de bras Piezas del brazo	3 - 5
3.04	Schrägsäule von vorn Front off-set post Pilier oblique de l'avant Columne inclinada desde adelante hacia atrás	3 - 6
3.05	Schrägsäule von hinten Rear off-set post Pilier oblique de l'arrière Columna inclinada desde atrás hacia adelante	3 - 7

		Seite Page Page Página
3.06	Grundplattenteile Bedplate parts Pièces du plateau fondamental Piezas del cárter	3 - 9
4	Heißluftschweißeinrichtung Hot-air sealing device Machine à souder par air chaud Máquina de soldar por aire caliente	4 - 1
5	Pneumatische Ausrüstung Pneumatic equipment Equipement pneumatique Equipo neumático	5 - 1
6	Elektrische Ausrüstung Electrical equipment Equipement électrique Equipo eléctrico	6 - 1
7	Abdeckungen Covers Caches Cubiertas	7 - 1
8	Bandtrommelträger Tape reel bracket Support de tambour-dérouleur Soporte del tambor portacintas	8 - 1
9	Zubehör Accessoires Accessoires Accesorios	
9.01	Zubehörteile Accessory parts Accessoires Accesorios	9 - 1
10	Schmiermittel-Übersicht Overview of lubricants Tableau de lubrifiants Tabla de lubricantes	10 - 1

Seite
Page
Page
Página

11 Optionen
Options
Options
Opciones

11.01 Nähleuchte ..... 11 - 1
Sewing lamp
Lampe
Lámpara

11.02 Bandabschneider ..... 11 - 2
Tape cutter
Coupe-bande
Cortacintas

11.03 Bandspender ..... 11 - 3
Tape dispenser
Distributeur de bande
Distribuidor de cinta

11.04 Bandführung ..... 11 - 4
Tape guide
Guide-bande
Guiacintas

11.05 Mundstück ..... 11 - 5
Nozzle
Buse
Boquilla

11.06 Transportrolle ..... 11 - 5
Feed roller
Galet d'entraînement
Rodillo el transporte

12 Index (Teilenummern / Seitenzahlen) ..... 12 - 1
Index (part numbers / page numbers)
Index (numéros de pièces, de pages)
Index (números de pieza / números de página)

Achtung!



Wir machen ausdrücklich darauf aufmerksam, daß Ersatz- und Zubehörteile, die nicht von uns geliefert werden, auch nicht von uns geprüft und freigegeben sind. Der Einbau und / oder die Verwendung solcher Produkte kann daher u. Umständen konstruktiv vorgegebene Eigenschaften Ihrer Maschine negativ verändern.
Für Schäden, die durch die Verwendung von Nicht-Originalteilen entstehen, übernehmen wir keine Haftung!

Caution!



We warn you expressively that spare parts and accessories that are not supplied by us are not tested and released by us.
Fitting or using these products may therefore have negative influences on features that depend on the machine design.
We are not liable for any damage caused by the use of non-Pfaff parts!

Attention!



Nous attirons expressément votre attention sur le fait que les pièces de rechange et accessoires qui n'ont pas été livrés par nous n'ont pas non plus été contrôlés et agréés par nous.
C'est pourquoi le montage et/ou l'utilisation de telles pièces peut éventuellement entraîner l'altération des caractéristiques de construction de votre machine.
Par conséquent, nous n'assumons aucune responsabilité pour les dommages causés par l'emploi de pièces qui ne sont pas d'origingle!

¡Atención!



Se hace observar que en el caso de piezas de recambio y accesorios que no hayan sido suministrados por nosotros, quiere decir que non han sido sometidas por nuestra parte a un control y que no se les ha dado el visto bueno.
Por esta razón, el montaje y/o empleo de tales productos puede repercutir negativamente en las características previstas en su máquina.
¡Para los daños que eventualmente pudiesen presentarse al utilizar piezas no originales, no asumimos ninguna garantía!

- Die Seriennummer der Maschine, für die diese Teileliste Gültigkeit hat, ist auf der Titelseite aufgeführt.
- Alle Teile sind so abgebildet, wie sie in der Maschine funktionsmäßig zusammengehören.
- Gestrichelt dargestellte Teile zeigen angrenzende Teile aus anderen Funktionsgruppen.
- Im oberen Teil der Bildseiten befindet sich eine Gesamtansicht der Maschine .
- Der Einbauort der dargestellten Teile wird durch eine gerasterte Fläche gekennzeichnet.
- Einrahmungen auf den Bildseiten zeigen, aus welchen Einzelteilen sich die Gruppenteile zusammensetzen.
- Die auf den Bildseiten verwendeten Schlüsselzeichen (; 2 ; 3 usw.) sind im Kapitel "Erläuterungen der Schlüsselzeichen" aufgelistet.

- The serial number of the machine to which this parts list applies is indicated on the cover page.
- All parts are illustrated in function groups with the parts which they function together with in the machine.
- Parts illustrated with broken lines are parts from other function groups which border on the illustrated function group.
- The above section of the page of illustrations contains a total view of the machine. The place for the installation of the parts pictured here is marked by the grid.
- The framed-in sections on the illustration pages show the individual parts comprising a group.
- The key markings used on the illustrated pages (; 2 ; 3 etc.) are listed in the chapter "Explanation of key markings".

- Le numéro de série de la machine pour laquelle cette liste de pièces est valable est indiqué sur la première page.
- Toutes les pièces sont représentées en fonction de leur groupement fonctionnel dans la machine.
- Les pièces hâchurées indiquent les pièces limitrophes de groupes de fonctions différents.
- La partie supérieure des pages de figures comprend une présentation globale de la machine. L'emplacement des pièces représentées est signalé par quadrillages.
- Les parties encadrées sur les pages à illustrations reprèsentent les pièces individuelles
- formant groupe.
- Vous trouverez au chapitre "Explication des symboles" une liste des symboles utilisés sur les pages de figures (; 2 ; 3 etc.)

- El número de serie de la máquina para la cual tiene validez esta lista de piezas va indicado en la página de título.
- odas las piezas están ilustradas tal como aparecen en la máquina para su funcionamiento.
- Las piezas representadas con rayitas muestran piezas colindantes de otros grupos de funciones.
- En la parte superior de las páginas ilustradas se puede ver una vista en conjunto de la máquina.
- El lugar de montaje de la pieza representada va caracterizada mediante una superficie reticulada.
- Los recuadros en las páginas ilustradas indican las piezas individuales de que se componen los grupos.
- Los signos clave (; 2 ; 3 etc.) empleados en las páginas con ilustraciones van listados en el capítulo "Explicaciones de los signos clave".

3	Geklebt Part cemented Pièce collée Pieza pegada
3/4	Selbstklebend Self-adhesive Auto-adhésive Autoadhesivo
3/5	Befestigt mit doppelseitigem Klebeband. Fastened with double-sided adhesive tape Fixé à l'aide d'adhésif double face Asegurado con cinta adhesiva de dos caras
3/6	Befestigt mit Klebeband. Fastened with ahesive tape Fixé à l'aide de ruban d'adhésif Asegurado con cinta adhesiva
22	Zubehör Accessories Accessories Accesorios
24/5	Transportrolle, Silikon Feed roller, silicon Galet d'entraînement en silicone Rodillo transportador, silicona
24/9	Für 25 mm breite Transportrollen For 25 mm wide feed rollers Pour galets de transport de 25 mm de large Para rodillos transportadores de 25 mm de ancho
24/10	Für 28 mm breite Transportrollen For 28 mm wide feed rollers Pour galets de transport de 28 mm de large Para rodillos transportadores de 28 mm de ancho
27/5	Eingeklammerte Zahl = Länge in mm. Number in brackets = length in mm. Chiffre entre parenthèses = longeur en mm. Cifra entre paréntesis = largura en mm.

27/13	Eingeklammerte Zahl = Breite in mm. Number in brackets = width in mm. Chiffre entre parenthèses = largeur en mm. Cifra entre paréntesis = anchura en mm.
40/4	Fetten mit 28-011 202-43; Bestellnummer siehe Seite 10 - 1 Grease with 28-011 202-43; for part number see page 10 - 1 Graisser avec de la graisse 28-011 202-43; n° de commande, voir page 10 - 1 Engrase con grasa 28-011 202-43; para el número de pedido véase la página 10 - 1
60	Wahlweise Optional Au choix Opcional
81/3	Verwendung je nach Bedarf. To be used as required. Utilisation en fonction des besoins. Utilización, según dea necesario.
96	Länge angeben. State length. Préciser longueur. Indiquese la largura.

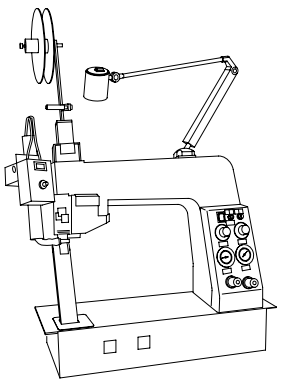

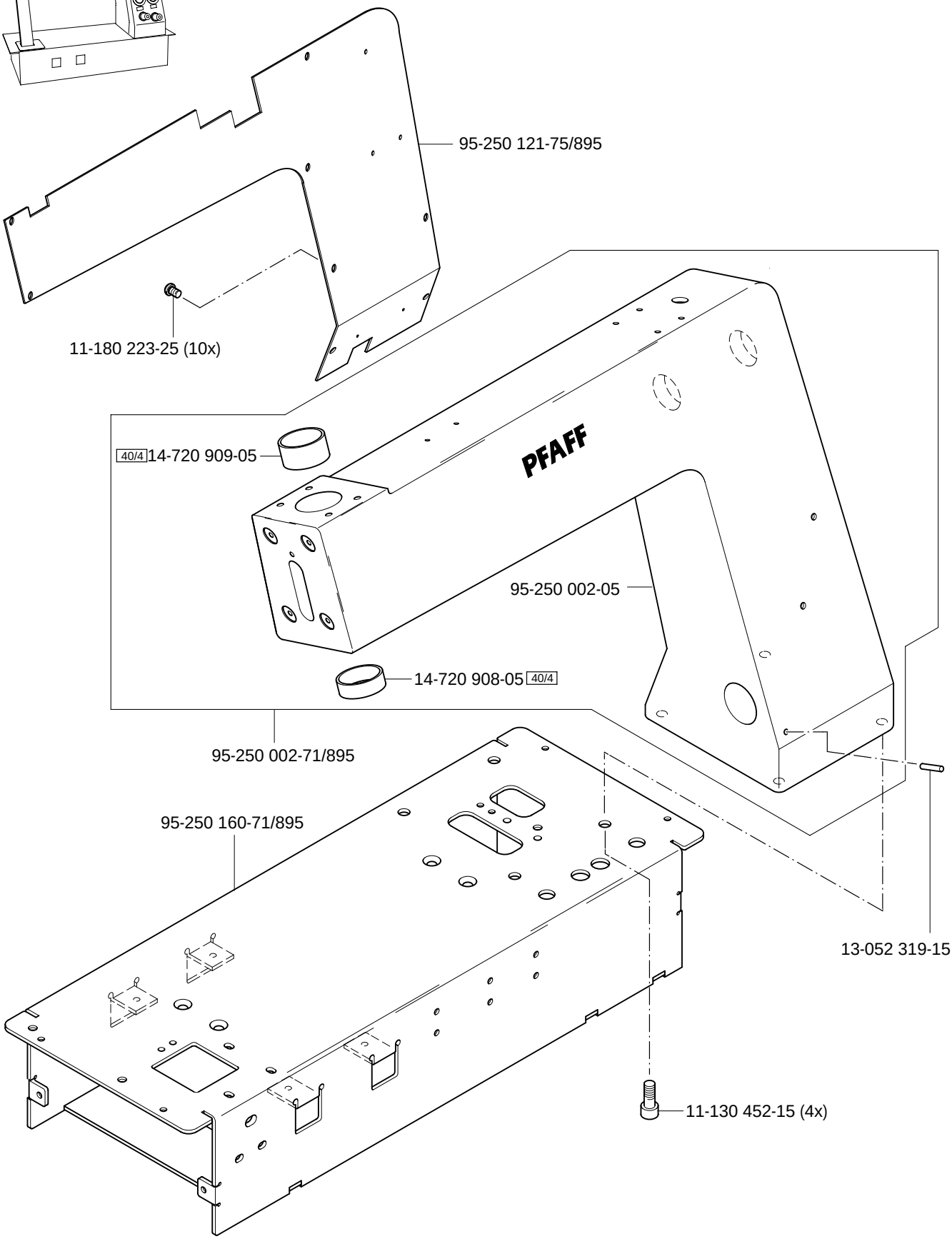
95-250 121-75/895
11-180 223-25 (10x)
40/4 14-720 909-05
PFAFF
95-250 002-05
14-720 908-05 40/4
95-250 002-71/895
95-250 160-71/895
13-052 319-15
11-130 452-15 (4x)

3.02

Kopfteile
Needle head parts PFAFF 8302-040
Pièces de tête PFAFF 8302-041
Piezas de la cabeza PFAFF 8302-042

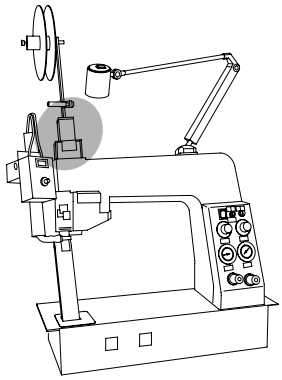

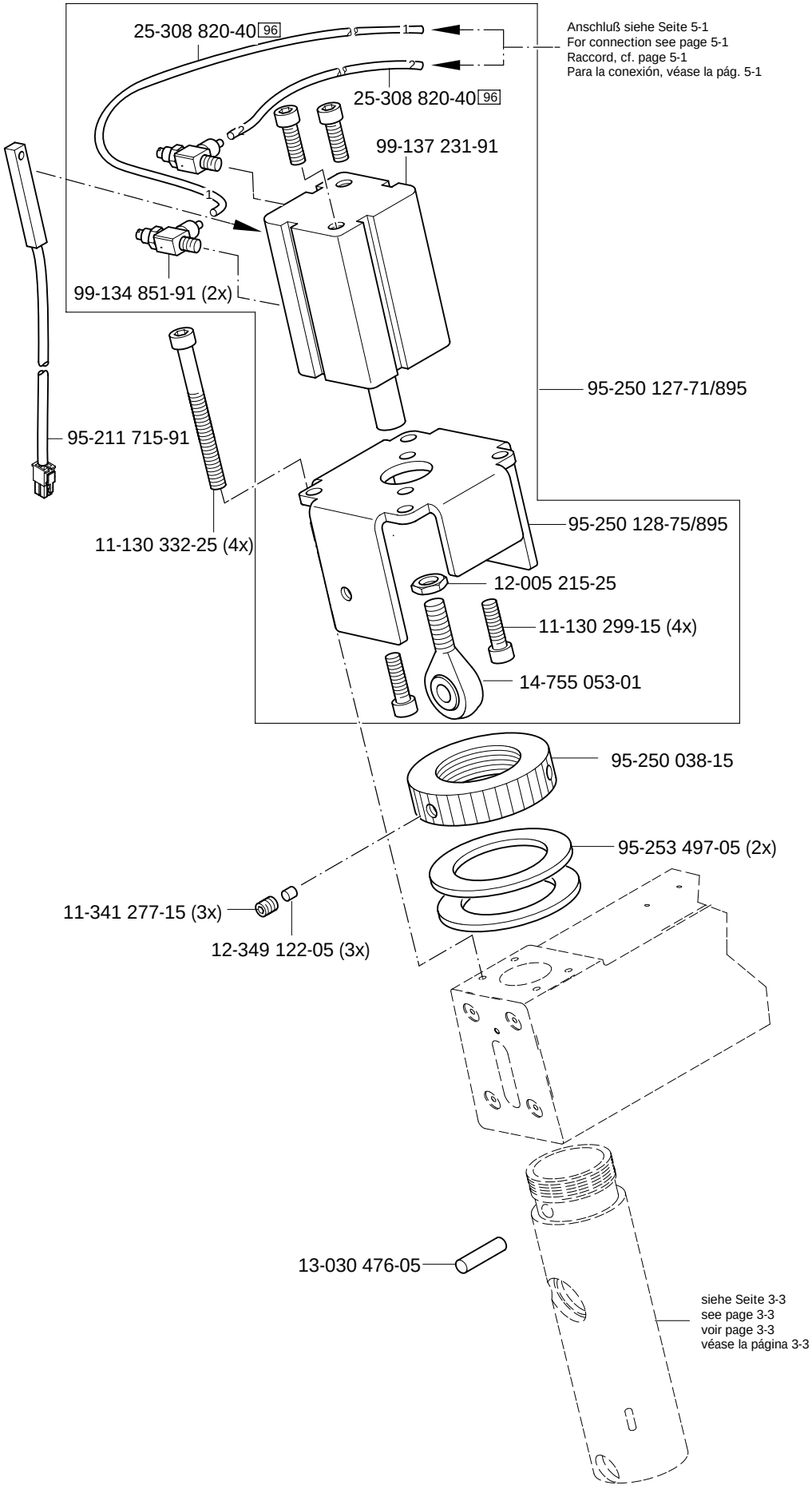

siehe Kapitel 2 Erläuterung der Schlüsselzeichen
see chapter 2 Explanation of key markings
voir le chap. 2 Explication des symboles
véase el Cap. 2 Explicaciones de los signos clave

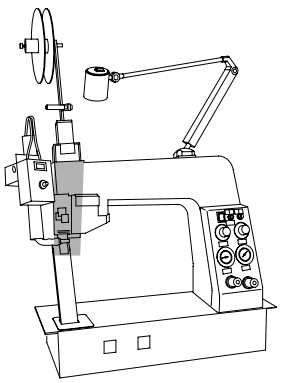

95-250 035-05
12-360 061-05 (2x)
12-610 210-45
91-700 549-15 (2x)
Anschluß siehe Seite 3-5
For connection see page 3-5
Raccord, cf. page 3-5
Para la conexión, véase la pág. 3-5
14-218 120-01
13-540 007-05
95-250 123-91
95-250 076-05
95-250 075-05
95-250 034-15
95-253 555-15
14-218 050-01
95-250 125-05
40/4
12-360 063-25
11-180 169-25
12-335 151-25
12-360 063-25
95-250 379-05
95-250 378-05
15-280 022-01
14-218 050-01
95-250 124-01
13-540 007-05
14-218 080-01
15-280 034-01
12-360 084-05
95-253 505-05
95-253 554-91
40/4
95-253 504-15
Anschluß siehe Seite 11-5
For connection see page 11-5
Raccord, cf. page 11-5
Para la conexión, véase la pág. 11-5
95-253 504-15

Kopfteile
Needle head parts
Pièces de tête
Piezas de la cabeza

PFAFF 8302-040
PFAFF 8302-041
PFAFF 8302-042

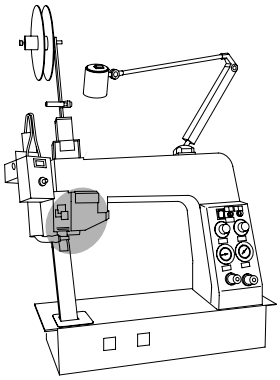

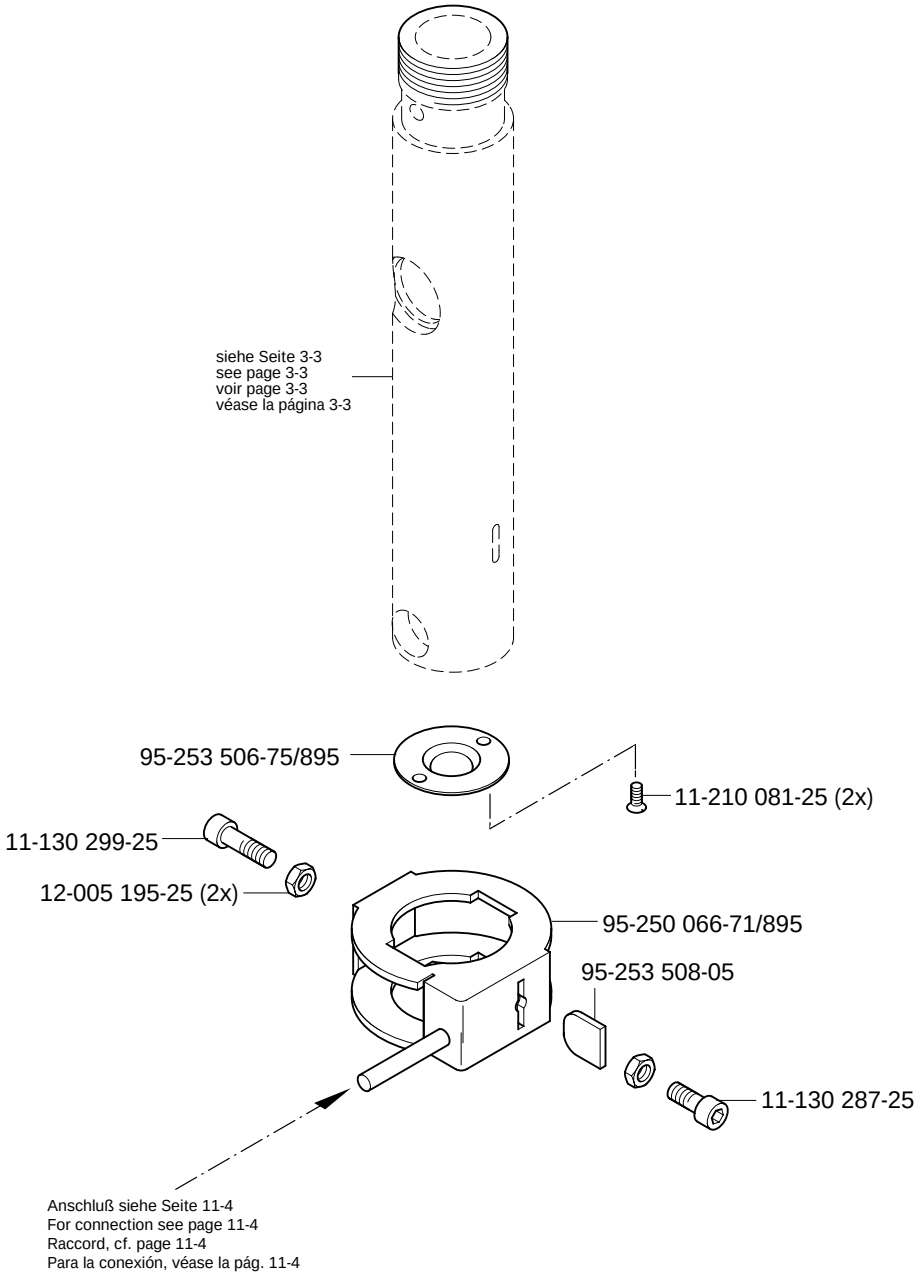

siehe Kapitel 2 Erläuterung der Schlüsselzeichen
see chapter 2 Explanation of key markings
voir le chap. 2 Explication des symboles
véase el Cap. 2 Explicaciones de los signos clave

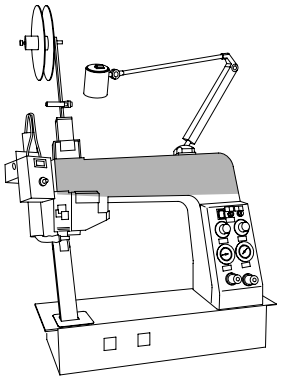

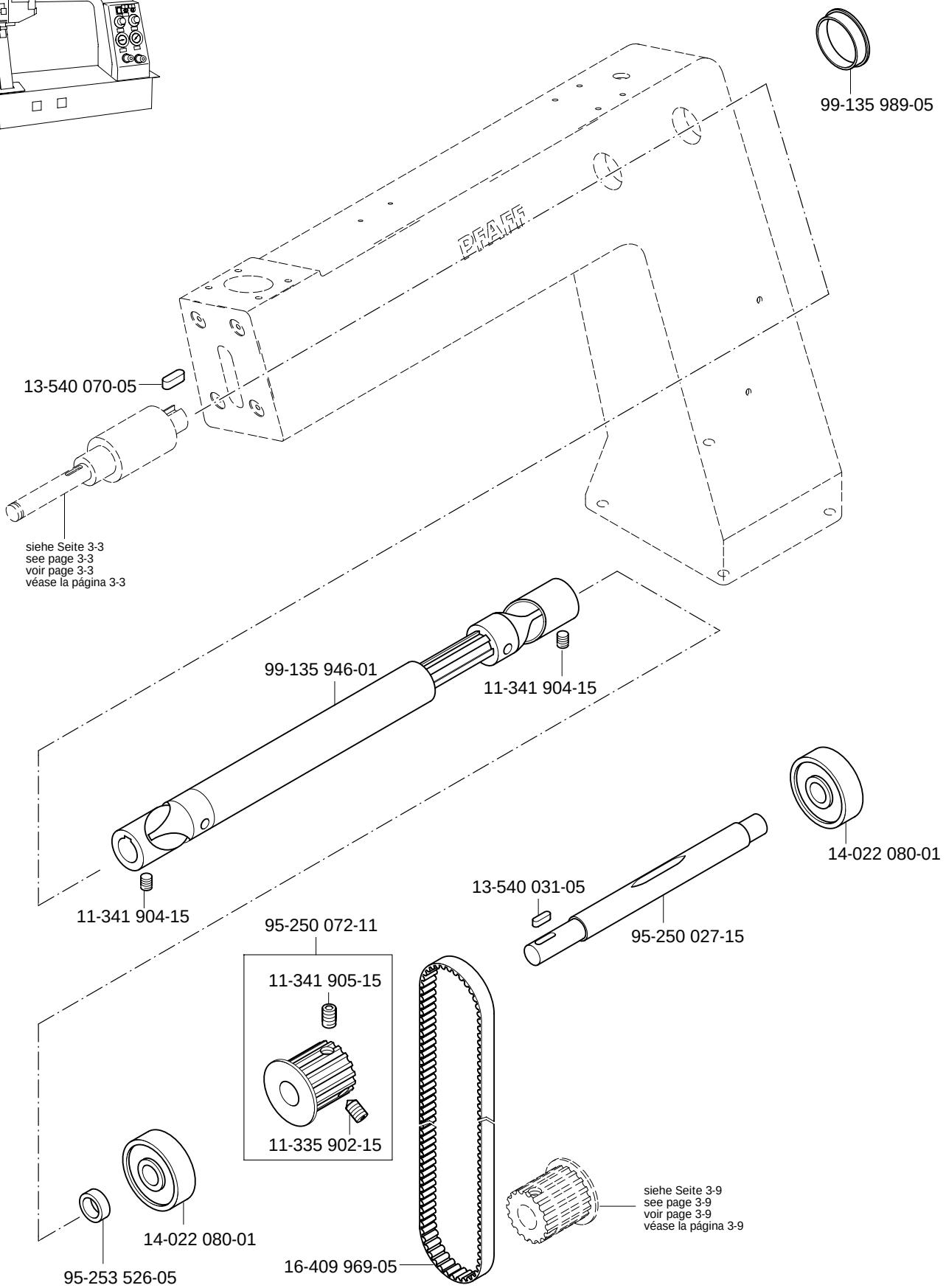
99-135 989-05
PFAFF
13-540 070-05
siehe Seite 3-3
see page 3-3
voir page 3-3
véase la página 3-3
99-135 946-01
11-341 904-15
14-022 080-01
11-341 904-15
13-540 031-05
95-250 027-15
95-250 072-11
11-341 905-15
11-335 902-15
14-022 080-01
95-253 526-05
16-409 969-05
siehe Seite 3-9
see page 3-9
voir page 3-9
véase la página 3-9

3.04

Schrägsäule von vorn
Front off-set post
Pilier oblique de l'avant
Columne inclinada desde adelante hacia atrás

PFAFF 8302-040
PFAFF 8302-041

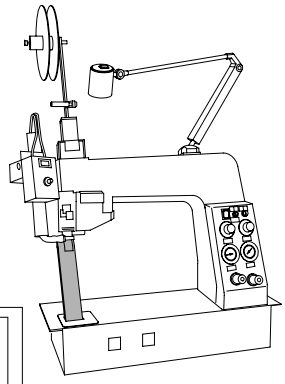

95-250 138-71/895 (-040) 24/9
95-250 172-71/895 (-041) 24/10
13-540 064-05
13-540 007-05
95-250 178-15 (-040) 24/9
95-250 158-15 (-041) 24/10
95-250 143-15 (-040) 24/9
95-250 182-15 (-041) 24/10
11-180 190-15 (2x)
14-026 122-01
14-027 905-01
11-225 175-25
12-322 028-05
95-250 137-71/895 (-040) 24/9
95-250 179-71/895 (-041) 24/10
95-250 139-71/895 (-040) 24/9
95-250 173-71/895 (-041) 24/10
95-250 149-01 40/4
95-250 155-05
11-330 277-15
14-027 058-01 (4x)
95-250 145-15 (2x)
95-253 150-15 (2x)
95-250 146-15 (2x)
13-540 918-05 (2x)
95-250 141-75/895
siehe Seite 3-9
see page 3-9
voir page 3-9
véase la página 3-9
95-250 156-01 40/4
11-317 970-15 (2x)
11-317 950-15 (2x)
95-250 158-15
95-250 159-15
12-045 191-05
12-501 210-45
12-024 211-15
12-335 191-15
95-250 167-05
12-305 224-15
91-166 177-15
11-186 965-15
12-501 190-45
12-305 174-15
11-130 287-15
95-250 118-05
11-129 401-15
95-250 112-75/951
11-187 028-15
11-132 292-15 (2x)
12-305 174-15 (2x)

siehe Kapitel 2 Erläuterung der Schlüsselzeichen
see chapter 2 Explanation of key markings
voir le chap. 2 Explication des symboles
véase el Cap. 2 Explicaciones de los signos clave

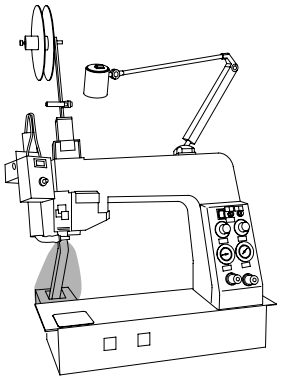

Schrägsäule von hinten
Rear off-set post
Pilier oblique de l'arrière
Columna inclinada desde atrás hacia adelante PFAFF 8302-042

3.05

95-250 184 -70/895 24/9

95-250 005-71/895

12-360 040-05 (2x) 81/3
95-253 029-05
11-108 192-25 (2x)
14-720 030-05 (2x)
95-253 028-05
95-253 027-05
95-250 016-71/895
11-180 169-25
13-540 022-05
95-250 013-91
14-027 058-01
95-250 010-15
14-027 905-01
11-330 283-15
12-005 195-15
95-250 006-71/895
95-253 508-05
95-250 011-01 40/4
13-540 007-05 (2x)
95-253 983-15
95-250 012-15
11-317 970-15
95-250 009-15
14-027 058-01
11-335 166-15
95-250 010-15
14-027 905-01
95-250 113-01 40/4
siehe Seite 3-9
see page 3-9
voir page 3-9
véase la página 3-9

3.05

Schrägsäule von hinten
Rear off-set post
Pilier oblique de l'arrière
Columna inclinada desde atrás hacia adelante PFAFF 8302-042

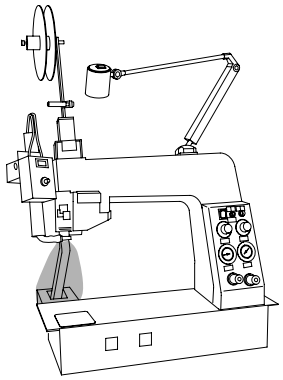

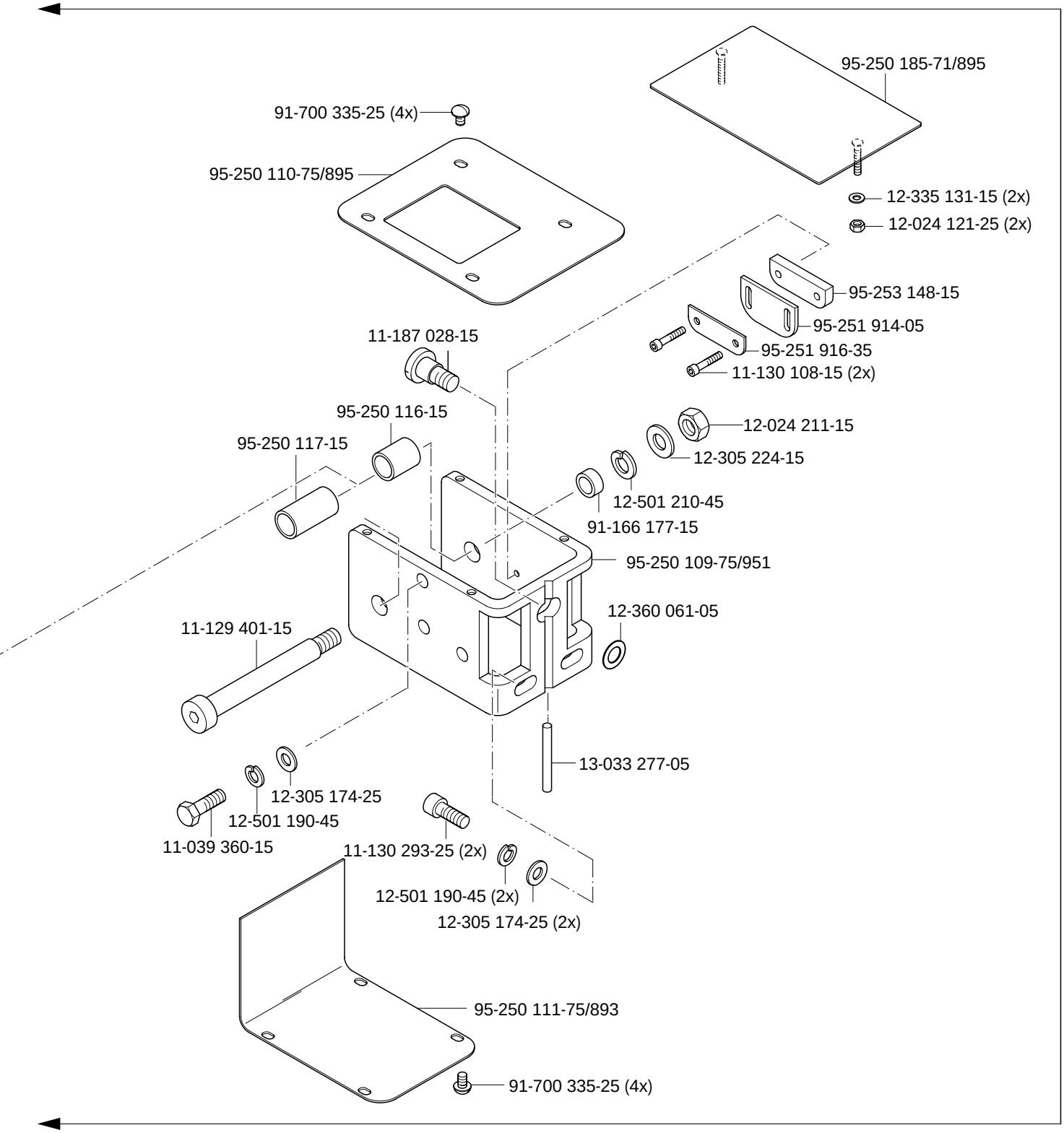

siehe Kapitel 2 Erläuterung der Schlüsselzeichen
see chapter 2 Explanation of key markings
voir le chap. 2 Explication des symboles
véase el Cap. 2 Explicaciones de los signos clave

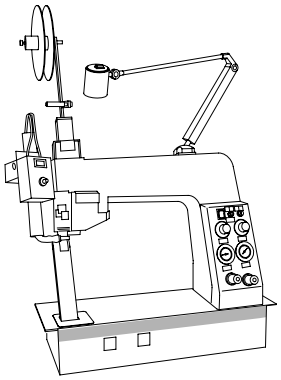

Grundplattenteile
Bedplate parts PFAFF 8302-040
Pièces du plateau fondamental PFAFF 8302-041
Piezas del cárter PFAFF 8302-042

3.06

Grundplattenteile
Bedplate parts
Pièces du plateau fondamental
Piezas del cárter

PFAFF 8302-040
PFAFF 8302-041
PFAFF 8302-042

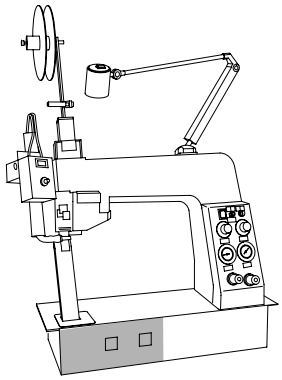

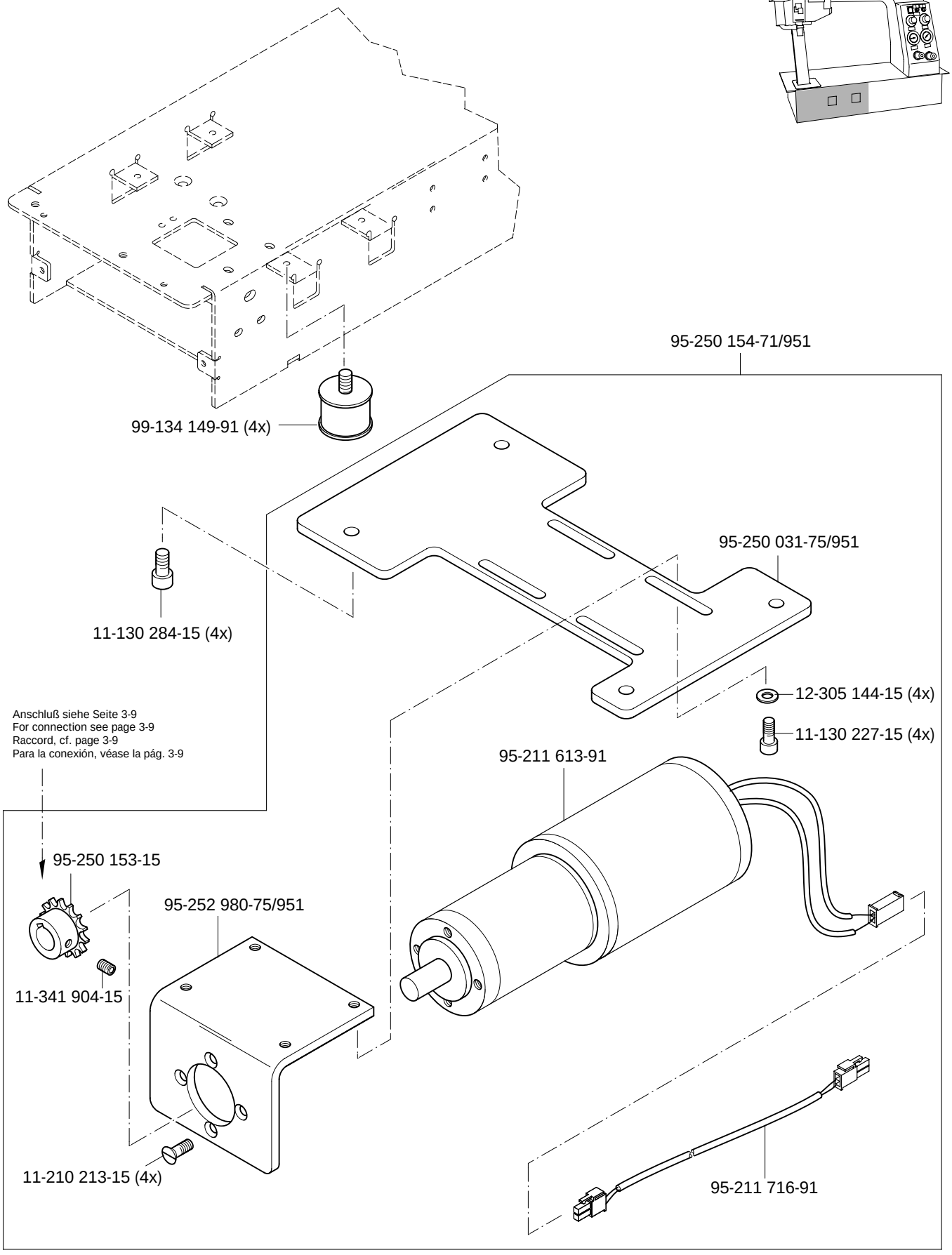

siehe Kapitel 2 Erläuterung der Schlüsselzeichen
see chapter 2 Explanation of key markings
voir le chap. 2 Explication des symboles
véase el Cap. 2 Explicaciones de los signos clave

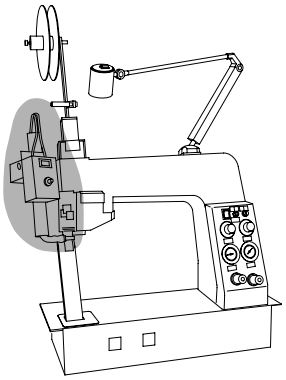

Heißluftschweißeinrichtung
Hot-air sealing device PFAFF 8302-040
Machine à souder par air chaud PFAFF 8302-041
Máquina de soldar por aire caliente PFAFF 8302-042

4

4

Heißluftschweißeinrichtung
Hot-air sealing device PFAFF 8302-040
Machine à souder par air chaud PFAFF 8302-041
Máquina de soldar por aire caliente PFAFF 8302-042

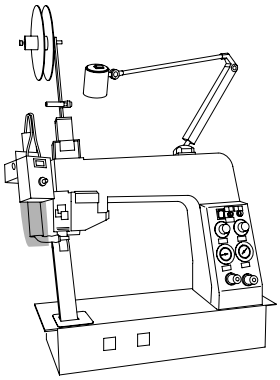

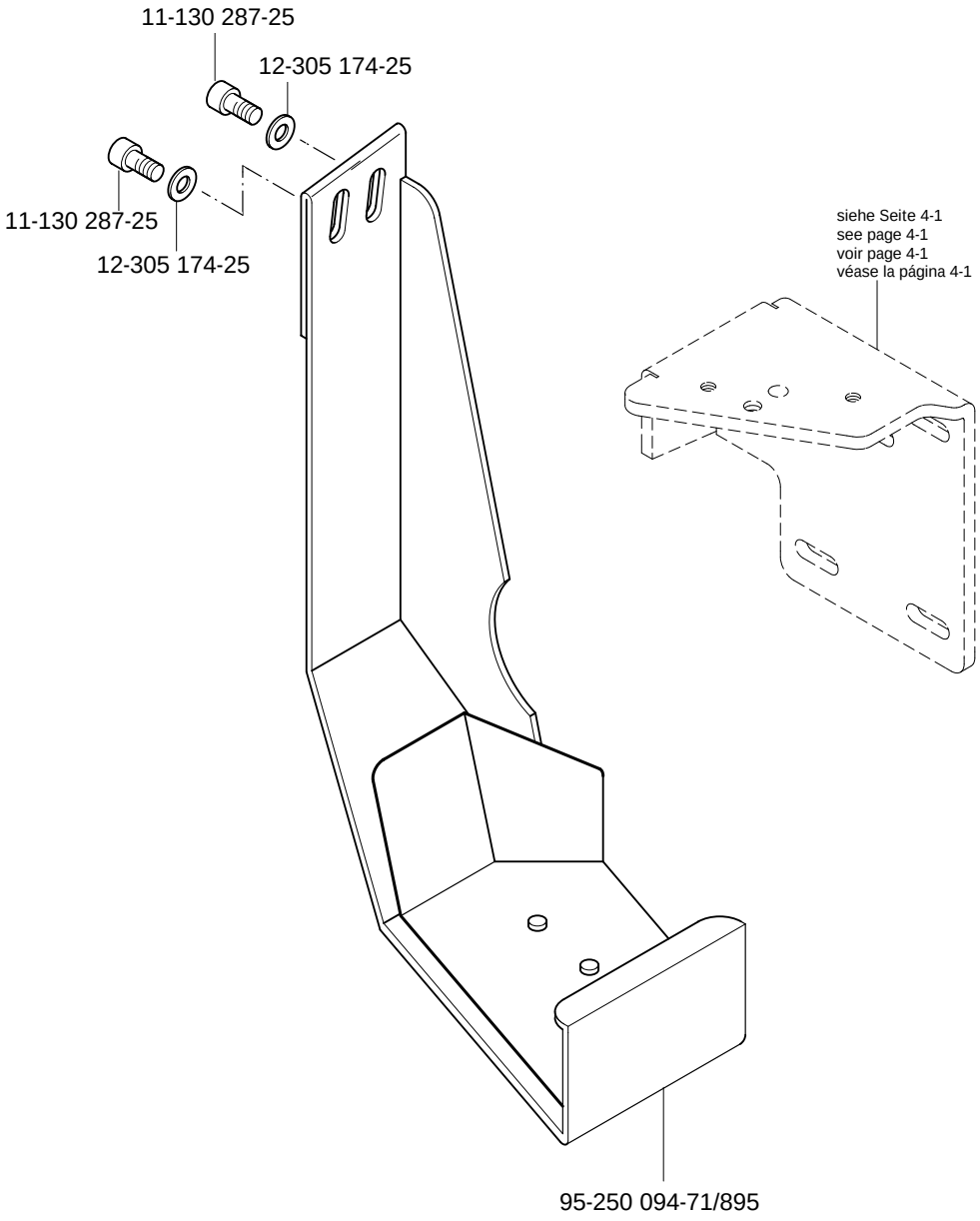

siehe Kapitel 2 Erläuterung der Schlüsselzeichen
see chapter 2 Explanation of key markings
voir le chap. 2 Explication des symboles
véase el Cap. 2 Explicaciones de los signos clave

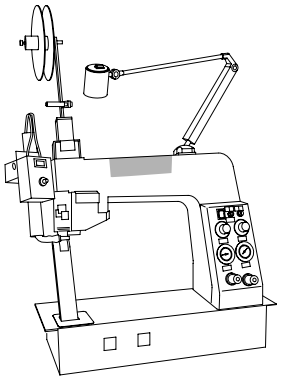

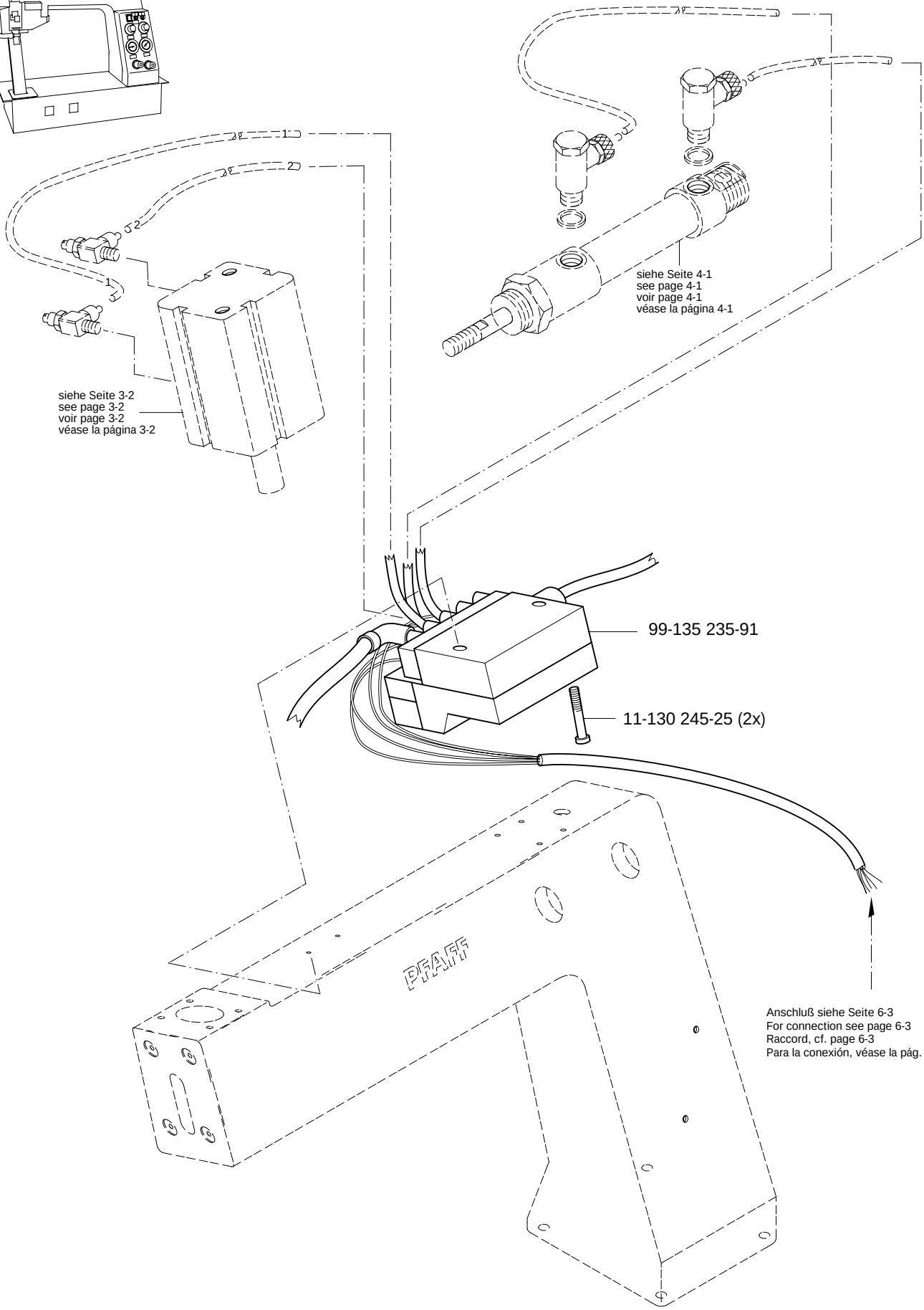
1
2
2
1
siehe Seite 3-2
see page 3-2
voir page 3-2
véase la página 3-2
siehe Seite 4-1
see page 4-1
voir page 4-1
véase la página 4-1
99-135 235-91
11-130 245-25 (2x)
PFAFF
Anschluß siehe Seite 6-3
For connection see page 6-3
Raccord, cf. page 6-3
Para la conexión, véase la pág. 6-3

5

Pneumatische Ausrüstung
Pneumatic equipment PFAFF 8302-040
Equipement pneumatique PFAFF 8302-041
Equipo neumático PFAFF 8302-042

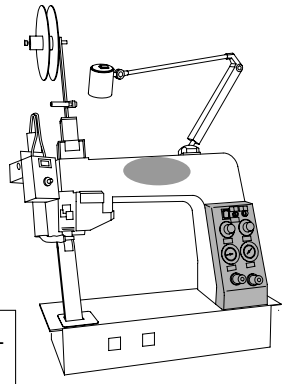

siehe Kapitel 2 Erläuterung der Schlüsselzeichen
see chapter 2 Explanation of key markings
voir le chap. 2 Explication des symboles
véase el Cap. 2 Explicaciones de los signos clave

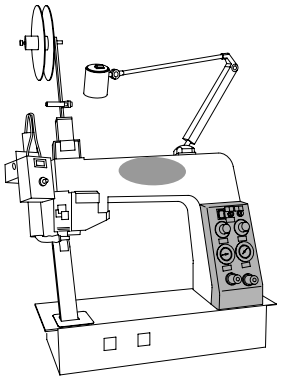

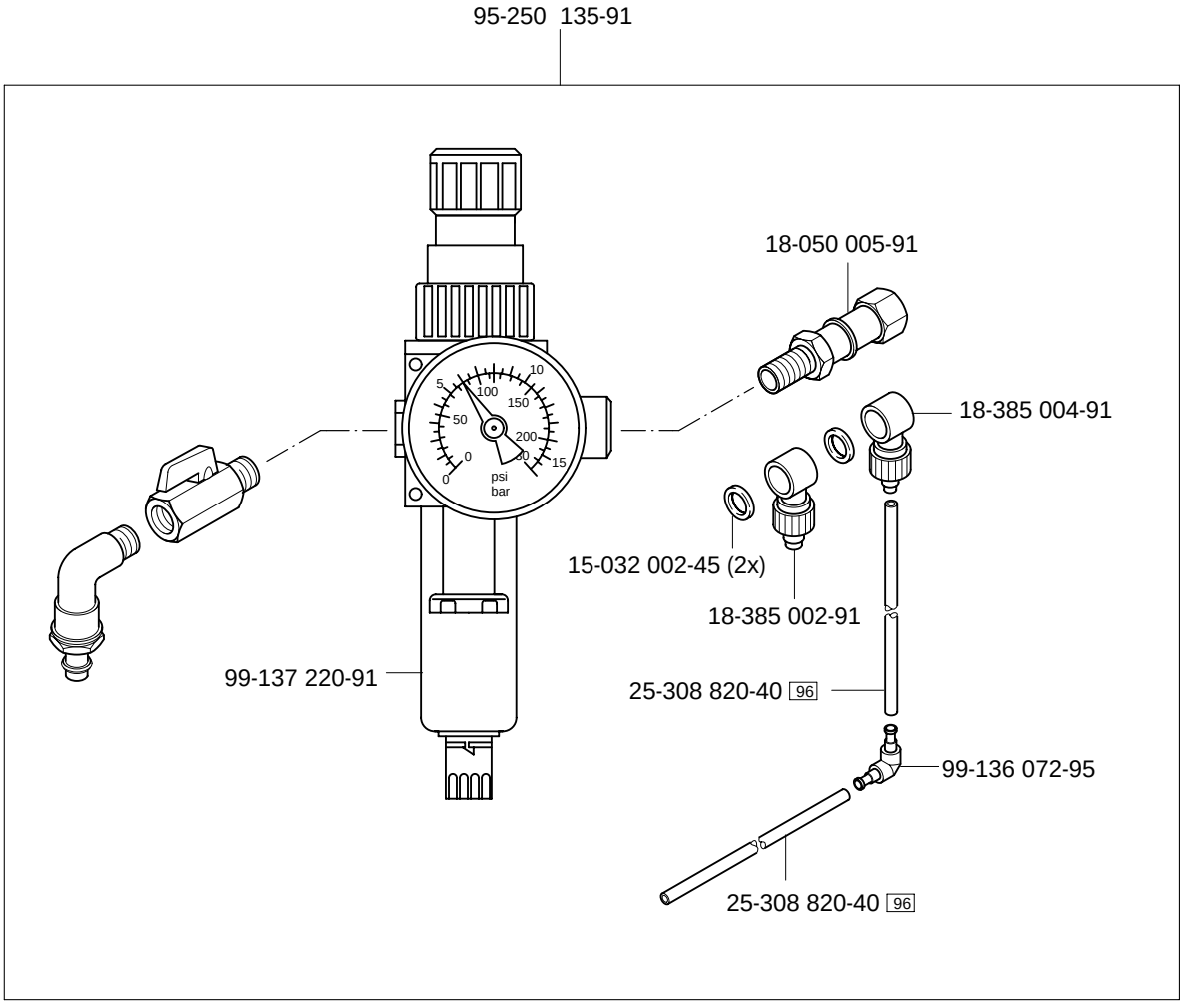
95-250 135-91
18-050 005-91
18-385 004-91
15-032 002-45 (2x)
18-385 002-91
99-137 220-91
25-308 820-40 96
99-136 072-95
25-308 820-40 96
psi
bar

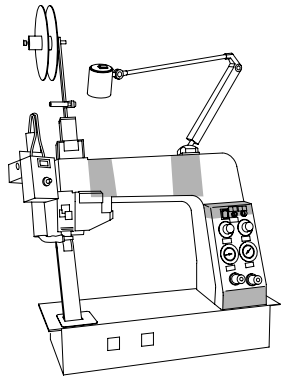

siehe Kapitel 2 Erläuterung der Schlüsselzeichen
see chapter 2 Explanation of key markings
voir le chap. 2 Explication des symboles
véase el Cap. 2 Explicaciones de los signos clave

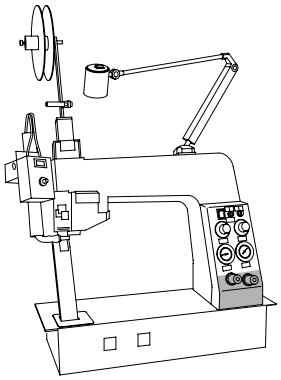

71-370 001-59
71-160 001-40
24-118 231-54 (5000) 27/5
70-163 151-11
71-160 001-42
95-211 680-91
95-211 717-71/893
11-450 403-15 (4x)
71-371 500-04 (2x)
71-130 001-22 (2x)
91-110 919-75/893 (2x)
71-370 001-58 (2x)
11-108 228-15 (8x)
71-370 003-19 (2x)
91-031 888-15 (2x)
91-096 481-75/893 (2x)
12-024 191-15 (2x)
12-510 171-45 (2x)
24-162 233-44 (900) 27/5
24-132 220-44 (900) 27/5
71-160 001-40
71-160 001-63
71-370 001-59
siehe Seite 6-3
see page 6-3
voir page 6-3
véase la página 6-3
F1
F2
X1
X3

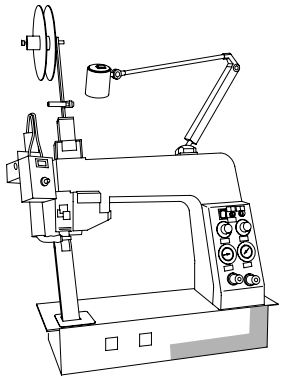

95-211 688-73/001

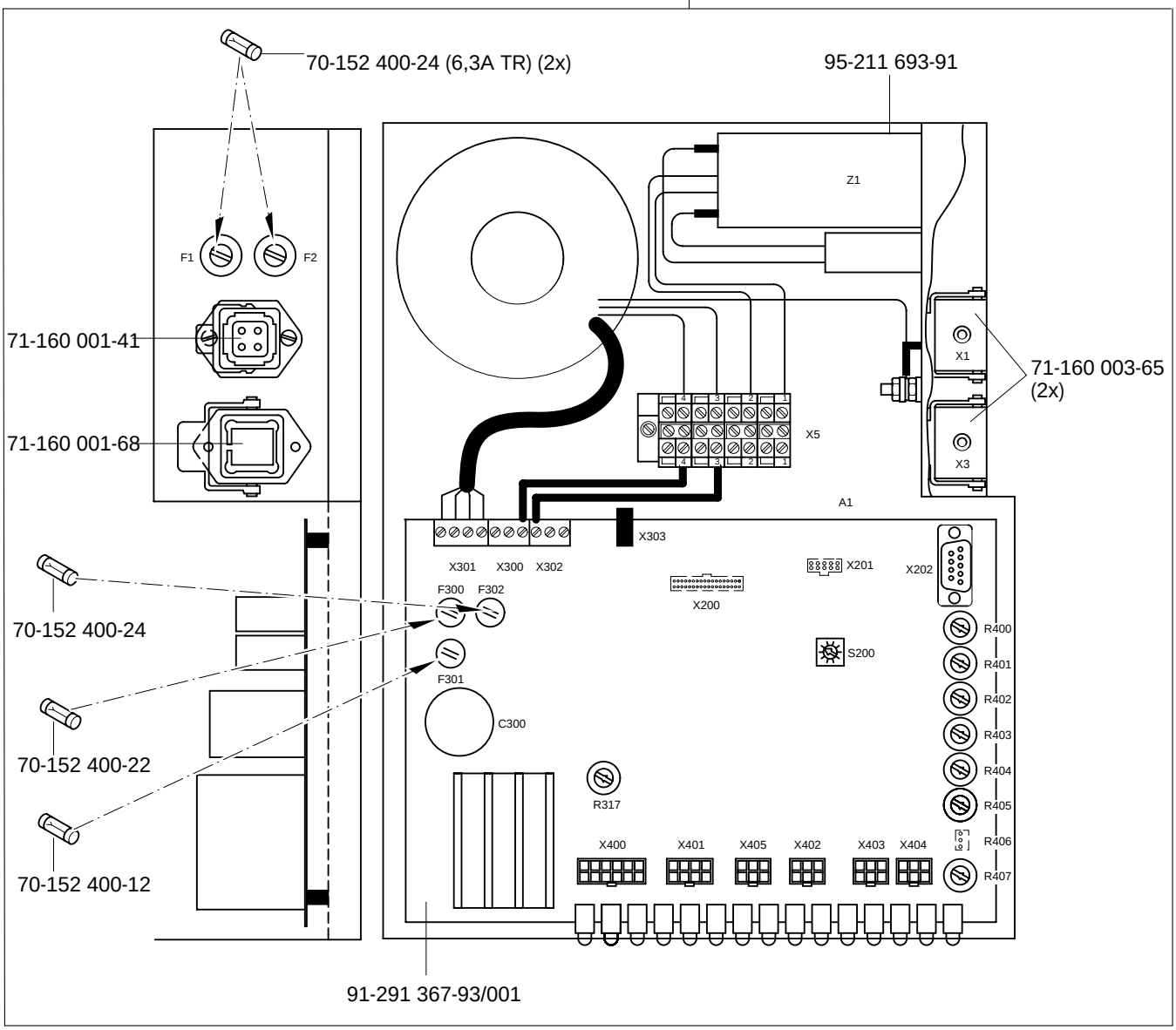

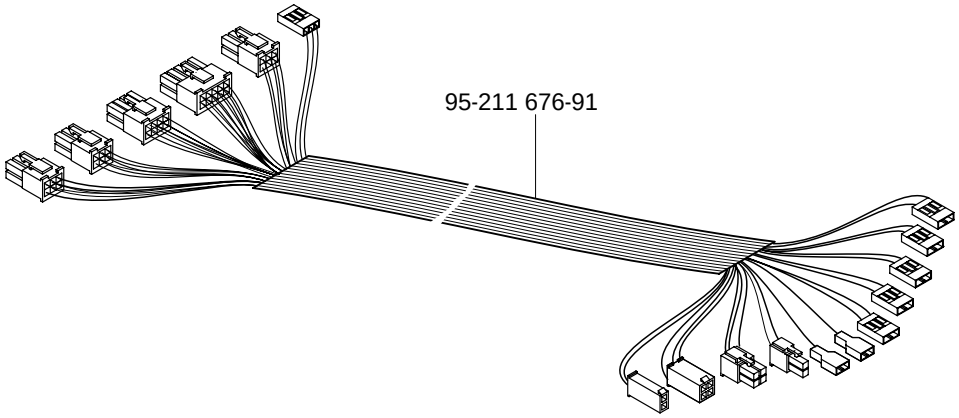

siehe Kapitel 2 Erläuterung der Schlüsselzeichen
see chapter 2 Explanation of key markings
voir le chap. 2 Explication des symboles
véase el Cap. 2 Explicaciones de los signos clave

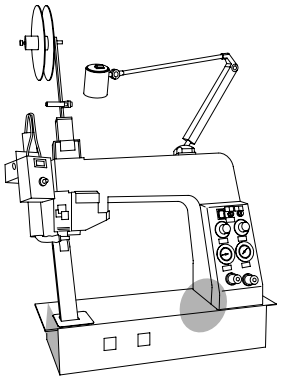

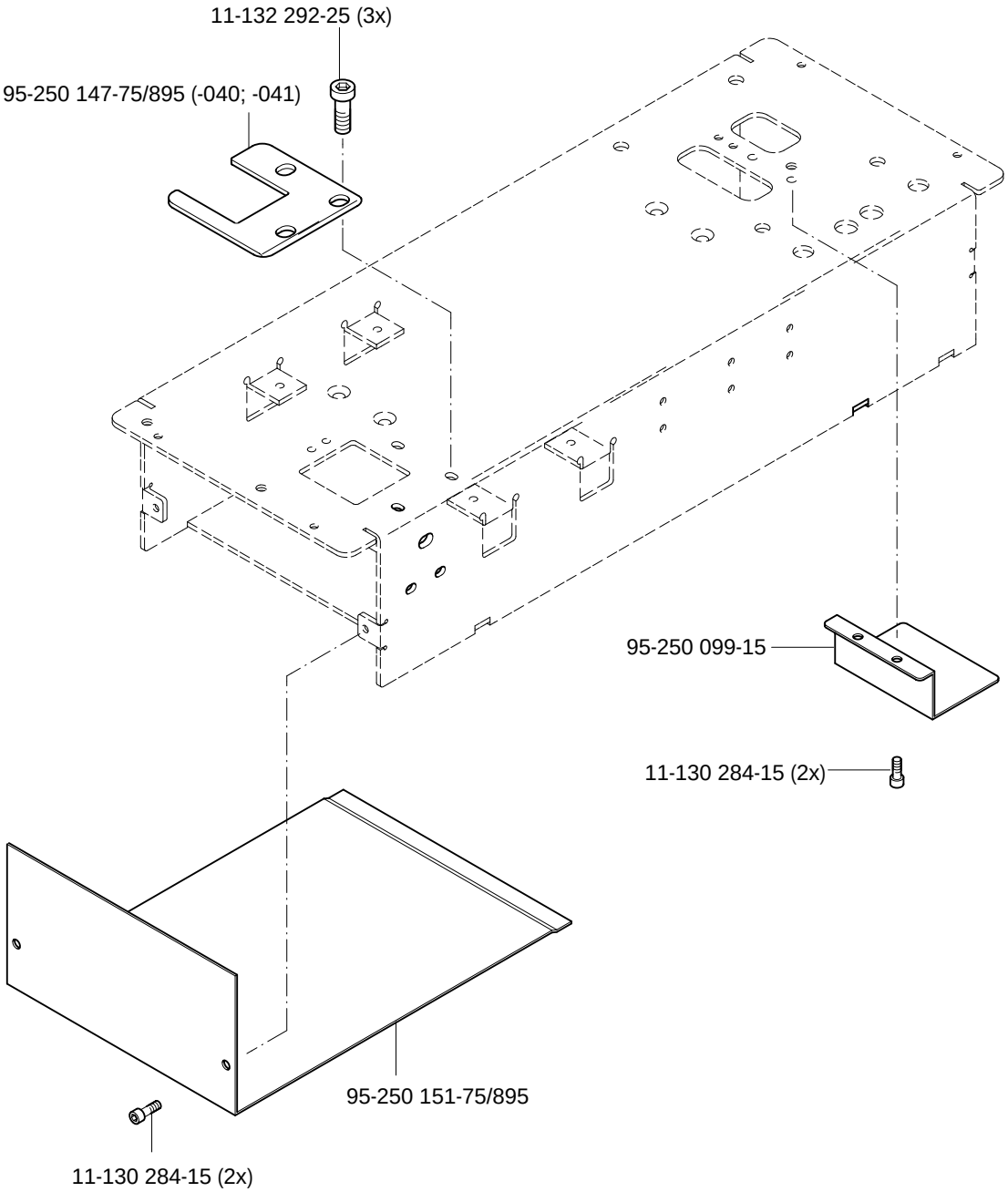
11-132 292-25 (3x)
95-250 147-75/895 (-040; -041)
95-250 099-15
11-130 284-15 (2x)
95-250 151-75/895
11-130 284-15 (2x)

8

Bandtrommelträger
Tape reel bracket PFAFF 8302-040
Support de tambour-dérouleur PFAFF 8302-041
Soporte del tambor portacintas PFAFF 8302-042

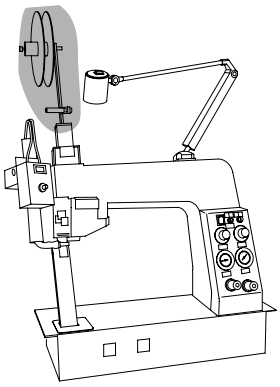

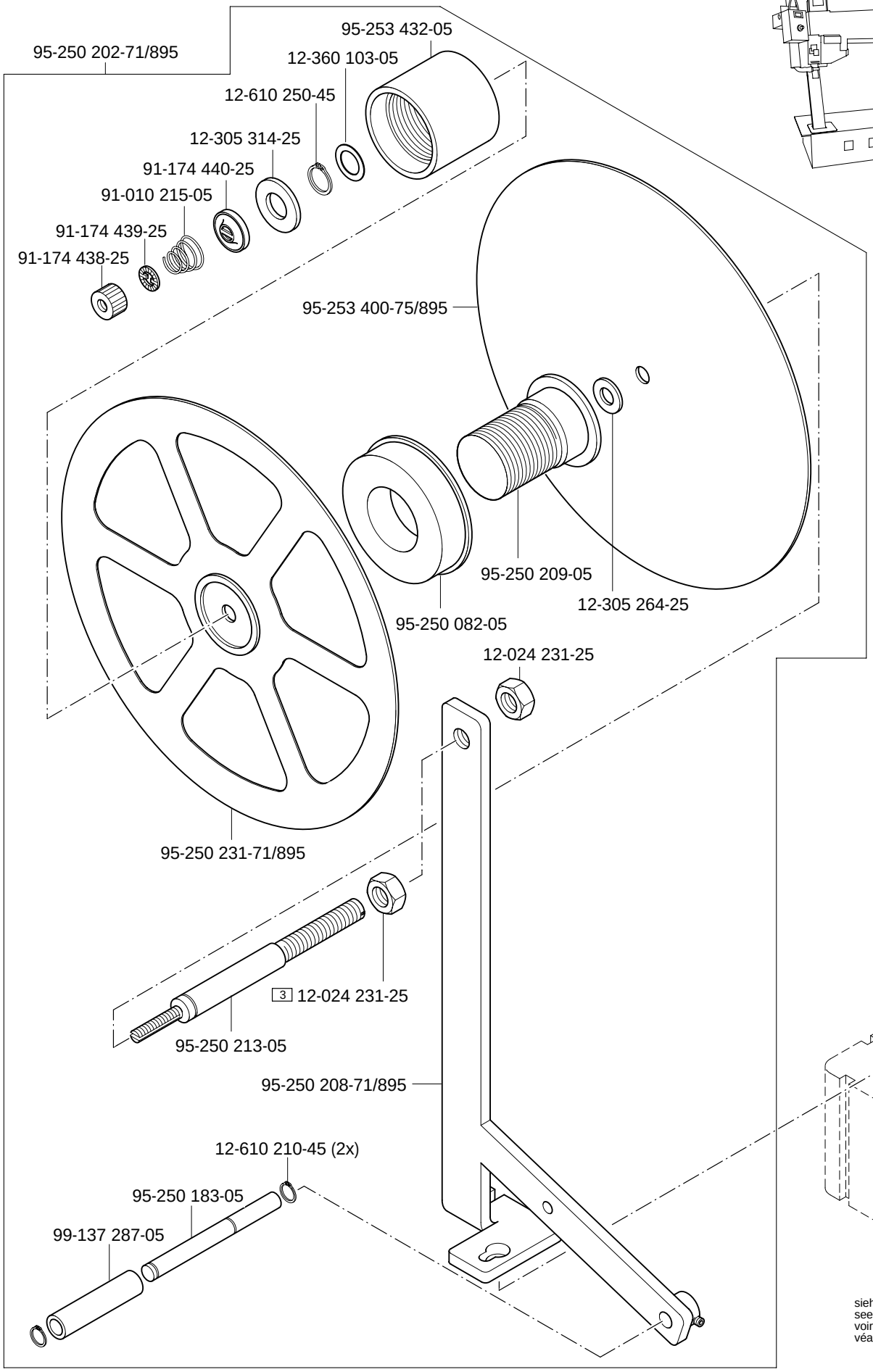

siehe Kapitel 2 Erläuterung der Schlüsselzeichen
see chapter 2 Explanation of key markings
voir le chap. 2 Explication des symboles
véase el Cap. 2 Explicaciones de los signos clave

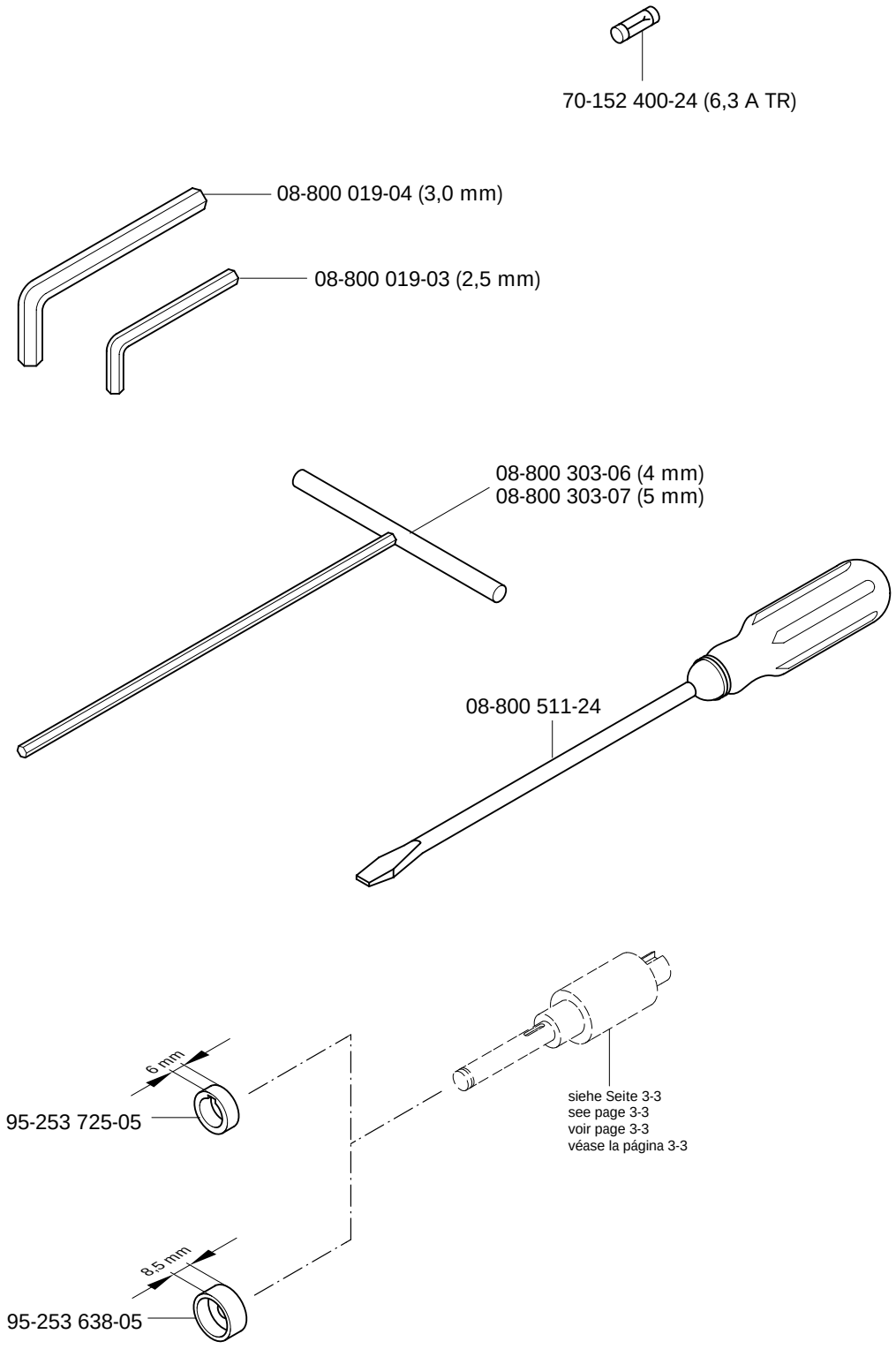
70-152 400-24 (6,3 A TR)
08-800 019-04 (3,0 mm)
08-800 019-03 (2,5 mm)
08-800 303-06 (4 mm)
08-800 303-07 (5 mm)
08-800 511-24
6 mm
95-253 725-05
siehe Seite 3-3
see page 3-3
voir page 3-3
véase la página 3-3
8,5 mm
95-253 638-05

10

Schmiermittel-Übersicht
Overiew of lubricants PFAFF 8302-040
Tableau de lubrifiants PFAFF 8302-041
Tabla de lubricantes PFAFF 8302-042

Öl Oil Huile Aceite	Mittelpunkts- Viskosität bei: Mean viscosity at: Viscosité moyenne à: Viscosidad media a:		Dichte bei: Density of: Densité à: Densidad a:		Bestellnummer für Behälter mit: Part number for can with: Numéro de commande pour récipients avec: Número de pedido para recipientes con:		
	°C	mm²/s	°C	g/cm³ (g/ml)	1 Liter 1 Litre 1 Litro	5 Liter 5 Litre 5 Litros	10 Liter 10 Litre 10 Litros

Fett Grease Graisse Grasa	Penetration Penetration Pénétration Penetración	Tropfpunkt Drip-point Point de suintement Punto de goteo	Bestellnummer für Behälter mit: Part number for can with: Numéro de commande pour récipients avec: Número de pedido para recipientes con:		
	mm/10	°C	0,25 kg	0,5 kg	1 kg
280-1-120 243	375-405	150		280-1-120 243	

Reinigungsmittel Cleansing agent Agents de nettoyage Limpiadores			Bestellnummer für Behälter mit: Part number for can with: Numéro de commande pour récipients avec: Número de pedido para recipientes con:	
			240 ml	
95-665 735-91 Isopropyl-Alkohol			95-665 735-91	

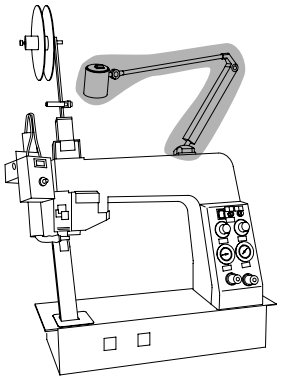

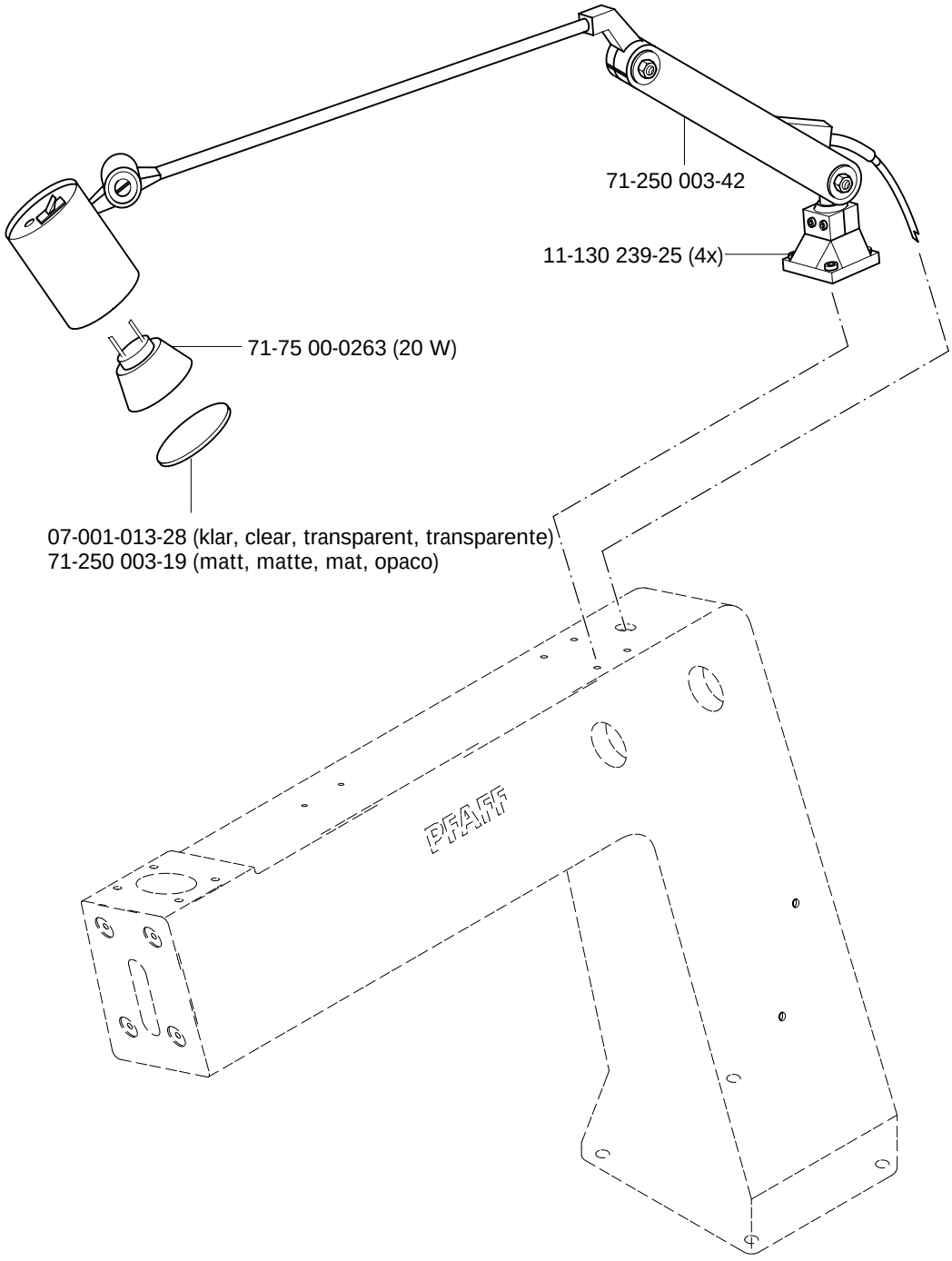
71-250 003-42
11-130 239-25 (4x)
71-75 00-0263 (20 W)
07-001-013-28 (klar, clear, transparent, transparente)
71-250 003-19 (matt, matte, mat, opaco)
PFAFF

11.02

Bandabschneider
Tape cutter
Coupe-bande
Cortacintas

PFAFF 8302-040
PFAFF 8302-041
PFAFF 8302-042

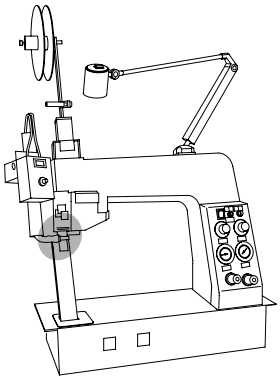

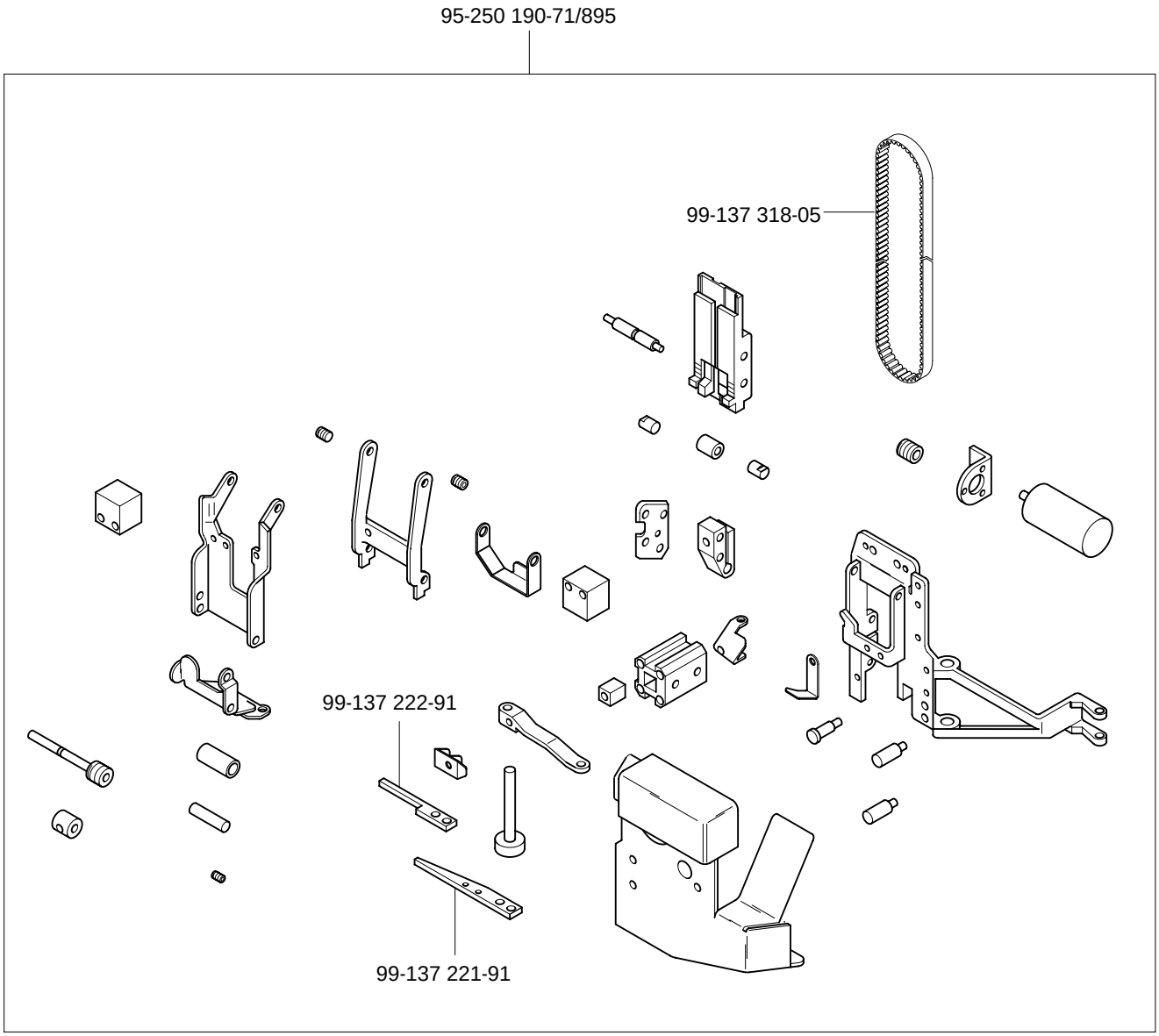

siehe Kapitel 2 Erläuterung der Schlüsselzeichen
see chapter 2 Explanation of key markings
voir le chap. 2 Explication des symboles
véase el Cap. 2 Explicaciones de los signos clave

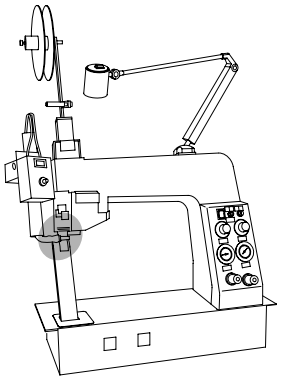

Bandspender
Tape dispenser PFAFF 8302-040
Distributeur de bande PFAFF 8302-041
Distribuidor de cinta PFAFF 8302-042

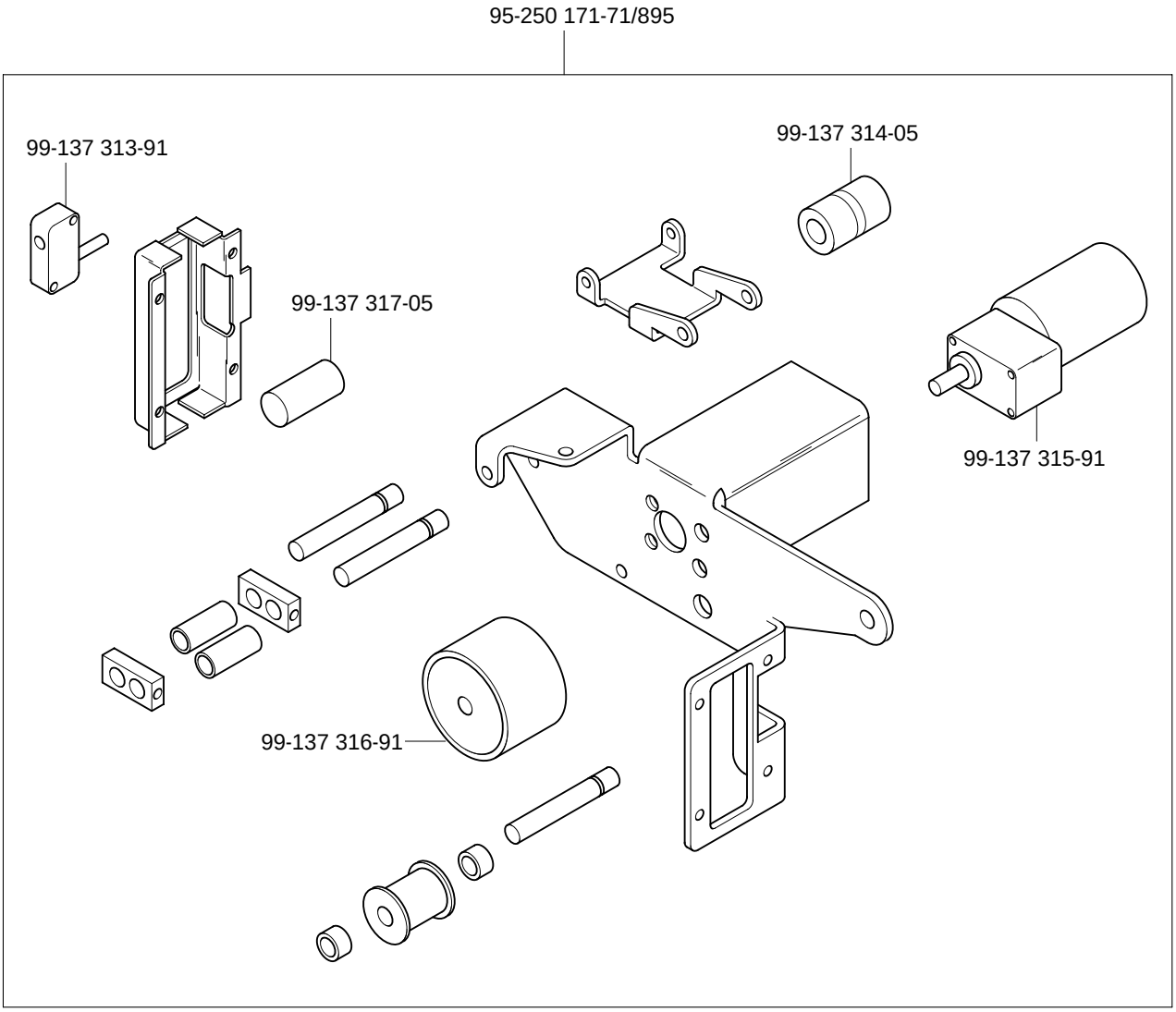

11.04

Bandführung
Tape guide PFAFF 8302-040
Guide-bande PFAFF 8302-041
Guiacintas PFAFF 8302-042

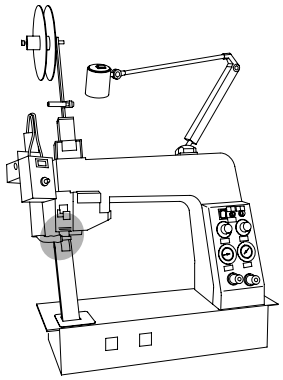

siehe Seite 3-4
see page 3-4
voir page 3-4
véase la página 3-4

95-250 098-70/895

95-253 371-75/895

14-720 020-05

95-253 727-35

95-250 100-05

11-130 173-25

95-253 372-05

95-253 727-35

11-560 094-15 (2x)

12-710 190-05

95-253 373-05

95-252 877-71/895

siehe Kapitel 2 Erläuterung der Schlüsselzeichen
see chapter 2 Explanation of key markings
voir le chap. 2 Explication des symboles
véase el Cap. 2 Explicaciones de los signos clave

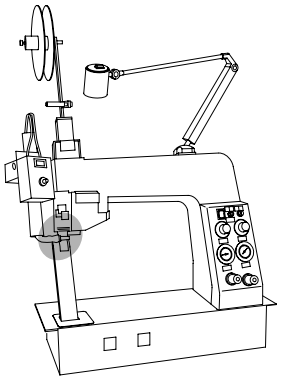

Mundstück
Nozzle PFAFF 8302-040
Buse PFAFF 8302-041
Boquilla PFAFF 8302-042

11.05

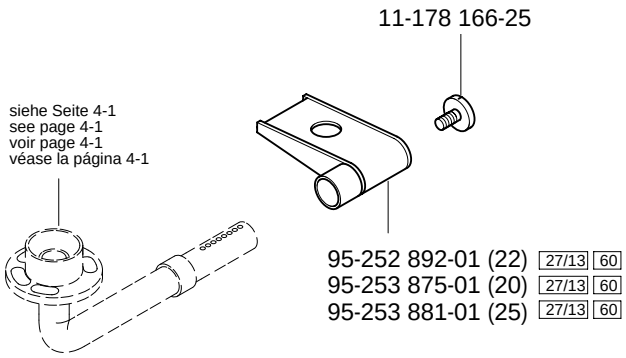

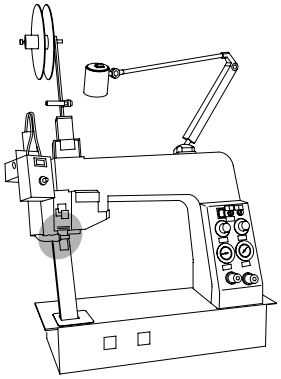

Transportrolle
Feed rolller PFAFF 8302-040
Galet d'entraînement PFAFF 8302-041
Rodillo el transporte PFAFF 8302-042

11.06

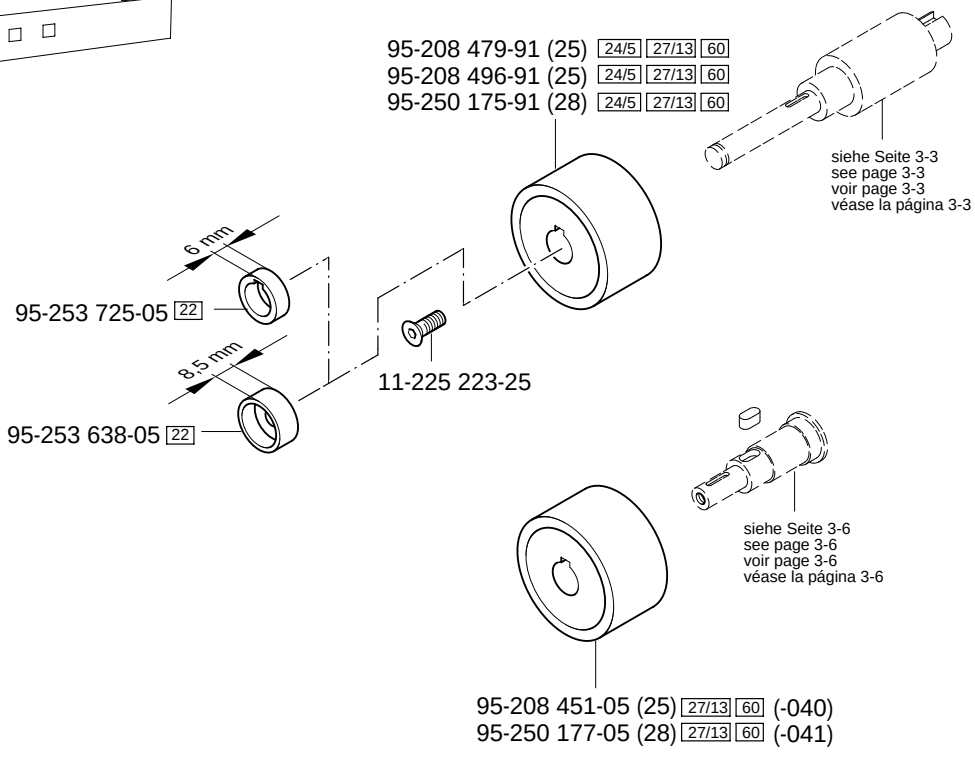

12

Index (Teilenummern / Seitenzahlen)
Index (part numbers / page numbers) PFAFF 8302-040
Index (numéros de pièces, de pages) PFAFF 8302-041
Index (números de pieza / números de página) PFAFF 8302-042

No.	Seite Page Pages Página	No.	Seite Page Pages Página	No.	Seite Page Pages Página	No.	Seite Page Pages Página
07-001 013-28	11 - 1	11-173 090-25	5 - 2	12-024 231-25	8 - 1	13-540 007-05	3 - 3, 3 - 6, 3 - 7
08-800 019-03	9 - 1	11-178 166-25	11 - 5	12-031 190-51	4 - 1	13-540 022-05	3 - 7
08-800 019-04	9 - 1	11-180 169-25	3 - 3, 3 - 7	12-045 191-05	3 - 6	13-540 031-05	3 - 5
08-800 303-06	9 - 1	11-180 190-15	3 - 6	12-305 114-25	4 - 1, 5 - 2, 6 - 1	13-540 070-05	3 - 5
08-800 303-07	9 - 1	11-180 223-25	3 - 1, 6 - 1	12-305 144-15	3 - 10	13-540 918-05	3 - 6
08-800 511-24	9 - 1	11-186 283-15	4 - 1	12-305 174-15	3 - 6, 3 - 9	14-022 080-01	3 - 5
11-039 360-15	3 - 8	11-186 965-15	3 - 6, 3 - 9	12-305 174-25	3 - 8, 4 - 1, 4 - 2, 5 - 2	14-026 122-01	3 - 6
11-108 096-25	6 - 1	11-186 988-05	4 - 1	12-305 224-15	3 - 6, 3 - 8	14-027 058-01	3 - 6, 3 - 7
11-108 174-25	6 - 1	11-187 028-15	3 - 6, 3 - 8	12-305 264-25	8 - 1	14-027 905-01	3 - 6, 3 - 7
11-108 192-25	3 - 7	11-210 081-25	3 - 4	12-305 314-25	8 - 1	14-218 050-01	3 - 3
11-108 228-15	6 - 2	11-210 213-15	3 - 10	12-322 028-05	3 - 6	14-218 080-01	3 - 3
11-129 401-15	3 - 6, 3 - 8	11-210 298-15	3 - 9	12-335 131-15	3 - 8	14-218 120-01	3 - 3
11-130 108-15	3 - 8	11-225 175-25	3 - 6	12-335 151-25	3 - 3	14-720 020-05	11 - 4
11-130 173-25	11 - 4	11-225 223-25	11 - 5	12-335 191-15	3 - 6	14-720 030-05	3 - 7
11-130 191-25	4 - 1	11-317 950-15	3 - 6	12-335 193-05	4 - 1	14-720 908-05	3 - 1
11-130 227-15	3 - 10	11-317 970-15	3 - 6, 3 - 7, 3 - 9	12-349 122-05	3 - 2	14-720 909-05	3 - 1
11-130 239-25	11 - 1	11-330 277-15	3 - 6	12-360 040-05	3 - 7	14-731 369-05	4 - 1
11-130 245-25	5 - 1	11-330 283-15	3 - 7	12-360 061-05	3 - 3, 3 - 8	14-731 379-05	4 - 1
11-130 281-25	4 - 1	11-335 166-15	3 - 7	12-360 063-25	3 - 3	14-755 053-01	3 - 2
11-130 284-15	3 - 9, 3 - 10, 7 - 1	11-335 902-15	3 - 5, 3 - 9	12-360 084-05	3 - 3	14-756 053-51	4 - 1
11-130 284-25	4 - 1	11-341 277-15	3 - 2	12-360 103-05	8 - 1	15-032 001-45	4 - 1, 5 - 2
11-130 287-15	3 - 6	11-341 904-15	3 - 5, 3 - 10	12-501 190-45	3 - 6, 3 - 8	15-032 002-45	4 - 1, 5 - 2, 5 - 3
11-130 287-25	3 - 4, 4 - 2	11-341 905-15	3 - 5, 3 - 9	12-501 210-45	3 - 6, 3 - 8	15-280 022-01	3 - 3
11-130 293-25	3 - 8, 4 - 1	11-560 094-15	11 - 4	12-510 111-25	5 - 2, 6 - 1	15-280 034-01	3 - 3
11-130 299-15	3 - 2	11-724 290-55	6 - 1	12-510 171-45	6 - 2	16-041 075-21	4 - 1
11-130 299-25	3 - 4	12-005 195-15	3 - 7, 4 - 1	12-510 261-45	5 - 2	16-409 969-05	3 - 5
11-130 305-25	4 - 1	12-005 195-25	3 - 4, 4 - 1	12-610 210-45	3 - 3, 8 - 1	16-919 051-15	4 - 1
11-130 314-25	4 - 1	12-005 215-25	3 - 2, 4 - 1	12-610 250-45	8 - 1	18-050 005-91	5 - 3
11-130 329-25	5 - 2	12-024 121-25	3 - 8	12-710 190-05	11 - 4	18-272 020-25	5 - 2
11-130 332-25	3 - 2	12-024 151-25	5 - 2, 6 - 1	13-030 476-05	3 - 2	18-372 003-91	5 - 2
11-130 452-15	3 - 1	12-024 191-15	6 - 2	13-033 277-05	3 - 8	18-372 004-91	5 - 2
11-132 292-15	3 - 6, 7 - 1	12-024 211-15	3 - 6, 3 - 8	13-052 319-15	3 - 1	18-378 001-91	5 - 2

No.	Seite Page Pages Página
18-378 004-91	5 - 2
18-385 002-91	5 - 3
18-385 004-91	5 - 3
24-118 231-54	6 - 2
24-132 220-44	6 - 2
24-162 233-44	6 - 2
25-308 820-40	3 - 2, 4 - 1, 5 - 2, 5 - 3
25-308 820-60	5 - 2
25-916 800-10	4 - 1
28-011 202-43	10 - 1
70-152 400-12	6 - 3
70-152 400-22	6 - 3
70-152 400-24	6 - 3, 9 - 1
70-163 151-11	6 - 2
71-010 004-98	5 - 2
71-110 003-49	5 - 2
71-110 003-50	5 - 2
71-110 003-51	5 - 2
71-110 003-81	5 - 2
71-130 001-22	6 - 2
71-130 004-39	5 - 2
71-130 004-40	5 - 2
71-160 001-40	6 - 2
71-160 001-41	6 - 3
71-160 001-42	6 - 2
71-160 001-63	6 - 2
71-160 001-68	6 - 3
71-160 003-65	6 - 3
71-160 008-66	6 - 1
71-210 000-84	6 - 1
71-210 000-85	6 - 1
71-210 000-86	6 - 1
71-210 001-59	6 - 1
71-210 002-20	6 - 1
71-210 002-33	6 - 1
71-250 003-19	11 - 1
71-250 003-42	11 - 1
71-370 001-58	6 - 2
71-370 001-59	6 - 2
71-370 002-17	5 - 2
71-370 003-19	6 - 2
71-370 003-53	5 - 2
71-371 500-04	6 - 2
71-460 001-01	5 - 2
71-710 000-81	4 - 1
71-710 000-84	5 - 2
71-750 002-16	4 - 1
71-750 002-63	11 - 1
71-810 001-21	4 - 1
91-010 215-05	8 - 1
91-031 888-15	6 - 2
91-096 481-75/893	6 - 2
91-110 919-75/893	6 - 2
91-166 177-15	3 - 6, 3 - 8
91-174 438-25	8 - 1
91-174 439-25	8 - 1
91-174 440-25	8 - 1
91-291 367-93/001	6 - 3
91-700 335-25	3 - 8
91-700 549-15	3 - 3
95-208 451-05	11 - 5
95-208 479-91	11 - 5
95-208 496-91	11 - 5
95-210 755-91	6 - 1
95-211 472-95	5 - 2
95-211 510-05	5 - 2
95-211 567-45	6 - 1
95-211 613-91	3 - 10
95-211 615-75/895	6 - 1
95-211 667-91	6 - 1
95-211 676-91	6 - 3
95-211 677-91	6 - 1
95-211 680-91	6 - 2
95-211 682-91	6 - 3
95-211 688-73/001	6 - 3
95-211 693-91	6 - 3
95-211 715-91	3 - 2
95-211 716-91	3 - 10
95-211 717-71/893	6 - 2
95-250 002-05	3 - 1
95-250 002-71/895	3 - 1
95-250 005-71/895	3 - 7
95-250 006-71/895	3 - 7
95-250 009-15	3 - 7
95-250 010-15	3 - 7
95-250 011-01	3 - 7
95-250 012-15	3 - 7
95-250 013-91	3 - 7
95-250 016-71/895	3 - 7
95-250 022-15	3 - 9
95-250 023-71/951	3 - 9
95-250 024-01	3 - 9
95-250 027-15	3 - 5
95-250 031-75/951	3 - 10
95-250 033-15	3 - 9
95-250 034-15	3 - 3
95-250 035-05	3 - 3
95-250 038-15	3 - 2
95-250 045-71/895	4 - 1
95-250 046-75/895	4 - 1
95-250 047-71/895	4 - 1
95-250 049-71/895	4 - 1
95-250 066-71/895	3 - 4
95-250 071-05	3 - 9
95-250 072-11	3 - 5, 3 - 9
95-250 075-05	3 - 3
95-250 076-05	3 - 3
95-250 082-05	8 - 1
95-250 083-75/895	8 - 1
95-250 089-75/895	4 - 1
95-250 090-01	4 - 1
95-250 094-71/895	4 - 2
95-250 098-71/895	11 - 4
95-250 099-15	7 - 1
95-250 100-05	11 - 4
95-250 109-75/951	3 - 8
95-250 110-75/895	3 - 8
95-250 111-75/893	3 - 8
95-250 112-75/951	3 - 6
95-250 113-01	3 - 7
95-250 116-15	3 - 8
95-250 117-15	3 - 8
95-250 118-05	3 - 6
95-250 121-75/895	3 - 1
95-250 123-91	3 - 3
95-250 124-01	3 - 3
95-250 125-05	3 - 3
95-250 126-15	5 - 2

No.	Seite Page Pages Página
95-250 127-71/895	3 - 2
95-250 128-75/895	3 - 2
95-250 131-71/895	5 - 2
95-250 133-72/895	5 - 2
95-250 135-91	5 - 3
95-250 137-71/895	3 - 6
95-250 138-71/895	3 - 6
95-250 139-71/895	3 - 6
95-250 141-75/895	3 - 6
95-250 143-15	3 - 6
95-250 145-15	3 - 6
95-250 146-15	3 - 6
95-250 147-75/895	7 - 1
95-250 148-15	3 - 9
95-250 149-01	3 - 6
95-250 151-75/895	7 - 1
95-250 152-15	3 - 9
95-250 153-15	3 - 10
95-250 154-71/951	3 - 10
95-250 155-05	3 - 6
95-250 156-01	3 - 6
95-250 157-01	3 - 9
95-250 158-15	3 - 6
95-250 159-15	3 - 6
95-250 160-71/895	3 - 1
95-250 167-05	3 - 6
95-250 171-71/895	11 - 3
95-250 172-71/895	3 - 6
95-250 173-71/895	3 - 6
95-250 175-91	11 - 5
95-250 177-05	11 - 5
95-250 178-15	3 - 6
95-250 179-71/895	3 - 6
95-250 182-15	3 - 6
95-250 183-05	8 - 1
95-250 184-70/895	3 - 7
95-250 185-71/895	3 - 8
95-250 188-91	5 - 2
95-250 190-71/895	11 - 2
95-250 202-71/895	8 - 1
95-250 208-71/895	8 - 1
95-250 209-05	8 - 1
95-250 213-05	8 - 1
95-250 231-71/895	8 - 1
95-250 378-05	3 - 3
95-250 379-05	3 - 3
95-251 914-05	3 - 8
95-251 916-35	3 - 8
95-252 877-71/895	11 - 4
95-252 892-01	11 - 5
95-252 980-75/951	3 - 10
95-253 027-05	3 - 7
95-253 028-05	3 - 7
95-253 029-05	3 - 7
95-253 148-15	3 - 8
95-253 150-15	3 - 6, 3 - 9
95-253 371-75/895	11 - 4
95-253 372-05	11 - 4
95-253 373-05	11 - 4
95-253 400-75/895	8 - 1
95-253 432-05	8 - 1
95-253 497-05	3 - 2
95-253 504-15	3 - 3
95-253 505-05	3 - 3
95-253 506-75/895	3 - 4
95-253 508-05	3 - 4, 3 - 7
95-253 526-05	3 - 5
95-253 554-91	3 - 3
95-253 555-15	3 - 3
95-253 638-05	9 - 1, 11 - 5
95-253 725-05	9 - 1, 11 - 5
95-253 727-35	11 - 4
95-253 820-15	6 - 1
95-253 875-01	11 - 5
95-253 881-01	11 - 5
95-253 983-15	3 - 7
95-665 735-91	10 - 1
99-133 646-01	5 - 2
99-134 149-91	3 - 10
99-134 850-91	4 - 1
99-134 851-91	3 - 2
99-134 939-91	4 - 1
99-135 235-91	5 - 1
99-135 945-01	3 - 9
99-135 946-01	3 - 5
99-135 989-05	3 - 5
99-136 072-95	5 - 2, 5 - 3
99-136 316-95	4 - 1
99-137 091-91	5 - 2
99-137 092-91	4 - 1
99-137 093-95	5 - 2
99-137 220-91	5 - 3
99-137 221-91	11 - 2
99-137 222-91	11 - 2
99-137 231-91	3 - 2
99-137 232-91	5 - 2
99-137 233-91	5 - 2
99-137 234-91	5 - 2
99-137 287-05	8 - 1
99-137 313-91	11 - 3
99-137 314-05	11 - 3
99-137 315-91	11 - 3
99-137 316-91	11 - 3
99-137 317-05	11 - 3
99-137 318-05	11 - 3

PFAFF® Industrial



Europäische Union
Wachstum durch Innovation – EFRE



PFAFF Industriesysteme
und Maschinen AG

Hans-Geiger-Str. 12 - IG Nord
D-67661 Kaiserslautern

Telefon: +49 - 6301 3205 - 0
Telefax: +49 - 6301 3205 - 1386
E-mail: info@pfaff-industrial.com

Hotlines:

Technischer Service / Technical service:
Service technique / Servicio técnico: +49 - 175 2243-101

Nähtechnik-Fachberatung / Application consultance:
Conseiller de couture et technique / Asesor técnico: +49 - 175 2243-102

Ersatzteile-Hotline / Spare-parts hotline:
Hotline - Pièces détachées / Hotline Repuestos: +49 - 175 2243-103

Gedruckt in der BRD / Printed in Germany / Imprimé en la R.F.A. / Impreso en la R.F.A

© PFAFF Industriesysteme und Maschinen AG 2009, PFAFF is the exclusive trademark of VSM Group AB.PFAFF Industriesysteme und Maschinen AG is an authorized licensee of the PFAFF trademark.