PFAFF® Industrial

8303 -040; -041; -042

TEILELISTE
PARTS LIST
LISTE DE PIÈCES
LISTA DE PIEZAS

Diese Teileliste hat für Maschinen ab nachfolgender Seriennummer Gültigkeit:

This parts list applies to machines from the following serial numbers onwards:

Cette liste de pièces est valable pour les machines au numéros de série à partir de:

Esta lista de piezas tiene validez para máquinas a partir del número de serie siguiente:

2 628 774 →

296-12-18 768
DE / EN / FR / ES 09.11

Alle Informationen und Abbildungen waren zum Zeitpunkt der Druckgebung auf dem neusten Stand.

Technische Änderungen vorbehalten!

Der Nachdruck, die Vervielfältigung sowie die Übersetzung - auch auszugweise - aus PFAFF-Teilelisten ist nur mit unserer vorherigen Zustimmung und mit der Quellenangabe gestattet.

At the time of printing, all information and illustrations contained in thisa document were up to date.

Subject to alteration!

The reprinting, copying or translation of PFAFF Parts lists whether in whole or in part, is only pemitted with our previous permission and with written reference to the source.

Au moment de la remise à l'imprimeur, toutes les informations et figures se rapportant à cette machine correspondaient à l'ètat actuel des connaissances.

Sous rèserve de modifications techniques!

Aucune reproduction, polycopie ou traduction - même par extraits - des listes de pièces PFAFF ne peut être effectuée, à condition d'en indiquer l'orgine, sans notre autorisation expresse.

Todas las informaciones e ilustraciones de este manual estaban al día en el momento de entregarse para su impresión.

¡ Salvo modificaciones técnicas!

La reimpresión, reproducción y traducción - aunque sólo sea parcial - de las listas de piezas PFAFF sólo está permitida con nuestro permiso previo e indicando la fuente.

PFAFF Industriesysteme
und Maschinen AG

Hans-Geiger-Str. 12 - IG Nord
D-67661 Kaiserslautern

Seite
Page
Page
Página

0 Wichtiger Hinweis 6
Important note
Avis important
Observación importante

1 Vorwort 7
Foreword
Avant-propos
Notas preliminares

2 Erläuterungen der Schlüsselzeichen 8
Explanation of key markings
Explication des symboles
Explicaciones de los signos clave

3 Basismaschine
Basic machine
Machine de base
Máquina básicas

3.01 Gehäuseteile 9
Housing sections
Parties du corps
Piezas del cárter

3.02 Kopfteile 10
Needle head parts
Pièces de tête
Piezas de la cabeza

3.03 Armteile 13
Arm parts
Piéces de bras
Piezas del brazo

3.04 Schrägsäule von vorn 14
Front off-set post
Pilier oblique de l'avant
Columna inclinada desde adelante hacia atrás

3.05 Schrägsäule von hinten 15
Rear off-set post
Pilier oblique de l'arrière
Columna inclinada desde atrás hacia adelante

3.06 Grundplattenteile 17
Bedplate parts
Pièces du plateau fondamental
Piezas del cárter

Seite
Page
Page
Página

4 Lufterhitzer 19
Air heater
Réchauffeur d'air
Calentador de aire

5 Heißluftschweißeinrichtung 20
Hot-air sealing device
Machine à souder par air chaud
Máquina de soldar por aire caliente

6 Pneumatische Ausrüstung 22
Pneumatic equipment
Equipement pneumatique
Equipo neumático

7 Elektrische Ausrüstung
Electrical equipment
Equipement électrique
Equipo eléctrico

7.01 Kabel zum Oberteil 25
Cable to sewing head
Câbles vers la tête de machine
Cables para el cabezal

7.02 Temperaturregler 27
Temperature control device
Régulateur de temperatur
Regulador de temperatura

7.03 Schalter mit Leitung 28
Switch with wire
Switch avec câbel
Interruptor con cable

7.04 Sollwertgeber 29
Set-point generator
Codeur
Emisor del valor teôrico

7.05 Steuergerät 30
Control device
Boîtier de commande
Caja de mandos

8 Abdeckungen 31
Covers
Caches
Cubiertas

Seite
Page
Page
Página

9 Bandtrommelträger 32
Tape reel bracket
Support de tambour-dérouleur
Soporte del tambor portacintas

10 Gestell mit Anbauteilen 33
Stand with assembly parts
Bâti avec, éléments de montage
Bancada con piezas de montaje

11 Schmiermittel-Übersicht 34
Overiew of lubricants
Tableau de lubrifiants
Tabla de lubricantes

12 Optionen
Options
Options
Opciones

12.01 Nähleuchte 35
Sewing lamp
Lampe
Lampara

12.02 Bandabschneider 36
Tape cutter
Coupe-bande
Cortacintas

12.03 Bandspender 38
Tape dispenser
Distribteur de bande
Distribuidor de cinta

12.04 Transortrolle 39
Feed roller
Galet déntraînement
Rodillo el transporte

12.05 Mundstück 40
Nozzle
Buse
Boquilla

13 Index (Teilenummern / Seitenzahlen) 41
Index (part numbers / page numbers)
Index (numéros de pièces, de pages)
Index (números de pieza / números de página)

Achtung!



Wir machen ausdrücklich darauf aufmerksam, daß Ersatz- und Zubehörteile, die nicht von uns geliefert werden, auch nicht von uns geprüft und freigegeben sind. Der Einbau und / oder die Verwendung solcher Produkte kann daher u. Umständen konstruktiv vorgegebene Eigenschaften Ihrer Maschine negativ verändern.
Für Schäden, die durch die Verwendung von Nicht-Originalteilen entstehen, übernehmen wir keine Haftung!

Caution!



We warn you expressively that spare parts and accessories that are not supplied by us are not tested and released by us.
Fitting or using these products may therefore have negative influences on features that depend on the machine design.
We are not liable for any damage caused by the use of non-Pfaff parts!

Attention!



Nous attirons expressément votre attention sur le fait que les pièces de rechange et accessoires qui n'ont pas été livrés par nous n'ont pas non plus été contrôlés et agréés par nous.
C'est pourquoi le montage et/ou l'utilisation de telles pièces peut éventuellement entraîner l'altération des caractéristiques de construction de votre machine.
Par conséquent, nous n'assumons aucune responsabilité pour les dommages causés par l'emploi de pièces qui ne sont pas d'origingle!

¡Atención!



Se hace observar que en el caso de piezas de recambio y accesorios que no hayan sido suministrados por nosotros, quiere decir que non han sido sometidas por nuestra parte a un control y que no se les ha dado el visto bueno.
Por esta razón, el montaje y/o empleo de tales productos puede repercutir negativamente en las características previstas en su máquina.
¡Para los daños que eventualmente pudiesen presentarse al utilizar piezas no originales, no asumimos ninguna garantía!

- Die Seriennummer der Maschine, für die diese Teileliste Gültigkeit hat, ist auf der Titelseite aufgeführt.
- Alle Teile sind so abgebildet, wie sie in der Maschine funktionsmäßig zusammengehören.
- Gestrichelt dargestellte Teile zeigen angrenzende Teile aus anderen Funktionsgruppen.
- Im oberen Teil der Bildseiten befindet sich eine Gesamtansicht der Maschine .
- Der Einbauort der dargestellten Teile wird durch eine gerasterte Fläche gekennzeichnet.
- Einrahmungen auf den Bildseiten zeigen, aus welchen Einzelteilen sich die Gruppenteile zusammensetzen.
- Die auf den Bildseiten verwendeten Schlüsselzeichen (; 2 ; 3 usw.) sind im Kapitel "Erläuterungen der Schlüsselzeichen" aufgelistet.

- The serial number of the machine to which this parts list applies is indicated on the cover page.
- All parts are illustrated in function groups with the parts which they function together with in the machine.
- Parts illustrated with broken lines are parts from other function groups which border on the illustrated function group.
- The above section of the page of illustrations contains a total view of the machine. The place for the installation of the parts pictured here is marked by the grid.
- The framed-in sections on the illustration pages show the individual parts comprising a group.
- The key markings used on the illustrated pages (; 2 ; 3 etc.) are listed in the chapter "Explanation of key markings".

- Le numéro de série de la machine pour laquelle cette liste de pièces est valable est indiqué sur la première page.
- Toutes les pièces sont représentées en fonction de leur groupement fonctionnel dans la machine.
- Les pièces hâchurées indiquent les pièces limitrophes de groupes de fonctions différents.
- La partie supérieure des pages de figures comprend une présentation globale de la machine. L'emplacement des pièces représentées est signalé par quadrillages.
- Les parties encadrées sur les pages à illustrations reprèsentent les pièces individuelles formant groupe.
- Vous trouverez au chapitre "Explication des symboles" une liste des symboles utilisés sur les pages de figures (; 2 ; 3 etc.)

- El número de serie de la máquina para la cual tiene validez esta lista de piezas va indicado en la página de título.
- Odas las piezas están ilustradas tal como aparecen en la máquina para su funcionamiento.
- Las piezas representadas con rayitas muestran piezas colindantes de otros grupos de funciones.
- En la parte superior de las páginas ilustradas se puede ver una vista en conjunto de la máquina.
- El lugar de montaje de la pieza representada va caracterizada mediante una superficie reticulada.
- Los recuadros en las páginas ilustradas indican las piezas individuales de que se componen los grupos.
- Los signos clave (; 2 ; 3 ; etc.) empleados en las páginas con ilustraciones van listados en el capítulo "Explicaciones de los signos clave".

3 Geklebt.
Part cemented.
Piéce collée.
Pieza pegada.

3/4 Selbstklebend
Self-adhesive
Auto-adhésive
Autoadhesivo

24/9 Für 25 mm breite Transportrollen
For 25mm wide feed rollers
Pour galets de transport de 25 mm de large
Para rodillos transportadores de 25 mm de ancho

24/10 Für 28 mm breite Transportrollen
For 28 mm wide feed rollers
Pour galets de transport de 28 mm de large
Para rodillos transportadores de 28 mm de ancho

27/2 Eingeklammerte Zahl = Dicke in mm.
Number in brackets = thickness in mm.
Chiffre entre parenthèses = épaisseur en mm.
Cifra entre paréntesis = espesor en mm.

27/5 Eingeklammerte Zahl = Länge in mm.
Number in brackets = length in mm.
Chiffre entre parenthèses = longeur en mm.
Cifra entre paréntesis = largura en mm.

27/13 Eingeklammerte Zahl = Breite in mm.
Number in brackets = width in mm.
Chiffre entre parenthèses = lageur en mm.
Cifra entre paréntesis = anchura en mm.

40/4 Fetten mit 28-011 202-43; Bestellnummer siehe Seite 34.
Grease with 28-011 202-43; for part number see page 34.
Graisser avec de la graisse 28-011 202-43; n° de commande, voir page 34.
Engrase con grasa 28-011 202-43; para el numero de pedido véase la página 34.

81/3 Verwendung je nach Bedarf
T be used as required.
Utilisation fonction des besoins.
Utilización, según dea necesario.

90/24 Nur für Verarbeitung von "Gore-Tex".
Only for "Gore-Tex".
Seulement pour "Gore-Tex".
Solo para trabajos con "Gore-Tex".

96 Länge angeben.
State length.
Préciser longeur.
Indiquese la largura.

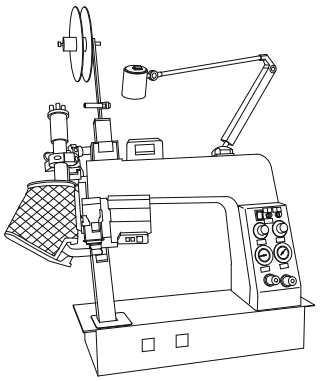

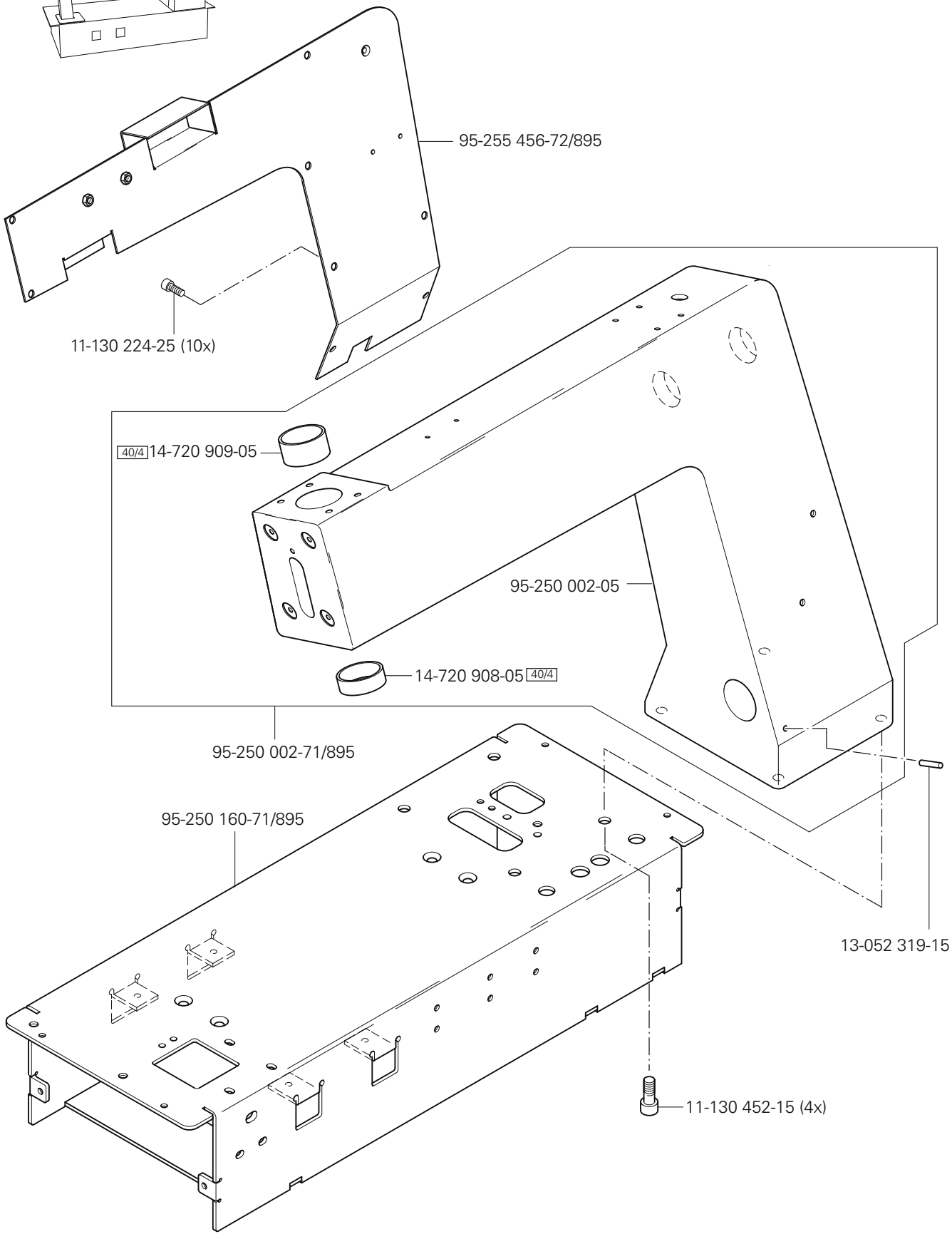
95-255 456-72/895
11-130 224-25 (10x)
40/4 14-720 909-05
95-250 002-05
14-720 908-05 40/4
95-250 002-71/895
95-250 160-71/895
13-052 319-15
11-130 452-15 (4x)

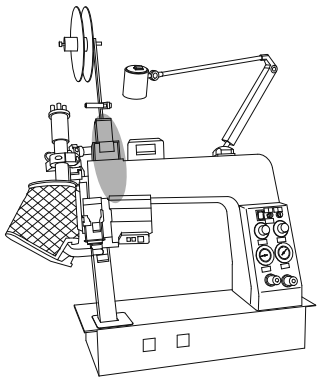

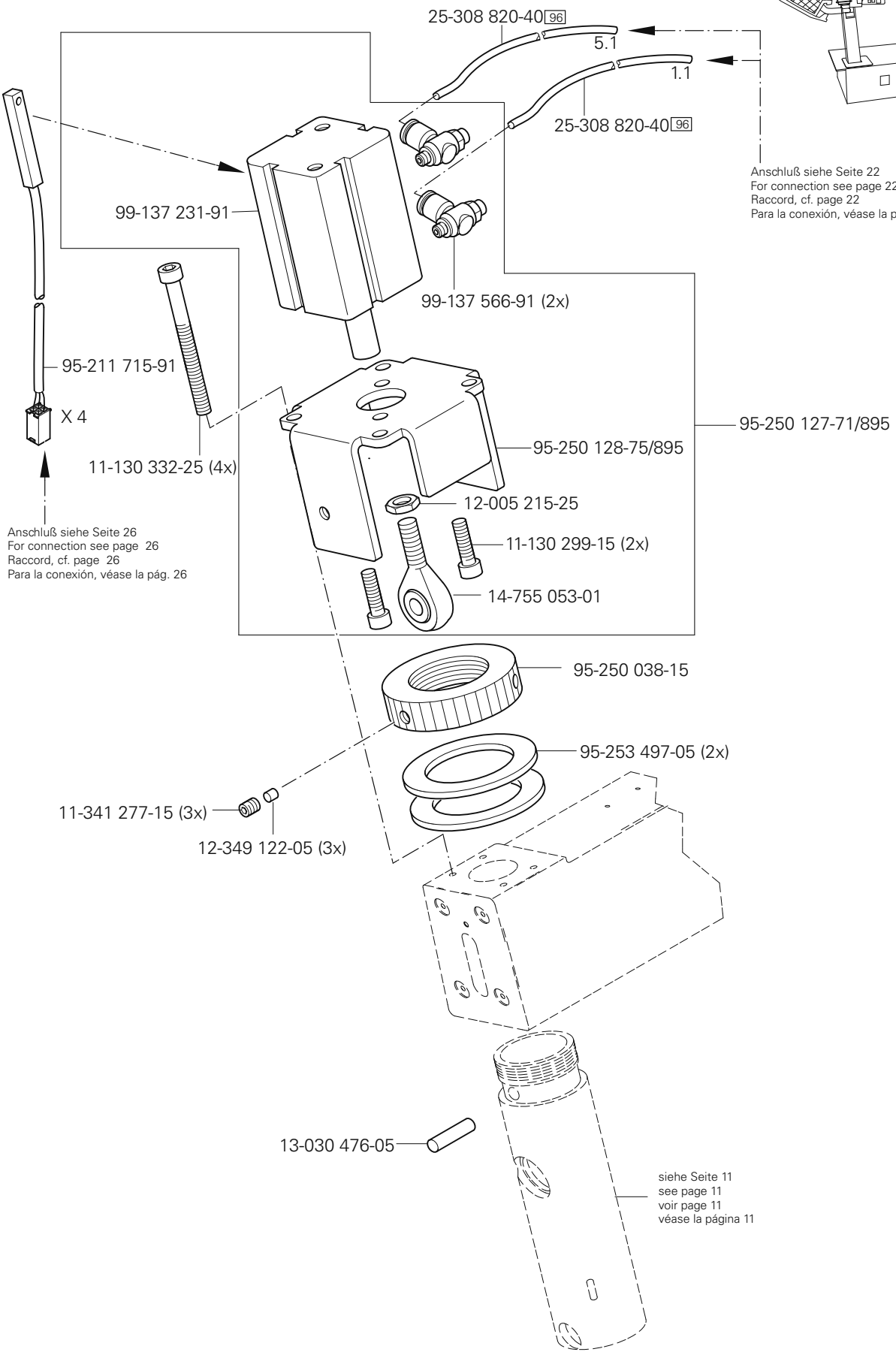
25-308 820-40 96
5.1
1.1
25-308 820-40 96
Anschluß siehe Seite 22
For connection see page 22
Raccord, cf. page 22
Para la conexión, véase la pág. 22
99-137 231-91
99-137 566-91 (2x)
95-211 715-91
X 4
11-130 332-25 (4x)
95-250 127-71/895
95-250 128-75/895
12-005 215-25
11-130 299-15 (2x)
14-755 053-01
Anschluß siehe Seite 26
For connection see page 26
Raccord, cf. page 26
Para la conexión, véase la pág. 26
95-250 038-15
95-253 497-05 (2x)
11-341 277-15 (3x)
12-349 122-05 (3x)
13-030 476-05
siehe Seite 11
see page 11
voir page 11
véase la página 11

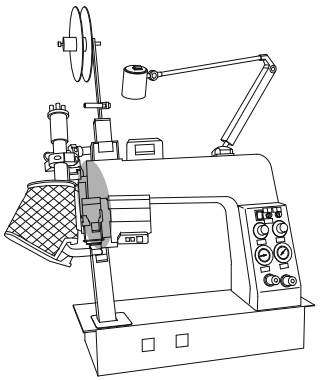

95-250 035-05
12-360 061-05 (2x)
12-610 210-45
91-700 549-15 (2x)
Anschluß siehe Seite 13
For connection see page 13
Raccord, cf. page 13
Para la conexión, véase la pág. 13
14-218 120-01
13-540 007-05
95-250 123-91
95-250 076-05
95-250 075-05
95-250 034-15
95-253 555-15
14-218 050-01
95-250 125-05
40/4
12-360 063-25
11-180 169-25
12-335 151-25
12-360 063-25
95-250 379-05
95-250 378-05
15-280 022-01
14-218 050-01
95-250 124-01
13-540 007-05
14-218 080-01
15-280 034-01
12-360 084-05
95-253 505-05
95-253 554-91
40/4
95-253 504-15
8,5 mm
95-253 638-05
siehe Seite 37
see page 37
voir page 37
véase la página 37
11-225 223-25
95-253 504-15

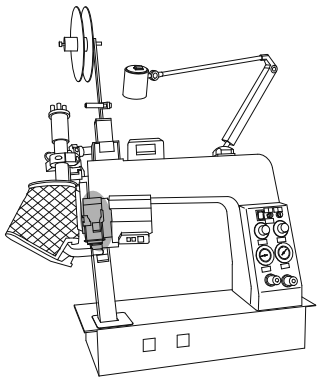

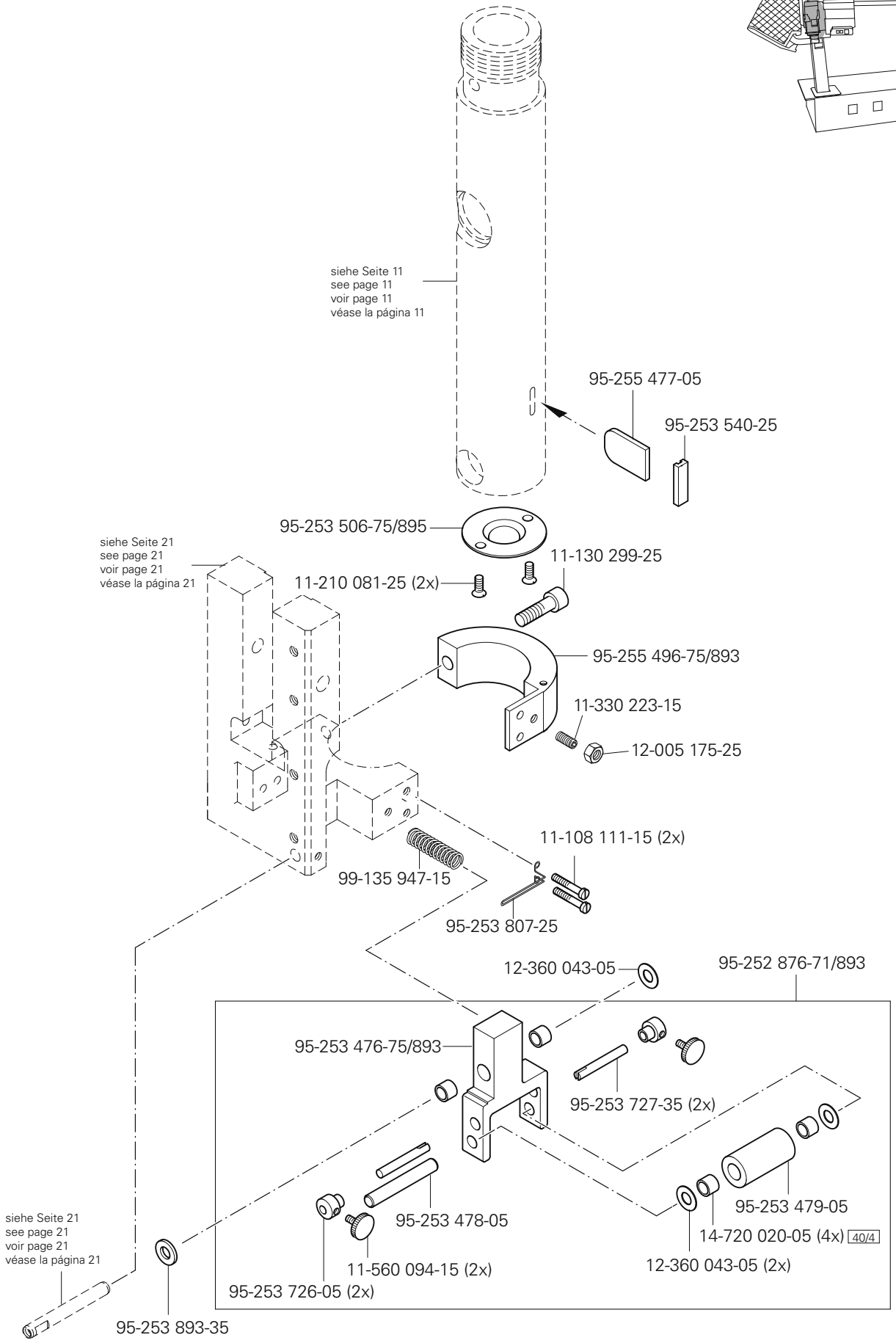

siehe Kapitel 2 Erläuterung der Schlüsselzeichen
see chapter 2 Explanation of key markings
voir le chap. 2 Explication des symboles
véase el Cap. 2 Explicaciones de los signos clave

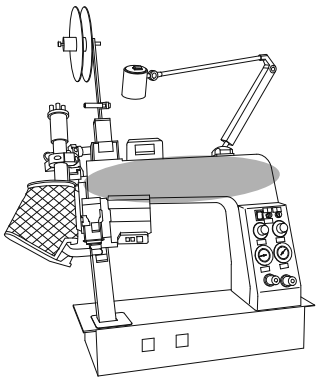

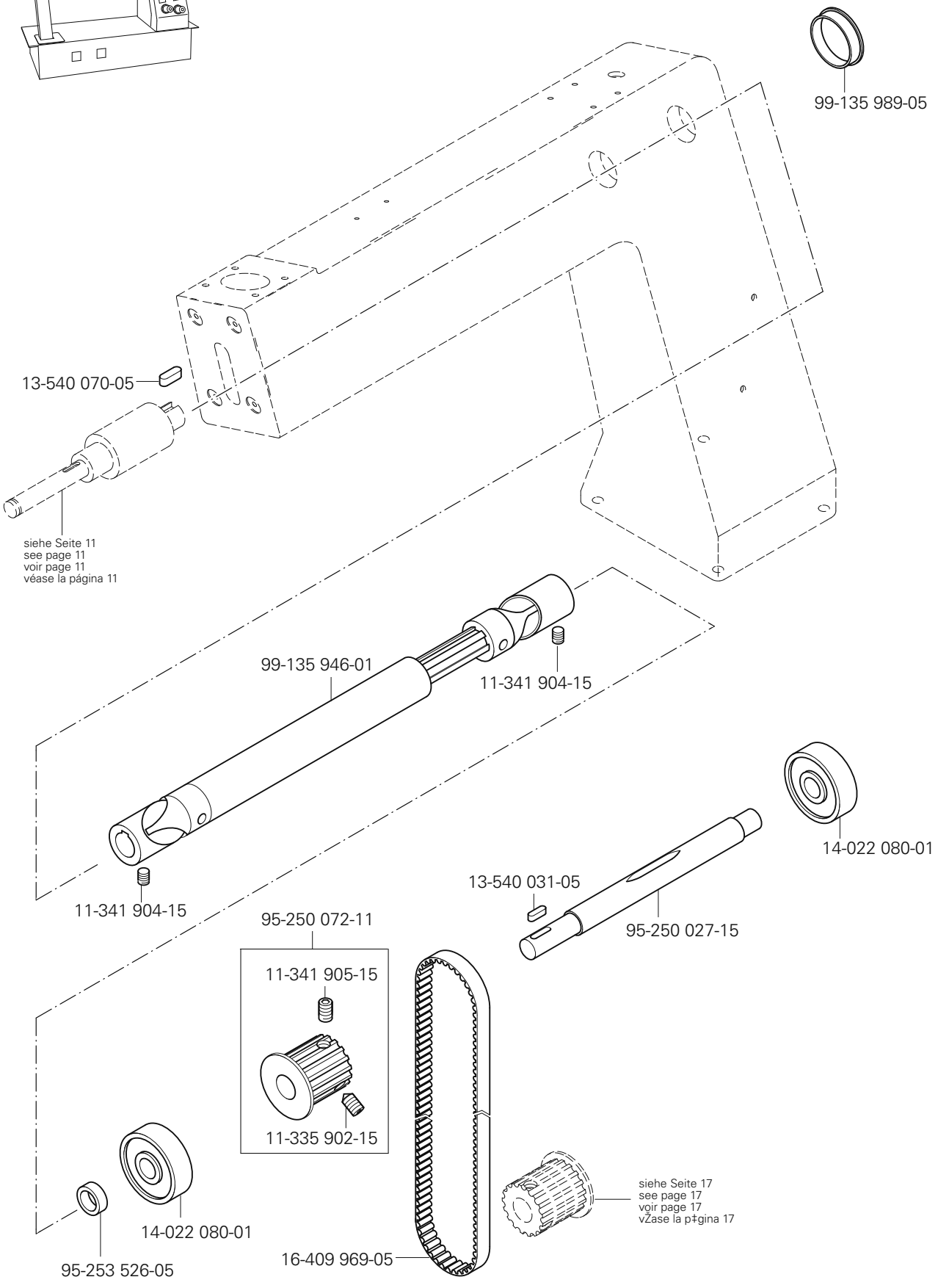
99-135 989-05
13-540 070-05
siehe Seite 11
see page 11
voir page 11
véase la página 11
99-135 946-01
11-341 904-15
11-341 904-15
14-022 080-01
13-540 031-05
95-250 027-15
95-250 072-11
11-341 905-15
11-335 902-15
14-022 080-01
95-253 526-05
16-409 969-05
siehe Seite 17
see page 17
voir page 17
vŽase la p‡gina 17

3.04

Schrägsäule von vorn
Front off-set post
Pilier oblique de l'avant — PFAFF 8303-040
Columna inclinada desde adelante hacia atrás — PFAFF 8303-041

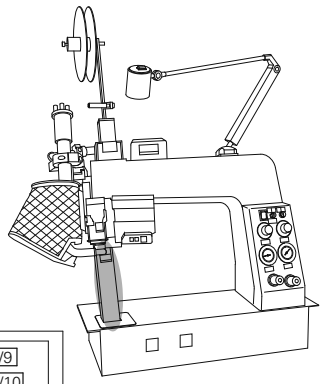

95-250 138-71/895 (-040) 24/9
95-250 172-71/895 (-041) 24/10
13-540 064-05
13-540 007-05
95-250 178-15 (-040) 24/9
95-250 158-15 (-041) 24/10
95-250 143-15 (-040) 24/9
95-250 182-15 (-041) 24/10
11-180 190-15 (2x)
14-026 122-01
14-027 905-01
11-225 175-15
12-322 028-05
95-250 137-71/895 (-040) 24/9
95-250 179-71/895 (-041) 24/10
95-250 139-71/895 (-040) 24/9
95-250 173-71/895 (-041) 24/10
95-250 149-01 40/4
95-250 155-05
11-330 277-15
14-027 058-01 (4x)
95-250 145-15 (2x)
95-253 150-15 (2x)
95-250 146-15 (2x)
13-540 918-05 (2x)
95-250 141-75/895
siehe Seite 17
see page 17
voir page 17
véase la página 17
95-250 156-01 40/4
11-317 970-15 (2x)
11-330 952-15 (2x)
95-250 158-15
95-250 159-15
12-045 191-05
12-501 210-45
12-024 211-15
12-335 191-15
12-305 224-15
95-250 167-05
91-166 177-15
12-501 190-45
12-305 174-15
11-186 965-15
11-130 287-15
95-250 118-15
11-129 401-15
95-250 112-15
12-360 082-05 (0,3) 27/2 (2x)
12-360 080-05 (0,1) 27/2
11-186 349-15
12-501 190-45 (2x)
11-132 292-15 (2x)
12-305 174-15 (2x)

siehe Kapitel 2 Erläuterung der Schlüsselzeichen
see chapter 2 Explanation of key markings
voir le chap. 2 Explication des symboles
véase el Cap. 2 Explicaciones de los signos clave

PFAFF Industrial

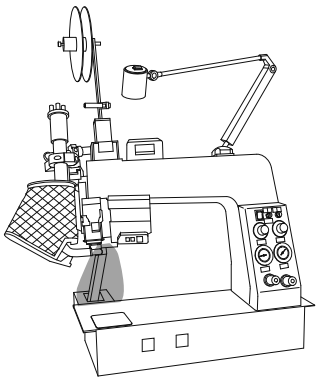

Schrägsäule von hinten
Rear off-set post
Pilier oblique de l'arrière
Columna inclinada desde atrás hacia adelante PFAFF 8303-042

3.05

95-250 184 -70/895 24/9

95-250 005-71/895

12-360 040-05 (2x) 81/3
95-253 029-05
11-108 192-25 (2x)
14-720 030-05 (2x)
95-253 028-05
95-253 027-05
95-250 016-71/895
11-180 169-25
13-540 022-05
95-250 013-91
14-027 058-01
95-250 010-15
14-027 905-01
11-330 283-15
12-005 195-15
95-250 006-71/895
95-253 508-05
95-250 011-01 40/4
13-540 007-05 (2x)
95-253 983-15
95-250 012-15
11-317 970-15
95-250 009-15
14-027 058-01
11-335 166-15
95-250 010-15
14-027 905-01
95-250 113-01 40/4
siehe Seite 17
see page 17
voir page 17
véase la página 17

siehe Kapitel 2 Erläuterung der Schlüsselzeichen
see chapter 2 Explanation of key markings
voir le chap. 2 Explication des symboles
véase el Cap. 2 Explicaciones de los signos clave

3.05

Schrägsäule von hinten
Rear off-set post
Pilier oblique de l'arrière
Columna inclinada desde atrás hacia adelante PFAFF 8303-042

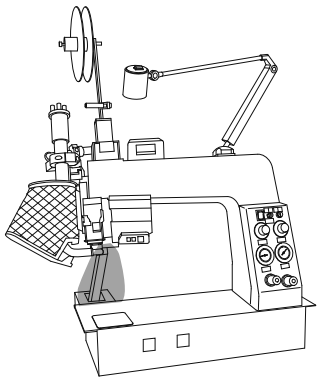

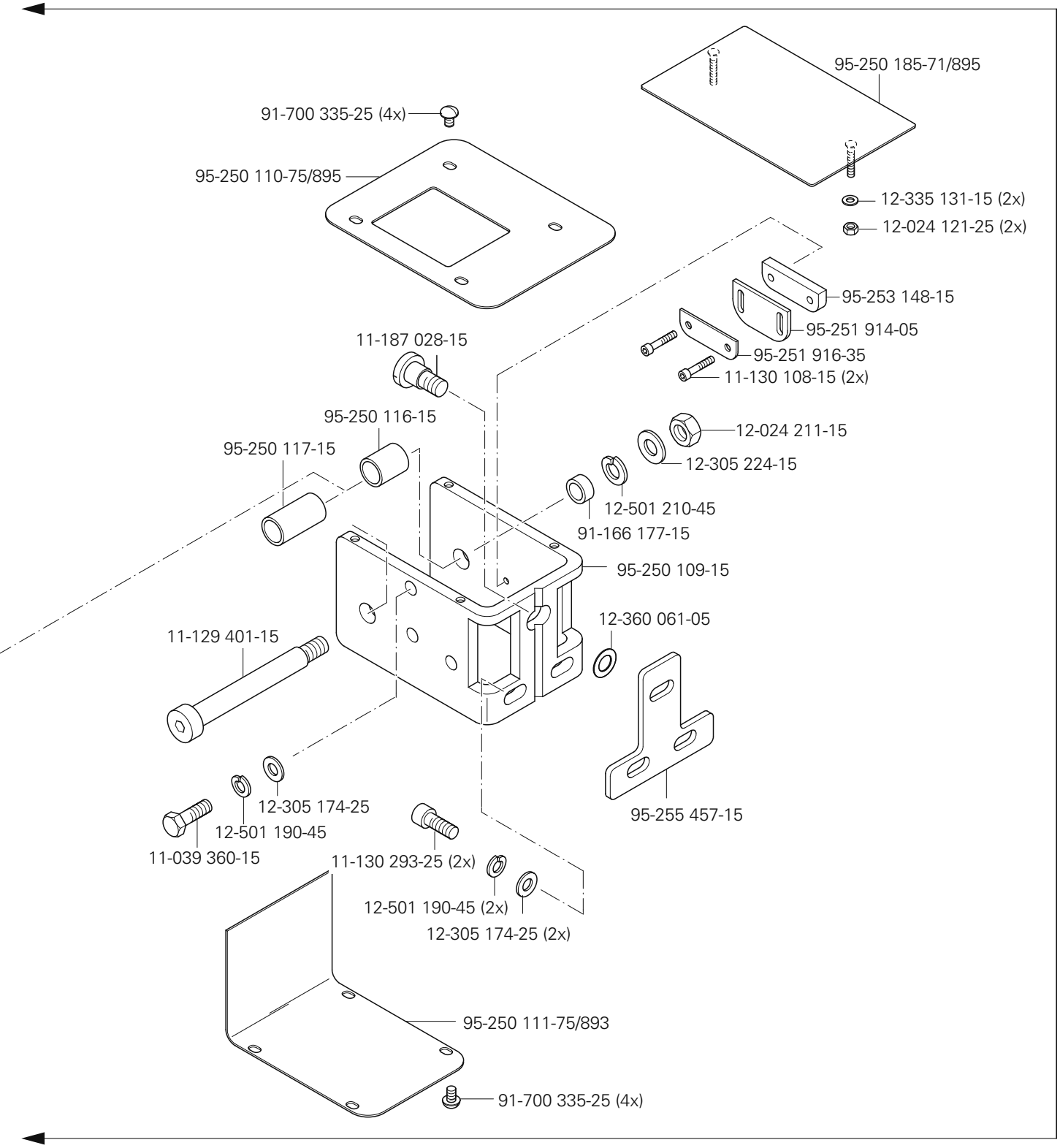

siehe Kapitel 2 Erläuterung der Schlüsselzeichen
see chapter 2 Explanation of key markings
voir le chap. 2 Explication des symboles
véase el Cap. 2 Explicaciones de los signos clave

PFAFF Industrial

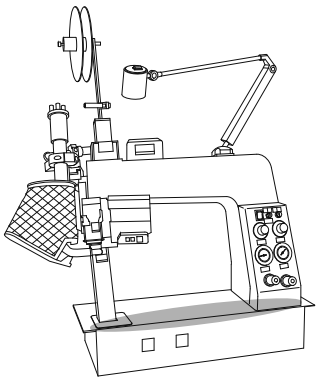

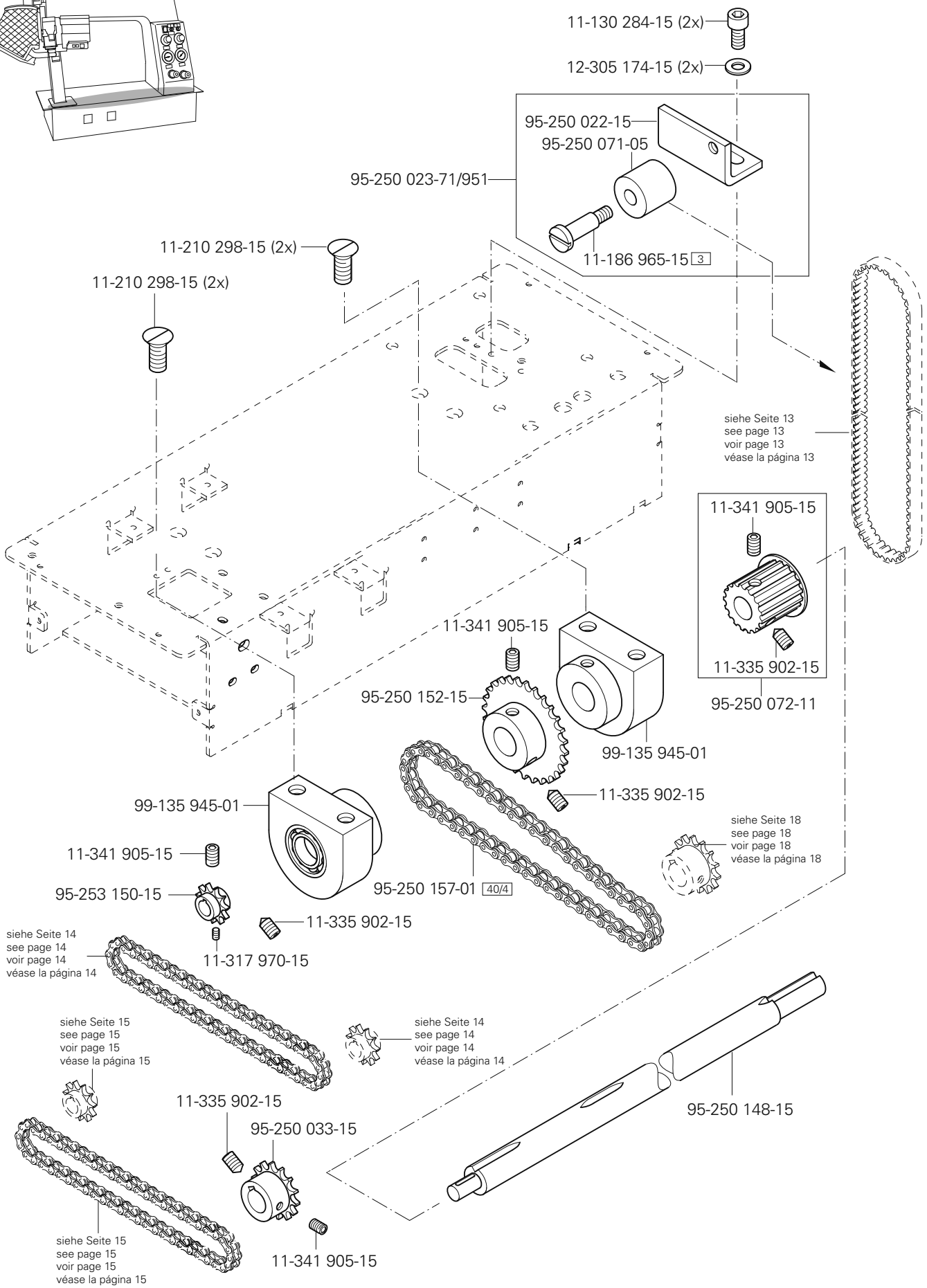
11-130 284-15 (2x)
12-305 174-15 (2x)
95-250 022-15
95-250 071-05
95-250 023-71/951
11-186 965-15 3
11-210 298-15 (2x)
11-210 298-15 (2x)
siehe Seite 13
see page 13
voir page 13
véase la página 13
11-341 905-15
11-335 902-15
95-250 072-11
11-341 905-15
95-250 152-15
99-135 945-01
11-335 902-15
99-135 945-01
11-341 905-15
95-253 150-15
11-335 902-15
11-317 970-15
95-250 157-01 40/4
siehe Seite 18
see page 18
voir page 18
véase la página 18
siehe Seite 14
see page 14
voir page 14
véase la página 14
siehe Seite 15
see page 15
voir page 15
véase la página 15
siehe Seite 14
see page 14
voir page 14
véase la página 14
11-335 902-15
95-250 033-15
95-250 148-15
siehe Seite 15
see page 15
voir page 15
véase la página 15
11-341 905-15

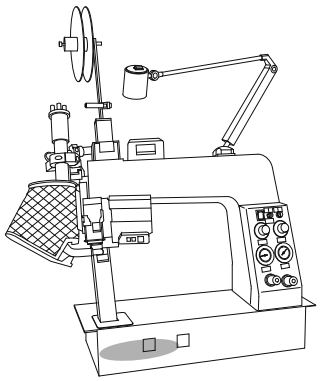

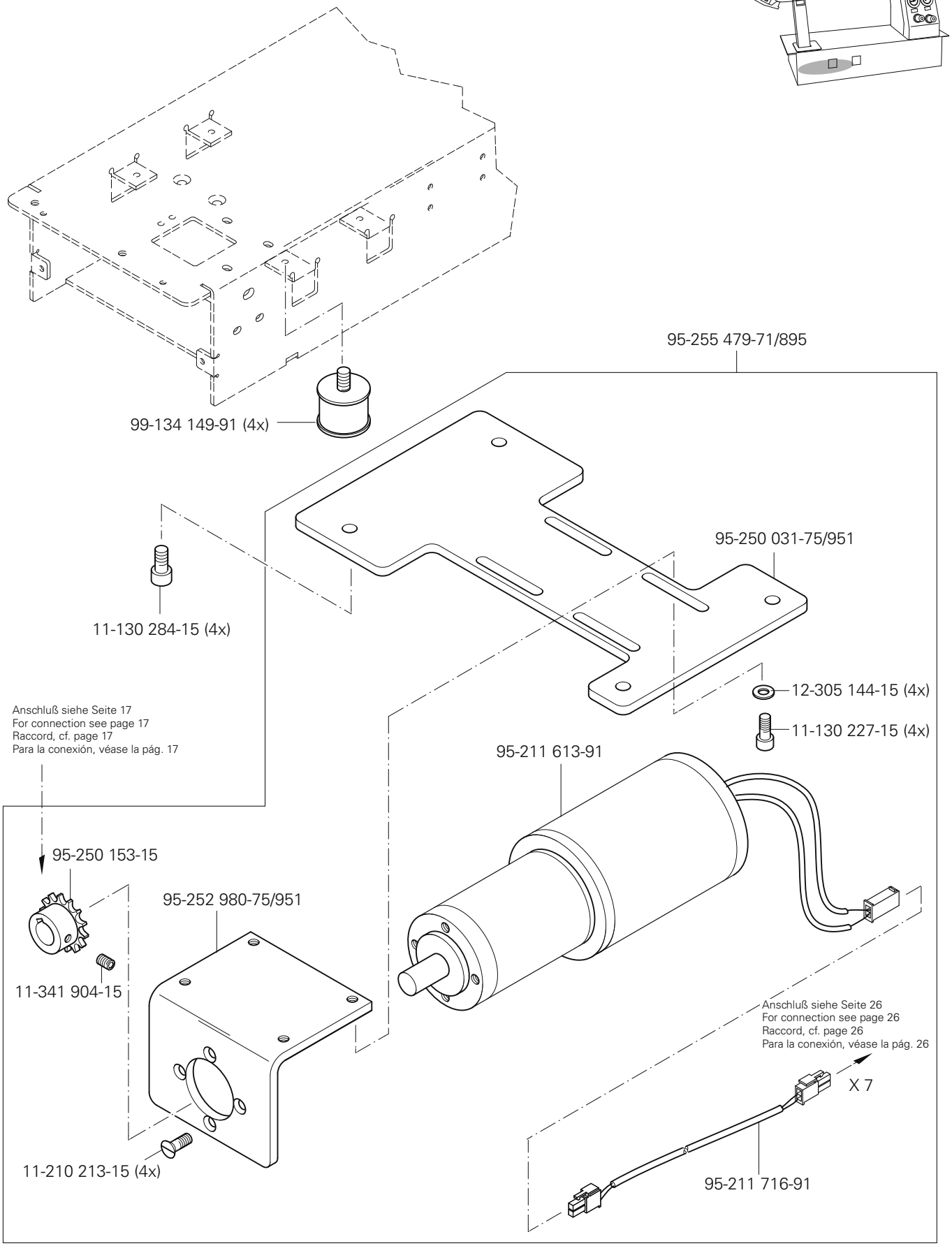

siehe Kapitel 2 Erläuterung der Schlüsselzeichen
see chapter 2 Explanation of key markings
voir le chap. 2 Explication des symboles
véase el Cap. 2 Explicaciones de los signos clave

PFAFF Industrial

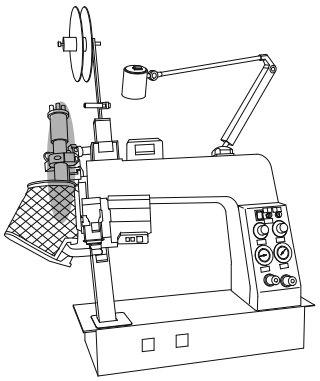

71-370 002-13
11-130 233-25
95-255 454-71/895
18-378 004-91
71-370 001-80
15-032 006-45
15-032 002-45
Anschluß siehe Seite 23
For connection see page 23
Raccord, cf. page 23
Para la conexión, véase la pág. 23
18-272 020-25
95-210 721-91
95-253 076-75/895
15-032 002-45 (2x)
18-277 003-91
Anschluß siehe Seite 27
For connection see page 27
Raccord, cf. page 27
Para la conexión, véase la pág. 27
X 3
11-724 903-55
95-253 078-55 (2x)
12-510 140-45
95-253 077-45
71-210 001-74
siehe Seite 20
see page 20
voir page 20
véase la página 20
11-106 941-25
(2x)
15-120 921-05
71-810 000-95
95-253 474-75/893
15-120 253-05
95-255 349-01
11-130 299-25 (2x)
71-810 000-93
95-211 955-91
11-330 966-05
X2
11-715 305-91
13-033 103-05
Anschluß siehe Seite 27
For connection see page 27
Raccord, cf. page 27
Para la conexión, véase la pág. 27
95-253 599-05
11-178 166-25
12-335 151-25
11-341 166-25 (3x)
siehe Seite 40
see page 40
voir page 40
véase la página 40
95-255 452-01

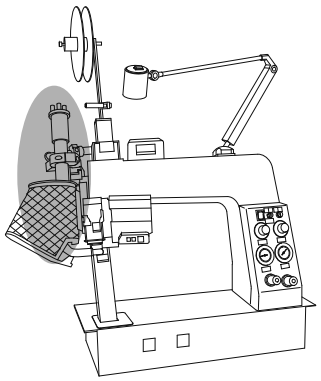

siehe Kapitel 2 Erläuterung der Schlüsselzeichen
see chapter 2 Explanation of key markings
voir le chap. 2 Explication des symboles
véase el Cap. 2 Explicaciones de los signos clave

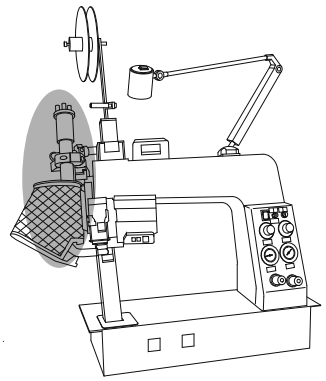

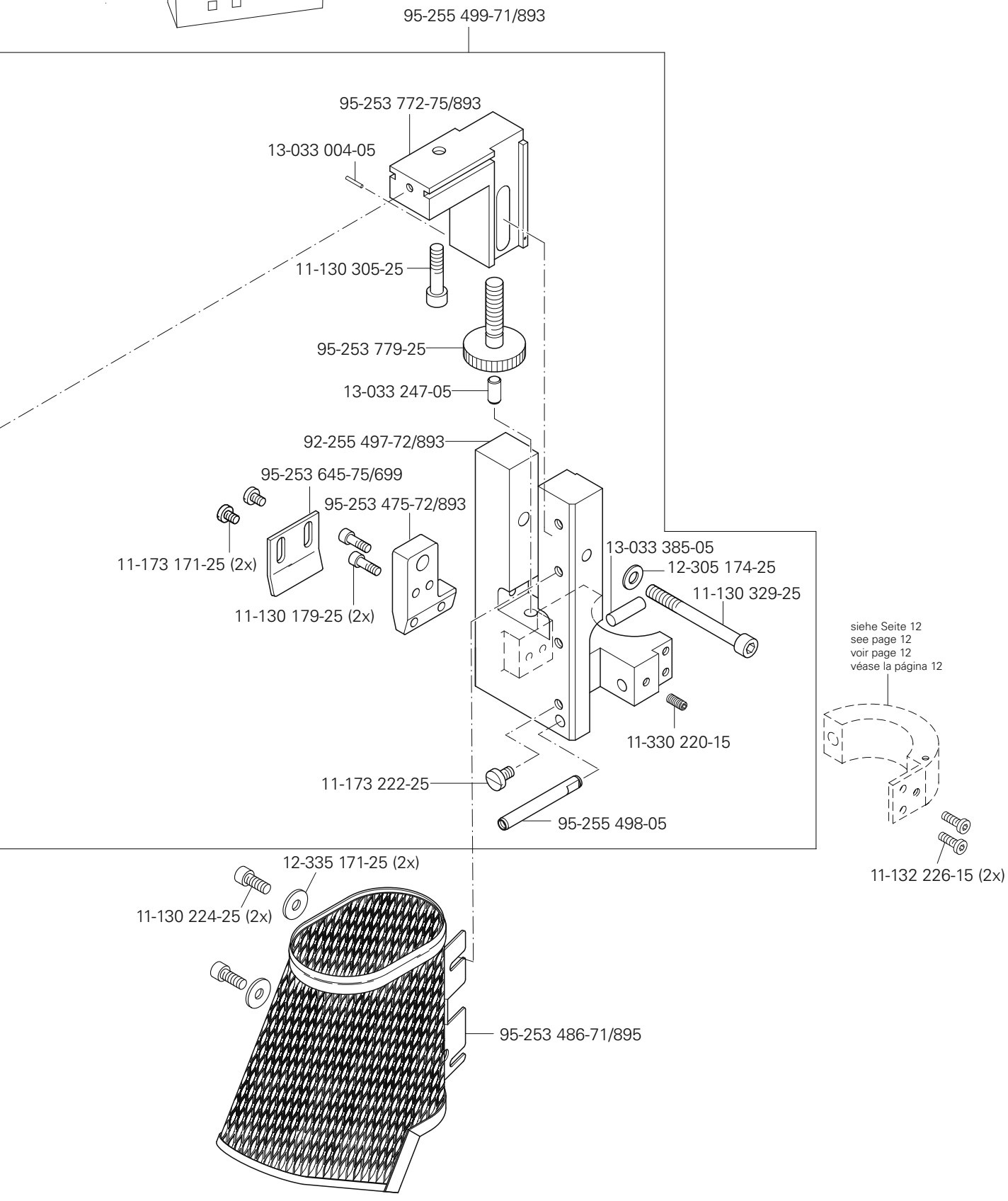
95-255 499-71/893
95-253 772-75/893
13-033 004-05
11-130 305-25
95-253 779-25
13-033 247-05
92-255 497-72/893
95-253 645-75/699
95-253 475-72/893
11-173 171-25 (2x)
11-130 179-25 (2x)
13-033 385-05
12-305 174-25
11-130 329-25
11-330 220-15
11-173 222-25
95-255 498-05
siehe Seite 12
see page 12
voir page 12
véase la página 12
11-132 226-15 (2x)
12-335 171-25 (2x)
11-130 224-25 (2x)
95-253 486-71/895

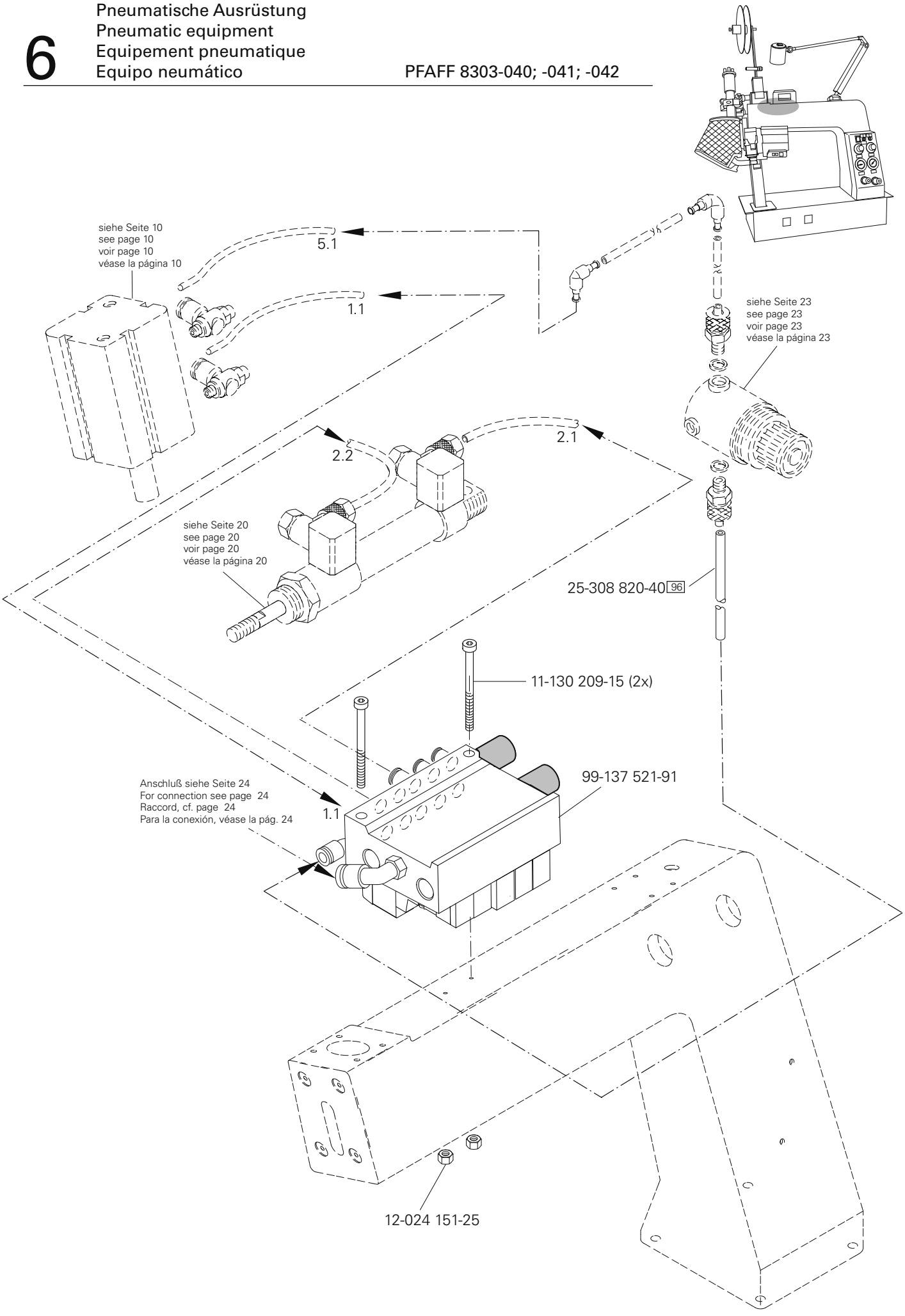

siehe Kapitel 2 Erläuterung der Schlüsselzeichen
see chapter 2 Explanation of key markings
voir le chap. 2 Explication des symboles
véase el Cap. 2 Explicaciones de los signos clave

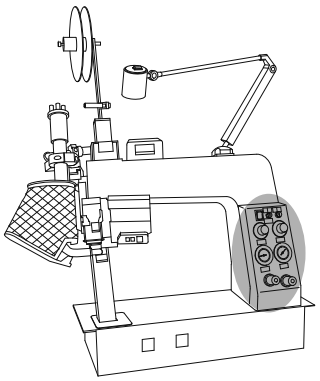

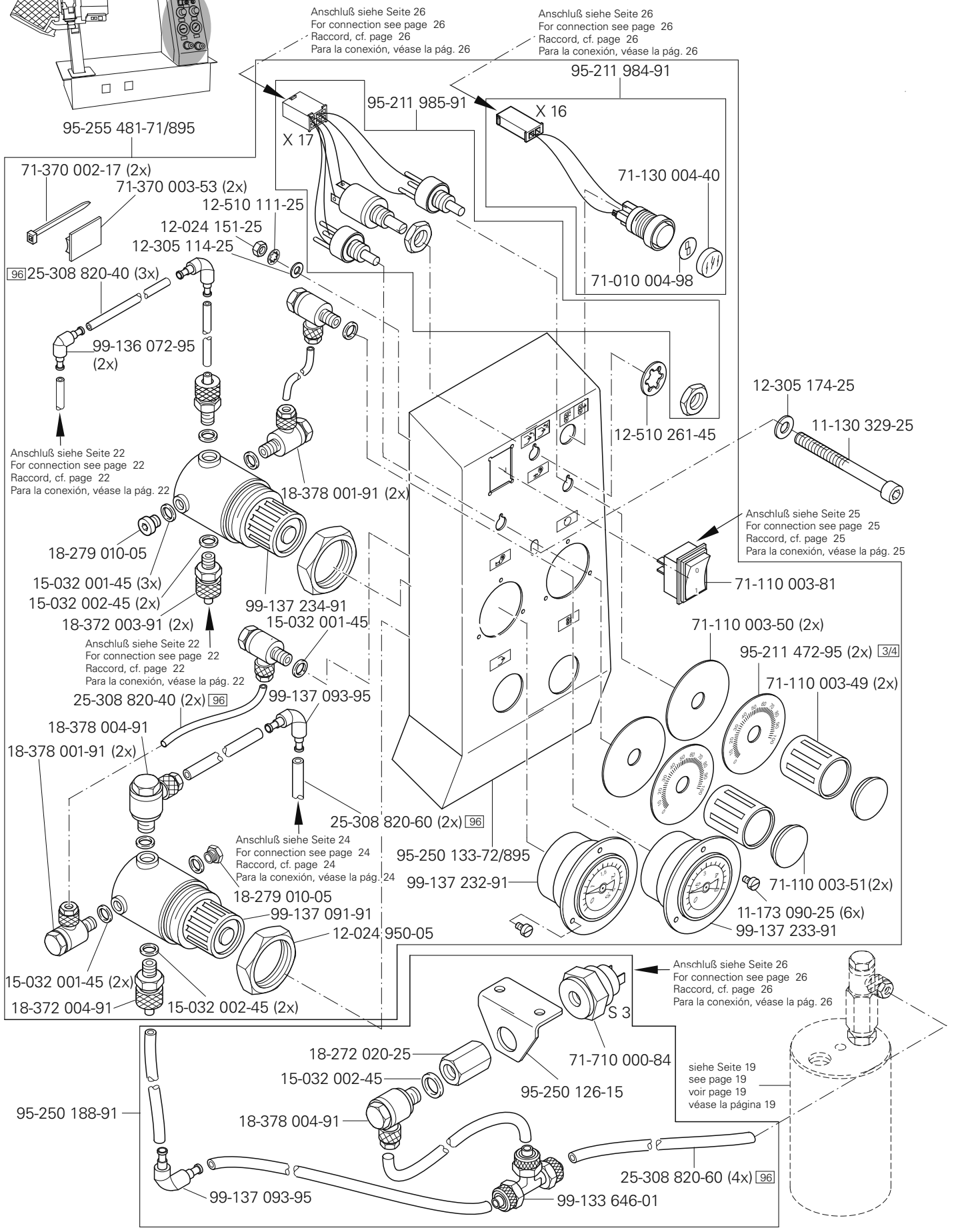
95-255 481-71/895
Anschluß siehe Seite 26
For connection see page 26
Raccord, cf. page 26
Para la conexión, véase la pág. 26
Anschluß siehe Seite 26
For connection see page 26
Raccord, cf. page 26
Para la conexión, véase la pág. 26
95-211 984-91
95-211 985-91
X 16
X 17
71-130 004-40
71-010 004-98
71-370 002-17 (2x)
71-370 003-53 (2x)
12-510 111-25
12-024 151-25
12-305 114-25
96 25-308 820-40 (3x)
99-136 072-95 (2x)
12-305 174-25
11-130 329-25
12-510 261-45
Anschluß siehe Seite 22
For connection see page 22
Raccord, cf. page 22
Para la conexión, véase la pág. 22
18-378 001-91 (2x)
Anschluß siehe Seite 25
For connection see page 25
Raccord, cf. page 25
Para la conexión, véase la pág. 25
71-110 003-81
18-279 010-05
15-032 001-45 (3x)
15-032 002-45 (2x)
18-372 003-91 (2x)
99-137 234-91
15-032 001-45
71-110 003-50 (2x)
95-211 472-95 (2x) 3/4
71-110 003-49 (2x)
Anschluß siehe Seite 22
For connection see page 22
Raccord, cf. page 22
Para la conexión, véase la pág. 22
25-308 820-40 (2x) 96
99-137 093-95
18-378 004-91
18-378 001-91 (2x)
25-308 820-60 (2x) 96
Anschluß siehe Seite 24
For connection see page 24
Raccord, cf. page 24
Para la conexión, véase la pág. 24
95-250 133-72/895
99-137 232-91
71-110 003-51(2x)
11-173 090-25 (6x)
99-137 233-91
18-279 010-05
99-137 091-91
12-024 950-05
15-032 001-45 (2x)
18-372 004-91
15-032 002-45 (2x)
Anschluß siehe Seite 26
For connection see page 26
Raccord, cf. page 26
Para la conexión, véase la pág. 26
S 3
18-272 020-25
71-710 000-84
15-032 002-45
95-250 126-15
95-250 188-91
18-378 004-91
siehe Seite 19
see page 19
voir page 19
véase la página 19
25-308 820-60 (4x) 96
99-137 093-95
99-133 646-01

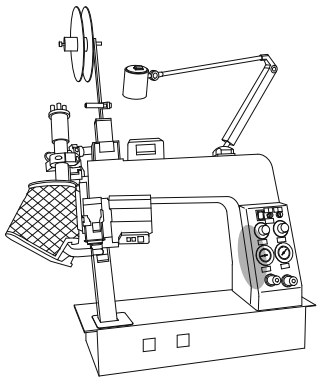

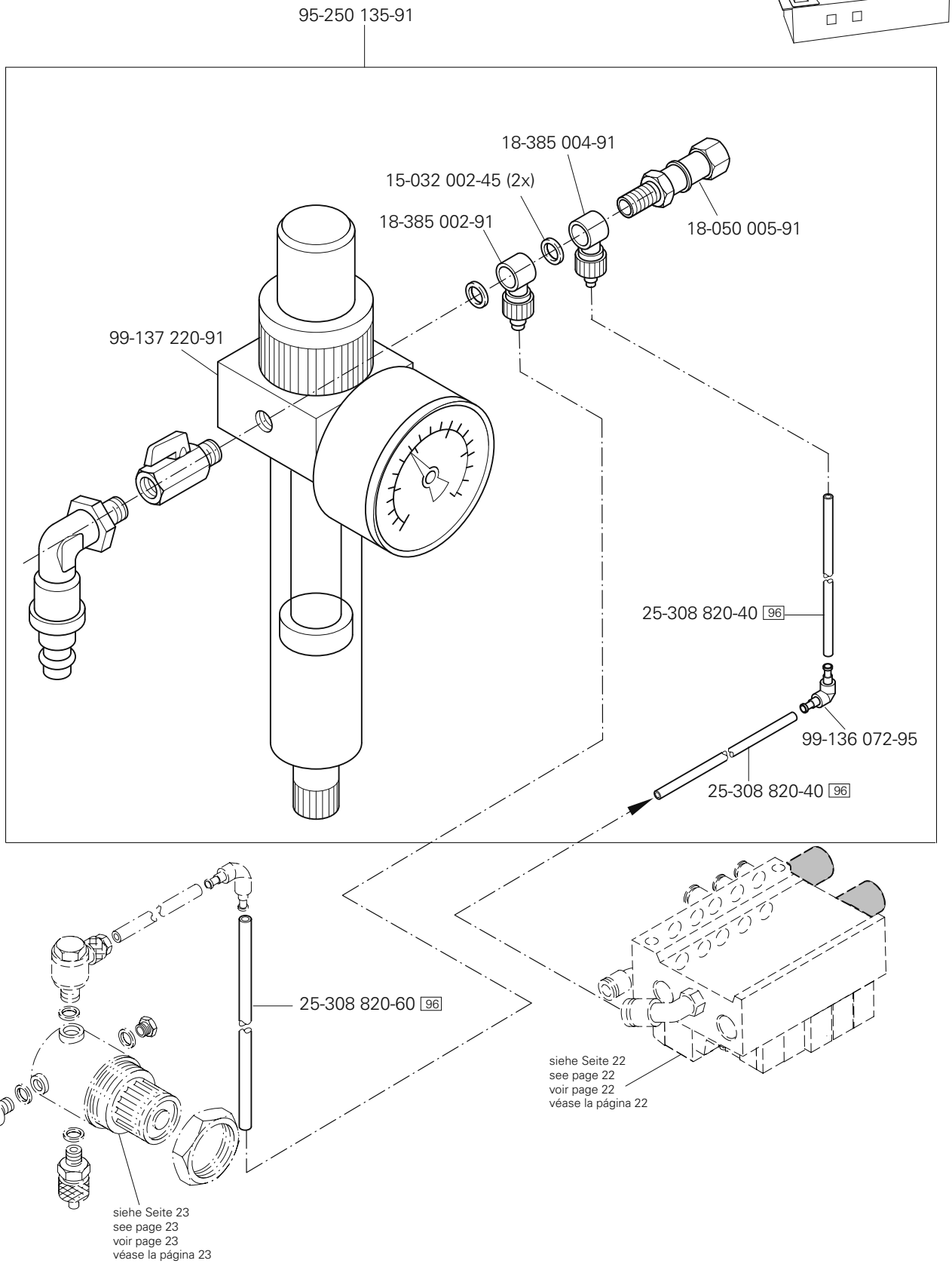

96 siehe Kapitel 2 Erläuterung der Schlüsselzeichen
see chapter 2 Explanation of key markings
voir le chap. 2 Explication des symboles
véase el Cap. 2 Explicaciones de los signos clave

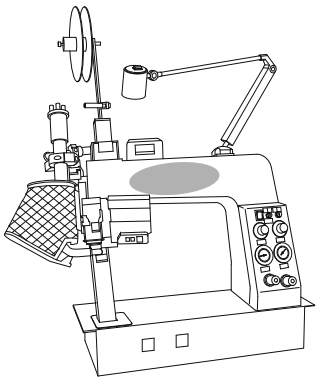

11-108 174-25 (2x)
95-253 820-15
11-724 290-55 (2x)
95-210 755-91
71-210 002-20
71-210 000-86 (2x)
71-210 001-59
71-210 000-84 (2x)
71-210 000-85
71-210 002-33 (2x)
11-108 174-25 (2x)
12-510 111-25 (2x)
95-211 567-45
siehe Seite 23
see page 23
voir page 23
véase la página 23
95-211 954-91
71-160 001-40
71-160 003-38
71-370 001-59
95-211 986-91
X 1
X 5
Anschluß siehe Seite 27
For connection see page 27
Raccord, cf. page 27
Para la conexión, véase la pág. 27
siehe Seite 30
see page 30
voir page 30
véase la página 30
Z1
X1
X5
X3
A1
X303
X301
X300
X302
X201
X202
F300
F302
X200
S200
R400
R401
R402
R403
F301
C300

7.01

Kabelbaum zum Oberteil
Cable tree to sewing head
Faisceau de câbles vers la tête de machine
Mazo de cables para el cabezal PFAFF 8303-040; -041; -042

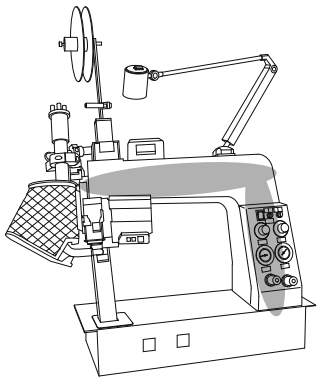

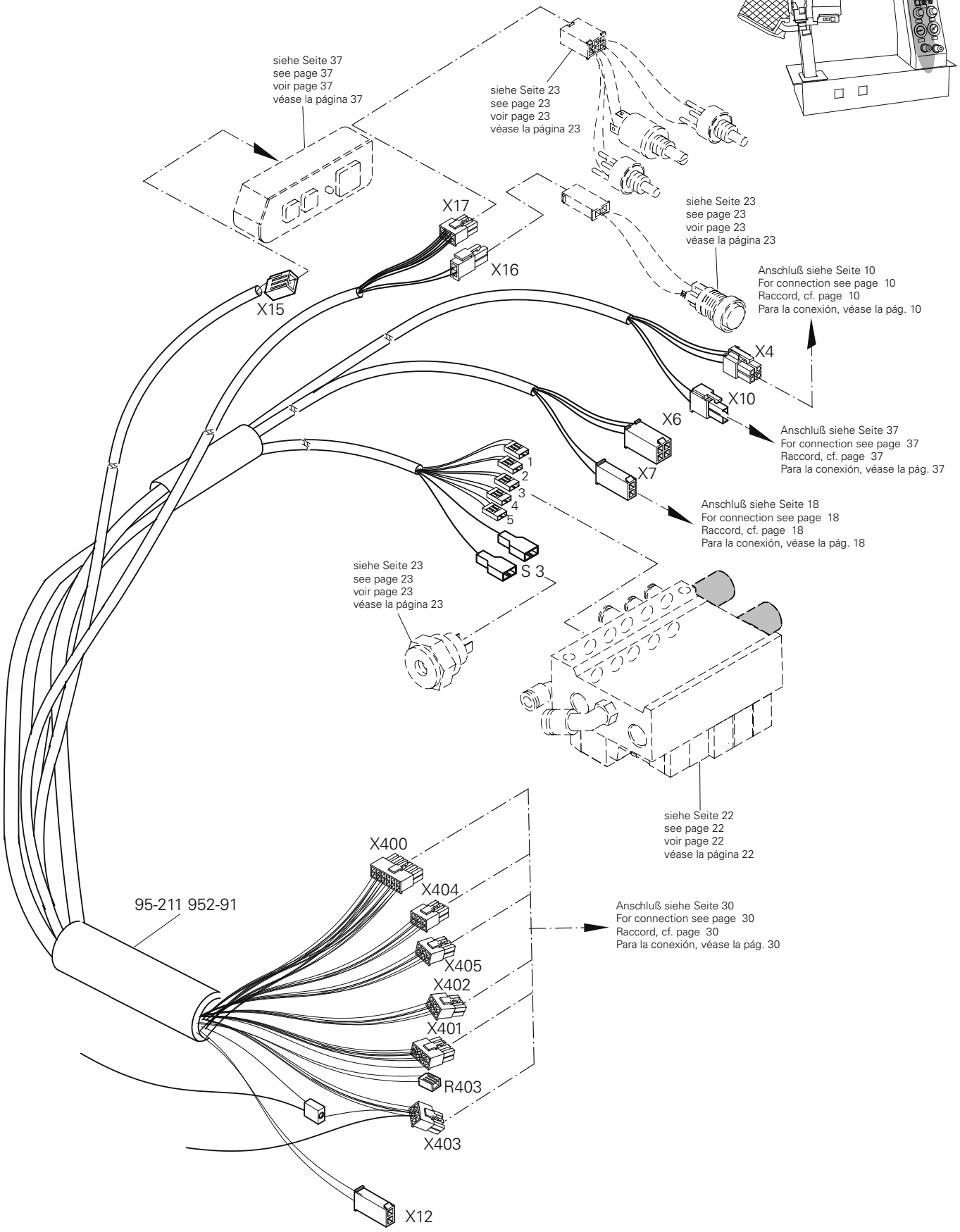

siehe Kapitel 2 Erläuterung der Schlüsselzeichen
see chapter 2 Explanation of key markings
voir le chap. 2 Explication des symboles
véase el Cap. 2 Explicaciones de los signos clave

PFAFF Industrial

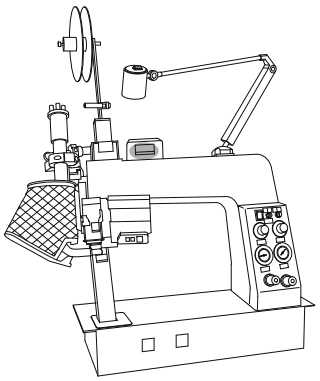

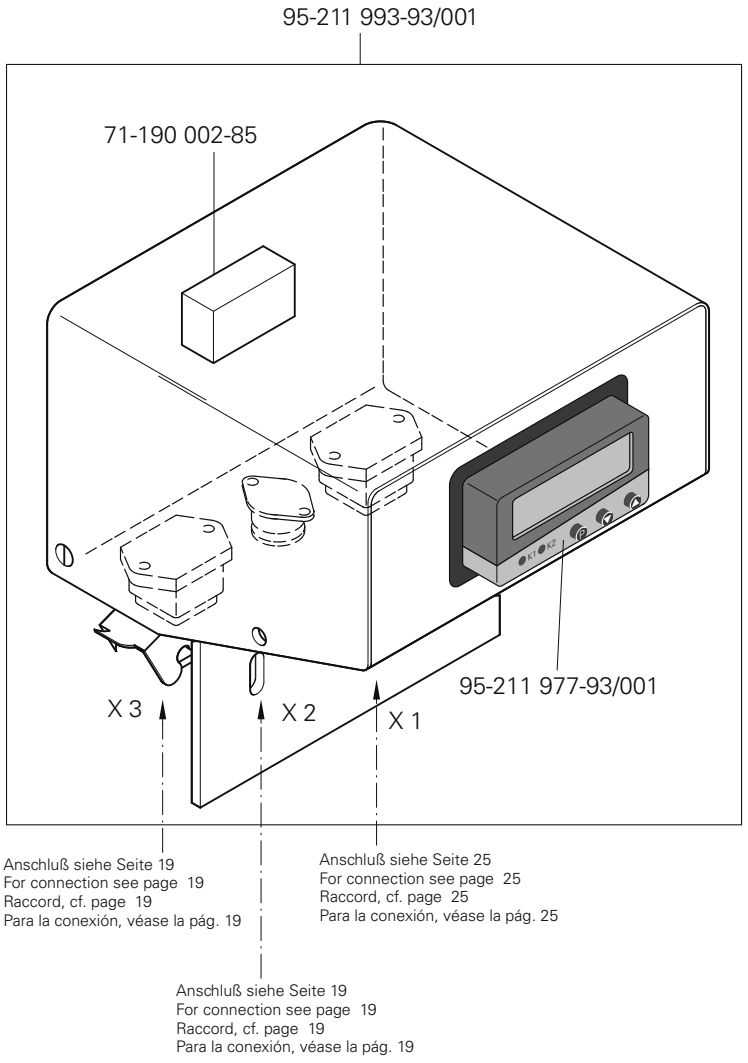
95-211 993-93/001
71-190 002-85
95-211 977-93/001
X 3
X 2
X 1
Anschluß siehe Seite 19
For connection see page 19
Raccord, cf. page 19
Para la conexión, véase la pág. 19
Anschluß siehe Seite 25
For connection see page 25
Raccord, cf. page 25
Para la conexión, véase la pág. 25
Anschluß siehe Seite 19
For connection see page 19
Raccord, cf. page 19
Para la conexión, véase la pág. 19

7.03

Schalter mit Leitung
Switch with wire
Switch avec câbel
Interruptor con cable

PFAFF 8303-040; -041; -042

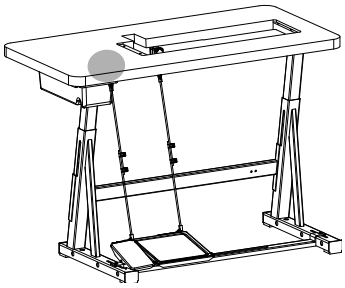

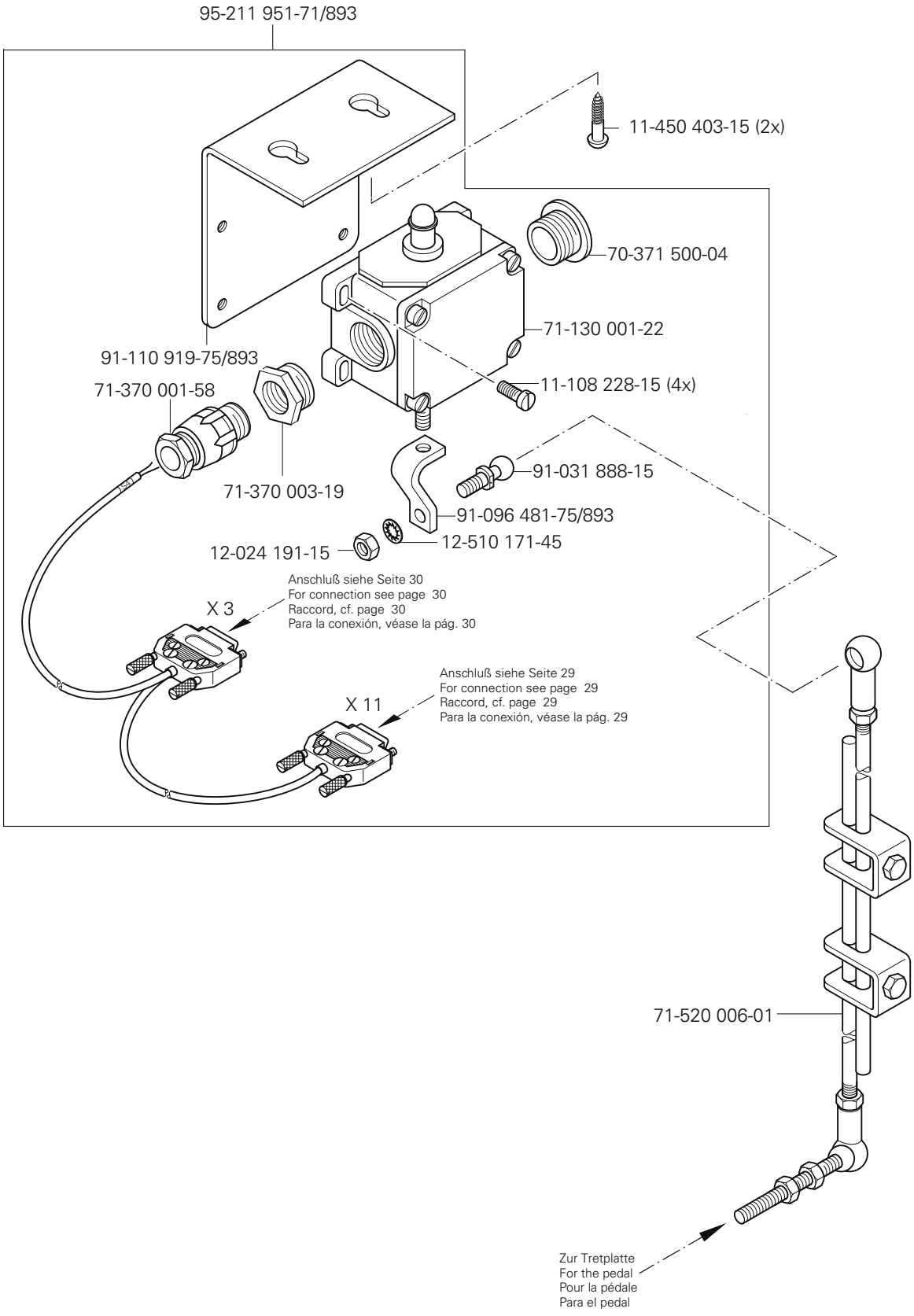

siehe Kapitel 2 Erläuterung der Schlüsselzeichen
see chapter 2 Explanation of key markings
voir le chap. 2 Explication des symboles
véase el Cap. 2 Explicaciones de los signos clave

PFAFF Industrial

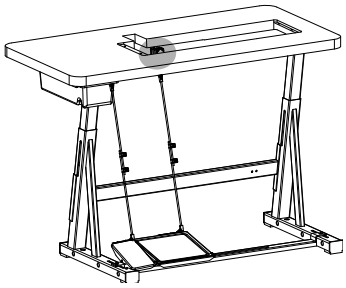

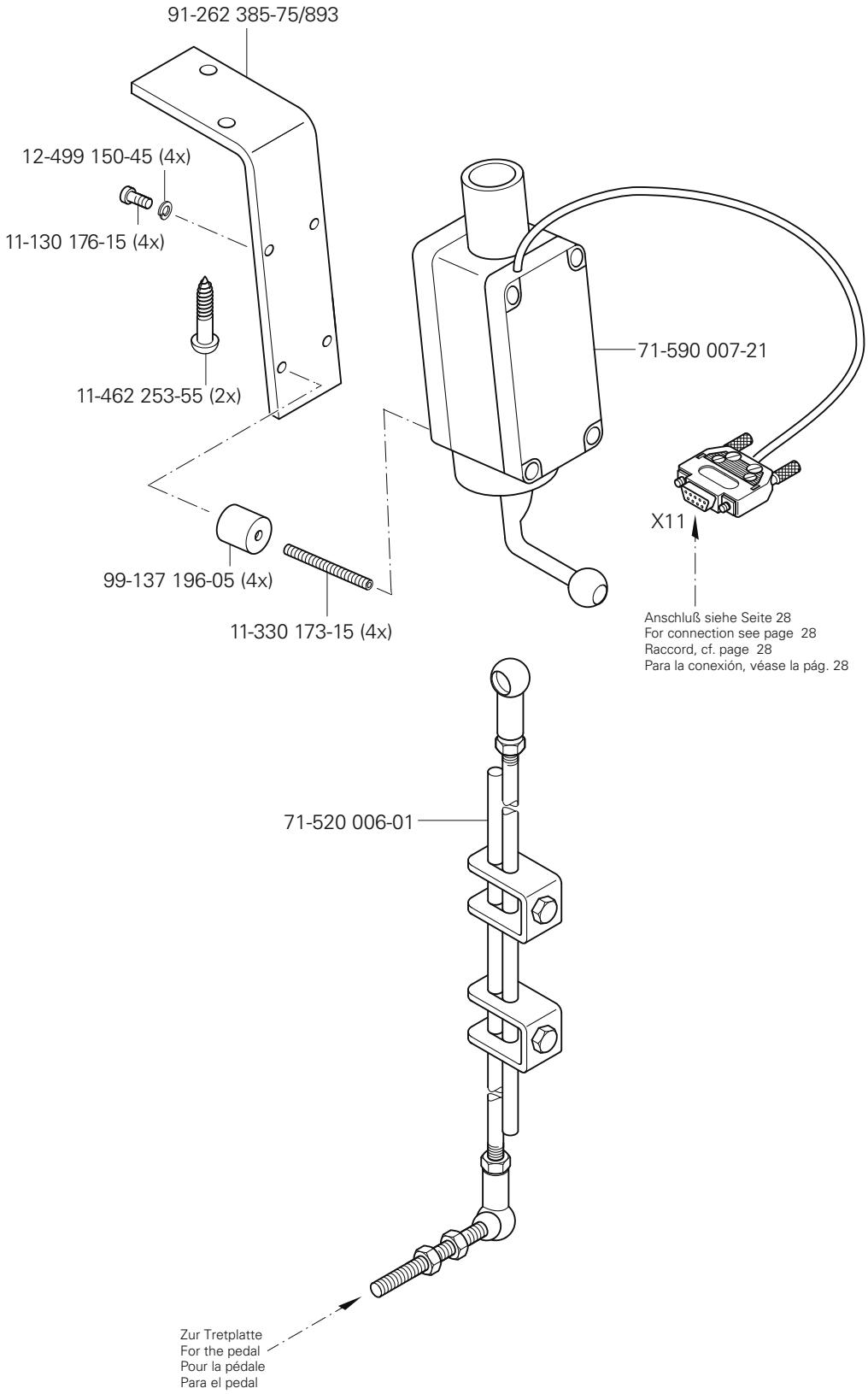
91-262 385-75/893
12-499 150-45 (4x)
11-130 176-15 (4x)
11-462 253-55 (2x)
99-137 196-05 (4x)
11-330 173-15 (4x)
71-590 007-21
X11
Anschluß siehe Seite 28
For connection see page 28
Raccord, cf. page 28
Para la conexión, véase la pág. 28
71-520 006-01
Zur Tretplatte
For the pedal
Pour la pédale
Para el pedal

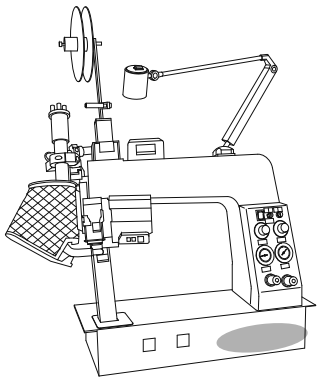

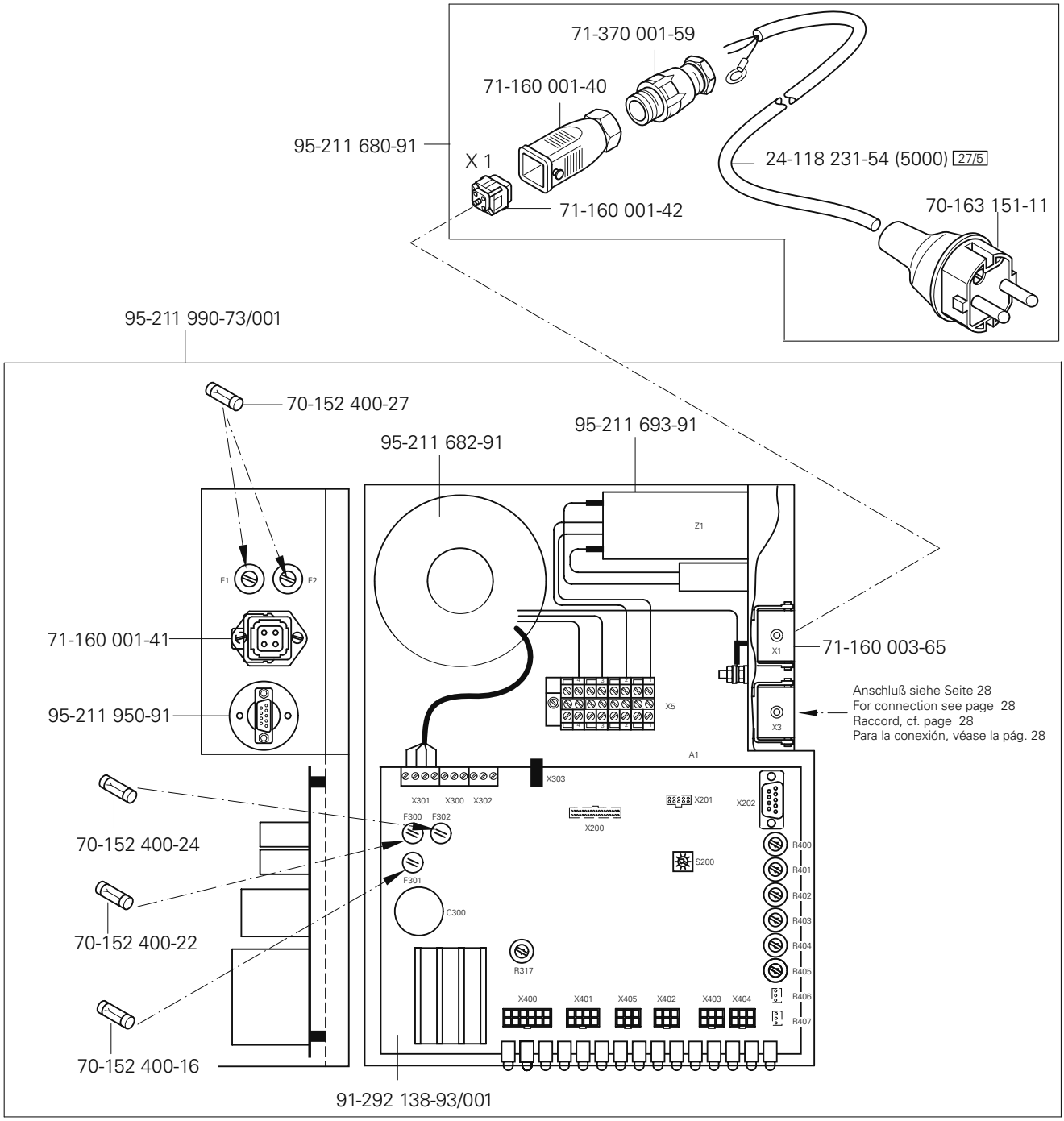

siehe Kapitel 2 Erläuterung der Schlüsselzeichen
see chapter 2 Explanation of key markings
voir le chap. 2 Explication des symboles
véase el Cap. 2 Explicaciones de los signos clave

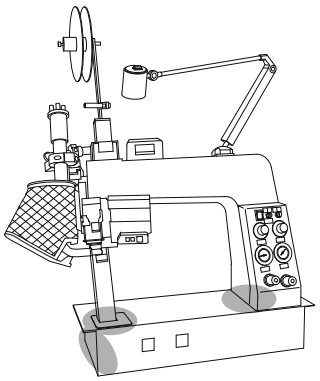

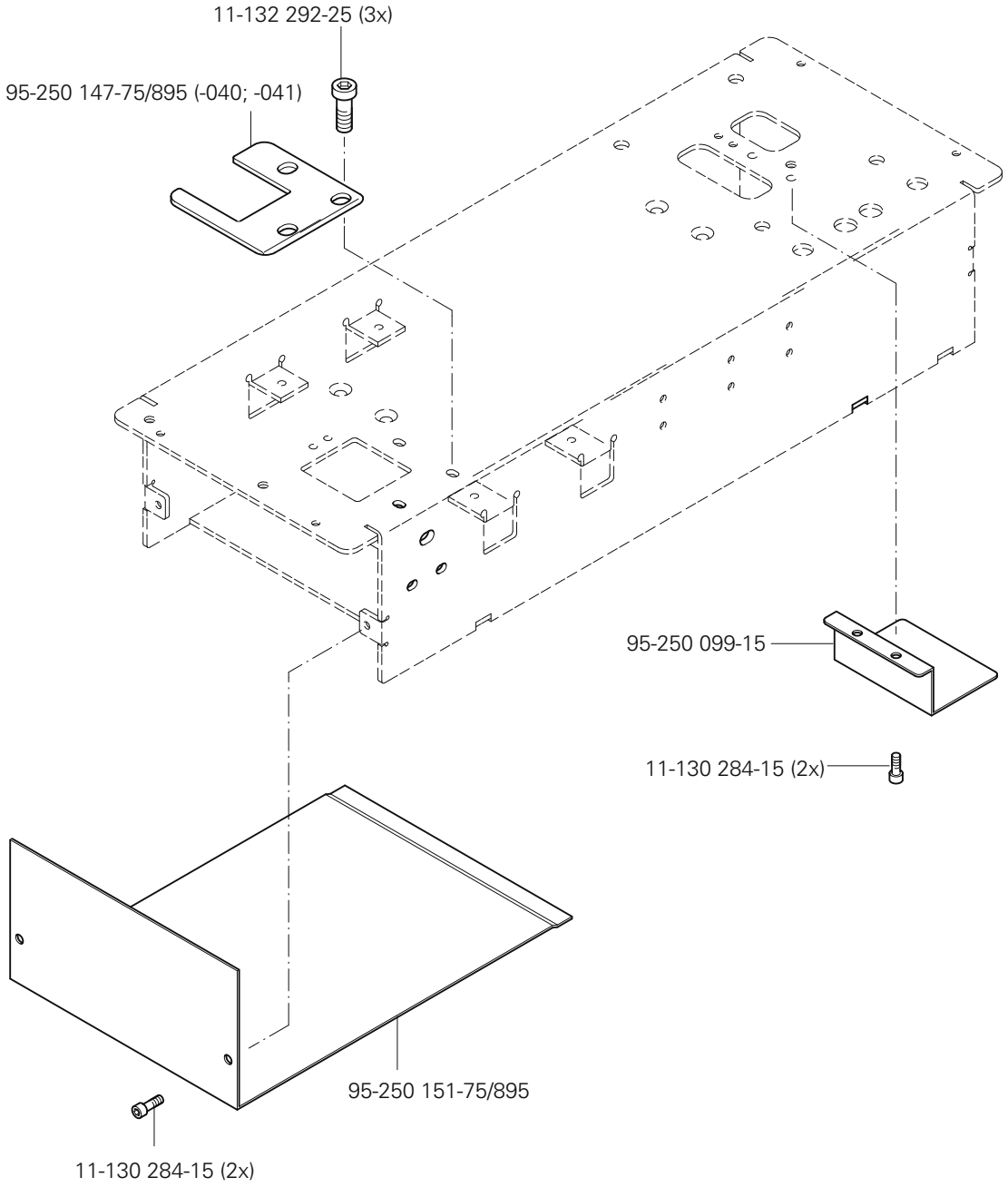
11-132 292-25 (3x)
95-250 147-75/895 (-040; -041)
95-250 099-15
11-130 284-15 (2x)
95-250 151-75/895
11-130 284-15 (2x)

9 Bandtrommelträger
Tape reel bracket
Support de tambour-dérouleur
Soporte del tambor portacintas

PFAFF 8303-040; -041; -042

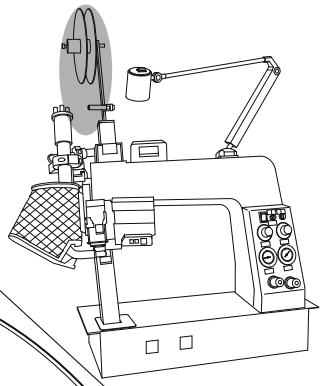

siehe Kapitel 2 Erläuterung der Schlüsselzeichen
see chapter 2 Explanation of key markings
voir le chap. 2 Explication des symboles
véase el Cap. 2 Explicaciones de los signos clave

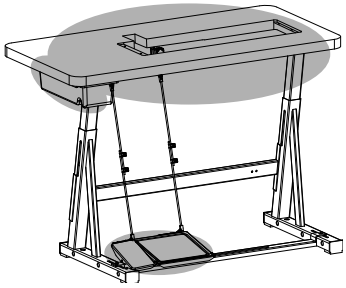

Gestell mit Anbauteilen
Stand with assembly parts
Bâti avec, éléments de montage
Bancada con piezas de montaje

PFAFF 8303-040; -041; -042

10

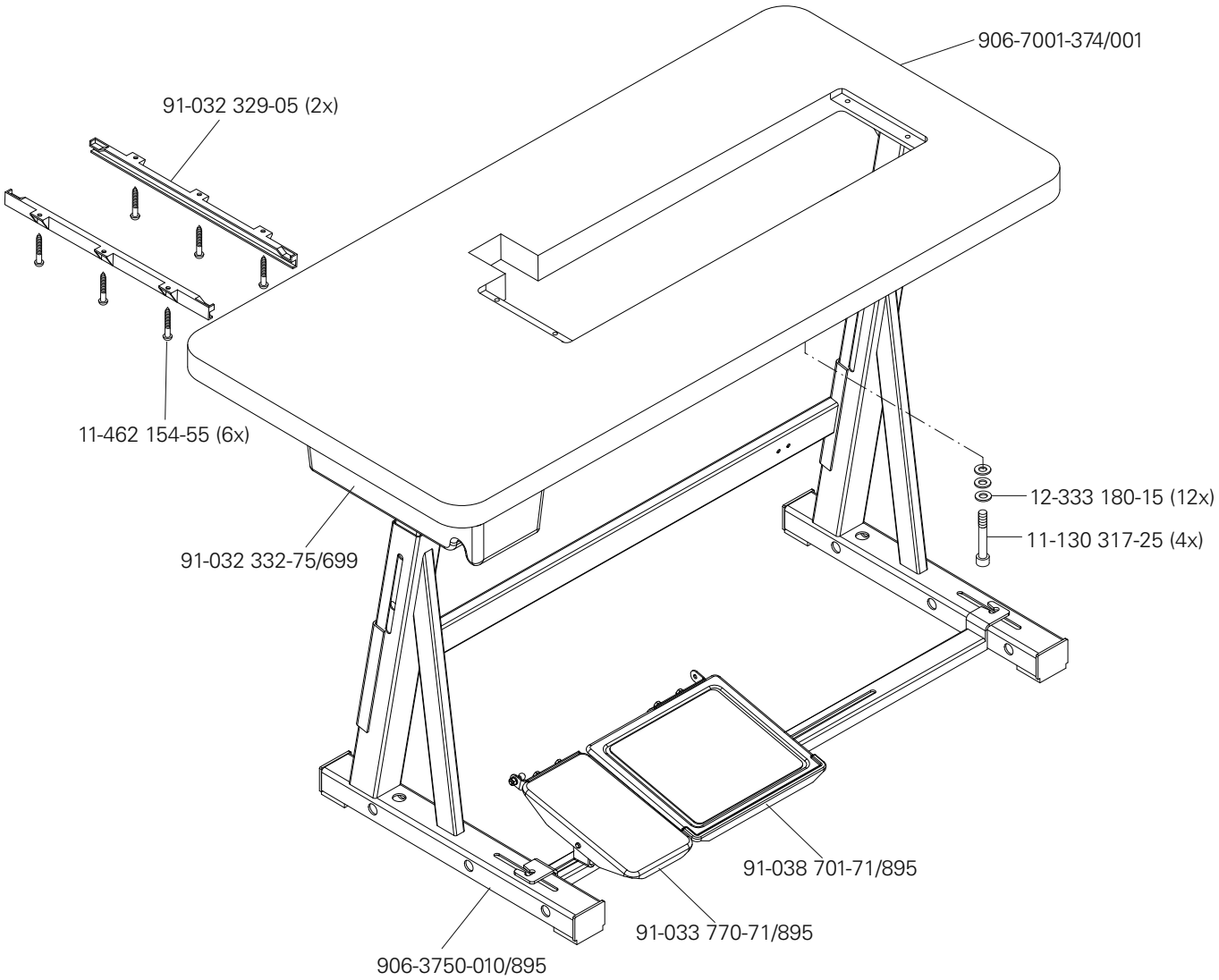

Öl Oil Huile Aceite	Mittelpunkts-Viskosität bei: Mean viscosity at: Viscosité moyenne à: Viscosidad media a:		Dichte bei: Density of: Densité à: Densidad a:		Bestellnummer für Behälter mit: Part number for can with: Numéro de commande pour récipients avec: Número de pedido para recipientes con:		
	°C	mm^2/s	°C	g/cm^3 (g/ml)	1 Liter 1 Litre 1 Litro		

Fett Grease Graisse Grasa	Penetration Penetration Pénétration Penetración	Tropfpunkt Drip-point Point de suintement Punto de goteo	Bestellnummer für Behälter mit: Part number for can with: Numéro de commande pour récipients avec: Número de pedido para recipientes con:		
	mm/10	°C	0,25 kg	0,5 kg	1 kg
28-011 202-43	375-405	150		28-011 202-43	

siehe Kapitel 2 Erläuterung der Schlüsselzeichen
see chapter 2 Explanation of key markings
voir le chap. 2 Explication des symboles
véase el Cap. 2 Explicaciones de los signos clave

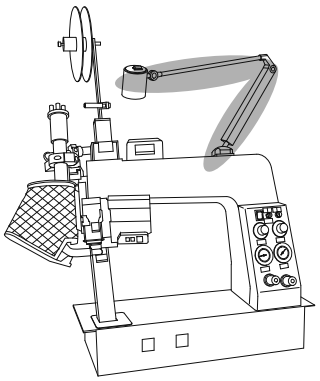

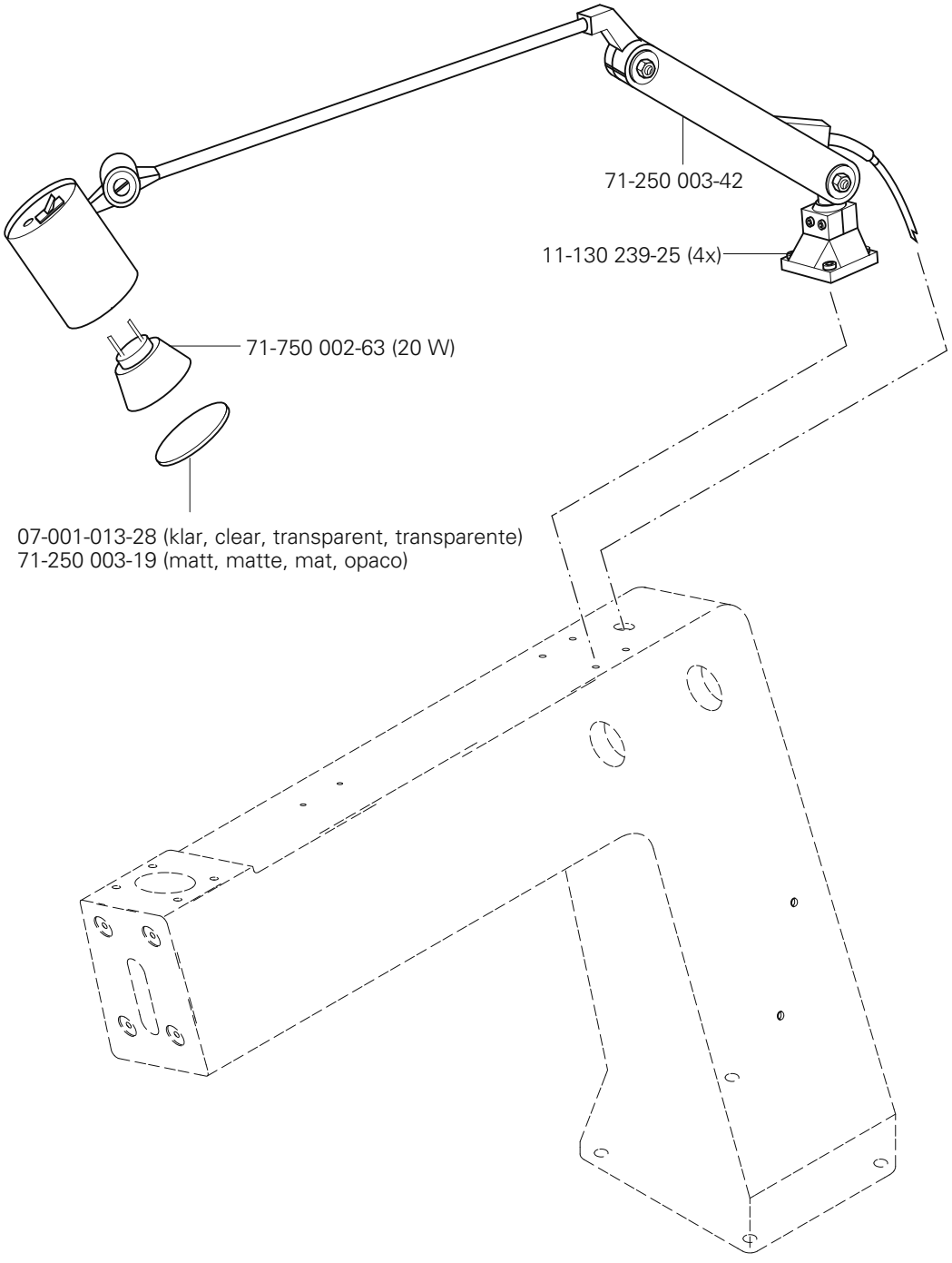
71-250 003-42
11-130 239-25 (4x)
71-750 002-63 (20 W)
07-001-013-28 (klar, clear, transparent, transparente)
71-250 003-19 (matt, matte, mat, opaco)

12.02 Bandabschneider / Tape cutter / Coupe-bande / Cortacintas

PFAFF 8303-040; -041; -042

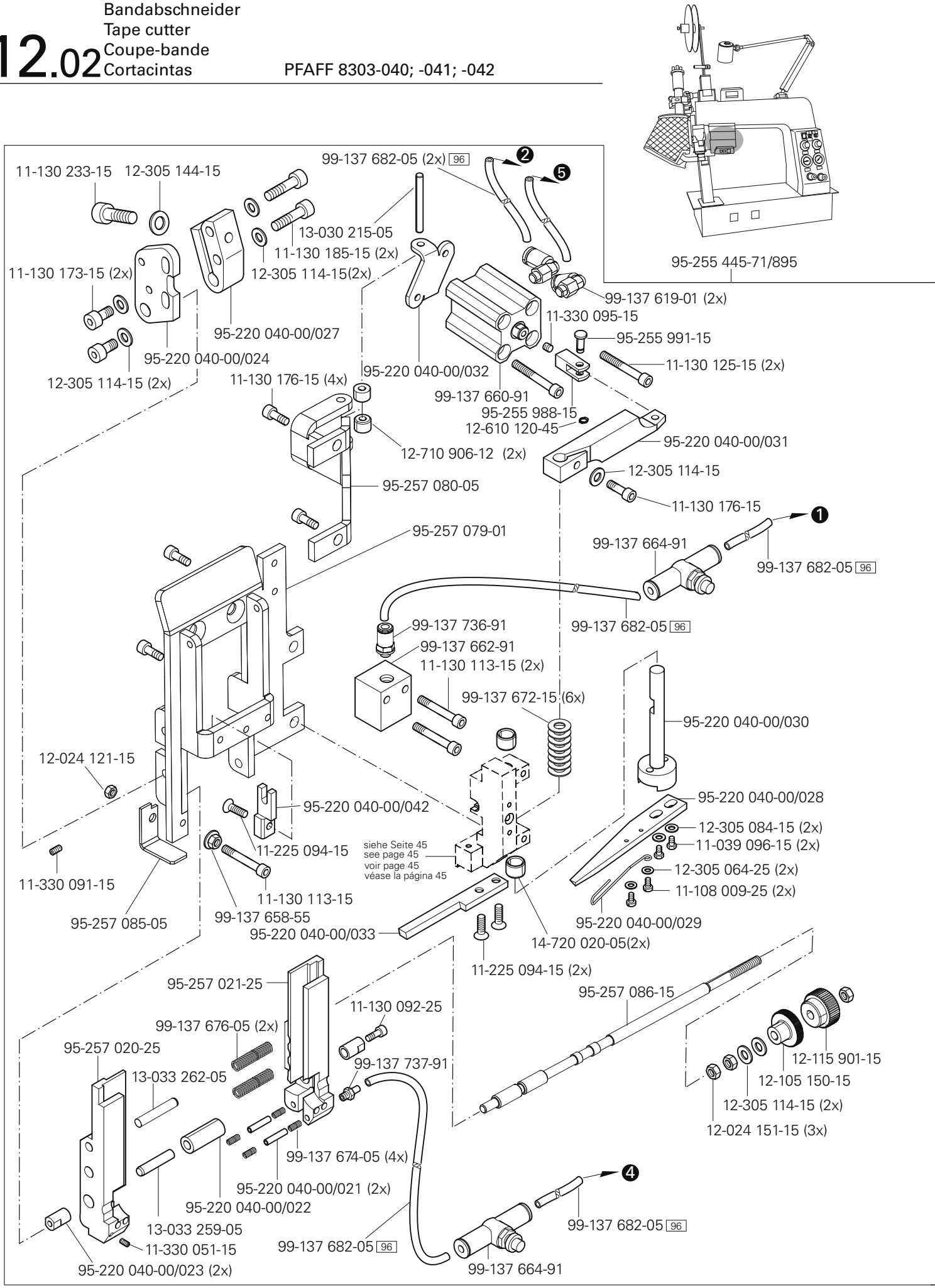

siehe Kapitel 2 Erläuterung der Schlüsselzeichen
see chapter 2 Explanation of key markings
voir le chap. 2 Explication des symboles
véase el Cap. 2 Explicaciones de los signos clave

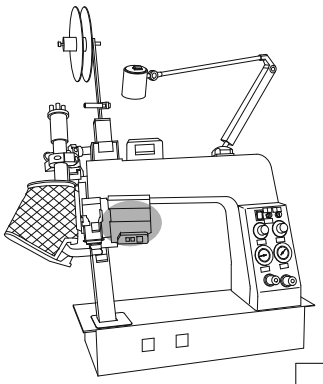

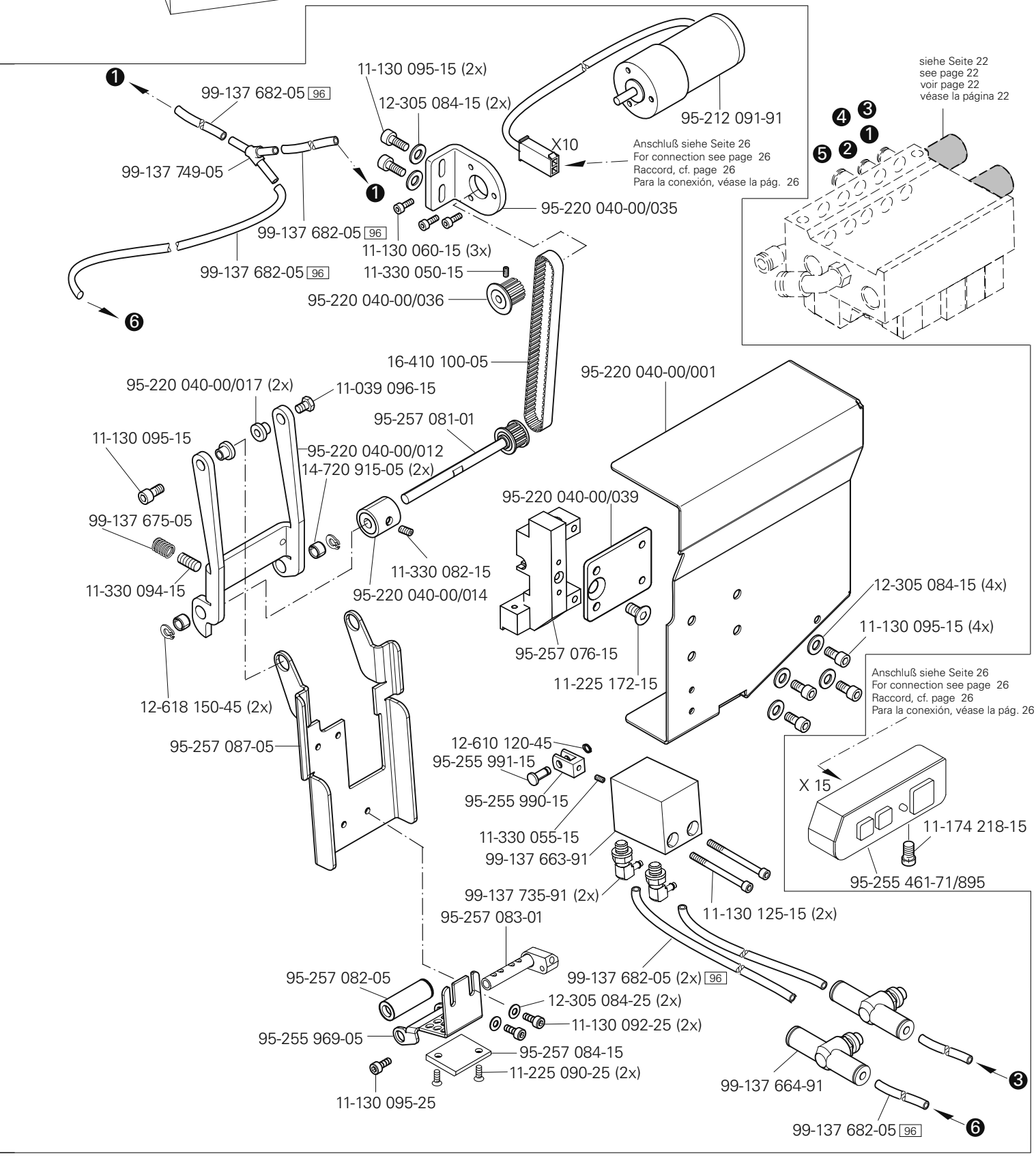
11-130 095-15 (2x)
12-305 084-15 (2x)
95-212 091-91
99-137 682-05 96
X10
Anschluß siehe Seite 26
For connection see page 26
Raccord, cf. page 26
Para la conexión, véase la pág. 26
99-137 749-05
95-220 040-00/035
99-137 682-05 96
11-130 060-15 (3x)
99-137 682-05 96
11-330 050-15
95-220 040-00/036
siehe Seite 22
see page 22
voir page 22
véase la página 22
16-410 100-05
95-220 040-00/017 (2x)
11-039 096-15
95-220 040-00/001
95-257 081-01
11-130 095-15
95-220 040-00/012
14-720 915-05 (2x)
95-220 040-00/039
99-137 675-05
11-330 082-15
11-330 094-15
95-220 040-00/014
12-305 084-15 (4x)
11-130 095-15 (4x)
95-257 076-15
11-225 172-15
12-618 150-45 (2x)
95-257 087-05
Anschluß siehe Seite 26
For connection see page 26
Raccord, cf. page 26
Para la conexión, véase la pág. 26
12-610 120-45
95-255 991-15
X 15
95-255 990-15
11-174 218-15
11-330 055-15
99-137 663-91
95-255 461-71/895
99-137 735-91 (2x)
11-130 125-15 (2x)
95-257 083-01
95-257 082-05
99-137 682-05 (2x) 96
12-305 084-25 (2x)
11-130 092-25 (2x)
95-255 969-05
95-257 084-15
11-225 090-25 (2x)
99-137 664-91
11-130 095-25
99-137 682-05 96

12.03 Bandspender / Tape dispenser / Distributeur de bande / Distribuidor de cinta

PFAFF 8303-040; -041; -042

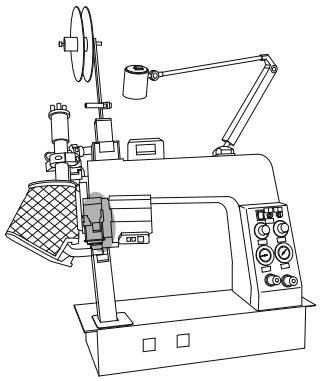

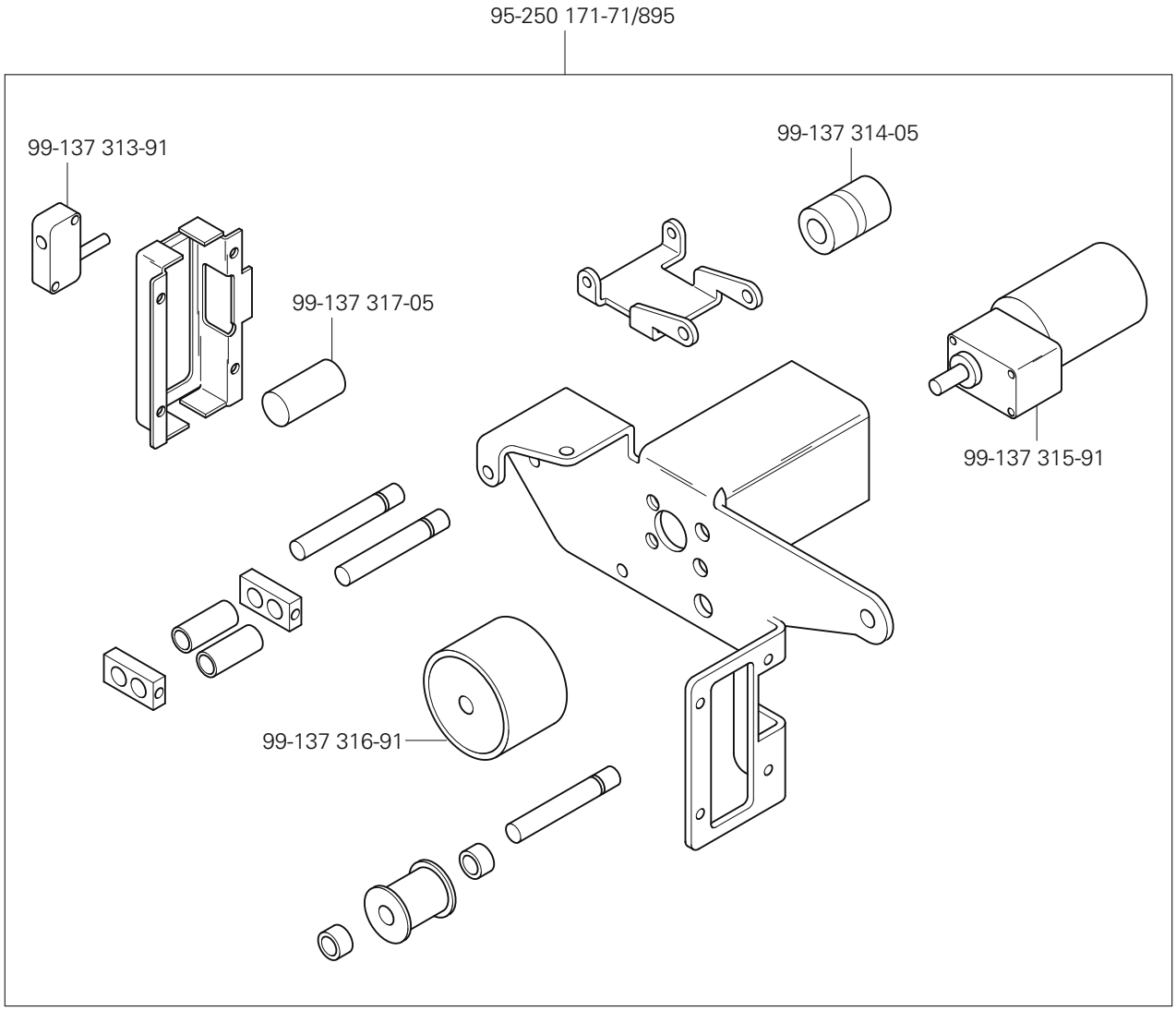

siehe Kapitel 2 Erläuterung der Schlüsselzeichen
see chapter 2 Explanation of key markings
voir le chap. 2 Explication des symboles
véase el Cap. 2 Explicaciones de los signos clave

PFAFF Industrial

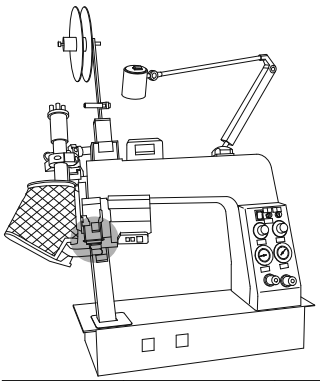

Transportrolle
Feed roller
Galet déntraînement
Rodillo el transporte

PFAFF 8303-040; -041; -042

Maschinenklasse Machine class Classe de machine Clase de máquina	Transportrolle Feed roller Galet d'entraînement Rodillo el transporte	Außendurchmesser in mm Outside diameter in mm Diamètre extérieur en mm Diámetro exterior en mm	Breite in mm Width in mm Largeur en mm Anchura en mm	Transportrolle, oben Feed roller, up Rouleau de transport en haut Rodillo transportador superior	Transportrolle, unten Feed roller,down Rouleau de transport en bas Rodillo transportador inferior	Materialart der Transportrolle Material of the feeding roller Type de rouleau de transport Tipo de Material del rodillo transporttador	Bestellnummer Part number N° de commande N° de pedido
8303-040 8303-041 8303-042		45 45 45	25 25 25	● ● ●	● ❍ ❍	Transportrolle aus Stahl, gerändelt. Puller roller, steel, knurled. Galet d'entraînement en acier, moleté. Rodillo transportador de acero, moleteado.	95-203 668-05 95-203 668-05 95-203 668-05
8303-040 8303-041 8303-042		45,6 45,6 45,6	25 25 25	● ● ●	● ❍ ❍	Transportrolle , Silikon (weiß). Puller roller, silicon (white). Galet d'entraînement en silicone (blanc). Rodillo transportador, silicona (blanco).	95-208 447-91 95-208 447-91 95-208 447-91
8303-040 8303-041 8303-042		45 45 45	25 25 25	● ● ●	● ❍ ❍	Transportrolle aus Stahl, glatt. Puller roller, steel, plain. Galet d'entraînement lisse, en acier. Rodillo transportador de acero, liso.	95-208 451-91 95-208 451-91 95-208 451-91
8303-040 8303-041 8303-042		45 45 45	25 25 25	● ● ●	❍ ❍ ❍	Transportrolle mit auswechselbarem Silikonbelag. Puller roller with replaceble silicon covering. Galet d'entraînement à revêtement de silicone remplacable. Rodillo transportador con revestimiento de silicona	95-208 479-91 95-208 479-91 95-208 479-91
8303-040 8303-041 8303-042		45,6 45,6 45,6	25 25 25	● ● ●	● ❍ ❍	Transportrolle , Silikon (rot). Puller roller, silicon (red). Galet d'entraînement en silicone (rouge). Rodillo transportador, silicona (rojo).	95-208 496-91 95-208 496-91 95-208 496-91
8303-040 8303-041 8303-042		45,6 45,6 45,6	25 25 25	● ● ●	● ❍ ❍	Silikon-Transportrolle mit Nut (rot). Silicone feeding roller with groove (red). Rouleau de transport en silicon avec fraisure (rouge). Rodillo transportador con ranura en Silicona (rojo).	95-252 442-91 95-252 442-91 95-252 442-91
8303-040 8303-041 8303-042		45 45 45	25 25 25	● ● ●	● ❍ ❍	Transportrolle mit drehbarem Außenringen, Stahl, glatt. Puller roller with rotable outer ring, steel, plain. Galet d'entraînement avec bague extérieure rotalive, en acier, lisse. Rodillo transportador con anillo exterior, acero, liso.	95-253 732-91 95-253 732-91 95-253 732-91
8303-040 8303-041 8303-042		45 45 45	25 25 25	● ● ●	● ❍ ❍	Transportrolle aus Stahl, glatt, mit Nut. Puller roller, steel, plain, with groove. Galet d'entraînement lisse, en acier, avec rainure. Rodillo transportador de acero, liso, con muesca.	95-253 803-05 95-253 803-05 95-253 803-05
8303-040 8303-041 8303-042		45,6 45,6 45,6	28 28 28	● ● ●	❍ ● ❍	Transportrolle , Silikon (rot). Puller roller, silicon (red). Galet d'entraînement en silicone (rouge). Rodillo transportador, silicona (rojo).	95-250 175-91 95-250 175-91 95-250 175-91
8303-040 8303-041 8303-042		45 45 45	28 28 28	● ● ●	❍ ● ❍	Transportrolle aus Stahl, glatt. Puller roller, steel, smooth. Galet d'entraînement lisse, en acier. Rodillo transportador de acero, liso.	95-250 177-05 95-250 177-05 95-250 177-05
8303-040 8303-041 8303-042		45,6 45,6 45,6	28 28 28	● ● ●	❍ ● ❍	Transportrolle , Silikon (weiß). Puller roller, silicon (white). Galet d'entraînement en silicone (blanc). Rodillo transportador, silicona (blanco).	95-255 347-91 95-255 347-91 95-255 347-91
8303-042		25	25,4	❍	●	Transportrolle , Silikon (weiß). Puller roller, silicon (white). Galet d'entraînement en silicone (blanc). Rodillo transportador, silicona (blanco).	95-252 881-91
8303-042		25	25,4	❍	●	Transportrolle aus Stahl, glatt. Puller roller, steel, smooth. Galet d'entraînement lisse, en acier. Rodillo transportador de acero, liso.	95-253 028-05

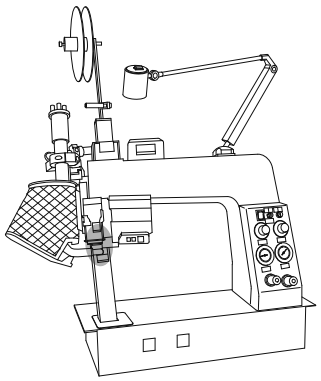

95-253 875-01 (20) 27/13
95-253 881-01 (22) 27/13
95-253 884-01 (25) 27/13
95-253 887-01 (18) 27/13

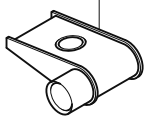

95-252 431-01 (25) 27/13
95-252 891-01 (20) 27/13
95-252 892-01 (22) 27/13

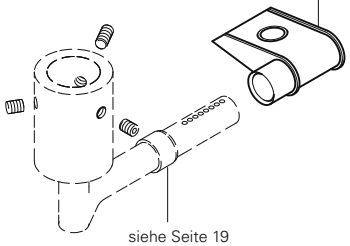

siehe Seite 19
see page 19
voir page 19
véase la página 19

95-253 585-01 (20) 27/13
95-253 586-01 (22) 27/13
95-253 587-01 (25) 27/13
95-253 588-01 (18) 27/13
FCD2 90/24

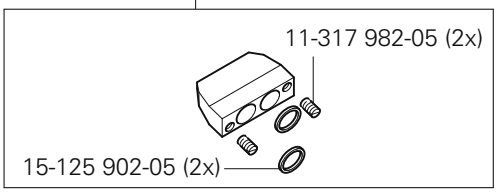

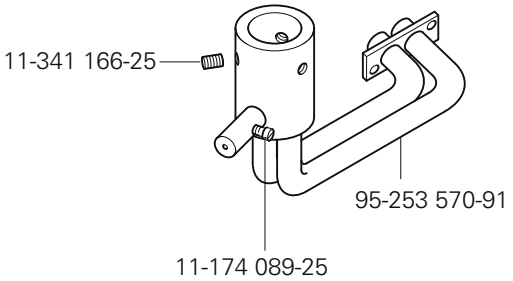

siehe Kapitel 2 Erläuterung der Schlüsselzeichen
see chapter 2 Explanation of key markings
voir le chap. 2 Explication des symboles
véase el Cap. 2 Explicaciones de los signos clave

No.	Seite Page Pages Página	No.	Seite Page Pages Página	No.	Seite Page Pages Página	No.	Seite Page Pages Página
07-001 013-28	35	11-130 299-25	12, 19	11-330 055-15	37	12-024 151-25	22, 23
11-039 096-15	36	11-130 314-25	20	11-330 082-15	37	12-024 191-15	28
11-039 360-15	16	11-130 317-25	33	11-330 091-15	36	12-024 211-15	14, 16
11-039 993-05	20	11-130 323-25	20	11-330 094-15	37	12-024 231-25	32
11-106 941-25	19	11-130 329-25	21, 23	11-330 095-15	36	12-024 950-05	23
11-108 009-25	36	11-130 332-25	10	11-330 173-15	29	12-045 191-05	14
11-108 111-15	12	11-130 452-15	9	11-330 175-25	20	12-105 150-15	36
11-108 174-25	25	11-130 905-25	21	11-330 220-15	21	12-115 901-15	36
11-108 192-25	15	11-132 226-15	21	11-330 223-15	12	12-305 064-25	36
11-108 228-15	28	11-132 292-15	14	11-330 277-15	14	12-305 084-15	36, 37
11-129 401-15	14, 16	11-132 292-25	31	11-330 283-15	15	12-305 084-25	37
11-129 482-05	20	11-173 090-25	23	11-330 952-15	14	12-305 114-15	36
11-130 060-15	37	11-173 171-25	21	11-330 966-05	19	12-305 114-25	20, 23
11-130 092-25	36, 37	11-173 222-25	21	11-335 166-15	15	12-305 144-15	18, 36
11-130 095-15	37	11-174 089-25	40	11-335 902-15	13, 17	12-305 174-15	14, 17
11-130 108-15	16	11-174 218-15	37	11-340 382-25	20	12-305 174-25	16, 20, 21, 23
11-130 113-15	36	11-178 166-25	19	11-341 166-25	19, 40	12-305 224-15	14., 16
11-130 125-15	36, 37	11-180 169-25	11, 15	11-341 277-15	10	12-305 364-25	32
11-130 173-15	36	11-180 190-15	14	11-341 904-15	13, 18	12-305 314-25	32
11-130 176-15	29, 36	11-186 965-15	14, 17	11-341 905-15	13, 17	12-322 028-05	14
11-130 179-25	20, 21	11-187 028-15	16	11-450 403-15	28	12-333 180-15	33
11-130 185-15	36	11-210 081-25	12	11-462 154-55	33	12-335 131-15	16
11-130 209-15	22	11-210 213-15	18	11-462 255-55	29	12-335 151-25	11, 19
11-130 224-25	9, 21	11-210 298-15	17	11-560 094-15	12	12-335 171-25	21
11-130 227-15	18	11-225 090-25	37	11-715 305-91	19	12-335 191-15	14
11-130 219-15	10	11-225 094-15	36	11-724 290-55	25	12-349 122-05	10
11-130 233-15	36	11-225 172-15	37	11-724 903-55	19	12-360 040-05	15
11-130 233-25	19	11-225 175-15	14	12-005 175-25	12	12-360 043-05	12
11-130 239-25	35	11-225 223-25	11	12-005 195-15	15	12-360 061-05	11, 16
11-130 284-15	17, 18, 31	11-317 970-15	14, 15, 17	12-005 215-25	10, 20	12-360 063-25	11
11-130 287-15	14	11-317 982-05	40	12-024 121-15	36	12-360 080-05	14
11-130 293-25	16	11-330 050-15	37	12-024 121-25	16	12-360 082-05	14
11-130 299-15	32	11-330 051-15	36	12-024 151-15	36	12-360 084-05	11, 20

No.	Seite Page Pages Página	No.	Seite Page Pages Página	No.	Seite Page Pages Página	No.	Seite Page Pages Página
12-360 103-05	20, 32	14-218 080-01	11	25-308 820-40	10, 20, 22, 23, 24	71-370 002-13	19
12-499 150-45	29	14-218 120-01	11	25-308 820-60	23, 24	71-370 002-17	23
12-501 190-45	14, 16	14-720 020-05	12, 36	28-011 202-43	34	71-370 003-19	28
12-501 210-45	14, 16	14-720 030-05	15	70-152 400-16	30	71-370 003-53	23
12-510 111-25	23, 25	14-720 100-05	20	70-152 400-22	30	71-520 006-01	28, 29
12-510 140-45	19	14-720 908-05	9	70-152 400-24	30	71-590 007-21	29
12-510 171-45	28	14-720 909-05	9	70-152 400-27	30	71-710 000-84	23
12-510 261-45	23	14-720 915-05	37	70-163 151-11	30	71-750 002-63	35
12-610 120-45	36, 37	14-755 053-01	10	70-371 500-04	28	71-810 000-93	19
12-610 210-45	11, 32	14-756 053-51	20	71-010 004-98	23	71-810 000-95	19
12-610 250-45	32	15-032 001-45	20, 23	71-110 003-49	23	91-010 215-05	32
12-618 150-45	37	15-032 002-45	19, 23, 24	71-110 003-50	23	91-031 888-15	28
12-710 906-12	36	15-032 006-45	19	71-110 003-51	23	91-032 329-05	33
13-030 215-05	36	15-120 253-05	19	71-110 003-81	23	91-032 332-75/699	33
13-030 476-05	10	15-120 921-05	19	71-130 001-22	28	91-033 770-71/895	33
13-033 004-05	20, 21	15-125 902-05	40	71-130 004-40	23	91-038 701-71/895	33
13-033 103-05	19	15-280 022-01	11	71-160 001-40	25, 30	91-096 481-75/893	28
13-033 247-05	21	15-280 034-01	11	71-160 001-41	30	91-110 918-75/893	28
13-033 259-05	36	16-041 075-21	20	71-160 001-42	30	91-166 177-15	14, 16
13-033 262-05	36	16-409 969-05	13	71-160 003-38	25	91-174 438-25	32
13-033 385-05	21	16-410 100-05	37	71-190 002-85	27	91-174 439-25	32
13-052 319-15	9	18-050 005-91	24	71-210 000-84	25	91-174 440-25	32
13-540 007-05	11, 14, 15	18-272 020-25	19, 23	71-210 000-85	25	91-262 385-75/893	29
13-540 022-05	15	18-277 003-91	19	71-210 000-86	25	91-292 138-93/001	30
13-540 031-05	13	18-279 010-05	23	71-210 001-59	25, 30	91-700 335-25	16
13-540 064-05	14	18-372 003-91	23	71-210 001-74	19	91-700 549-15	11
13-540 070-05	13	18-372 004-91	23	71-210 002-20	25	95-203 668-05	39
13-540 918-05	14	18-373 011-91	20	71-210 002-33	25	95-208 447-91	39
14-022 080-01	13	18-378 001-91	23	71-250 003-19	35	95-208 451-91	39
14-026 122-01	14	18-378 004-91	19, 23	71-250 003-42	35	95-208 479-91	39
14-027 058-01	14, 15	18-385 002-91	24	71-370 001-58	28	95-208 496-91	39
14-027 905-01	14, 15	18-385 004-91	24	71-370 001-59	25	95-210 721-91	19
14-218 050-01	11	24-118 231-54	30	71-370 001-80	19	95-210 755-91	25

No.	Seite Page Pages Página	No.	Seite Page Pages Página	No.	Seite Page Pages Página	No.	Seite Page Pages Página
95-211 472-95	23	95-220 040-00/032	36	95-250 113-01	15	95-250 172-71/895	14
95-211 587-45	25	95-220 040-00/033	36	95-250 116-15	16	95-250 173/71/895	14
95-211 613-91	18	95-220 040-00/035	37	95-250 117-15	16	95-250 175-91	39
95-211 680-91	30	95-220 040-00/036	37	95-250 118-15	14	95-250 177-05	39
95-211 682-91	30	95-220 040-00/039	37	95-250 123-91	11	95-250 178-15	14
95-211 693-91	30	95-220 040-00/042	36	95-250 124-01	11	95-250 179-71/895	14
95-211 715-91	10	95-250 002-05	9	95-250 125-05	11	95-250 182-15	14
95-211 716-91	18	95-250 002-71/895	9	95-250 126-15	23	95-250 184-70/895	15
95-211 950-91	30	95-250 005-71/895	15	95-250 127-71/895	10	95-250 185-71/895	16
95-211 951-71/893	28	95-250 006-.71/895	15	95-250 128-75/895	10	95-250 188-91	23
95-211 952-91	26	95-250 009-15	15	95-250 133-72/895	23	95-250 202-71/895	32
95-211 954-91	25	95-250 010-15	15	95-250 135-91	24	95-250 208-71/895	32
95-211 955-91	19	95-250 011-01	15	95-250 137-71/895	14	95-250 209-05	32
95-211 977-93/001	27	95-250 012-15	15	95-250 138-71/895	14	95-250 231-71/895	32
95-211 984-91	23	95-250 013-91	15	95-250 139-71/895	14	95-250 378-05	11
95-211 985-91	23	95-250 016-71/895	15	95-250 141-75/895	14	95-250 379-05	11
95-211 986-91	25	95-250 022-15	17	95-250 143-15	14	95-251 914-05	16
95-211 990-73/001	30	95-250 023-71/951	17	95-250 145-15	14	95-251 916-35	16
95-211 993-93/001	27	95-250 027-15	13	95-250 146-15	14	95-252 431-01	40
95-212 091-91	37	95-250 031-75/951	18	95-250 147-75/895	31	95-252 442-91	39
95-220 040-00/001	37	95-250 033-15	17	95-250 148-15	17	95-252 876-71/893	12
95-220 040-00/012	37	95-250 034-15	11	95-250 149-01	14	95-252 881-91	39
95-220 040-00/014	37	95-250 035-05	11	95-250 151-75/895	31	95-252 891-01	40
95-220 040-00/017	37	95-250 038-15	10	95-250 152-15	17	95-252 892-01	40
95-220 040-00/021	36	95-250 071-05	17	95-250 153-15	18	95-252 980-75/951	18
95-220 040-00/022	36	95-250 072-11	13, 17	95-250 155-05	14	95-253 027-05	15
95-220 040-00/023	36	95-250 075-05	11	95-250 156-01	14	95-253 028-05	15, 39
95-220 040-00/024	36	95-250 076-05	11	95-250 157-01	17	95-253 029-05	15
95-220 040-00/027	36	95-250 099-15	31	95-250 158-15	14	95-253 076-75/895	19
95-220 040-00/028	36	95-250 109-15	16	95-250 159-15	14	95-253 077-45	19
95-220 040-00/028	36	95-250 110-75/895	16	95-250 160-71/895	9	95-253 078-55	19
95-220 040-00/030	36	95-250 111-75/893	16	95-250 167-05	14	95-253 148-15	16
95-220 040-00/031	36	95-250 112-15	14	95-250 171-71/895	38	95-253 150-15	14, 17

No.	Seite Page Pages Página
95-253 400-75/895	32
95-253 432-05	32
95-253 471-75/893	20
95-253 472-05	20
95-253 473-72/893	20
95-253 474-75/893	19
95-253 475-72/893	21
95-253 476-75/893	12
95-253 478-05	12
95-253 479-05	12
95-253 486-71/895	21
95-253 497-05	10
95-253 504-15	11
95-253 505-05	11
95-253 506-75/895	12
95-253 508-05	15
95-253 526-05	13
95-253 540-25	12
95-253 554-91	11
95-253 555-15	11
95-253 570-91	40
95-253 585-01	40
95-253 586-01	40
95-253 587-01	40
95-253 588-01	40
95-253 599-05	19
95-253 638-05	11
95-253 645-75/699	21
95-253 726-05	12
95-253 727-35	12
95-253 732-91	39
95-253 772-75/893	21
95-253 774-75/893	20
95-253 775-75/893	20
95-253 776-75/893	20
95-253 777-75/893	20
95-253 778-25	20
95-253 779-25	21
95-253 803-05	39
95-253 807-25	12
95-253 820-15	25
95-253 822-75/893	20
95-253 823-75/893	20
95-253 875-01	40
95-253 881-01	40
95-253 884-01	40
95-253 887-01	40
95-253 893-35	12
95-253 983-15	15
95-255 342-05	32
95-255 343-05	32
95-255 347-91	39
95-255 349-01	19
95-255 369-05	32
95-255 370-15	32
95-255 445-71/895	36
95-255 452-01	19
95-255 454-71/895	19
95-255 456-72/895	9
95-255 457-15	16
95-255 461-71/895	37
95-255 477-05	12
95-255 479-71/895	18
95-255 481-71/895	23
95-255 496-75/893	12
95-255 497-72/893	21
95-255 498-05	21
95-255 499-71/893	21
95-255 969-05	37
95-255 988-15	36
95-255 990-15	37
95-255 991-15	36, 37
95-257 020-25	36
95-257 021-25	36
95-257 076-15	37
95-257 079-01	36
95-257 080-05	36
95-257 081-01	37
95-257 082-05	37
95-257 083-01	37
95-257 084-15	37
95-257 085-05	36
95-257 086-15	36
95-257 087-05	37
99-133 646-01	23
99-134 149-91	18
99-134 850-91	20
99-134 939-91	20
99-135 942-05	20
99-135 943-05	20
99-135 945-01	17
99-135 946-01	13
99-135 947-15	12
99-135 989-05	13
99-136 072-95	23, 24
99-137 091-91	23
99-137 093-95	23
99-137 196-05	29
99-137 220-91	24
99-137 231-91	10
99-137 232-91	23
99-137 233-91	23
99-137 234-91	23
99-137 287-05	32
99-137 313-91	38
99-137 314-05	38
99-137 315-91	38
99-137 316-91	38
99-137 317-05	38
99-137 521-91	22
99-137 566-91	10
99-137 619-01	36
99-137 658-55	36
99-137 660-91	36
99-137 662-91	36
99-137 663-91	37
99-137 664-91	36, 37
99-137 672-15	36
99-137 674-05	36
99-137 675-05	37
99-137 676-05	36
99-137 682-05	36, 37
99-137 735-91	37
99-137 736-91	36
99-137 737-91	36
99-137 749-05	37
906 3750-010/895	33
906-7001-374/001	33
FCD2	40

PFAFF® Industrial



Europäische Union
Wachstum durch Innovation – EFRE



PFAFF Industriesysteme
und Maschinen AG

Hans-Geiger-Str. 12 - IG Nord
D-67661 Kaiserslautern

Telefon: +49 - 6301 3205 - 0
Telefax: +49 - 6301 3205 - 1386
E-mail: info@pfaff-industrial.com

Hotlines:

Technischer Service / Technical service:
Service technique / Servicio técnico: +49 - 175 2243-101

Nähtechnik-Fachberatung / Application consultance:
Conseiller de couture et technique / Asesor técnico: +49 - 175 2243-102

Ersatzteile-Hotline / Spare-parts hotline:
Hotline - Pièces détachées / Hotline Repuestos: +49 - 175 2243-103

Gedruckt in der BRD / Printed in Germany / Imprimé en la R.F.A. / Impreso en la R.F.A

© PFAFF Industriesysteme und Maschinen AG 2009, PFAFF is the exclusive trademark of VSM Group AB.PFAFF Industriesysteme und Maschinen AG is an authorized licensee of the PFAFF trademark.