PFAFF® Industrial

8304-020, -040, -042

TEILELISTE
PARTS LIST
LISTE DE PIÈCES
LISTA DE PIEZAS

Diese Teileliste hat für Maschinen ab nachfolgender Seriennummer Gültigkeit:

This parts list applies to machines from the following serial numbers onwards:

Cette liste de pièces est valable pour les machines au numéros de série à partir de:

Esta lista de piezas tiene validez para máquinas a partir del número de serie siguiente:

15055 →

296-12-18 287
DE / EN / FR / ES 06.09

Alle Informationen und Abbildungen waren zum Zeitpunkt der Druckgebung auf dem neusten Stand.

Technische Änderungen vorbehalten!

Der Nachdruck, die Vervielfältigung sowie die Übersetzung - auch auszugweise - aus PFAFF-Teilelisten ist nur mit unserer vorherigen Zustimmung und mit der Quellenangabe gestattet.

At the time of printing, all information and illustrations contained in thisa document were up to date.

Subject to alteration!

The reprinting, copying or translation of PFAFF Parts lists whether in whole or in part, is only pemitted with our previous permission and with written reference to the source.

Au moment de la remise à l'imprimeur, toutes les informations et figures se rapportant à cette machine correspondaient à l'ètat actuel des connaissances.

Sous rèserve de modifications techniques!

Aucune reproduction, polycopie ou traduction - même par extraits - des listes de pièces PFAFF ne peut être effectuée, à condition d'en indiquer l'orgine, sans notre autorisation expresse.

Todas las informaciones e ilustraciones de este manual estaban al día en el momento de entregarse para su impresión.

¡ Salvo modificaciones técnicas!

La reimpresión, reproducción y traducción - aunque sólo sea parcial - de las listas de piezas PFAFF sólo está permitida con nuestro permiso previo e indicando la fuente.

PFAFF Industriesysteme
und Maschinen AG

Hans-Geiger-Str. 12 - IG Nord
D-67661 Kaiserslautern

		Seite Page Page Página
0	Wichtiger Hinweis Important note Avis important Observación importante	0 - 1
1	Vorwort Foreword Avant-propos Notas preliminares	1 - 1
2	Erläuterungen der Schlüsselzeichen Explanation of key markings Explication des symboles Explicaciones de los signos clave	2 - 1
3	Schweißmaschinen-Oberteil Heat-sealing machine head Partie supérieure de machine à souder Cabezal de la máquina de soldar	
3.01	Gehäuseteile Housing sections Parties du corps Piezas del cárter	3 - 1
3.02	Kopfteile Needle head parts Pièces de tête Piezas de la cabeza	3 - 3
3.03	Armteile Arm parts Pièces de bras Piezas del brazo	3 - 11
3.04	Geradsäule Straight post Bras libre Columna recta	3 - 13

Seite
Page
Page
Página

3.05 Schrägsäule ..... 3 - 17
Tilted post
Pilier inliné
Columna inclinada

3.06 Schuhsäule ..... 3 - 23
Post bed
Pilier
Columna

3.07 Grundplattenteile ..... 3 - 27
Bedplate parts
Pièces du plateau fondamental
Piezas del cárter

4 Heißluftschweißeinrichtung ..... 4 - 1
Hot air system
Dispositif à air chaud
Dispositivo de aire

5 Lufterhitzer ..... 5 - 1
Air heater
Réchauffeur d'air
Calentador de aire

6 Heißlufteinrichtung - Heizkeileinrichtung
Hot air system - Hot wedge system
Dispositif à air chaud - Dispositif à fer à souder
Dispositivo de aire caliente - Dispositivo de cuña térmica

6.01 Pneum. Schwenkkopf ..... 6 - 1
Pneum. swivel head
Système de manoevre pneum.
Mecanismo de accionamiento neumatico

6.02 Einschwenkung für Stossnaht ..... 6 - 5
Engagement for belt seam
Pivotement pour couture bord à bord
Pieza giratoria hacia dentro para la costura a tape

Seite
Page
Page
Página

6.03 Schweißkörper ..... 6 - 7
Sealer body
Fer à souder
Elemento soldador

6.04 Heizkeilhalter ..... 6 - 11
Wedge holder
Support de panne
Soporte de la cuña

6.05 Heizkeil-Heißluftschutz ..... 6 - 13
Wedge holder-Hot air shield
Support de panne-Protection contre l'air chaud
Soporte de la cuña-Proteccion del aire caliente

7 Pneumatische Ausrüstung
Pneumatic equipment
Equipement pneumatique
Equipo neumático

7.01 Rückwand von Steuerkasten ..... 7 - 1
Rear cover for control box
Cache arrière pour boîtier de contrôle
Pared dorsal para caja de mandos

7.02 Anschlussplatte ..... 7 - 3
Connection plate
Plaque de branchement
Placa de conexion

7.03 Filter-Regler-Einheit ..... 7 - 5
Air filter / lubricator
Unité règle-filtre
Unidad del regulador del filtro

7.04 Frontplatte von Steuerkasten ..... 7 - 7
Front plate for control box
Plaque frontale pour boîtier de contrôle
Placa frontal para caja de mandos

Seite
Page
Page
Página

7.05 Ventilplatte ..... 7 - 9
Valve mounting
Plaque de distributeur
Place de las válvulas

8 Elektrische Ausrüstung
Electrical equipment
Equipement électrique
Equipo eléctrico

8.01 Steckerplatte ..... 8 - 1
Plug board
Plaque à fiches
Place de enchufes

8.02 Bedienplatte ..... 8 - 5
Control panel
Plaque de commande
Place de mando

8.03 Sicherheitsendschalter-Befestigung ..... 8 - 7
Safety limit switch retainer
Fixation du fin de course de sécurité
Fijación del interruptor de seguridad de fin de carrera

8.04 Rückplatte ..... 8 - 9
Rear plate
Plaque arrière
Placa dorsal

8.05 Montageplatte ..... 8 - 11
Circuit board
Plaque de montage
Placa de montaje

8.06 Nachrüstbausatz ..... 8 - 19
Retrofil kit
Lot de rattrapage
Juego ampliador de equipo

Seite
Page
Page
Página

9 Knietaster mit Leitung ..... 9 - 1
Knee switch with cable
Interrupteur de genouillère avec câble
Interruptor de rodillera con cable

10 Fußtaste ..... 10 - 1
Foot switch
Pédale
Interruptor de pie

11 Bandtrommelträger ..... 11 - 1
Tape reel bracket
Support de tambour derouleur
Soporte para el tambor portacintas

12 Bandführung ..... 12 - 1
Tape guide
Guide-bande
Guiacintas

13 Befestigungssatz für Apparate ..... 13 - 1
Fastening kit for appliances
Lot de fixation des appareils
Juego de fijación para aparatos

14 Apparate ..... 14 - 1
Attachments
Appareils
Aparatos

15 Schlauchführung ..... 15 - 1
Tubing channel
Guide-flexible
Guía para el tubo

16 Bandabschneider ..... 16 - 1
Tape cutter
Coupe-bande
Cortacintas

Seite
Page
Page
Página

17 Schmiermittel-Übersicht ..... 17 - 1
Overview of lubricants
Tableau de lubrificants
Tabla de lubricantes

18 Index (Teilenummern / Seitenzahlen) ..... 18 - 1
Index (part numbers / page numbers)
Index (numéros de pièces, de pages)
Index (números de pieza / números de página)

Achtung!



Wir machen ausdrücklich darauf aufmerksam, daß Ersatz- und Zubehörteile, die nicht von uns geliefert werden, auch nicht von uns geprüft und freigegeben sind. Der Einbau und / oder die Verwendung solcher Produkte kann daher u. Umständen konstruktiv vorgegebene Eigenschaften Ihrer Maschine negativ verändern.
Für Schäden, die durch die Verwendung von Nicht-Originalteilen entstehen, übernehmen wir keine Haftung!

Caution!



We warn you expressively that spare parts and accessories that are not supplied by us are not tested and released by us.
Fitting or using these products may therefore have negative influences on features that depend on the machine design.
We are not liable for any damage caused by the use of non-Pfaff parts!

Attention!



Nous attirons expressément votre attention sur le fait que les pièces de rechange et accessoires qui n'ont pas été livrés par nous n'ont pas non plus été contrôlés et agréés par nous.
C'est pourquoi le montage et/ou l'utilisation de telles pièces peut éventuellement entraîner l'altération des caractéristiques de construction de votre machine.
Par conséquent, nous n'assumons aucune responsabilité pour les dommages causés par l'emploi de pièces qui ne sont pas d'origingle!

¡Atención!



Se hace observar que en el caso de piezas de recambio y accesorios que no hayan sido suministrados por nosotros, quiere decir que non han sido sometidas por nuestra parte a un control y que no se les ha dado el visto bueno.
Por esta razón, el montaje y/o empleo de tales productos puede repercutir negativamente en las características previstas en su máquina.
¡Para los daños que eventualmente pudiesen presentarse al utilizar piezas no originales, no asumimos ninguna garantía!

- Die Seriennummer der Maschine, für die diese Teileliste Gültigkeit hat, ist auf der Titelseite aufgeführt.
- Alle Teile sind so abgebildet, wie sie in der Maschine funktionsmäßig zusammengehören.
- Gestrichelt dargestellte Teile zeigen angrenzende Teile aus anderen Funktionsgruppen.
- Im oberen Teil der Bildseiten befindet sich eine Gesamtansicht der Maschine .
- Der Einbauort der dargestellten Teile wird durch eine gerasterte Fläche gekennzeichnet.
- Einrahmungen auf den Bildseiten zeigen, aus welchen Einzelteilen sich die Gruppenteile zusammensetzen.
- Die auf den Bildseiten verwendeten Schlüsselzeichen (; 2 ; 3 usw.) sind im Kapitel "Erläuterungen der Schlüsselzeichen" aufgelistet.

- The serial number of the machine to which this parts list applies is indicated on the cover page.
- All parts are illustrated in function groups with the parts which they function together with in the machine.
- Parts illustrated with broken lines are parts from other function groups which border on the illustrated function group.
- The above section of the page of illustrations contains a total view of the machine. The place for the installation of the parts pictured here is marked by the grid.
- The framed-in sections on the illustration pages show the individual parts comprising a group.
- The key markings used on the illustrated pages (; 2 ; 3 etc.) are listed in the chapter "Explanation of key markings".

- Le numéro de série de la machine pour laquelle cette liste de pièces est valable est indiqué sur la première page.
- Toutes les pièces sont représentées en fonction de leur groupement fonctionnel dans la machine.
- Les pièces hâchurées indiquent les pièces limitrophes de groupes de fonctions différents.
- La partie supérieure des pages de figures comprend une présentation globale de la machine. L'emplacement des pièces représentées est signalé par quadrillages.
- Les parties encadrées sur les pages à illustrations reprèsentent les pièces individuelles
- formant groupe.
- Vous trouverez au chapitre "Explication des symboles" une liste des symboles utilisés sur les pages de figures (; 2 ; 3 etc.)

- El número de serie de la máquina para la cual tiene validez esta lista de piezas va indicado en la página de título.
- odas las piezas están ilustradas tal como aparecen en la máquina para su funcionamiento.
- Las piezas representadas con rayitas muestran piezas colindantes de otros grupos de funciones.
- En la parte superior de las páginas ilustradas se puede ver una vista en conjunto de la máquina.
- El lugar de montaje de la pieza representada va caracterizada mediante una superficie reticulada.
- Los recuadros en las páginas ilustradas indican las piezas individuales de que se componen los grupos.
- Los signos clave (; 2 ; 3 etc.) empleados en las páginas con ilustraciones van listados en el capítulo "Explicaciones de los signos clave".

27/13

Eingeklammerte Zahl = Breite in mm.
Number in brackets = width in mm.
Chiffre entre parenthèses = largeur en mm.
Cifra entre parèntesis = anchura en mm.

40/4

Fetten mit 28-011 202-43; Bestellnummer siehe Seite 17 - 1.
Grease with 28-011 202-43; for part number see page 17 - 1.
Graisser avec de la graisse 28-011 202-43; n° de commande, voir page 17 - 1.
Engrase con grasa 28-011 202-43; para el número de pedido véase la página 17 - 1.

96

Länge angeben.
State length.
Préciser longeur.
Indiquese la largura.

PFAFF 8304-020

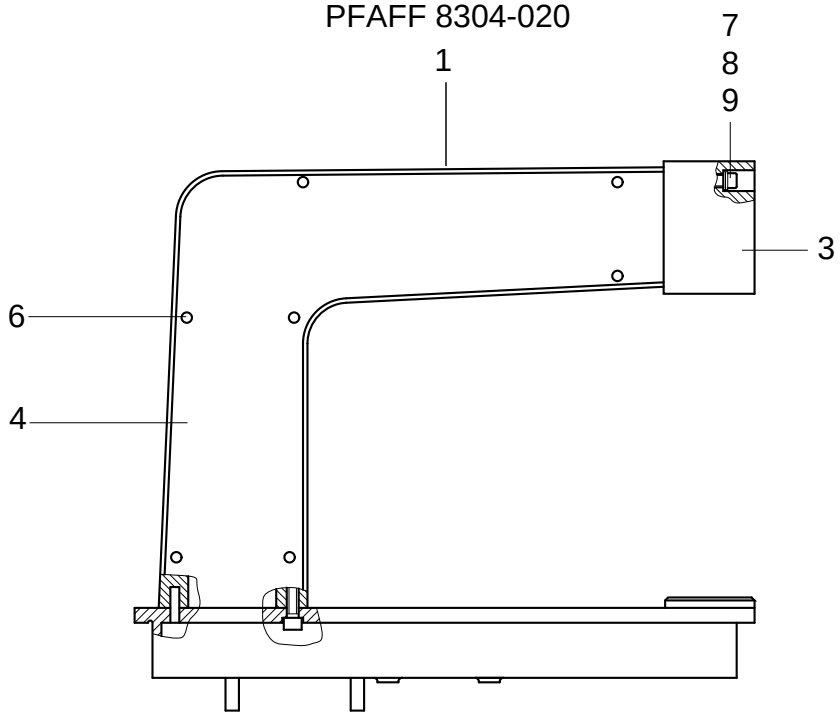

PFAFF 8304-040
PFAFF 8304-042

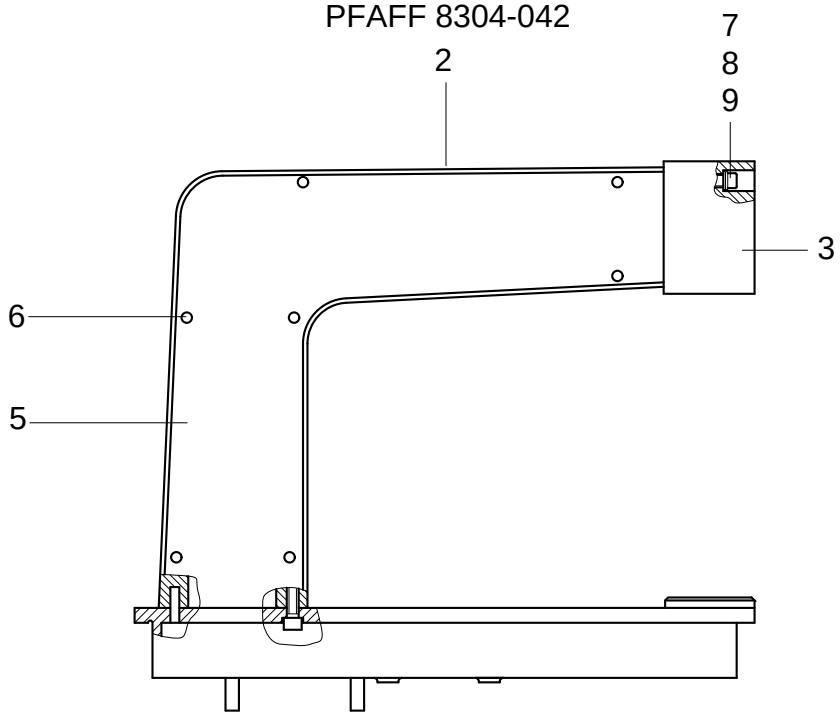

siehe Kapitel 2 Erläuterung der Schlüsselzeichen
see chapter 2 Explanation of key markings
voir le chap. 2 Explication des symboles
véase el Cap. 2 Explicaciones de los signos clave

Pos.-Nr. Item No. Nº pos. Nº de pos.	Bestellnummer Part number Nº de commande Nº de pedido	Teile-Benennung Description Désignation Denominación	Pos.-Nr. Item No. Nº pos. Nº de pos.	Bestellnummer Part number Nº de commande Nº de pedido	Teile-Benennung Description Désignation Denominación
1	95-253 418-71/895	Gehäuse vormontiert Housing pre-assembled Boîtier préssemblé Carcasa premontada			
2	95-253 405-71/895	Gehäuse vormontiert Housing pre-assembled Boîtier préssemblé Carcasa premontada			
3	95-253 197-72/951	Kopfstück Head unit Elément de tête Pieza de la cabeza			
4	95-253 485-75/951	Deckel Cover Couvercle Tapa			
5	95-253 908-75/951	Deckel Cover Couvercle Tapa			
6	11-180 223-25	Linsenschraube M5x10 Raised-head screw M5x10 Vis à tête cylindrique M5x10 Tornillo cilíndrico M5x10			
7	11-130 488-15	Zylinderschraube M10x80 Pan head screw M10x80 Vis à tête cylindrique M10x80 Tornillo cilíndrico M10x80			
8	12-501 230-45	Federring 10 Spring washer Rondelle élastique Arandela elástica			
9	12-315 260-05	Scheibe 10,5 Washer Rondelle Arandela			

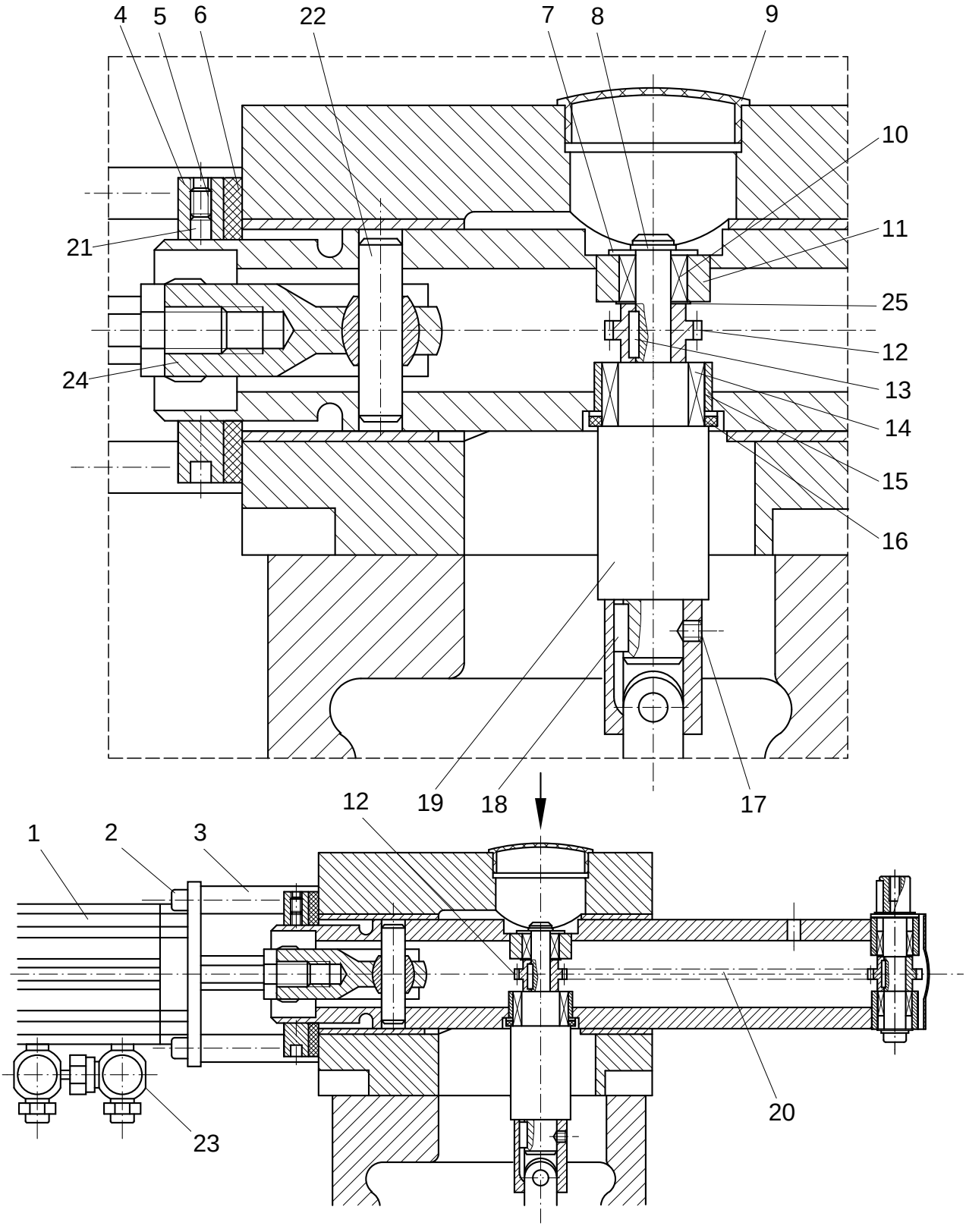

siehe Kapitel 2 Erläuterung der Schlüsselzeichen
see chapter 2 Explanation of key markings
voir le chap. 2 Explication des symboles
véase el Cap. 2 Explicaciones de los signos clave

Pos.-Nr. Item No. Nº pos. Nº de pos.	Bestellnummer Part number Nº de commande Nº de pedido	Teile-Benennung Description Désignation Denominación
1	95-252 909-71/895	Obere Hubverstellung komplett Upper stroke adjustment, complete Sýsteme de régulation cplt. de la course supérieure Regulador superior de la altera, completo Einzelteile siehe Seite 3 - 7 for individual parts please see page 3 - 7 Pièces détachées; voir en page 3 - 7 Piezas individuales, v. la pág. 3 - 7
2	11-130 329-15	Zylinderschraube M6x60 Pan head screw M6x60 Vis à tête cylindrique M6x60 Tornillo cilíndrico M6x60
3	95-253 116-75/895	Distanzhülse Spacing bush Douille d'écartement Casquillo distanciador
4	95-253 556-05	Stellmutter Adjusting nut Ecrou de réglage Tuerca de ajuste
5	11-341 277-15	Gewindestift M6x6 Threaded stud M6x6 Vis sans tête M6x6 Tornillo prisionero M6x6
6	95-253 497-05	Scheibe Washer Rondelle Arandela
7	12-360 063-25	Paßscheibe 8x14x0,5 Spacer washer 8x14x0,5 Rondelle d'ajustage 8x14x0,5 Arandela de ajuste 8x14x0,5
8	12-610 210-45	Sicherungsring 8x0,8 Circlip 8x0,8 Circlip 8x0,8 Anillo de retención 8x0,8
9	99-135 989-05	Stopfen, Verschluß Plug Bouchon Tapón
10	14-218 050-01	INA-Hülse HK 0810 Sleeve, INA HK 0810 Douille, INA HK 0810 Casquilo, INA HK 0810
11	95-253 494-05	Distanzhülse Spacing bush Douille d'écartement Casquillo distanciador
12	95-253 504-15	Kettenrad 112 Chain sprocket 112 Roue à chaîne 112 Rueda de cadena 112
13	13-540 007-05	Paßfeder A2x2x10 Feather key A2x2x10 Clavette A2x2x10 Chaveta A2x2x10
14	14-218 120-01	INA-Hülse HK 1412 Sleeve, INA HK 1412 Douille, INA HK 1412 Casquilo, INA HK 1412
15	95-253 493-05	Distanzhülse Spacer tube Tube d'écartement Tubo distanciador
16	95-253 555-15	Distanzring Spacer Bague intercalaire Anillo distanciador
17	11-341 904-15	Gewindestift M5x5 Threaded stud M5x5 Vis sans tête M5x5 Tornillo prisionero M5x5
18	13-540 070-05	Paßfeder A4x4x12 Feather key A4x4x12 Clavette A4x4x12 Chaveta A4x4x12
19	95-253 503-15	Welle Shaft Arbre Eje
20	95-253 554-91 40/4	Einfach-Rollenkette Chain Chaîne cadena
21	12-349 122-05	Druckbutzen Pressure plug Poussoir Rodaja de presión
22	95-253 557-15	Zylinderstift Cylindrical pin Goupille cylindrique Pasador cilíndrico
23	99-134 850-91	Ventil, Abluft, R 1/8 Valve R1/8 Vanne R1/8 Válvula R1/8
24	14-755 067-01	Gelenkkopf KB10 Linkage joint KB 10 Tête d'articulation KB 10 Cabeza articulada KB 10
25	91-122 718-05	Scheibe Washer Rondelle Arandela

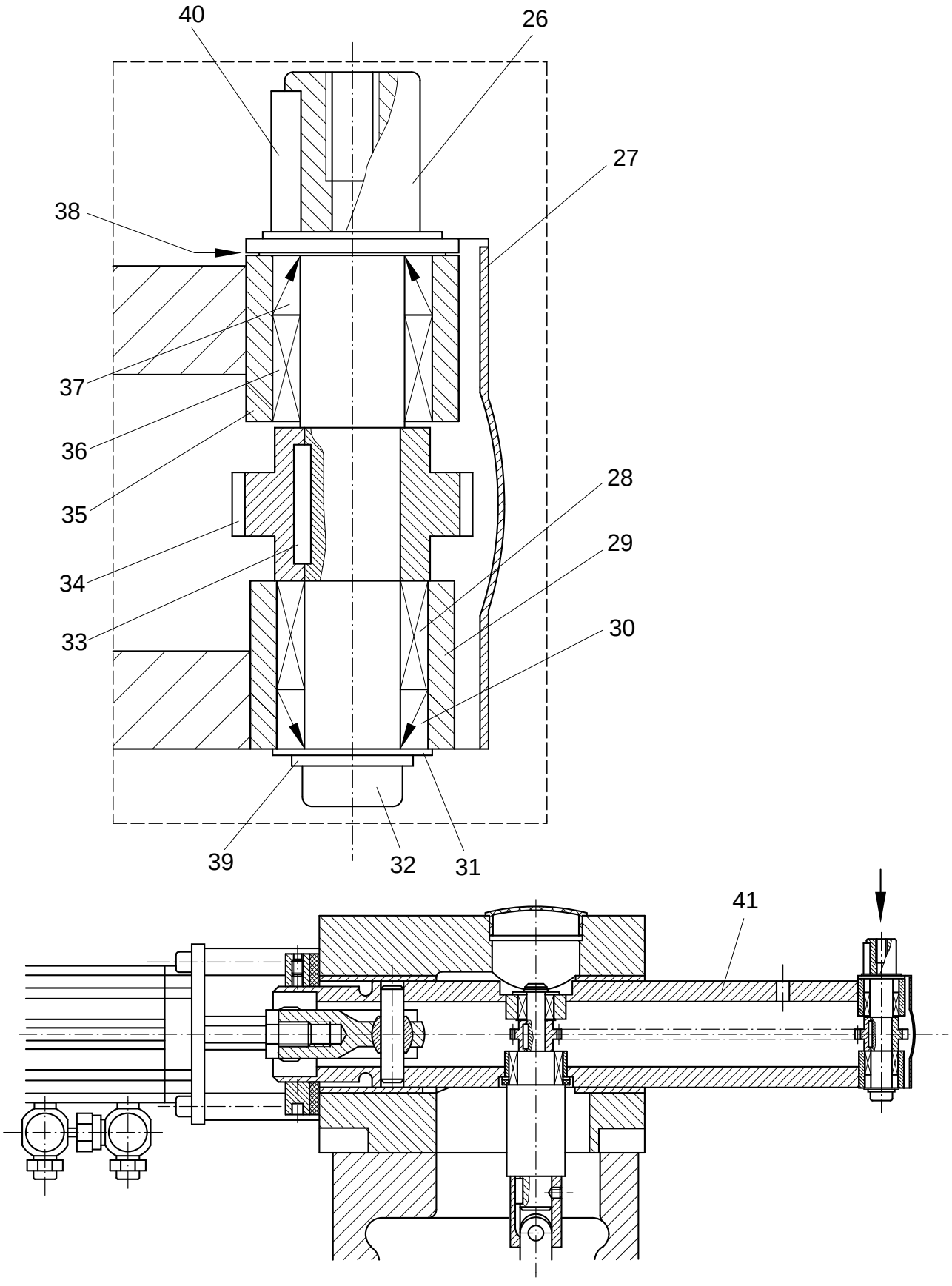

siehe Kapitel 2 Erläuterung der Schlüsselzeichen
see chapter 2 Explanation of key markings
voir le chap. 2 Explication des symboles
véase el Cap. 2 Explicaciones de los signos clave

Pos.-Nr. Item No. Nº pos. Nº de pos.	Bestellnummer Part number Nº de commande Nº de pedido	Teile-Benennung Description Désignation Denominación	Pos.-Nr. Item No. Nº pos. Nº de pos.	Bestellnummer Part number Nº de commande Nº de pedido	Teile-Benennung Description Désignation Denominación
26	95-253505-05	Welle Shaft Arbre Eje	40	13-540070-05	Paßfeder A4x4x12 Feather key A4x4x12 Clavette A4x4x12 Chaveta A4x4x12
27	95-253506-75/895	Abdeckblech Cover plate Cache Chapa-cubierta		95-252908-91	Führungsrohr bestehend aus Pos. 10/11/14/15/28/29/30/35/36/37 Guide tube,consisting of item No. 10/11/14/15/28/29/30/35/36/37
28	14-218080-01	Nadelhülse HK 1010 Sleeve, INA HK 1010 Douille, INA HK 1010 Casquilo, INA HK 1010			Tube de guidage,pos. 10/11/14/15/28/29/30/35/36/37 Rueda de guía, de Nº de pos 10/11/14/15/28/29/30/35/36/37
29	95-253496-05	Distanzhülse Spacing bush Douille d'écartement Casquillo distanciador		95-252907-91	Führungsrohr komplett bestehend aus Pos. 7/12/13/16/19/20/22/24/26/31/32/33/34/35/38/39/41 Guide tube, assy., consisting of item No. 7/12/13/16/19/20/22/24/26/31
30	15-280034-01	Dichtring G10x14x3 O-Ring G10x14x3 Bague d'étanchéitéG10x14x3 Anillo de junta G10x14x3			32/33/34/35/38/39/41 Tube de guidage, comprenant Nº pos. 7/12/13/16/19/20/22/24/26/31/32 33/34/35/38/39/41
31	12-360063-25	Paßscheibe 8x14x0,5 Spacer washer 8x14x0,5 Rondelle d'ajustage 8x14x0,5 Arandela de ajuste 8x14x0,5			Rueda de guía, compuesto (a) de Nº de pos 7/12/13/16/19/20/22 24/26/31/32/33/34/35/38/39/41
32	11-180169-25	Linsenschraube M4x6 Raised-head screw M4x6 Vis á tête bombée M4x6 Tornillo alomado M4x6			
33	13-540007-05	Paßfeder A2x2x10 Feather key A2x2x10 Clavette A2x2x10 Chaveta A2x2x10			
34	95-253504-15	Kettenrad 12 Z Chain sprocket 12 Z Roue à chaîne 12 Z Rueda de cadena 12 Z			
35	95-253496-05	Distanzhülse Spacing bush Douille d'écartement Casquillo distanciador			
36	14-218050-01	INA-Hülse HK 0810 Sleeve, INA HK 0810 Douille, INA HK 0810 Casquilo, INA HK 0810			
37	15-280022-01	Dichtring G8x12x3 O-Ring G8x12x3 Bague d'étanchéitéG8x12x3 Anillo de junta G8x12x3			
38	12-360084-05	Paßscheibe 10x16x1 Spacer washer 10x16x1 Rondelle d'ajustage 10x16x1 Arandela de ajuste 10x16x1			
39	12-335151-25	Scheibe 4,3 Washer 4,3 Rondelle 4,3 Arandela 4,3			

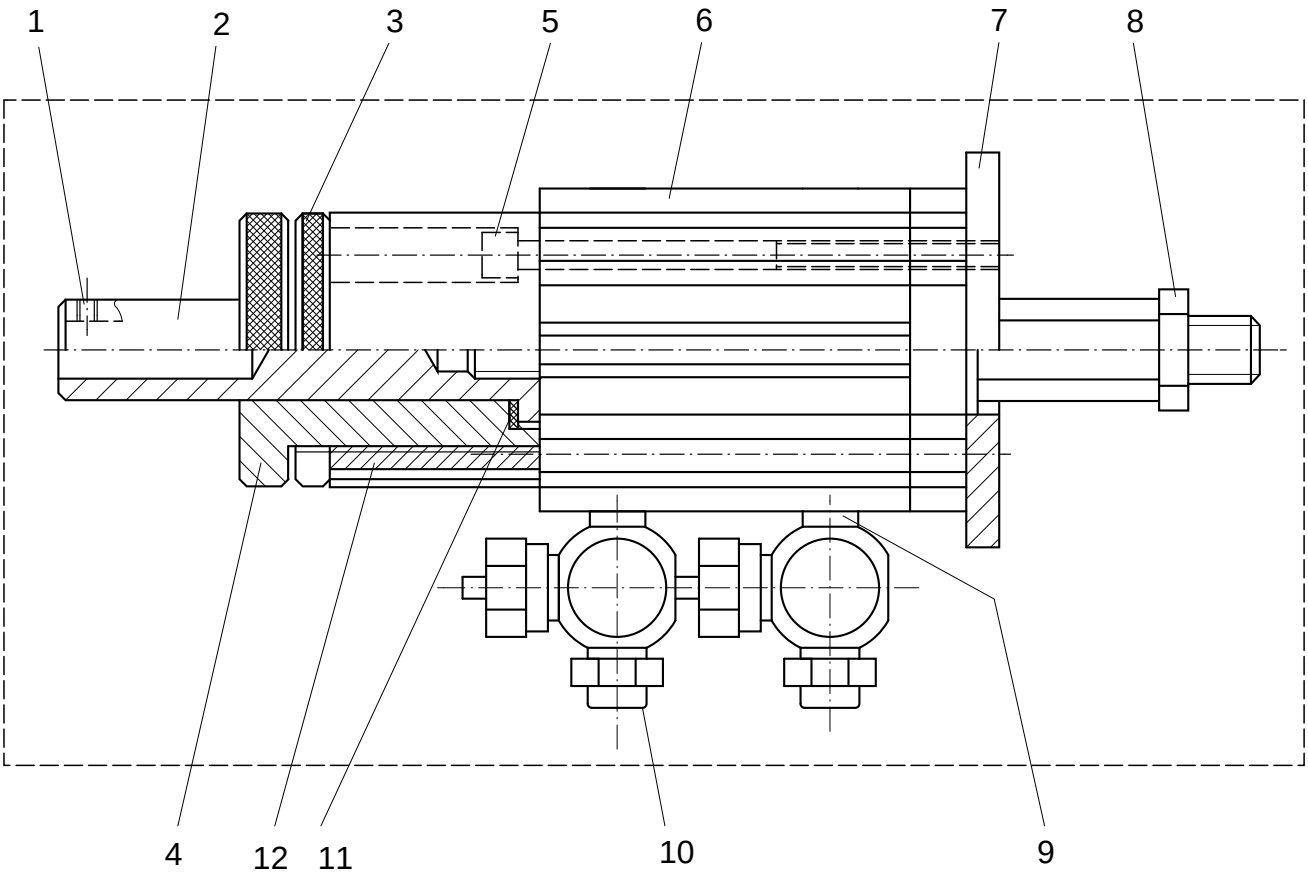

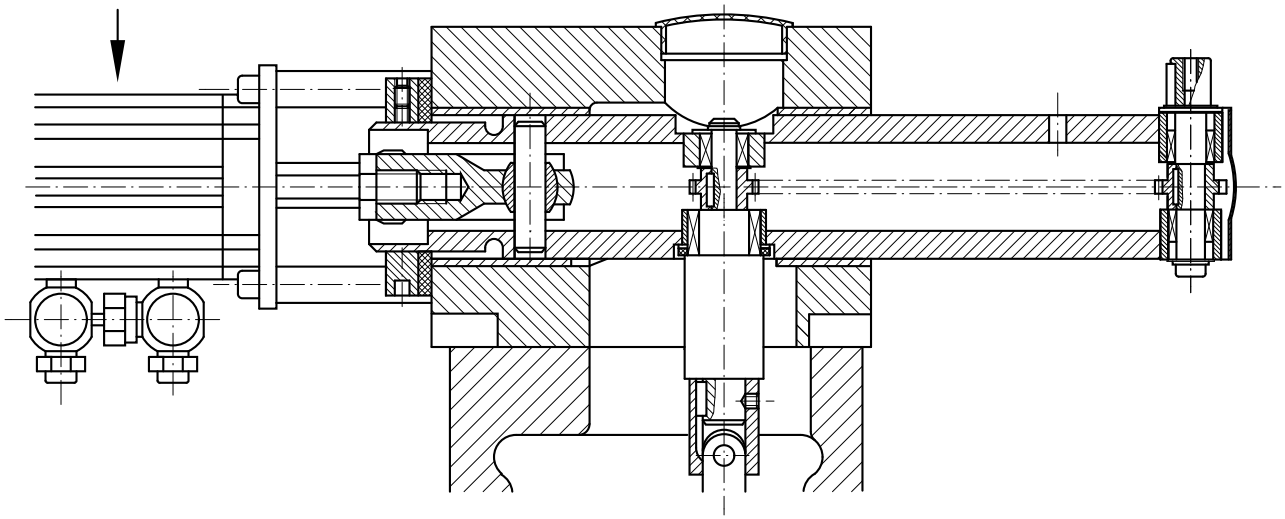

siehe Kapitel 2 Erläuterung der Schlüsselzeichen
see chapter 2 Explanation of key markings
voir le chap. 2 Explication des symboles
véase el Cap. 2 Explicaciones de los signos clave

Pos.-Nr. Item No. Nº pos. Nº de pos.	Bestellnummer Part number Nº de commande Nº de pedido	Teile-Benennung Description Désignation Denominación	Pos.-Nr. Item No. Nº pos. Nº de pos.	Bestellnummer Part number Nº de commande Nº de pedido	Teile-Benennung Description Désignation Denominación
	95-252 909-71/895	Obere Hubverstellung, komplett Upper stroke adjustment, complete Système de régulation cptl. de la course supérieure Regulador superior de la altera, completo			
	bestehend aus ⇓ consisting of ⇓ comprenant ⇓ compuesto (a) de: ⇓				
1	11-341 166-25	Gewindestift M4x5 Threaded stud M4x5 Vis sans tête M4x5 Tornillo prisionero M4x5			
2	95-253 120-05	Säule Postbed Pillier Columna			
3	95-253 119-05	Mutter Nut Ecrou Tuerca			
4	95-253 118-05	Einstellmutter Adjusting nut Ecrou de réglage Tuerca de ajuste			
5	11-130 915-55	Zylinderschraube M5x80 Pan head screw M5x80 Vis à tête cylindrique M5x80 Tornillo cilíndrico M5x80			
6	99-136 465-91	Zylinder, doppeltwirkend, DMR32x30 Cylinder, double-acting DMR32x30 Vérin à double effet DMR32x30 Cilindro de doble efecto DMR32x30			
7	95-253 115-75/895	Platte Plate Plaque Placa			
8	12-024 231-25	Sechskantmutter M10 Hexagon nut M10 Ecrou à six pans M10 Tuerca hexagonal M10			
9	15-032 001-45	Dichtring 0-1/8 O-Ring 0-1/8 Bague d'étanchéité 0-1/8 Anillo de junta 0-1/8			
10	99-134 850-91	Ventil, Abluft, gedr. R1/8 Valve Vanne Válvula			
11	95-253 791-05	Scheibe Washer Rondelle Arandela			
12	95-253 117-05	Gewindebuchse Threaded bush Douille filetée Casquillo roscado			

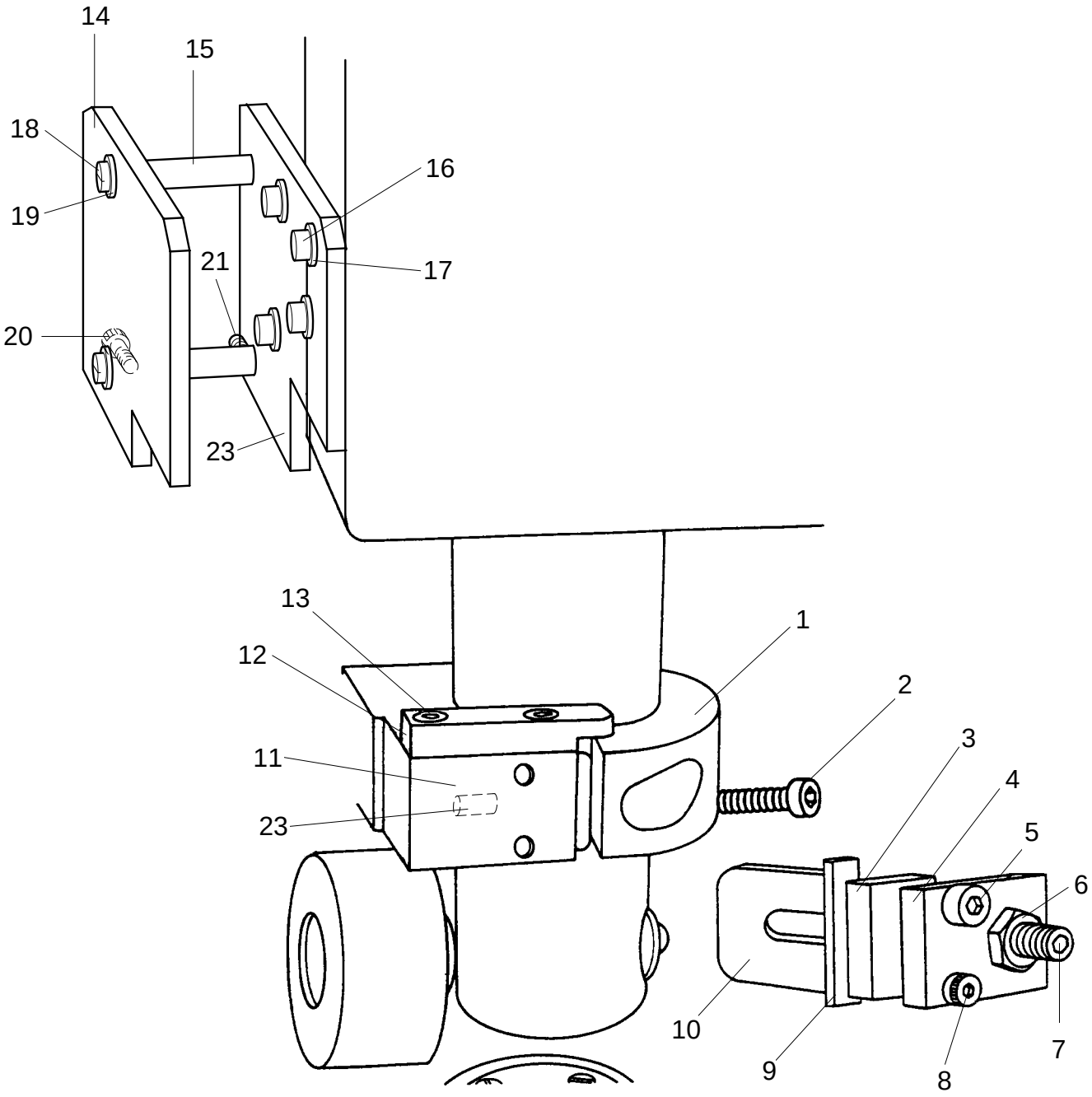

siehe Kapitel 2 Erläuterung der Schlüsselzeichen
see chapter 2 Explanation of key markings
voir le chap. 2 Explication des symboles
véase el Cap. 2 Explicaciones de los signos clave

Pos.-Nr. Item No. Nº pos. Nº de pos.	Bestellnummer Part number Nº de commande Nº de pedido	Teile-Benennung Description Désignation Denominación
	95-253 709-70/893	Halterung für Heißluftaggregat Mounting for hot air unit Support du mécanisme à air chaid Soporte para el dispositivo de aire caliente
	bestehend aus Pos. 1 - 22 ⇓ consisting of item No. 1 - 22 ⇓ comprenant Nº pos. 1 - 22 ⇓ compuesto (a) de Nº de pos 1 - 22 ⇓	
1	95-253 468-75/893	Klemmring Clamp collar Bague de serrage Anillo de sujeción
2	11-130 299-25	Zylinderschraube M6x20 Pan head screw M6x20 Vis à tête cylindrique M6x20 Tornillo cilíndrico M6x20
3	95-253 702-35	Distanzplättchen Spacer Plaque d'écartement Placa distanciadora
4	95-253 703-35	Plättchen Plate Plaque Placa
5	11-186 178-15	Flachkopfschraube M4x12 Countersunk head screw M4x12 Vis à tête conique M4x12 Tornillo de cabeza plana M4x12
6	12-005 195-15	Sechskantmutter BM6 Hexagon nut BM6 Ecrou à six pans BM6 Tuerca hexagonal BM6
7	11-330 292-25	Gewindestift M6x16 Threaded stud M6x16 Vis sans tête M6x16 Tornillo prisionero M6x16
8	11-108 111-25	Zylinderschraube M3x18 Pan head screw M6x20 Vis à tête cylindrique M6x20 Tornillo cilíndrico M6x20
9	95-253 540-35	Blech Plate Tôle Chapa
10	95-253 539-05	Gleitstück Slide block Coulisseau Pieza deslizante
11	95-253 700-75/893	Halterung Bracket Support Sopurte
12	95-253 701-35	Plättchen Plate Plaque Placa
13	11-225 094-25	Senkschraube M3x8 Countersunk screw M3x8 Vis à tête noyée M3x8 Tornillo avellanado M3x8
14	95-253 705-25	Lasche Link Attache Brida
15	95-253 706-05	Bolzen Pin Boulon Perno
16	11-130 227-25	Zylinderschraube M5x12 Pan head screw M5x12 Vis à tête cylindrique M5x12 Tornillo cilíndrico M5x12
17	12-305 144-25	Scheibe A5,3 Washer A5,3 Rondelle A5,3 Arandela A5,3
18	11-173 177-25	Flachkopfschraube M4x10 Countersunk head screw M4x10 Vis à tête conique M4x10 Tornillo de cabeza plana M4x10
19	12-335 151-25	Scheibe A4,3 Washer A4,3 Rondelle A4,3 Arandela A4,3
20	11-560 244-55	Rändelschraube M5x25 Cnurled screw M5x25 Vis moleté M5x25 Pasador moleteado M5x25
21	11-341 220-15	Gewindestift M5x8 Threaded stud M5x8 Vis sans tête M5x8 Tornillo prisionero M5x8
22	13-033 385-05	Zylinderstift 6M6x20 (siehe Pos. 7 Seite 4-5) Cylindrical pin 6M6x20 (see pos. 7 page 4-5) Goupille cylindrique 6M6x20 (voir pos. 7 page 4-5) Pasador cilindrico 6M6x20 (vease pos. 7 pagina 4-5)
23	95-253 704-75/893	Platte Plate Plaque Placa

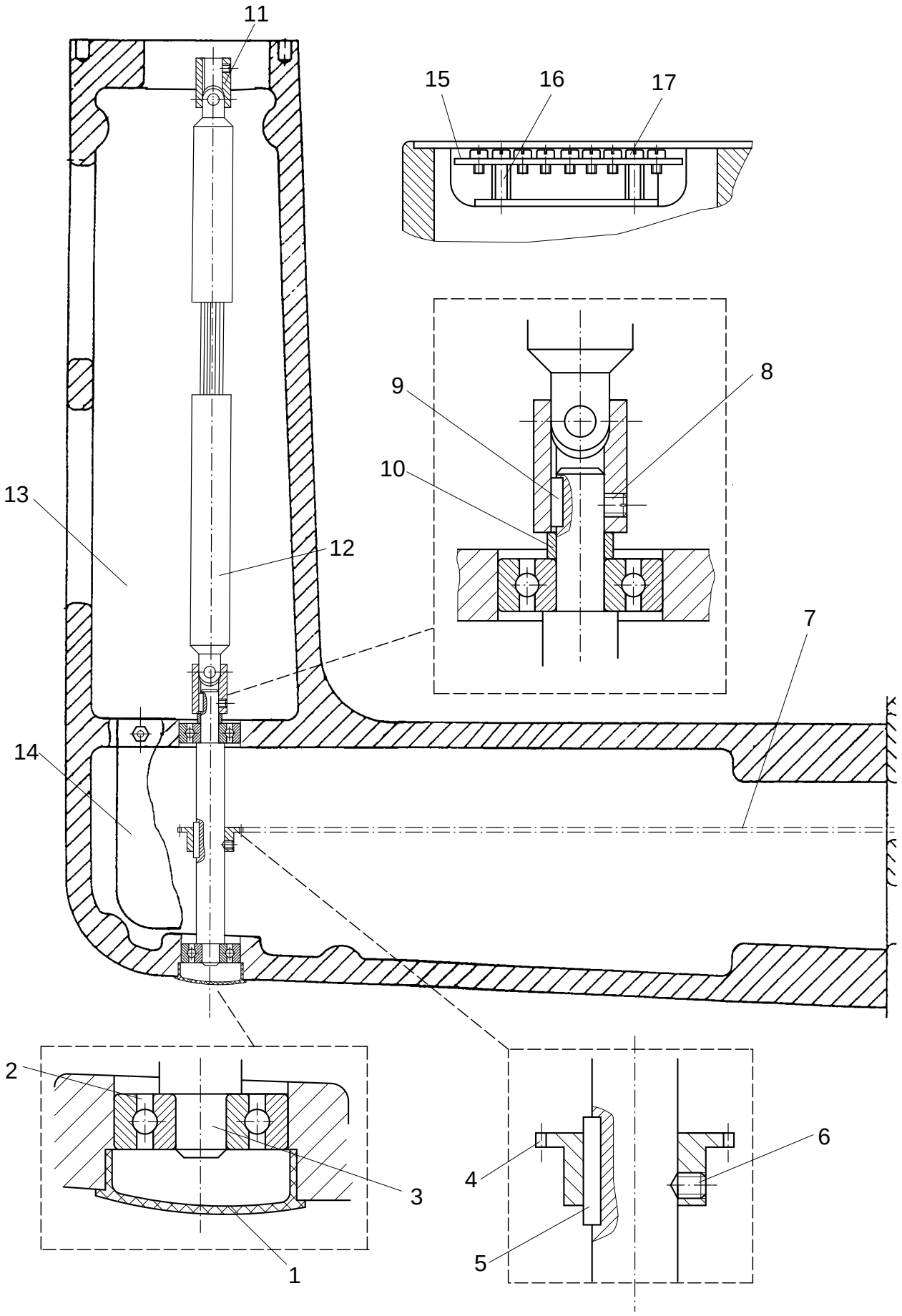

siehe Kapitel 2 Erläuterung der Schlüsselzeichen
see chapter 2 Explanation of key markings
voir le chap. 2 Explication des symboles
véase el Cap. 2 Explicaciones de los signos clave

Pos.-Nr. Item No. Nº pos. Nº de pos.	Bestellnummer Part number Nº de commande Nº de pedido	Teile-Benennung Description Désignation Denominación	Pos.-Nr. Item No. Nº pos. Nº de pos.	Bestellnummer Part number Nº de commande Nº de pedido	Teile-Benennung Description Désignation Denominación
	95-252 924-71/895	Geradarm kompl. Straight arm, assy. Bras libre, complete Brazo recta, completa	12	99-135 946-01	Gelenkwelle Articulated shaft Arbre articulé Eje de articulación
	95252 925-71/895	Schrägarm, kompl. Tilted arm, kompl. Bras incliné, complete Brazo inclinada, completa	13	95-253 460-71/951	Oberteil, Geradarm (-020) Welding head, straight arm Partie supérieure, bras libre Parte superior, brazo recta
1	99-135 989-05	Verschlußstopfen Plug Bouchon Tapón		95-253 698-71/951	Oberteil, Schrägarm (-040; 042) Welding head, tilted arm Partie supérieure, bras incline Parte superior, brazo inclinada
2	14-022 080-01	Rillenkugellager 6300-2RS Ball bearing 6300-2RS Roulement à billes 6300-2RS Cojinete de bolas	14	95-253 820-15	Schutzblech Guard plate Cache Chapa de proteccion
3	95-253 524-15	Welle Shaft Arbre Eje	15	95-210 755-91	Schutzleiterschiene Ground wire bracket Barre-support de terre Soporte depuesta a tierra
4	95-253 514-15	Kettenrad Chain sprocket Roue à chaîne Rueda de cadena	16	11-724 290-55	Abstandsbolzen M4x15 Spacing stud M4x15 Boulon d'écartement M4x15 Perno distanciador M4x15
5	13-540 121-05	Paßfeder A5x5x20 Feather key A5x5x20 Clavette A5x5x20 Chaveta A5x5x20	17	11-108 174-15	Zylinderschraube M4x8 Pan head screw M4x8 Vis à tête cylindrique M4x8 Tornillo cilíndrico M4x8
6	11-341 904-15	Gewindestift M5x5 Threaded stud M5x5 Vis sans tête M5x5 Tornillo prisionero M5x5			
7	95-253 525-91 40/4	Einfach-Rollenkette für Geradarm (-020) Single-roll chain for straight arm Chaîne à galets simple pour bras libre Cadena de rodillos simple para brazo recta			
	95-253 906-91 40/4	Einfach-Rollenkette für Schrägarm (-040, -042)) Single-roll chain for tilted arm Chaîne à galets simple pour bras incline Cadena de rodillos simple para brazo recta			
8	11-341 904-15	Gewindestift M5x5 Threaded stud M5x5 Vis sans tête M5x5 Tornillo prisionero M5x5			
9	13-540 031-05	Paßfeder A3x3x10 Feather key A3x3x10 Clavette A3x3x10 Chaveta A3x3x10			
10	95-253 526-15	Distanzhülse Spacer tube Tube d'écartement Tubo distanciador			
11	11-341 904-15	Gewindestift M5x5 Threaded stud M5x5 Vis sans tête M5x5 Tornillo prisionero M5x5			

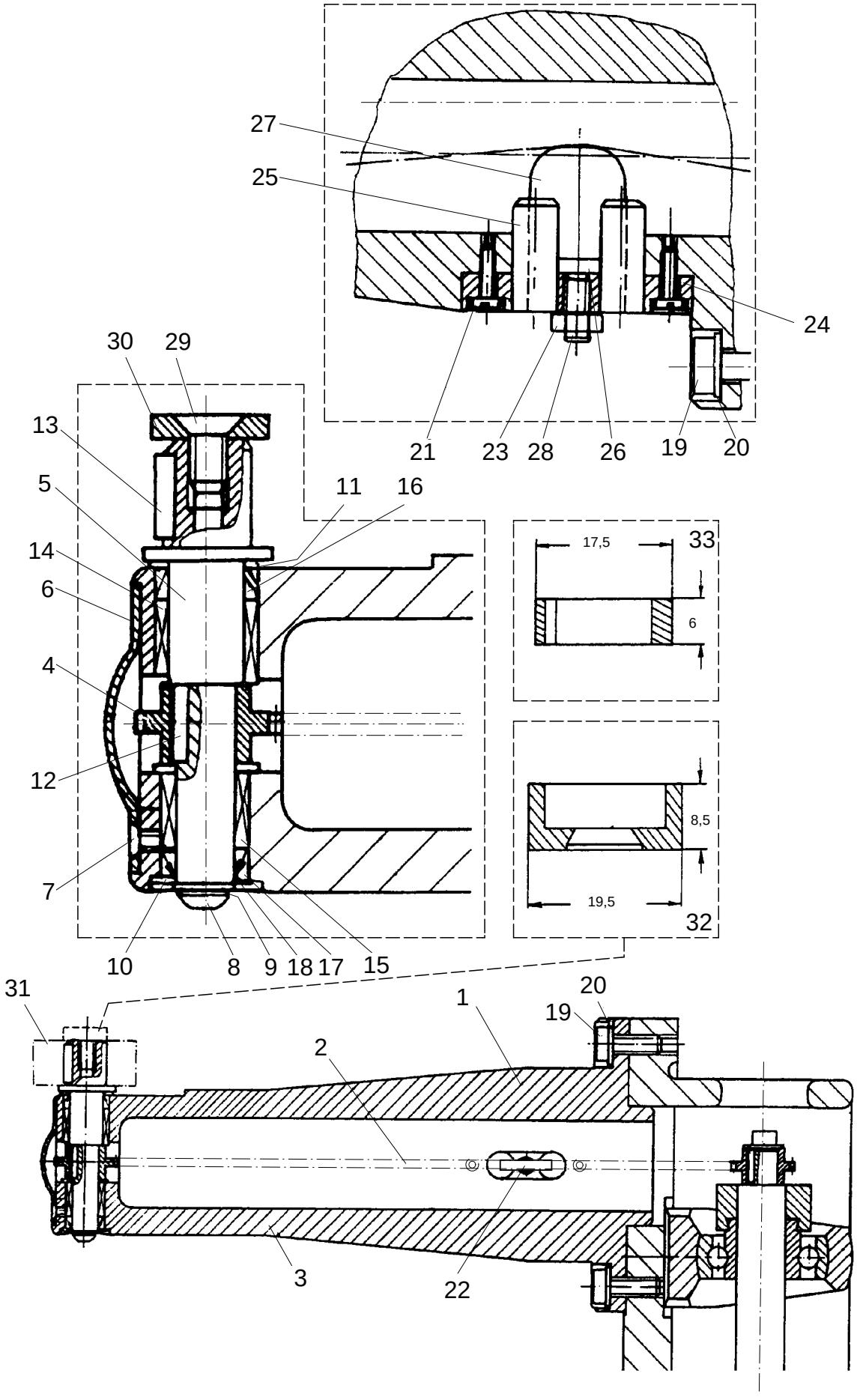

siehe Kapitel 2 Erläuterung der Schlüsselzeichen
see chapter 2 Explanation of key markings
voir le chap. 2 Explication des symboles
véase el Cap. 2 Explicaciones de los signos clave

Pos.-Nr. Item No. Nº pos. Nº de pos.	Bestellnummer Part number Nº de commande Nº de pedido	Teile-Benennung Description Désignation Denominación
1	95-253 910-71/895	Geradsäule komplett Straight post, assy. Bras libre, complete Columna recta, compl.
	bestehend aus Pos. 2 - 18 ⇓ consisting of item No. 2 - 18 ⇓ comprenant Nº pos. 2 - 18 ⇓ compuesto (a) de Nº de pos 2 - 18 ⇓	
2	95-253 507-91 40/4	Einfach-Rollenkette Single-roll chain Chaîne à galets simple Cadena de rodillos simple
3	95-253 464-75/895	Säulenkörper Postbed Pillier Columna
4	95-253 504-15	Kettenrad 112 Chain sprocket 112 Roue à chaîne 112 Rueda de cadena 112
5	95-253 505-05	Welle Shaft Arbre Eje
6	95-253 506-75/895	Abdeckblech Cover plate Cache Chapa-cubierta
7	11-210 081-25	Senkschraube M3x6 Countersunk screw M3x6 Vis á tête noyée M3x6 Tornillo avellanado M3x6
8	11-180 169-25	Linsenschraube M4x6 Raised head screw M4x6 Viss à tête bombée M4x6 Tornillo alomado M4x6
9	12-335 151-25	Scheibe 4,3 Washer A4,3 Rondelle A4,3 Arandela A4,3
10	12-360 063-25	Paßscheibe 8x14x0,5 Spacer washer 8x14x0,5 Rondelle d'ajustage 8x14x0,5 Arandela de ajuste 8x14x0,5
11	12-360 084-05	Paßscheibe 10x16x1 Spacer washer 10x16x1 Rondelle d'ajustage 10x16x1 Arandela de ajuste 10x16x1
12	13-540 007-05	Paßfeder A2x2x10 Feather key A2x2x10 Clavette A2x2x10 Chaveta A2x2x10
13	13-540 070-05	Paßfeder A4x4x12 Feather key A4x4x12 Clavette A4x4x12 Chaveta A4x4x12
14	14-218 080-01	Nadelhülse HK 1010 Needle bearing HK 1010 Douille à aiguille HK 1010 Casquillo para la aguja HK 1010
15	14-218 050-01	INA-Hülse HK 0810 Sleeve, INA HK 0810 Douille, INA HK 0810 Casquilo, INA HK 0810
16	15-280 034-01	Dichtring G10x14x3 O-ring G10x14x3 Bague d'étanchéité G10x14x3 Anillo de junta G10x14x3
17	15-280 022-01	Dichtring G8x12x3 O-ring G8x12x3 Bague d'étanchéité G8x12x3 Anillo de junta G8x12x3
18	12-360 063-25	Paßscheibe 8x14x0,5 Spacer washer 8x14x0,5 Rondelle d'ajustage 8x14x0,5 Arandela de ajuste 8x14x0,5
19	11-132 292-25	Zylinderschraube M6x16 Pan head screw M6x16 Vis à tête cylindrique M6x16 Tornillo cilíndrico M6x16
20	12-305 174-25	Scheibe A6,4 Washer A6,4 Rondelle A6,4 Arandela A6,4
21	11-108 099-25	Zylinderschraube M3x10 Pan head screw M3x10 Vis à tête cylindrique M3x10 Tornillo cilíndrico M3x10
22	95-253 559-71/895	Kettenspanner vollständig Chain tensioner assy. Tendeur de chaîne, complet Tensor de la cadena, completo
	bestehend aus Pos. 23 - 28 ⇓ consisting of item No. 23 - 28 ⇓ comprenant Nº pos. 23 - 28 ⇓ compuesto (a) de Nº de pos 23 - 28 ⇓	
23	12-005 175-25	Sechskantmutter BM5 Hexagon nut BM5 Ecrou à six pans BM5 Tuerca hexagonal BM5

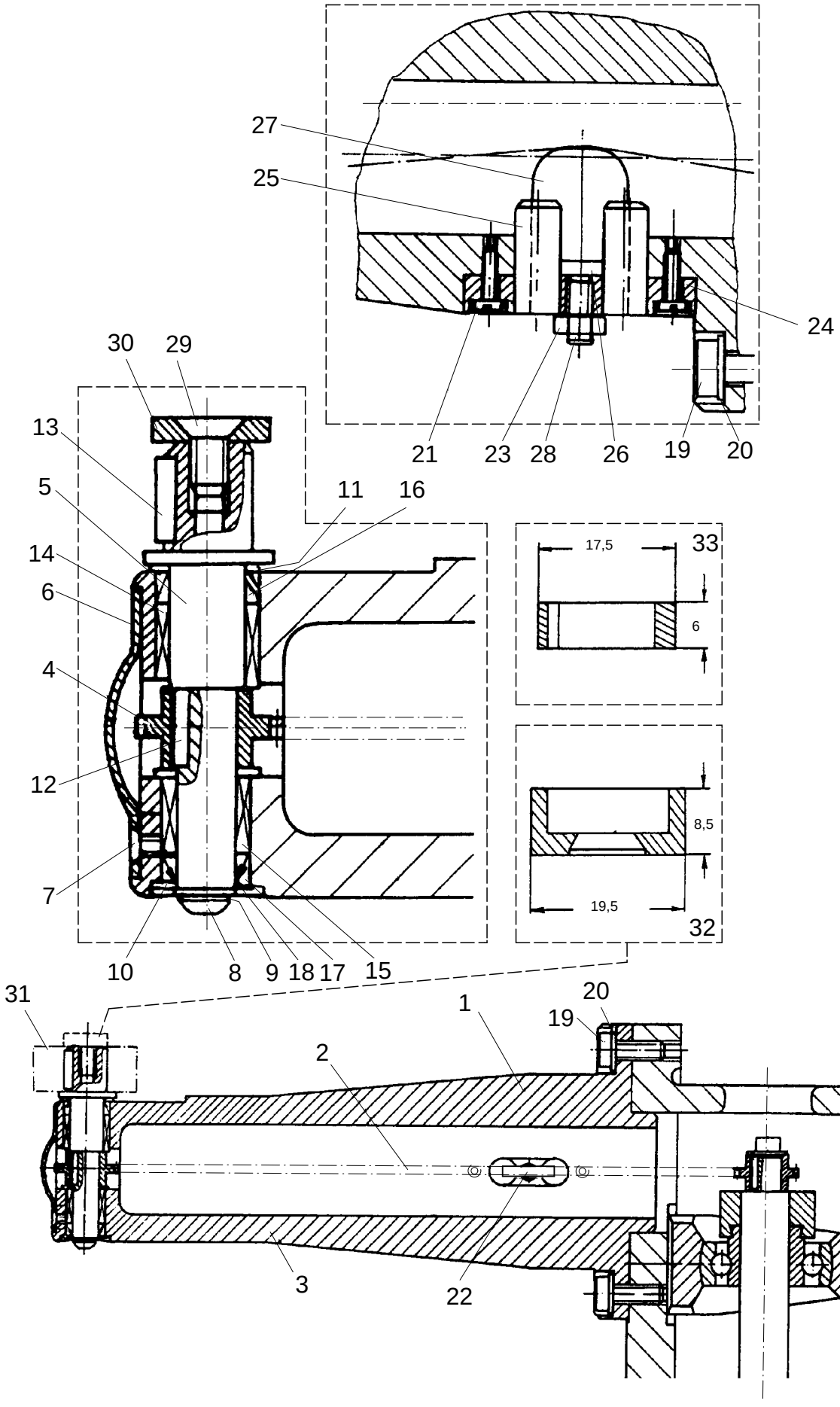

siehe Kapitel 2 Erläuterung der Schlüsselzeichen
see chapter 2 Explanation of key markings
voir le chap. 2 Explication des symboles
véase el Cap. 2 Explicaciones de los signos clave

Pos.-Nr. Item No. Nº pos. Nº de pos.	Bestellnummer Part number Nº de commande Nº de pedido	Teile-Benennung Description Désignation Denominación
24	95-253509-75/895	Platte Plate Plaque Placa
25	95-253558-05	Bolzen Pin Boulon Perno
26	95-253560-35	Stift Pin Boulon Perno
27	95-253508-05	Gleitstück Slide block Coulisseau Pieza deslizante
28	11-330226-25	Gewindestift M5x12 Threaded stud M5x12 Vis sans tête M5x12 Tornillo prisionero M5x12
29	11-225223-25	Senkschraube M5x10 Countersunk screw M5x10 Vis á tête noyée M5x10 Tornillo avellanado M5x10
30	95-253569-35	Scheibe Washer Rondelle Arandela
31		Transportrollen Feed roller Galet d'entraînement Rodillo de transporte
		Transportrolle, Stahl, glatt Feed roller, steel, plain Galet d'entraînement lisse, en acier, Rodillo transportador, acero, liso
	95-201112-05	.....(10)mm
	95-201114-05	.....(15)mm
	95-201653-05	.....(20)mm 27/13
	95-208451-05	.....(25)mm
	95-208452-05	.....(32)mm
		Transportrolle, Stahl, glatt, mit Nut Feed roller, steel, plain, with groove Galet d'entraînement lisse, en acier, avec rainure Rodillo transportador, acero, liso, con muesca
	95-253802-05	.....(20)mm
	95-253803-05	.....(25)mm 27/13
	95-253545-05	.....(32)mm
		Transportrolle mit drehbarem Außenring, Stahl, glatt Feed roller with rotatable outer ring, steel, plain Galet d'entraînement avec bague extérieure rotative, en acier, lisse Rodillo transportador con anillo exterior, acero, liso
	95-253732-91	.....(25)mm 27/13
		Transportrolle, Stahl, gerändelt 0,6 Feed roller, steel, knurled 0,6 Galet d'entraînement en acier, moleté 0,6 Rodillo transportador, acero, moleteado 0,6
	95-201116-05	.....(10)mm
	95-201118-05	.....(15)mm
	95-201654-05	.....(20)mm 27/13
	95-203668-05	.....(25)mm
	95-203669-05	.....(30)mm
		Transportrolle, Stahl, gerändelt 1,6 Feed roller, steel, knurled 1,6 Galet d'entraînement en acier, moleté 1,6 Rodillo transportador, acero, moleteado 1,6
	95-201656-05	.....(20)mm 27/13
		Transportrolle, Silikon Feed roller, silicon Galet d'entraînement en silicone Rodillo transportador, silicona
	95-201137-91	.....(10)mm
	95-201141-91	.....(15)mm
	95-207486-91	.....(20)mm 27/13
	95-208443-91	.....(25)mm
	95-208445-91	.....(32)mm
		Transportrolle mit 8mm Silikonauflage Feed roller with8mm silicon covering Galet d'entraînement garni sur 8mm de silicone Rodillo transportador con 8mm de revestmiento de silicona
	95-208496-91	.....(25)mm 27/13
	95-208449-91	.....(32)mm
		Transportrolle mit auswechselbarem Silikonbelag Feed roller with replaceble silicon covering Galet d'entraînement à revêtement de silicone remplacable Rodillo transportador con revestimiento de silicona intercambiable
	95-207757-91	.....(20)mm
	95-208479-91	.....(25)mm 27/13
	95-208482-91	.....(32)mm
32	95-253638-05	Befestigungsscheibe Washer Rondelle Arandela
33	95-253725-05	Distanzring Spacer Bague intercalaire Anillo distanciador
		Silikonbelag Silicon covering Silicone remplacable Silicona intercambiable
	95-207760-05	.....(20)mm
	95-208481-05	.....(25)mm 27/13
	95-208484-05	.....(32)mm

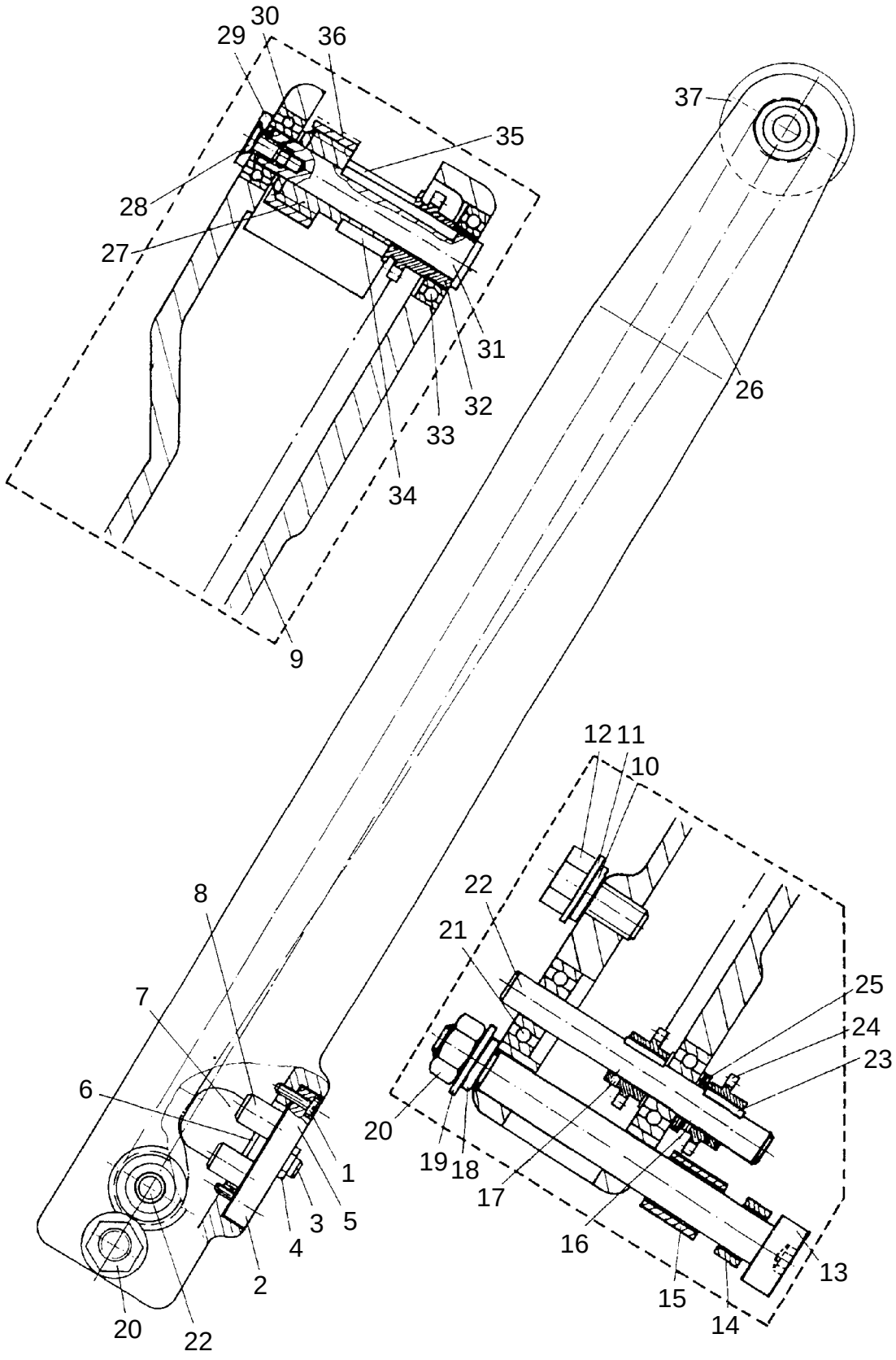

siehe Kapitel 2 Erläuterung der Schlüsselzeichen
see chapter 2 Explanation of key markings
voir le chap. 2 Explication des symboles
véase el Cap. 2 Explicaciones de los signos clave

Pos.-Nr. Item No. Nº pos. Nº de pos.	Bestellnummer Part number Nº de commande Nº de pedido	Teile-Benennung Description Désignation Denominación
	95-253 159-71/895	Schrägsäule 25mm komplett Tilted post, 25mm, complete Pilier incliné, 25mm, complet Columna inclinada, 25mm, completa
	95-253 383-71/895	Schrägsäule 32mm komplett Tilted post, 32mm, complete Pilier incliné, 32mm, complet Columna inclinada, 32mm, completa
1	11-108 099-25	Zylinderschraube M3x10 Pan head screw M3x10 Vis à tête cylindrique M3x10 Tornillo cilíndrico M3x10
2	95-253 151-71/895	Führung Guide Guide Guía
	bestehend aus Pos. 3 - 8 ⇓ consisting of item No. 3 - 8 ⇓ comprenant Nº pos. 3 - 8 ⇓ compuesto (a) de Nº de pos 3 - 8 ⇓	
3	11-330 226-25	Gewindestift M5x12 Threaded stud M5x12 Vis sans tête M5x12 Tornillo prisionero M5x12
4	12-005 175-25	Sechskantmutter BM5 Hexagon nut BM5 Ecrou à six pans BM5 Tuerca hexagonal BM5
5	95-253 509-75/895	Platte Plate Plaque Placa
6	95-253 560-35	Stift Pin Boulon Perno
7	95-253 153-05	Gleitstück Slide block Coulisseau Pieza deslizante
8	95-253 152-05	Bolzen Pin Boulon Perno
9	95-253 125-75/895	Säulenkörper (bei 25mm Säule) Post body (25mm) Corps de pilier (25mm) Cuerpo de la columna (25mm)
	95-253 384-71/895	Säulenkörper (bei 32mm Säule) Post body (32mm) Corps de pilier (32mm) Cuerpo de la columna (32mm)
10	12-501 210-45	Federring 8 Spring washer 8 Rondelle élastique 8 Arandela elástica
11	12-305 224-15	Scheibe A8,4 Washer A8,4 Rondelle A8,4 Arandela A8,4
12	11-039 360-15	Sechskantschraube M8x16 Hexagon screw 8x16 Vis à six pans M8x16 Tornillo hexagonal M8x16
13	11-129 401-15	Paßschraube M8x70 Spacing screw M8x70 Vis á tête d'ajustage M8x70 Tornillo de ajuste
14	91-166 177-15	Distanzhülse Spacer tube Tube d'écartement Tubo distanciador
15	95-253 099-15	Leiste Strip Plaquette Plaquita
16	11-317 970-15	Gewindestift M3x2 Threaded stud M3x2 Vis sans tête M3x2 Tornillo prisionero M3x2
17	11-317 970-15	Gewindestift M3x2 Threaded stud M3x2 Vis sans tête M3x2 Tornillo prisionero M3x2
18	12-501 210-45	Federring 8 Spring washer 8 Rondelle élastique 8 Arandela élastica 8
19	12-305 224-15	Scheibe A8,4 Washer A8,4 Rondelle A8,4 Arandela A8,4
20	12-024 211-15	Sechskantmutter M8 Hexagon nut M8 Ecrou à six pans M8 Tuerca hexagonal M8
21	14-012 555-01	Rillenkugellager 608-2Z Ball bearing S608-2Z Roulement à billes S608-2Z Cojinete de bolas S608-2Z
22	95-253 149-15	Welle Shaft Arbre Eje
23	13-540 007-05	Paßfeder A2x2x10 Feather key A2x2x10 Clavette A2x2x10 Chaveta A2x2x10
24	95-253 150-15	Kettenrad Chain sprocket Roue à chaîne Rueda de cadena

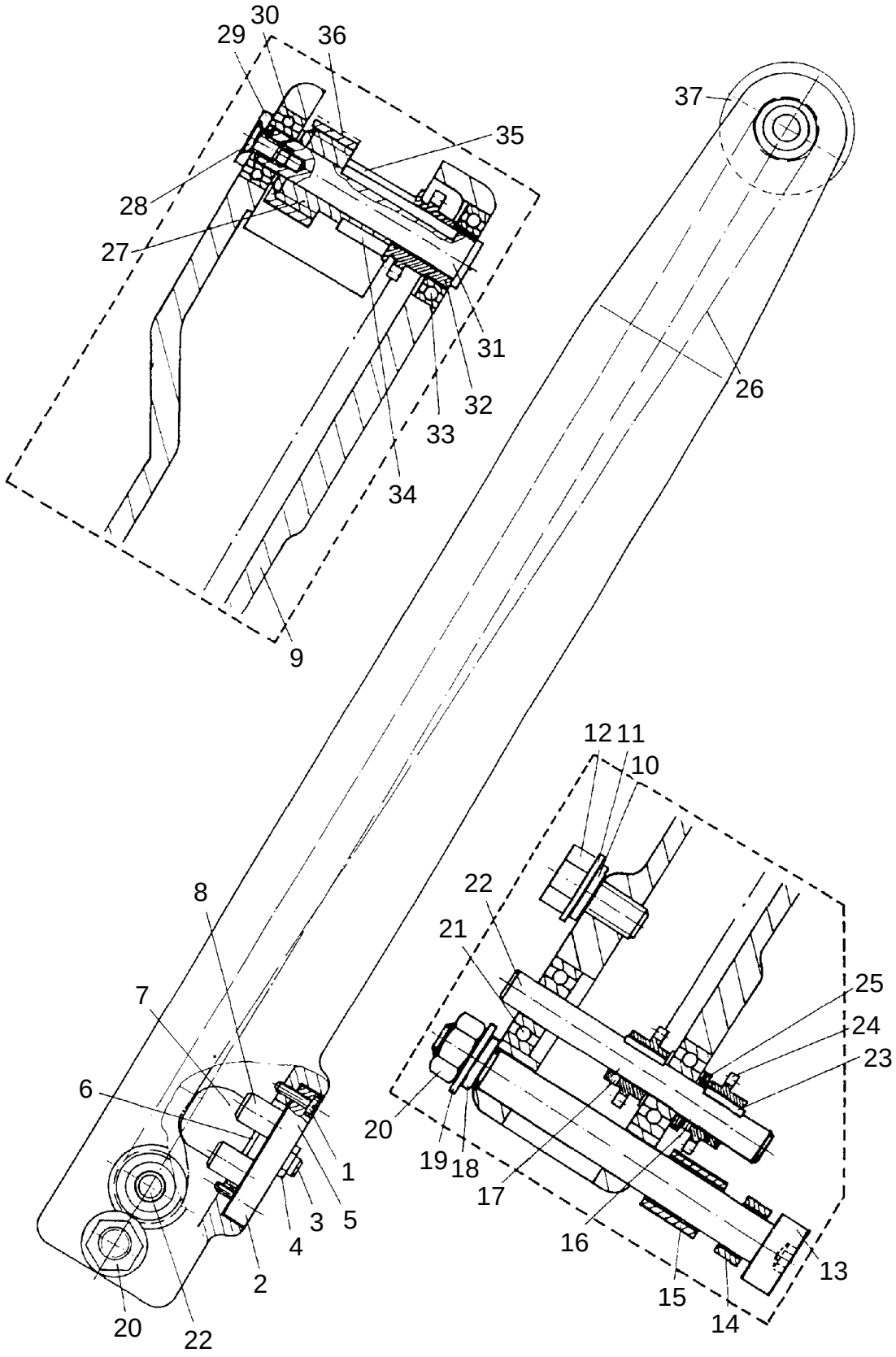

siehe Kapitel 2 Erläuterung der Schlüsselzeichen
see chapter 2 Explanation of key markings
voir le chap. 2 Explication des symboles
véase el Cap. 2 Explicaciones de los signos clave

Pos.-Nr. Item No. Nº pos. Nº de pos.	Bestellnummer Part number Nº de commande Nº de pedido	Teile-Benennung Description Désignation Denominación	Pos.-Nr. Item No. Nº pos. Nº de pos.	Bestellnummer Part number Nº de commande Nº de pedido	Teile-Benennung Description Désignation Denominación
25	12-360063-05	Paßscheibe 8x14x0,5 Spacing washer 8x14x0,5 Rondelle d#ajustage 8x14x0,5 Arandela de ajuste 8x14x0,5			Transportrollen bei 25mm Schrägsäule Feed rollers for 25mm tilted post Galets d'entraínement avec un pilier incliné de 25mm Rodillos transportadores con columna inclinada de 25mm
26	95-253156-91 40/4	Einfachrollenkette Chain Chaîne cadena		95-208451-05	Transportrolle, Stahl, glatt, 25mm Feed roller, steel, plain, 25mm Galet d'entraínement lisse, en acier, 25mm Rodillo transportador, acero, liso, 25mm
27	95-253989-15	Gewindebuchse Threaded bush Douille filetée Casquillo roscado		95-253803-05	Transportrolle, Stahl, glatt, mit Nut, 25mm Feed roller, steel, plain, with groove 25mm Galet d'entraínement lisse, en acier, avec rainure, 25mm Rodillo transportador, acero, liso, con muesca, 25mm
28	11-210081-25	Senkschraube M3x6 Countersunc screw M3x6 Vis à tête noyée M3x6 Tornillo avellanado M3x6			
29	12-322004-15	Endscheibe A3,2x12 End washer A3,2x12 Rondelle finale A3,2x12 Arandela final A3,2x12		95-203668-05	Transportrolle, Stahl, gerändelt 0,6, 25mm Feed roller, steel, knurled, 0,6, 25mm Galet d'entraínement en acier, moleté 0,6, 25mm Rodillo transportador, acero, moleteado 0,6, 25mm
30	14-027904-01	Rillenkugellager S688-2TS Ball bearing S688-2TS Roulement à billes S688-2TS Cojinete de bolas S688-2TS			
31	95-253144-05	Welle (bei 25mm Säule) Shaft (for 25mm post) Arbre (pour un pilier incline de 25mm) Eje (con columna de 25mm)		95-253732-91	Transportrolle mit drehbarem Außenring, Stahl, glatt, 25mm Feed roller with rotatable outer ring, steel, plain, 25mm Galet d'entraínement avec bague extérieure rotative, en acier, lisse, 25mm Rodillo transportador con anillo exterior, acero, liso, 25mm
	95-253387-05	Welle (bei 32mm Säule) Shaft (for 32mm post) Arbre (pour un pilier incline de 32mm) Eje (con columna de 32mm)		95-208447-91	Transportrolle mit 8mm Siliconauflage, 25mm (weich) Feed roller with 8mm silicon covering, 25mm Galet d'entraínement garni sur 8mm de silicone, 25mm Rodillo transportador con 8mm de revestimiento de silicona, 25mm
32	95-253158-15	Kettenrad Chain sprocket Roue à chaîne Rueda de cadena			
33	14-027905-01	Rillenkugellager 6801-RS Ball bearing 6801-RS Roulement à billes 6801-RS Cojinete de bolas 6801-RS		95-208496-91	Transportrolle mit 8mm Siliconauflage, 25mm (hart) Feed roller with 8mm silicon covering, 25mm Galet d'entraínement garni sur 8mm de silicone, 25mm Rodillo transportador con 8mm de revestimiento de silicona, 25mm
34	95-253990-05	Paßfeder Feather key Clavette Chaveta			
35	13-540918-05	Paßfeder A2x2x25 Feather key A2x2x25 Clavette A2x2x25 Chaveta A2x2x25			Transportrollen bei 32mm Schrägsäule Feed rollers for 32mm tilted post Galets d'entraínement avec un pilier incliné de 32mm Rodillos transportadores con columna inclinada de 32mm
36	95-253079-15	Mutter M16x1 Nut M16x1 Ecrou M16x1 Tuerca M16x1			
37		Transportrolle Feed roller Galet d'entraînement Rodillo de transporte			

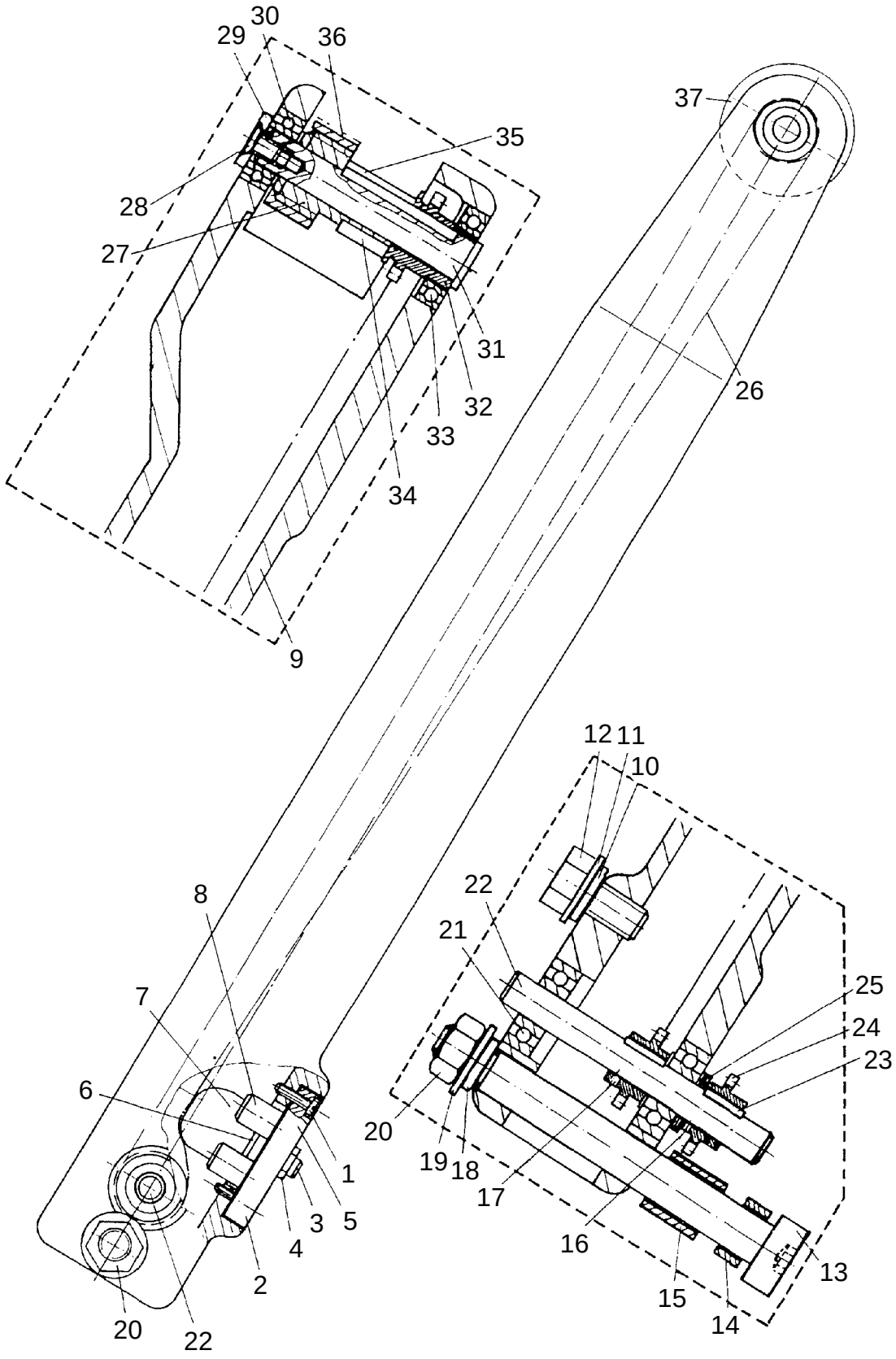

siehe Kapitel 2 Erläuterung der Schlüsselzeichen
see chapter 2 Explanation of key markings
voir le chap. 2 Explication des symboles
véase el Cap. 2 Explicaciones de los signos clave

Pos.-Nr. Item No. Nº pos. Nº de pos.	Bestellnummer Part number Nº de commande Nº de pedido	Teile-Benennung Description Désignation Denominación	Pos.-Nr. Item No. Nº pos. Nº de pos.	Bestellnummer Part number Nº de commande Nº de pedido	Teile-Benennung Description Désignation Denominación
	95-208452-05 27/13	Transportrolle, Stahl, glatt, (32)mm Feed roller, steel, plain, (32)mm Galet d'entraínement lisse, en acier, (32)mm Rodillo transportador, acero, liso (32)mm			
	95-253545-05 27/13	Transportrolle, Stahl, glatt, mit Nut, (32)mm Feed roller, steel, plain, with groove (32)mm Galet d'entraínement lisse, en acier, avec rainure, (32)mm Rodillo transportador, acero, liso, con muesca, (32)mm			
	95-203669-05 27/13	Transportrolle, Stahl, gerändelt 0,6, (32)mm Feed roller, steel, knurled, 0,6, (32)mm Galet d'entraínement en acier, moleté 0,6, (32)mm Rodillo transprtador, acero, moleteado 0,6, (32)mm			
	95-208445-91 27/13	Transportrolle, Silicon, (32)mm Feed roller, silicon, (32)mm Galet d'entraínement en silicone, (32)mm Rodillo transportador, silicona, (32)mm			
	95-208449-91 27/13	Transportrolle mit 8mm Siliconauflage, (32)mm Feed roller with 8mm silicon covering, (32)mm Galet d'entraínement garni sur 8mm de silicone, (32)mm Rodillo transportador con 8mm de revestimiento de silicona, (32)mm			

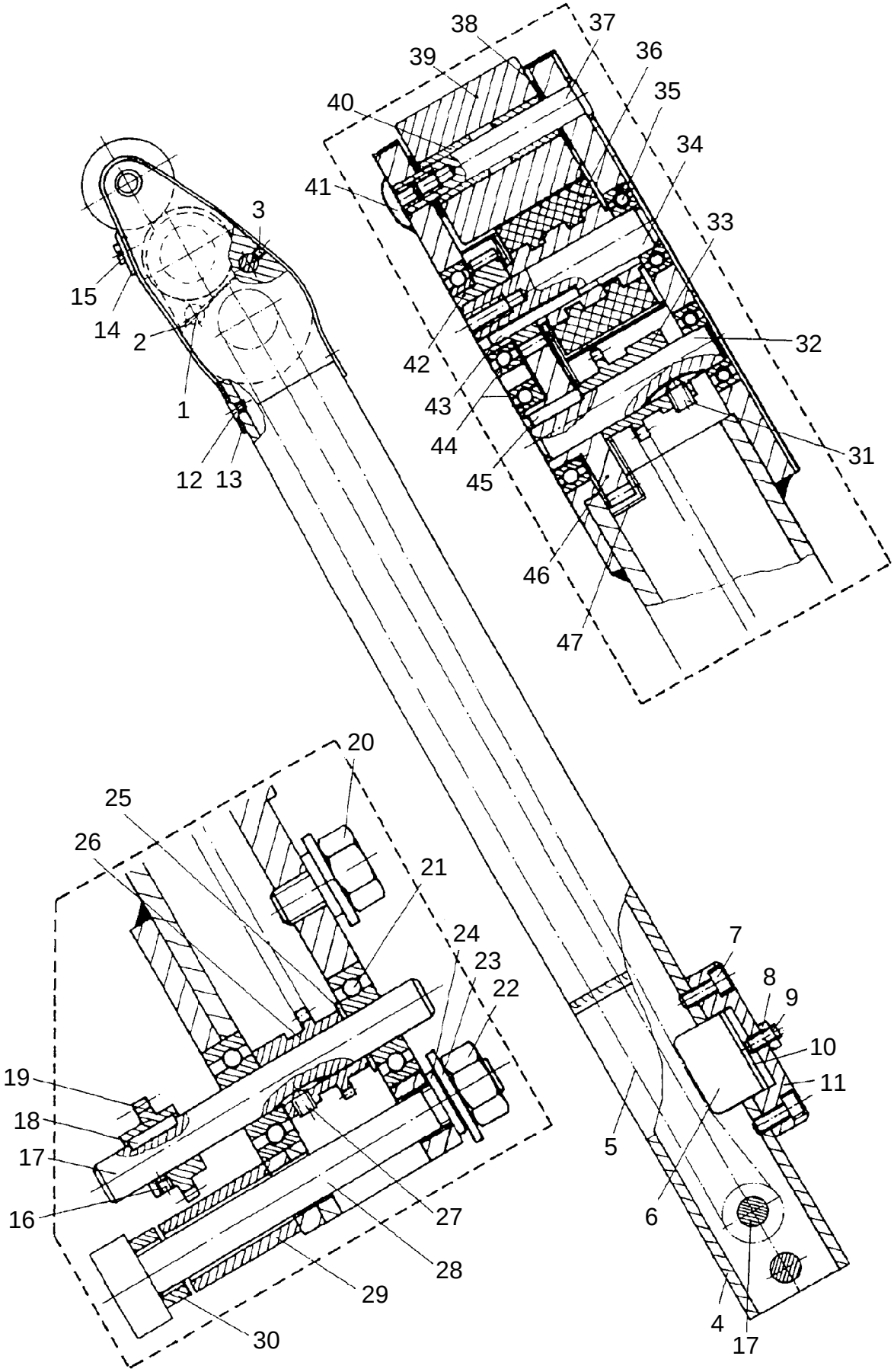

siehe Kapitel 2 Erläuterung der Schlüsselzeichen
see chapter 2 Explanation of key markings
voir le chap. 2 Explication des symboles
véase el Cap. 2 Explicaciones de los signos clave

Pos.-Nr. Item No. Nº pos. Nº de pos.	Bestellnummer Part number Nº de commande Nº de pedido	Teile-Benennung Description Désignation Denominación	Pos.-Nr. Item No. Nº pos. Nº de pos.	Bestellnummer Part number Nº de commande Nº de pedido	Teile-Benennung Description Désignation Denominación
	95-253 160-71/895	Schuhsäule komplett Postbed assy. Pillier complet Columna completo	13	95-253 140-71/895	Schutz Guard Plaque de garde Pritección
	bestehend aus ⇓ consisting of ⇓ comprenant ⇓ compuesto (a) de: ⇓		14	95-253 391-05	Gleitstück Slide block Coulisseau Pieza deslizante
1	95-253 030-15	Bolzen Pin Boulon Perno	15	11-172 085-25	Flachrundschraube M3x4 Raised-head screw M3x4 Vis à tête bombée M3x4 Tornillo cil. de cabeza plana M3x4
2	95-253 031-25	Platte Plate Plaque Placa	16	11-317 970-15	Gewindestift M3x2 Threaded stud M3x2 Vis sans tête M3x2 Tornillo prisionero M3x2
3	11-317 083-15	Gewindestift M3x3 Threaded stud M3x3 Vis sans tête M3x3 Tornillo prisionero M3x3	17	95-253 021-15	Welle Shaft Arbre Eje
4	95-253 126-71/895	Säule Postbed Pillier Columna	18	13-540 007-05	Paßfeder A2x2x10 Feather key A2x2x10 Clavette A2x2x10 Chaveta A2x2x10
5	95-253 023-91 40/4	Einfach-Rollenkette Single-roll chain Chaîne à galets simple Cadena de rodillos simple	19	95-253 983-15	Kettenrad Chain sprocket Roue à chaîne Rueda de cadena
6	95-253 960-05	Platte Plate Plaque Placa	20	11-039 360-15	Sechskantschraube M8x16 Hexagon screw 8x16 Vis à six pans M8x16 Tornillo hexagonal M8x16
7	11-130 173-25	Zylinderschraube M4x8 Pan head screw M6x16 Vis à tête cylindrique M6x16 Tornillo cilíndrico M6x16	21	14-012 555-01	Rillenkugellager 608-2Z Ball bearing 608-2Z Roulement à billes 608-2Z Cojinete de bolas 608-2Z
8	12-024 151-25	Sechskantmutter M4 Hexagon nut M4 Ecrou à six pans M4 Tuerca hexagonal M4	22	12-024 211-15	Sechskantmutter M8 Hexagon nut M8 Ecrou à six pans M8 Tuerca hexagonal M8
9	11-330 175-15	Gewindestift M4x10 Threaded stud M4x10 Vis sans tête M4x10 Tornillo prisionero M4x10	23	12-305 224-15	Scheibe A8,4 Washer A8,4 Rondelle A8,4 Arandela A8,4
10	95-253 962-15	Leiste Strip Plaquette Plaquita	24	12-501 210-45	Federring 8 Spring washer 8 Rondelle élastique 8 Arandela elástica 8
11	95-253 034-75/895	Kettenspanner Chain tensioner Tendeur de chaîne Tensor de la cadena			
12	11-210 074-15	Senkschraube M3x4 Countersunk screw M3x4 Vis à tête noyée M3x4 Tornillo avellanado M3x4			

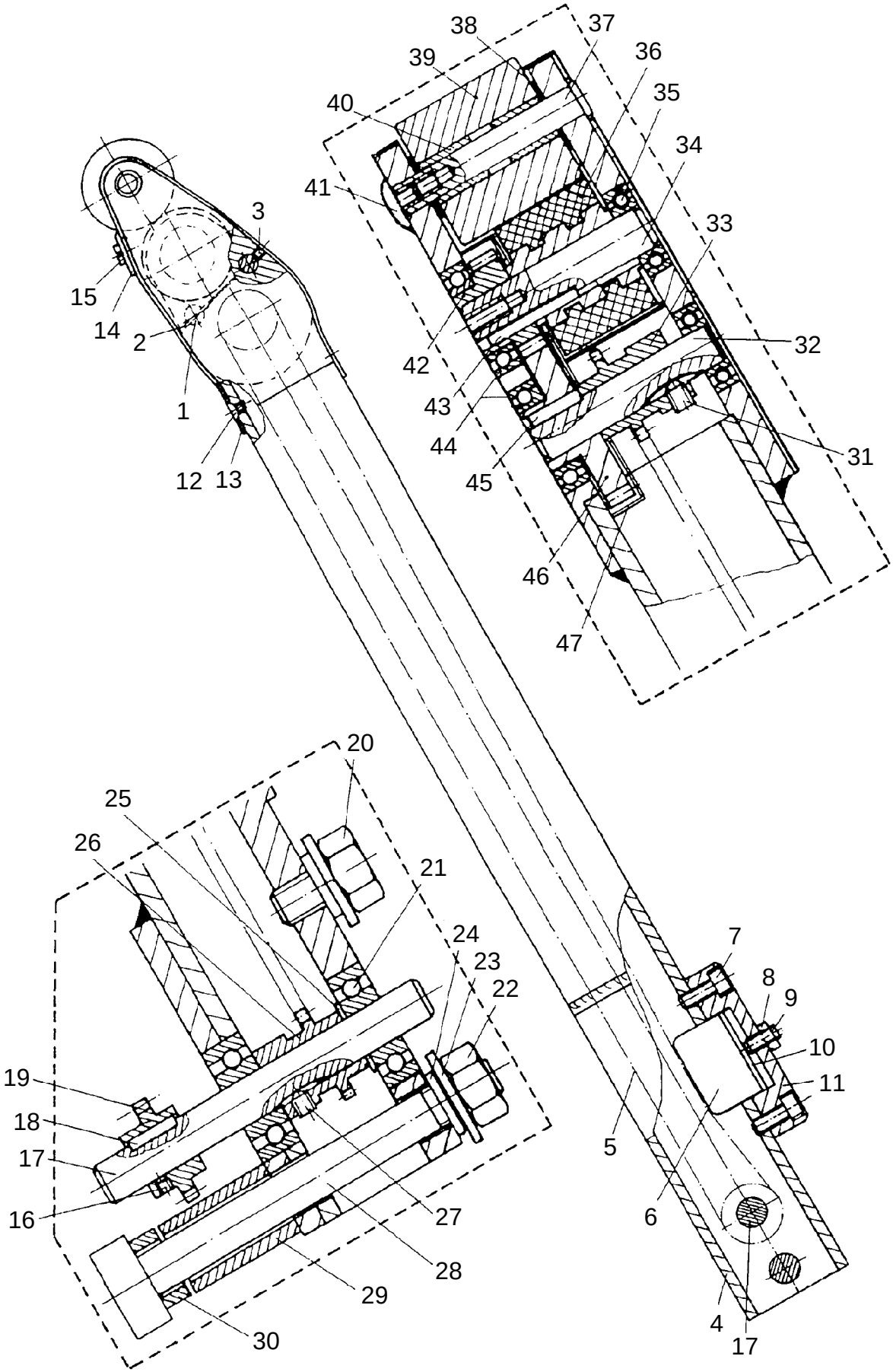

siehe Kapitel 2 Erläuterung der Schlüsselzeichen
see chapter 2 Explanation of key markings
voir le chap. 2 Explication des symboles
véase el Cap. 2 Explicaciones de los signos clave

Pos.-Nr. Item No. Nº pos. Nº de pos.	Bestellnummer Part number Nº de commande Nº de pedido	Teile-Benennung Description Désignation Denominación	Pos.-Nr. Item No. Nº pos. Nº de pos.	Bestellnummer Part number Nº de commande Nº de pedido	Teile-Benennung Description Désignation Denominación
25	12-360063-25	Paßscheibe 8x14x0,5 Spacer washer 8x14x0,5 Rondelle d'ajustage 8x14x0,5 Arandela de ajuste 8x14x0,5	39	95-253028-05	Transportrolle glatt 25/25 Feed roller, plain, 25/25 Galet d'entraînement lisse, 25/25 Rodillo de transporte, liso 25/25
26	95-253024-15	Kettenrad Chain sprocket Roue à chaîne Rueda de cadena		95-252881-91	Transportrolle, Silicon, 25/25 Feed roller, silicon, 25/25 Galet d'entraînement,silicon, 25/25 Rodillo de transporte, silicon, 25/25
27	11-335166-15	Gewindestift M4x5 Threaded stud M4x5 Vis sans tête M4x5 Tornillo prisionero M4x5	40	14-720030-05	Buchse 6Bx8x10 Bush 6Bx8x10 Douille 6Bx8x10 Casquillo 6Bx8x10
28	11-129401-15	Paßschraube M8x70 Spacing screw M8x70 Vis á tête d'ajustage M8x70 Tornillo de ajuste	41	11-180169-25	Linsenschraube M4x6 Raised-head screw M4x6 Vis à tête bombée M4x6 Tornillo alomado M4x6
29	95-253020-15	Distanzhülse Spacing bush Douille d'écartement Casquillo distanciador	42	95-253022-05	Zahnrad Gear Roue dentée Placa dentada
30	91-166177-15	Distanzhülse Spacing bush Douille d'écartement Casquillo distanciador	43	13-540022-05	Paßfeder A2x2x20 Feather key A2x2x20 Clavette A2x2x20 Chaveta A2x2x20
31	11-335166-15	Gewindestift M4x5 Threaded stud M4x5 Vis sans tête M4x5 Tornillo prisionero M4x5	44	14-027905-01	Rillenkugellager 6801-RS Ball bearing 6801-RS Roulement à billes 6801-RS Cojinete de bolas 6801-RS
32	95-253026-15	Welle Shaft Arbre Eje	45	13-540007-05	Paßfeder A2x2x10 Feather key A2x2x10 Clavette A2x2x10 Chaveta A2x2x10
33	95-253024-15	Kettenrad Chain sprocket Roue à chaîne Rueda de cadena	46	95-253025-05	Zahnrad Gear Roue dentée Placa dentada
34	95-253027-05	Welle Shaft Arbre Eje	47	95-253392-11	Schutz Guard Plaque de garde Protección
35	14-027058-01	Rillenkugellager X8 ZZ Ball bearing X8 ZZ Roulement à billes X8 ZZ Cojinete de bolas X8 ZZ			
36	95-253141-91	Reibrad Friction wheel Roue de friction Rueda de fricción			
37	95-253029-05	Achse Shaft Axe Eje			
38	12-360043-05	Paßscheibe 6x12x0,5 Spacer washer 6x12x0,5 Rondelle d'ajustage 6x12x0,5 Arandela de ajuste 6x12x0,5			

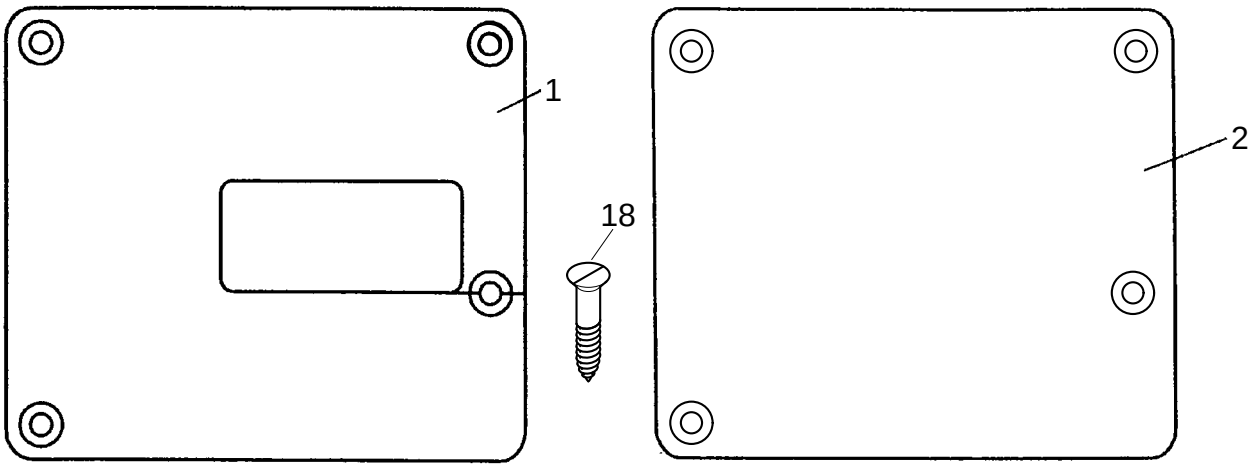

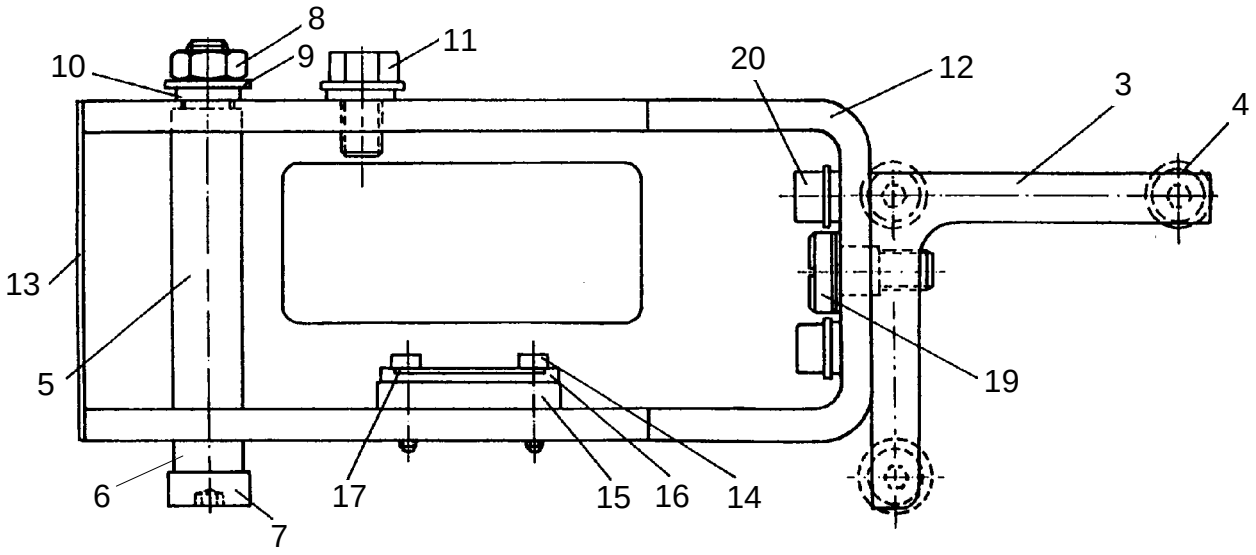

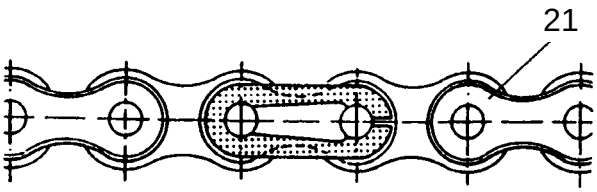

siehe Kapitel 2 Erläuterung der Schlüsselzeichen
see chapter 2 Explanation of key markings
voir le chap. 2 Explication des symboles
véase el Cap. 2 Explicaciones de los signos clave

Pos.-Nr. Item No. Nº pos. Nº de pos.	Bestellnummer Part number Nº de commande Nº de pedido	Teile-Benennung Description Désignation Denominación
1	95-253 154-75/895	Abdeckblech bei Schrägsäule vorn Cover plate for tilted post bed, front Cache de pillier incliné, AVT. Chapa-cubierta de la columna, anterior
	95-253 033-75/895	bei Schuhsäule hinten when post bed for shoes, rear pour pilier chaussures, arr. para columna calzados, posterior
	95-252 927-75/895	Abdeckblech bei Schrägsäule hinten Cover plate for tilted post bed, rear Cache de pillier incliné, ARR. Chapa-cubierta de la la columna, posterior
	95-252 878-75/895	bei Schuhsäule vorn when post bed for shoes, front pour pilier chaussures, avt. para columna calzados, anterior
2	95-253 138-75/893	Abdeckblech Cover plate Cache Chapa-cubierta
3	95-253 145-75/951	Winkel für Schrägsäule vorn Angular bracket for tilted post bed, front Equerre du pillier incliné, AVT. Pieza angular para el columna, anterior
	95-253 146-75/951	Winkel für Schrägsäüle hinten Angular bracket for tilted post bed, rear Equerre du pillier incliné, ARR. Pieza angular para el columna, posterior
4	11-130 293-25	Zylinderschraube M6x16 Pan head screw M6x16 Vis à tête cylindrique M6x16 Tornillo cilíndrico M6x16
	12-315 170-15	Scheibe 6,4 Washer A6,4 Rondelle A6,4 Arandela A6,4
5	95-253 099-15	Leiste Strip Plaquette Plaquita
6	91-166 177-15	Distanzhülse Spacing bush Douille d'écartement Casquillo distanciador
	95-253 020-15	Distanzhülse bei Schuhsäule Spacing bush for postbed Douille d'écartement pour pilier Casquillo distanciador para columna
7	11-129 401-15	Schraube M8x70 Screw M8x70 Vis M8x70 Tornillo M8x70
8	12-024 211-15	Sechskantmutter M8 Hexagon nut M8 Ecrou à six pans M8
		Tuerca hexagonal M8
9	12-305 224-15	Scheibe A8,4 Washer A8,4 Rondelle A8,4 Arandela A8,4
10	12-501 210-45	Federring 8 Spring washer 8 Rondelle élastique 8 Arandela elástica
11	11-039 360-15	Sechskantschraube M8x16 Hexagon screw M8x16 Vis à six pans M8x16 Tornillo hexagonal M8x16
12	95-253 393-75/951	Kettenkasten Bracket Suport Soporte
	95-252 928-75/951	Kettenkasten bei Schuhsäule, vorn Bracket for postbed, front Suport pour pilier, AVT Soporte para columna, anterior
13	95-253 138-75/893	Abdeckblech Cover plate Cache Chapa-cubierta
	11-108 174-15	Zylinderschraube M4x8 Pan head screw M6x16 Vis à tête cylindrique M6x16 Tornillo cilíndrico M6x16
14	11-130 108-15	Zylinderschraube M3x16 Pan head screw M3x16 Vis à tête cylindrique M3x16 Tornillo cilíndrico M3x16
15	95-253 148-15	Unterlage Lower part Partie inférieure Parte inferior
16	95-251 914-05	Gleitstein Slide block Coulisseau Pieza deslizante
17	95-251 916-35	Scheibe Washer Rondelle Arandela
18	11-470 109-25	Senkkopf-Holzschraube 3x12 Countersunk wood screw 3x12 Vis à bois à tête noyée 3x12 Tirafondo de cabeza avellanada 3x12
19	12-360 082-05	Paßscheibe 10x16x0,3 Spacer washer 10x16x0,3 Rondelle d'ajustage 10x16x0,3 Arandela de ajuste 10x16x0,3

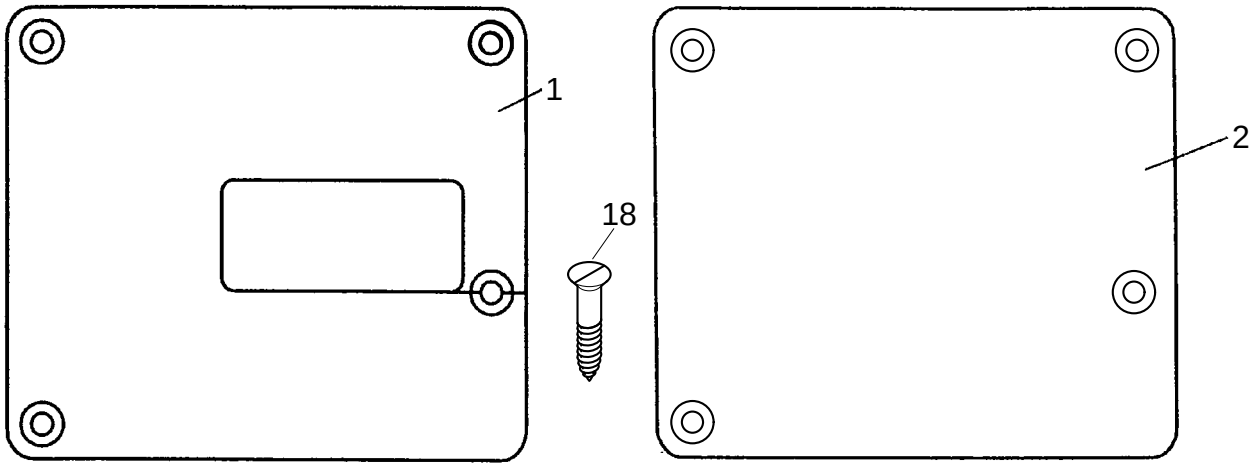

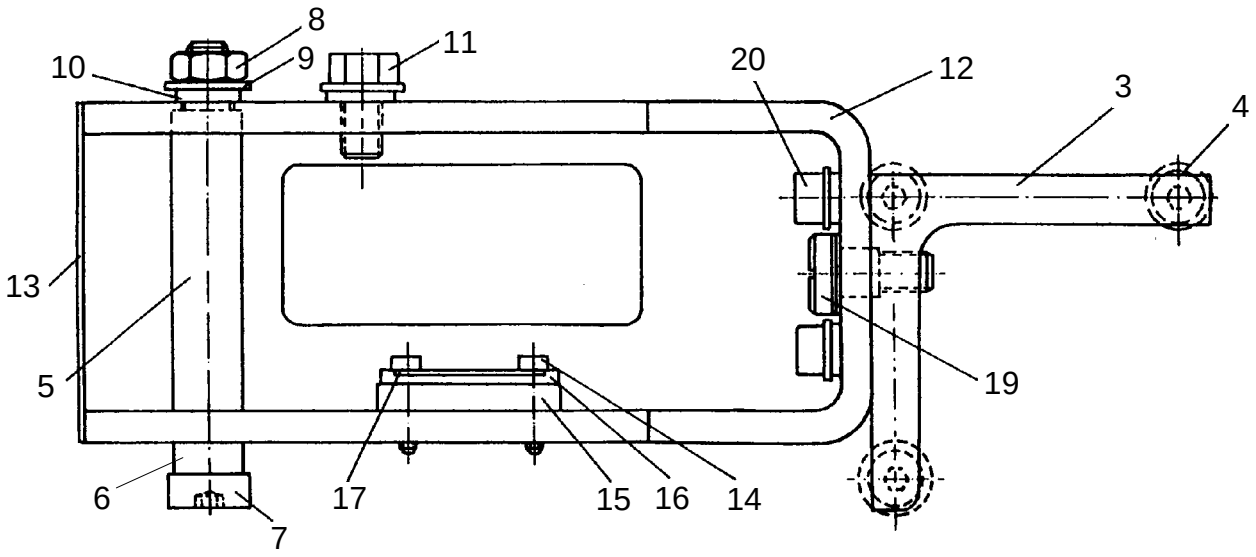

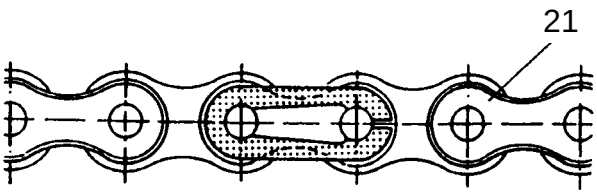

siehe Kapitel 2 Erläuterung der Schlüsselzeichen
see chapter 2 Explanation of key markings
voir le chap. 2 Explication des symboles
véase el Cap. 2 Explicaciones de los signos clave

Pos.-Nr. Item No. Nº pos. Nº de pos.	Bestellnummer Part number Nº de commande Nº de pedido	Teile-Benennung Description Désignation Denominación	Pos.-Nr. Item No. Nº pos. Nº de pos.	Bestellnummer Part number Nº de commande Nº de pedido	Teile-Benennung Description Désignation Denominación
	12-360 086-05	Paßscheibe 10x16x1,2 Spacer washer 10x16x1,2 Rondelle d'ajustage 10x16x1,2 Arandela de ajuste 10x16x1,2			
	11-187 028-15	Flachkopfschraube M8x8 Countersunk head screw M8x8 Vis á tête conique M8x8 Tornillo de cabeza plana M8x8			
20	11-130 293-25	Zylinderschraube M6x16 Pan head screw M6x16 Vis à tête cylindrique M6x16 Tornillo cilíndrico M6x16			
	12-305 174-25	Scheibe A6,4 Washer A6,4 Rondelle A6,4 Arandela A6,4			
	12-501 190-45	Federring 6 Spring washer 6 Rondelle élastique 6 Arandela elástica 6			
21	95-253 157-91 40/4	Einfach-Rollenkette Chain Chaîne Cadena			

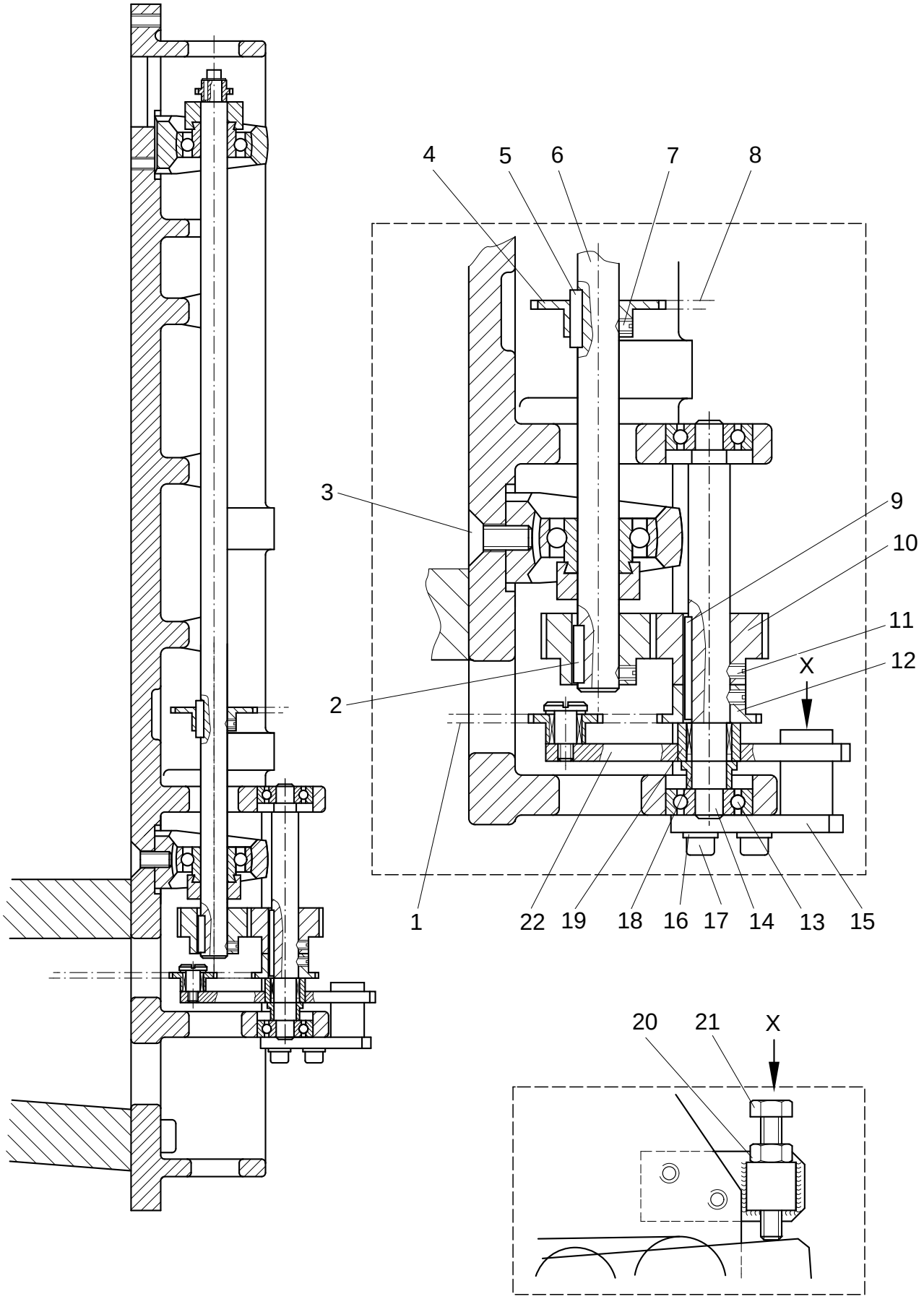

siehe Kapitel 2 Erläuterung der Schlüsselzeichen
see chapter 2 Explanation of key markings
voir le chap. 2 Explication des symboles
véase el Cap. 2 Explicaciones de los signos clave

Pos.-Nr. Item No. Nº pos. Nº de pos.	Bestellnummer Part number Nº de commande Nº de pedido	Teile-Benennung Description Désignation Denominación
1	95-253906-91 40/4	Einf.-Rollenkette für Schrägarm (-040, -042) Roller chain for tilted arm (-040, -042) Chaîne à rouleaux pour bras incline (-040, -042) Cadena de rodillos para brazo inclina (-040, -042)
	95-253525-91 40/4	Einf.-Rollenkette für Geradarm(-020) Roller chain for straight arm(-020) Chaîne à rouleaux pour bras libre Cadena de rodillos para brazo recta
2	13-540121-05	Paßfeder A5x5x20 Feather key A5x5x20 Clavette A5x5x20 Chaveta A5x5x20
3	11-225364-25	Senkschraube M8x20 Countersunk screw M8x20 Vis à tête noyée M8x20 Tornillo avellanado M8x20
4	95-253512-15	Kettenrad Chain sprocket Roue à chaîne Rueda de cadena
5	13-540121-05	Paßfeder A5x5x20 Feather key A5x5x20 Clavette A5x5x20 Chaveta A5x5x20
6	95-253510-15	Welle Shaft Arbre Eje
7	11-341904-15	Gewindestift M5x5 Threaded stud M5x5 Vis sans tête M5x5 Tornillo prisionero M5x5
8	95-253533-91 40/4	Einfach-Rollenkette Single-roll chain Chaîne à galets simple Cadena de rodillos simple
9	13-540136-05	Paßfeder A5x5x36 Feather key A5x5x36 Clavette A5x5x36 Chaveta A5x5x36
10	95-253511-15	Zahnrad Gear Roue dentèe Rueda dentada
11	11-341904-15	Gewindestift M5x5 Threaded stud M5x5 Vis sans tête M5x5 Tornillo prisionero M5x5
12	95-253514-15	Kettenrad Chain sprocket Roue à chaîne Rueda de cadena
13	14-018570-01	Rillenkugellager 6200-2RS Ball bearing 6200-2RS Roulement à billes 6200-2RS Cojinete de bolas 6200-2RS
14	95-253513-15	Welle Shaft Arbre Eje
15	95-253521-71/951	Anschraubplatte Plate Plaque Placa
16	12-305174-15	Scheibe A6,4 Washer A6,4 Rondelle A6,4 Arandela A6,4
17	11-130293-15	Zylinderschraube M6x16 Pan head screw M6x16 Vis à tête cylindrique M6x16 Tornillo cilíndrico M6x16
18	95-253520-15	Distanzhülse Spacer tube Tube d'écartement Tubo distanciador
19	12-360103-05	Paßscheibe 12x18x0,5 Spacing washer 12x18x0,5 Rondelle d'ajustage 12x18x0,5 Arandela de ajuste 12x18x0,5
20	12-024211-15	Sechskantmutter M8 Hexagon nut M8 Ecrou à six pans M8 Tuerca hexagonal M8
21	11-039387-15	Sechskantschraube M8x45 Hexagon screw M8x45 Vis à six pans M8x45 Tornillo hexagonal M8x45
22	95-253515-71/951	Kettenspanner vollständig Chain tensioner assy. Tendeur de chaîne, complet Tensor de la cadena, completo
	bestehend aus⇓ consisting of⇓ comprenant⇓ compuesto (a) de:⇓	
	95-253516-71/951	Spannplatte vollständig Tensioning plate assy. Plaque de tension, complet Placa tensora, completo
	95-253519-15	Kettenrad Chain sprocket Roue à chaîne Rueda de cadena
	14-218090-01	INA-Hülse HK 1210 INA sleeve HK 1210 INA douille HK 1210 INA casquilllo HK 1210
	11-187022-15	Flachkopfschraube M6x12 Countersunk head screw M6x12 Vis à tête conique M6x12 Tornillo de cabeza plana M6x12

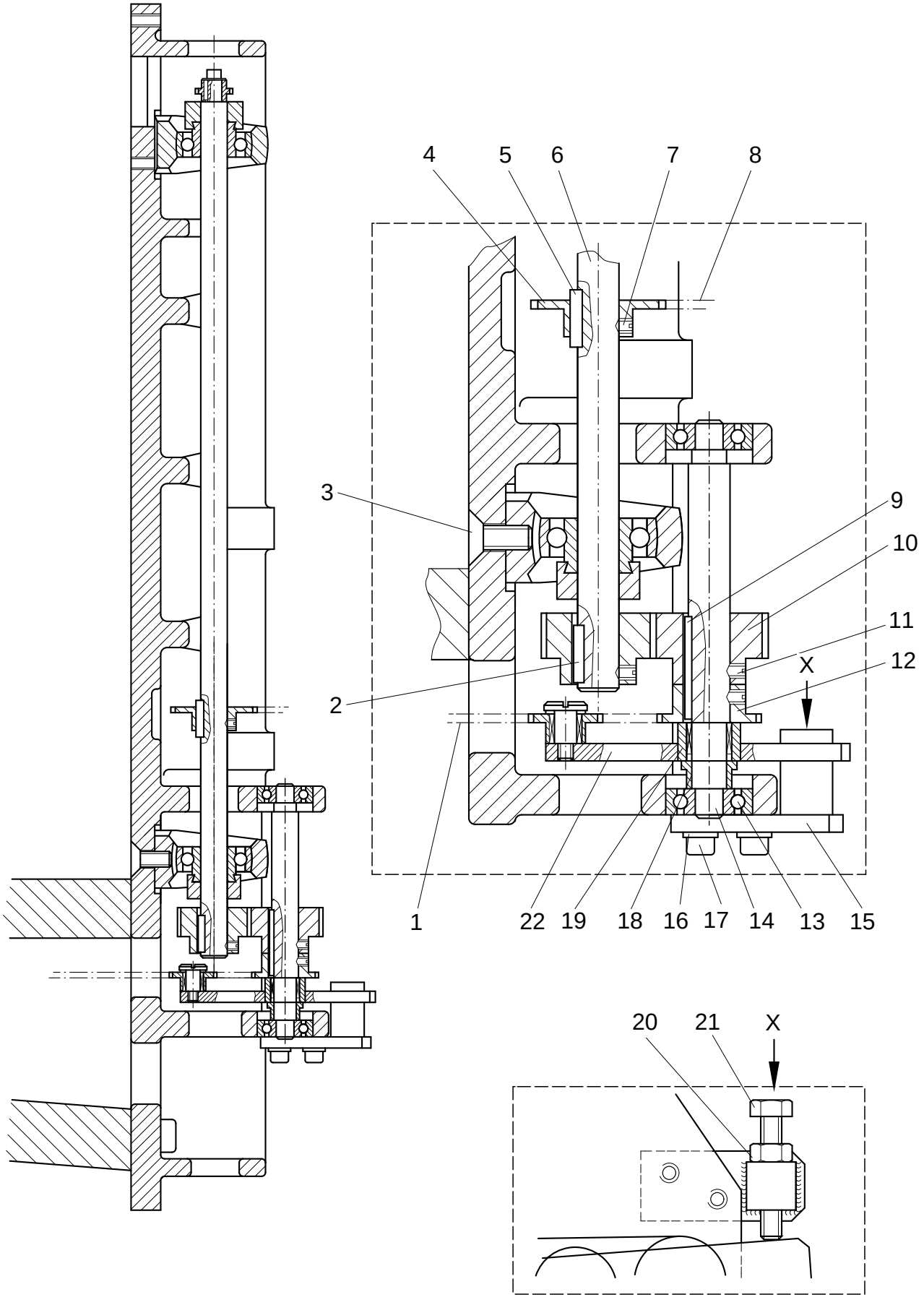

siehe Kapitel 2 Erläuterung der Schlüsselzeichen
see chapter 2 Explanation of key markings
voir le chap. 2 Explication des symboles
véase el Cap. 2 Explicaciones de los signos clave

Pos.-Nr. Item No. Nº pos. Nº de pos.	Bestellnummer Part number Nº de commande Nº de pedido	Teile-Benennung Description Désignation Denominación	Pos.-Nr. Item No. Nº pos. Nº de pos.	Bestellnummer Part number Nº de commande Nº de pedido	Teile-Benennung Description Désignation Denominación
	12-360 063-25	Paßscheibe 8x14x0,5 Spacing washer 8x14x0,5 Rondelle d'ajustage 8x14x0,5 Arandela de ajuste 8x14x0,5			
	14-218 050-01	INA-Hülse HK 0810 INA sleeve HK 0810 INA douille HK 0810 INA casquilllo HK 0810			
	12-360 062-25	Paßscheibe 8x14x0,3 Spacing washer 8x14x0,3 Rondelle d'ajustage 8x14x0,3 Arandela de ajuste 8x14x0,3			

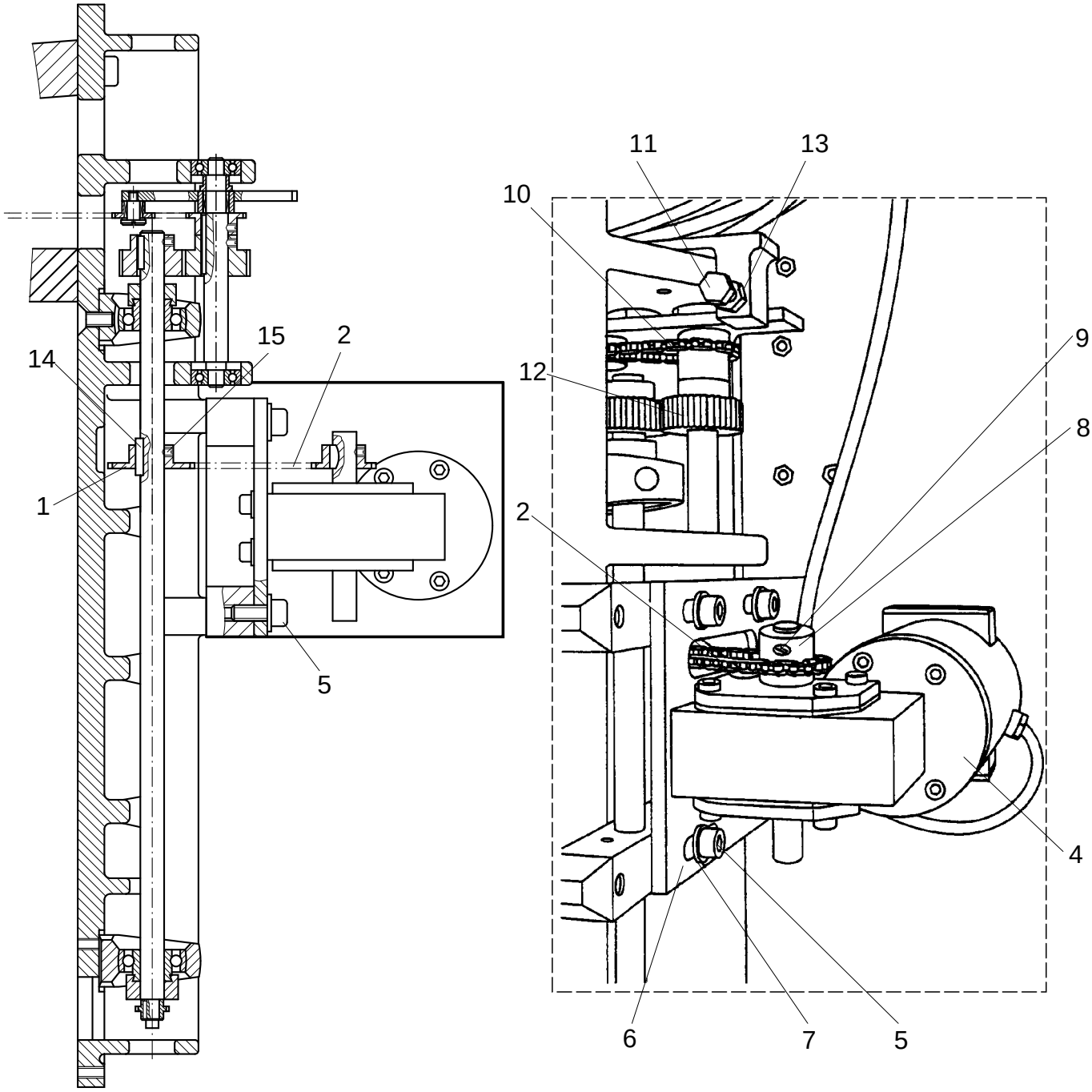

siehe Kapitel 2 Erläuterung der Schlüsselzeichen
see chapter 2 Explanation of key markings
voir le chap. 2 Explication des symboles
véase el Cap. 2 Explicaciones de los signos clave

Pos.-Nr. Item No. Nº pos. Nº de pos.	Bestellnummer Part number Nº de commande Nº de pedido	Teile-Benennung Description Désignation Denominación	Pos.-Nr. Item No. Nº pos. Nº de pos.	Bestellnummer Part number Nº de commande Nº de pedido	Teile-Benennung Description Désignation Denominación
1	95-253512-15	Kettenrad Chain sprocket Roue à chaîne Rueda de cadena	12	95-253511-15	Zahnrad Gear Roue dentèe Rueda dentada
2	95-253533-91 40/4	Einfach-Rollenkette Single-roll chain Chaîne à galets simple Cadena de rodillos simple	13	12-024211-15	Sechskantmutter M8 Hexagon nut M8 Ecrou à six pans M8 Tuerca hexagonal M8
3	95-253530-71/893	Antrieb vollständig Drive assy. Entaînement, complet Motor, completo	14	13-540121-05	Paßfeder A5x5x20 Feather key A5x5x20 Clavette A5x5x20 Chaveta A5x5x20
	bestehend aus Pos. 4 - 9 ⇓ consisting of item No. 4 - 9 ⇓ comprenant Nº pos. 4 - 9 ⇓ compuesto (a) de Nº de pos 4 - 9 ⇓		15	11-341904-15	Gewindestift M5x5 Threaded stud M5x5 Vis sans tête M5x5 Tornillo prisionero M5x5
4	71-5200-0115	Getriebemotor Gear motor Motor-réducteur Motor reductor			
5	11-130287-15	Zylinderschraube M6x12 Pan head screw M6x12 Vis à tête cylindrique M6x12 Tornillo cilíndrico M6x12			
6	95-253531-75/893	Motorplatte Motor plate Plaque-support de moteur Placa del motor			
7	12-305174-15	Scheibe A6,4 Washer A6,4 Rondelle A6,4 Arandela A6,4			
8	95-253532-15	Kettenrad Chain sprocket Roue à chaîne Rueda de cadena			
9	11-341904-15	Gewindestift M5x5 Threaded stud M5x5 Vis sans tête M5x5 Tornillo prisionero M5x5			
10	95-253525-91 40/4	Einfach-Rollenkette für Geradarm Single-roll chain for straight arm Chaîne à galets simple pour bras libre Cadena de rodillos simple para brazo recta			
	95-253906-91 40/4	Einfach-Rollenkette für Schrägarm Single-roll chain for tilted arm Chaîne à galets simple pour bras incline Cadena de rodillos simple para brazo inclina			
11	11-039387-15	Sechskantschraube M8x45 Hexagon screw M8x45 Vis à six pans M8x45 Tornillo hexagonal M8x45			

Grundplattenteile
Bedplate parts PFAFF 8304-020
Pièces du plateau fondemental PFAFF 8304-040
Piezas del cárter PFAFF 8304-042

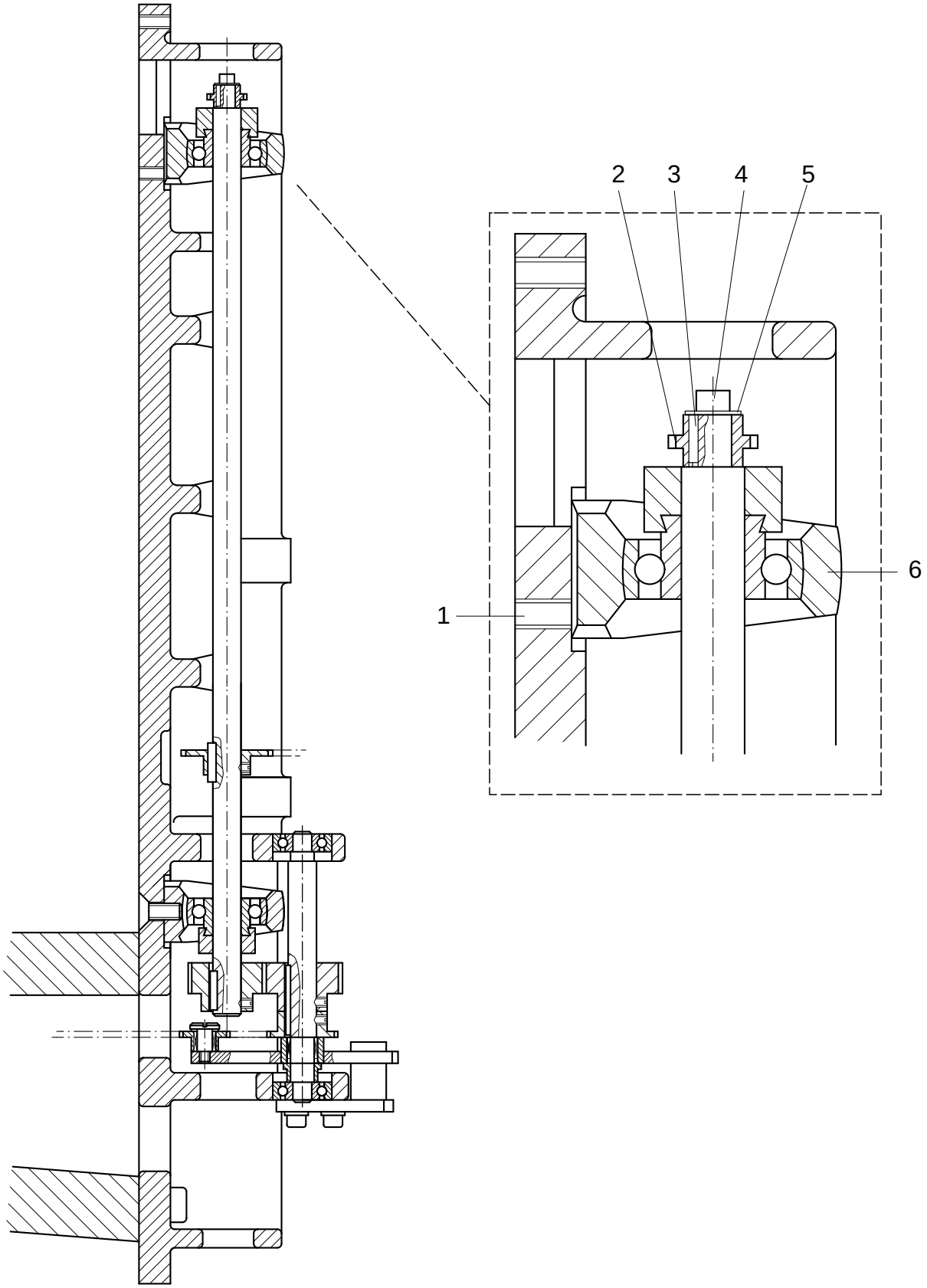

siehe Kapitel 2 Erläuterung der Schlüsselzeichen
see chapter 2 Explanation of key markings
voir le chap. 2 Explication des symboles
véase el Cap. 2 Explicaciones de los signos clave

Pos.-Nr. Item No. Nº pos. Nº de pos.	Bestellnummer Part number Nº de commande Nº de pedido	Teile-Benennung Description Désignation Denominación	Pos.-Nr. Item No. Nº pos. Nº de pos.	Bestellnummer Part number Nº de commande Nº de pedido	Teile-Benennung Description Désignation Denominación
1	11-225364-25	Senkschraube M8x20 Countersunk screw M8x20 Vis á tête noyée M8x20 Tornillo avellanado M8x20			
2	95-253504-15	Kettenrad 11-2 Chain sprocket 11-2 Roue à chaîne 11-2 Rueda de cadena 11-2			
3	13-540007-05	Paßfeder A2x2x10 Feather key A2x2x10 Clavette A2x2x10 Chaveta A2x2x10			
4	11-130170-15	Zylinderschraube M4x6 Pan head screw M4x6 Vis à tête cylindrique M4x6 Tornillo cilíndrico M4x6			
5	12-335151-25	Scheibe A4,3 Washer A4,3 Rondelle A4,3 Arandela A4,3			
6	99-135945-01	Stehlager Pedestal bearing Palier vertical Cojinete vertical			

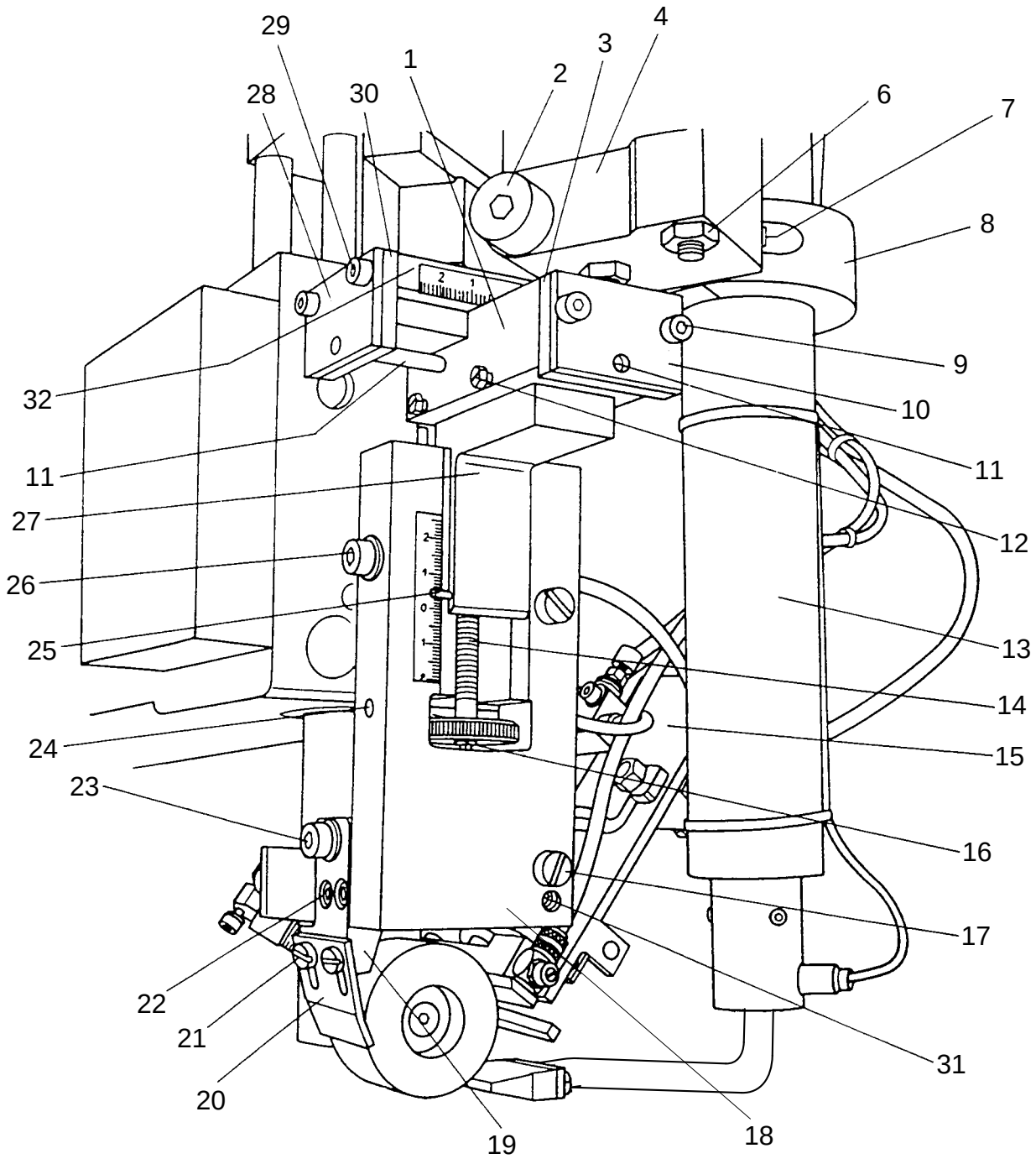

siehe Kapitel 2 Erläuterung der Schlüsselzeichen
see chapter 2 Explanation of key markings
voir le chap. 2 Explication des symboles
véase el Cap. 2 Explicaciones de los signos clave

Pos.-Nr. Item No. Nº pos. Nº de pos.	Bestellnummer Part number Nº de commande Nº de pedido	Teile-Benennung Description Désignation Denominación	Pos.-Nr. Item No. Nº pos. Nº de pos.	Bestellnummer Part number Nº de commande Nº de pedido	Teile-Benennung Description Désignation Denominación
	95-252 911-71/893	Heißlufteinrichtung, vollständig Hot air system complete Dispositif à air chaud cplt. Dispositivo de aire caliente	13	95-253 075-71/895	Lufterhitzer, komplett, siehe Seite 5 - 5 Air heater, complete, see page 5 - 5 Réchauffeur d'air, cptl., voir page 5 - 5 Calentador de aire, vease pagina 5 - 5
1	95-253 774-75/893	Zwischenstück Spacing piece Piéce d'écartement Pieza distanciadora	14	95-253 779-25	Rändelschraube Knurled screw Vis moleté Tornillo moleteado
2	11-129 482-05	Paßschraube M10x70 Shouldered screw M10x70 Vis de précision M10x70 Tornillo de ajuste M10x70	15	95-250 190-71/895	Bandabschneider, komplett siehe Seite 16 - 1 Tape cutter, assy. see page 16 - 1 Coupe-bande, complet voir page 16 - 1 Cortacintas, completo véase la página 16 - 1
3	95-253 823-75/893	Platte Plate Plaque Placa			
4	95-253 473-75/893	Halterung Bracket Support Soporte	16	13-033 247-05	Zylinderstift 4M6x12 Cylindrical pin 4M6x12 Goupille cylindrique 4M6x12 Pasador cilíndrico 4M6x12
6	12-005 215-25	Sechskantmutter BM8 Hexagon nut BM8 Ecrou à six pans BM8 Tuerca hexagonal BM8	17	11-173 222-25	Flachkopfschraube M5x8 Countersunk head screw M5x8 Vis à tête conique M5x8 Tornillo de cabeza plana M5x8
	11-340 382-15	Gewindestift M8x40 Threaded stud M8x40 Vis sans tête M8x40 Tornillo prisionero M8x40	18	95-252 870-72/893	Winkelhalterung Elbow union Pièce coudée Pieza acodada
7	11-130 239-25	Zylinderschraube M5x20 Pan head screw M5x20 Vis à tête cylindrique M5x20 Tornillo cilíndrico M5x20	19	95-253 475-75/893	Federträger Spring mounting Attache pour resort Enganche por muelle
8	95-253 474-75/893	Klemmring Clamp collar Bague de serrage Anillo de sujeción	20	95-253 645-75/699	Abweisblech Deflector Déflecteur Deflector
9	11-130 179-25	Zylinderschraube M4x12 Pan head screw M3x18 Vis à tête cylindrique M3x18 Tornillo cilíndrico M3x19	21	11-173 171-25	Flachkopfschraube M4x6 Countersunk head screw M4x6 Vis à tête conique M4x6 Tornillo de cabeza plana M4x6
	12-305 114-25	Scheibe A4,3 Washer A4,3 Rondelle A4,3 Arandela A4,3		12-305 114-25	Scheibe A4,3 Washer A4,3 Rondelle A4,3 Arandela A4,3
10	95-253 777-75/893	Platte Plate Plaque Placa	22	11-130 179-25	Zylinderschraube M4x12 Pan head screw M4x12 Vis à tête cylindrique M4x12 Tornillo cilíndrico M4x12
11	95-253 778-25	Zylinderschraube Pan head screw Vis à tête cylindrique Tornillo cilíndrico	23	11-130 305-25	Zylinderschraube M6x25 Pan head screw M6x25 Vis à tête cylindrique M6x25 Tornillo cilíndrico M6x25
				12-305 174-25	Scheibe A6,4 Washer A6,4 Rondelle A6,4 Arandela A6,4
12	11-039 993-05	Sechskantschraube M3x12 Hexagon screw M3x12 Vis à six pans M3x12 Tornillo hexagonal M3x12			

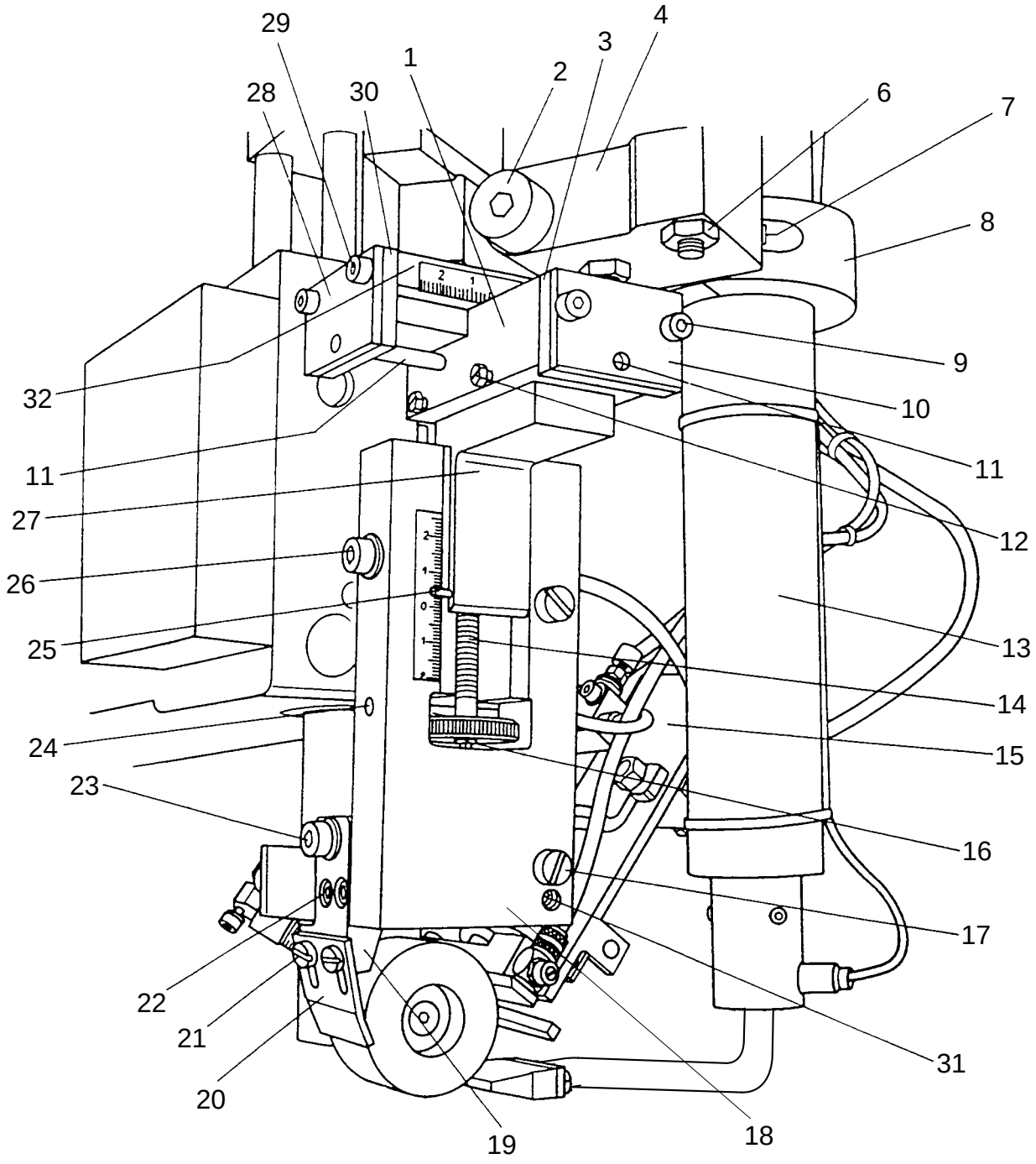

siehe Kapitel 2 Erläuterung der Schlüsselzeichen
see chapter 2 Explanation of key markings
voir le chap. 2 Explication des symboles
véase el Cap. 2 Explicaciones de los signos clave

Pos.-Nr. Item No. Nº pos. Nº de pos.	Bestellnummer Part number Nº de commande Nº de pedido	Teile-Benennung Description Désignation Denominación	Pos.-Nr. Item No. Nº pos. Nº de pos.	Bestellnummer Part number Nº de commande Nº de pedido	Teile-Benennung Description Désignation Denominación
24	13-033 247-05	Zylinderstift 4M6x12 Cylindrical pin 4M6x12 Goupille cylindrique 4M6x12 Pasador cilíndrico 4M6x12			
25	13-033 004-05	Zylinderstift 1M6x10 Cylindrical pin 1M6x10 Goupille cylindrique 1M6x10 Pasador cilíndrico 1M6x10			
26	11-130 329-25	Zylinderschraube M6x60 Pan head screw M6x60 Vis à tête cylindrique M6x60 Tornillo cilíndrico M6x60			
	12-305 174-25	Scheibe A6,4 Washer A6,4 Rondelle A6,4 Arandela A6,4			
27	95-253 772-75/893	Befestigungswinkel Mounting bracket Equerre de montage Angulo de fijación			
28	95-253 822-75/893	Platte Plate Plaque Placa			
29	11-130 179-25	Zylinderschraube M4x12 Pan head screw M4x12 Vis à tête cylindrique M4x12 Tornillo cilíndrico M4x12			
	12-305 114-25	Scheibe A4,3 Washer A4,3 Rondelle A4,3 Arandela A4,3			
30	95-253 775-75/893	Platte Plate Plaque Placa			
31	95-253 477-05	Paßstift Grooved dowel pin Goupille cannelée d'ajustage Pasador estriado de ajuste			
32	95-253 776-75/893	Führungsplatte Guide plate Plaque de guidage Placa-guía			

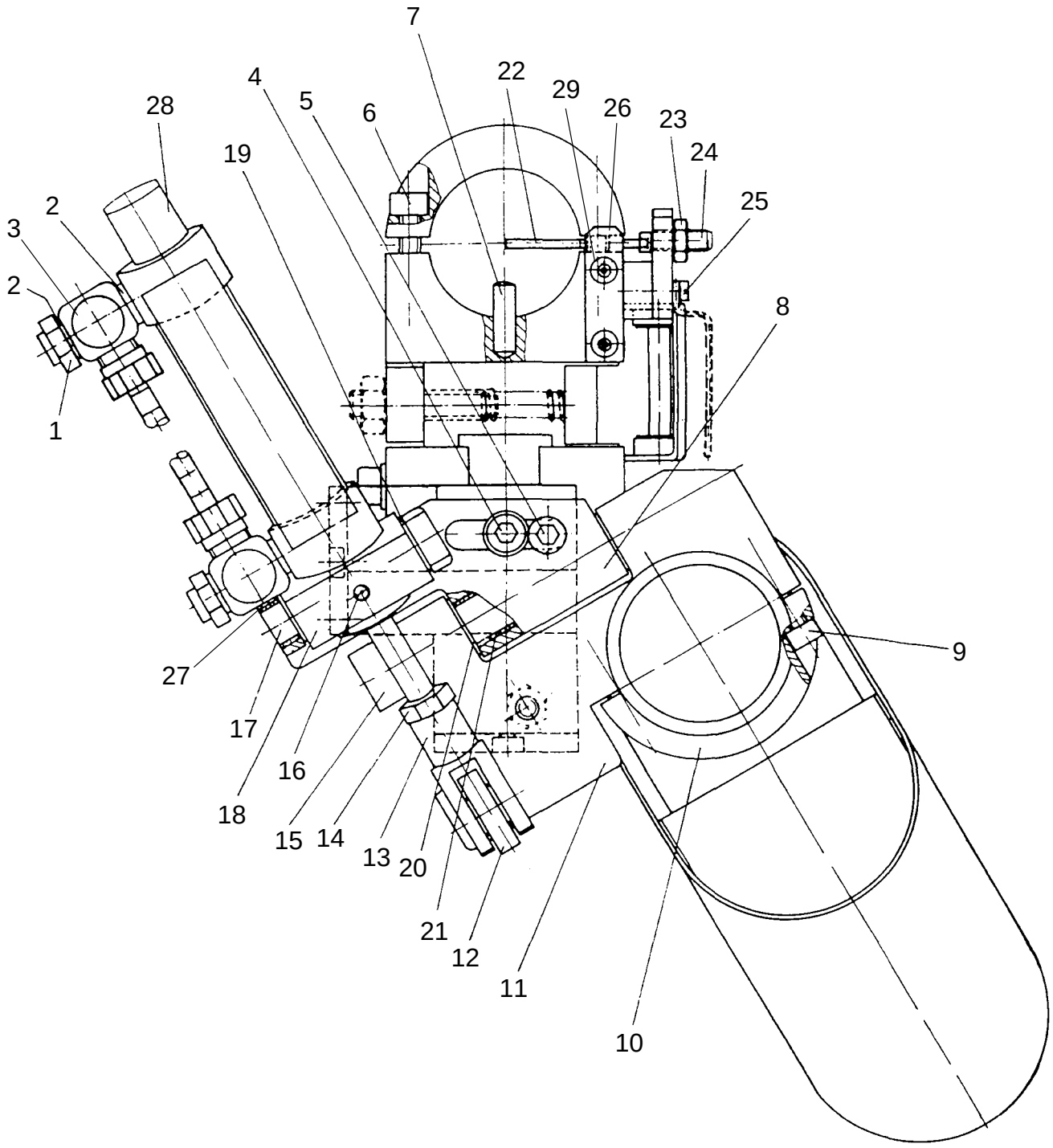

siehe Kapitel 2 Erläuterung der Schlüsselzeichen
see chapter 2 Explanation of key markings
voir le chap. 2 Explication des symboles
véase el Cap. 2 Explicaciones de los signos clave

Pos.-Nr. Item No. Nº pos. Nº de pos.	Bestellnummer Part number Nº de commande Nº de pedido	Teile-Benennung Description Désignation Denominación	Pos.-Nr. Item No. Nº pos. Nº de pos.	Bestellnummer Part number Nº de commande Nº de pedido	Teile-Benennung Description Désignation Denominación
		Heißlufteinrichtung; Anschlußteile nach unten siehe Seite 4-3 Hot air system, connection parts facing downward, see page 4-3 Dispositif à air chaud; pièces de reccordement vers le bas, voir en page 4-3 Dispositivo de aire caliente; piezas de conexió hacia abuja, v. la pág. 4-3	12	14-756 053-51	Gelenkkopf EA8 Linkage joint EA8 Tête d'articulation EA8 Cabeza articulada EA8
			13	16-041 075-21	Gabelgelenk Yoke link Articulation à fourche Articulación de horquilla
1	18-373 011-91	Verteilerstück BG 1/8PN Distributor BG 1/8PN Nourrice BG 1/8PN Pieza de distribución BG 1/8PN	14	12-005 215-25	Sechskantmutter BM8 Hexagon nut BM8 Ecrou à six pans BM8 Tuerca hexagonal BM8
2	15-032 001-45	Dichtring 0-1/8 O-Ring 0-1/8 Bague d'étanchéité 0-1/8 Anillo de junta 0-1/8	15	11-129 482-05	Paßschraube M10x70 Shouldered screw M10x70 Vis de précision M10x70 Tornillo de ajuste M10x70
3	99-134 850-91	Ventil, Abluft, R1/8 Valve Vanne Válvula	16	11-330 175-25	Gewindestift M4x10 Threaded stud M4x10 Vis sans tête M4x10 Tornillo prisionero M4x10
4	11-130 314-25	Zylinderschraube M6x35 Pan head screw M6x35 Vis à tête cylindrique M6x35 Tornillo cilíndrico M6x35	17	99-135 943-05	Gewindebolzen, Paar, GBS-32 Threaded stud GBS-32 Vis sans tête GBS-32 Tornillo prisionero GBS-32
	12-305 174-25	Scheibe A6,4 Washer A6,4 Rondelle A6,4 Arandela A6,4	18	95-253 472-75/893	Zylinderhalterung Cylinder bracket Porte vérin Portacillindros
5	11-130 323-25	Zylinderschraube M6x50 Pan head screw M6x50 Vis à tête cylindrique M6x50 Tornillo cilíndrico M6x50	19	12-360 084-05	Paßscheibe 10x16x1 Spacer washer 10x16x1 Rondelle d'ajustage 10x16x1 Arandela de ajuste 10x16x1
6	11-130 299-25	Zylinderschraube M6x20 Pan head screw M6x20 Vis à tête cylindrique M6x20 Tornillo cilíndrico M6x20	20	12-360 103-05	Paßscheibe 12x18x0,5 Spacer washer 12x18x0,5 Rondelle d'ajustage 12x18x0,5 Arandela de ajuste 12x18x0,5
7	13-033 385-05	Zylinderstift 6M6x20 Cylindrical pin 6M6x20 Goupille cylindrique 6M6x20 Pasador cilíndrico 6M6x20	21	14-720 100-05	Buchse 12Bx14x10 Bush 12Bx14x10 Douille 12Bx14x10 Casquillo 12Bx14x10
8	95-253 471-75/893	Lagerbock Bearin bracket Chevalet Soporte	22	95-252 898-05	Gleitstück Slide block Coulisseau Pieza deslizante
9	11-130 239-25	Zylinderschraube M5x20 Pan head screw M5x20 Vis à tête cylindrique M5x20 Tornillo cilíndrico M5x20	23	12-005 195-25	Sechskantmutter BM6 Hexagon nut BM8 Ecrou à six pans BM8 Tuerca hexagonal BM8
10	95-253 474-75/893	Klemmring Clamp collar Bague de serrage Anillo de sujeción	24	11-330 292-25	Gewindestift M6x16 Threaded stud M6x16 Vis sans tête M6x16 Tornillo prisionero M6x16
11	95-253 473-75/893	Halterung Bracket Support Soporte	25	11-108 111-25	Zylinderschraube M3x18 Pan head screw M3x18 Vis à tête cylindrique M3x18 Tornillo cilíndrico M3x18

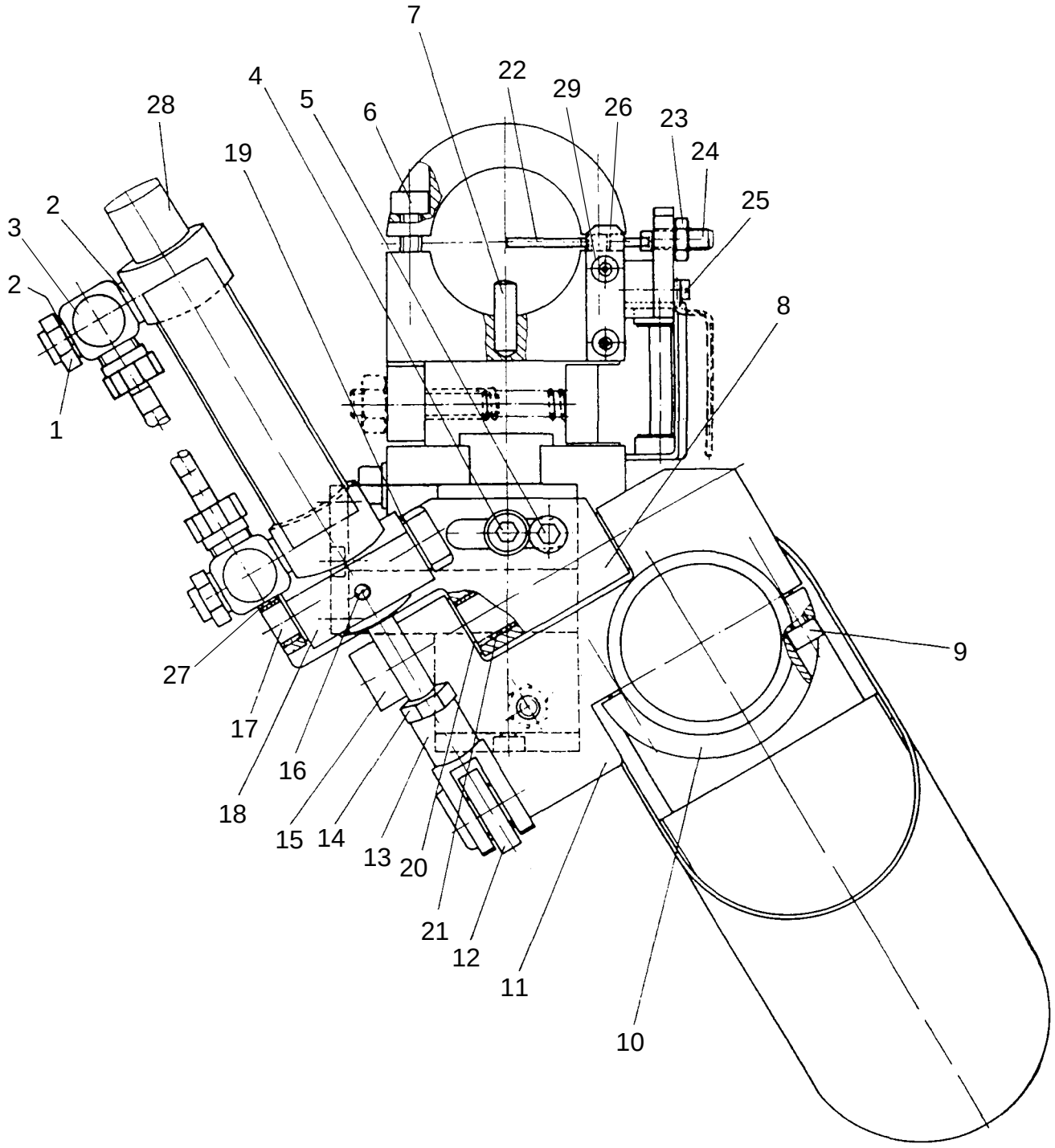

siehe Kapitel 2 Erläuterung der Schlüsselzeichen
see chapter 2 Explanation of key markings
voir le chap. 2 Explication des symboles
véase el Cap. 2 Explicaciones de los signos clave

Pos.-Nr. Item No. Nº pos. Nº de pos.	Bestellnummer Part number Nº de commande Nº de pedido	Teile-Benennung Description Désignation Denominación	Pos.-Nr. Item No. Nº pos. Nº de pos.	Bestellnummer Part number Nº de commande Nº de pedido	Teile-Benennung Description Désignation Denominación
26	95-252 893-21	Halter Bracket Support Soporte			
	95-252 896-25	Lasche Link Attache Brida			
27	99-135 942-05	Gleitlagerbuchse 10x12x6 Bush bearing 10x12x6 Palier lisse 10x12x6 Cojinete de fricción 10x12x6			
28	99-134 939-91	Zylinder doppelwirkend R1/8 cylinder cylindre cylinder			
29	11-130 095-15	Zylinderschraube M3x8 Pan head screw M3x8 Vis à tête cylindrique M3x8 Tornillo cilíndrico M3x8			

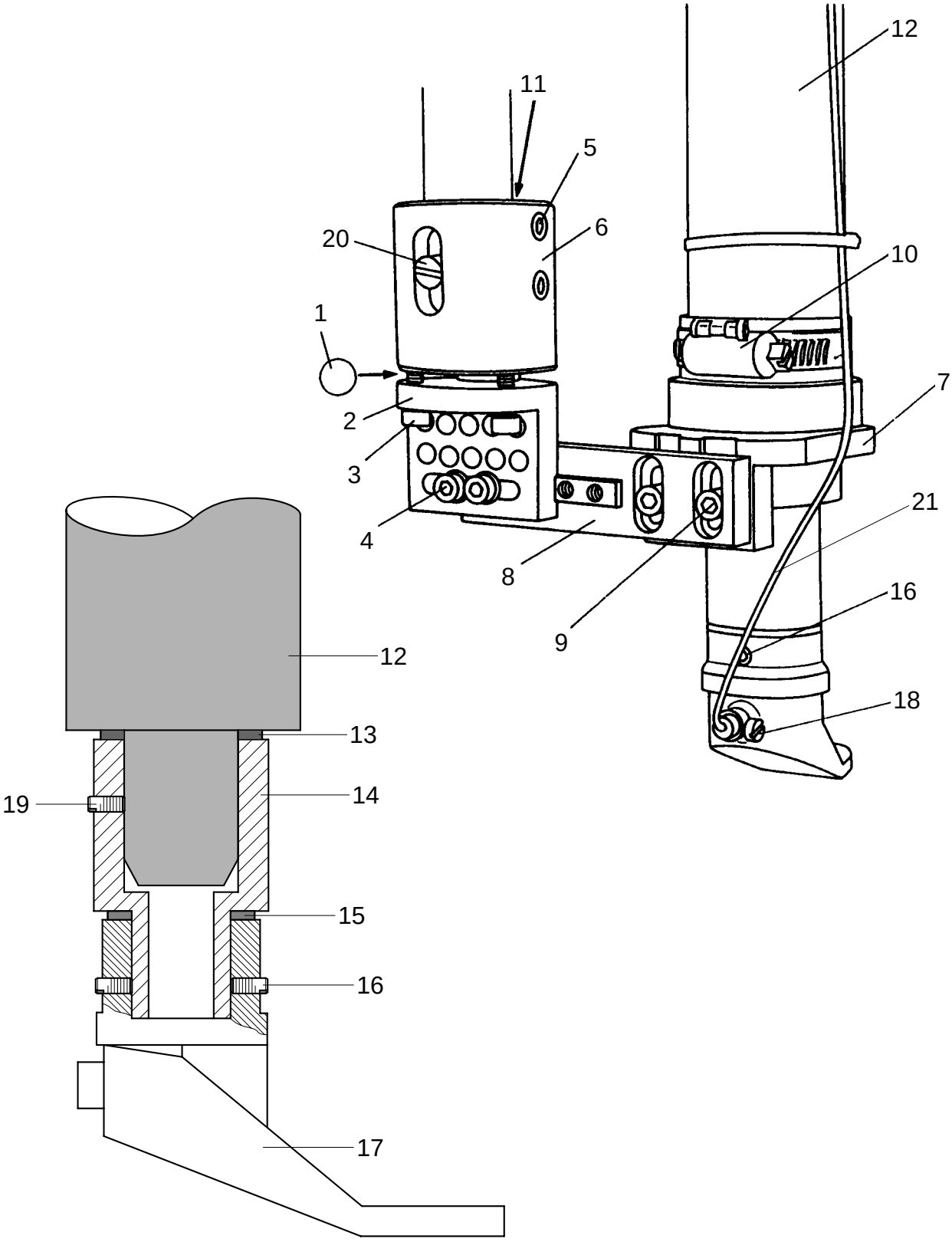

siehe Kapitel 2 Erläuterung der Schlüsselzeichen
see chapter 2 Explanation of key markings
voir le chap. 2 Explication des symboles
véase el Cap. 2 Explicaciones de los signos clave

Pos.-Nr. Item No. Nº pos. Nº de pos.	Bestellnummer Part number Nº de commande Nº de pedido	Teile-Benennung Description Désignation Denominación
	95-208 459-91	Halterung für Lufterhitzer, vollst., Schwenkkopf Holder for air heater, complete, swivel head Support de réchauffeur d'air, compl., supporte oscillant Soporte para el calentador de aire, completa, soporte giratorio
	bestehend aus Pos. 1-11 consisting of item No. 1-11 comprenant Nº pos. 1-11 compuesto (a) de Nº de pos 1-11	
1	14-650 363-05	Kugel 10mm Ball 10mm Bille 10mm Bola 10mm
2	95-208 221-05	Befestigung Mounting bracket Equerre de montage Angulo de fijación
3	11-130 185-25	Zylinderschraube M4x16 Pan head screw M4x16 Vis à tête cylindrique M4x16 Tornillo cilíndrico M4x16
	12-499 150-45	Federring B4 Spring washer B4 Rondelle élastique B4 Arandela elástica B4
4	11-130 191-25	Zylinderschraube M4x20 Pan head screw M4x20 Vis à tête cylindrique M4x20 Tornillo cilíndrico M4x20
	12-505 150-45	Federscheibe A4 Spring washer A4 Rondelle élastique A4 Arandela elástica A4
5	11-330 277-25	Gewindestift M6x6 Threaded stud M6x6 Vis sans tête M6x6 Tornillo prisionero M6x6
6	95-208 220-05	Befestigungsbuchse Mounting Support Fijación
7	95-208 460-05	Klemmstück Clamping piece Pièce de serrage Pieza presora
8	95-208 236-05	Halteleiste Strip Plaquette Plaquita
9	11-130 176-25	Zylinderschraube M4x10 Pan head screw M4x10 Vis à tête cylindrique M4x10 Tornillo cilíndrico M4x10
10	17-518 060-51	Schlauchschelle 25-40 Tube clip 25-40 Collier de flexible 25-40 Abrazadera para tubos 25-40
11	95-201 031-05	Klemmbüchse Clamping bearing Palier de serrage Cojinette de sujeción
12	95-253 075-71/895	Lufterhitzer (siehe Seite 5-5) Air heater (see page 5-5) Réchauffeur d'air (voir page 5-5) Calentador de aire (vease pagina 5-5)
13	95-253 599-05	Dichtring O-Ring Bague d'étanchéité Anillo de junta
14	95-208 472-05	Reduzierstück Reducing part Pièce réducteur Pieza de reducción
15	95-208 408-05	Dichtring-Zetex O-Ring Bague d'étanchéité Anillo de junta
16	11-341 169-25	Gewindestift M4x6 Threaded stud M4x6 Vis sans tête M4x6 Tornillo prisionero M4x6
17	95-208 400-01	Heißluftdüse 20mm Hot air nozzle 20mm Buse à air chaud 20mm Bouquilla de aire caliente 20mm
	bestehend aus Pos. 16/17/18 consisting of item No. 16/17/18 comprenant Nº pos. 16/17/18 compuesto (a) de Nº de pos 16/17/18	
	95-208 403-01	Heißluftdüse 15mm Hot air nozzle 15mm Buse à air chaud 15mm Bouquilla de aire caliente 15mm
	bestehend aus Pos. 16/17/18 consisting of item No. 16/17/18 comprenant Nº pos. 16/17/18 compuesto (a) de Nº de pos 16/17/18	

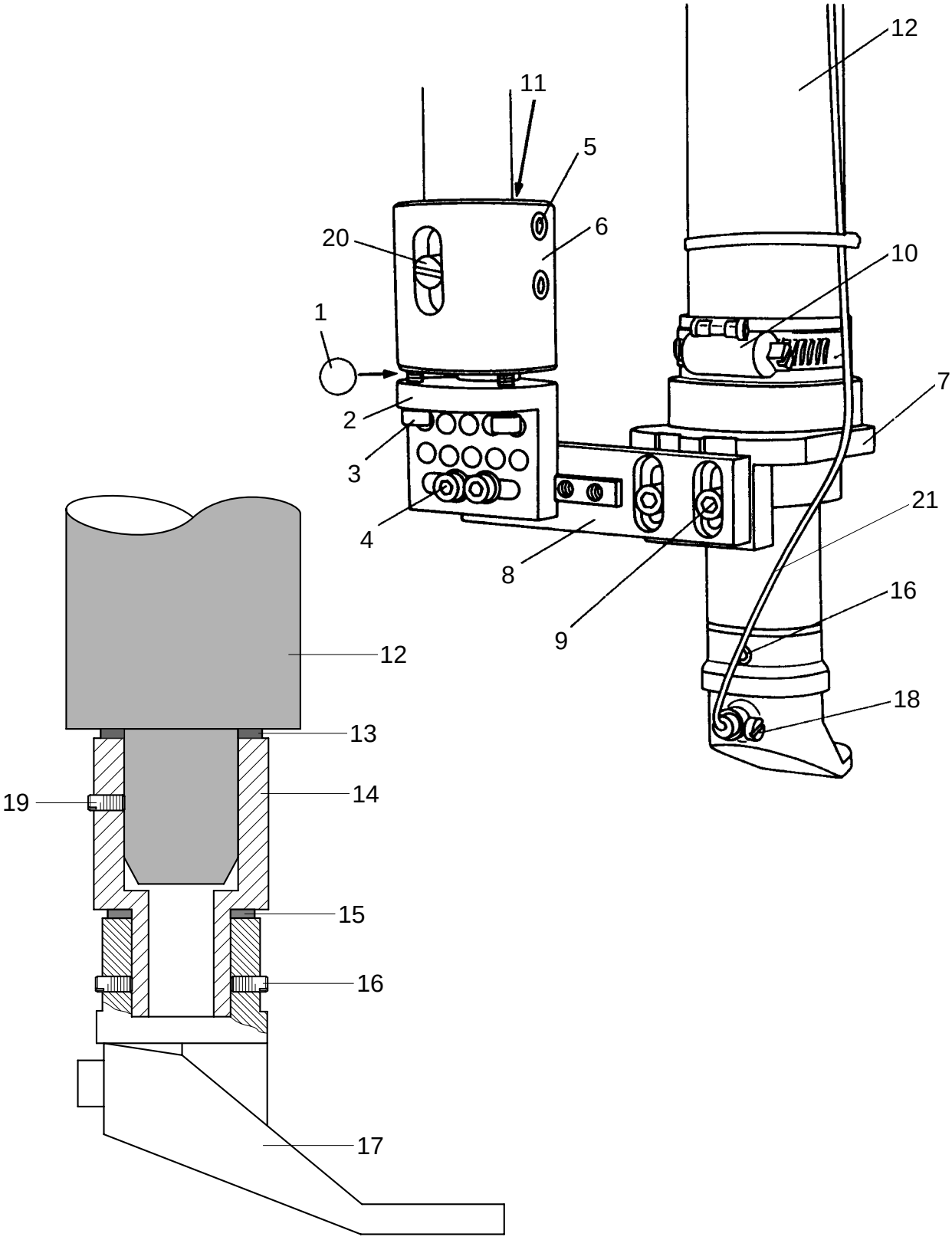

siehe Kapitel 2 Erläuterung der Schlüsselzeichen
see chapter 2 Explanation of key markings
voir le chap. 2 Explication des symboles
véase el Cap. 2 Explicaciones de los signos clave

Pos.-Nr. Item No. Nº pos. Nº de pos.	Bestellnummer Part number Nº de commande Nº de pedido	Teile-Benennung Description Désignation Denominación	Pos.-Nr. Item No. Nº pos. Nº de pos.	Bestellnummer Part number Nº de commande Nº de pedido	Teile-Benennung Description Désignation Denominación
	95-253871-01	Heißluftdüse, Doppelklammer Hot air nozzle Buse à air chaud Bouquilla de aire caliente			
	bestehend aus16-18 consisting of item 16-18 comprenant16-18 compuesto (a) de Nº de pos 16-18				
	11-108087-25	Zylinderschraube M3x4 Pan head screw M3x4 Vis à tête cylindriqueM3x4 Tornillo cilíndrico M3x4			
18	11-174089-25	Flachkopfschraube M3x4 Countersunk head screw M3x4 Vis à tête conique M3x4 Tornillo de cabeza plana M3x4			
19	11-341169-25	Gewindestift M4x6 Threaded stud M4x6 Vis sans tête M4x6 Tornillo prisionero M4x6			
20	11-345286-25	Zapfenschraube M6x12 Dog-point screw M6x12 Vis sans tête M6x12 Tornillo con pivote M6x12			
21	95-210723-91	Temperaturfühler Temperature transmitter Palpeur de témperature Pirómetro			

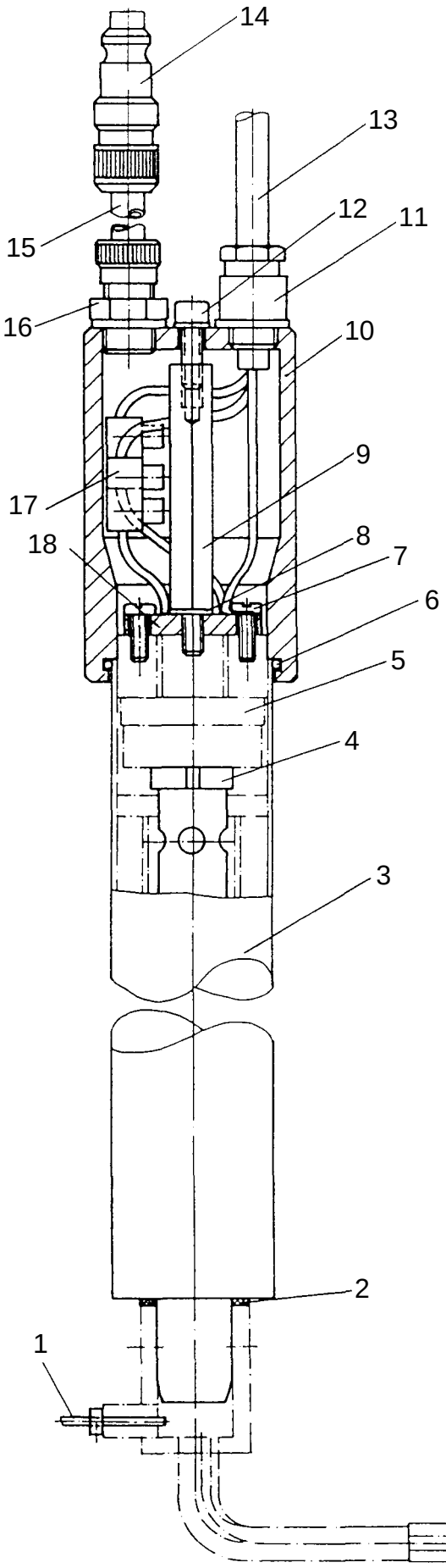

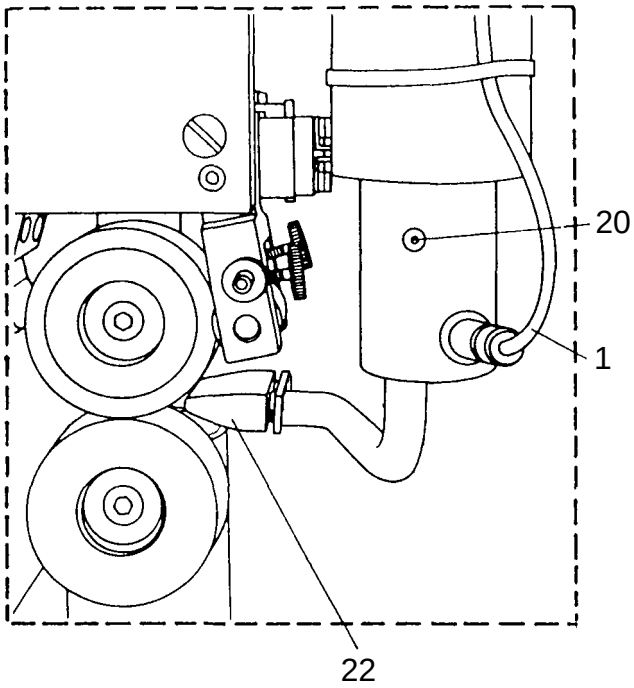

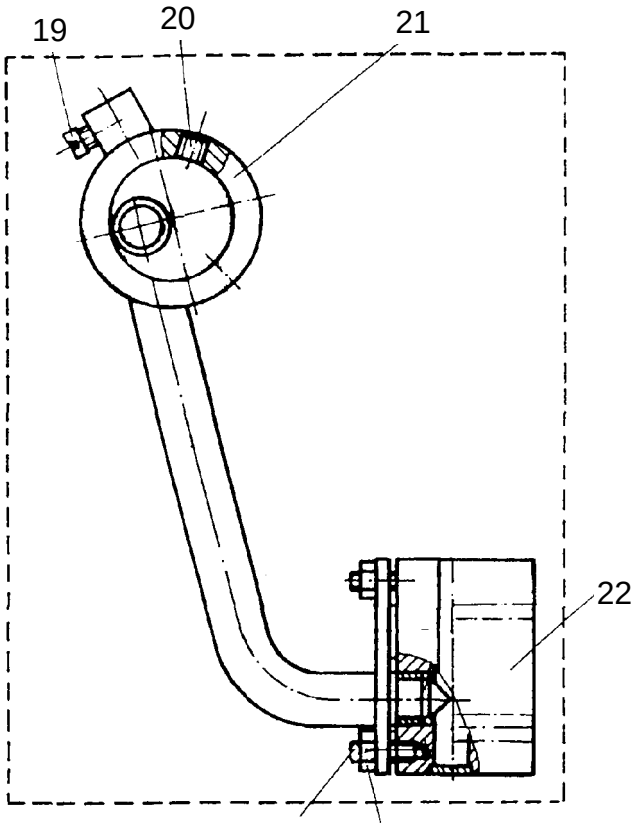

siehe Kapitel 2 Erläuterung der Schlüsselzeichen
see chapter 2 Explanation of key markings
voir le chap. 2 Explication des symboles
véase el Cap. 2 Explicaciones de los signos clave

Pos.-Nr. Item No. Nº pos. Nº de pos.	Bestellnummer Part number Nº de commande Nº de pedido	Teile-Benennung Description Désignation Denominación
	95-253075-71/895	Lufterhitzer komplett Air heater complete Réchaufeur d'air Calentador de aire completo
	bestehend aus Pos. 1-18 consisting of item No. 1-18 comprenant Nº pos. 1-18 compuesto (a) de Nº de pos 1-18	
1	95-210723-91	Temperaturfühler mit Leitung Temperature transmitter with lead Palpeur de témperature avec câble Pirómetro con cable
2	95-253599-05	Dichtring O-Ring Bague d'étanchéité Anillo de junta
3	71-810000-92	Heißluftgerät Hot air system Dispositif à air chaud Dispositivo de aire caliente
4	71-810000-91	Heizelement, 230V, 2000W Heater element, 230V, 2000W Elément chauffant, 230V,2000W Elemento térmico, 230V, 2000W
5	71-810000-95	Steckfassung Plug-in holder Douille emboîtable Casquillo de enchufe
6	15-120921-05	O-Ring O-seal Joint tornique Anillo toroidal
7	95-253078-55	Zylinderschraube 1/8Zx40G/ZX1/2Z LG Pan head screw 1/8Zx40G/ZX1/2Z LG Vis à tête cylindrique 1/8Zx40G/ZX1/2Z LG Tornillo cilíndrico 1/8Zx40G/ZX1/2Z LG
8	12-510140-45	Zahnscheibe A5,3 Lock Washer A5,3 Rondelle dentée A5,3 Arandela dentada A5,3
9	11-724903-55	Abstandsbolzen AM5x60 Spacing stud AM5x60 Boulon d'écartement AM5x60 Perno distanciador AM5x60
10	95-253076-75/895	Abdeckkappe Cover Cache Cubierta
11	71-370002-13	Stopfbuchse, Verschraubung PG7x9 Gland PG7x9 Bouchon de presse.étoupe PG7x9 Racor para prensaestopas PG7x9
	71-370001-80	Dichtring 9x13,5 O-Ring 9x13,5 Bague d'étanchéité 9x13,5 Anillo de junta 9x13,5
	15-032002-45	Dichtring 0-1/4 O-Ring 0-1/4 Bague d'étanchéité 0-1/4 Anillo de junta 0-1/4
12	11-130233-25	Zylinderschraube M5x16 Pan head screw M5x16 Vis à tête cylindrique M5x16 Tornillo cilíndrico M5x16
	15-032006-45	Dichtring 0-M5 O-Ring 0-M5 Bague d'étanchéité 0-M5 Anillo de junta 0-M5
13	95-210721-91	Tüllengehäuse mit Leitung Bush shroud with lead Passe-câble avec câble Boquilla con cable
14	99-135068-91	Schlauchkupplung Tube connection Raccord de flexible Racor para tubo flexible
15	25-308820-60 96	Druckluftschlauch PK6 Compressed air tube PK6 Flexible à air comprimé PK6 Tubo flexible para aire comprimido
16	18-372004-91	Schnellverschraubung 1/4 PK6 PN Quick-release union 1/4 PK6 PN Raccord rapide 1/4 PK6 PN Racor rápido 1/4 PK6 PN
	15-032002-45	Dichtring 0-1/4 O-Ring 0-1/4 Bague d'étanchéité 0-1/4 Anillo de junta 0-1/4
17	71-210001-74	Klemmleiste Terminal strip Barette à bornes Regleta de bornes
18	95-253077-25	Leiste Strip Plaquette Plaquita
19	11-174089-25	Flachkopfschraube M3x5 Countersunk head screw M3x5 Vis à tête conique M3x5 Tornillo de cabeza plana M3x5
20	11-341166-25	Gewindestift M4x5 Threaded stud M4x5 Vis sans tête M4x5 Tornillo prisionero M4x5

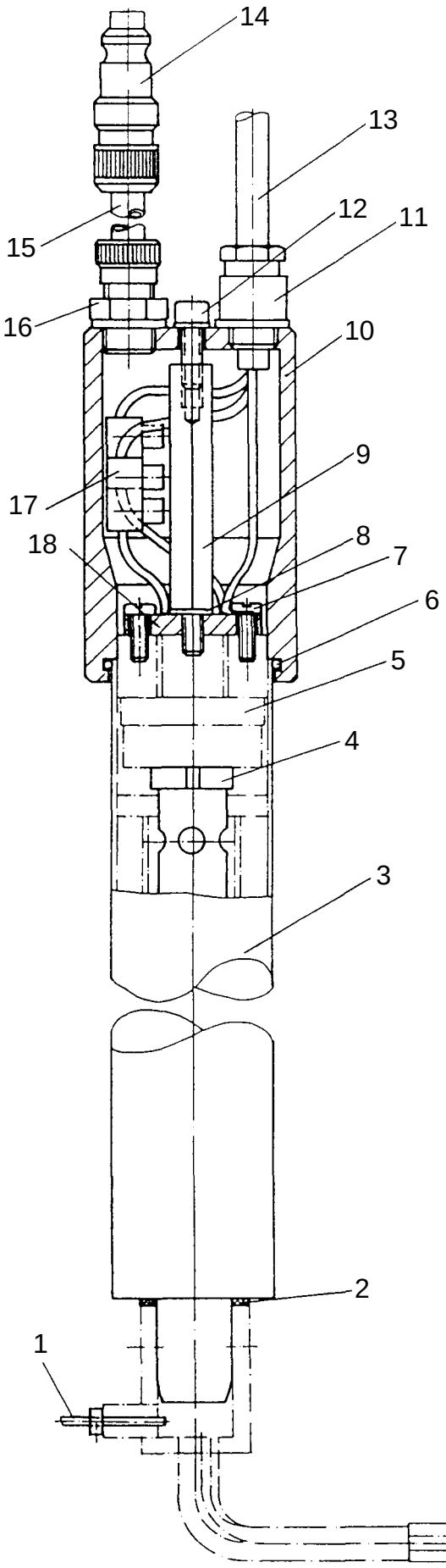

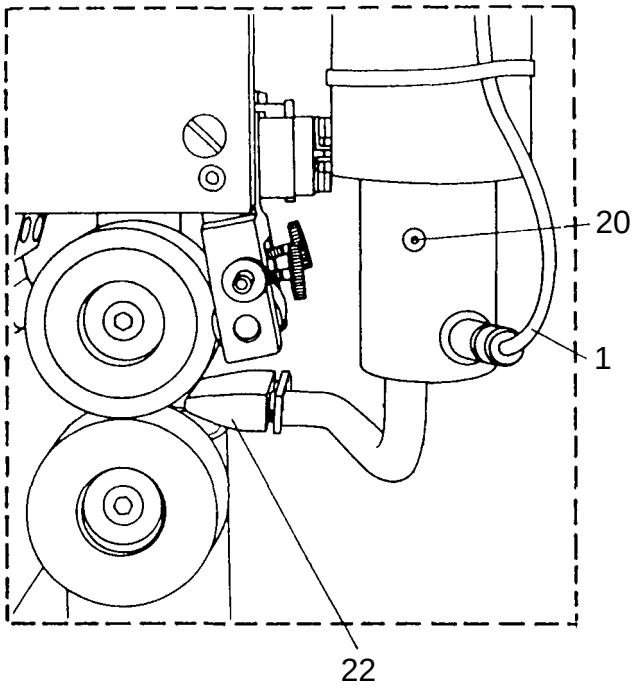

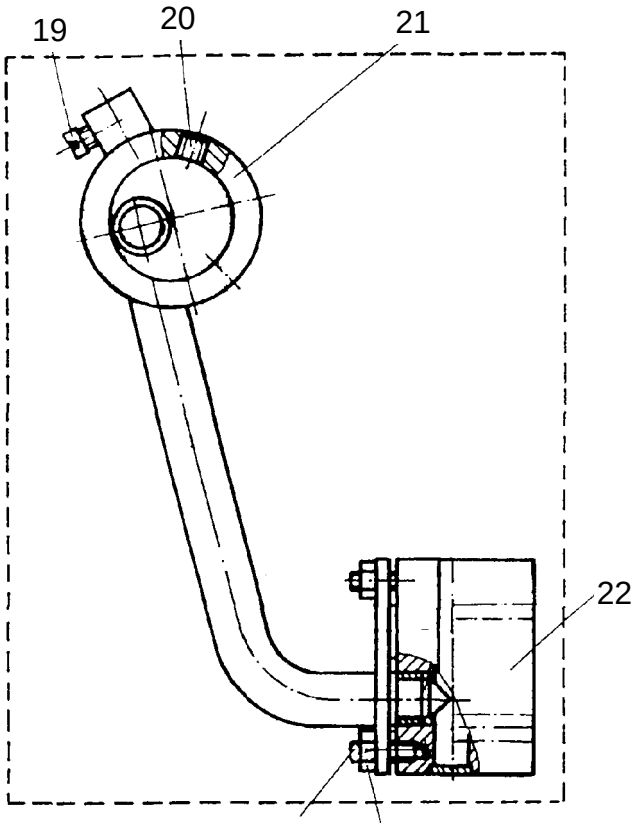

siehe Kapitel 2 Erläuterung der Schlüsselzeichen
see chapter 2 Explanation of key markings
voir le chap. 2 Explication des symboles
véase el Cap. 2 Explicaciones de los signos clave

Pos.-Nr. Item No. Nº pos. Nº de pos.	Bestellnummer Part number Nº de commande Nº de pedido	Teile-Benennung Description Désignation Denominación	Pos.-Nr. Item No. Nº pos. Nº de pos.	Bestellnummer Part number Nº de commande Nº de pedido	Teile-Benennung Description Désignation Denominación
21	95-253871-90	Halterung vollständig Bracket assy. Support complete Pieza de sujeción completo			
22	95-253887-01 27/13	Mundstück (18mm) Nozzle (18mm) Buse (18mm) Boquilla (18mm)			
	95-253875-01 27/13	Mundstück (20mm) Nozzle (20mm) Buse (20mm) Boquilla (20mm)			
	95-253881-01 27/13	Mundstück (22mm) Nozzle (22mm) Buse (22mm) Boquilla (22mm)			
	95-253884-01 27/13	Mundstück (25mm) Nozzle (25mm) Buse (25mm) Boquilla (25mm)			
	95-253891-01 27/13	Mundstück abgeschrägt, (20mm) Nozzle (20mm) Buse (20mm) Boquilla (20mm)			
	95-253892-01 27/13	Mundstück abgeschrägt, (22mm) Nozzle (22mm) Buse (22mm) Boquilla (22mm)			

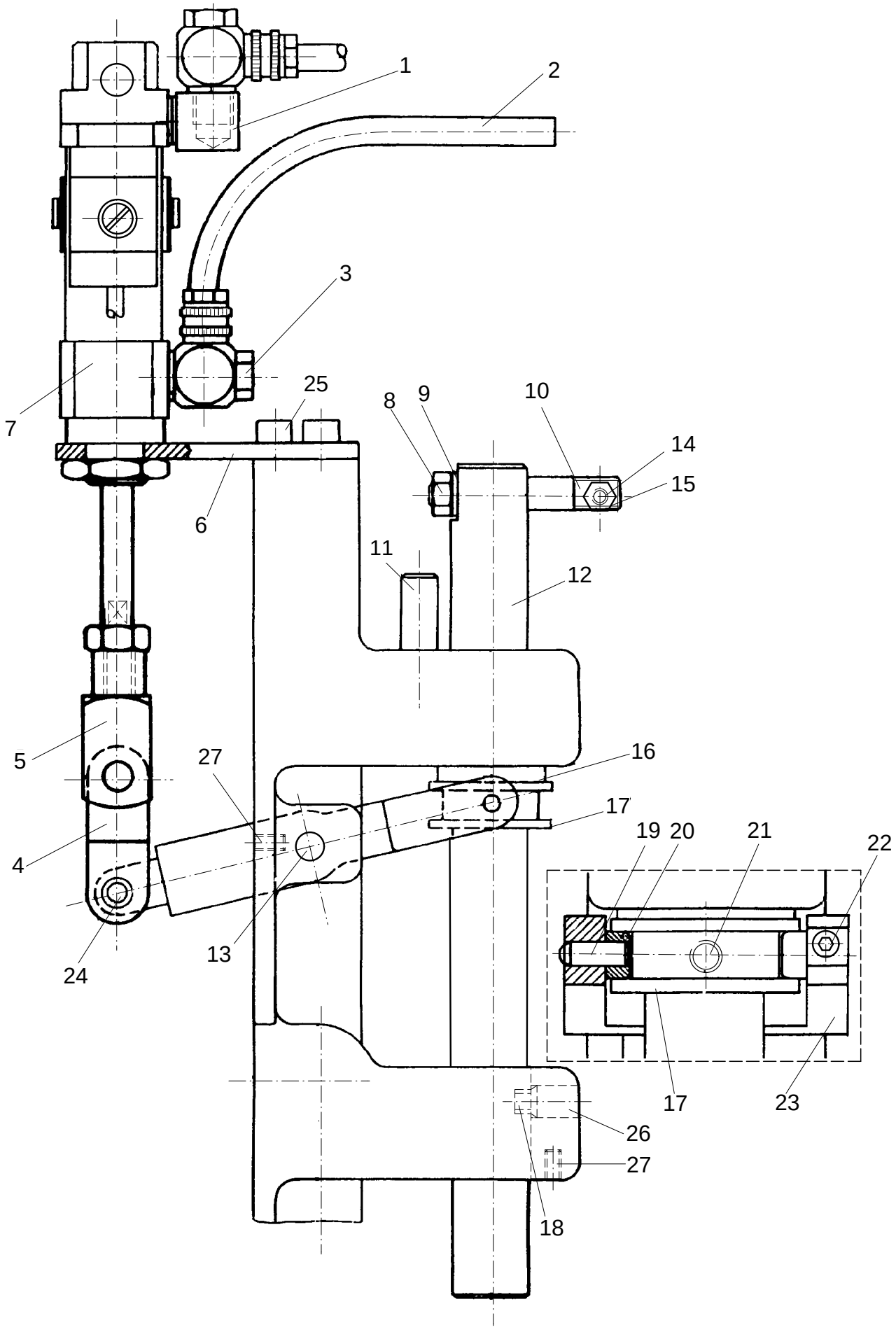

siehe Kapitel 2 Erläuterung der Schlüsselzeichen
see chapter 2 Explanation of key markings
voir le chap. 2 Explication des symboles
véase el Cap. 2 Explicaciones de los signos clave

Pos.-Nr. Item No. Nº pos. Nº de pos.	Bestellnummer Part number Nº de commande Nº de pedido	Teile-Benennung Description Désignation Denominación	Pos.-Nr. Item No. Nº pos. Nº de pos.	Bestellnummer Part number Nº de commande Nº de pedido	Teile-Benennung Description Désignation Denominación
	95-253 711-71/893	pneum. Schwenkkopfbetätigung vollst. Pneumatic swivel-head mechanism, complete Système de manoevre pneumatique cplt. de la tête pivotante Mecanismo de acconamiento neumatico, completo, de la cabeza pivotante	11	95-201 010-05	Gewindebolzen Threaded stud Boulon fileté Perno roscado
	bestehend aus Pos. 1 - 7 consisting of item No. 1-7 comprenant Nº pos. 1-7 compuesto (a) de Nº de pos 1-7		12	95-201 011-05	Schwenkachse Swivel eylet Came pivotante Ojo pivotante
			13	13-033 469-05	Zylinderstift M6x28 Cylindrical pin M6x28 Goupille cylindrique M6x28 Pasador cilíndrico M6x28
			14	11-305 239-25	Gewindestift M5x20 Threaded stud M5x20 Vis sans tête M5x20 Tornillo prisionero M5x20
1	18-373 011-91	Verteilerstück BG1/8 Distributor BG1/8 Nourrice BG1/8 Pieza de distribución BG1/8	15	12-024 171-25	Sechskantmutter M5 Hexagon nut M5 Ecrou à six pans M5 Tuerca hexagonal M5
2	25-308 820-40 96	Druckluftschlauch 4x1 Compressed air tube 4x1 Flexible à air comprimé 4x1 Tubo flexible para aire comprimido 4x1	16	95-201 020-05	Scheibe Washer Rondelle Arandela
3	99-134 850-91	Ventil, Abluft, gedr. R1/8 Valve R1/8 Vanne R1/8 Válvula R1/8	17	95-201 013-05	Rolle Roller Rouleau Rodillo
	15-032 001-45	Dichtring 0-1/8 O-Ring 0-1/8 Bague d'étanchéité 0-1/8 Anillo de junta 0-1/8	18	95-201 014-05	Rolle Roller Rouleau Rodillo
4	95-208 261-05	Gabelstück Yoke head Tête à fourche Cabeza horquillada	19	13-033 247-05	Zylinderstift 4M6x12 Cylindrical pin 4M6x12 Goupille cylindrique 4M6x12 Pasador cilíndrico 4M6x12
5	16-041 075-21	Gabelgelenk G8x16 Yoke link G8x16 Articulacion à fourche G8x16 Articulación de horquilla G8x16	20	95-201 022-05	Rolle Roller Rouleau Rodillo
6	95-253 710-75/893	Zylinderplatte Cylinder bracket Support de vèrin Soporte del cilindrico	21	13-050 262-15	Spannstift 4x24 C-lock pin 4x24 Goupille de serrage 4x24 Pasador elástico 4x24
7	99-136 243-91	Zylinder, doppeltwirkend, G1/8 Cylinder, double acting G1/8 Vérin à double effet G1/8 Cilindro de doble efecto G1/8	22	11-330 166-25	Zylinderschraube M4x5 Pan head screw M4x5 Vis à tête cylindrique M4x5 Tornillo cilíndrico M4x5
8	12-024 191-25	Sechskantmutter M6 Hexagon nut M6 Ecrou à six pans M6 Tuerca hexagonal M6	23	95-201 021-25	Gabelstück Yoke head Tête à fourche Cabeza horquillada
9	12-305 174-25	Scheibe A6,4 Washer A6,4 Rondelle A6,4 Arandela A6,4	24	95-208 262-05	Bolzen Pin Boulon Perno
10	95-201 009-05	Gewindebolzen Threaded stud Boulon fileté Perno roscado			

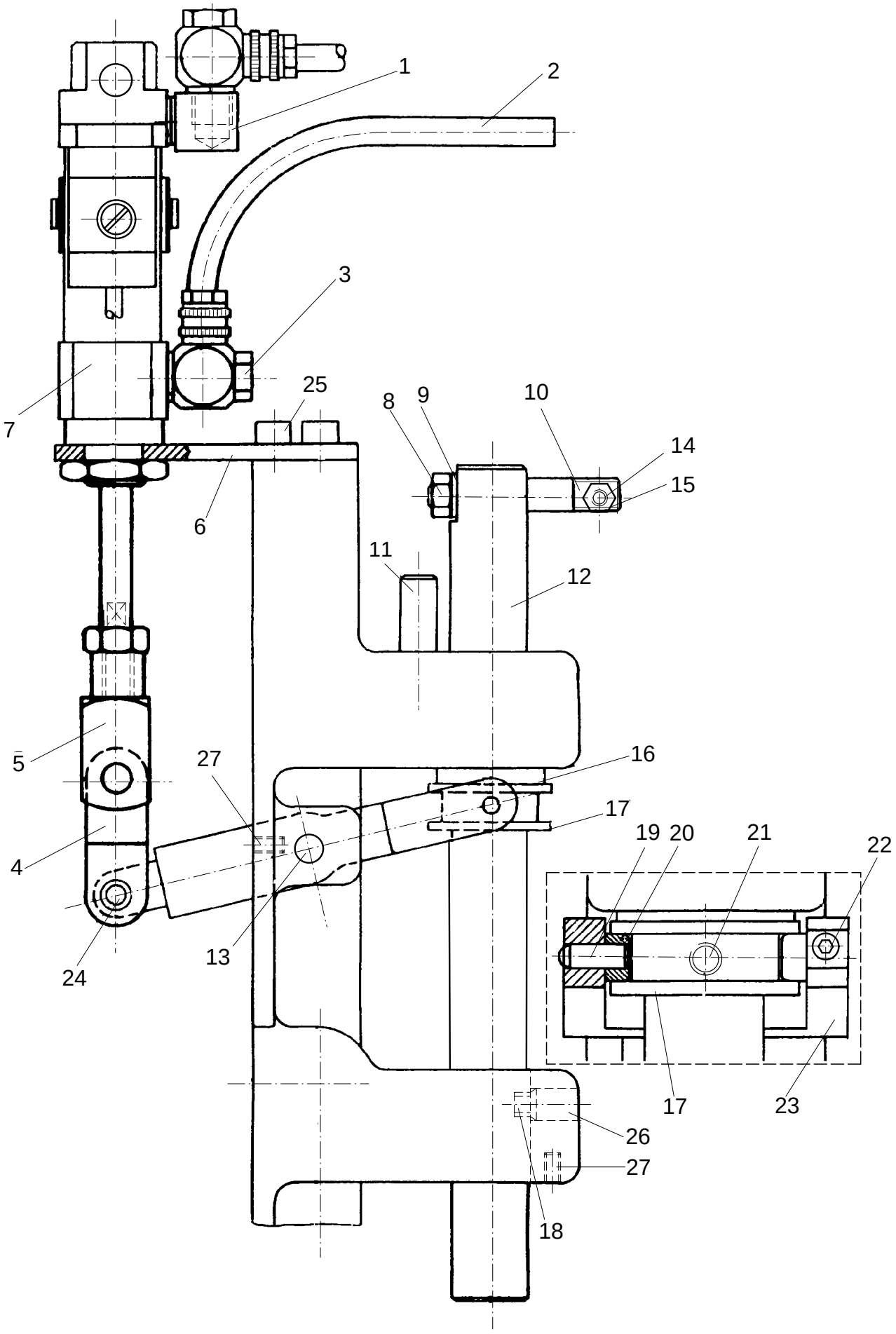

siehe Kapitel 2 Erläuterung der Schlüsselzeichen
see chapter 2 Explanation of key markings
voir le chap. 2 Explication des symboles
véase el Cap. 2 Explicaciones de los signos clave

Pos.-Nr. Item No. Nº pos. Nº de pos.	Bestellnummer Part number Nº de commande Nº de pedido	Teile-Benennung Description Désignation Denominación	Pos.-Nr. Item No. Nº pos. Nº de pos.	Bestellnummer Part number Nº de commande Nº de pedido	Teile-Benennung Description Désignation Denominación
		Sicherungsscheibe 4 Lockwasher 4 Rondelle d'arrêt 4 Arandela clip 4			
25	11-130 227-25	Zylinderschraube M5x12 Pan head screw M5x12 Vis à tête cylindrique M5x12 Tornillo cilíndrico M5x12			
	12-305 145-05	Scheibe A5,3 Washer A5,3 Rondelle A5,3 Arandela A5,3			
26	95-201 015-05	Bolzen Pin Boulon Perno			
27	11-330 223-25	Gewindestift M5x10 Threaded stud M5x10 Vis sans tête M5x10 Tornillo prisionero M5x10			

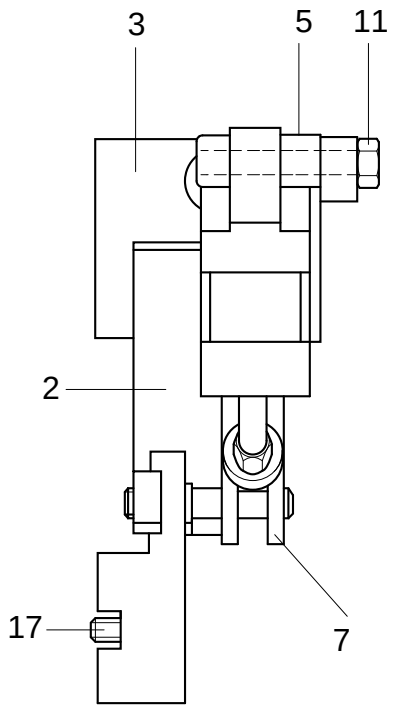

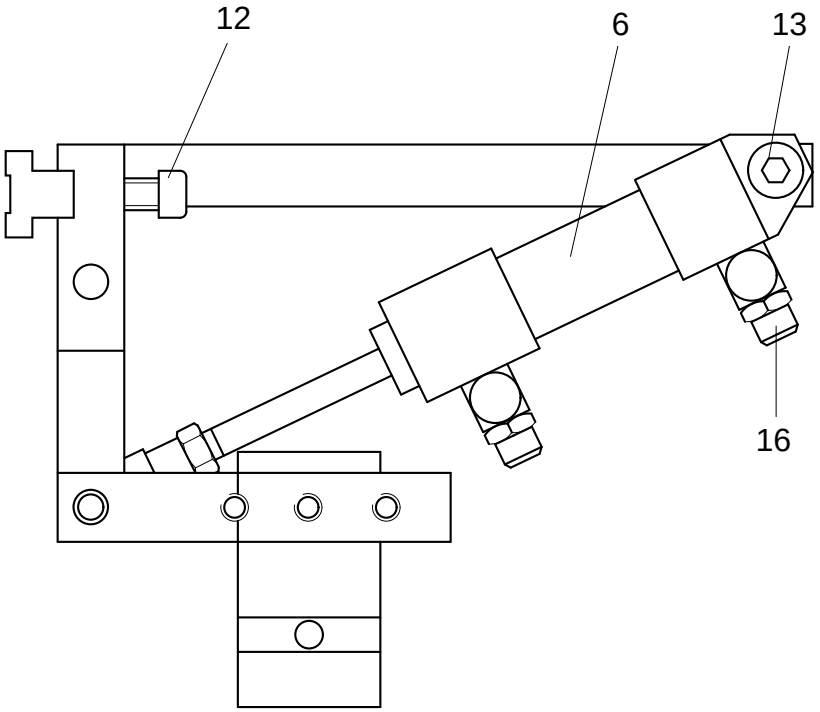

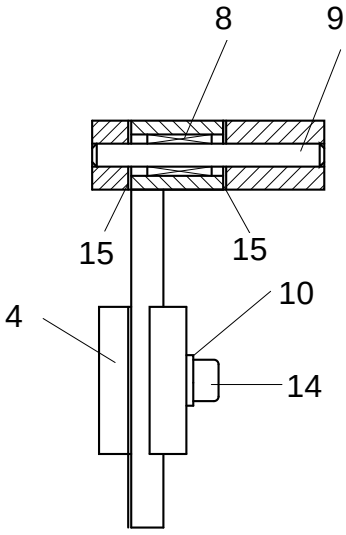

siehe Kapitel 2 Erläuterung der Schlüsselzeichen
see chapter 2 Explanation of key markings
voir le chap. 2 Explication des symboles
véase el Cap. 2 Explicaciones de los signos clave

Pos.-Nr. Item No. Nº pos. Nº de pos.	Bestellnummer Part number Nº de commande Nº de pedido	Teile-Benennung Description Désignation Denominación	Pos.-Nr. Item No. Nº pos. Nº de pos.	Bestellnummer Part number Nº de commande Nº de pedido	Teile-Benennung Description Désignation Denominación
1	95-252930-91	Einschwenkung für Stossnaht Engagement for bult seam Pivotement pour couture bord à bord Pieza giratoria hacia dentro para la costura a tape	15	12-360043-05	Paßscheibe 6x12x0,5 Spacing washer 6x12x0,5 Rondelle d'ajustage 6x12x0,5 Arandela de ajuste 6x12x0,5
2	95-252931-21	Winkel Angular bracket Equerre Pieza angular	16	99-135298-91	Ventil, Drosselrück. M5-PK4 Valve M5-PK4 Vanne M5-PK4 Válvula M5-PK4
3	95-252934-21	Führung Guide Guide Guía	17	11-108186-25	Zylinderschraube M4x16 Pan head screw M4x16 Vis à tête cylindrique M4x16 Tornillo cilíndrico M4x16
4	95-252938-25	Platte Plate Plaque Placa			
5	91-171933-25	Hülse Sleeve Douille Casquillo			
6	99-134828-91	Zylinder, doppelwirkend Cylinder Cilindrique Cilindre			
7	16-041035-21	Gabelgelenk G5x10 Yoke link G5x10 Articulacion à fourche G5x10 Articulación de horquilla G5x10			
8	14-720901-05	Buchse Bush Douille Casquillo			
9	95-253372-05	Druckrollenachse Shaft Axe Eje			
10	12-305144-25	Scheibe A5,3 Washer A5,3 Rondelle A5,3 Arandela A5,3			
11	12-024171-25	Sechskantmutter M5 Hexagon nut M5 Ecrou à six pans M5 Tuerca hexagonal M5			
12	11-130305-25	Zylinderschraube M6x25 Pan head screw M6x25 Vis à tête cylindrique M6x25 Tornillo cilíndrico M6x25			
13	11-130245-25	Zylinderschraube M5x25 Pan head screw M5x25 Vis à tête cylindrique M5x25 Tornillo cilíndrico M5x25			
14	11-130224-25	Zylinderschraube M5x10 Pan head screw M5x10 Vis à tête cylindrique M5x10 Tornillo cilíndrico M5x10			

Schweißkörper, vollst. 320W / 230V
Sealer body cpl. 320W / 230V
Fer à souder cplt. 320W / 230V
Elemento soldador cplt. 320W / 230V PFAFF 8304-020

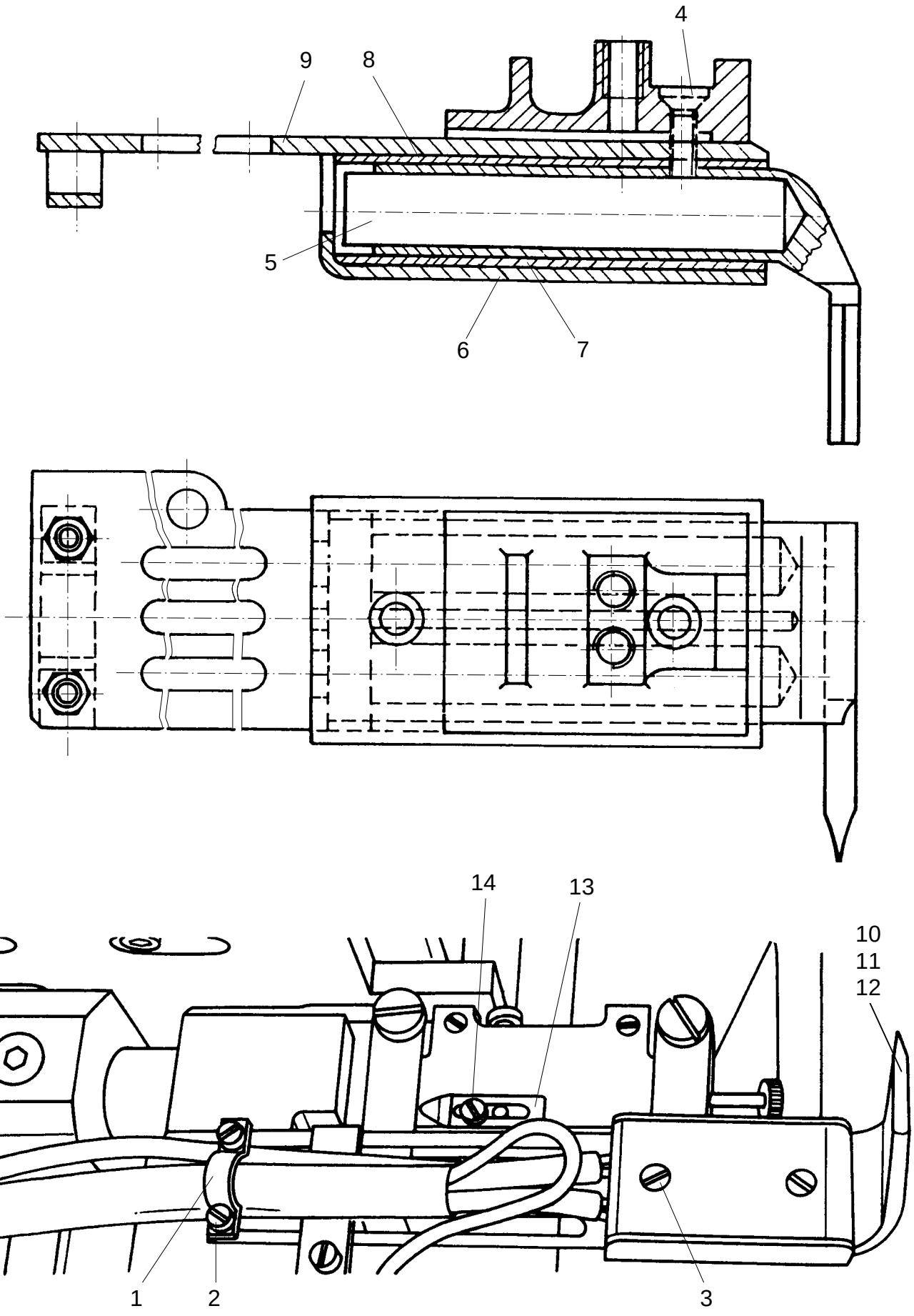

siehe Kapitel 2 Erläuterung der Schlüsselzeichen
see chapter 2 Explanation of key markings
voir le chap. 2 Explication des symboles
véase el Cap. 2 Explicaciones de los signos clave

Pos.-Nr. Item No. Nº pos. Nº de pos.	Bestellnummer Part number Nº de commande Nº de pedido	Teile-Benennung Description Désignation Denominación	Pos.-Nr. Item No. Nº pos. Nº de pos.	Bestellnummer Part number Nº de commande Nº de pedido	Teile-Benennung Description Désignation Denominación
	95-208487-91	Schweißkörper vollständig 320 Watt, 7 mm Keilbreite Sealer body complete, 320 W, 7mm wedge width Fer à souder cplt., 320 W, fer de 7mm de large Elemento soldador completo, 320W, 7mm de ancho de cuña	3	11-210928-05	Senkschraube M3x5 Countersunk screw M3x5 Vis à tête noyée M3x5 Tornillo avellanado M3x5
			4	11-210933-05	Senkschraube M3x8 Countersunk screw M3x8 Vis à tête noyée M3x8 Tornillo avellanado M3x8
	bestehend aus Pos. 1 - 10 consisting of item No. 1-10 comprenant Nº pos. 1-10 compuesto (a) de Nº de pos 1-10		5	95-211246-91	Heizpatrone Heater cartridge Cartouche chauffante Cartucho térmico
				71-370002-17	Kabelbinder Cable retainer Attache pour câble Sujetador de cables
	95-208488-91	Schweißkörper vollständig 320 Watt, 9 mm Keilbreite Sealer body complete, 320 W, 9mm wedge width Fer à souder cplt., 320 W, fer de 9mm de large Elemento soldador completo, 320W, 9mm de ancho de cuña	6	95-208427-05	Deckblech Cover plate Tôle Chapa
			7	95-208428-05	Isolierplatte Insulating plate Cache isolant Tapa aislante
	bestehend aus Pos. 1 - 9 und 11 consisting of item No. 1-9 and 11 comprenant Nº pos. 1-9 et 11 compuesto (a) de Nº de pos 1-9 y 11		8	95-208429-05	Isolierplatte Insulating plate Cache isolant Tapa aislante
			9	95-208424-01	Halterung Bracket Support Soporte
	95-208489-91	Schweißkörper vollständig 320 Watt, 12 mm Keilbreite Sealer body complete, 320 W, 12mm wedge width Fer à souder cplt., 320 W, fer de 12mm de large Elemento soldador completo, 320W, 12mm de ancho de cuña	10	95-208420-02	Heizkeil 7mm Wedge 7mm Panne 7mm Cuña térmica 7mm
			11	95-208421-02	Heizkeil 9mm Wedge 9mm Panne 9mm Cuña térmica 9mm
	bestehend aus Pos. 1 - 9 und 12 consisting of item No. 1-9 and 12 comprenant Nº pos. 1-9 et 12 compuesto (a) de Nº de pos 1-9 y 12		12	95-208422-02	Heizkeil 12mm Wedge 12mm Panne 12mm Cuña térmica 12mm
1	95-200791-05	Schelle Clip Collier Abrazadera	13	91-080082-25	Einstellanschlag Adjustment stop Butée de réglage Tope de ajuste
2	11-108918-05	Zylinderschraube M3x12 Pan head screw M3x12 Vis à tête cylindrique M3x12 Tornillo cilíndrico M3x12	14	11-108087-25	Zylinderschraube M3x4 Pan head screw M3x4 Vis à tête cylindrique M3x4 Tornillo cilíndrico M3x4
	12-024966-05	Sechskantmutter M3 Hexagon nut M3 Ecrou à six pans M3 Tuerca hexagonal M3			

Schweißkörper, vollst. 500W / 230V
Sealer body cpl. 500W / 230V
Fer à souder cplt. 500W / 230V
Elemento soldador cplt. 500W / 230V PFAFF 8304-020

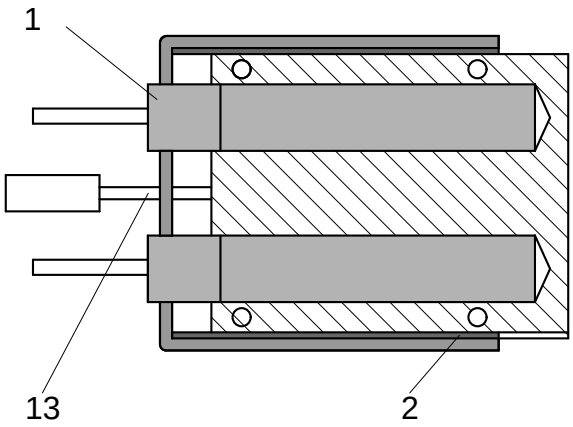

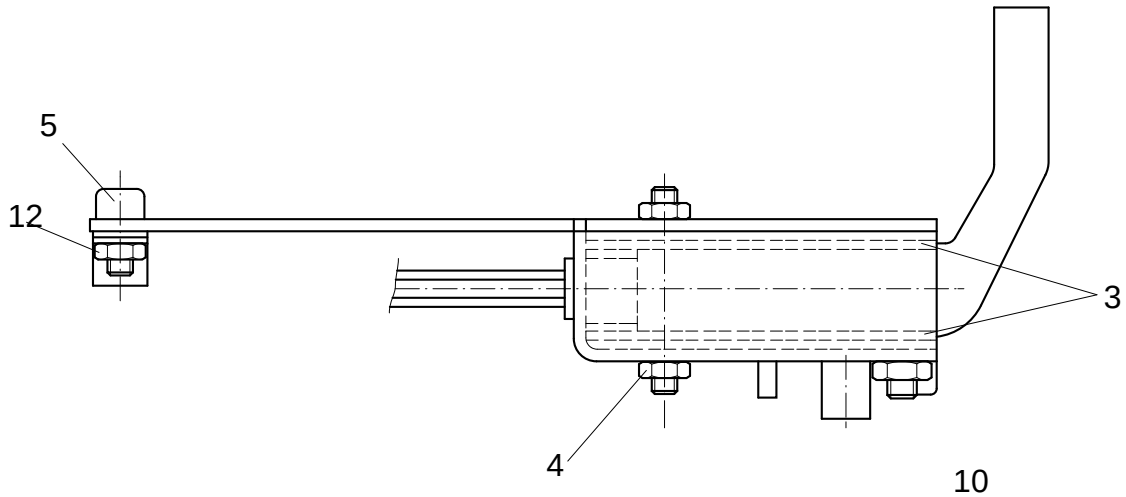

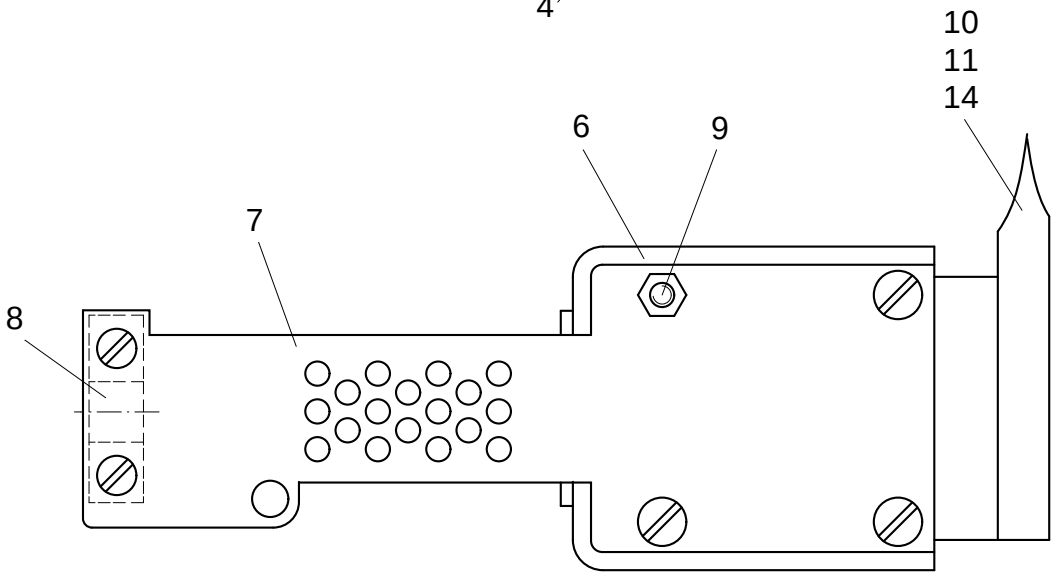

siehe Kapitel 2 Erläuterung der Schlüsselzeichen
see chapter 2 Explanation of key markings
voir le chap. 2 Explication des symboles
véase el Cap. 2 Explicaciones de los signos clave

Pos.-Nr. Item No. Nº pos. Nº de pos.	Bestellnummer Part number Nº de commande Nº de pedido	Teile-Benennung Description Désignation Denominación	Pos.-Nr. Item No. Nº pos. Nº de pos.	Bestellnummer Part number Nº de commande Nº de pedido	Teile-Benennung Description Désignation Denominación
	95-253 342-91	Schweißkörper vollständig 500 Watt, 15 mm Keilbreite Sealer body complete, 500 W, 15mm wedge width Fer à souder cplt., 500 W, fer de 15mm de large Elemento soldador completo, 500W, 15mm de ancho de cuña	3	95-200 810-05	Isolierplättchen Insulating plate Cache isolant Tapa aislante
			4	12-024 966-05	Sechskantmutter M3 Hexagon nut M3 Ecrou à six pans M3 Tuerca hexagonal M3
	bestehend aus Pos. 1 - 10 + 12 - 13 consisting of item No. 1-10+ 12 - 13 comprenant Nº pos. 1-10+ 12 - 13 compuesto (a) de Nº de pos 1-10+ 12 - 13		5	11-108 918-05	Zylinderschraube M3x12 Pan head screw M3x12 Vis à tête cylindriqueM3x12 Tornillo cilíndrico M3x12
			6	95-200 807-05	Gehäuse für Schweißkörper Housing Corps Carcasa
	95-253 343-91	Schweißkörper vollständig 500 Watt, 20 mm Keilbreite Sealer body complete, 500 W, 20mm wedge width Fer à souder cplt., 500 W, fer de 20mm de large Elemento soldador completo, 500W, 20mm de ancho de cuña	7	95-200 808-05	Deckplatte Cover plate Cache Tapa
			8	95-200 791-05	Schelle Clip Collier Abrazadera
	bestehend aus Pos. 1 - 9 + 11 - 13 consisting of item No. 1-9 + 11 - 13 comprenant Nº pos. 1-9 + 11 - 13 compuesto (a) de Nº de pos 1-9 + 11 - 13		9	11-250 905-05	Linsenschraube M3x22 Raised-head screw M3x22 Vis à tête bombée M3x22 Tornillo alomado M3x22
			10	95-253 344-07	Heizkeil 15mm Wedge 15mm Panne 15mm Cuña térmica 15mm
	95-200 865-91	Schweißkörper vollständig 500 Watt, für Stossnaht Sealer body complete, 500 W, for ??? Fer à souder cplt., 500 W, fer pour ??? Elemento soldador completo, 500W, para ???	11	95-253 345-07	Heizkeil 20mm Wedge 20mm Panne 20mm Cuña térmica 20mm
			12	12-024 966-05	Sechskantmutter M3 Hexagon nut M3 Ecrou à six pans M3 Tuerca hexagonal M3
	bestehend aus Pos. 1 - 9 + 12 - 14 consisting of item No. 1-9 + 12 - 14 comprenant Nº pos. 1-9 + 12 - 14 compuesto (a) de Nº de pos 1-9 + 12 - 14		13	95-210 728-91	Temperaturfühler Temperature sensor sonde de temératur sensor de temperatura
				71-370 002-17	Kabelbinder Cable retainer Attache pour câble Sujetador de cables
1	95-211 633-91	Heizpatrone mit Stecker Heather cartridge Cartouche chauffante Cartucho térmico	14	95-200 882-05	Heizkeil für Stossnaht Wedge Panne Cuña térmica
2	95-200 809-05	Isolierplättchen Insulating plate Cache isolant Tapa aislante			

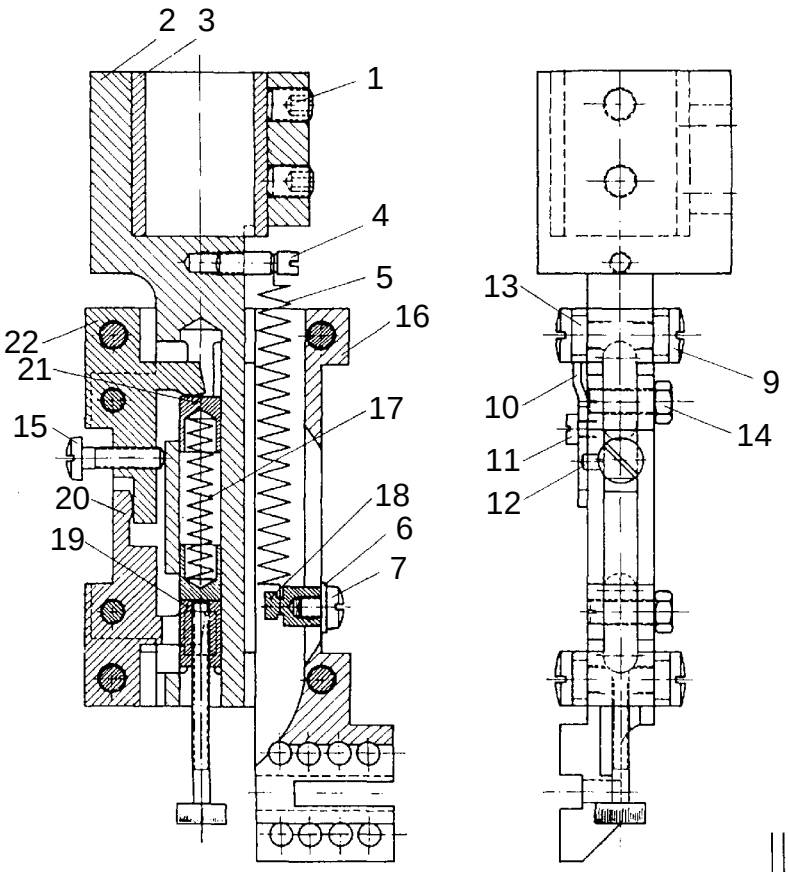

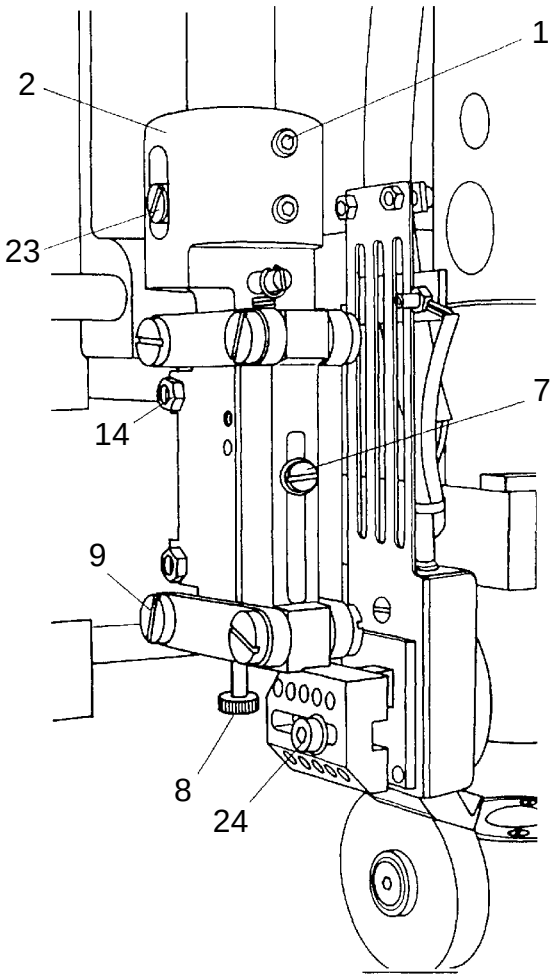

siehe Kapitel 2 Erläuterung der Schlüsselzeichen
see chapter 2 Explanation of key markings
voir le chap. 2 Explication des symboles
véase el Cap. 2 Explicaciones de los signos clave

Pos.-Nr. Item No. Nº pos. Nº de pos.	Bestellnummer Part number Nº de commande Nº de pedido	Teile-Benennung Description Désignation Denominación
	95-201 024-91	Heizkeil-Halter komplett Wedge holder assembly Support de panne cplt. Soporte de la cuña térmica, completo
	bestehend aus Pos. 1-22 consisting of item No. 1-22 comprenant Nº pos. 1-22 compuesto (a) de Nº de pos 1-22	
1	11-330 280-25	Gewindestift M6x8 Threaded stud M6x8 Vis sans tête M6x8 Tornillo prisionero M6x8
2	95-201 027-05	Schwenkkörper Swivel body Corps pivotant Elemento pivotante
3	95-201 031-05	Klemmbüchse Clamping bush Douille de serrage Casquillo de sujeción
4	91-700 975-25	Einhängebolzen Pin Boulon d'accrochage Perno
5	91-020 324-25	Zugfeder Tension spring Ressort de rappel Muelle de tracción
6	12-305 114-25	Scheibe A4,3 Washer A4,3 Rondelle A4,3 Arandela A4,3
7	11-173 168-25	Flachkopfschraube M4x5 Countersunk head screw M4x5 Vis à tête conique M4x5 Tornillo de cabeza plana M4x5
8	91-700 956-25	Spannschraube Screw Vis à tête Tornillo
9	11-186 986-05	Flachkopfschraube M5x5x5,5 Countersunk head screw M5x5x5,5 Vis à tête conique M5x5x5,5 Tornillo de cabeza plana M5x5x5,5
10	91-080 082-25	Einstellanschlag Adjustment stop Butée de réglage Tope de ajuste
11	11-108 087-25	Zylinderschraube M3x4 Pan head screw M3x4 Vis à tête cylindrique M3x4 Tornillo cilíndrico M3x4
12	13-033 187-05	Zylinderstift 3M6x8 Cylindrical pin 3M6x8 Goupille cylindrique 3M6x8 Pasador cilíndrico 3M6x8
13	95-200 748-05	Gelenkhebel Articulated lever Levier d'articulacion Cabeza articulada
14	12-024 151-25	Sechskantmutter M4 Hexagon nut M4 Ecrou à six pans M4 Tuerca hexagonal M4
	91-700 324-25	Schaftschraube M-4 Shouldered screw M-4 Vis sans tête M-4 Tornillo de vástago M-4
15	11-108 180-25	Zylinderschraube M4x12 Pan head screw M4x12 Vis à tête cylindrique M4x12 Tornillo cilíndrico M4x12
16	95-201 028-05	Hebestück Lifting bracket Bloc de relevage Pieza de elevación
17	91-080 080-25	Schweißkörper-Druckfeder Pressure spring Ressort de pression Muelle de presión
18	91-080 221-25	Einhängebolzen Pin Boulon d'accrochage Perno
19	91-701 654-25	Zweikantmutter Nut Ecrou Tuerca
20	95-201 029-05	Gelenkhebel Articulated lever Levier d'articulacion Cabeza articulada
21	91-080 081-25	Druckbolzen Actuator Boulon Perno de presión
22	95-201 030-05	Gelenkhebel Articulated lever Levier d'articulacion Cabeza articulada
23	11-345 286-25	Zapfenschraube Dog-point screw Vis sans tête Tornillo con pivote
24	11-130 185-25	Zylinderschraube M4x16 Pan head screw M4x16 Vis à tête cylindrique M4x16 Tornillo cilíndrico M4x16
	12-305 905-05	Scheibe A4,3 Washer A4,3 Rondelle A4,3 Arandela A4,3

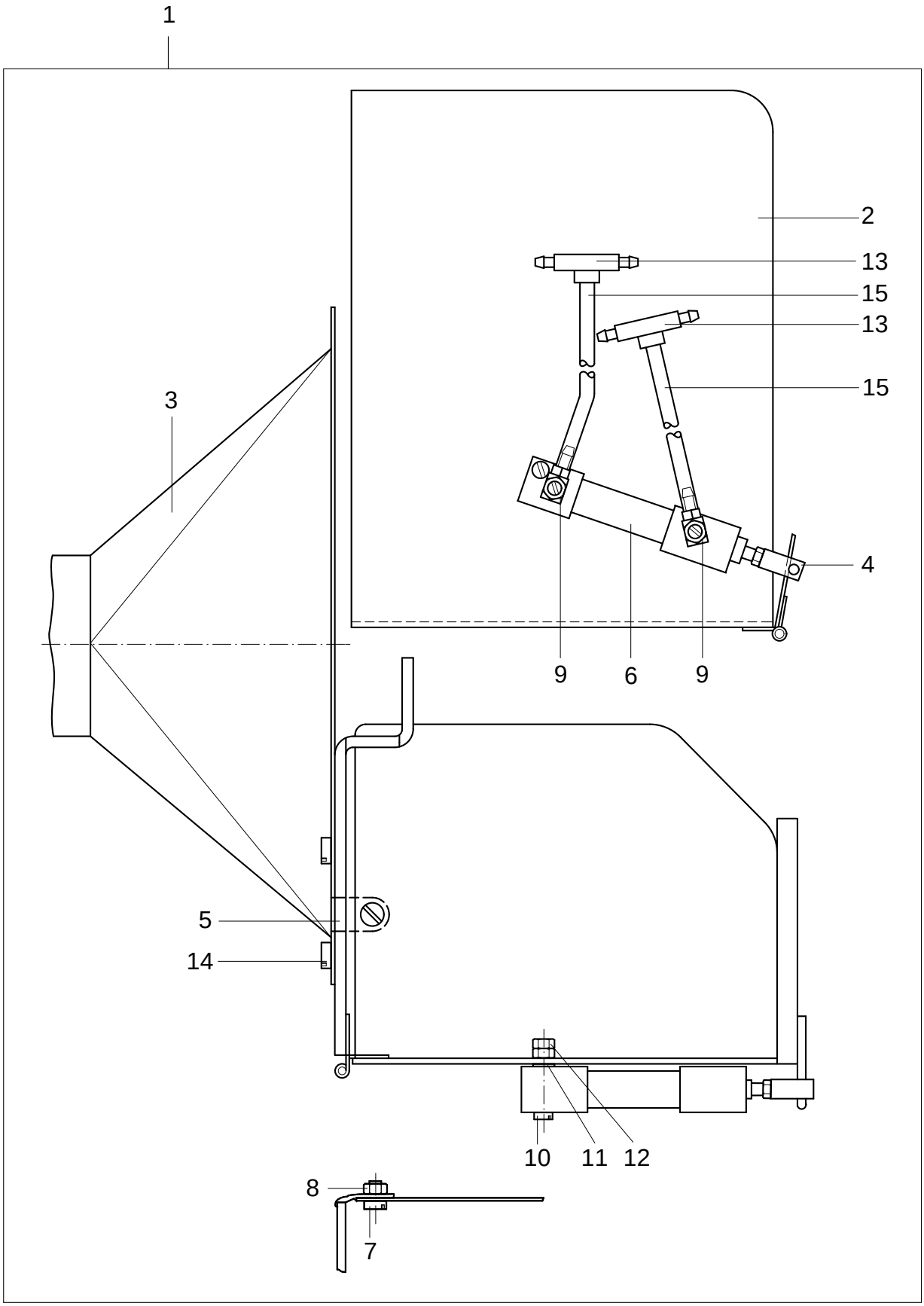

siehe Kapitel 2 Erläuterung der Schlüsselzeichen
see chapter 2 Explanation of key markings
voir le chap. 2 Explication des symboles
véase el Cap. 2 Explicaciones de los signos clave

Pos.-Nr. Item No. Nº pos. Nº de pos.	Bestellnummer Part number Nº de commande Nº de pedido	Teile-Benennung Description Désignation Denominación	Pos.-Nr. Item No. Nº pos. Nº de pos.	Bestellnummer Part number Nº de commande Nº de pedido	Teile-Benennung Description Désignation Denominación
1	95-253169-71/895	Heizkeil-Heißluftschutz Wedge holder-Hot air shield Support de panne-Protection contre l'air chaud Soporte de la cuña térmica-Proteccion del aire caliente	15	25-308820-40 [96]	Schlauch SHL-4x1 Tubing SHL-4x1 Flexible SHL-4x1 Tubo flexible SHL-4x1
2	95-253168-71/895	Schutz Protection Protection Protectora			
3	95-201657-71/895	Absaugtrichter Extraction pannel Bed d'aspiration Embudo de aspriracion			
4	95-253161-05	Halter Bracket Support Soporte			
5	91-051085-25	Blattfeder Leaf spring Ressort-lame Muelle de láminas			
6	99-135530-91	Zylinder, doppelwirkend M5 Ø 8x20 Cylinder M5 Ø 8x20 Cilindrique M5 Ø 8x20 Cilindro M5 Ø 8x20			
7	11-108171-25	Zylinderschraube M4x6 Pan head screw M4x6 Vis à tête cylindrique M4x6 Tornillo cilíndrico M4x6			
8	12-024151-25	Sechskantmutter M4 Hexagon nut M4 Ecrou à six pans M4 Tuerca hexagonal M4			
9	99-135298-91	Ventil, Drosselrück. M5-PK4/A Valve M5-PK4/A Vanne M5-PK4/A Válvula M5-PK4/A			
10	11-108120-25	Zylinderschraube M3x25 Pan head screw M3x25 Vis à tête cylindrique M3x25 Tornillo cilíndrico M3x25			
11	12-315085-05	Scheibe A3,2 Washer A3,2 Rondelle A3,2 Arandela A3,2			
12	12-024121-25	Sechskantmutter M3 Hexagon nut M3 Ecrou à six pans M3 Tuerca hexagonal M3			
13	99-135617-95	Schlauchverbindung T-PK4 Tube connection T-PK4 Raccord de flexible T-PK4 Racor para tubo flexible T-PK4			
14	11-108168-25	Zylinderschraube M4x5 Pan head screw M4x5 Vis à tête cylindrique M4x5 Tornillo cilíndrico M4x5			

Rückwand des Steuerkastens
Rear cover for control box PFAFF 8304-020
Cache arriére pour boîtier de contrôle PFAFF 8304-040
Pared dorsal para caja de mandos PFAFF 8304-042

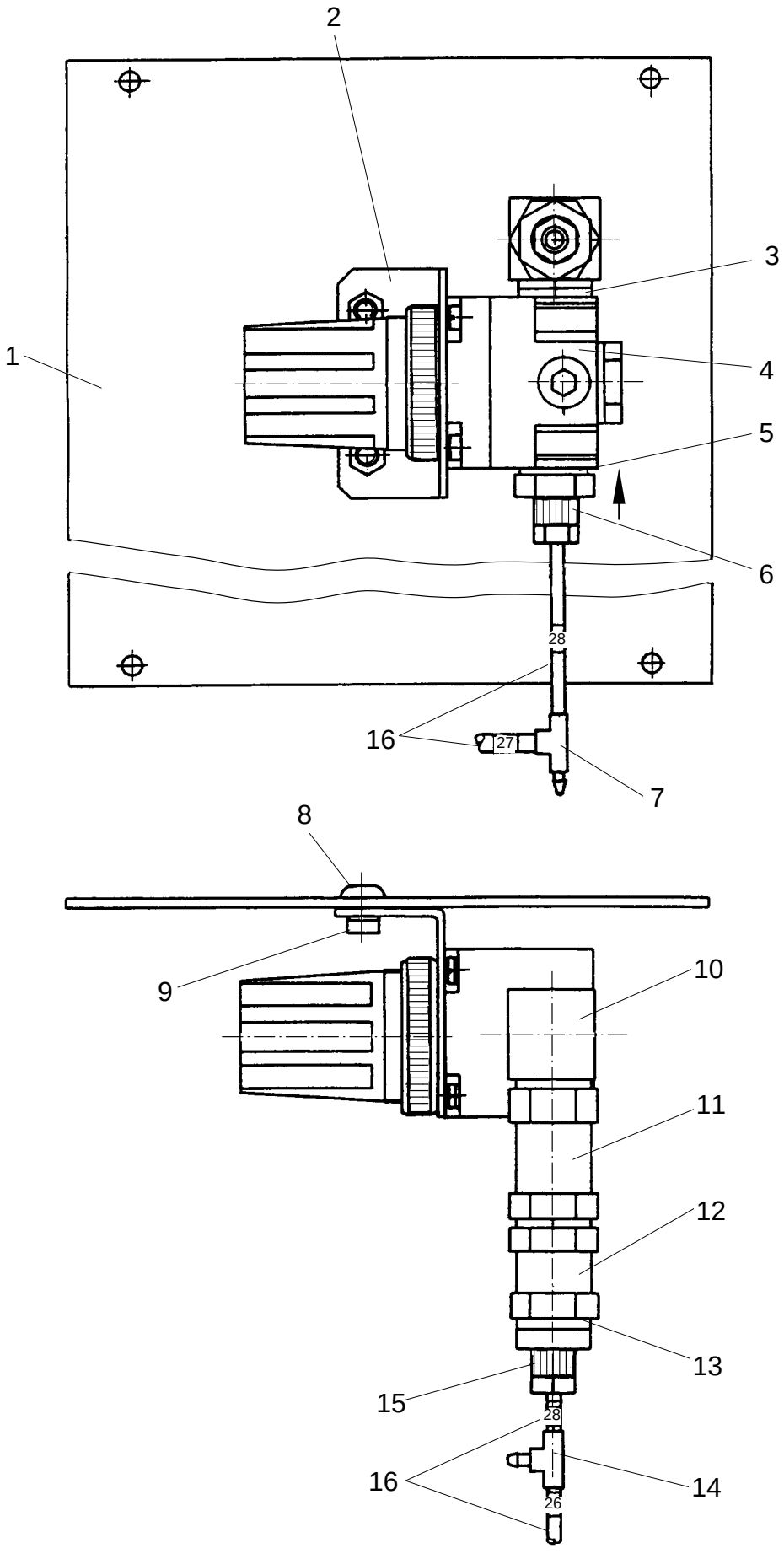

siehe Kapitel 2 Erläuterung der Schlüsselzeichen
see chapter 2 Explanation of key markings
voir le chap. 2 Explication des symboles
véase el Cap. 2 Explicaciones de los signos clave

Pos.-Nr. Item No. Nº pos. Nº de pos.	Bestellnummer Part number Nº de commande Nº de pedido	Teile-Benennung Description Désignation Denominación	Pos.-Nr. Item No. Nº pos. Nº de pos.	Bestellnummer Part number Nº de commande Nº de pedido	Teile-Benennung Description Désignation Denominación
	95-253 892-71/895	Rückwand komplett Rear cover complete Cache arriére complète Pared dorsal completa	11	99-133 308-91	Sperrventil R1/4, Rückschlag Non-return valve R1/4 Valve d'arrêt R1/4 Válvula de bloqueo R1/4
	bestehend aus ⇓ consisting of ⇓ comprenant ⇓ compuesto (a) de: ⇓		12	18-272 020-25	Muffe 1/4 Sleeve 1/4 Manchon 1/4 Manguito 1/4
1	95-253 805-75/895	Platte Plate Plaque Placa	13	15-032 002-45	Dichtring 0-1/4 O-Ring 0-1/4 Baque d'étanchéité 0-1/4 Anillo de junta 0-1/4
2	99-136 224-05	Befestigungswinkel Mounting bracket Equerre de montage Angulo de fijación	14	99-135 617-95	Schlauchverbindung T-PK-4 Tube connection T-PK-4 Raccord de flexible T-PK-4 Racor para tubo flexible T-PK-4
3	15-032 002-45	Dichtring 0-1/4 O-Ring 0-1/4 Baque d'étanchéité 0-1/4 Anillo de junta 0-1/4	15	18-372 003-91	Schnellverschraubung 1/4 PK-4 Quick-release union 1/4 PK-4 Raccord rapide 1/4 PK-4 Racor rápido 1/4 PK-4
4	99-136 223-91	Druckregler, G1/4, 0,5-8,5 Bar Pressure regulator G1/4, 0,5-8,5 Bar Régulateur de pression G1/4, 0,5-8,5 Bar Regulador de presión G1/4, 0,5-8,5 Bar	16	25-308 820-40 96	Druckluftschlauch 4x1 Compressed air tube 4x1 Flexible à air comprimé 4x1 Tubo flexible para aire comprimido 4x1
5	15-032 002-45	Dichtring 0-1/4 O-Ring 0-1/4 Baque d'étanchéité 0-1/4 Anillo de junta 0-1/4			
6	18-372 003-91	Schnellverschraubung 1/4 PK-4 Quick-release union 1/4 PK-4 Raccord rapide 1/4 PK-4 Racor rápido 1/4 PK-4			
7	99-135 617-95	Schlauchverbindung T-PK-4 Tube connection T-PK-4 Raccord de flexible T-PK-4 Racor para tubo flexible T-PK-4			
8	11-180 223-25	Linsenschraube M5x10 Raised-head screw M5x10 Vis à tête bombée M5x10 Tornillo alomado M5x10			
9	12-024 171-25	Sechskantmutter M5 Hexagon nut M5 Ecrou à six pans M5 Tuerca hexagonal M5			
	12-305 144-25	Scheibe A5,3 Washer A5,3 Rondelle A5,3 Arandela A5,3			
	12-499 170-45	Federring A5 Spring washer A5 Rondelle élastque A5 Arandela elástique A5			
10	18-373 021-91	Verteilerstück BG1/4 Distributor BG1/4 Nourrice BG1/4 Pieza de distribución BG1/4			

Anschlussplatte
Connection plate PFAFF 8304-020
Plaque de branchement PFAFF 8304-040
Placa de connexion PFAFF 8304-042

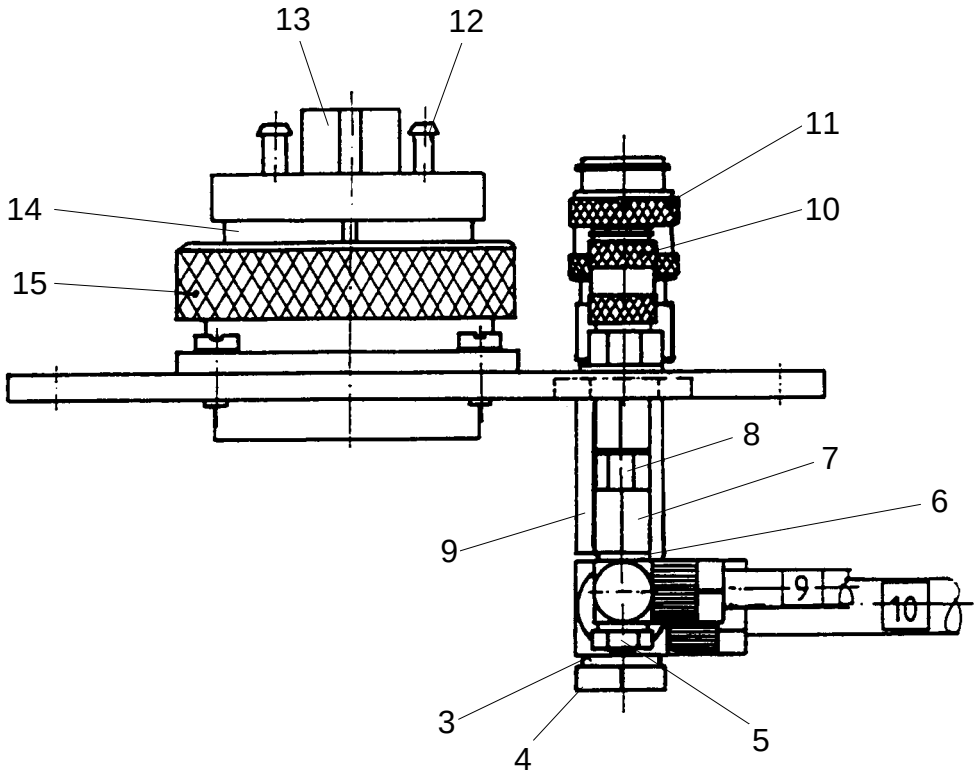

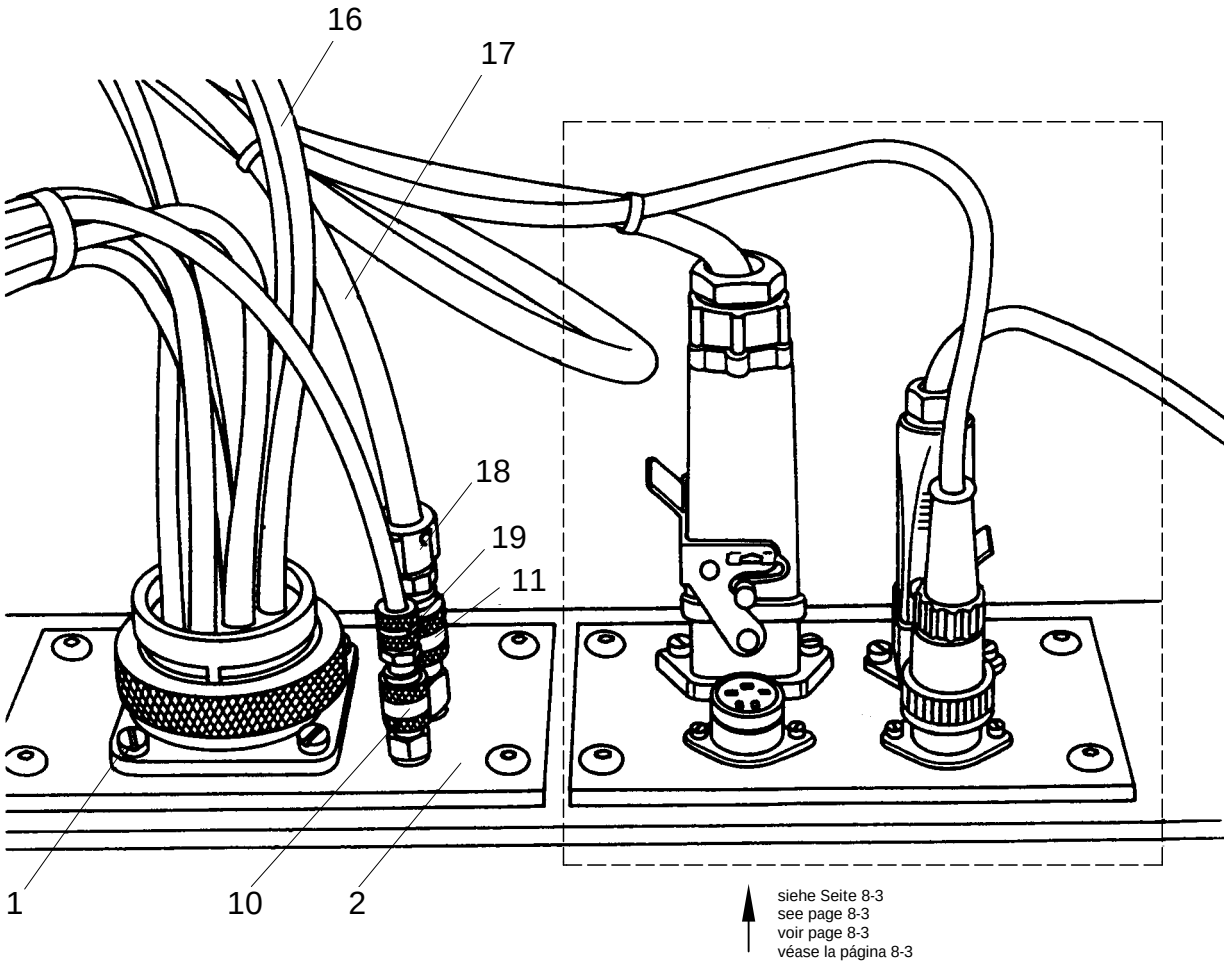

siehe Seite 8-3
see page 8-3
voir page 8-3
véase la página 8-3

siehe Kapitel 2 Erläuterung der Schlüsselzeichen
see chapter 2 Explanation of key markings
voir le chap. 2 Explication des symboles
véase el Cap. 2 Explicaciones de los signos clave

Pos.-Nr. Item No. Nº pos. Nº de pos.	Bestellnummer Part number Nº de commande Nº de pedido	Teile-Benennung Description Désignation Denominación	Pos.-Nr. Item No. Nº pos. Nº de pos.	Bestellnummer Part number Nº de commande Nº de pedido	Teile-Benennung Description Désignation Denominación
	95-253817-71/895	Anschlussplatte vollständig Connection plate complete Plaque de branchement complète Placa de connexion completa		99-135354-05	Steckbuchse KSV-PK-4 Female connector KSV-PK-4 Fiche femelle KSV-PK-4 Enchuffe hembra KSV-PK-4
	bestehend aus ⇓ consisting of ⇓ comprenant ⇓ compuesto (a) de: ⇓		13	99-134014-05	Verschlußkappe CV-PK-4 Cap CV-PK-4 Capuchon CV-PK-4 Tapón CV-PK-4
1	11-108174-25	Zylinderschraube M4x8 Pan head screw M4x8 Vis à tête cylindrique M4x8 Tornillo cilíndrico M4x8	14	99-135352-05	Vielfachdose KDVF-8 Multiple socket KDVF-8 Prise multible KDVF-8 Caja de enchufe múltible KDVF-8
2	95-253816-75/895	Platte Plate Plaque Placa		99-135797-05	Aufnahme, 8-fach Clamp 8-fach Fixation 8-fach Pieza de fijación
3	15-032001-55	Dichtring 0-1/8 O-Ring 0-1/8 Baque d'étanchéité 0-1/8 Anillo de junta 0-1/8	15	99-135798-05	Schraubring Slide Bouchon fileté Tapa roscada
4	18-378002-91	L-Verschraubung 1/8 PK-6 L-Union 1/8 PK-6 Raccord en L 1/8 PK-6 Racor en L 1/8 PK-6	16	25-308820-40 96	Druckluftschlauch 4x1 Compressed air tube 4x1 Flexible à air comprimé 4x1 Tubo flexible para aire comprimido
5	99-135108-91	Schwenkverschraubung L-M5 PK-4 Retainer L-M5 PK-4 Support L-M5 PK-4 Fijación L-M5 PK-4	17	25-308820-60 96	Druckluftschlauch 6x1 Compressed air tube 6x1 Flexible à air comprimé 6x1 Tubo flexible para aire comprimido
6	15-032006-45	Dichtring 0-M5 O-Ring 0-M5 Baque d'étanchéité 0-M5 Anillo de junta 0-M5	18	99-135068-91	Schlauchkupplung Tube connection Raccord de flexible Racor para tubo flexible
7	99-134206-05	Muffe M5 Sleeve M5 Manchon M5 Manguito M5	19	99-134256-91	Stecknippel NW 2,7 Plug-in nipple NW 2,7 Raccord enfichable NW 2,7 Oliveta enchufable NW 2,7
8	99-115426-05	Doppelnippel Double union Raccord double Mangoito doble	20	25-308820-30 96	Druckluftschlauch 2,8x0,7 Compressed air tube 2,8x0,7 Flexible à air comprimé 2,8x0,7 Tubo flexible para aire comprimido
9	18-272010-25	Muffe 1/8 Sleeve 1/8 Manchon 1/8 Manguito 1/8	21	99-136310-05	Schlauchverbindung Tube connecition Raccord de flexible Racor para tubo flexible
10	99-134255-91	Kupplungsdose KD M5 Coupling socket KD M5 Boîte-raccord KD M5 Caja de acoplamiento KD M5			
11	99-115478-91	Kupplungsteil KD-1/8 Part of coupling KD-1/8 Accouplement KD-1/8 Acoplamiento KD-1/8			
12	99-135353-91	Stecknippel KSV-PK-4 Plug-in nipple KSV-PK-4 Raccord enfichable KSV-PK-4 Oliveta enchufable KSV-PK-4			

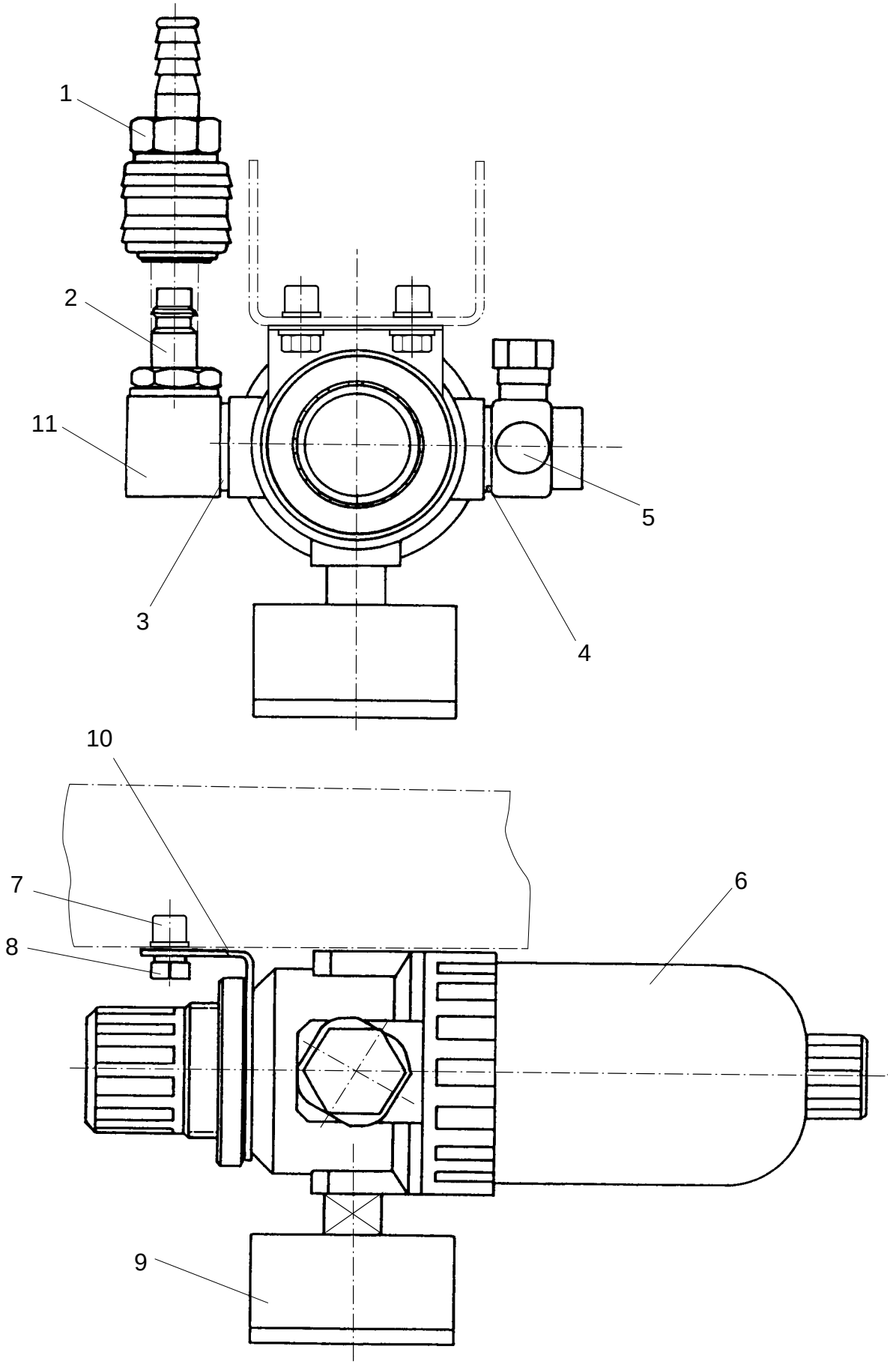

siehe Kapitel 2 Erläuterung der Schlüsselzeichen
see chapter 2 Explanation of key markings
voir le chap. 2 Explication des symboles
véase el Cap. 2 Explicaciones de los signos clave

Pos.-Nr. Item No. Nº pos. Nº de pos.	Bestellnummer Part number Nº de commande Nº de pedido	Teile-Benennung Description Désignation Denominación	Pos.-Nr. Item No. Nº pos. Nº de pos.	Bestellnummer Part number Nº de commande Nº de pedido	Teile-Benennung Description Désignation Denominación
	95-253127-91	Filter-Regler-Einheit Air filter / lubricator Unité règle-filtre Unidad del regulador del filtro	10	99-136612-15	Befestigungswinkel Angular bracket Equerre Pieza angular
	bestehend aus 1 - 6 + 9 - 11 consisting of 1 - 6 + 9 - 11 comprenant 1 - 6 + 9 - 11 compuesto (a) de: 1 - 6 + 9 - 11		11	18-373031-91	Verteilerstück BG 3/8 Distributor BG 3/8 Nourrice BG 3/8 Pieza de distribución BG 3/8
1	99-136378-91	Kupplungsgestell Coupling Accouplement Acoplamiento			
2	99-133879-05	Kupplungsstecker R3/8 Coupling plug R3/8 Raccord mâle R3/8 Acoplamiento macho R3/8			
3	15-032003-45	Dichtring 0-3/8 O-Ring 0-3/8 Baque d'étanchéité 0-3/8 Anillo de junta 0-3/8			
4	15-032003-45	Dichtring 0-3/8 O-Ring 0-3/8 Baque d'étanchéité 0-3/8 Anillo de junta 0-3/8			
5	18-378005-91	L-Verschraubung 3/8 PK-6 L-Union 3/8 PK-6 Raccord en L 3/8 PK-6 Racor en L 3/8 PK-6			
6	99-136616-91	Filterregler R3/8 Filter regulador R3/8 Filtre regulateur R3/8 Filtro regulador R3/8			
7	11-130233-25	Zylinderschraube M5x16 Pan head screw M5x16 Vis à tête cylindrique M5x16 Tornillo cilíndrico M5x16			
	12-305144-25	Scheibe A5,3 Washer A5,3 Rondelle A5,3 Arandela A5,3			
8	12-500170-45	Federring A5 Spring washer A5 Rondelle élastque A5 Arandela elástique A5			
	12-024171-25	Sechskantmutter M5 Hexagon nut M6 Ecrou à six pans M6 Tuerca hexagonal M6			
9	99-136390-91	Manometer R1/8, 0-10 Bar Pressure gauge R1/8, 0-10 Bar Manométre R1/8, 0-10 Bar Manómetro R1/8, 0-10 Bar			

Frontplatte des Steuerkastens
Front plate for control box PFAFF 8304-020
Plaque frontale pour boîtier de contrôle PFAFF 8304-040
Placa frontal para caja de mandos PFAFF 8304-042

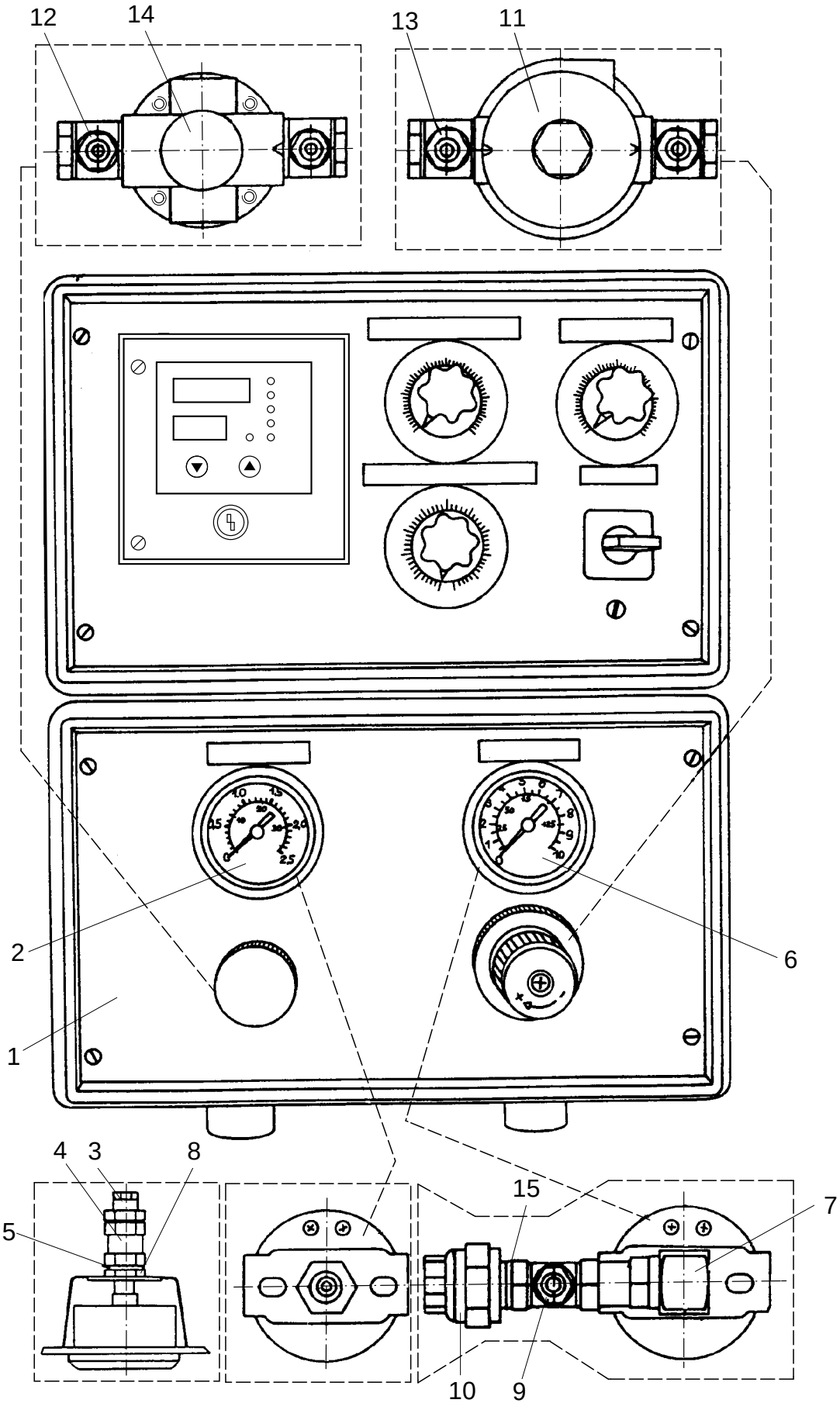

siehe Kapitel 2 Erläuterung der Schlüsselzeichen
see chapter 2 Explanation of key markings
voir le chap. 2 Explication des symboles
véase el Cap. 2 Explicaciones de los signos clave

Pos.-Nr. Item No. Nº pos. Nº de pos.	Bestellnummer Part number Nº de commande Nº de pedido	Teile-Benennung Description Désignation Denominación	Pos.-Nr. Item No. Nº pos. Nº de pos.	Bestellnummer Part number Nº de commande Nº de pedido	Teile-Benennung Description Désignation Denominación
	95-253 891-71/895	Frontplatte Front plate Plaque frontale Placa frontal	13	18-378 004-91	L-Verschraubung 1/4 PK6 L-Union 1/4 PK6 Raccord en L 1/4 PK6 Racor en L 1/4 PK6
		Rückwand siehe Seite 7 - 1 Rear cover see page 7 - 1 Cache arrière voir en page 7 - 1 Pared dorsal v. la pág. 7 - 1	14	99-135 827-91	Druckregler R1/4 Pressure regulator R1/4 Régulateur de pression R1/4 Regulador de presión R1/4
1	95-253 729-75/895	Platte Plate Plaque Placa	15	15-032 002-45	Dichtring 0-1/4 O-Ring 0-1/4 Baque d'étanchéité 0-1/4 Anillo de junta 0-1/4
2	99-136 172-91	Manometer, R1/4, 0-2,5 Bar Pressure gauge, R1/4, 0-2,5 Bar Manomètre, R1/4, 0-2,5 Bar Manómetro, R1/4, 0-2,5 Bar			
3	18-372 003-91	Schnellverschraubung 1/4 PK4 Quick-release union 1/4 PK4 Raccord rapide 1/4 PK4 Racor rápido 1/4 PK4			
4	18-272 020-25	Muffe 1/4 Sleeve 1/4 Manchon 1/4 Manguito 1/4			
5	15-032 002-45	Dichtring 0-1/4 O-Ring 0-1/4 Baque d'étanchéité 0-1/4 Anillo de junta 0-1/4			
6	99-136 173-91	Manometer, R1/4, 0-10 Bar Pressure gauge, R1/4, 0-10 Bar Manomètre, R1/4, 0-10 Bar Manómetro, R1/4, 0105 Bar			
7	18-373 021-91	Verteilerstück BG 1/4 Distributor BG 1/4 Nourrice BG 1/4 Pieza de distribución BG 1/4			
8	18-272 020-25	Muffe 1/4 Sleeve 1/4 Manchon 1/4 Manguito 1/4			
9	95-208 411-91	L-Verschraubung L-Union Raccord en L Racor en L			
10	71-710 000-23	Druckwächter Pressure monitor Manostat Presóstato			
11	99-136 223-91	Druckregler, G1/4, 0,5-8,5 Bar Pressure regulator G1/4, 0,5-8,5 Bar Régulateur de pression G1/4, 0,5-8,5 Bar Regulador de presión G1/4, 0,5-8,5 Bar			
12	18-378 003-91	L-Verschraubung 1/4 PK4 L-Union 1/4 PK4 Raccord en L 1/4 PK4 Racor en L 1/4 PK4			

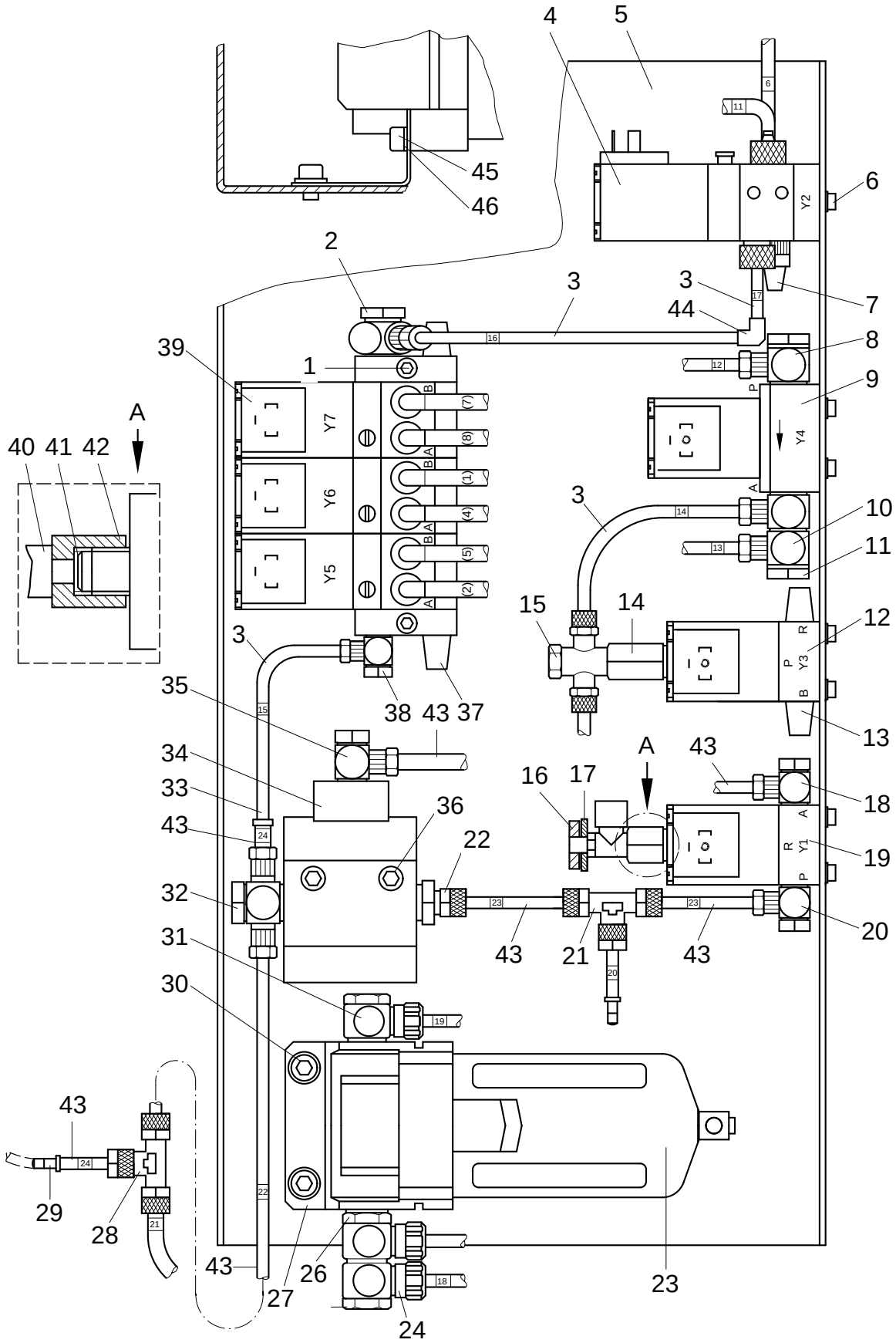

siehe Kapitel 2 Erläuterung der Schlüsselzeichen
see chapter 2 Explanation of key markings
voir le chap. 2 Explication des symboles
véase el Cap. 2 Explicaciones de los signos clave

Pos.-Nr. Item No. Nº pos. Nº de pos.	Bestellnummer Part number Nº de commande Nº de pedido	Teile-Benennung Description Désignation Denominación	Pos.-Nr. Item No. Nº pos. Nº de pos.	Bestellnummer Part number Nº de commande Nº de pedido	Teile-Benennung Description Désignation Denominación
	95-253004-71/893	Ventilplatte komplett Valve mounting assembly Plaque de distributeur complète Placa de las válvulas complta	12	99-136276-91	Ventil, 3/2-Wege, G1/8, 220V/50Hz 3-port/2-way valve, G1/8, 250V/50Hz Distributeur 3 pos./2, orif., G1/8,250V/50Hz Vàlvula de32/2 pasos, G1/8, 220V/50Hz
	bestehend aus ⇓ consisting of ⇓ comprenant ⇓ compuesto (a) de: ⇓		13	99-133042-91	Schalldämpfer R1/8 Silencer R1/8 Silencieux R1/8 Silenciador R1/8
1	11-130239-15	Zylinderschraube M5x20 Pan head screw M5x20 Vis à tête cylindriqueM5x20 Tornillo cilíndrico M5x20	14	18-272010-25	Muffe 1/8 Sleeve 1/8 Manchon 1/8 Manguito 1/8
2	18-378003-91	L-Verschraubung 1/4 PK-4 L-Union 1/4 PK-4 Raccord en L 1/4 PK-4 Racor en L 1/4 PK-4	15	18-379001-91	T-Verschraubung 1/8 PK-4 T-Union 1/8 PK-4 Raccord en T 1/8 PK-4 Racor enTL 1/8 PK-4
	15-032002-45	Dichtring 0-1/4 O-Ring 0-1/4 Baque d'étanchéite 0-1/4 Anillo de junta 0-1/4	16	95-253005-05	Scheibe Washer Rondelle Arandela
3	25-308820-40 96	Druckluftschlauch 4x1 Compressed air tube 4x1 Flexible à air comprimé 4x1 Tubo flexible para aire comprimido 4x1	17	95-253006-05	Scheibe Washer Rondelle Arandela
4	99-134445-91	Ventil, 4/2-Wege, elektrisch betätigt 4-port/2-way valve Distributeur 4 pos./2 orif. Vàlvula de 4/2 pasos	18	18-378002-91	L-Verschraubung 1/8 PK-6 L-Union 1/8 PK-6 Raccord en L 1/8 PK-6 Racor en L 1/8 PK-6
5	95-253812-75/893	Winkel Angular bracket Equerre Pieza angular		15-032001-55	Dichtring 0-1/8 PVC O-Ring 0-1/8 PVC Baque d'étanchéite 0-1/8 PVC Anillo de junta 0-1/8 PVC
6	11-130176-15	Zylinderschraube M4x10 Pan head screw M4x10 Vis à tête cylindrique M4x10 Tornillo cilíndrico M4x10	19	99-136277-91	Ventil, 3/2-Wege, G1/8, 220V/50Hz 3-port/2-way valve, G1/8, 250V/50Hz Distributeur 3 pos./2, orif., G1/8,250V/50Hz Vàlvula de32/2 pasos, G1/8, 220V/50Hz
7	99-134437-91	Schalldämpfer Silencer Silencieux Silenciador	20	18-378002-91	L-Verschraubung 1/8 PK-6 L-Union 1/8 PK-6 Raccord en L 1/8 PK-6 Racor en L 1/8 PK-6
8	18-378003-91	L-Verschraubung 1/4 PK-4 L-Union 1/4 PK-4 Raccord en L 1/4 PK-4 Racor en L 1/4 PK-4	21	99-133646-01	T-Verschraubung 3x8,5/6 T-Union 3x8,5/6 Raccord en T 3x8,5/6 Racor enT 3x8,5/6
9	99-136226-91	Ventil, 2/2 Wege, 250V/50Hz 2-port/2-way valve, 250V/50Hz Distributeur 2 pos./2 orif., 250V/50Hz Vàlvula de 2/2 pasos, 220V/50Hz	22	18-372004-91	Schnellverschraubung 1/4 PK-6 Quick-release union 1/4 PK-6 Raccord rapide 1/4 PK-6 Racor rápido 1/4 PK-6
10	18-385004-91	Schwenkstück 1/4 Swivel piece 1/4 Pièce pivotante 1/4 Pieza giratoria 1/4	23	99-136614-91	Druckluftfilter 3/8 Filter for compressed air 3/8 Filtre 3/8 Filtro 3/8
11	18-050005-91	Verteilerrohr 1/4-2 PN Distributor tube 1/4-2 PN Tube distributeur 1/4-2 PN Tubo de distribución 1/4-2 PN			

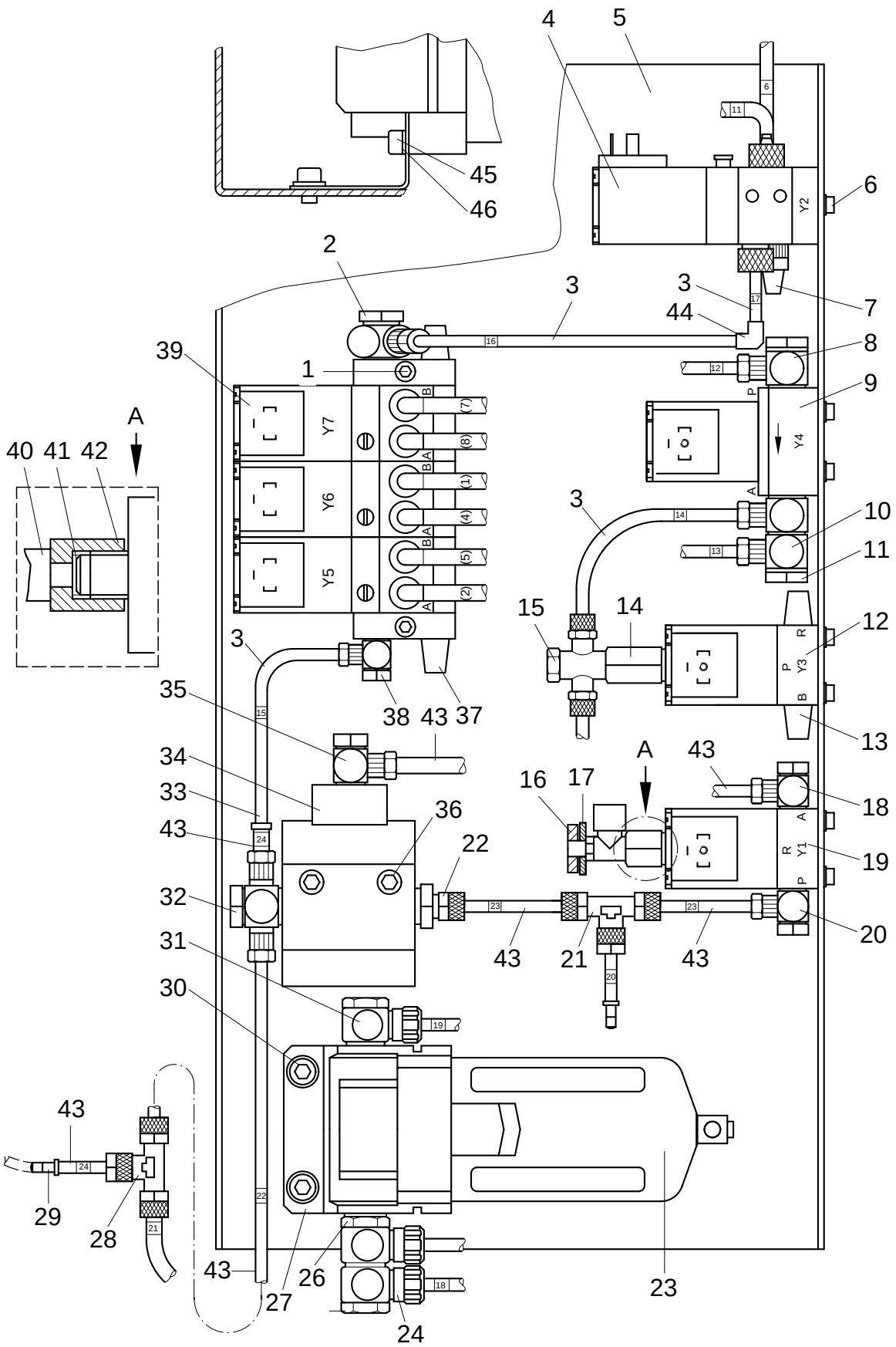

siehe Kapitel 2 Erläuterung der Schlüsselzeichen
see chapter 2 Explanation of key markings
voir le chap. 2 Explication des symboles
véase el Cap. 2 Explicaciones de los signos clave

Pos.-Nr. Item No. Nº pos. Nº de pos.	Bestellnummer Part number Nº de commande Nº de pedido	Teile-Benennung Description Désignation Denominación
26	18-278002-91	Reduziernippel 1/4 J-3/8 APN Adapter 1/4 J-3/8 APN Nipple de réduction 1/4 J-3/8 APN Racor de reducción 1/4 J-3/8 APN
	15-032003-45	Dichtring 0-3/8 O-Ring 0-3/8 Baque d'étanchéite 0-3/8 Anillo de junta 0-3/8
27	99-136613-15	Befestigungswinkel Mounting bracket Equerre de montage Angulo de fijación
28	99-133646-01	T-Verschraubung 3x8,5/6 T-Union 3x8,5/6 Raccord en T 3x8,5/6 Racor enTL 3x8,5/6
29	99-136310-05	Schlauchverbindung PK4-PK-6 Tube connection PK4-PK-6 Raccord de flexible PK4-PK-6 Racor para tubo flexible PK4-PK-6
30	11-130281-15	Zylinderschraube M6x8 Pan head screw M6x8 Vis à tête cylindrique M6x8 Tornillo cilíndrico M6x8
	12-305174-15	Scheibe A6,4 Washer A6,4 Rondelle A6,4 Arandela A6,4
31	18-378005-91	L-Verschraubung 3/8 PK-6 L-Union 3/8 PK-6 Raccord en L 3/8 PK-6 Racor en L 3/8 PK-6
32	18-379004-91	T-Verschraubung 1/4 PK-6 T-Union 1/4 PK-6 Raccord en T 1/4 PK-6 Racor enTL 1/4 PK-6
33	99-136310-05	Schlauchverbindung PK4-PK6 Tube connection PK4-PK-6 Raccord de flexible PK4-PK-6 Racor para tubo flexible PK4-PK-6
34	99-136227-91	Ventil, 3/2-Wege, G1/4, pneum. 3-port/2-way valve, G1/4, pneumatically operated Distributeur 3 pos./2, orif., G1/4, à commande pneumatique Vàlvula de32/2 pasos, G1/4, accionamiento pneumático
35	18-378002-91	L-Verschraubung 1/8 PK-6 L-Union 1/8 PK-6 Raccord en L 1/8 PK-6 Racor en L 1/8 PK-6
36	11-130314-15	Zylinderschraube M6x35 Pan head screw M6x35 Vis à tête cylindrique M6x35 Tornillo cilíndrico M6x35
37	99-115591-91	Schalldämpfer 1/4 Silencer 1/4 Silencieux 1/4 Silenciador 1/4
38	18-378003-91	L-Verschraubung 1/4 PK-4 L-Union 1/4 PK-4 Raccord en L 1/4 PK-4 Racor en L 1/4 PK-4
39	99-134366-91	Ventilblock, 4/2-Wege, 6/4 elektr. bet. Valve block, 4/2-way Bloc d'électrovannes, 4 pos./2 orif Bloque de válvulas, 4/2 pasos
40	99-136391-91	Drosselrückschlagventil, M5-PK4 Check-return valve M5-PK4 Clapet anti-retour av. étranglement M5-PK4 Válvula estranguladora de retroces M5-PK4
41	15-032006-45	Dichtring 0-M5 O-Ring 0-M5 Baque d'étanchéite 0-M5 Anillo de junta 0-M5
42	99-133903-05	Reduziermuffe R1/8 R1/8 -M5 Reducing sleeve R1/8 R1/8 -M5 Raccord réducteur R1/8 R1/8 -M5 Manguito de reducción R1/8 R1/8 -M5
43	25-308820-60 [96]	Druckluftschlauch 6x1 Compressed air tube 6x1 Flexible à air comprimé 6x1 Tubo flexible para aire comprimido 6x1
44	99-136072-95	Schlauchverbindung Tube connection Raccord de flexible Racor para tubo flexible
45	11-130224-15	Zylinderschraube M5x10 Pan head screw M5x10 Vis à tête cylindrique M5x10 Tornillo cilíndrico M5x10
46	12-501170-45	Federring 5 Spring washer 5 Rondelle élastique 5 Arandela elástica 5

[ ] siehe Kapitel 2 Erläuterung der Schlüsselzeichen
see chapter 2 Explanation of key markings
voir le chap. 2 Explication des symboles
véase el Cap. 2 Explicaciones de los signos clave

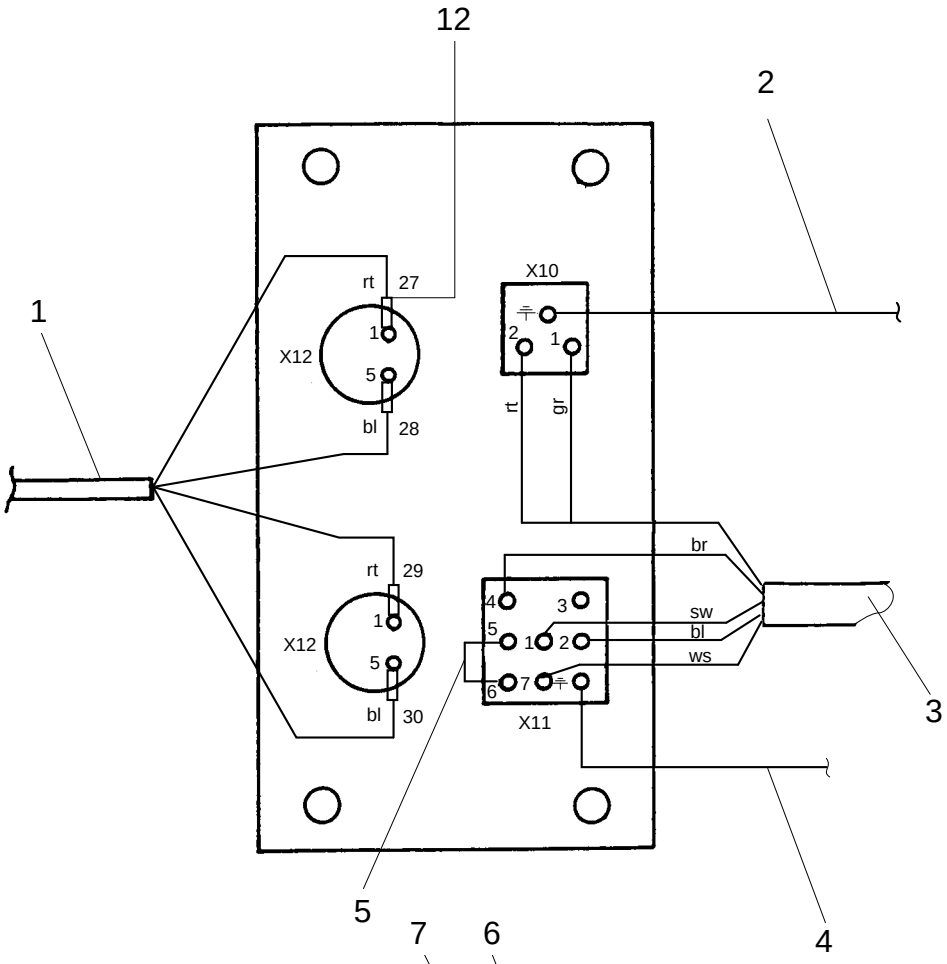

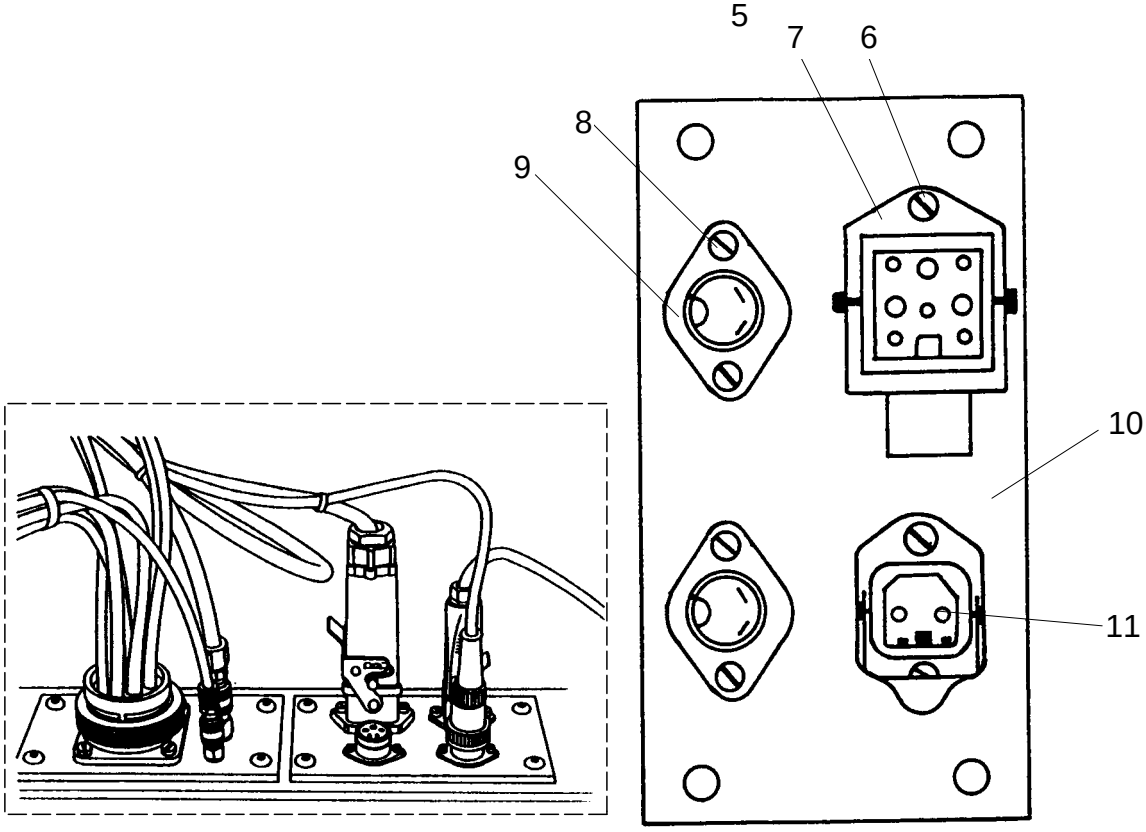

siehe Kapitel 2 Erläuterung der Schlüsselzeichen
see chapter 2 Explanation of key markings
voir le chap. 2 Explication des symboles
véase el Cap. 2 Explicaciones de los signos clave

Pos.-Nr. Item No. Nº pos. Nº de pos.	Bestellnummer Part number Nº de commande Nº de pedido	Teile-Benennung Description Désignation Denominación	Pos.-Nr. Item No. Nº pos. Nº de pos.	Bestellnummer Part number Nº de commande Nº de pedido	Teile-Benennung Description Désignation Denominación
	95-211 199-71/895	Steckerplatte bestückt (-020) Plug board with fittings Plaque à fiches équipée Placa de enchufes, equipada	12	25-111 887-03 96	Schrumpfschlauch Heat shrinkable sleeve Tube flexible contractible Tubo flexible de contracción
1	95-211 218-91	Ausgleichsleitung Lead Câble Cable			
2	95-210 731-91	Verdrahtungsleitung Lead Câble Cable			
3	95-211 214-91	K-Schlauchleitung Lead Câble Cable			
4	95-210 732-91	Verdrahtungsleitung Lead Câble Cable			
5	95-210 901-91	Verdrahtungsleitung Lead Câble Cable			
6	11-108 102-25	Zylinderschraube M3x12 Pan head screw M3x12 Vis à tête cylindrique M3x12 Tornillo cilíndrico M3x12			
7	71-160 001-39	Anbaugehäuse 12-polig Housing, 12 pins Corps, 12 pôles Caja de montaje, 12 polos			
	71-160 004-12	Steckdoseneinsatz 7-polig Socket insert, 7 pins Corps de prise, 7 pôles Casquillo caja de enchufe, 7 polos			
8	11-174 100-25	Flachkopfschraube M3x12 Countersunk head screw M3x12 Vis à tête conique M3x12 Tornillo de cabeza plana M3x12			
9	71-160 001-78	Flanschdose, 2-polig Flange socket, 2 pins Prise de courant femelle á bride, 2 pôles Enchufe con brida, 2 polos			
10	95-210 879-75/895	Steckerplatte Socket plate Plaque de fiche Placa de enchufe			
11	71-160 001-20	Sicherungsbügel Bracket Etrier d'arrêt Estribo de seguridad			
	71-160 002-39	Anbaudose, 2-polig Socket, 2 pins Prise, 2 pôles Enchufe de montaje, 2 polos			

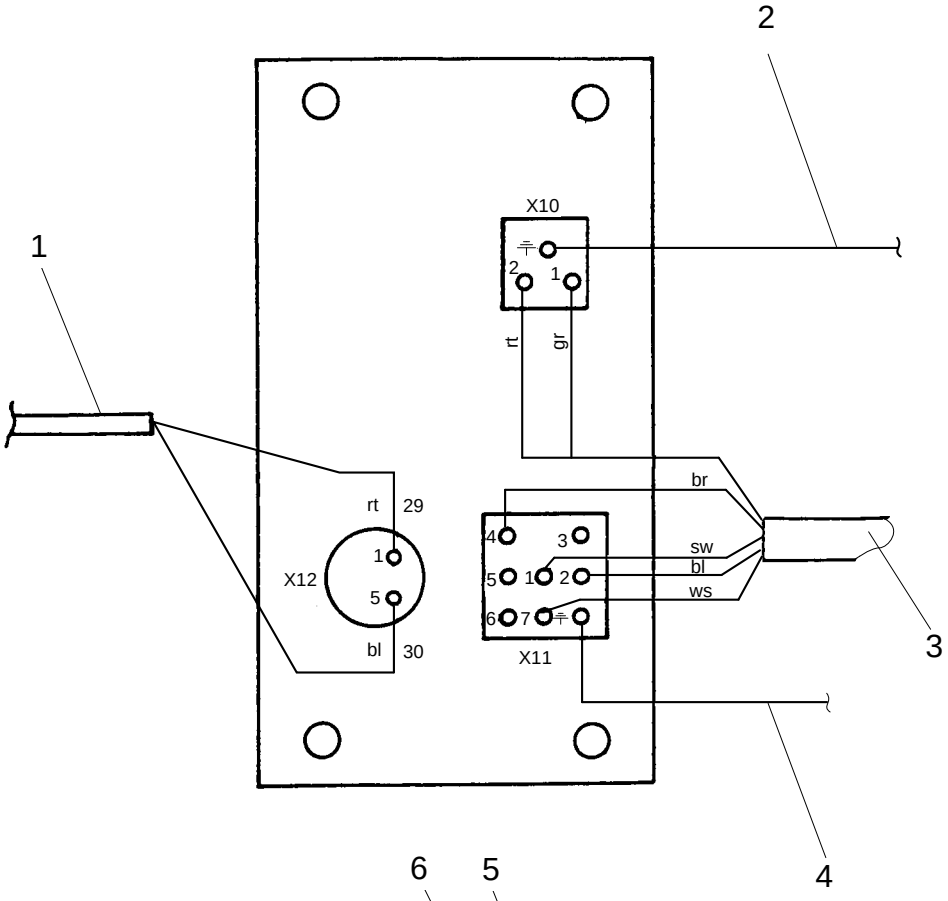

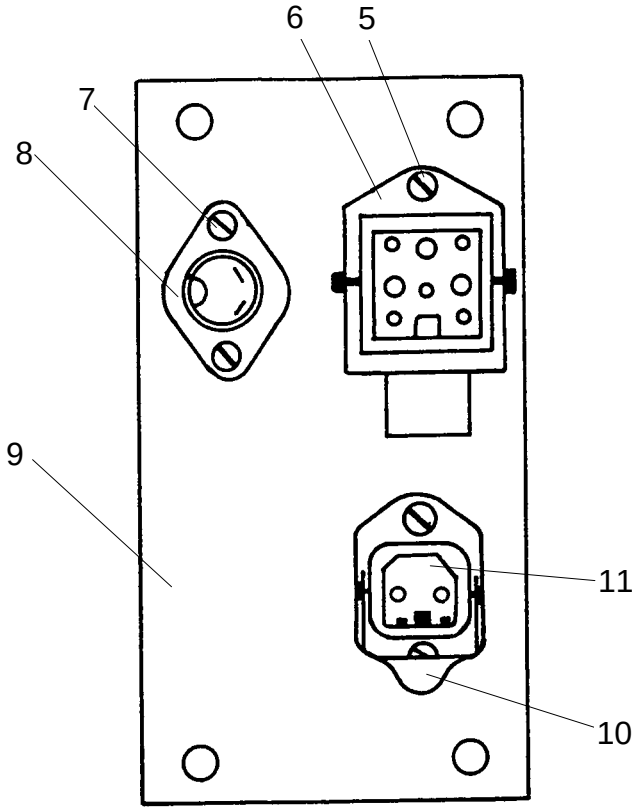

siehe Kapitel 2 Erläuterung der Schlüsselzeichen
see chapter 2 Explanation of key markings
voir le chap. 2 Explication des symboles
véase el Cap. 2 Explicaciones de los signos clave

Pos.-Nr. Item No. Nº pos. Nº de pos.	Bestellnummer Part number Nº de commande Nº de pedido	Teile-Benennung Description Désignation Denominación	Pos.-Nr. Item No. Nº pos. Nº de pos.	Bestellnummer Part number Nº de commande Nº de pedido	Teile-Benennung Description Désignation Denominación
	95-211169-71/895	Steckerplatte bestückt (-040, -042) Plug board with fittings Plaque à fiches équipée Placa de enchufes, equipada			
1	95-211219-91	Ausgleichsleitung Lead Câble Cable			
2	95-210731-91	Verdrahtungsleitung Lead Câble Cable			
3	95-211214-91	K-Schlauchleitung Lead Câble Cable			
4	95-210732-91	Verdrahtungsleitung Lead Câble Cable			
5	11-108102-25	Zylinderschraube M3x12 Pan head screw M3x12 Vis à tête cylindrique M3x12 Tornillo cilíndrico M3x12			
6	71-160001-39	Anbaugehäuse 3+4-polig Housing, 3+4 pins Corps, 3+4 pôles Caja de montaje, 3+4 polos			
	71-160004-12	Steckdoseneinsatz 7-polig Socket insert, 7 pins Corps de prise, 7 pôles Casquillo caja de enchufe, 7 polos			
7	11-174100-25	Flachkopfschraube M3x12 Countersunk head screw M3x12 Vis à tête conique M3x12 Tornillo de cabeza plana M3x12			
8	71-160001-78	Flanschdose, 2-polig Flange socket, 2 pins Prise de courant femelle á bride, 2 pôles Enchufe con brida, 2 polos			
9	95-211168-75/895	Steckerplatte Socket plate Plaque de fiche Placa de enchufe			
10	71-160001-20	Sicherungsbügel Bracket Etrier d'arrêt Estribo de seguridad			
12	71-160002-39	Anbaudose, 2-polig Socket, 2 pins Prise, 2 pôles Enchufe de montaje, 2 polos			

Bedienplatte
Control panel PFAFF 8304-020
Plaque de commande PFAFF 8304-040
Placa de mando PFAFF 8304-042

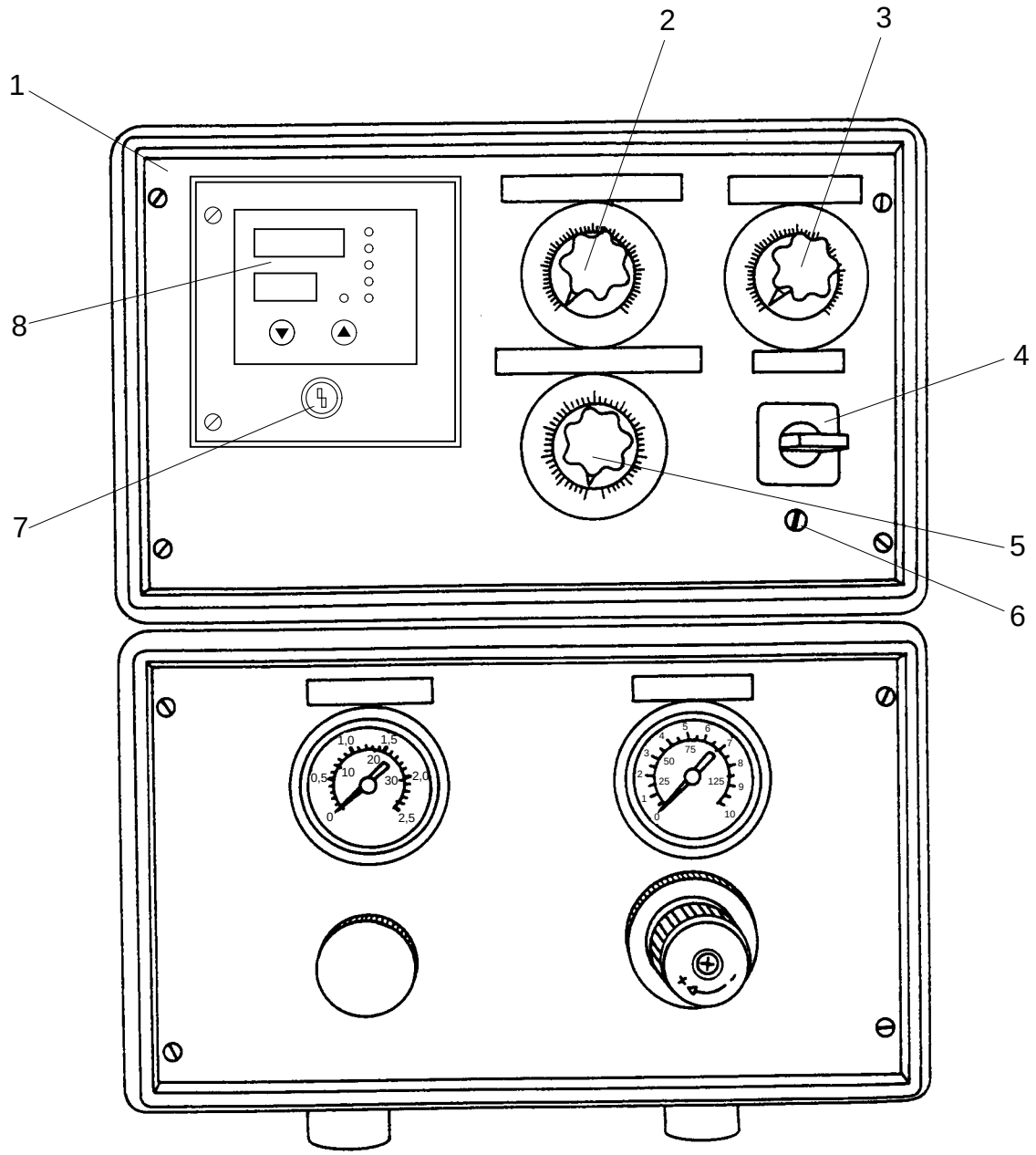

siehe Kapitel 2 Erläuterung der Schlüsselzeichen
see chapter 2 Explanation of key markings
voir le chap. 2 Explication des symboles
véase el Cap. 2 Explicaciones de los signos clave

Pos.-Nr. Item No. Nº pos. Nº de pos.	Bestellnummer Part number Nº de commande Nº de pedido	Teile-Benennung Description Désignation Denominación	Pos.-Nr. Item No. Nº pos. Nº de pos.	Bestellnummer Part number Nº de commande Nº de pedido	Teile-Benennung Description Désignation Denominación
	95-211191-71/895	Bedienplatte, bestückt Control panel, with hardware Plaque de commande, équipée Placa de mando equipada		12-510111-25	Zahnscheibe 4,3 Lock washer 4,3 Rondelle dentée 4,3 Arandela dentada 4,3
1	95-211200-75/895	Bedienplatte Control panel Plaque de commande Placa de mando		12-024151-25	Sechskantmutter M4 Hexagon nut M4 Ecrou à six pans M4 Tuerca hexagonal M4
2	71-720000-54	Zeigerknopf Knob with pointer Bouton avec index Botón giratorio para indicator	7	71-13 0 004-39	Leuchtdrucktaster Ill. push button Bouton-poussoir lum. Pulsador luminoso
	91-211511-05	Schicht-Drehwiderstand Variable carbon resistor Potentiomètre à couches Resistencia giratoria de grafito		71-13 0 004-40	Kappe Cap Capuchon Casquete
	95-211176-95	Skalenscheibe Graduated disc Disque gradué Disco graduado		71-250003-09	Glühlampe Bulb Lampe à incandescence Bombilla
3	71-7200-0054	Zeigerknopf Knob with pointer Bouton avec index Botón giratorio para indicator		95-210706-95	Tastenschild Button plate Plaque de bouton-poussoir Placa del pulsador
	91-211511-05	Schicht-Drehwiderstand Variable carbon resistor Potentiomètre à couches Resistencia giratoria de grafito	8	71-750002-43	Temperaturregler 230V Temperature control 230V Régulateur de température 230V Termóstato 230V
	95-211176-95	Skalenscheibe Graduated disc Disque gradué Disco graduado			
4	71-110004-04	Stufenschalter TM-2-8231 E Step switch TM-2-8231 E Interrupteur à gradind TM-2-8231 E Interruptor escalanado TM-2-8231 E			
5	71-720000-54	Zeigerknopf Knob with pointer Bouton avec index Botón giratorio para indicator			
	71-550001-91	Stelltransformator RRT/RRTW Transformer RRT/RRTW Transformateur RRT/RRTW Transformador RRT/RRTW			
	11-225169-25	Senkschraube M4x6 Countersunk screw M4x6 Vis à tête noyée M4x6 Tornillo avellanado M4x6			
	95-211177-95	Skalenscheibe Graduated disc Disque gradué Disco graduado			
6	11-210186-15	Senkschraube M4x20 Countersunk screw M4x20 Vis à tête noyée M4x20 Tornillo avellanado M4x20			

Sicherheitsenschalter-Befestigung
Safety limit switch retainer — PFAFF 8304-020
Fixation du fin de course de sécurité — PFAFF 8304-040
Fijación del interrupteur de seguridad de fin de carrera — PFAFF 8304-042

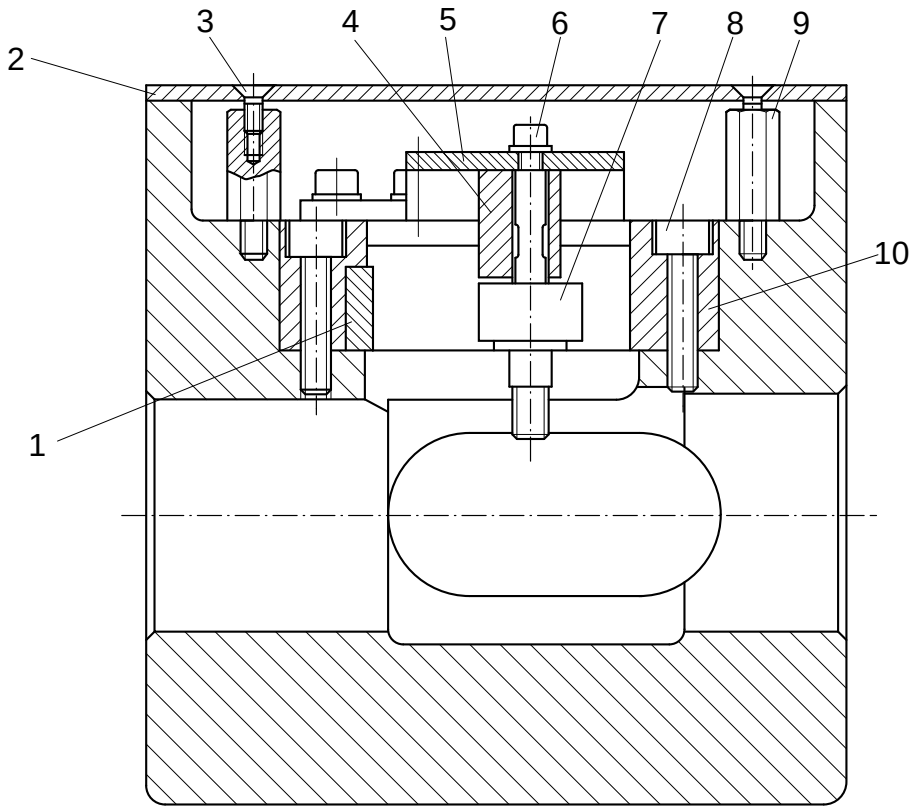

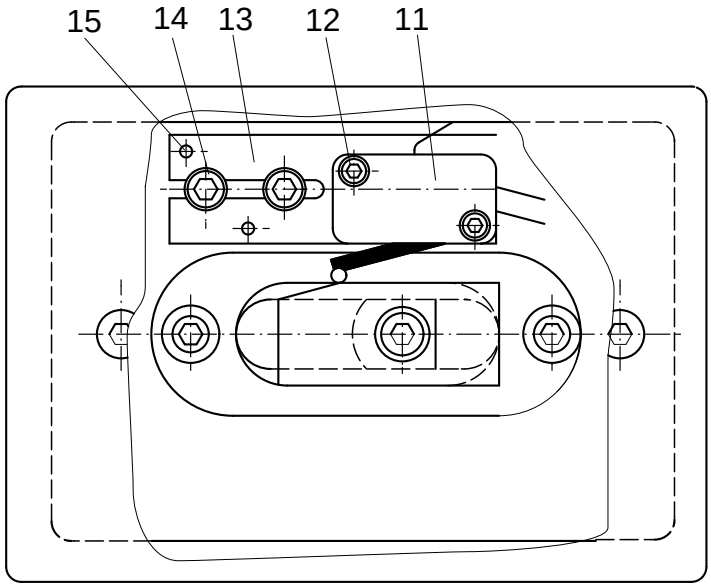

siehe Kapitel 2 Erläuterung der Schlüsselzeichen
see chapter 2 Explanation of key markings
voir le chap. 2 Explication des symboles
véase el Cap. 2 Explicaciones de los signos clave

Pos.-Nr. Item No. Nº pos. Nº de pos.	Bestellnummer Part number Nº de commande Nº de pedido	Teile-Benennung Description Désignation Denominación
	95-253 408-70/895	Sicherheitsendschalter-Befestigung Safety limit switch retainer Fixation du fin de course de sécurité Fijación del interruptor de seguridad de fin de carrera
	bestehend aus ⇓ consisting of ⇓ comprenant ⇓ compuesto (a) de: ⇓	
1	95-253 637-05	Stift Pin Boulon Perno
2	95-253 198-75/895	Deckel Cover Couvercle Tapa
3	11-225 172-25	Senkschraube M4x8 Countersunk screw M4x8 Vis à tête noyée M4x8 Tornillo avellanado M4x8
4	95-253 793-05	Zwischenstück Spacing piece Piéce d'écartement Pieza distanciadora
5	95-253 106-15	Endschalternocken Limit switch trip came pour fin de course leva para interruptor de final de carrera
6	11-130 173-25	Zylinderschraube M4x8 Pan head screw M4x8 Vis à tête cylindrique M4x8 Tornillo cilíndrico M4x8
	12-305 114-25	Scheibe A4,3 Washer A4,3 Rondelle A4,3 Arandela A4,3
7	95-252 910-91	Bolzen mit Stützrolle Stud with support roller Boulon avec galet d'appui Pasador con rodillo de apoyo
8	11-130 245-25	Zylinderschraube M5x25 Pan head screw M5x25 Vis à tête cylindrique M5x25 Tornillo cilíndrico M5x25
	12-501 170-45	Federring 5 Spring washer 5 Rondelle élastique 5 Arandela élastica 5
9	11-724 300-55	Abstandsbolzen AM4x20 Spacing stud AM4x20 Boulon d'écartement AM4x20 Perno distanciador AM4x20
10	95-253 781-15	Führung Guide Guide Guía
11	71-120 006-28	Sprungschalter Wechsler Limit switch Fin de course Interruptor de final
12	11-130 101-15	Zylinderschraube M3x12 Pan head screw M3x12 Vis à tête cylindrique M3x12 Tornillo cilíndrico M3x12
	12-305 084-25	Scheibe A3,2 Washer A3,2 Rondelle A3,2 Arandela A3,2
13	95-253 130-15	Endschalterblech Limit switch bracket Support de fin de course Soporte del interruptor de final
14	12-305 114-25	Scheibe A4,3 Washer A4,3 Rondelle A4,3 Arandela A4,3
	11-130 176-25	Zylinderschraube M4x10 Pan head screw M4x10 Vis à tête cylindrique M4x10 Tornillo cilíndrico M4x10
15	13-050 097-15	Spannstift 2x12 C-lock pin 2x12 Goupille de serrage 2x12 Pasador elástico 2x12

Rückplatte
Rear plate PFAFF 8304-020
Plaque arrière PFAFF 8304-040
Placa dorsal PFAFF 8304-042

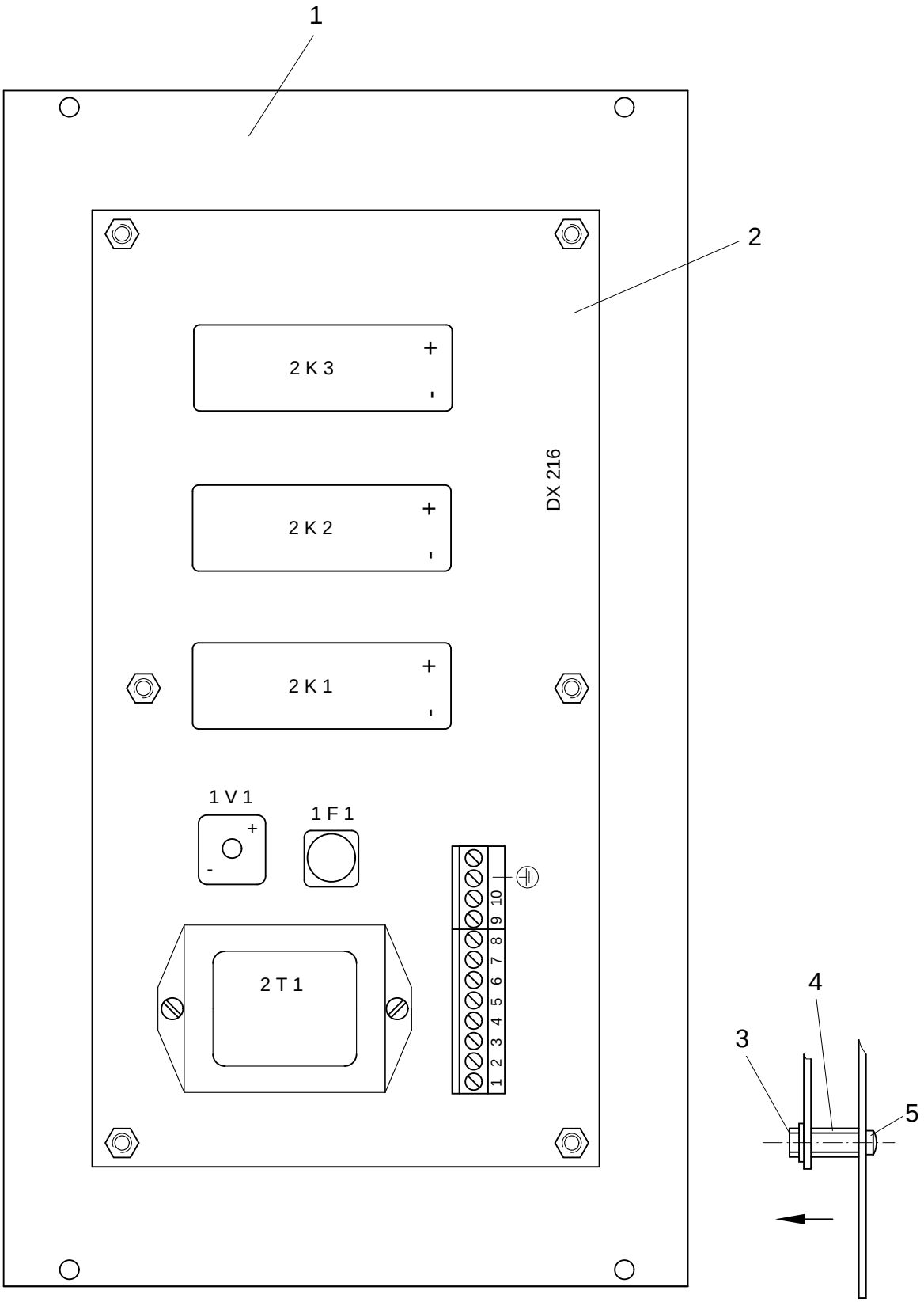

siehe Kapitel 2 Erläuterung der Schlüsselzeichen
see chapter 2 Explanation of key markings
voir le chap. 2 Explication des symboles
véase el Cap. 2 Explicaciones de los signos clave

Pos.-Nr. Item No. Nº pos. Nº de pos.	Bestellnummer Part number Nº de commande Nº de pedido	Teile-Benennung Description Désignation Denominación	Pos.-Nr. Item No. Nº pos. Nº de pos.	Bestellnummer Part number Nº de commande Nº de pedido	Teile-Benennung Description Désignation Denominación
	95-211 201-71/895	Rückplatte, bestückt Rear plate, equipped Plaque arriére, eqipée Placa dorsal, equipada			
1	95-210 822-91	Bestückte Leiterplatte DX216 Printed circuit board DX216 Circuit imprime DX216 Circuito impreso DX216			
2	95-211 202-75/895	Rückplatte Rear plate Plaque arriére Placa dorsal			
3	12-305 084-25	Scheibe A3,2 Washer A3,2 Rondelle A3,2 Arandela A3,2			
	12-024 121-25	Sechskantmutter M3 Hexagon nut M3 Ecrou à six pans M3 Tuerca hexagonal M3			
4	11-724 150-55	Abstandsbolzen AM3x10 Spacing stud AM3x10 Boulon d'écartement AM3x10 Perno distanciador AM3x10			
5	99-135 568-05	Rosette für Senkschraube M3 Washer for countersunk screw M3 Rondelle pour vis à tête noyée M3 Arandela para tornillo avellanado M3			
	11-250 084-25	Linsenkopfschraube M3x8 Raised-head screw M3x8 Vis à tête bombée M3x8 Tornillo alomado M3x8			

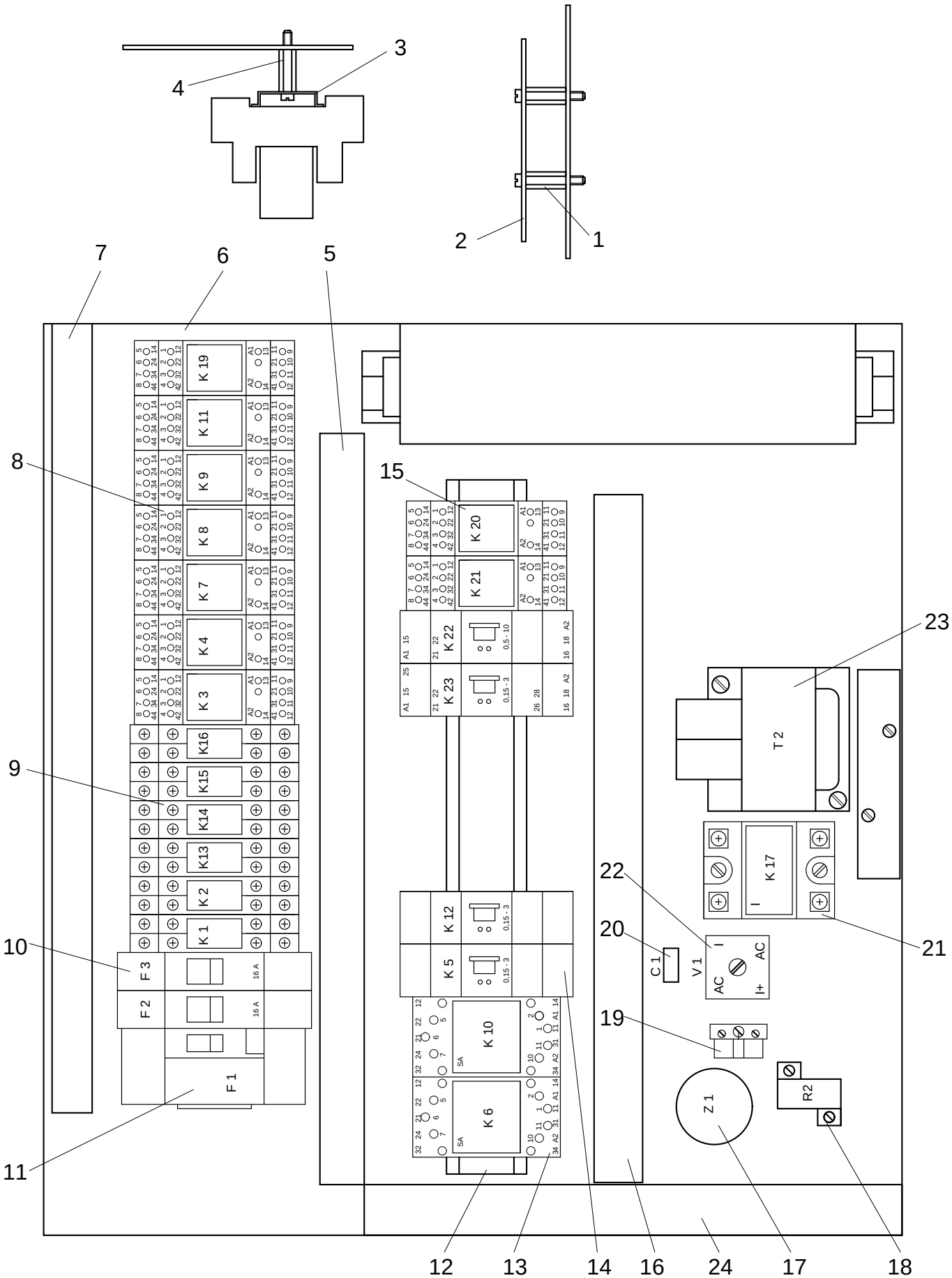

siehe Kapitel 2 Erläuterung der Schlüsselzeichen
see chapter 2 Explanation of key markings
voir le chap. 2 Explication des symboles
véase el Cap. 2 Explicaciones de los signos clave

Pos.-Nr. Item No. Nº pos. Nº de pos.	Bestellnummer Part number Nº de commande Nº de pedido	Teile-Benennung Description Désignation Denominación	Pos.-Nr. Item No. Nº pos. Nº de pos.	Bestellnummer Part number Nº de commande Nº de pedido	Teile-Benennung Description Désignation Denominación
	95-211 184-71/895	Montageplatte, bestückt Circuit board, solid state Plaque de montage équipée Placa de montaje, equipada		71-190 002-64	Fassung Holder Douille Portalamparas
1	11-724 300-55	Abstandsbolzen AM4x20 Spacing stud AM4x20 Boulon d'écartement AM4x20 Perno distanciador AM4x20		71-190 002-65	Haltebügel Bracket Support Pieza de sujeción
	11-108 171-25	Zylinderschraube M4x6 Pan head screw M4x6 Vis à tête cylindrique M4x6 Tornillo cilíndrico M4x6	10	71-150 000-69	Sicherungsautomat, 1-polig, 16A Automatic fuse 1-pole, 16A Coupe-circuit automa. 1-pole, 16A Fusible automatico 1-polo, 16A
2	95-211 178-05	Schutzleiterschiene Ground wire bracket Barre-support de terre Soporte depuesta a tierra	11	71-150 001-94	Schutzschalter 25A FI 30 Overload trip 25A FI 30 Disjonct. à cour. de defaut 25A FI 30 Sec. de prot. contr. cor. def. 25A FI 30
3	95-211 593-05	Schiene Bracket Barre-support Soporte	12	11-724 300-55	Abstandsbolzen AM4x20 Spacing stud AM4x20 Boulon d'écartement AM4x20 Perno distanciador AM4x20
4	11-724 300-55	Abstandsbolzen AM4x20 Spacing stud AM4x20 Boulon d'écartement AM4x20 Perno distanciador AM4x20		11-108 171-25	Zylinderschraube M4x6 Pan head screw M4x6 Vis à tête cylindrique M4x6 Tornillo cilíndrico M4x6
	11-108 171-25	Zylinderschraube M4x6 Pan head screw M4x6 Vis à tête cylindrique M4x6 Tornillo cilíndrico M4x6		95-211 188-05	Schiene Bracket Barre-support Soporte
5	95-211 548-01	Kabelkanal Cable channel Canal de câbles Canal para cables	13	71-190 001-95	Relais Relay Relais Relé
6	95-211 185-75/889	Montageplatte Mounting plate Plaque de montage Placa de montaje		71-190 001-18	Fassung 111 PGS Holder 111 PGS Douille 111 PGS Portalamparas 111 PGS
7	95-211 549-01	Kabelkanal Cable channel Canal de câbles Canal para cables		71-190 002-13	Haltebügel Bracket Support Pieza de sujeción
8	71-190 002-66	Relais Relay Relais Relé	14	71-190 002-36	Zeitrelais Time relay Relais de temporisation Releé temporizador
	71-190 002-67	Fassung Holder Douille Portalamparas	15	95-211 205-91	Bandabschneider Relais-Bausatz Tape-cutter relay kit Jeu de relais pour coupe bande Juego de piezas del relé para el cortacintas
	71-190 002-68	Haltebügel Bracket Support Pieza de sujeción	16	95-211 548-01	Kabelkanal Cable channel Canal de câbles Canal para cables
9	71-190 002-63	Relais Relay Relais Relé	17	95-211 625-92	Netzfilter Supressor filter Filtre antiparasites Filtro antiparasito

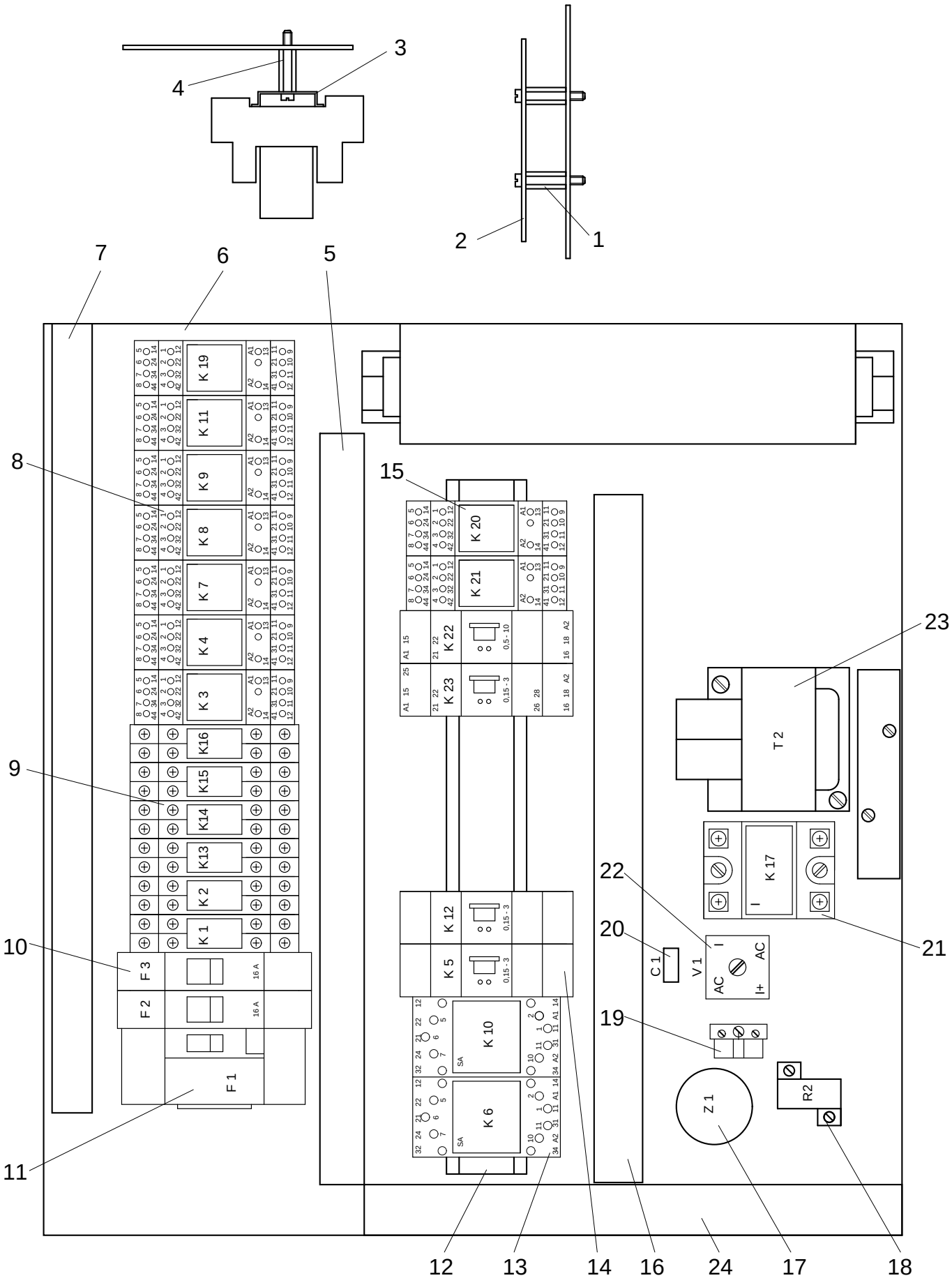

siehe Kapitel 2 Erläuterung der Schlüsselzeichen
see chapter 2 Explanation of key markings
voir le chap. 2 Explication des symboles
véase el Cap. 2 Explicaciones de los signos clave

Pos.-Nr. Item No. Nº pos. Nº de pos.	Bestellnummer Part number Nº de commande Nº de pedido	Teile-Benennung Description Désignation Denominación	Pos.-Nr. Item No. Nº pos. Nº de pos.	Bestellnummer Part number Nº de commande Nº de pedido	Teile-Benennung Description Désignation Denominación
18	71-440002-52	Widerstand 27R/25,0W Resistor 27R/25,0W Resistance 27R/25,0W Resistencio 27R/25,0W			
	11-108093-15	Zylinderschraube M3x6 Pan head screw M3x6 Vis à tête cylindrique M3x6 Tornillo cilíndrico M3x6			
19	71-150002-15	Sicherungshalter 5x20 Retaining holder 5x20 Appui de securite 5x20 Portafusibles 5x20			
	70-152400-20	Sicherung 5,0x20 2,5A Fuse 5,0x20 2,5A Fusible 5,0x20 2,5A Fusible 5,0x20 2,5A			
	11-108861-25	Zylinderschraube M2,5x10 Pan head screw M2,5x10 Vis à tête cylindrique M2,5x10 Tornillo cilíndrico M2,5x10			
20	71-420000-57	Elyt-Kondensator 47 UF/350V Elyt-Capacitor 47 UF 350V Elyt-Condensateur 47 UF 350V Elyt-Condensador 47 UF 350			
21	71-190002-52	Halbleiterrelais Semi-cond. relay Relais a semi-conducteurs Relè semiconductor			
	11-108174-25	Zylinderschraube M4x8 Pan head screw M4x8 Vis à tête cylindrique M4x8 Tornillo cilíndrico M4x8			
22	71-540000-83	Gleichrichter 600V, 35A Rectifier 600V, 35A Redresseur de courant 600V, 35A Rectificador 600V, 35A			
	11-108180-25	Zylinderschraube M4x12 Pan head screw M4x12 Vis à tête cylindrique M4x12 Tornillo cilíndrico M4x12			
23	71-550001-92	Transformator 220/6/140V Transformer 220/6/140V Transformateur 220/6/140V Transformador 220/6/140V			
	11-108168-25	Zylinderschraube M4x5 Pan head screw M4x5 Vis à tête cylindrique M4x5 Tornillo cilíndrico M4x5			
24	95-211546-01	Kabelkanal Cable channel Canal de câbles Canal para cables			

Montageplatte
Circuit board
Plaque de montage PFAFF 8304-040
Placa de montaje PFAFF 8304-042

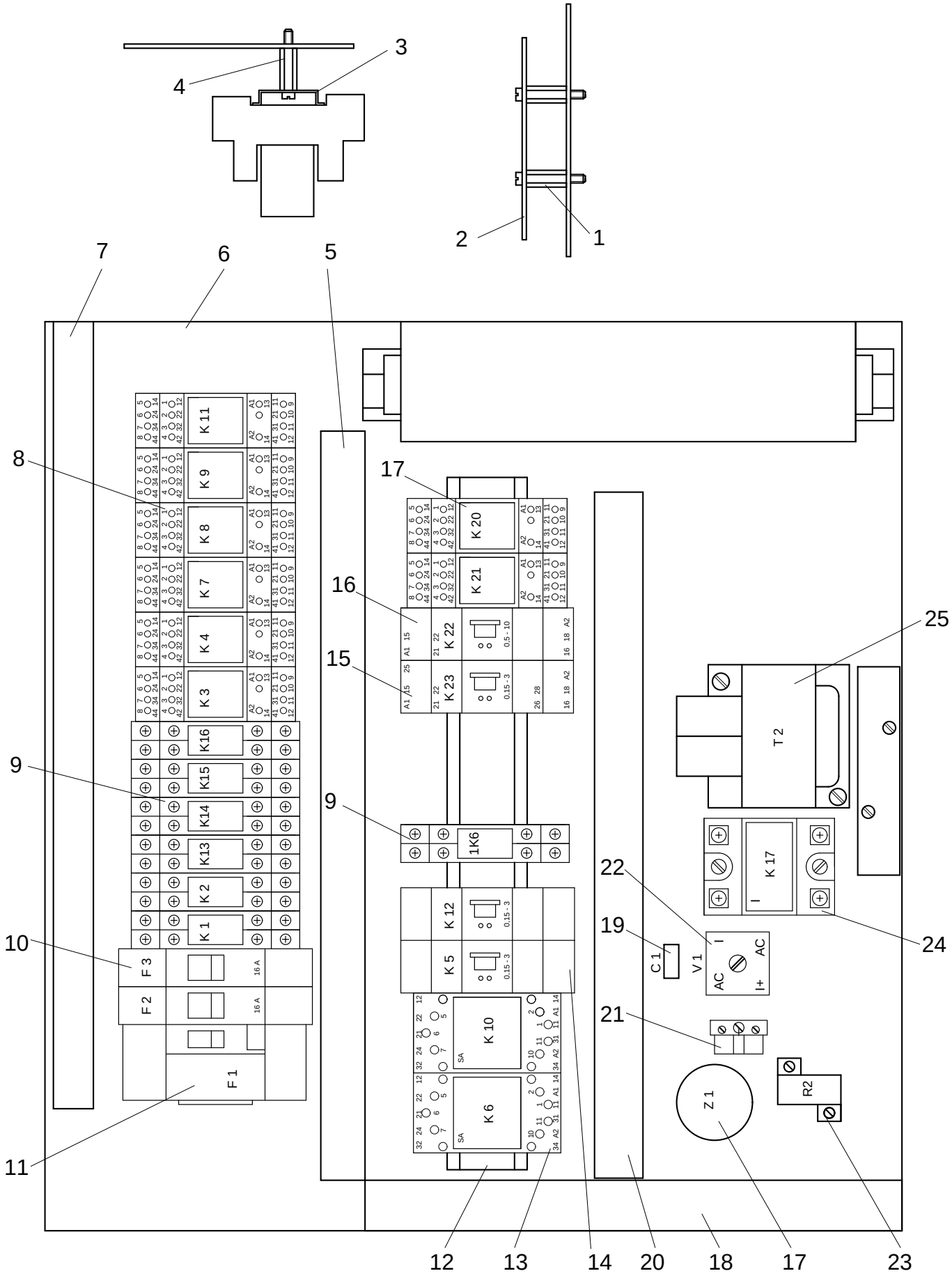

siehe Kapitel 2 Erläuterung der Schlüsselzeichen
see chapter 2 Explanation of key markings
voir le chap. 2 Explication des symboles
véase el Cap. 2 Explicaciones de los signos clave

Pos.-Nr. Item No. Nº pos. Nº de pos.	Bestellnummer Part number Nº de commande Nº de pedido	Teile-Benennung Description Désignation Denominación	Pos.-Nr. Item No. Nº pos. Nº de pos.	Bestellnummer Part number Nº de commande Nº de pedido	Teile-Benennung Description Désignation Denominación
	95-211 195-71/889	Montageplatte, bestückt Circuit board, solid state Plaque de montage équipée Placa de montaje, equipada		71-190 002-64	Fassung BV550 Holder BV550 Douille BV550 Portalamparas BV550
1	11-724 300-55	Abstandsbolzen AM4x20 Spacing stud AM4x20 Boulon d'écartement AM4x20 Perno distanciador AM4x20		71-190 002-65	Haltebügel Bracket Support Pieza de sujeción
	11-108 171-25	Zylinderschraube M4x6 Pan head screw M4x6 Vis à tête cylindrique M4x6 Tornillo cilíndrico M4x6	10	71-150 000-69	Sicherungsautomat, 1-polig, 16A Automatic fuse 1-pole, 16A Coupe-circuit automa. 1-pole, 16A Fusible automatico 1-polo, 16A
2	95-211 178-05	Schutzleiterschiene Ground wire bracket Barre-support de terre Soporte depuesta a tierra	11	71-150 001-94	Schutzschalter 5SZ Overload trip 5SZ Disjonct. à cour. de defaut 5Sz Sec. de prot. contr. cor. def. 5SZ
3	95-211 179-05	Schiene Bracket Barre-support Soporte	12	11-724 300-55	Abstandsbolzen AM4x20 Spacing stud AM4x20 Boulon d'écartement AM4x20 Perno distanciador AM4x20
4	11-724 300-55	Abstandsbolzen AM4x20 Spacing stud AM4x20 Boulon d'écartement AM4x20 Perno distanciador AM4x20		11-108 171-25	Zylinderschraube M4x6 Pan head screw M4x6 Vis à tête cylindrique M4x6 Tornillo cilíndrico M4x6
	11-108 171-25	Zylinderschraube M4x6 Pan head screw M4x6 Vis à tête cylindrique M4x6 Tornillo cilíndrico M4x6		95-211 287-91	Schiene Bracket Barre-Support Soporte
5	95-211 548-01	Kabelkanal Cable channel Canal de câbles Canal para cables	13	71-190 001-95	Relais Relay Relais Relé
6	95-211 185-75/889	Montageplatte Mounting plate Plaque de montage Placa de montaje		71-190 001-18	Fassung 111 PGS Holder 111 PGS Douille 111 PGS Portalamparas 111 PGS
7	95-211 549-01	Kabelkanal Cable channel Canal de câbles Canal para cables		71-190 002-13	Haltebügel Bracket Support Pieza de sujeción
8	71-190 002-66	Relais Relay Relais Relé	14	71-190 002-36	Zeitrelais Time relay Relais de temporisation Releé temporizador
	71-190 002-67	Fassung Holder Douille Portalamparas	15	71-190 002-36	Zeitrelais Time relay Relais de temporisation Releé temporizador
	71-190 002-68	Haltebügel Bracket Support Pieza de sujeción	16	71-190 002-55	Zeitrelais Time relay Relais de temporisation Releé temporizador
9	71-190 002-63	Relais Relay Relais Relé	17	71-190 002-66	Relais S4/4XU Relay S4/4XU Relais S4/4XU Relé S4/4XU

Montageplatte
Circuit board
Plaque de montage PFAFF 8304-040
Placa de montaje PFAFF 8304-042

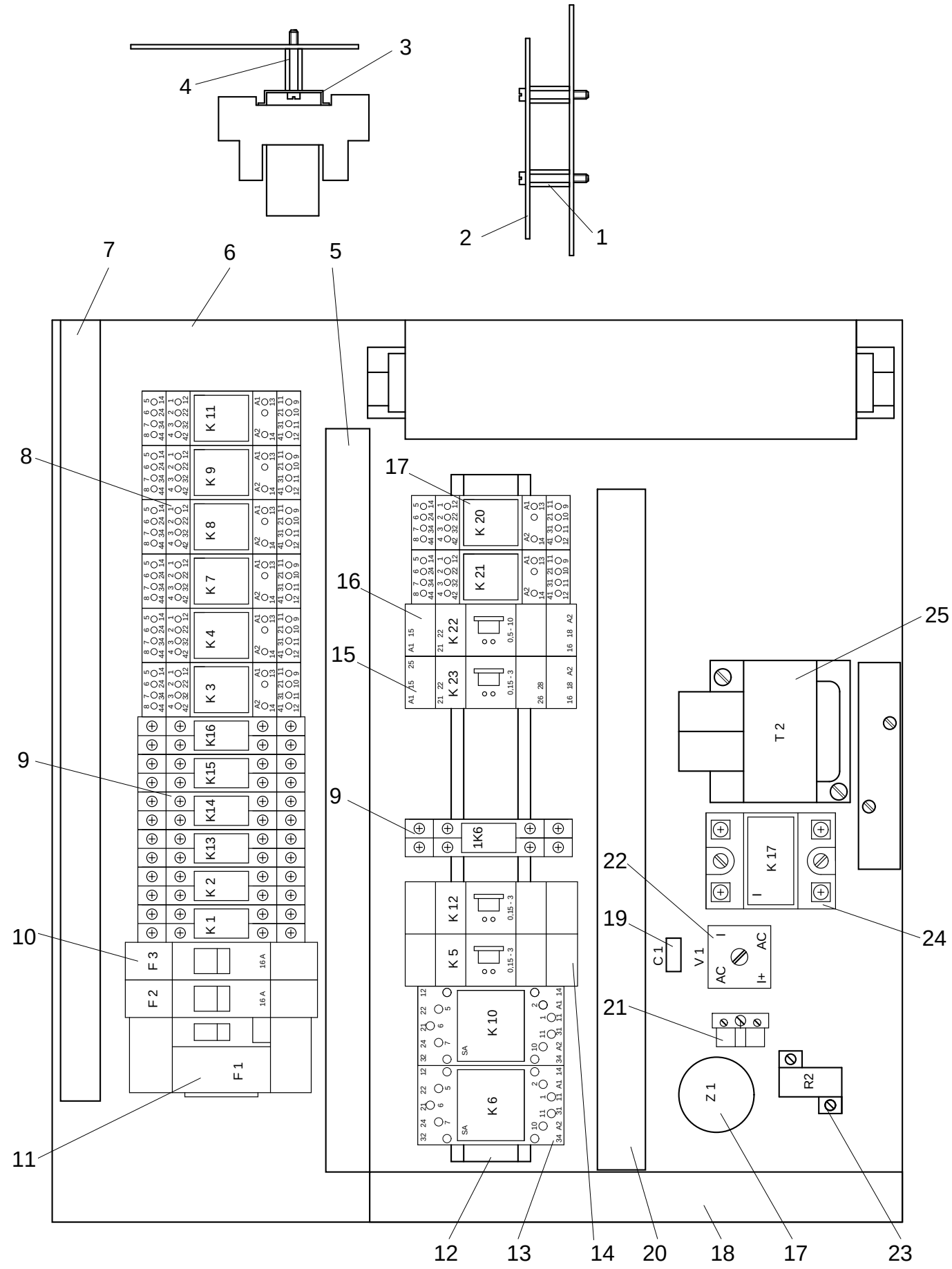

siehe Kapitel 2 Erläuterung der Schlüsselzeichen
see chapter 2 Explanation of key markings
voir le chap. 2 Explication des symboles
véase el Cap. 2 Explicaciones de los signos clave

Pos.-Nr. Item No. Nº pos. Nº de pos.	Bestellnummer Part number Nº de commande Nº de pedido	Teile-Benennung Description Désignation Denominación	Pos.-Nr. Item No. Nº pos. Nº de pos.	Bestellnummer Part number Nº de commande Nº de pedido	Teile-Benennung Description Désignation Denominación
	71-190002-67	Fassung BV. S04 Holder BV. S04 Douille BV. S04 Portalamparas BV. S04	25	71-550001-92	Transformator 220/6/140V Transformer 220/6/140V Transformateur 220/6/140V Transformador 220/6/140V
	71-190002-68	Haltebügel Bracket Support Pieza de sujeción		11-108168-25	Zylinderschraube M4x5 Pan head screw M4x5 Vis à tête cylindrique M4x5 Tornillo cilíndrico M4x5
18	95-211546-01	Kabelkanal Cable channel Canal de câbles Canal para cables			
19	71-420000-57	Eleyt-Kondensator 47 UF 350V Elyt-Capacitor 47 UF 350V Elyt-Condensateur 47 UF 350V Elyt-Condensador 47 UF 350V			
20	95-211548-01	Kabelkanal Cable channel Canal de câbles Canal para cables			
21	71-150002-15	Sicherungshalter 5x20 Retaining holder 5x20 Appui de securite 5x20 Portafusibles 5x20			
	70-152400-19	Sicherung 5,0x20 2,5A Fuse 5,0x20 2,5A Fusible 5,0x20 2,5A Fusible 5,0x20 2,5A			
	11-108861-25	Zylinderschraube M2,5x10 Pan head screw M2,5x10 Vis à tête cylindrique M2,5x10 Tornillo cilíndrico M2,5x10			
22	71-540000-83	Gleichrichter E 1200 20A Rectifier E1200 20A Redresseur de courant E1200 20A Rectificador E1200 20A			
	11-108180-25	Zylinderschraube M4x12 Pan head screw M4x12 Vis à tête cylindrique M4x12 Tornillo cilíndrico M4x12			
23	71-540000-88	Drahtwiderstand Wire resistor Potentiomètre bobiné Potenciómetro de hilo			
	11-108093-25	Zylinderschraube M3x6 Pan head screw M3x6 Vis à tête cylindrique M3x6 Tornillo cilíndrico M3x6			
24	71-190002-52	Halbleiterralais Semi-cond. relay Relais a semi-conducteurs Relè semiconductor			
	11-108174-25	Zylinderschraube M4x8 Pan head screw M4x8 Vis à tête cylindrique M4x8 Tornillo cilíndrico M4x8			

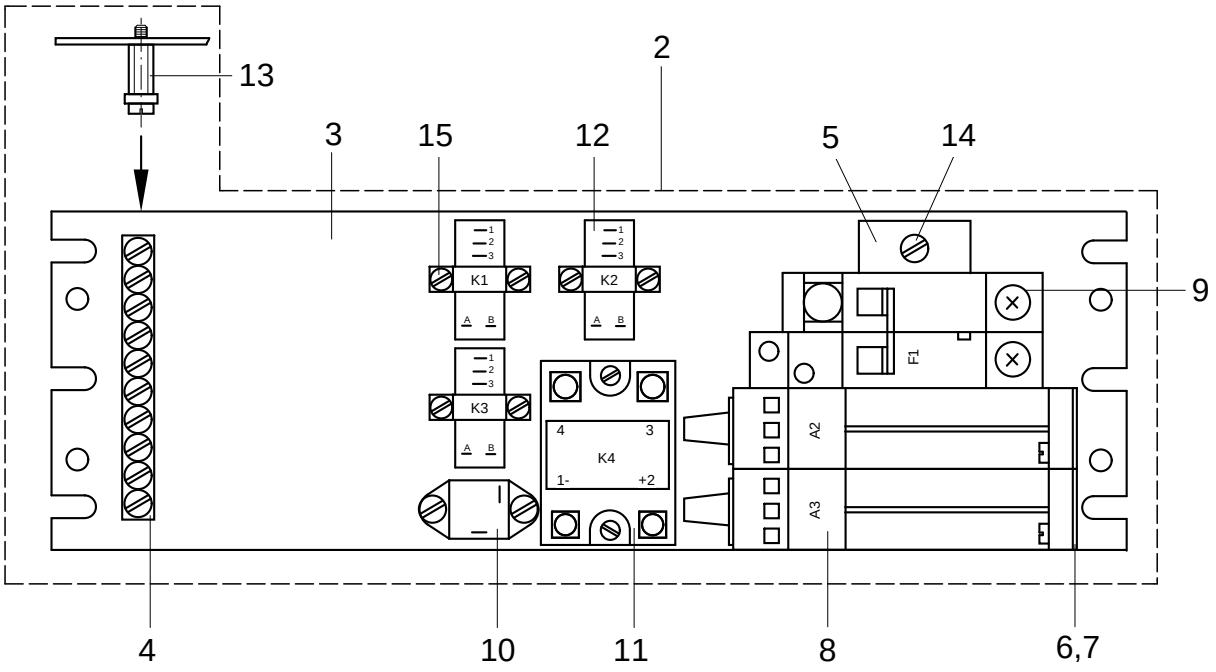

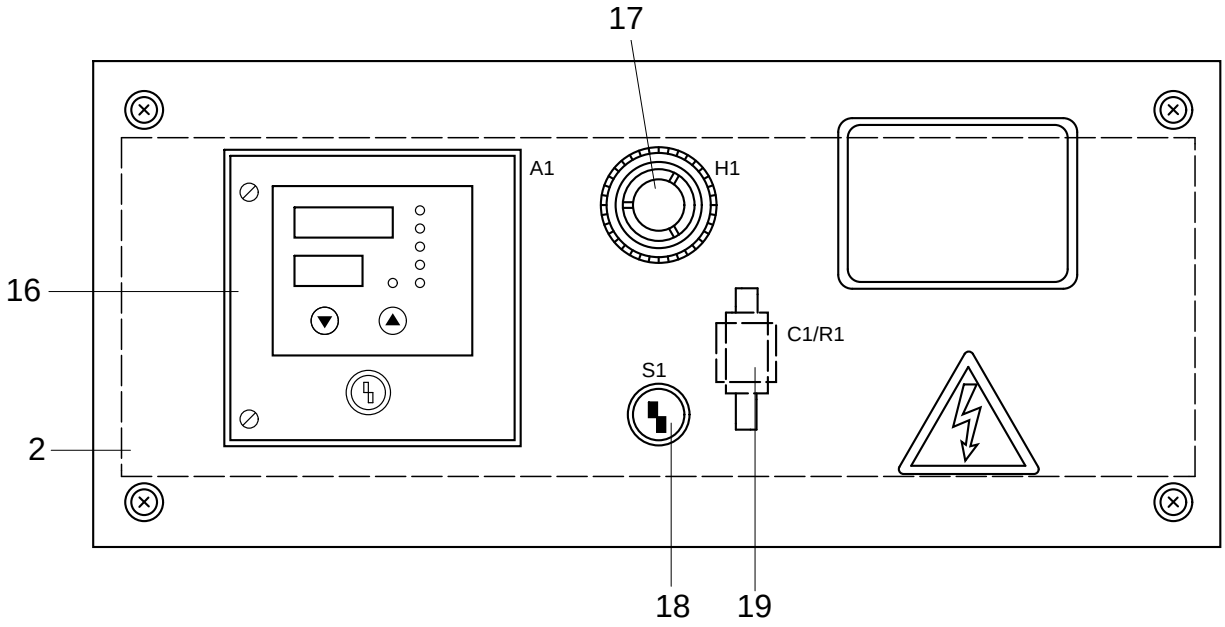

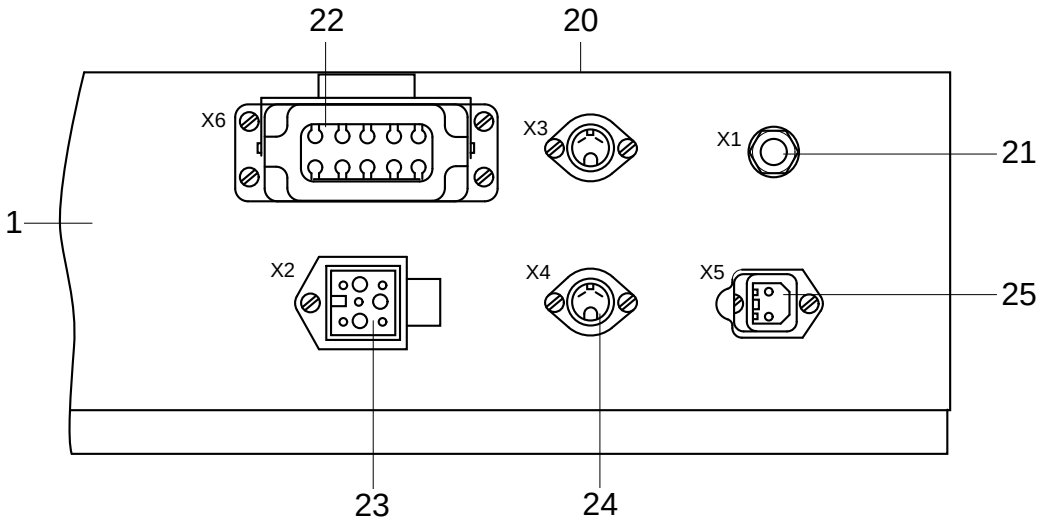

siehe Kapitel 2 Erläuterung der Schlüsselzeichen
see chapter 2 Explanation of key markings
voir le chap. 2 Explication des symboles
véase el Cap. 2 Explicaciones de los signos clave

Pos.-Nr. Item No. Nº pos. Nº de pos.	Bestellnummer Part number Nº de commande Nº de pedido	Teile-Benennung Description Désignation Denominación	Pos.-Nr. Item No. Nº pos. Nº de pos.	Bestellnummer Part number Nº de commande Nº de pedido	Teile-Benennung Description Désignation Denominación
	95-210 961-71/895	Nachrüstbausatz, Heizkeil / Heißluft Retrofit kit Lot de rattropage Juego ampliador de equipo	11	71-190 002-52	Relais 3-32V Relay 3-32V Relais 3-32V Relé 3-32V
	bestehend aus Pos. 1-28 consisting of item No. 1-28 comprenant Nº pos. 1-28 compuesto (a) de Nº de pos 1-28		12	71-190 002-38	Relais Spule 220V Relay Bobbin 220V Relais Canette 220V Relé Bobina 220V
			13	11-724 290-55	Abstandsbolzen Spacing stud Boulon d'écartement Perno distanciador
1	95-211 009-75/895	Gehäuse Housing Corps Carcasa	14	11-108 171-25	Zylinderschraube M4x6 Pan head screw M4x6 Vis à tête cylindrique M4x6 Tornillo cilíndrico M4x6
2	95-211 015-71/889	Montageplatte, bestückt Circuit board, solid state Plaque de montage équipée Placa de montaje, equipada	15	11-108 093-25	Zylinderschraube M3x6 Pan head screw M3x6 Vis à tête cylindrique M3x6 Tornillo cilíndrico M3x6
	bestehend aus Pos. 3-15 consisting of item No. 3-15 comprenant Nº pos. 3-15 compuesto (a) de Nº de pos 3-15		16	71-750 002-43	Temperaturregler 230V Temperature control 230V Régulateur de température 230V Termóstato 230V
			17	71-710 000-47	Summer Horn Claxon Bocina
3	95-211 014-75/889	Montageplatte Circuit board Plaque demontage Placa de montaje	18	71-130 004-39	Leuchtdrucktaster Illuminated bush-button Bouton-poussoir lumineux Pulsador luminoso
4	95-211 016-91	Schutzleiterschiene Ground wire bracket Barre-support de terre Soporte depuesta a tierra		71-130 004-40	Kappe Cap Capuchon Casquete
5	95-211 017-05	Schiene Bracket Barre-Support Soporte		71-250 003-09	Glühlampe Bulb Lampe à incandescene Bombilla
6	95-210 775-75/895	Winkel Angular bracket Equerre Pieza angular		95-210 706-95	Bezeichnunsschild Plate Plaque Placa
7	95-211 299-05	Schiene Bracket Barre-Support Soporte	19	71-440 001-64	Schichtwiderstand 2,2M Deposited-carbon variable resistor Potentiomètre à couches Resistencia giratoria de garfito
8	71-710 000-37	Grenzwertmelder Limit indicador Indicateur de valeur Indicador valor lim.		71-410 001-17	Folienkondensator Capacitor Condensateur Condensador
9	71-150 002-18	FI-Schutzschalter KS 68/16 Switch Interrupteur Interruptor		71-370 003-05	Befestigungssockel Mounting base Socle de fixation Base de fijación
10	71-540 000-88	Gleichrichter Rectifier Redresseur de courant Rectificador		71-370 002-17	Kabelbinder Cable retainer Attache pour câble Sujetador de cables

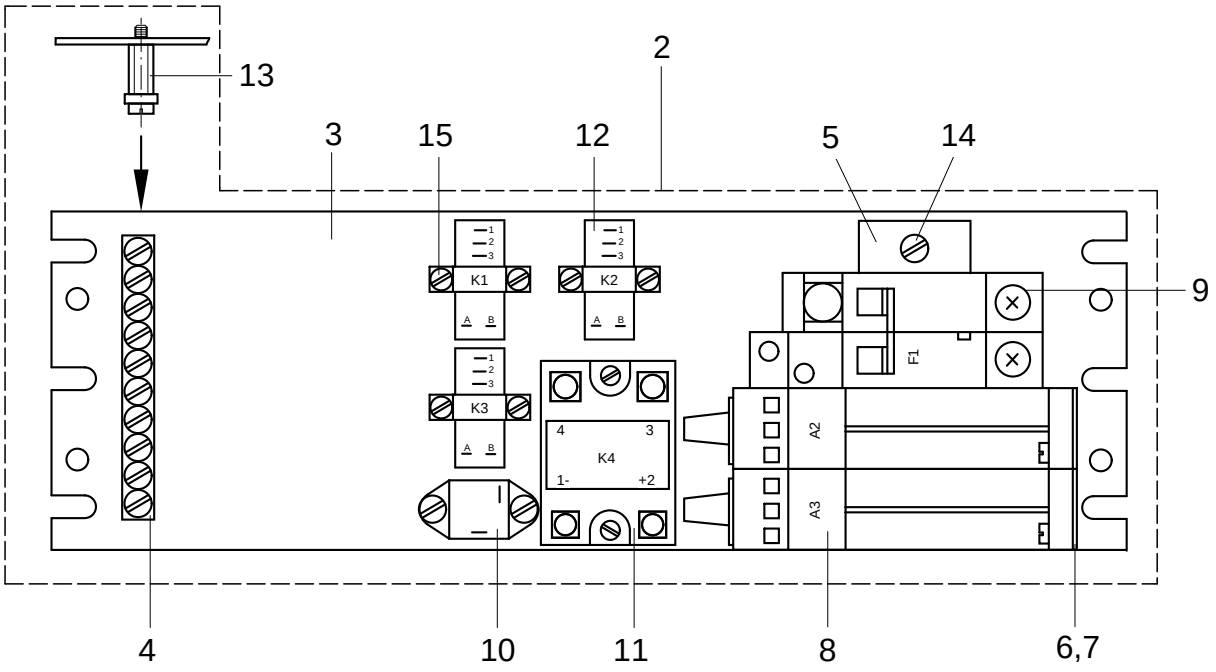

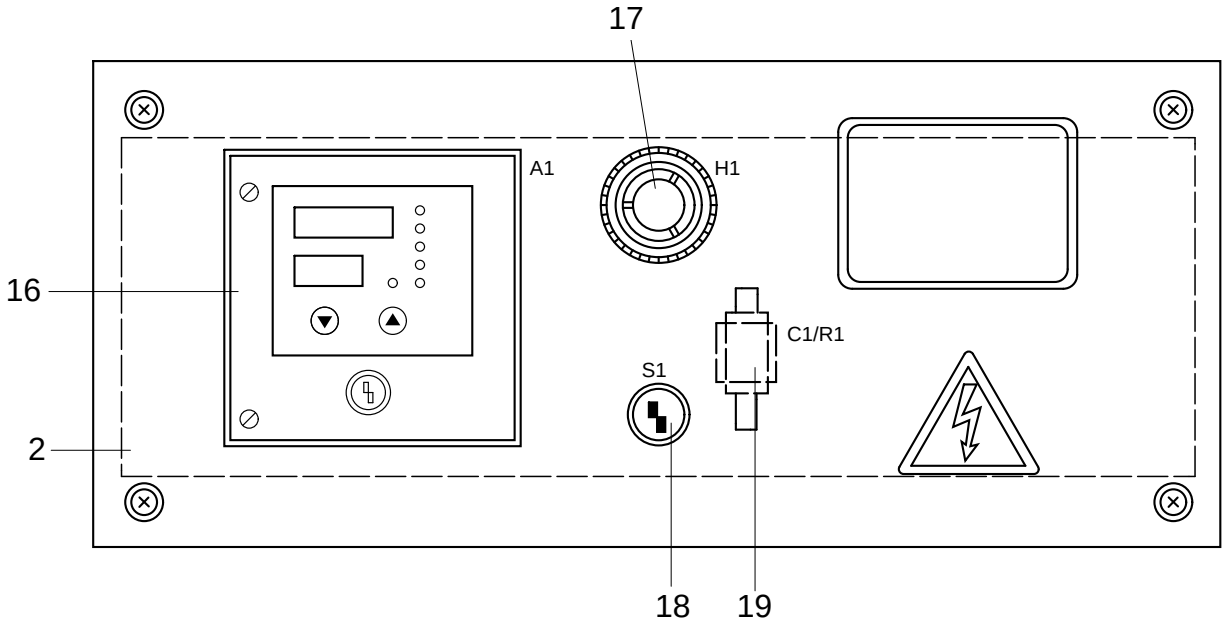

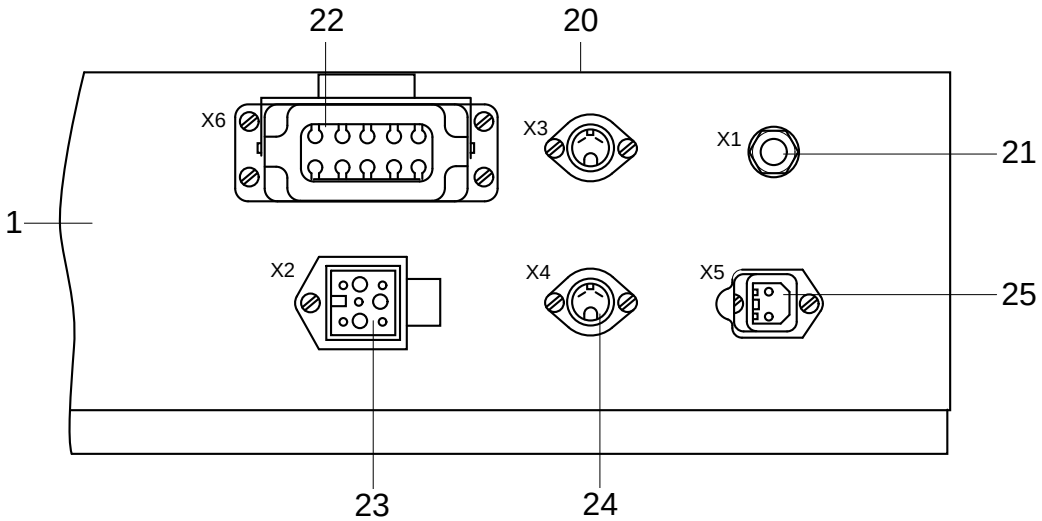

siehe Kapitel 2 Erläuterung der Schlüsselzeichen
see chapter 2 Explanation of key markings
voir le chap. 2 Explication des symboles
véase el Cap. 2 Explicaciones de los signos clave

Pos.-Nr. Item No. Nº pos. Nº de pos.	Bestellnummer Part number Nº de commande Nº de pedido	Teile-Benennung Description Désignation Denominación	Pos.-Nr. Item No. Nº pos. Nº de pos.	Bestellnummer Part number Nº de commande Nº de pedido	Teile-Benennung Description Désignation Denominación
	25-111886-06	Schrumpfschlauch Tubing Flexible Tubo flexible			
20	95-210807-75/895	Winkel Angular bracket Equerre Pieza angular			
21	71-370001-74	Sechskantmutter PG9 Hexagon nut PG9 Ecrou à six pans PG9 Tuerca hexagonal PG9			
	71-370001-58	Stopfbuchsverschraubung Gland Bouchon de presse-étoupe Racor para prensaestopas			
22	71-160001-50	Anbaugehäuse 10-polig Housing Corps Caja de montaje			
	71-160001-49	Steckdoseneinsatz Socket insert Corps de prise Casquillo caja de enchufe			
23	71-160001-39	Anbaugehäuse 3+4-polig Housing Corps Caja de montaje			
	71-160004-12	Steckdoseneinsatz Socket insert Corps de prise Casquillo caja de enchufe			
24	71-160001-78	Flanschdose 2-polig Flange socket Prise de courant femelle à bride Enchufe con brida			
25	71-160002-39	Anbaudose 2-polig Housing socket Corps Caja de brida			
	71-160001-20	Sicherungsbügel Bracket Etrier Estribo			

Knietaster mit Leitung
Knee switch with cable PFAFF 8304-020
Interrupteur de genouillère avec câble PFAFF 8304-040
Interruptor de rodillera con cable PFAFF 8304-042

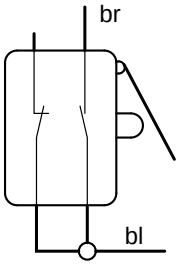

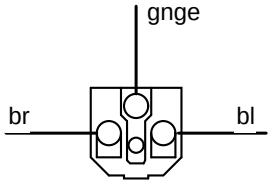

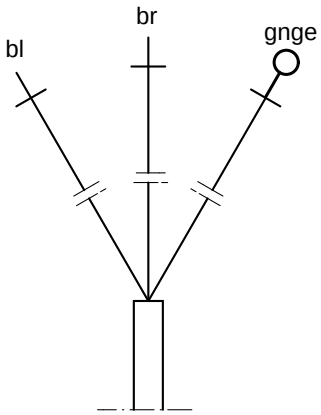

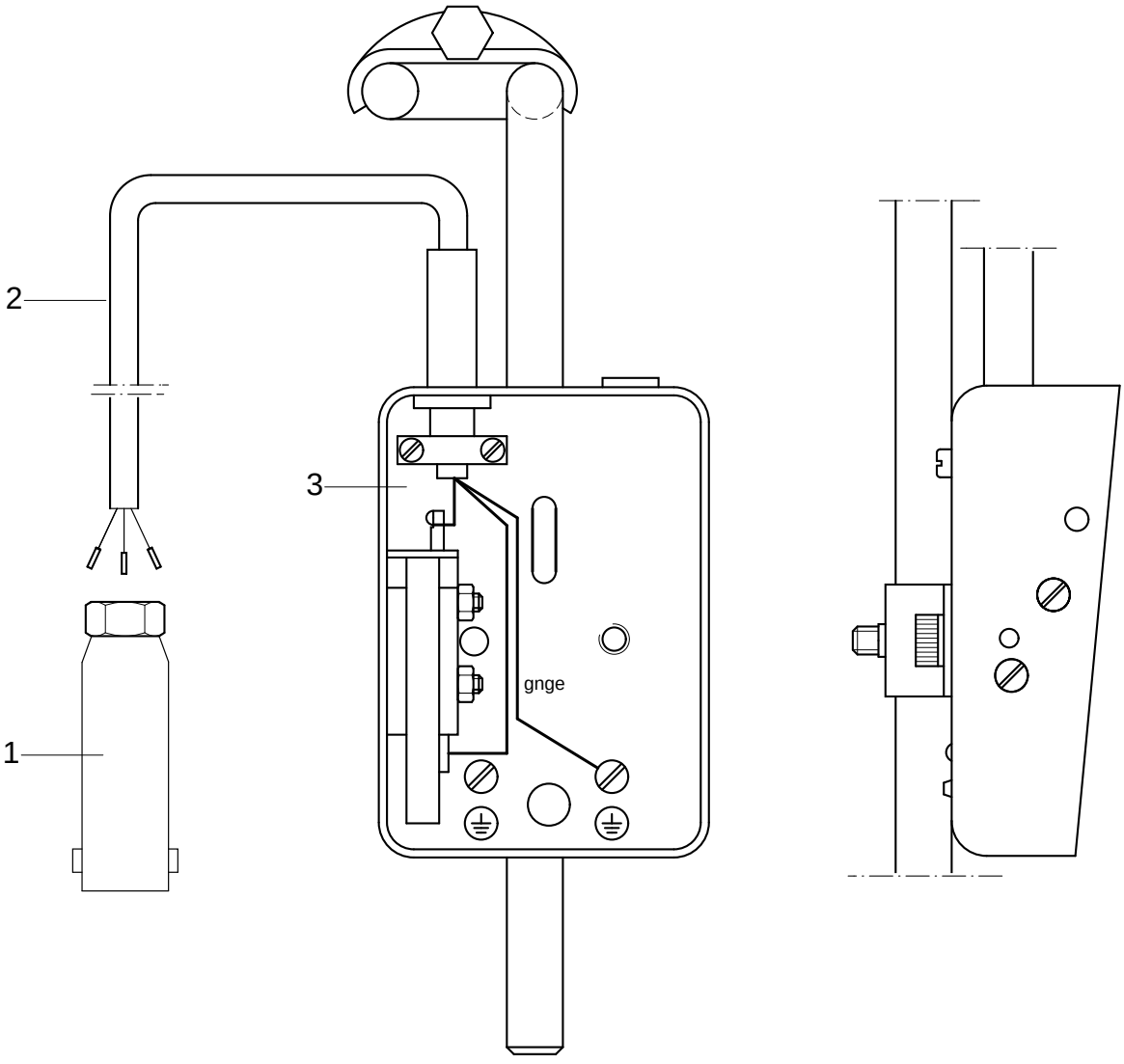

siehe Kapitel 2 Erläuterung der Schlüsselzeichen
see chapter 2 Explanation of key markings
voir le chap. 2 Explication des symboles
véase el Cap. 2 Explicaciones de los signos clave

Pos.-Nr. Item No. Nº pos. Nº de pos.	Bestellnummer Part number Nº de commande Nº de pedido	Teile-Benennung Description Désignation Denominación	Pos.-Nr. Item No. Nº pos. Nº de pos.	Bestellnummer Part number Nº de commande Nº de pedido	Teile-Benennung Description Désignation Denominación
	95-211 223-91	Knietaster mit Leitung Knee switch with cable Interrupteur de genouillère avec câble Interruptor de rodillera con cable			
	bestehend aus ⇓ consisting of ⇓ comprenant ⇓ compuesto (a) de: ⇓				
1	71-160 002-38	Kupplungsstecker, 2-polig, schraubbar Connector plug, 2 pins Prise male, 2 poles Enchufe, 2 polos			
2	24-101 230-64 96	Leitung H03VV-F 3G0,75 GR Lead H03VV-F 3G0,75 GR Câble H03VV-F 3G0,75 GR Cable H03VV-F 3G0,75 GR			
3	71-130 004-56	Knieschalter Knee switch Interrupteur de genouillère Interruptor de rodillera			

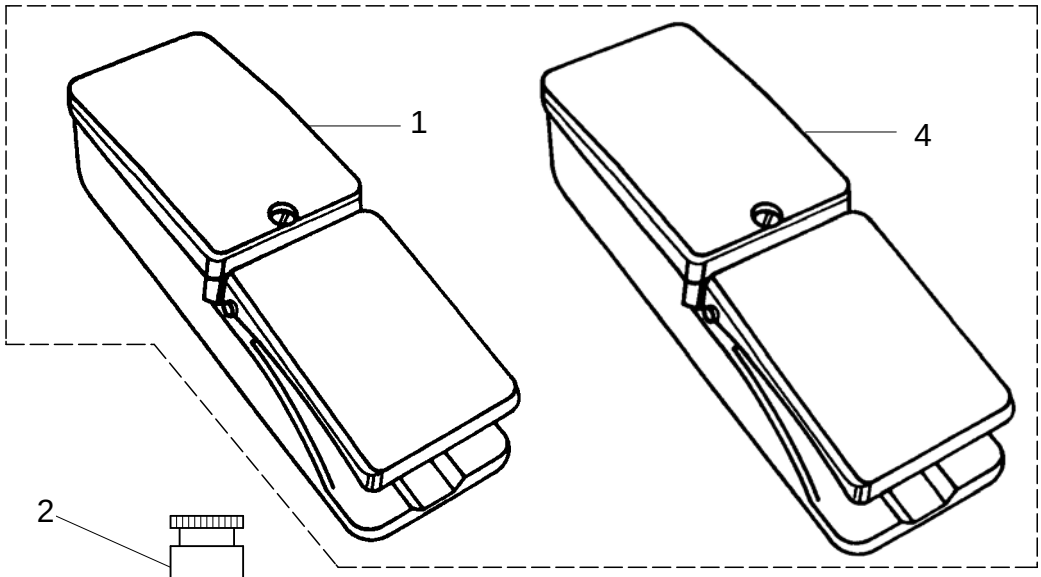

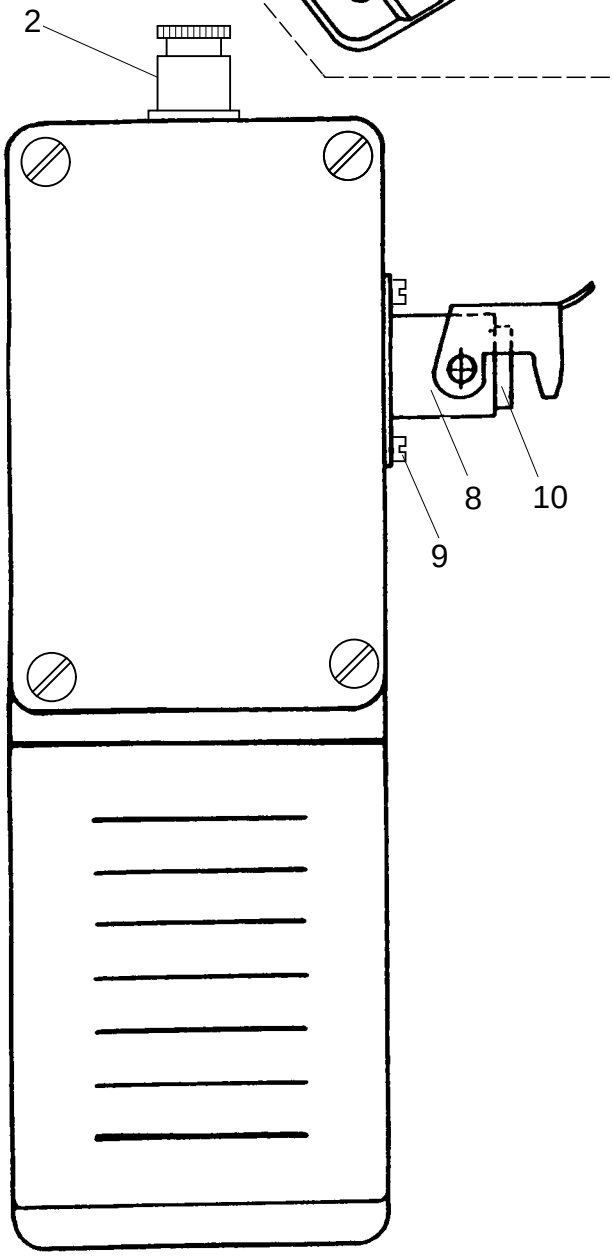

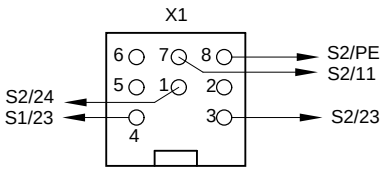

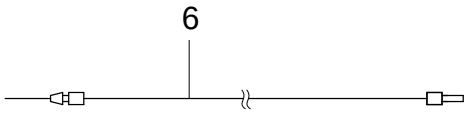

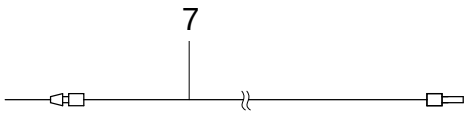

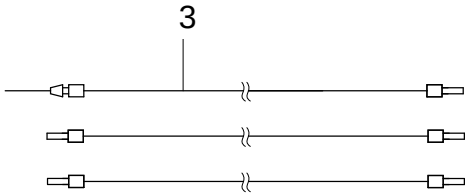



siehe Kapitel 2 Erläuterung der Schlüsselzeichen
see chapter 2 Explanation of key markings
voir le chap. 2 Explication des symboles
véase el Cap. 2 Explicaciones de los signos clave

Pos.-Nr. Item No. Nº pos. Nº de pos.	Bestellnummer Part number Nº de commande Nº de pedido	Teile-Benennung Description Désignation Denominación	Pos.-Nr. Item No. Nº pos. Nº de pos.	Bestellnummer Part number Nº de commande Nº de pedido	Teile-Benennung Description Désignation Denominación
	95-211661-71/893	Fußtaster mit Raste Foot switch with lock Pédale avec cran d'arrêt interruptor de pie con jijádor			
	bestehend aus ⇓ consisting of ⇓ comprenant ⇓ compuesto (a) de: ⇓				
1	71-130003-86	Fußtaster Foot switch Pédale Interruptor			
2	71-370002-29	Stopfbuchsverschraubung PG13,5 Gland Bouchon de presse-étoupe Racor para prensaestopas			
3	24-101230-64 96	Leitung HO3VV-F 3G 0,75 Lead HO3VV-F 3G 0,75 Câble HO3VV-F 3G 0,75 Cable HO3VV-F 3G 0,75			
4	95-211222-75/893	Fußtaster Foot switch Pédale Interruptor			
5	71-310000-06	Leitung Lead Câble Cable			
6	24-115207-57 96	Leitung HO5V-K1x0,75 schwarz Lead HO5V-K1x0,75 Câble HO5V-K1x0,75 Cable HO5V-K1x0,75			
7	24-115207-63 96	Leitung HO5V-K1G0,75GNGE Lead HO5V-K1G0,75GNGE Câble HO5V-K1G0,75GNGE Cable HO5V-K1G0,75GNGE			
8	71-160001-39	Anbaugehäuse Housing Boitier rapporte Carter de Acoplamiento			
9	11-108099-15	Zylinderschraube M3x10 Pan head screw M3x10 Vis à tête cylindrique M3x10 Tornillo cilíndrico M3x10			
10	71-160004-11	Steckereinsatz, 7-polig Plug insert, 7 pins Corps de fiche, 7 pôles Clazijas de enchufe, 7 polos			

Fußtaste
Foot switch PFAFF 8304-020
Pédale PFAFF 8304-040
Interruptor de pie PFAFF 8304-042

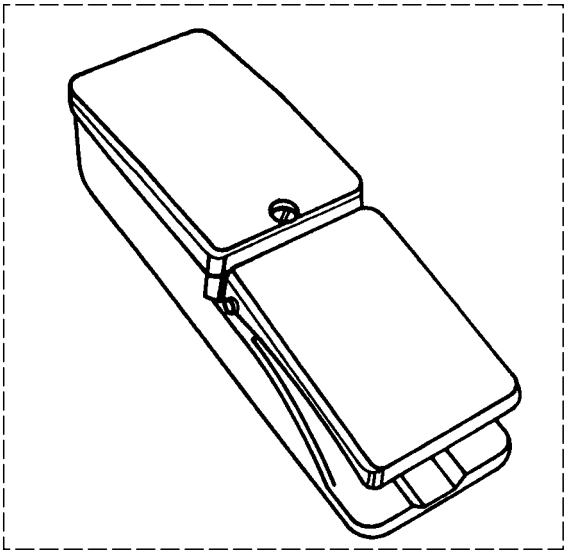

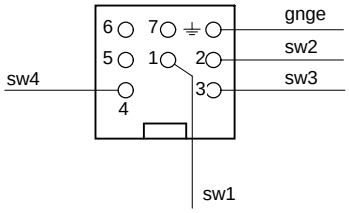

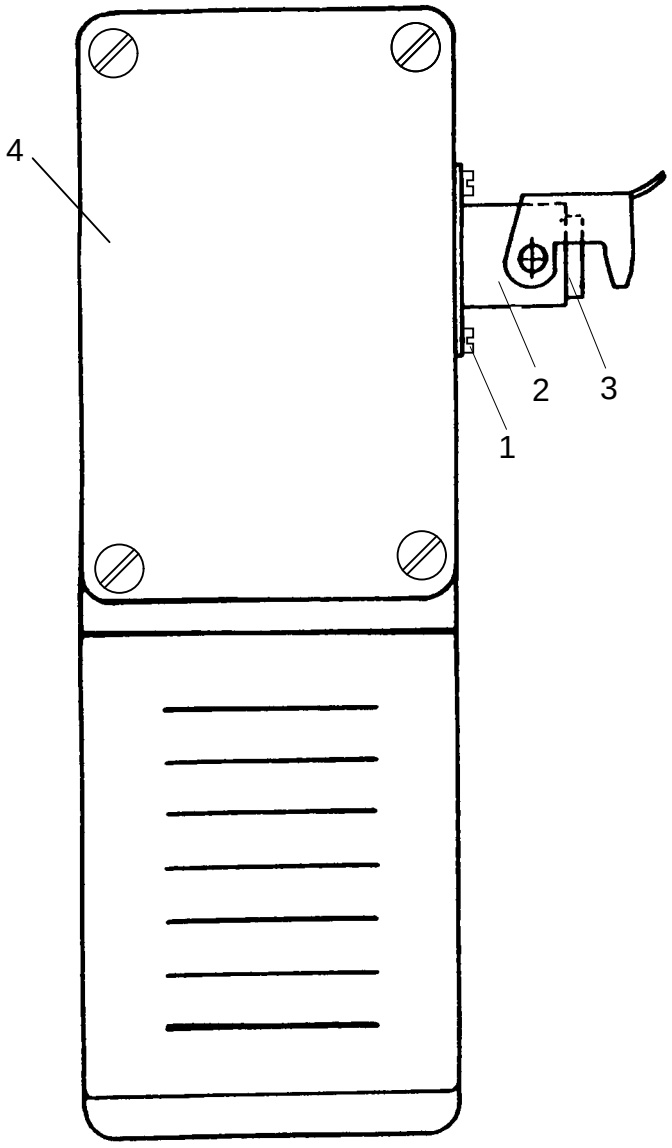

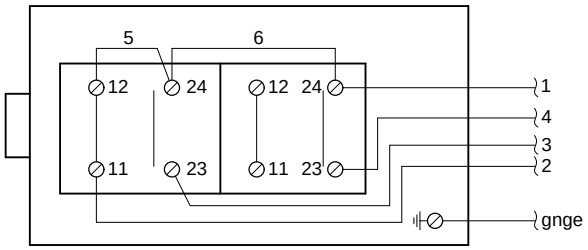

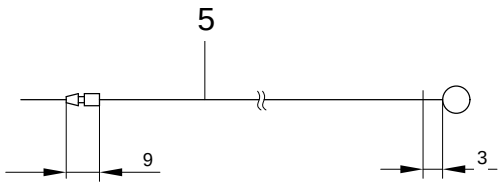

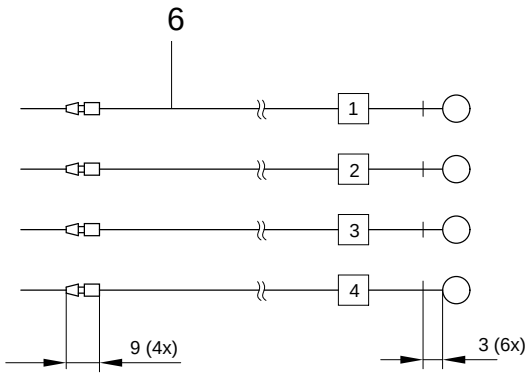

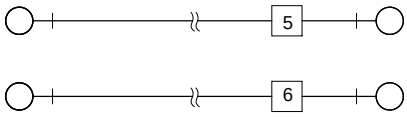

siehe Kapitel 2 Erläuterung der Schlüsselzeichen
see chapter 2 Explanation of key markings
voir le chap. 2 Explication des symboles
véase el Cap. 2 Explicaciones de los signos clave

Pos.-Nr. Item No. Nº pos. Nº de pos.	Bestellnummer Part number Nº de commande Nº de pedido	Teile-Benennung Description Désignation Denominación	Pos.-Nr. Item No. Nº pos. Nº de pos.	Bestellnummer Part number Nº de commande Nº de pedido	Teile-Benennung Description Désignation Denominación
	95-210 540-91	Fußtaster ohne Raste Foot switch without lock Pédale sans cran d'arrêt interruptor de pie sin jijádor			
	bestehend aus ⇓ consisting of ⇓ comprenant ⇓ compuesto (a) de: ⇓				
1	11-108 099-25	Zylinderschraube M3x10 Pan head screw M3x10 Vis à tête cylindrique M3x10 Tornillo cilíndrico M3x10			
2	71-160 001-39	Anbaugehäuse Housing Boitier rapporte Carter de Acoplamiento			
3	71-160 004-11	Steckereinsatz, 7-polig Plug insert, 7 pins Corps de fiche, 7 pôles Clazijas de enchufe, 7 polos			
4	95-211 220-75/893	Fußtaster Foot control Interrupteur de pédale Interruptor de pie			
5	24-115 207-63 96	Leitung HO5V-K1G0,75GNGE Lead HO5V-K1G0,75GNGE Câble HO5V-K1G0,75GNGE Cable HO5V-K1G0,75GNGE			
6	24-115 207-57 96	Leitung HO5V-K1x0,75 Lead HO5V-K1x0,75 Câble HO5V-K1x0,75 Cable HO5V-K1x0,75			

Bandtrommelträger
Tape reel bracket PFAFF 8304-020
Support de tambour-dérouleur PFAFF 8304-040
Soporte del tambor portacintas PFAFF 8304-042

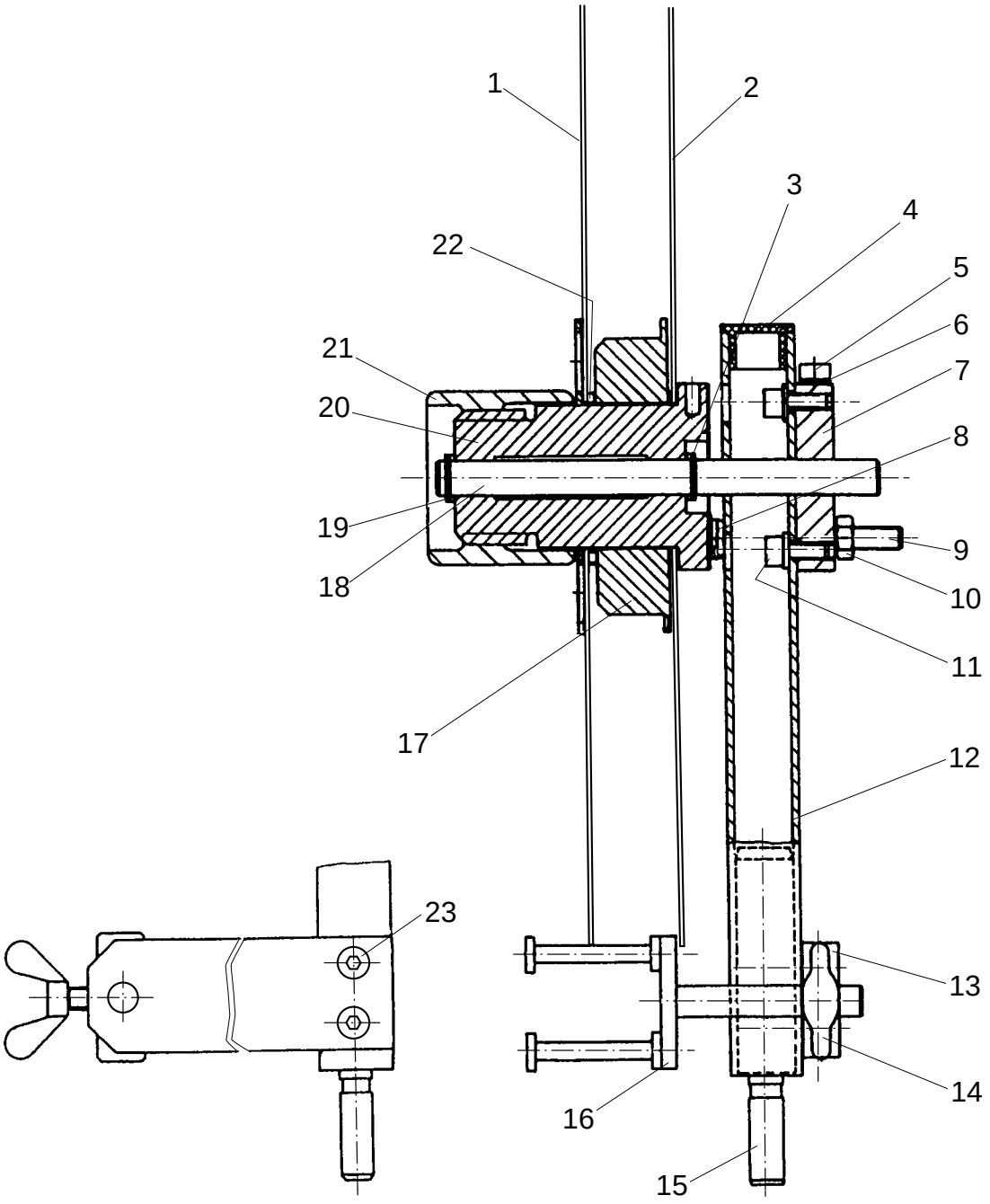

siehe Kapitel 2 Erläuterung der Schlüsselzeichen
see chapter 2 Explanation of key markings
voir le chap. 2 Explication des symboles
véase el Cap. 2 Explicaciones de los signos clave

Pos.-Nr. Item No. Nº pos. Nº de pos.	Bestellnummer Part number Nº de commande Nº de pedido	Teile-Benennung Description Désignation Denominación	Pos.-Nr. Item No. Nº pos. Nº de pos.	Bestellnummer Part number Nº de commande Nº de pedido	Teile-Benennung Description Désignation Denominación
	95-253 756-71/895	Bandtrommelträger komplett Tape reel bracket assy. Support de tambour-dérouleur compl. Portarollos superior compl.	11	12-305 144-25	Scheibe A5,3 Washer A5,3 Rondelle A5,3 Arandela A5,3
	bestehend aus ⇓ consisting of ⇓ comprenant ⇓ compuesto (a) de: ⇓		12	95-253 764-75/895	Säule Postbed Pillier Columna
1	95-253 430-71/895	Außenscheibe vollst. Outer washer complete Rondelle extérieure cptl. Arandela exterior, completa	13	95-253 767-75/895	Rollenhalter Roller bracket Porte-galet Portarrodillos
2	95-253 427-75/895	Scheibe Washer Rondelle Arandela	14	11-505 285-25	Flügelschraube 6x10 Wing screw 6x10 Vis à tête ailettes 6x10 Tornillo de mariposa 6x10
3	12-610 230-45	Sicherungsring 10x1 Circlip 10x1 Circlip 10x1 Anillo de retención 10x1	15	95-253 768-15	Stift Pin Boulon Perno
	12-360 084-05	Paßscheibe 10x16x1 Spacing washer 10x16x1 Rondelle d'ajustage 10x16x1 Arandela de ajuste 10x16x1	16	95-253 765-31	Bandbremse Tape brake Frein de bande Frenacintas
4	99-135 941-05	Abschlußstopfen 4KTV20x20L Plug 4KTV20x20L Bouchon 4KTV20x20L Tapón 4KTV20x20L	17	95-253 442-75/895	Kern Centre-piece Pièce médiane Núcleo central
5	11-130 263-25	Zylinderschraube M5x50 Pan head screw M5x50 Vis à tête cylindrique M5x50 Tornillo cilíndrico M5x50	18	95-253 763-05	Trägerachse Shaft Axe Eje
6	12-305 144-25	Scheibe A5,3 Washer A5,3 Rondelle A5,3 Arandela A5,3	19	12-610 230-45	Sicherungsring 10x1 Circlip 10x1 Circlip 10x1 Anillo de retención 10x1
7	95-253 450-75/895	Montageblock Mounting stand Chevalet de montage Caballete de montaje		12-360 084-45	Paßscheibe 10x16x1 Spacing washer 10x16x1 Rondelle d'ajustage 10x16x1 Arandela de ajuste 10x16x1
8	95-253 825-05	Filzscheibe Felt washer Disque de feutre Arandela de fieltro	20	95-253 766-05	Buchse Bush Douille Casquillo
9	95-253 824-25	Andruckschraube Pressure screw Vis d'application Tornillo de presión	21	95-253 432-05	Mutter Nut Ecrou Tuerca
10	12-024 191-25	Sechskantmutter M6 Hexagon nut M6 Ecrou à six pans M6 Tuerca hexagonal M6	22	95-253 428-05	Ring Ring Anneau Anillo
11	11-130 227-25	Zylinderschraube M5x12 Pan head screw M5x12 Vis à tête cylindrique M5x12 Tornillo cilíndrico M5x12	23	11-130 227-25	Zylinderschraube M5x12 Pan head screw M5x12 Vis à tête cylindrique M5x12 Tornillo cilíndrico M5x12

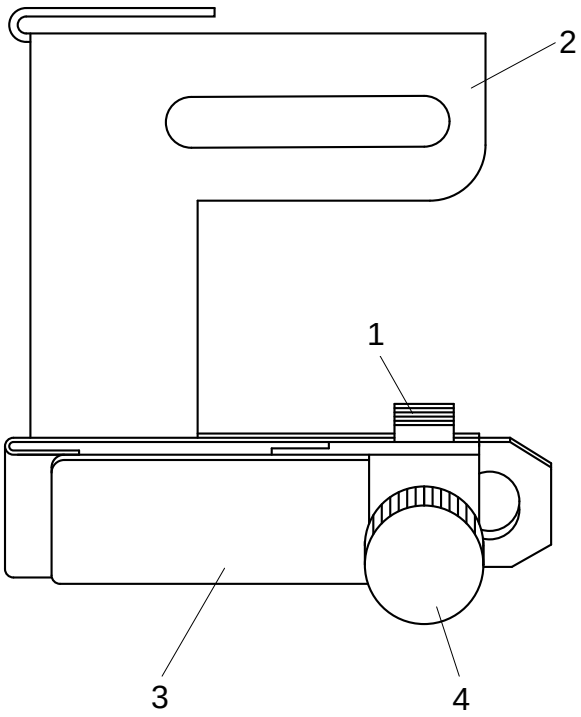

siehe Kapitel 2 Erläuterung der Schlüsselzeichen
see chapter 2 Explanation of key markings
voir le chap. 2 Explication des symboles
véase el Cap. 2 Explicaciones de los signos clave

Pos.-Nr. Item No. Nº pos. Nº de pos.	Bestellnummer Part number Nº de commande Nº de pedido	Teile-Benennung Description Désignation Denominación	Pos.-Nr. Item No. Nº pos. Nº de pos.	Bestellnummer Part number Nº de commande Nº de pedido	Teile-Benennung Description Désignation Denominación
	95-208 392-21	Bandführung Tape guide Guide-bande Guiacintas			
1	95-208 318-25	Gewindestück Threaded piece Pièce filetée Pieza roscada			
2	95-208 393-21	Träger Bracket Support Soporte			
3	95-208 396-21	Schieber, vollst. Slide, assy. Tiroir, compl. Correda, compl.			
4	95-208 399-25	Rändelschraube Knureld screw Vis moleté Tornillo moleteado			

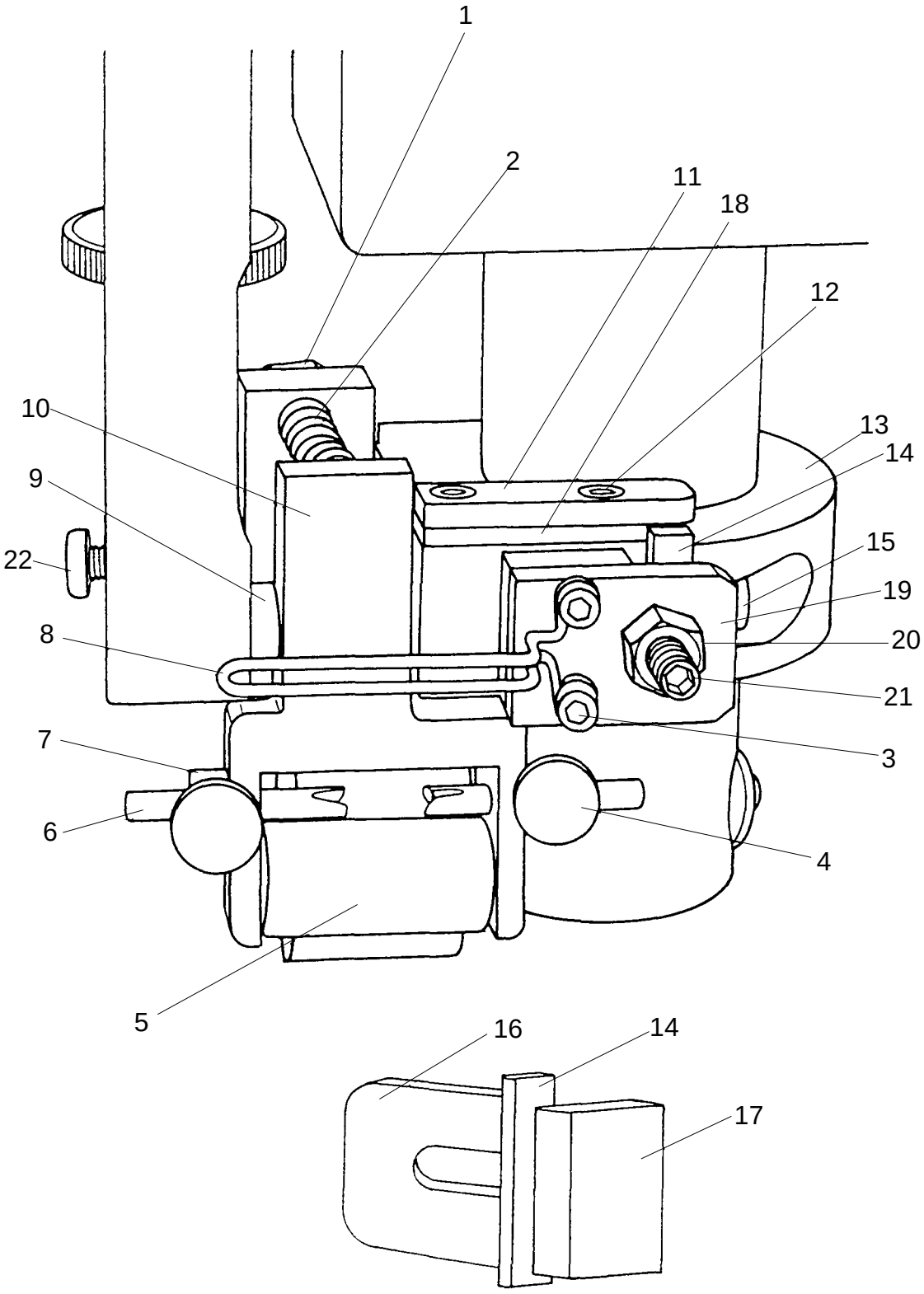

siehe Kapitel 2 Erläuterung der Schlüsselzeichen
see chapter 2 Explanation of key markings
voir le chap. 2 Explication des symboles
véase el Cap. 2 Explicaciones de los signos clave

Pos.-Nr. Item No. Nº pos. Nº de pos.	Bestellnummer Part number Nº de commande Nº de pedido	Teile-Benennung Description Désignation Denominación
	95-253 598-70/893	Bandführung, komplett Tape guide, assy. Guide-bande, complet Guiacintas, completo
	bestehend aus Pos. 1-10 consisting of item No. 1-10 comprenant Nº pos. 1-10 compuesto (a) de Nº de pos 1-10	
	95-252 876-71/893	Rollenhalter Roller mount Support de galet Soporte rodillo
	bestehend aus Pos. 4/5/6/7/10 consisting of item No. 4/5/6/7/10 comprenant Nº pos 4/5/6/7/10 compuesto (a) de Nº de pos 4/5/6/7/10	
1	11-130 382-15	Gewindestift M8x40 Threaded stud M8x40 Vis sans tête M8x40 Tornillo prisionero M8x4 0
	12-024 211-25	Sechskantmutter M8 Hexagon nut M8 Ecrou à six pans M8 Tuerca hexagonal M8
2	99-135 947-05	Druckfeder VD 171 Pressure spring VD 171 Ressort de pression VD 171 Muelle de presión VD171
3	11-105 111-25	Zylinderschraube M3x18 Pan head screw M3x18 Vis à tête cylindrique M3x18 Tornillo cilíndrico M3x19
4	11-560 094-15	Rändelschraube M3x8 Knured screw M3x8 Vis moleté M3x8 Tornillo moleteado M3x8
5	95-253 479-05	Druckrolle Pressure roller Rouleau de pression Rodillo de presión
	95-253 478-05	Druckrollenachse Shaft for pressure roller Axe pour rouleau de pression Eje para rodillo de presión
	14-720 020-05	Buchse 6Bx8x6 Bush 6Bx8x6 Douille 6Bx8x6 Casquillo 6Bx8x6
	12-360 043-05	Paßscheibe 6x12x0,5 Spacer washer 6x12x0,5 Rondelle d'ajustage 6x12x0,5 Arandela de ajuste 6x12x0,5
6	95-253 727-35	Führungsbolzen Guide pin Goupille de guidage Pasador de guía
7	95-253 726-05	Buchse Bush Douille Casquillo
8	95-253 807-25	Bügel Bracket Etrier Estribo
9	95-253 893-35	Distanzscheibe Spacing washer Rondelle d'écartement Arandela distanciadora
10	95-253 476-75/893	Rollenhalter Roller bracket Porte-galet Portarrodillos
11	95-253 544-35	Plättchen Plate Plaque Placa
12	11-225 094-25	Senkschraube M3x8 Countersunk screw M3x8 Vis á tête noyée M3x8 Tornillo avellanado M3x8
13	95-253 468-75/893	Klemmring Clamp collar Bague de serrage Anill de sujeción
14	95-253 540-35	Distanzplättchen Spacer Plaque d'écartement Placa distanciadora
15	11-130 299-25	Zylinderschraube M6x20 Pan head screw M6x20 Vis à tête cylindrique M6x20 Tornillo cilíndrico M6x20
16	95-253 539-05	Gleitstück Slide block Coulisseau Pieza deslizante
17	95-253 541-35	Distanzplättchen Spacer Plaque d'écartement Placa distanciadora
18	95-253 543-35	Distanzplättchen Spacer Plaque d'écartement Placa distanciadora
19	95-253 542-35	Plättchen Plate Plaque Placa

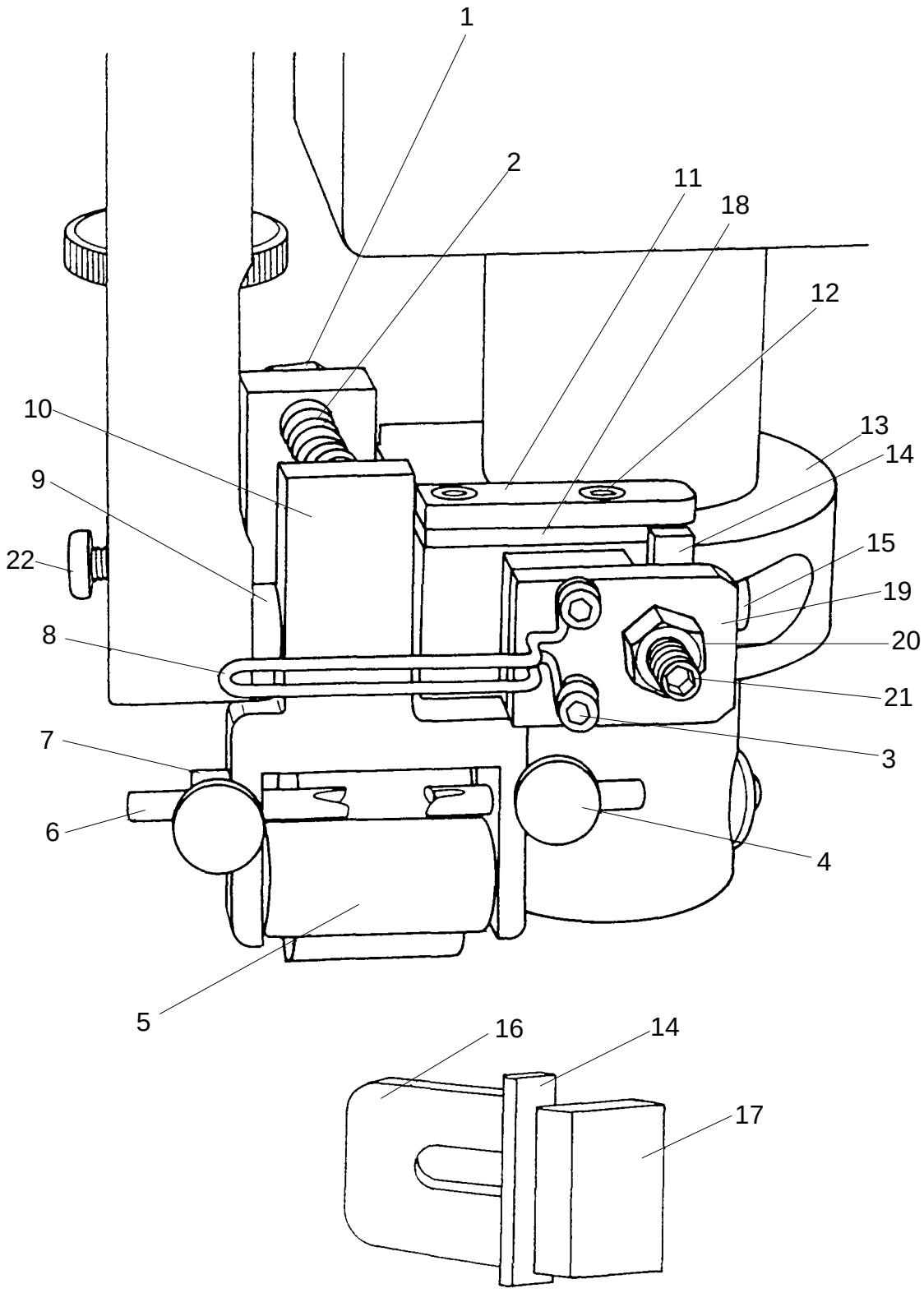

siehe Kapitel 2 Erläuterung der Schlüsselzeichen
see chapter 2 Explanation of key markings
voir le chap. 2 Explication des symboles
véase el Cap. 2 Explicaciones de los signos clave

Pos.-Nr. Item No. Nº pos. Nº de pos.	Bestellnummer Part number Nº de commande Nº de pedido	Teile-Benennung Description Désignation Denominación	Pos.-Nr. Item No. Nº pos. Nº de pos.	Bestellnummer Part number Nº de commande Nº de pedido	Teile-Benennung Description Désignation Denominación
20	12-005 195-25	Sechskantmutter BMG Hexagon nut BMG Ecrou à six pans BMG Tuerca hexagonal BMG			
21	11-330 292-25	Gewindestift M6x16 Threaded stud M6x16 Vis sans tête M6x16 Tornillo prisionero M6x16			
22	11-173 222-25	Flachkopfschraube M5x8 Countersunk head screw M5x8 Vis á tête conique M5x8 Tornillo de cabeza plana M5x8			

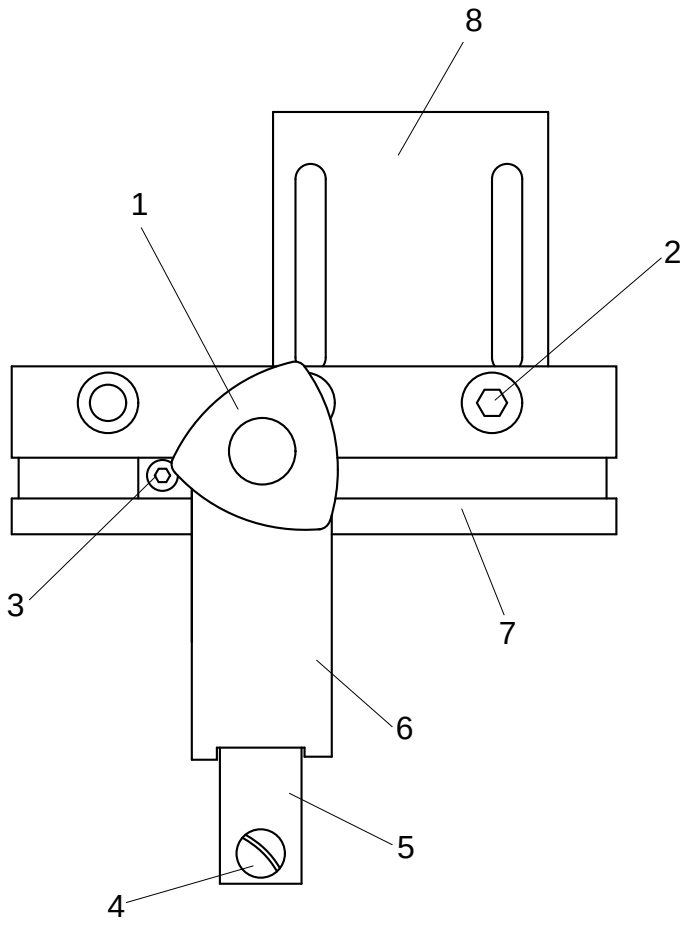

siehe Kapitel 2 Erläuterung der Schlüsselzeichen
see chapter 2 Explanation of key markings
voir le chap. 2 Explication des symboles
véase el Cap. 2 Explicaciones de los signos clave

Pos.-Nr. Item No. Nº pos. Nº de pos.	Bestellnummer Part number Nº de commande Nº de pedido	Teile-Benennung Description Désignation Denominación	Pos.-Nr. Item No. Nº pos. Nº de pos.	Bestellnummer Part number Nº de commande Nº de pedido	Teile-Benennung Description Désignation Denominación
	95-253364-91	Befestigungssatz Fastening kit Lot de fixation Juego de fijacion			
1	99-136316-95	Dreikantgriff Triangular handle Poignée triangulaire Mango triangular			
2	11-130305-25	Zylinderschraube M6x25 Pan head screw M6x25 Vis à tête cylindrique M6x25 Tornillo cilíndrico M6x25			
3	11-130179-25	Zylinderschraube M4x12 Pan head screw M4x12 Vis à tête cylindrique M4x12 Tornillo cilíndrico M4x12			
4	11-173177-25	Flachkopfschraube M4x10 Countersunk head screw M4x10 Vis á tête conique M4x10 Tornillo de cabeza plana M4x10			
	12-305114-25	Scheibe A4,3 Washer A4,3 Rondelle A4,3 Arandela A4,3			
5	95-253040-25	Zwischenplatte Spacing plate Plaque intermédiaire Placa intermedia			
6	95-253365-21	Führungsstück Guide Pièce de guidage Pieza-guía			
7	95-253368-25	Schiene Bracket Barre-support Soporte			
8	95-201157-25	Platte Plate Plaque Placa			

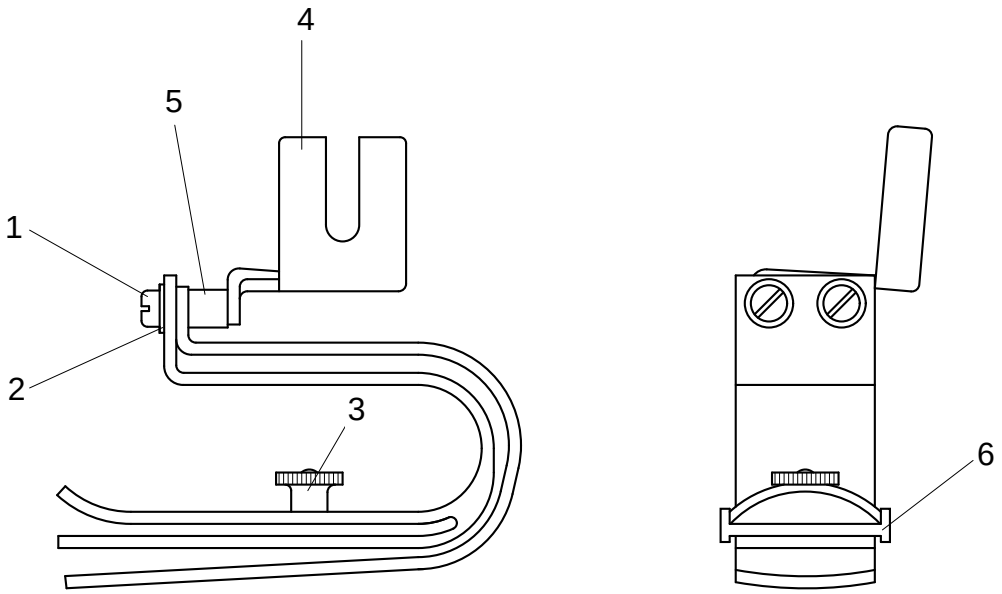

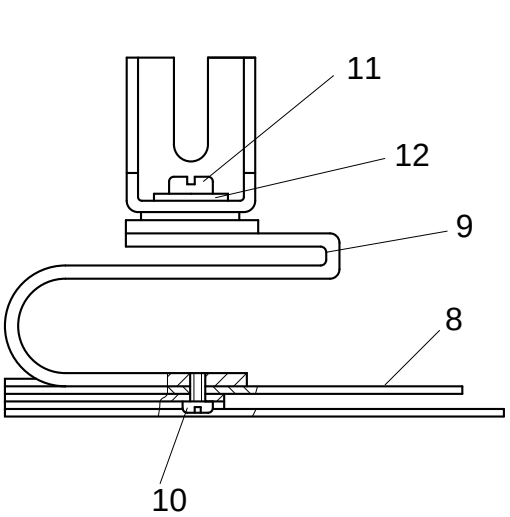

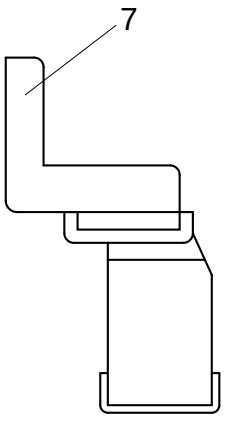

siehe Kapitel 2 Erläuterung der Schlüsselzeichen
see chapter 2 Explanation of key markings
voir le chap. 2 Explication des symboles
véase el Cap. 2 Explicaciones de los signos clave

Pos.-Nr. Item No. Nº pos. Nº de pos.	Bestellnummer Part number Nº de commande Nº de pedido	Teile-Benennung Description Désignation Denominación	Pos.-Nr. Item No. Nº pos. Nº de pos.	Bestellnummer Part number Nº de commande Nº de pedido	Teile-Benennung Description Désignation Denominación
	91-081490-21	Umleger Tilt device Rabatteur Doblador			
1	11-108864-25	Zylinderschraube M2,5x12 Pan head screw M2,5x12 Vis à tête cylindrique M2,5x12 Tornillo cilíndrico M2,5x12			
2	12-315070-25	Scheibe A2,7 Washer A2,7 Rondelle A2,7 Arandela A2,7			
3	12-105082-25	Rändelmutter M2 Knurled nut M2 Ecrou moleté M2 Tuerca moleteada M2			
4	91-045947-25	Führungsträger Guide Bracket Support de guidage Soporte de guia			
5	91-081504-25	Abstandsleiste Strip Plaquette Plaquita			
6	91-081505-21	Begrenzung Limit Limite Limitador			
	91-081491-91	Apparat Attachment Appareil Aparato			
7	91-045782-91	Haltewinkel Angular bracket Equerre Pieza angular			
8	91-081810-21	Führung unten Guide Guide Guía			
9	91-081016-25	Träger Bracket Support Soporte			
10	91-700091-25	Linsenschraube Raised-head screw Vis à tête bombée Tornillo abmado			
11	11-173174-25	Flachkopfschraube M4x8 Countersunk head screw M4x8 Vis à tête conique M4x8 Tornillo de cabeza plana M4x8			
12	12-341090-15	Scheibe A4 Washer A4 Rondelle A4 Arandela A4			

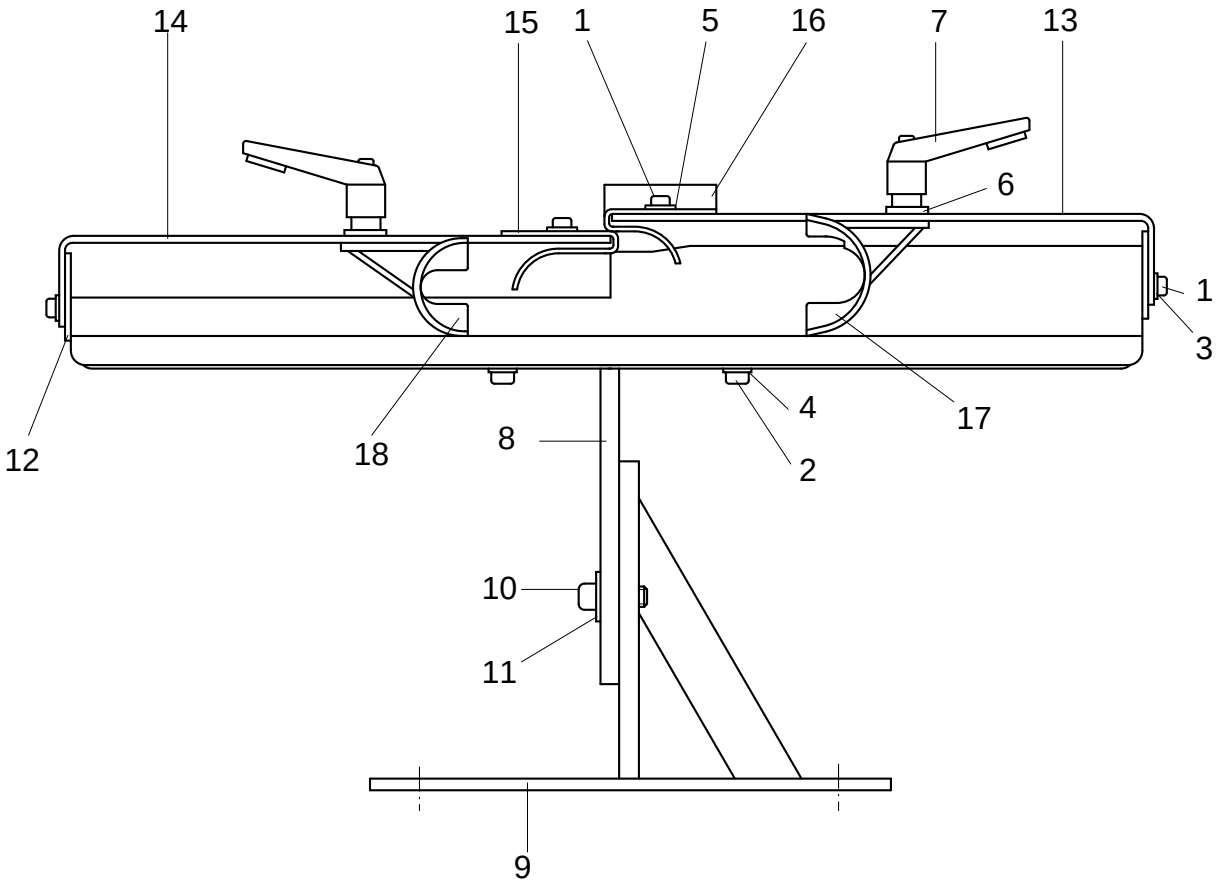

siehe Kapitel 2 Erläuterung der Schlüsselzeichen
see chapter 2 Explanation of key markings
voir le chap. 2 Explication des symboles
véase el Cap. 2 Explicaciones de los signos clave

Pos.-Nr. Item No. Nº pos. Nº de pos.	Bestellnummer Part number Nº de commande Nº de pedido	Teile-Benennung Description Désignation Denominación	Pos.-Nr. Item No. Nº pos. Nº de pos.	Bestellnummer Part number Nº de commande Nº de pedido	Teile-Benennung Description Désignation Denominación
1	11-108168-25	Zylinderschraube M4x5 Pan head screw M4x5 Vis à tête cylindrique M4x5 Tornillo cilíndrico M4x5	15	95-253183-05	Einlaufblech Plate Tôle Chapa
2	11-130227-25	Zylinderschraube M5x12 Pan head screw M5x12 Vis à tête cylindrique M5x12 Tornillo cilíndrico M5x12	16	95-253184-05	Einlaufblech Plate Tôle Chapa
3	12-305114-25	Scheibe A4,3 Washer A4,3 Rondelle A4,3 Arandela A4,3	17	95-253185-91	Führung Guide Guide Guía
4	12-305144-25	Scheibe A5,3 Washer A5,3 Rondelle A5,3 Arandela A5,3	18	95-253186-91	Führung Guide Guide Guía
5	12-335151-15	Scheibe 4,3 Washer 4,3 Rondelle 4,3 Arandela 4,3	19	95-253196-05	Führung Guide Guide Guía
6	12-335171-15	Scheibe 5,3 Washer 5,3 Rondelle 5,3 Arandela 5,3	20	95-253199-05	Führung Guide Guide Guía
7	17-018070-91	Klemmhebel Gr. 1M5 Clamp lever Levier de serrage Palanca de fricción			
8	95-253172-21	Sockel-Oberteil Base-Sewing head Socle-Partie supérieure Zócalo-Parte superior			
9	95-253171-21	Sockel-Unterteil Base-Lower part Socle-Partie inférieure Zócalo-Parte inferior			
10	11-130359-25	Zylinderschraube M8x16 Pan head screw M8x16 Vis à tête cylindrique M8x16 Tornillo cilíndrico M8x16			
11	12-305224-25	Scheibe A8,4 Washer A8,4 Rondelle A8,4 Arandela A8,4			
12	95-253178-21	Führung-Unterteil Guide-Lower part Guide-Partie inférieure Guía-Parte inferior			
13	95-253181-25	Winkel Angular bracket Equerre Pieza angular			
14	95-253182-25	Winkel Angular bracket Equerre Pieza angular			

Bandabschneider
Tape cutter PFAFF 8304-020
Coupe-bande PFAFF 8304-040
Cortacintas PFAFF 8304-042

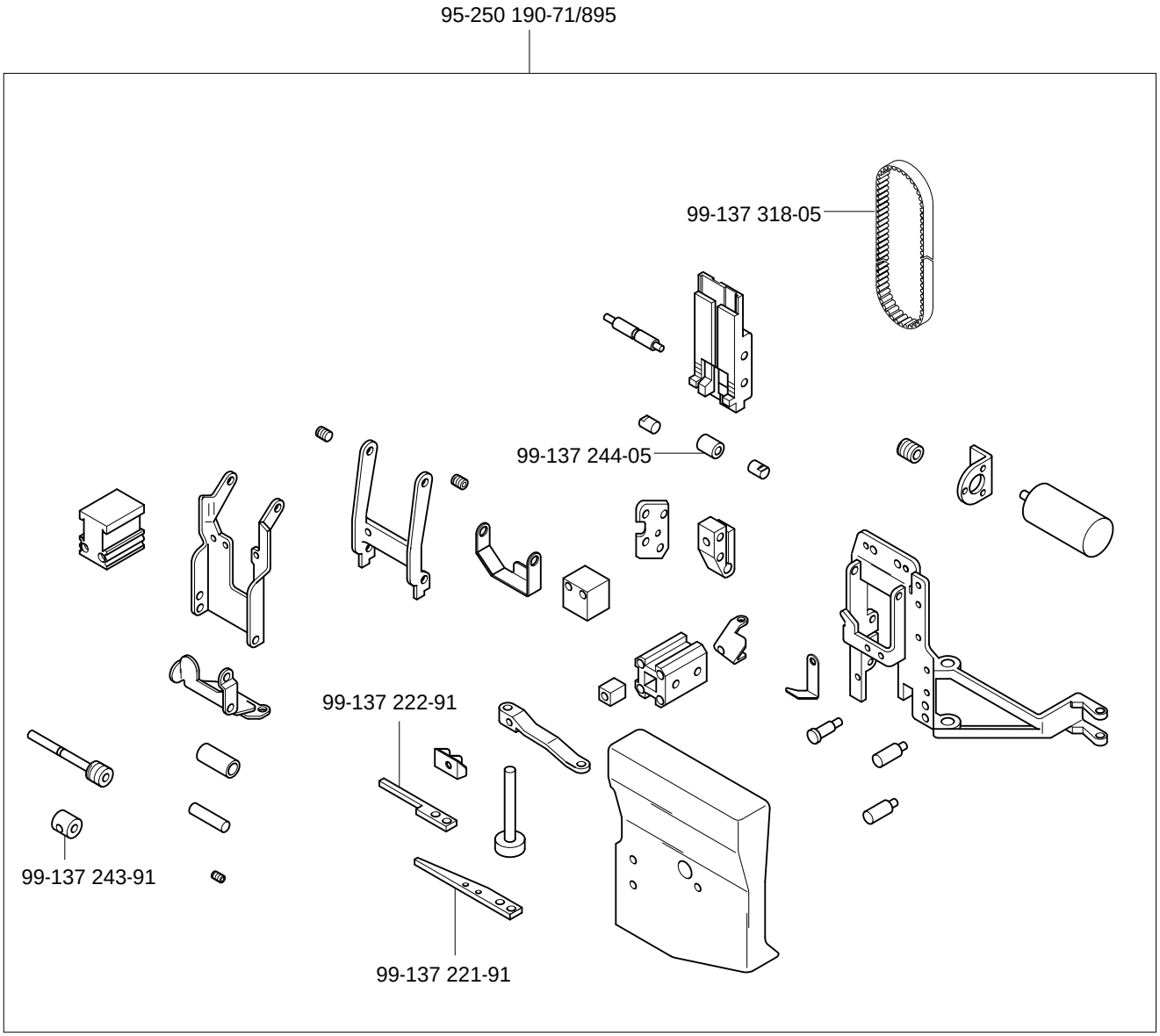

siehe Kapitel 2 Erläuterung der Schlüsselzeichen
see chapter 2 Explanation of key markings
voir le chap. 2 Explication des symboles
véase el Cap. 2 Explicaciones de los signos clave

Öl Oil Huile Aceite	Mittelpunkts- Viskosität bei: Mean viscosity at: Viscosité moyenne à: Viscosidad media a:		Dichte bei: Density of: Densité à: Densidad a:		Bestellnummer für Behälter mit: Part number for can with: Numéro de commande pour récipients avec: Número de pedido para recipientes con:		
	°C	mm²/s	°C	g/cm³ (g/ml)	1 Liter 1 Litre 1 Litro	5 Liter 5 Litre 5 Litros	10 Liter 10 Litre 10 Litros

Fett Grease Graisse Grasa	Penetration Penetration Pénétration Penetración	Tropfpunkt Drip-point Point de suintement Punto de goteo	Bestellnummer für Behälter mit: Part number for can with: Numéro de commande pour récipients avec: Número de pedido para recipientes con:		
	mm/10	°C	0,25 kg	0,5 kg	1 kg
28-011 202-43	375-405	150		28-011 202-43	

Reinigungsmittel Cleansing agent Agents de nettoyage Limpiadores			Bestellnummer für Behälter mit: Part number for can with: Numéro de commande pour récipients avec: Número de pedido para recipientes con:	
			240 ml	
95-665 735-91 Isopropyl-Alkohol			95-665 735-91	

18

Index (Teilenummern / Seitenzahlen)
Index (part numbers / page numbers) PFAFF8304-020
Index (numéros de pièces, de pages) PFAFF8304-040
Index (números de pieza / números de página) PFAFF8304-042

No.	Seite Page Pages Página
11-039 360-15	3 - 18, 3 - 24, 3 - 28
11-039 387-15	3 - 32, 3 - 36
11-039 993-05	4 - 2
11-105 111-25	12 - 4
11-108 087-25	5 - 4, 6 - 8, 6 - 12
11-108 093-15	8 - 14
11-108 093-25	8 - 18, 8 - 20
11-108 099-15	10 - 2
11-108 099-25	3 - 14, 3 - 18, 10 - 4
11-108 102-25	8 - 2, 8 - 4
11-108 111-25	3 - 10, 4 - 6
11-108 120-25	6 - 14
11-108 168-25	6 - 14, 8 - 14, 8 - 18, 15 - 2
11-108 171-25	6 - 14, 8 - 12, 8 - 16, 8 - 20
11-108 174-15	3 - 12, 3 - 28
11-108 174-25	7 - 4, 8 - 14, 8 - 18
11-108 180-25	6 - 12, 8 - 14, 8 - 18
11-108 186-25	6 - 6
11-108 861-25	8 - 14, 8 - 18
11-108 864-25	14 - 2
11-108 918-05	6 - 8, 6 - 10
11-129 401-15	3 - 18, 3 - 26, 3 - 28
11-129 482-05	4 - 2, 4 - 6
11-130 095-15	4 - 8
11-130 101-15	8 - 8
11-130 108-15	3 - 28
11-130 170-15	3 - 38
11-130 173-25	3 - 24, 8 - 8
11-130 176-15	7 - 10
11-130 176-25	5 - 2, 8 - 8
11-130 179-25	4 - 2, 4 - 4, 13 - 2
11-130 185-25	5 - 2, 6 - 12
11-130 191-25	5 - 2
11-130 224-15	7 - 12
11-130 224-25	6 - 6
11-130 227-25	3 - 10, 6 - 4, 11 - 2, 15 - 2
11-130 233-25	5 - 6, 7 - 6
11-130 239-15	7 - 10
11-130 239-25	4 - 2, 4 - 6
11-130 245-25	6 - 6, 8 - 8
11-130 263-25	11 - 2
11-130 281-15	7 - 12
11-130 287-15	3 - 36
11-130 293-15	3 - 32
11-130 293-25	3 - 28, 3 - 30
11-130 299-25	3 - 10, 4 - 6, 12 - 4
11-130 305-25	4 - 2, 6 - 6, 13 - 2
11-130 314-15	7 - 12
11-130 314-25	4 - 6
11-130 323-25	4 - 6
11-130 329-15	3 - 4
11-130 329-25	4 - 4
11-130 359-25	15 - 2
11-130 382-15	12 - 4
11-130 488-15	3 - 2
11-130 915-55	3 - 8
11-132 292-25	3 - 14
11-172 085-25	3 - 24
11-173 168-25	6 - 12
11-173 171-25	4 - 2
11-173 174-25	14 - 2
11-173 177-25	3 - 10, 13 - 2
11-173 222-25	4 - 2, 12 - 6
11-174 089-25	5 - 4, 5 - 6
11-174 100-25	8 - 2, 8 - 4
11-180 169-25	3 - 6, 3 - 14, 3 - 26
11-180 223-25	3 - 2, 7 - 2
11-186 178-15	3 - 10
11-186 986-05	6 - 12
11-187 022-15	3 - 32
11-187 028-15	3 - 30
11-210 074-15	3 - 24
11-210 081-25	3 - 14, 3 - 20
11-210 186-15	8 - 6
11-210 928-05	6 - 8
11-210 933-05	6 - 8
11-225 094-25	3 - 10, 12 - 4
11-225 169-25	8 - 6
11-225 172-25	8 - 8
11-225 223-25	3 - 16
11-225 364-25	3 - 32, 3 - 38
11-250 084-25	8 - 10
11-250 905-05	6 - 10
11-305 239-25	6 - 2
11-317 083-15	3 - 24
11-317 970-15	3 - 18, 3 - 24
11-330 166-25	6 - 2
11-330 175-15	3 - 24
11-330 175-25	4 - 6
11-330 223-25	6 - 4
11-330 226-25	3 - 16, 3 - 18
11-330 277-25	5 - 2
11-330 280-25	6 - 12
11-330 292-25	3 - 10, 4 - 6, 12 - 6
11-335 166-15	3 - 26
11-340 382-15	4 - 2
11-341 166-25	3 - 8, 5 - 6
11-341 169-25	5 - 2, 5 - 4
11-341 220-15	3 - 10
11-341 277-15	3 - 4
11-341 904-15	3 - 4, 3 - 12, 3 - 32, 3 - 36
11-345 286-25	5 - 4, 6 - 12
11-470 109-25	3 - 28
11-505 285-25	11 - 2
11-560 094-15	12 - 4
11-560 244-55	3 - 10
11-724 150-55	8 - 10
11-724 290-55	3 - 12, 8 - 20
11-724 300-55	8 - 8, 8 - 12, 8 - 16
11-724 903-55	5 - 6
12-005 175-25	3 - 14, 3 - 18
12-005 195-15	3 - 10
12-005 195-25	4 - 6, 12 - 6
12-005 215-25	4 - 2, 4 - 6
12-024 121-25	6 - 14, 8 - 10
12-024 151-25	3 - 24, 6 - 12, 6 - 14, 8 - 6
12-024 171-25	6 - 2, 6 - 6, 7 - 2, 7 - 6
12-024 191-25	6 - 2, 11 - 2
12-024 211-15	3 - 18, 3 - 24, 3 - 28, 3 - 32, 3 - 36
12-024 211-25	12 - 4
12-024 231-25	3 - 8
12-024 966-05	6 - 8, 6 - 10
12-105 082-25	14 - 2
12-305 084-25	8 - 8, 8 - 10
12-305 114-25	4 - 2, 4 - 4, 6 - 12, 8 - 8, 13 - 2, 15 - 2
12-305 144-25	3 - 10, 6 - 6, 7 - 2, 7 - 6, 11 - 2, 15 - 2
12-305 145-05	6 - 4
12-305 174-15	3 - 32, 3 - 36, 7 - 12
12-305 174-25	3 - 14, 3 - 30, 4 - 2, 4 - 4, 4 - 6, 6 - 2

No.	Seite Page Pages Página
12-305 224-15	3 - 18, 3 - 24, 3 - 28
12-305 224-25	15 - 2
12-305 905-05	6 - 12
12-315 070-25	14 - 2
12-315 085-05	6 - 14
12-315 170-15	3 - 28
12-315 260-05	3 - 2
12-322 004-15	3 - 20
12-335 151-15	15 - 2
12-335 151-25	3 - 6, 3 - 10, 3 - 14, 3 - 38
12-335 171-15	15 - 2
12-341 090-15	14 - 2
12-349 122-05	3 - 4
12-360 043-05	3 - 26, 6 - 6, 12 - 4
12-360 062-25	3 - 34
12-360 063-05	3 - 20
12-360 063-25	3 - 4, 3 - 6, 3 - 14, 3 - 26, 3 - 34
12-360 082-05	3 - 28
12-360 084-05	3 - 6, 3 - 14, 4 - 6, 11 - 2
12-360 084-45	11 -2
12-360 086-05	3 - 30
12-360 103-05	3 - 32, 4 - 6
12-499 150-45	5 - 2
12-499 170-45	7 - 2
12-500 170-45	7 - 6
12-501 170-45	7 - 12, 8 - 8
12-501 190-45	3 - 30
12-501 210-45	3 - 18, 3 - 24, 3 - 28
12-501 230-45	3 - 2
12-505 150-45	5 - 2
12-510 111-25	8 - 6
12-510 140-45	5 - 6
12-610 210-45	3 - 4
12-610 230-45	11 - 2
13-033 004-05	4 - 4
13-033 187-05	6 - 12
13-033 247-05	4 - 2, 4 - 4, 6 - 2
13-033 385-05	3 - 10, 4 - 6
13-033 469-05	6 - 2
13-050 097-15	8 - 8
13-050 262-15	6 - 2
13-540 007-05	3 - 4, 3 - 6, 3 - 14, 3 - 18, 3 - 24, 3 - 26, 3 - 38
13-540 022-05	3 - 26
13-540 031-05	3 - 12
13-540 070-05	3 - 4, 3 - 6, 3 - 14
13-540 121-05	3 - 12, 3 - 32, 3 - 36
13-540 136-05	3 - 32
13-540 918-05	3 - 20
14-012 555-01	3 - 18, 3 - 24
14-018 570-01	3 - 32
14-022 080-01	3 - 12
14-027 058-01	3 - 26
14-027 904-01	3 - 20
14-027 905-01	3 - 20, 3 - 26
14-218 050-01	3 - 4, 3 - 6, 3 - 14, 3 - 34
14-218 080-01	3 - 6, 3 - 14
14-218 090-01	3 - 32
14-218 120-01	3 - 4
14-650 363-05	5 - 2
14-720 020-05	12 - 4
14-720 030-05	3 - 26
14-720 100-05	4 - 6
14-720 901-05	6 - 6
14-755 067-01	3 - 4
14-756 053-51	4 - 6
15-032 001-45	3 - 8, 4 - 6, 6 - 2
15-032 001-55	7 - 4, 7 - 10
15-032 002-45	5 - 6, 7 - 2, 7 - 8, 7 - 10
15-032 003-45	7 - 6, 7 - 12
15-032 006-45	5 - 6, 7 - 4, 7 - 12
15-120 921-05	5 - 6
15-280 022-01	3 - 6, 3 - 14
15-280 034-01	3 - 6, 3 - 14
16-041 035-21	6 - 6
16-041 075-21	4 - 6, 6 - 2
17-018 070-91	15 - 2
17-518 060-51	5 - 2
18-050 005-91	7 - 10
18-272 010-25	7 - 4, 7 - 10
18-272 020-25	7 - 2, 7 - 8
18-278 002-91	7 - 12
18-372 003-91	7 - 2, 7 - 8
18-372 004-91	5 - 6, 7 - 10
18-373 011-91	4 - 6, 6 - 2
18-373 021-91	7 - 2, 7 - 8
18-373 031-91	7 - 6
18-378 002-91	7 - 4, 7 - 10, 7 - 12
18-378 003-91	7 - 8, 7 - 10, 7 - 12
18-378 004-91	7 - 8
18-378 005-91	7 - 6, 7 - 12
18-379 001-91	7 - 10
18-379 004-91	7 - 12
18-385 004-91	7 - 10
24-101 230-64	9 - 2, 10 - 2
24-115 207-57	10 - 2, 10 - 4
24-115 207-63	10 - 2, 10 - 4
25-111 886-06	8 - 22
25-111 887-03	8 - 2
25-308 820-30	7 - 4
25-308 820-40	6 - 2, 6 - 14, 7 - 2, 7 - 4, 7 - 10
25-308 820-60	5 - 6, 7 - 4, 7 -1 2
28-011 202-43	17 - 1
70-152 400-19	8 - 18
70-152 400-20	8 - 14
71-110 004-04	8 - 6
71-120 006-28	8 - 8
71-130 003-86	10 - 2
71-130 004-39	8 - 6, 8 - 20
71-130 004-40	8 - 6, 8 - 20
71-130 004-56	9 - 2
71-150 000-69	8 - 12, 8 - 16
71-150 001-94	8 - 12, 8 - 16
71-150 002-15	8 - 14, 8 - 18
71-150 002-18	8 - 20
71-160 001-20	8 - 2, 8 - 4, 8 - 22
71-160 001-39	8 - 2, 8 - 4, 8 - 22, 10 - 2, 10 - 4
71-160 001-49	8 - 22
71-160 001-50	8 - 22
71-160 001-78	8 - 2, 8 - 4, 8 - 22
71-160 002-38	9 - 2
71-160 002-39	8 - 2, 8 - 4, 8 - 22
71-160 004-11	10 - 2, 10 - 4
71-160 004-12	8 - 2, 8 - 4, 8 - 22
71-190 001-18	8 - 16
71-190 001-95	8 - 12, 8 - 16
71-190 002-13	8 - 12, 8 - 16
71-190 002-36	8 - 12, 8 - 16
71-190 002-38	8 - 20
71-190 002-52	8 - 14, 8 - 18, 8 - 20

Index (Teilenummern / Seitenzahlen)
Index (part numbers / page numbers) PFAFF8304-020
Index (numéros de pièces, de pages) PFAFF8304-040
Index (números de pieza / números de página) PFAFF8304-042

No.	Seite Page Pages Página	No.	Seite Page Pages Página	No.	Seite Page Pages Página	No.	Seite Page Pages Página
71-190 002-55	8 - 16	71-810 000-95	5 - 6	95-201 010-05	6 - 2	95-208 261-05	6 - 2
71-190 002-63	8 - 12, 8 - 16	91-020 324-05	6 - 12	95-201 011-05	6 - 2	95-208 262-05	6 - 2
71-190 002-64	8 - 12, 8 - 16	91-045 782-91	14 - 2	95-201 013-05	6 - 2	95-208 318-25	12 - 2
71-190 002-65	8 - 12, 8 - 16	91-045 947-25	14 - 2	95-201 014-05	6 - 2	95-208 392-21	12 - 2
71-190 002-66	8 - 12, 8 - 16	91-051 085-25	6 - 14	95-201 015-05	6 - 4	95-208 393-21	12 - 2
71-190 002-67	8 - 12, 8 - 16, 8 - 18	91-080 080-25	6 - 12	95-201 020-05	6 - 2	95-208 396-21	12 - 2
71-190 002-68	8 - 12, 8 - 16, 8 - 18	91-080 081-25	6 - 12	95-201 021-25	6 - 2	95-208 399-25	12 - 2
71-210 001-74	5 - 6	91-080 082-25	6 - 8, 6 - 12	95-201 022-05	6 - 2	95-208 400-01	5 - 2
71-250 003-09	8 - 6, 8 - 20	91-080 221-25	6 - 12	95-201 024-91	6 - 12	95-208 403-01	5 - 2
71-310 000-06	10 - 2	91-081 016-25	14 - 2	95-201 027-05	6 - 12	95-208 408-05	5 - 2
71-370 001-58	8 - 22	91-081 490-21	14 - 2	95-201 028-05	6 - 12	95-208 411-91	7 - 8
71-370 001-74	8 - 22	91-081 491-91	14 - 2	95-201 029-05	6 - 12	95-208 420-02	6 - 8
71-370 001-80	5 - 6	91-081 504-25	14 - 2	95-201 030-05	6 - 12	95-208 421-02	6 - 8
71-370 002-13	5 - 6	91-081 505-21	14 - 2	95-201 031-05	5 - 2, 6 - 12	95-208 422-02	6 - 8
71-370 002-17	6 - 8, 6 - 10, 8 - 20	91-081 810-21	14 - 2	95-201 112-05	3 - 16	95-208 424-01	6 - 8
71-370 002-29	10 - 2	91-122 718-05	3 - 4	95-201 114-05	3 - 16	95-208 427-05	6 - 8
71-370 003-05	8 - 20	91-166 177-15	3 - 18, 3 - 26, 3 - 28	95-201 116-05	3 - 16	95-208 428-05	6 - 8
71-410 001-17	8 - 20	91-171 933-25	6 - 6	95-201 118-05	3 - 16	95-208 429-05	6 - 8
71-420 000-57	8 - 14, 8 - 18	91-211 511-05	8 - 6	95-201 137-91	3 - 16	95-208 443-91	3 - 16
71-440 001-64	8 - 20	91-700 091-25	14 - 2	95-201 141-91	3 - 16	95-208 445-91	3 - 16, 3 - 22
71-440 002-52	8 - 14	91-700 324-25	6 - 12	95-201 157-25	13 - 2	95-208 447-91	3 - 20
71-520 001-15	3 - 36	91-700 956-25	6 - 12	95-201 653-05	3 - 16	95-208 449-91	3 - 16, 3 - 22
71-540 000-83	8 - 14, 8 - 18	91-700 975-25	6 - 12	95-201 654-05	3 - 16	95-208 451-05	3 - 16, 3 - 20
71-540 000-88	8 - 18, 8 - 20	91-701 654-25	6 - 12	95-201 656-05	3 - 16	95-208 452-05	3 - 16, 3 - 22
71-550 001-91	8 - 6	95-200 748-05	6 - 12	95-201 657-71/895	6 - 14	95-208 459-91	5 - 2
71-550 001-92	8 - 14, 8 - 18	95-200 791-05	6 - 8, 6 - 10	95-203 668-05	3 - 16, 3 - 20	95-208 460-05	5 - 2
71-710 000-23	7 - 8	95-200 807-05	6 - 10	95-203 669-05	3 - 16, 3 - 22	95-208 472-05	5 - 2
71-710 000-37	8 - 20	95-200 808-05	6 - 10	95-207 486-91	3 - 16	95-208 479-91	3 - 16
71-710 000-47	8 - 20	95-200 809-05	6 - 10	95-207 757-91	3 - 16	95-208 481-05	3 - 16
71-720 000-54	8 - 6	95-200 810-05	6 - 10	95-207 760-05	3 - 16	95-208 482-91	3 - 16
71-750 002-43	8 - 6, 8 - 20	95-200 865-91	6 - 10	95-208 220-05	5 - 2	95-208 484-05	3 - 16
71-810 000-91	5 - 6	95-200 882-05	6 - 10	95-208 221-05	5 - 2	95-208 487-91	6 - 8
71-810 000-92	5 - 6	95-201 009-05	6 - 2	95-208 236-05	5 - 2	95-208 488-91	6 - 8

No.	Seite Page Pages Página
95-208 489-91	6 - 8
95-208 496-91	3 - 16, 3 - 20
95-210 706-95	8 - 6, 8 - 20
95-210 721-91	5 - 6
95-210 723-91	5 - 4, 5 - 6
95-210 728-91	6 - 10
95-210 731-91	8 - 2, 8 - 4
95-210 732-91	8 - 2, 8 - 4
95-210 755-91	3 - 12
95-210 775-75/895	8 - 20
95-210 807-75/895	8 - 22
95-210 822-91	8 - 10
95-210 879-75/895	8 - 2
95-210 901-91	8 - 2
95-210 961-71/895	8 - 20
95-211 009-75/895	8 - 20
95-211 014-71/889	8 - 20
95-211 015-71/895	8 - 20
95-211 016-91	8 - 20
95-211 017-05	8 - 20
95-211 168-75/895	8 - 4
95-211 169-71/895	8 - 4
95-211 176-95	8 - 6
95-211 177-95	8 - 6
95-211 178-05	8 - 12, 8 - 16
95-211 179-05	8 - 16
95-211 184-71/895	8 - 12
95-211 185-75/889	8 - 12, 8 - 16
95-211 188-05	8 - 12
95-211 191-71/895	8 - 6
95-211 195-71/889	8 - 16
95-211 199-71/895	8 - 2
95-211 200-75/895	8 - 6
95-211 201-71/895	8 - 10
95-211 202-75/895	8 - 10
95-211 205-91	8 - 12
95-211 214-91	8 - 2, 8 - 4
95-211 218-91	8 - 2
95-211 219-91	8 - 4
95-211 220-75/893	10 - 4
95-211 222-75/893	10 - 2
95-211 223-91	9 - 2
95-211 224-71/893	10 - 4
95-211 246-91	6 - 8
95-211 287-91	8 - 16
95-211 299-05	8 - 20
95-211 546-01	8 - 14, 8 - 18
95-211 548-01	8 - 12, 8 - 16, 8 - 18
95-211 549-01	8 - 12, 8 - 16
95-211 593-05	8 - 12
95-211 625-92	8 - 12
95-211 633-91	6 - 10
95-211 661-71/893	10 - 2
95-250 190-71/895	4 - 2, 16 - 1
95-251 914-05	3 - 28
95-251 916-35	3 - 28
95-252 870-72/893	4 - 2
95-252 876-71/893	12 - 4
95-252 878-75/895	3 - 28
95-252 881-91	3 - 26
95-252 893-21	4 - 8
95-252 896-25	4 - 8
95-252 898-05	4 - 6
95-252 907-91	3 - 6
95-252 908-91	3 - 6
95-252 909-71/895	3 - 4, 3 - 8
95-252 910-91	8 - 8
95-252 911-71/893	4 - 2
95-252 924-71/895	3 - 12
95-252 925-71/895	3 - 12
95-252 927-75/895	3 - 28
95-252 928-75/951	3 - 28
95-252 930-91	6 - 6
95-252 931-21	6 - 6
95-252 934-21	6 - 6
95-252 938-25	6 - 6
95-253 004-71/893	7 - 10
95-253 005-05	7 - 10
95-253 006-05	7 - 10
95-253 020-15	3 - 26, 3 - 28
95-253 021-15	3 - 24
95-253 022-05	3 - 26
95-253 023-91	3 - 24
95-253 024-15	3 - 26
95-253 025-05	3 - 26
95-253 026-15	3 - 26
95-253 027-05	3 - 26
95-253 028-05	3 - 26
95-253 029-05	3 - 26
95-253 030-15	3 - 24
95-253 031-25	3 - 24
95-253 033-75/895	3 - 28
95-253 034-75/895	3 - 24
95-253 040-25	13 - 2
95-253 075-71/895	4 - 2, 5 - 2, 5 - 6
95-253 076-75/895	5 - 6
95-253 077-25	5 - 6
95-253 078-55	5 - 6
95-253 079-15	3 - 20
95-253 099-15	3 - 18, 3 - 28
95-253 106-15	8 - 8
95-253 115-75/895	3 - 8
95-253 116-75/895	3 - 4
95-253 117-05	3 - 8
95-253 118-05	3 - 8
95-253 119-05	3 - 8
95-253 120-05	3 - 8
95-253 125-75/895	3 - 18
95-253 126-71/895	3 - 24
95-253 127-91	7 - 6
95-253 130-15	8 - 8
95-253 138-75/893	3 - 28
95-253 140-71/895	3 - 24
95-253 141-91	3 - 26
95-253 144-05	3 - 20
95-253 145-75/951	3 - 28
95-253 146-75/951	3 - 28
95-253 148-15	3 - 28
95-253 149-15	3 - 18
95-253 150-15	3 - 18
95-253 151-71/895	3 - 18
95-253 152-05	3 - 18
95-253 153-05	3 - 18
95-253 154-75/895	3 - 28
95-253 156-91	3 - 20
95-253 157-91	3 - 30
95-253 158-15	3 - 20
95-253 159-71/895	3 - 18
95-253 160-71/895	3 - 24
95-253 161-05	6 - 14
95-253 168-71/895	6 - 14
95-253 169-71/895	6 - 14

No.	Seite Page Pages Página	No.	Seite Page Pages Página	No.	Seite Page Pages Página	No.	Seite Page Pages Página
95-253 171-21	15 - 2	95-253 432-05	11 - 2	95-253 516-71/951	3 - 32	95-253 701-35	3 - 10
95-253 172-21	15 - 2	95-253 442-75/895	11 - 2	95-253 519-05	3 - 32	95-253 702-35	3 - 10
95-253 178-21	15 - 2	95-253 450-75/895	11 - 2	95-253 520-15	3 - 32	95-253 703-35	3 - 10
95-253 181-25	15 - 2	95-253 460-71/951	3 - 12	95-253 521-71/951	3 - 32	95-253 704-75/893	3 - 10
95-253 182-25	15 - 2	95-253 464-75/895	3 - 14	95-253 524-15	3 - 12	95-253 705-25	3 - 10
95-253 183-05	15 - 2	95-253 468-75/893	3 - 10, 12 - 4	95-253 525-91	3 - 12, 3 - 32, 3 - 36	95-253 706-05	3 - 10
95-253 184-05	15 - 2	95-253 471-75/893	4 - 6	95-253 526-15	3 - 12	95-253 709-70/893	3 - 10
95-253 185-91	15 - 2	95-253 472-75/893	4 - 6	95-253 530-71/893	3 - 36	95-253 710-75/893	6 - 2
95-253 186-91	15 - 2	95-253 473-75/893	4 - 2, 4 - 6	95-253 531-75/893	3 - 36	95-253 711-71/893	6 - 2
95-253 196-05	15 - 2	95-253 474-75/893	4 - 2, 4 - 6	95-253 532-15	3 - 36	95-253 725-05	3 - 16
95-253 197-72/951	3 - 2	95-253 475-75/893	4 - 2	95-253 533-91	3 - 32, 3 - 36	95-253 726-05	12 - 4
95-253 198-75/895	8 - 8	95-253 476-75/893	12 - 4	95-253 539-05	3 - 10, 12 - 4	95-253 727-35	12 - 4
95-253 199-05	15 - 2	95-253 477-05	4 - 4	95-253 540-35	3 - 10, 12 - 4	95-253 728-05	11 - 2
95-253 342-91	6 - 10	95-253 478-05	12 - 4	95-253 541-35	12 - 4	95-253 729-75/895	7 - 8
95-253 343-91	6 - 10	95-253 479-05	12 - 4	95-253 542-35	12 - 4	95-253 732-91	3 - 16, 3 - 20
95-253 344-07	6 - 10	95-253 485-75/951	3 - 2	95-253 543-35	12 - 4	95-253 756-71/895	11 - 2
95-253 345-07	6 - 10	95-253 493-05	3 - 4	95-253 544-35	12 - 4	95-253 763-05	11 - 2
95-253 364-91	13 - 2	95-253 494-05	3 - 4	95-253 545-05	3 - 16, 3 - 22	95-253 764-75/895	11 - 2
95-253 365-21	13 - 2	95-253 496-05	3 - 6	95-253 554-91	3 - 4	95-253 765-31	11 - 2
95-253 368-25	13 - 2	95-253 497-05	3 - 4	95-253 555-15	3 - 4	95-253 766-05	11 - 2
95-253 372-05	6 - 6	95-253 503-15	3 - 4	95-253 556-05	3 - 4	95-253 767-75/895	11 - 2
95-253 383-71/895	3 - 18	95-253 504-15	3 - 4, 3 - 6, 3 - 14, 3 - 38	95-253 557-15	3 - 4	95-253 768-15	11 - 2
95-253 384-71/895	3 - 18	95-253 505-05	3 - 6, 3 - 14	95-253 558-05	3 - 16	95-253 772-75/893	4 - 4
95-253 387-05	3 - 20	95-253 506-75/895	3 - 6, 3 - 14	95-253 559-71/895	3 - 14	95-253 774-75/893	4 - 2
95-253 391-05	3 - 24	95-253 507-91	3 - 14	95-253 560-35	3 - 16, 3 - 18	95-253 775-75/893	4 - 4
95-253 392-11	3 - 26	95-253 508-05	3 - 16	95-253 569-35	3 - 16	95-253 776-75/893	4 - 4
95-253 393-75/951	3 - 28	95-253 509-75/895	3 - 16, 3 - 18	95-253 598-70/893	12 - 4	95-253 777-75/893	4 - 2
95-253 405-71/895	3 - 2	95-253 510-15	3 - 32	95-253 599-05	5 - 2	95-253 778-25	4 - 2
95-253 408-70/895	8 - 8	95-253 511-15	3 - 32, 3 - 36	95-253 637-05	8 - 8	95-253 779-25	4 - 2
95-253 418-71/895	3 - 2	95-253 512-15	3 - 32, 3 - 36	95-253 638-05	3 - 16	95-253 781-15	8 - 8
95-253 427-75/895	11 - 2	95-253 513-15	3 - 32	95-253 645-75/699	4 - 2	95-253 791-05	3 - 8
95-253 428-05	11 - 2	95-253 514-15	3 - 12, 3 - 32	95-253 698-71/951	3 - 12	95-253 793-05	8 - 8
95-253 430-71/895	11 - 2	95-253 515-71/951	3 - 32	95-253 700-75/893	3 - 10	95-253 802-05	3 - 16

No.	Seite Page Pages Página
95-253 803-05	3 - 16, 3 - 20
95-253 805-75/895	7 - 2
95-253 807-25	12 - 4
95-253 812-75/893	7 - 10
95-253 816-75/895	7 - 4
95-253 817-71/895	7 - 4
95-253 820-15	3 - 12
95-253 822-75/893	4 -4
95-253 823-75/893	4 - 2
95-253 824-25	11 - 2
95-253 825-05	11 - 2
95-253 871-01	5 - 4
95-253 871-90	5 - 8
95-253 875-01	5 - 8
95-253 881-01	5 - 8
95-253 884-01	5 - 8
95-253 887-01	5 - 8
95-253 891-01	5 - 8
95-253 891-71/895	7 - 8
95-253 892-01	5 - 8
95-253 892-71/895	7 - 2
95-253 893-35	12 - 4
95-253 906-91	3 - 12, 3 - 32, 3 - 36
95-253 908-75/951	3 - 2
95-253 910-71/895	3 - 14
95-253 960-05	3 - 24
95-253 962-15	3 - 24
95-253 983-15	3 - 24
95-253 989-15	3 - 20
95-253 990-05	3 - 20
95-665 735-91	17 - 1
99-115 426-05	7 - 4
99-115 478-91	7 - 4
99-115 591-91	7 - 12
99-133 042-91	7 - 10
99-133 308-91	7 - 2
99-133 646-01	7 - 10, 7 - 12
99-133 879-05	7 - 6
99-133 903-05	7 - 12
99-134 014-05	7 - 4
99-134 206-05	7 - 4
99-134 255-91	7 - 4
99-134 256-91	7 - 4
99-134 366-91	7 - 12
99-134 437-91	7 - 10
99-134 445-91	7 - 10
99-134 828-91	6 - 6
99-134 850-91	3 - 4, 3 - 8, 4 - 6, 6 - 2
99-134 939-91	4 - 8
99-135 068-91	5 - 6, 7 - 4
99-135 108-91	7 - 4
99-135 298-91	6 - 6, 6 - 14
99-135 352-05	7 - 4
99-135 353-91	7 - 4
99-135 354-05	7 - 4
99-135 530-91	6 -14
99-135 568-05	8 - 10
99-135 617-95	6 - 14, 7 - 2
99-135 797-05	7 - 4
99-135 798-05	7 - 4
99-135 827-91	7 - 8
99-135 941-05	11 - 2
99-135 942-05	4 - 8
99-135 943-05	4 - 6
99-135 945-01	3 - 38
99-135 946-01	3 -1 2
99-135 947-05	12 - 4
99-135 989-05	3 - 4, 3 - 12
99-136 072-95	7 - 12
99-136 172-91	7 - 8
99-136 173-91	7 - 8
99-136 223-91	7 - 2, 7 - 8
99-136 224-05	7 - 2
99-136 226-91	7 - 10
99-136 227-91	7 - 12
99-136 243-91	6 - 2
99-136 276-91	7 - 10
99-136 277-91	7 - 10
99-136 310-05	7 - 4, 7 - 12
99-136 316-95	13 - 2
99-136 378-91	7 - 6
99-136 390-91	7 - 6
99-136 391-91	7 - 12
99-136 465-91	3 - 8
99-136 612-15	7 - 6
99-136 613-15	7 - 12
99-136 614-91	7 - 10
99-136 616-91	7 - 6
99-137 221-91	16 - 1
99-137 222-91	16 - 1
99-137 243-91	16 - 1
99-137 244-05	16 - 1
99-137 318-05	16 - 1

PFAFF® Industrial



Europäische Union
Wachstum durch Innovation – EFRE



PFAFF Industriesysteme
und Maschinen AG

Hans-Geiger-Str. 12 - IG Nord
D-67661 Kaiserslautern

Telefon: +49 - 6301 3205 - 0
Telefax: +49 - 6301 3205 - 1386
E-mail: info@pfaff-industrial.com

Hotlines:

Technischer Service / Technical service:
Service technique / Servicio técnico: +49 - 175 2243-101

Nähtechnik-Fachberatung / Application consultance:
Conseiller de couture et technique / Asesor técnico: +49 - 175 2243-102

Ersatzteile-Hotline / Spare-parts hotline:
Hotline - Pièces détachées / Hotline Repuestos: +49 - 175 2243-103

Gedruckt in der BRD / Printed in Germany / Imprimé en la R.F.A. / Impreso en la R.F.A

© PFAFF Industriesysteme und Maschinen AG 2009, PFAFF is the exclusive trademark of VSM Group AB.PFAFF Industriesysteme und Maschinen AG is an authorized licensee of the PFAFF trademark.