PFAFF® Industrial

8309-023 -026

TEILELISTE
PARTS LIST
LISTE DE PIÈCES
LISTA DE PIEZAS

Diese Teileliste hat für Maschinen ab nachfolgender Seriennummer Gültigkeit:

This parts list applies to machines from the following serial numbers onwards:

Cette liste de pièces est valable pour les machines au numéros de série à partir de:

Esta lista de piezas tiene validez para máquinas a partir del número de serie siguiente:

2 624 180 →

296-12-18 129
DE / EN / FR / ES 06.09

Alle Informationen und Abbildungen waren zum Zeitpunkt der Druckgebung auf dem neusten Stand.

Technische Änderungen vorbehalten!

Der Nachdruck, die Vervielfältigung sowie die Übersetzung - auch auszugweise - aus PFAFF-Teilelisten ist nur mit unserer vorherigen Zustimmung und mit der Quellenangabe gestattet.

At the time of printing, all information and illustrations contained in thisa document were up to date.

Subject to alteration!

The reprinting, copying or translation of PFAFF Parts lists whether in whole or in part, is only pemitted with our previous permission and with written reference to the source.

Au moment de la remise à l'imprimeur, toutes les informations et figures se rapportant à cette machine correspondaient à l'ètat actuel des connaissances.

Sous rèserve de modifications techniques!

Aucune reproduction, polycopie ou traduction - même par extraits - des listes de pièces PFAFF ne peut être effectuée, à condition d'en indiquer l'orgine, sans notre autorisation expresse.

Todas las informaciones e ilustraciones de este manual estaban al día en el momento de entregarse para su impresión.

¡ Salvo modificaciones técnicas!

La reimpresión, reproducción y traducción - aunque sólo sea parcial - de las listas de piezas PFAFF sólo está permitida con nuestro permiso previo e indicando la fuente.

PFAFF Industriesysteme
und Maschinen AG

Hans-Geiger-Str. 12 - IG Nord
D-67661 Kaiserslautern

Seite
Page
Page
Página

0 Wichtiger Hinweis ..... 0 - 1
Important note
Avis important
Observación importante

1 Vorwort ..... 1 - 1
Foreword
Avant-propos
Notas preliminares

2 Erläuterungen der Schlüsselzeichen ..... 2 - 1
Explanation of key markings
Explication des symboles
Explicaciones de los signos clave

3 Schweißmaschine (8309-023 feststehend); (8309-026 fahrbar)
Heat-sealing machine (8309-23 stationary); (8309-026 mobile)
Machine à souder (8309-23 fixe); (8309-026 mobile)
Máquina de soldar (8309-23 estacionario); (8309-026 móvil)

3.01 Antrieb ..... 3 - 1
Drive
Entraînement
Motor

3.02 Säule ..... 3 - 10
Post
Pilier
Columna

3.03 Pneumatische Ausrüstung ..... 3 - 12
Pneumatic equipment
Equipement pneumatique
Equipo neumático

3.04 Pneumatischer Schwenkkopf ..... 3 - 14
Pneumatic swivel-head
Tête pivotante pneumatique
Cabeza giratorio neumático

3.05 Teilesatz zum oberen Ausleger 3-15
Part set for upper arm
Jeu de pièces du levier limiteur supérieur
Juego de piezas del brazo superior

3.06 Heißluftschweißeinrichtung 3-16
Hot-air sealing device
Machine à souder par air chaud
Máquina de soldar por aire caliente

3.07 Heizkeileinrichtung 3-17
Hot-wedge system
Dispositif à fer à souder
Dispositivode cuña térmica

3.08 Transportrolle 3-19
Feed roller
Galet d'entraînement
Rodillo el transporte

3.09 Elektrische Ausrüstung 3-20
Electrical equipment
Equipement électrique
Equipo eléctrico

3.10 Nähleuchte 3-21
Sewing lamp
Lampe
Lámpara

3.11 Fußtaster 3-22
Foot control
Interrupteur au pied
Interruptor de pie

Achtung!



Wir machen ausdrücklich darauf aufmerksam, daß Ersatz- und Zubehörteile, die nicht von uns geliefert werden, auch nicht von uns geprüft und freigegeben sind. Der Einbau und / oder die Verwendung solcher Produkte kann daher u. Umständen konstruktiv vorgegebene Eigenschaften Ihrer Maschine negativ verändern.
Für Schäden, die durch die Verwendung von Nicht-Originalteilen entstehen, übernehmen wir keine Haftung!

Caution!



We warn you expressively that spare parts and accessories that are not supplied by us are not tested and released by us.
Fitting or using these products may therefore have negative influences on features that depend on the machine design.
We are not liable for any damage caused by the use of non-Pfaff parts!

Attention!



Nous attirons expressément votre attention sur le fait que les pièces de rechange et accessoires qui n'ont pas été livrés par nous n'ont pas non plus été contrôlés et agréés par nous.
C'est pourquoi le montage et/ou l'utilisation de telles pièces peut éventuellement entraîner l'altération des caractéristiques de construction de votre machine.
Par conséquent, nous n'assumons aucune responsabilité pour les dommages causés par l'emploi de pièces qui ne sont pas d'origingle!

¡Atención!



Se hace observar que en el caso de piezas de recambio y accesorios que no hayan sido suministrados por nosotros, quiere decir que non han sido sometidas por nuestra parte a un control y que no se les ha dado el visto bueno.
Por esta razón, el montaje y/o empleo de tales productos puede repercutir negativamente en las características previstas en su máquina.
¡Para los daños que eventualmente pudiesen presentarse al utilizar piezas no originales, no asumimos ninguna garantía!

- Alle Teile sind so abgebildet, wie sie in der Maschine funktionsmäßig zusammengehören.
- Gestrichelt dargestellte Teile zeigen angrenzende Teile aus anderen Funktionsgruppen.
- Im oberen Teil der Bildseiten befindet sich eine Gesamtansicht der Maschine .
  Der Einbauort der dargestellten Teile wird durch eine gerasterte Fläche gekennzeichnet.
- Einrahmungen auf den Bildseiten zeigen, aus welchen Einzelteilen sich die Gruppenteile zusammensetzen.
- Die auf den Bildseiten verwendeten Schlüsselzeichen (▭ ; 2 ; 3 usw.) sind im Kapitel "Erläuterungen der Schlüsselzeichen" aufgelistet.

- All parts are illustrated in function groups with the parts which they function together with in the machine.
- Parts illustrated with broken lines are parts from other function groups which border on the illustrated function group.
- The above section of the page of illustrations contains a total view of the machine. The place for the installation of the parts pictured here is marked by the grid.
- The framed-in sections on the illustration pages show the individual parts comprising a group.
- The key markings used on the illustrated pages (▭ ; 2 ; 3 etc.) are listed in the chapter "Explanation of key markings".

- Toutes les pièces sont représentées en fonction de leur groupement fonctionnel dans la machine.
- Les pièces hâchurées indiquent les pièces limitrophes de groupes de fonctions différents.
- La partie supérieure des pages de figures comprend une présentation globale de la machine. L'emplacement des pièces représentées est signalé par quadrillages.
- Les parties encadrées sur les pages à illustrations reprèsentent les pièces individuelles formant groupe.
- Vous trouverez au chapitre "Explication des symboles" une liste des symboles utilisés sur les pages de figures (▭ ; 2 ; 3 etc.)

- Todas las piezas están ilustradas tal como aparecen en la máquina para su funcionamiento.
- Las piezas representadas con rayitas muestran piezas colindantes de otros grupos de funciones.
- En la parte superior de las páginas ilustradas se puede ver una vista en conjunto de la máquina. El lugar de montaje de la pieza representada va caracterizada mediante una superficie reticulada.
- Los recuadros en las páginas ilustradas indican las piezas individuales de que se componen los grupos.
- Los signos clave (▭ ; 2 ; 3 etc.) empleados en las páginas con ilustraciones van listados en el capítulo "Explicaciones de los signos clave".

24/3
Transportrolle aus Stahl, gekordelt (0,6 mm)
Puller roller, steel, knurled
Galet d'entraînement moleté, en acier
Rodillo transportador de acero, con moleteado diagonal

24/5
Transportrolle, Silikon
Feed roller, silcon
Galet d'entraînement en silicone
Rodillo transportator, silcona

24/7
Transportrolle aus Stahl, glatt
Puller roller, steel, smooth
Galet d'entraînement moleté, lisse
Rodillo transportador de acero, liso

24/8
Transportrolle aus Stahl, gekordelt (1,6 mm)
Puller roller, steel, knurled
Galet d'entraînement moleté, en acier
Rodillo transportador de acero, con moleteado diagonal

27/13
Eingeklammerte Zahl = Breite in mm.
Number in brackets = width in mm.
Chiffre entre parenthèses = lageur en mm.
Cifra entre paréntesis = anchura en mm.

60
Wahlweise
Optional
Au choix
Opcional

90/70
Fußtaster ohne Raste
Foot switch without look
Pédale sans cran d'arrêt
Interrutor de pie sin jijádor

90/71
Fußtaster mit Raste
Foot switch with look
Pédale avec cran d'arrêt
Interrutor de pie con jijádor

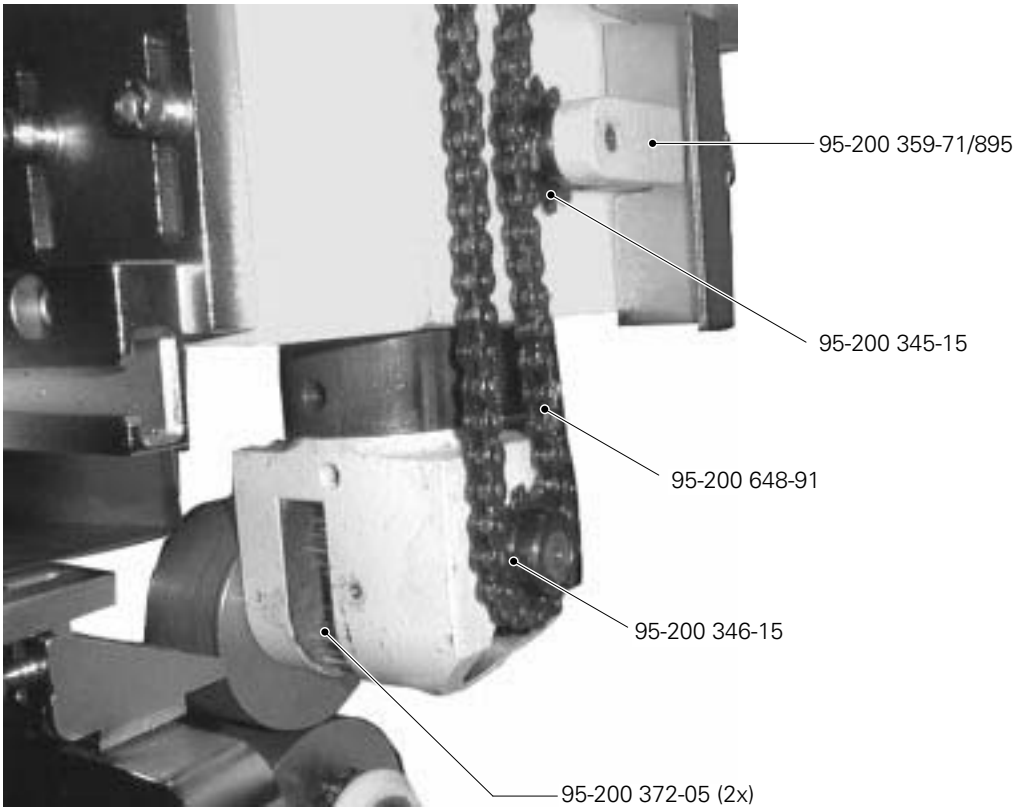
95-200 359-71/895
95-200 345-15
95-200 648-91
95-200 346-15
95-200 372-05 (2x)

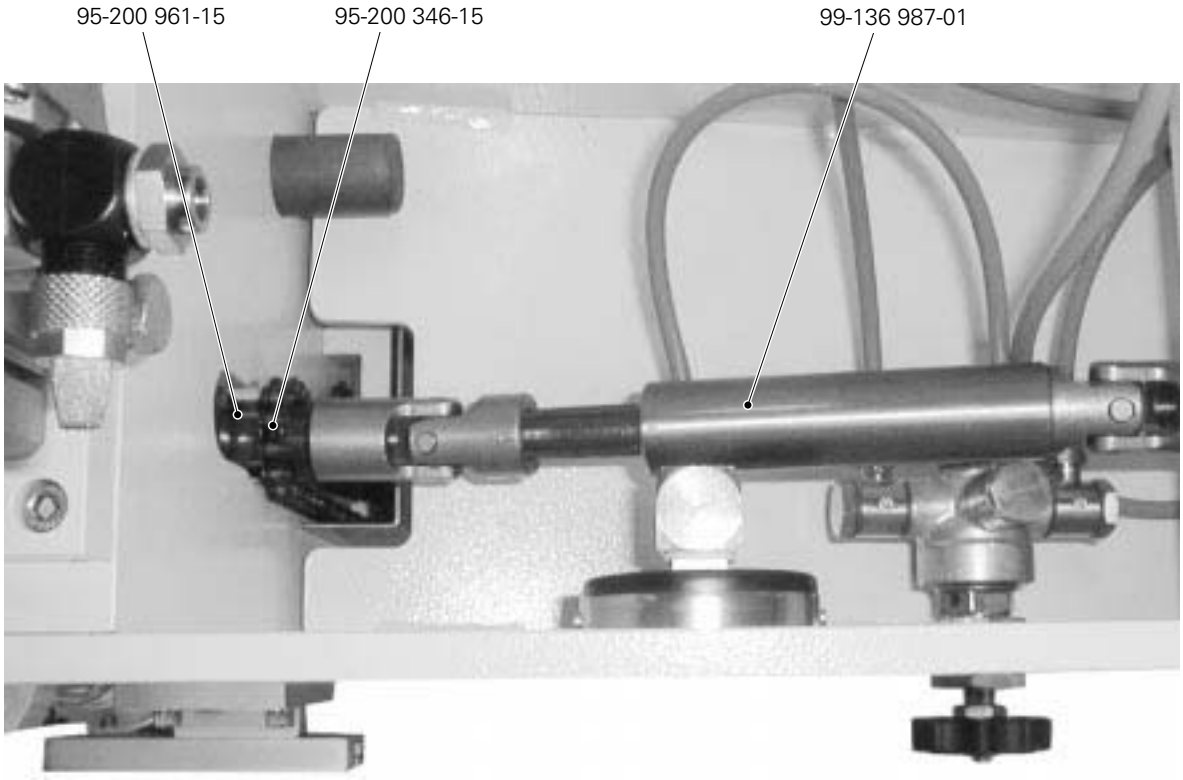
95-200 961-15
95-200 346-15
99-136 987-01

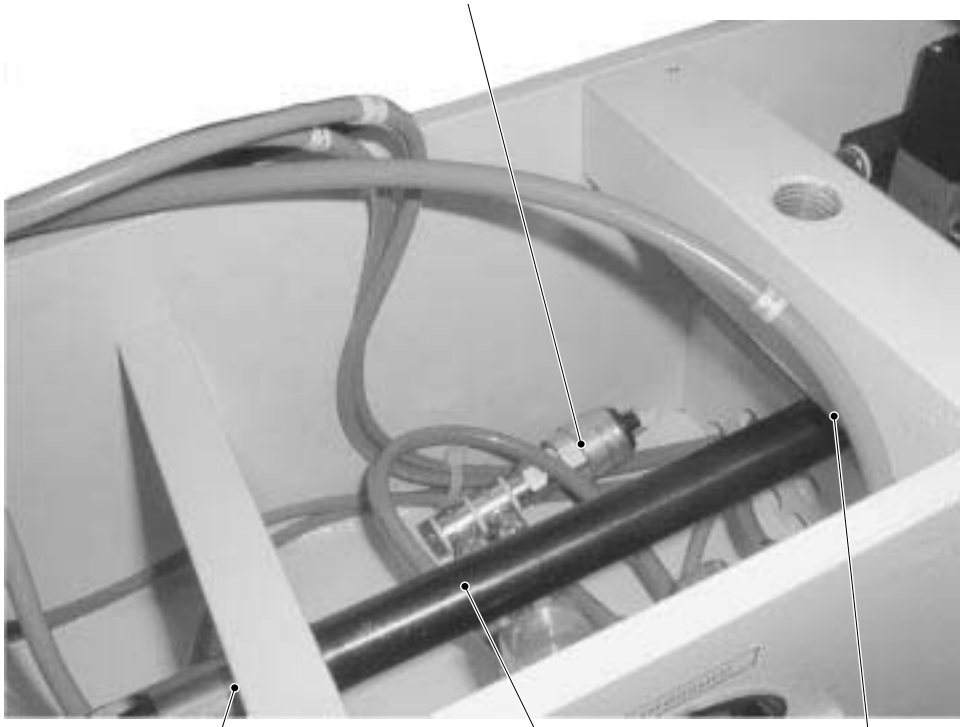
71-710 000-23
14-040 100-01
95-200 964-15
14-040 130-01

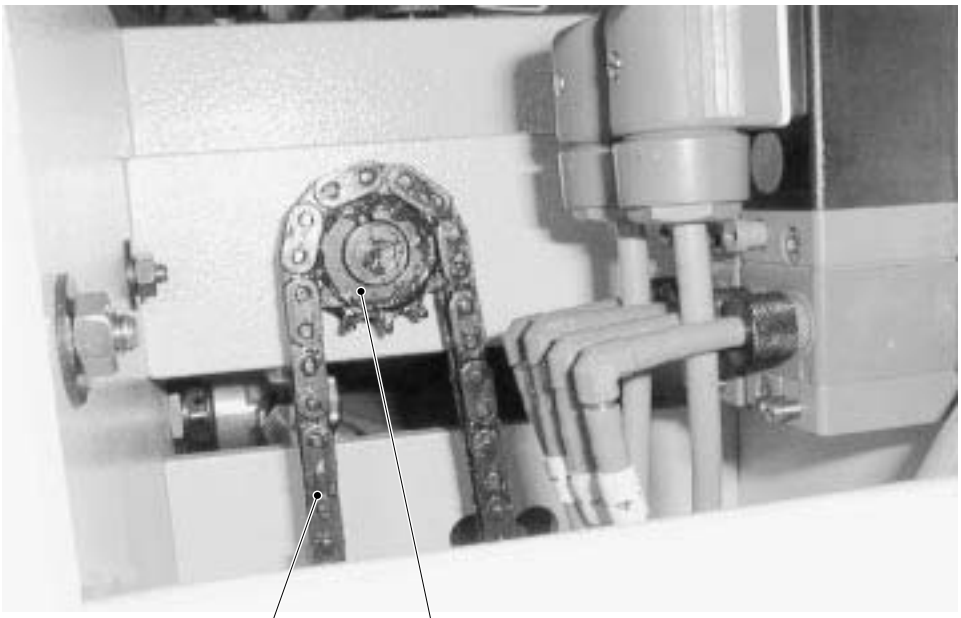
95-209 075-91
95-200 339-15

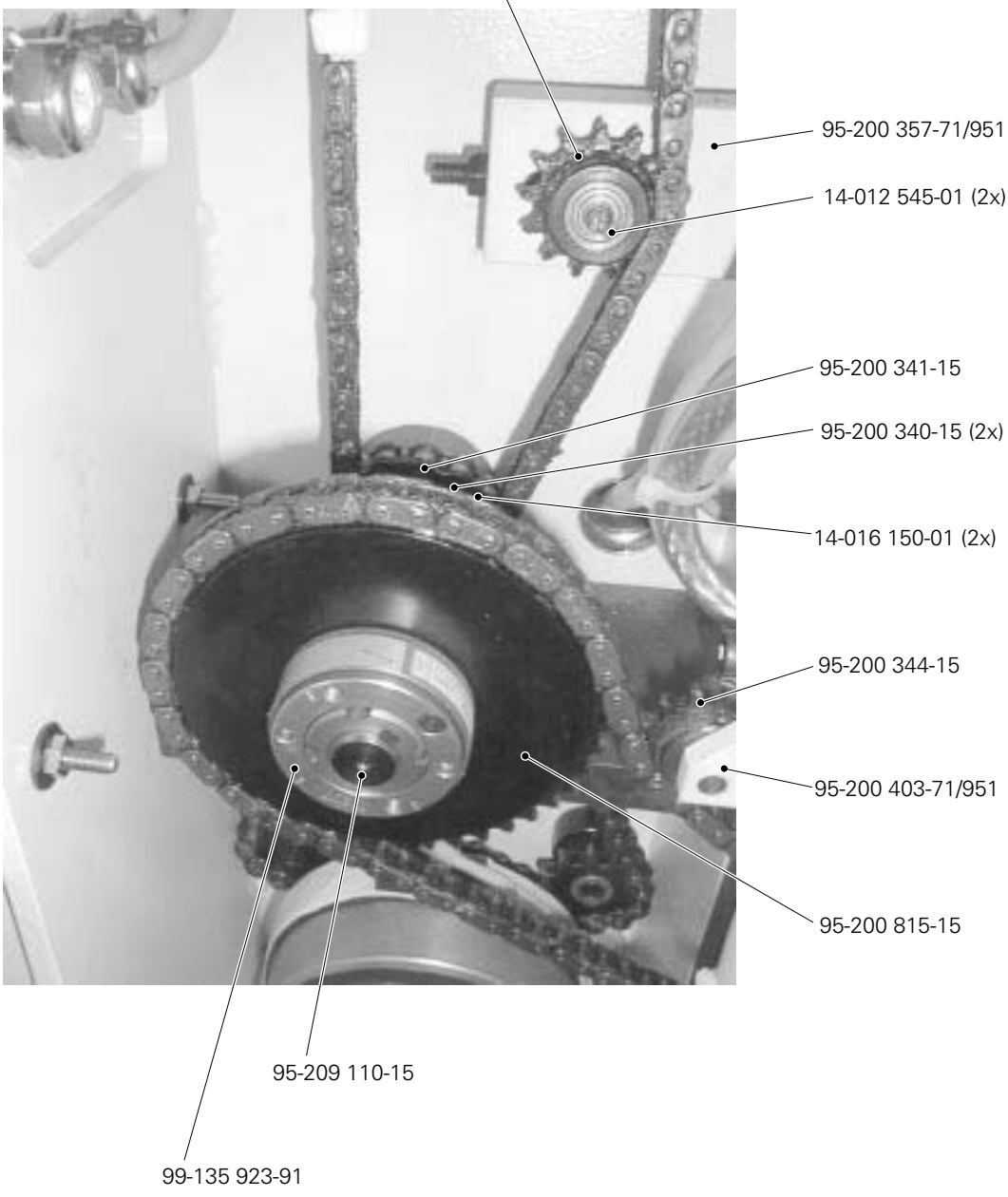
95-200 343-15
95-200 357-71/951
14-012 545-01 (2x)
95-200 341-15
95-200 340-15 (2x)
14-016 150-01 (2x)
95-200 344-15
95-200 403-71/951
95-200 815-15
95-209 110-15
99-135 923-91

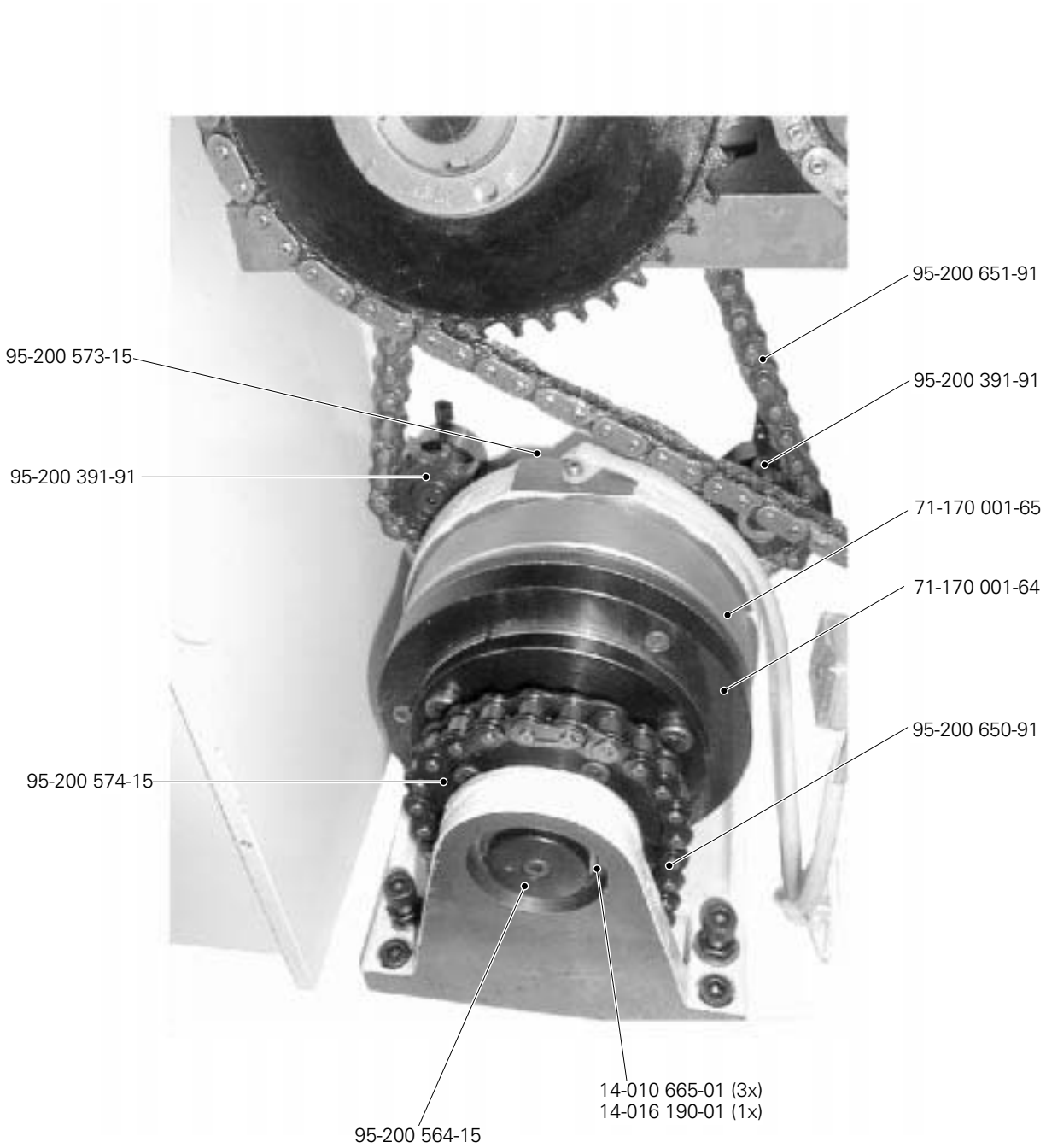
95-200 651-91
95-200 573-15
95-200 391-91
95-200 391-91
71-170 001-65
71-170 001-64
95-200 650-91
95-200 574-15
14-010 665-01 (3x)
14-016 190-01 (1x)
95-200 564-15

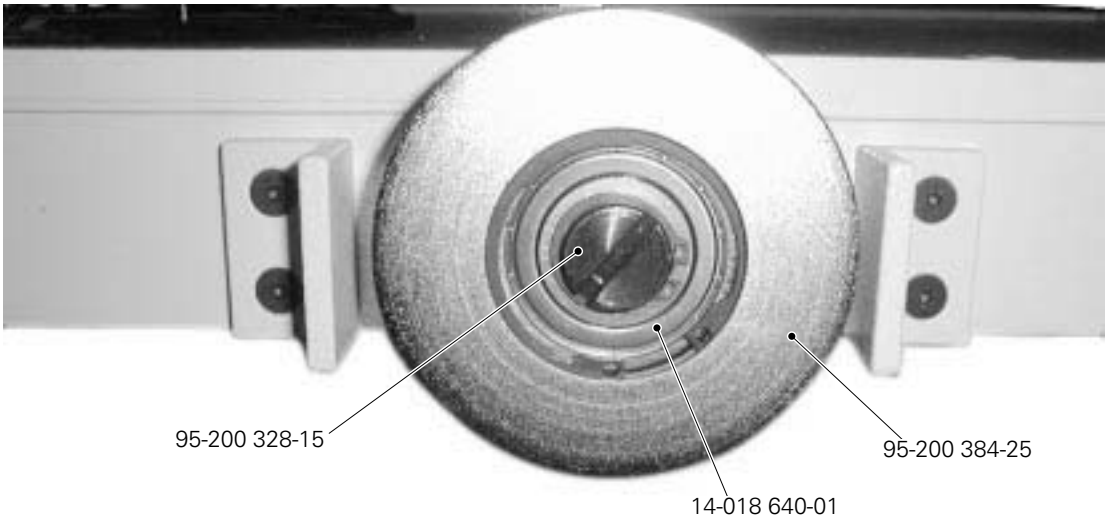
95-200 328-15
14-018 640-01
95-200 384-25

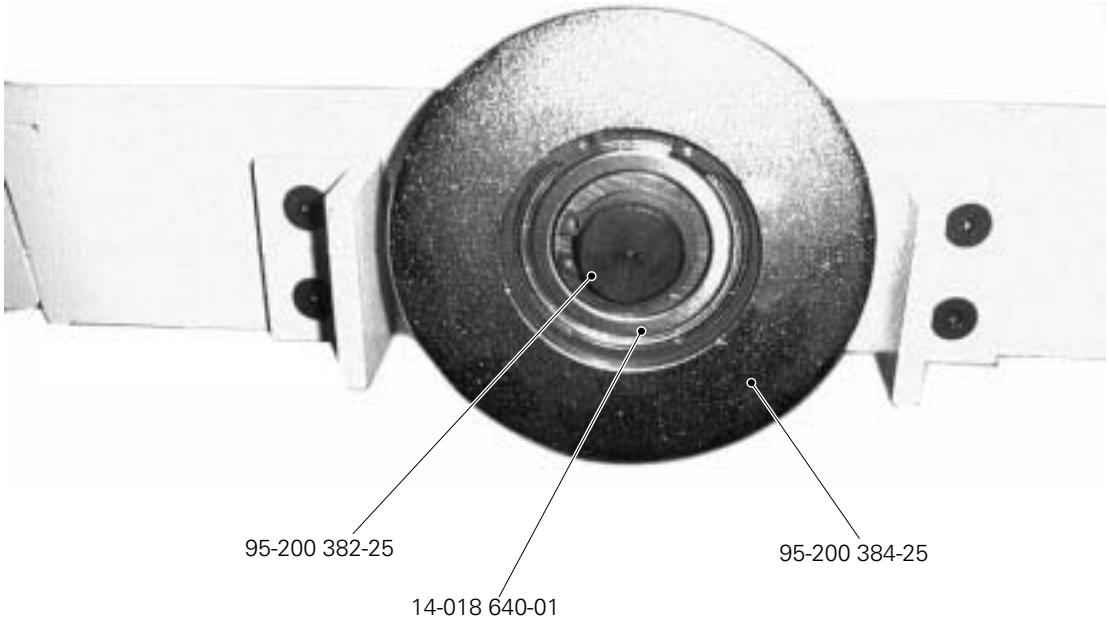
95-200 382-25
14-018 640-01
95-200 384-25

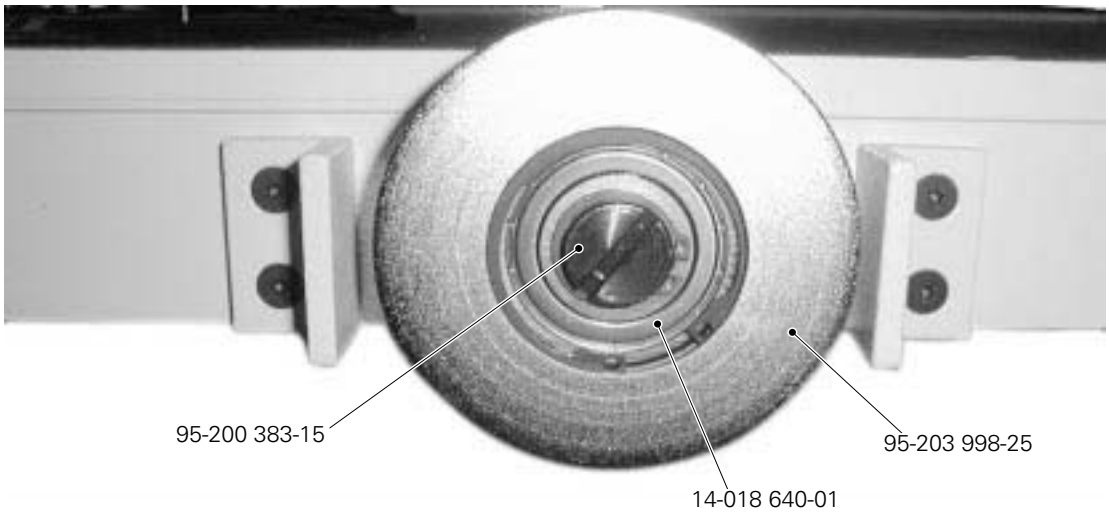
95-200 383-15
95-203 998-25
14-018 640-01

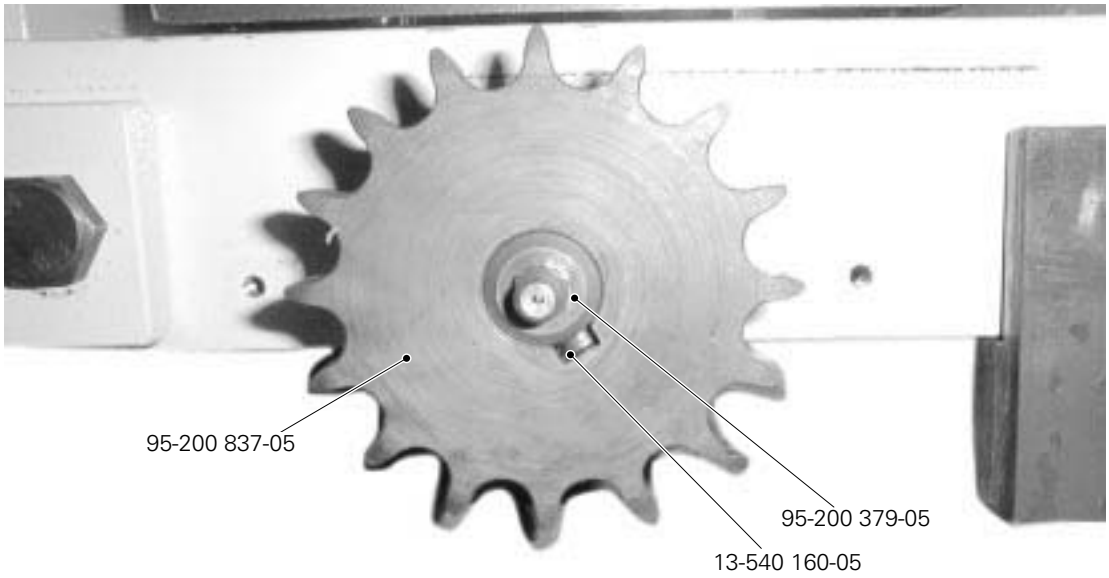
95-200 837-05
95-200 379-05
13-540 160-05

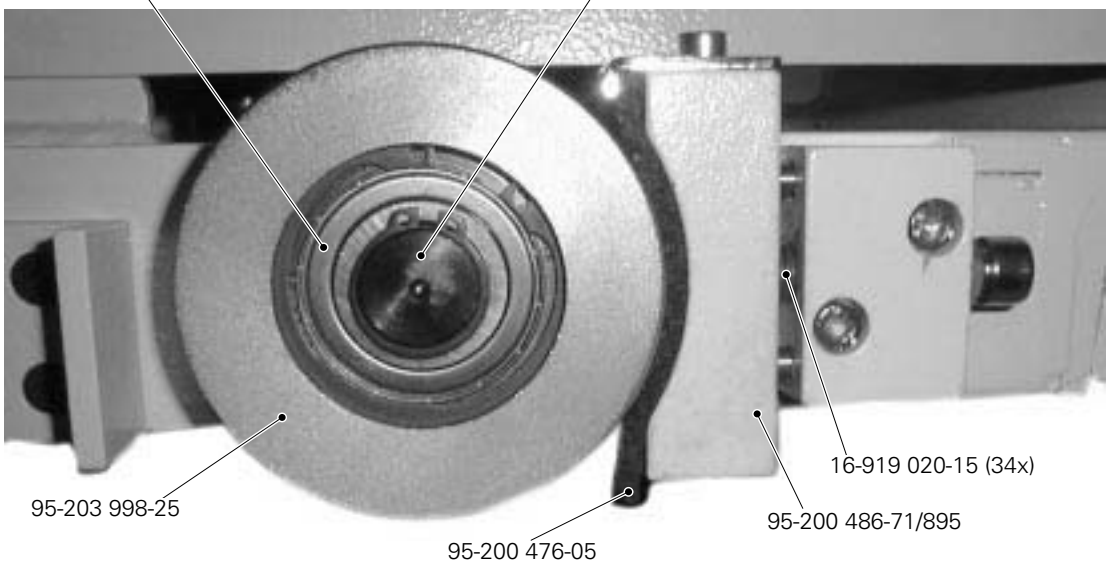
14-018 640-01
95-200 382-15
16-919 020-15 (34x)
95-203 998-25
95-200 486-71/895
95-200 476-05

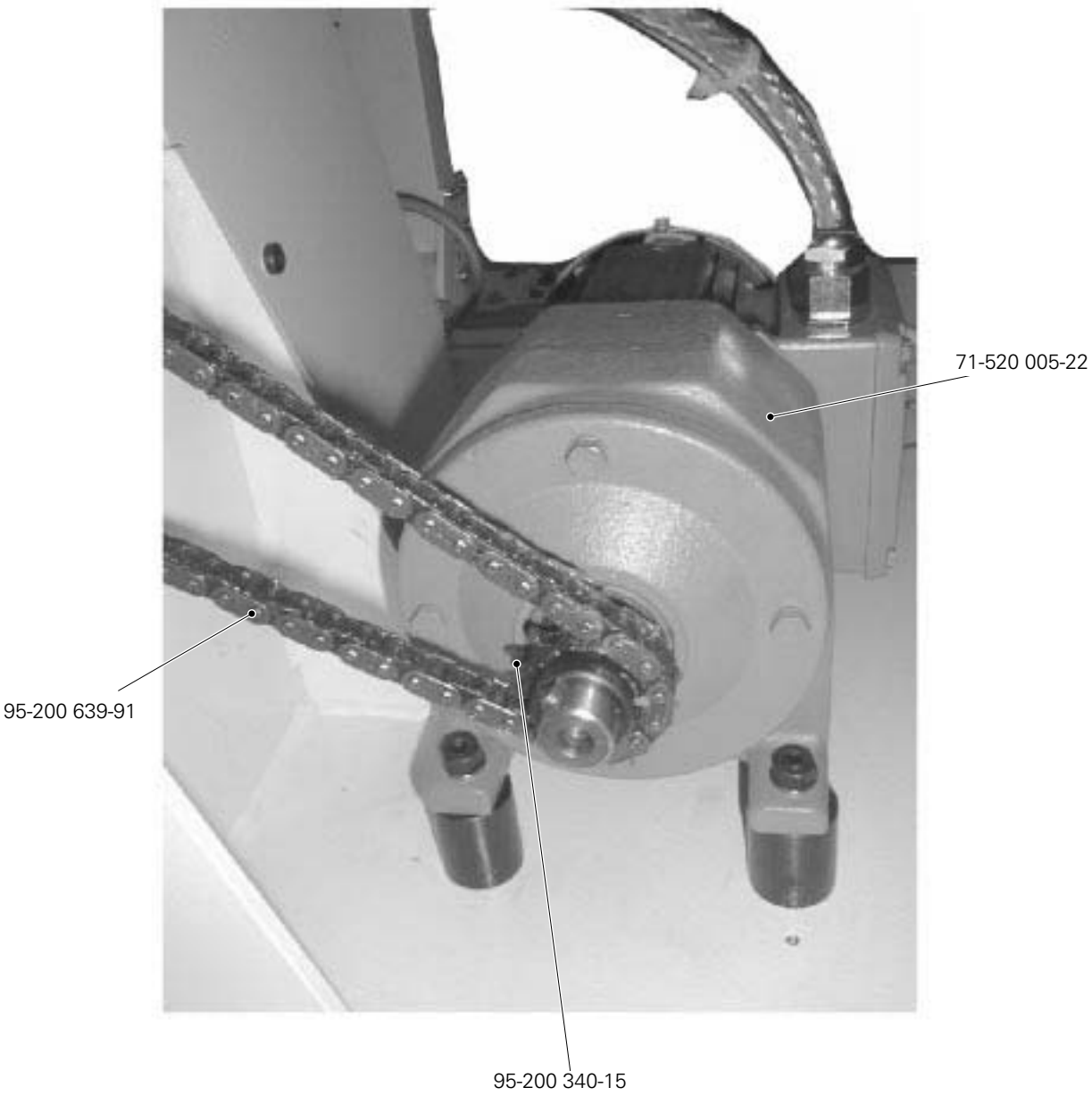
71-520 005-22
95-200 639-91
95-200 340-15


95-200 340-15
95-200 343-15
95-209 114-01
95-200 357-71/951
95-200 339-15

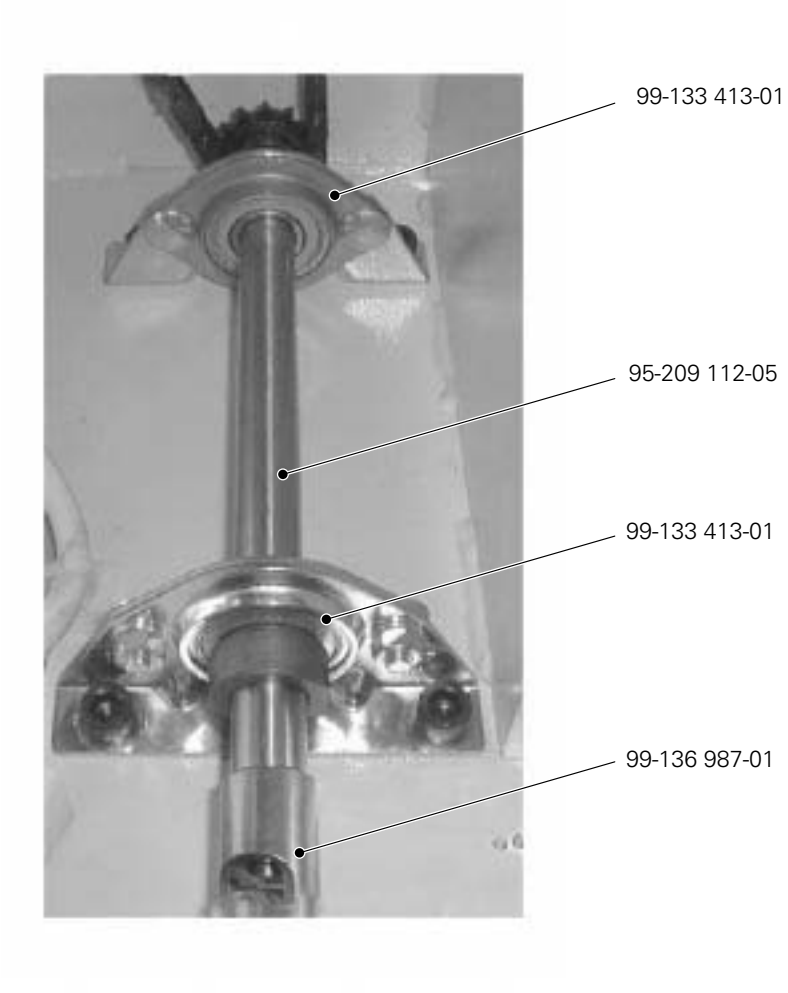
99-133 413-01
95-209 112-05
99-133 413-01
99-136 987-01

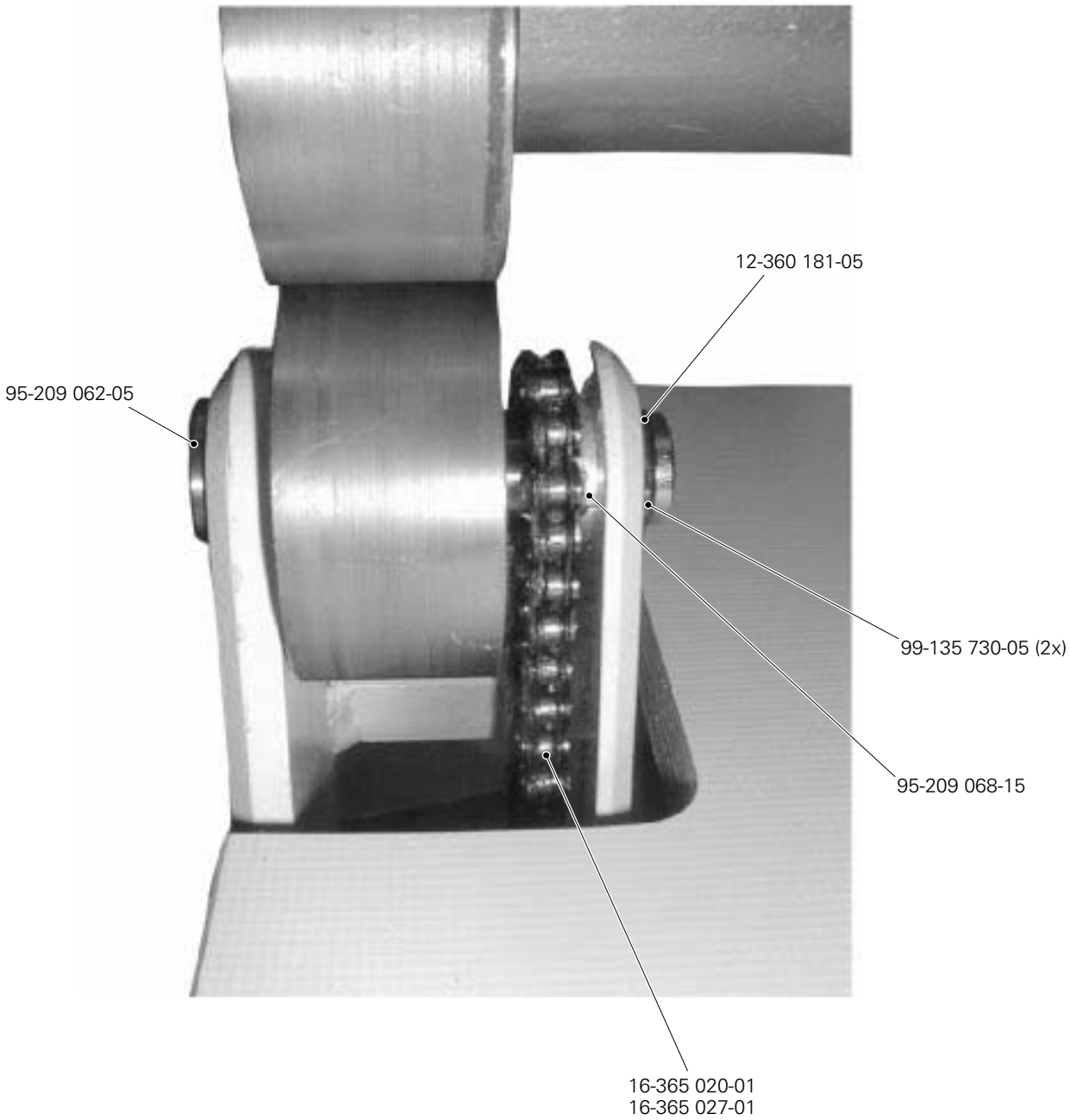
12-360 181-05
95-209 062-05
99-135 730-05 (2x)
95-209 068-15
16-365 020-01
16-365 027-01

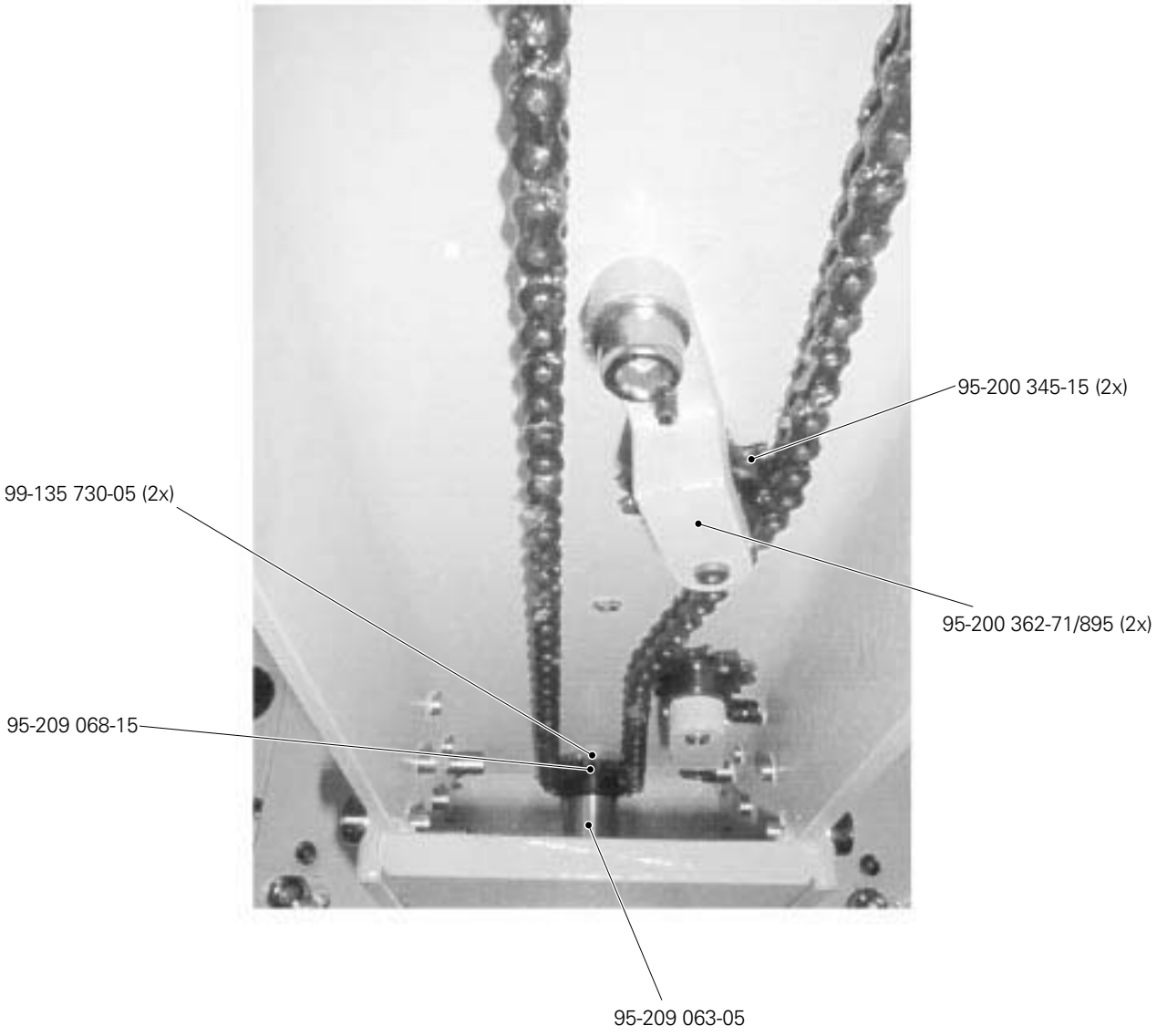
95-200 345-15 (2x)
99-135 730-05 (2x)
95-200 362-71/895 (2x)
95-209 068-15
95-209 063-05

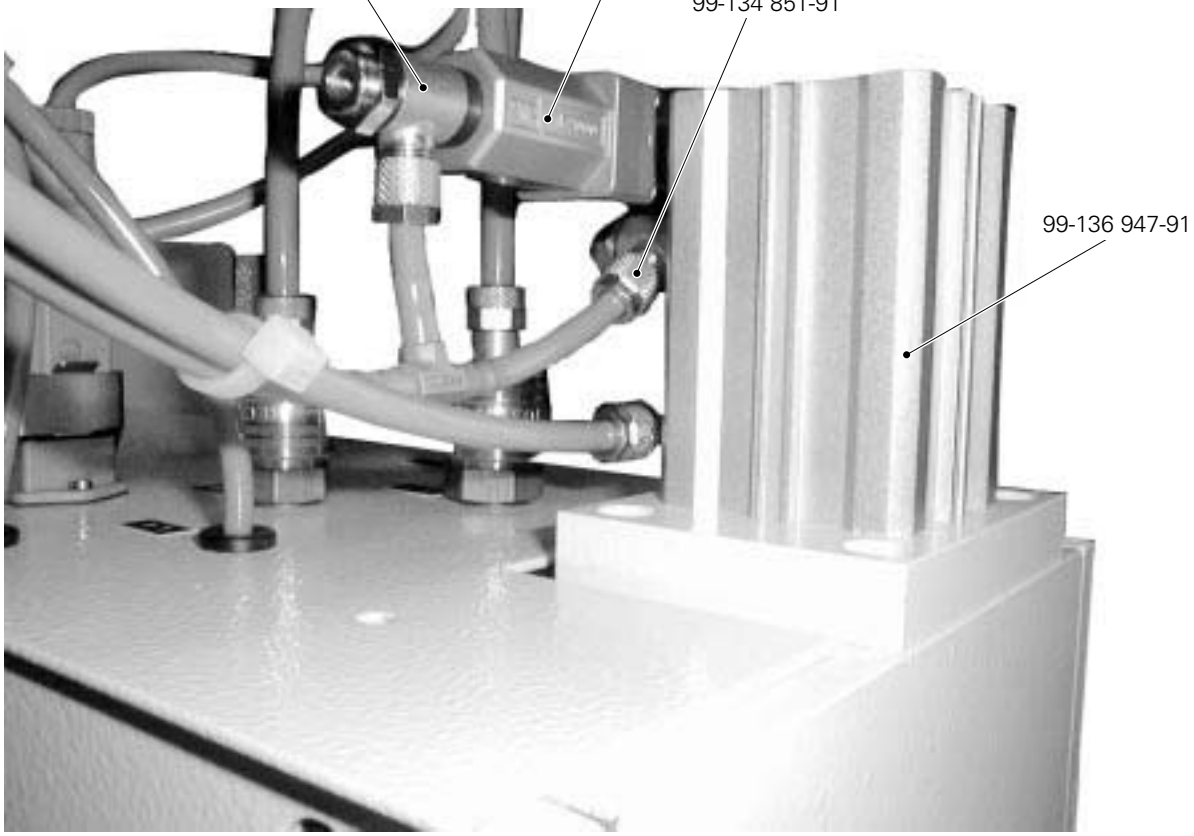
99-134 850-91
99-136 819-91
99-134 851-91
99-136 947-91

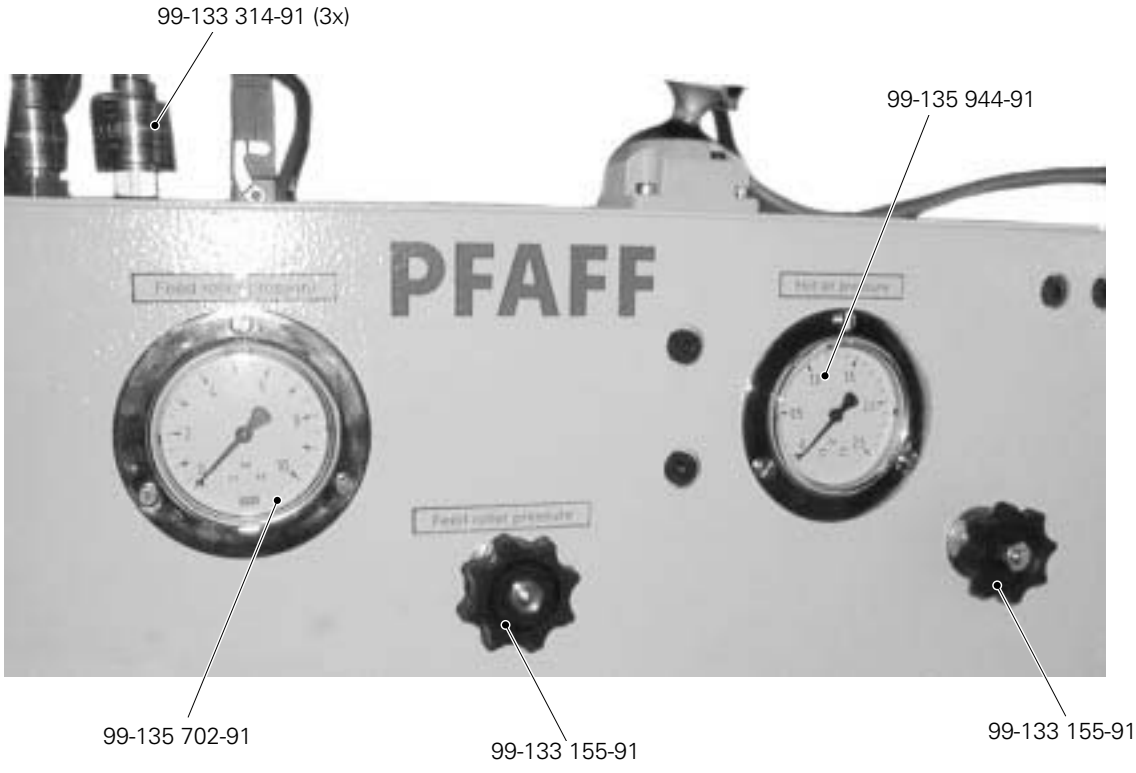
99-133 314-91 (3x)
99-135 944-91
PFAFF
99-135 702-91
99-133 155-91
99-133 155-91

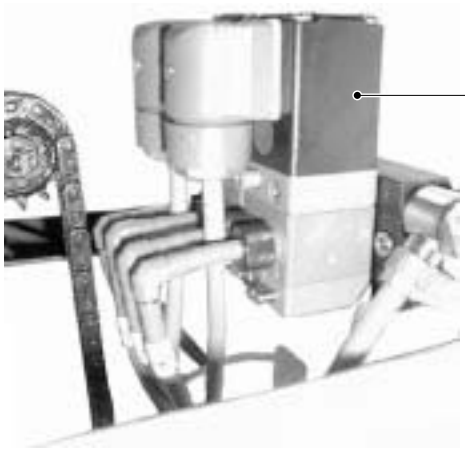
99-134 588-91

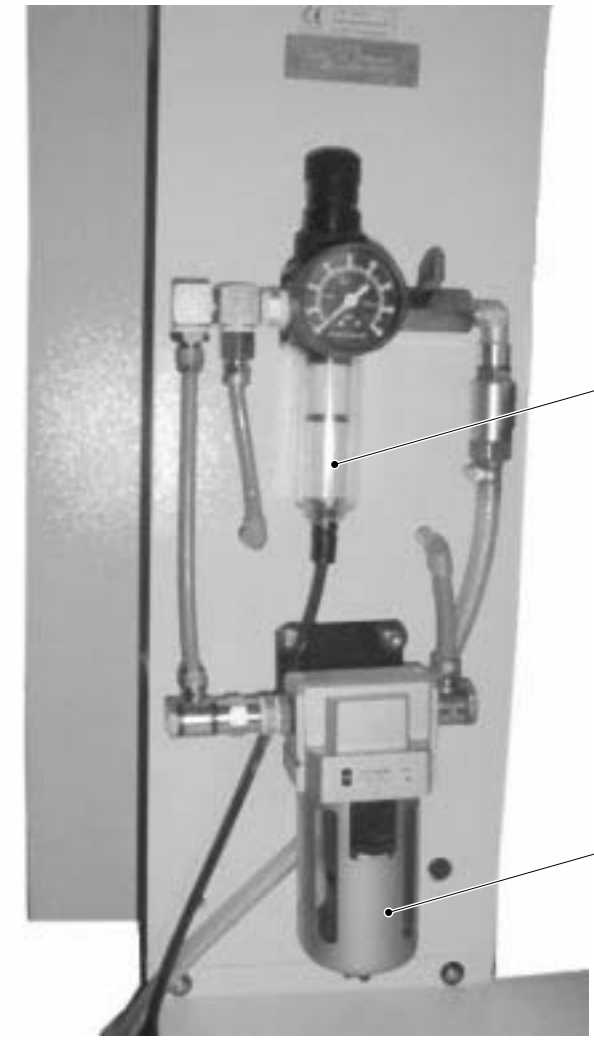
99-137 220-91
99-136 614-91

95-200 333-71/893

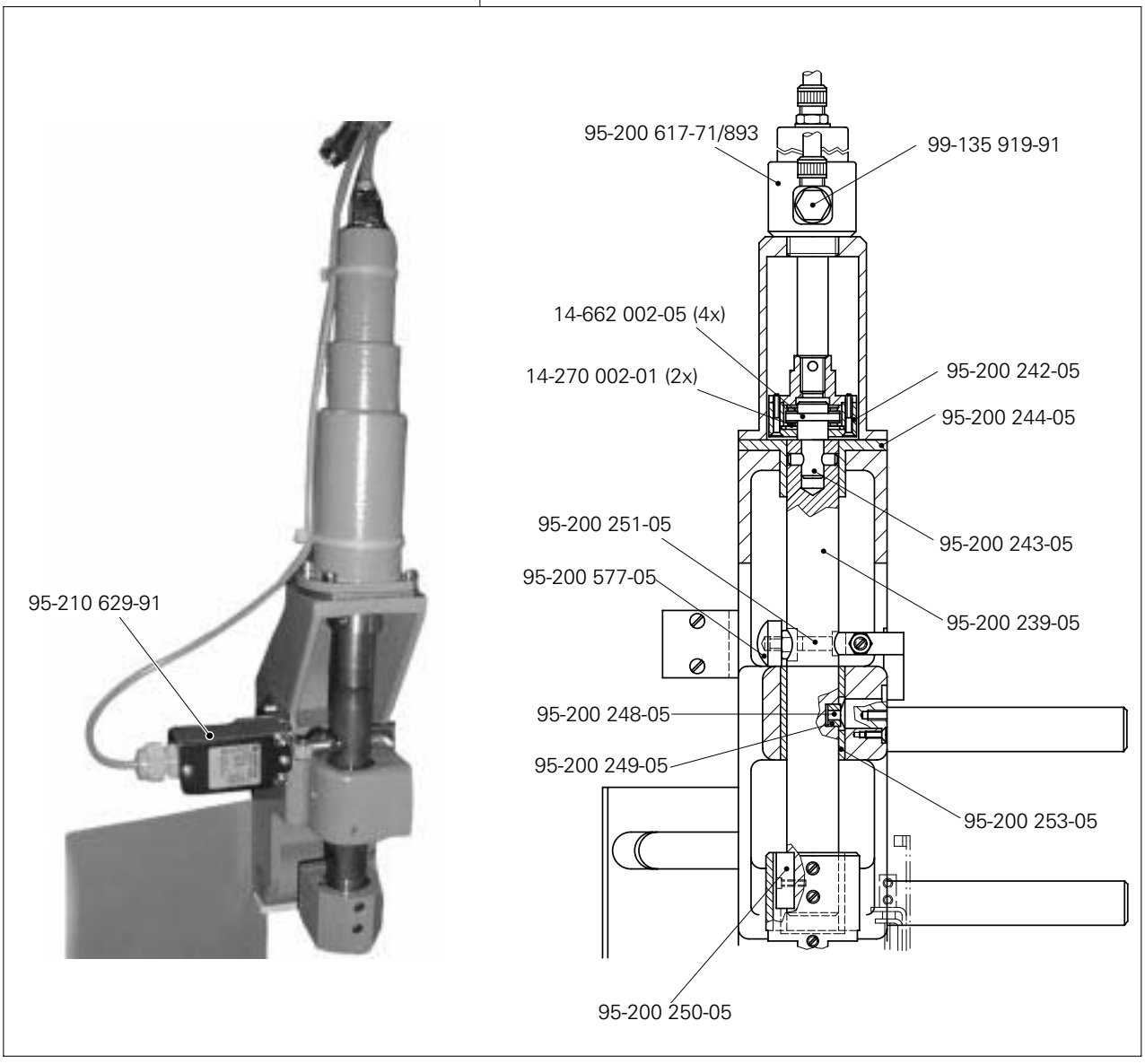

Teilesatz zum oberen Ausleger
Part set for upper arm
Jeu de pièces da levier limiteur supérior PFAFF 8309-023
Juego des piezas del brazo superior PFAFF 8309-026

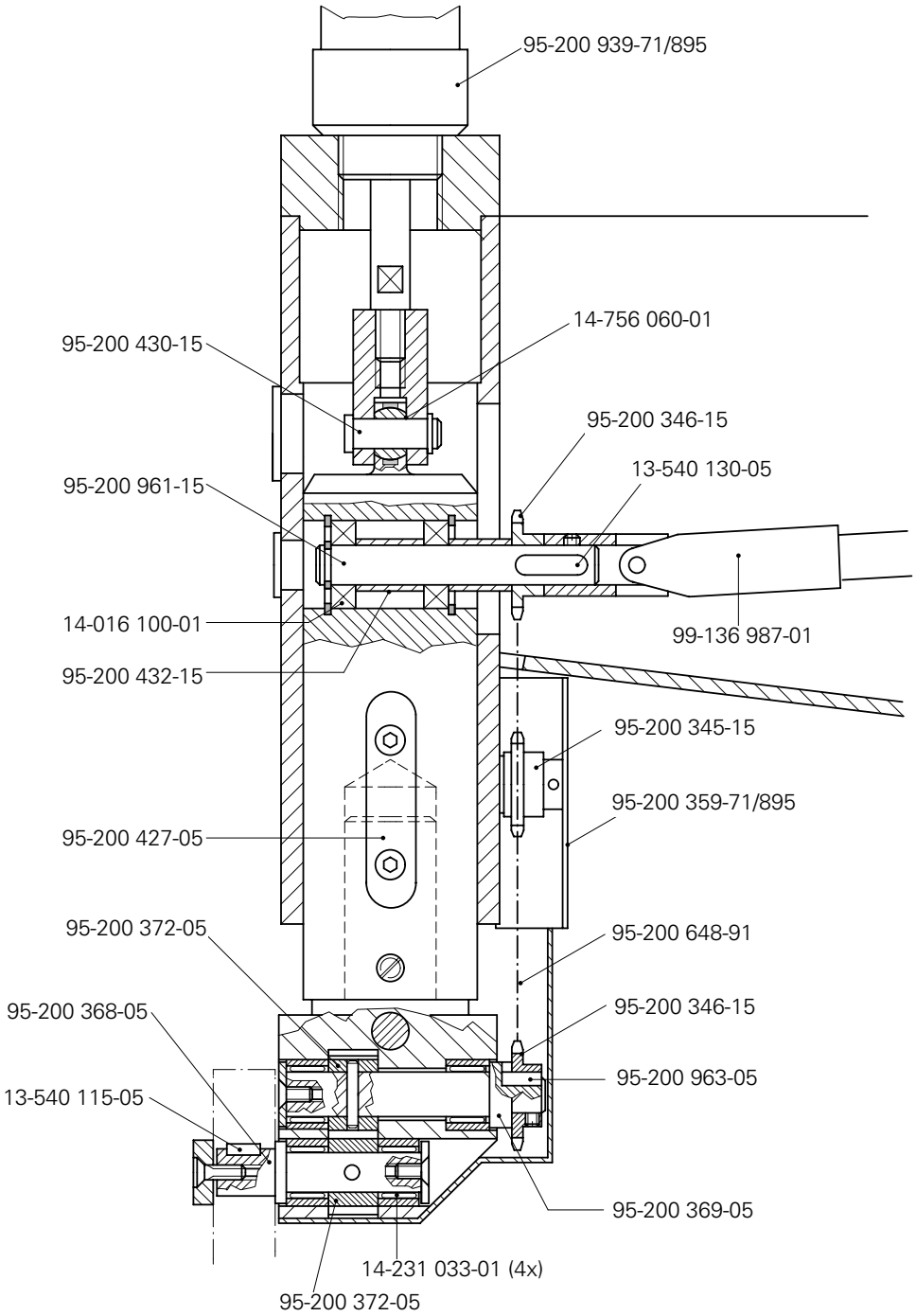

95-200 796-71/895



95-200 040-01 (20) 27/13
95-200 213-01 (30) 27/13
95-200 214-01 (40) 27/13

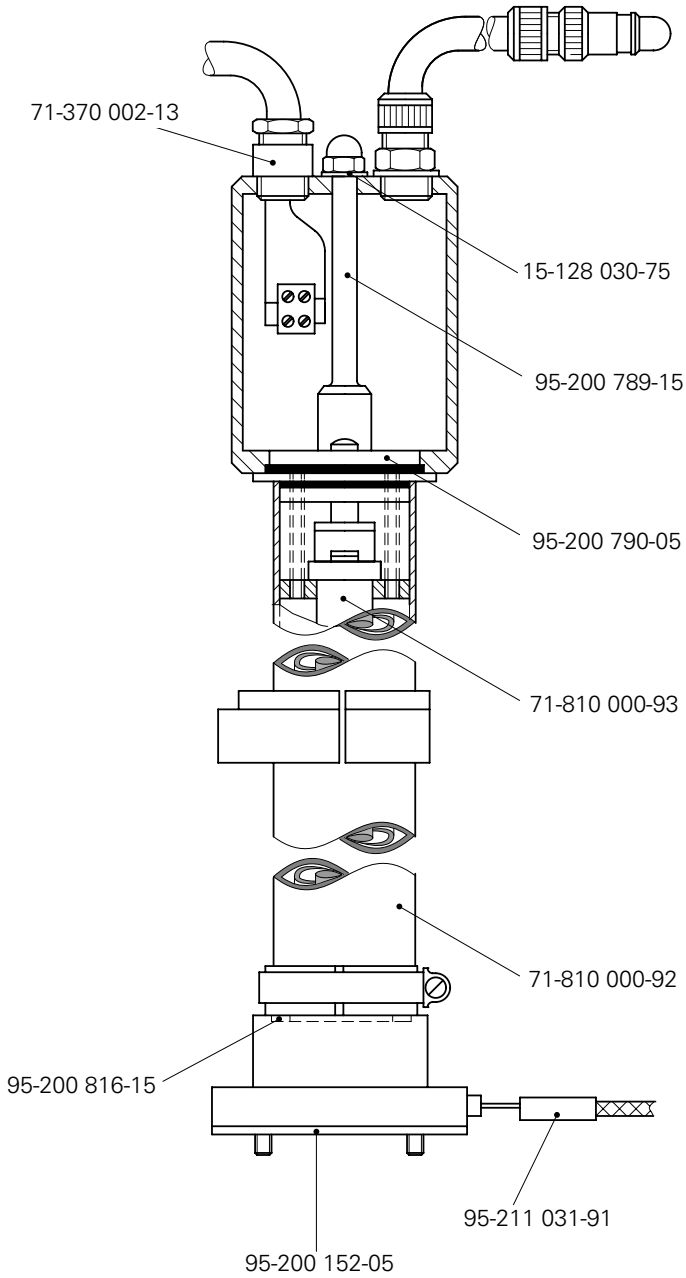

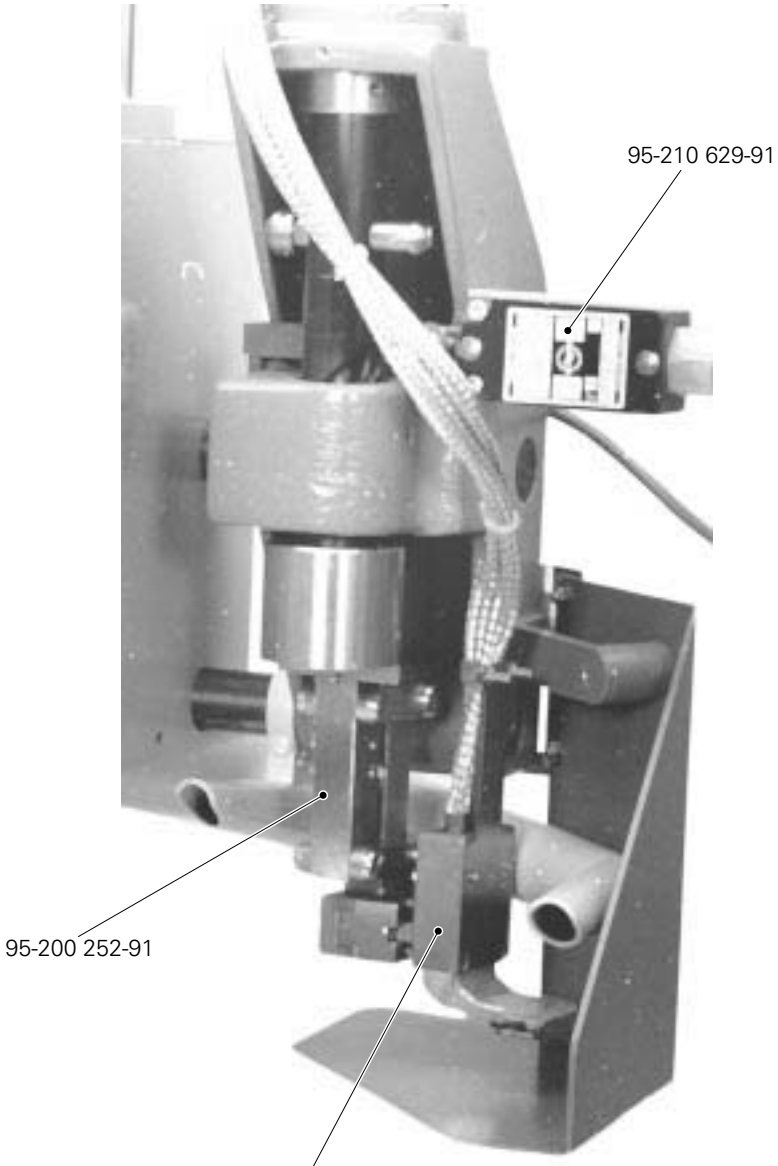
95-210 629-91
95-200 252-91
95-200 838-91 (15 mm) 27/13
95-200 839-91 (20 mm) 27/13
95-200 840-91 (30 mm) 27/13
95-200 843-91 (50 mm) 27/13
95-200 844-91 (40 mm) 27/13

95-200 252-91

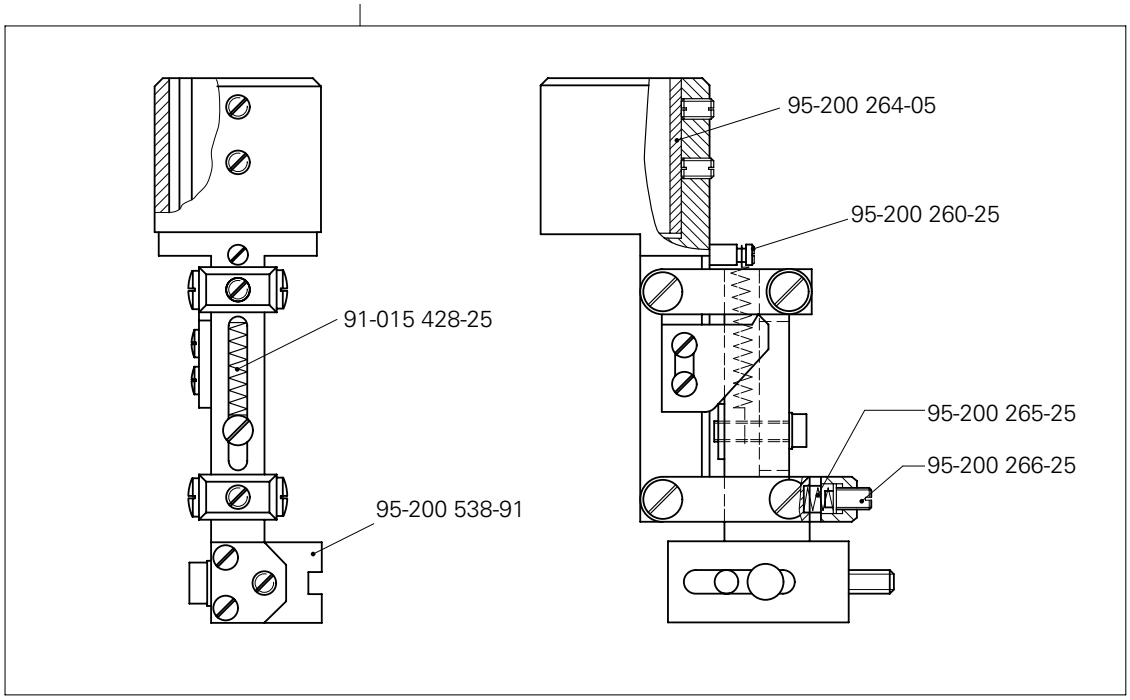

95-200 838-91 (15) 27/13
95-200 839-91 (20) 27/13
95-200 840-91 (30) 27/13
95-200 843-91 (50) 27/13
95-200 844-91 (40) 27/13

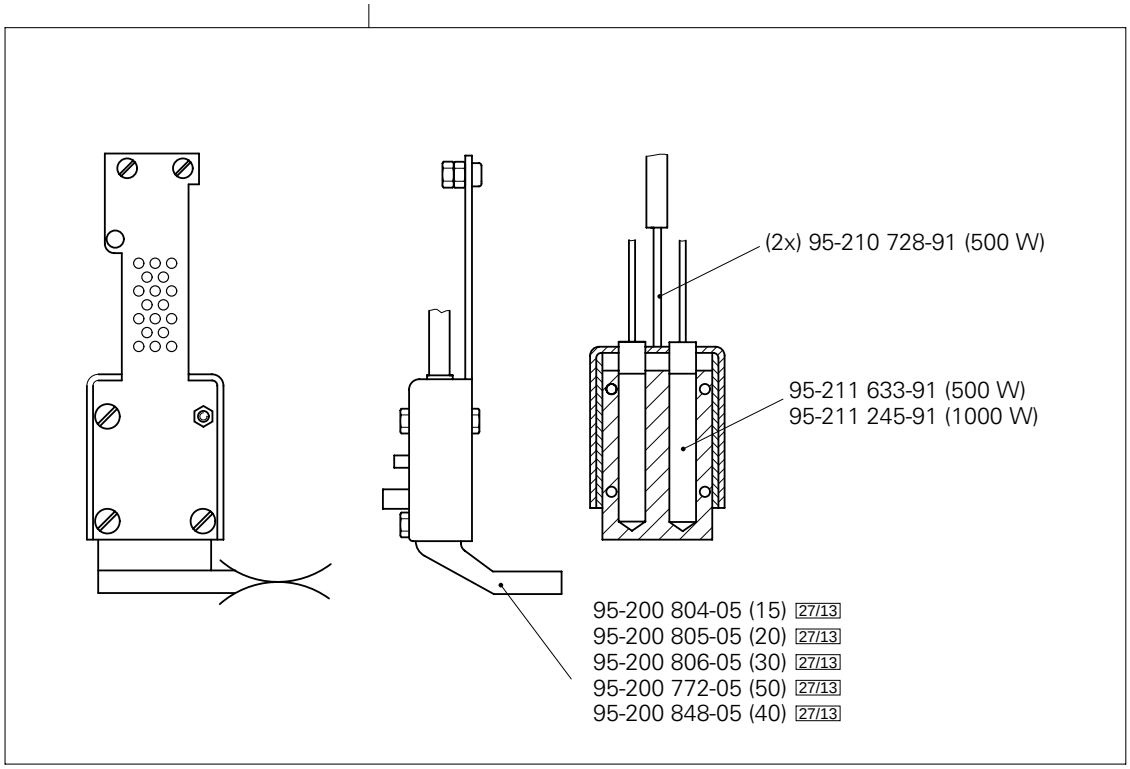

95-200 041-05 (15) 24/7 27/13 60
95-200 045-05 (15) 24/3 27/13 60
95-200 049-05 (15) 24/8 27/13 60
95-200 065-91 (15) 24/5 27/13 60
95-200 042-05 (20) 24/7 27/13 60
95-200 046-05 (20) 24/3 27/13 60
95-200 050-05 (20) 24/8 27/13 60
95-200 067-91 (20) 24/5 27/13 60
95-200 043-05 (30) 24/7 27/13 60
95-200 047-05 (30) 24/3 27/13 60
95-200 051-05 (30) 24/8 27/13 60
95-200 069-91 (30) 24/5 27/13 60
95-200 044-05 (40) 24/7 27/13 60
95-200 048-05 (40) 24/3 27/13 60
95-200 052-05 (40) 24/8 27/13 60
95-200 071-91 (40) 24/5 27/13 60
95-200 787-05 (50) 24/7 27/13 60
95-200 788-05 (50) 24/3 27/13 60
95-200 785-91 (50) 24/5 27/13 60

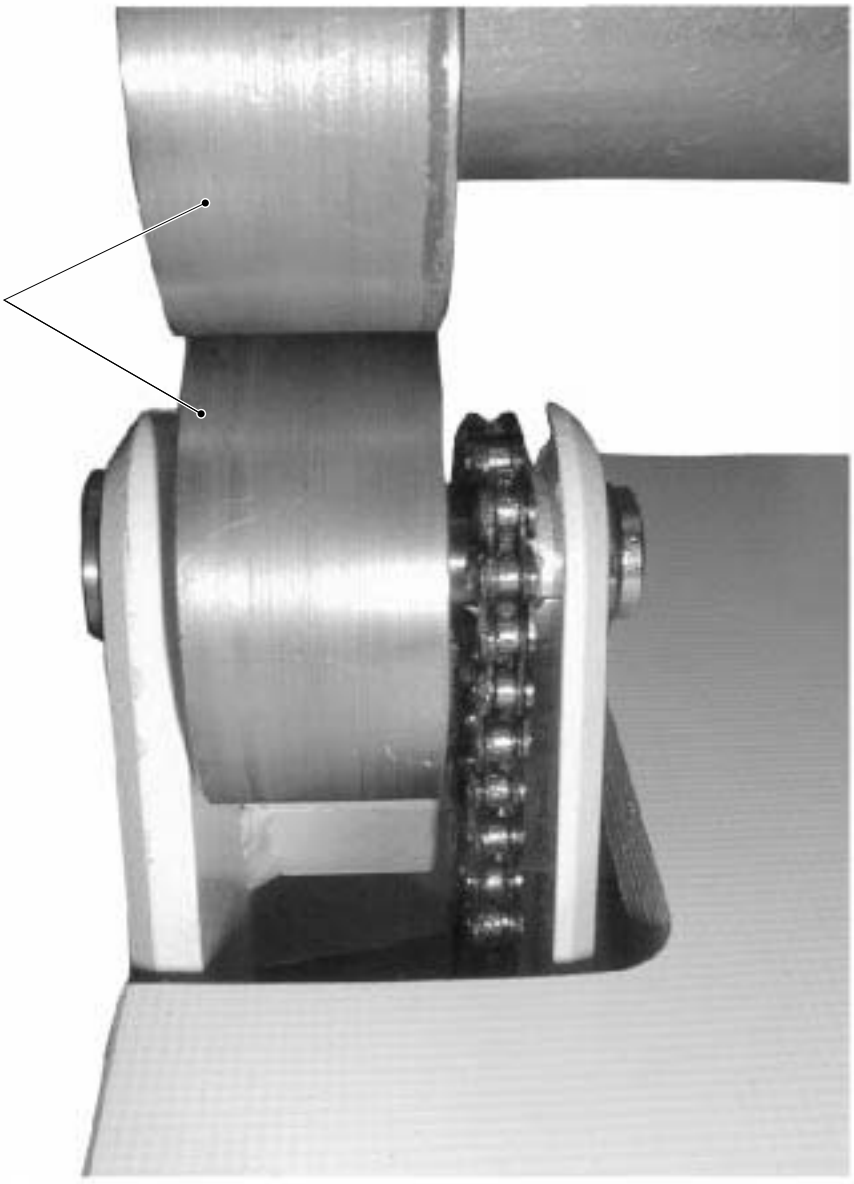

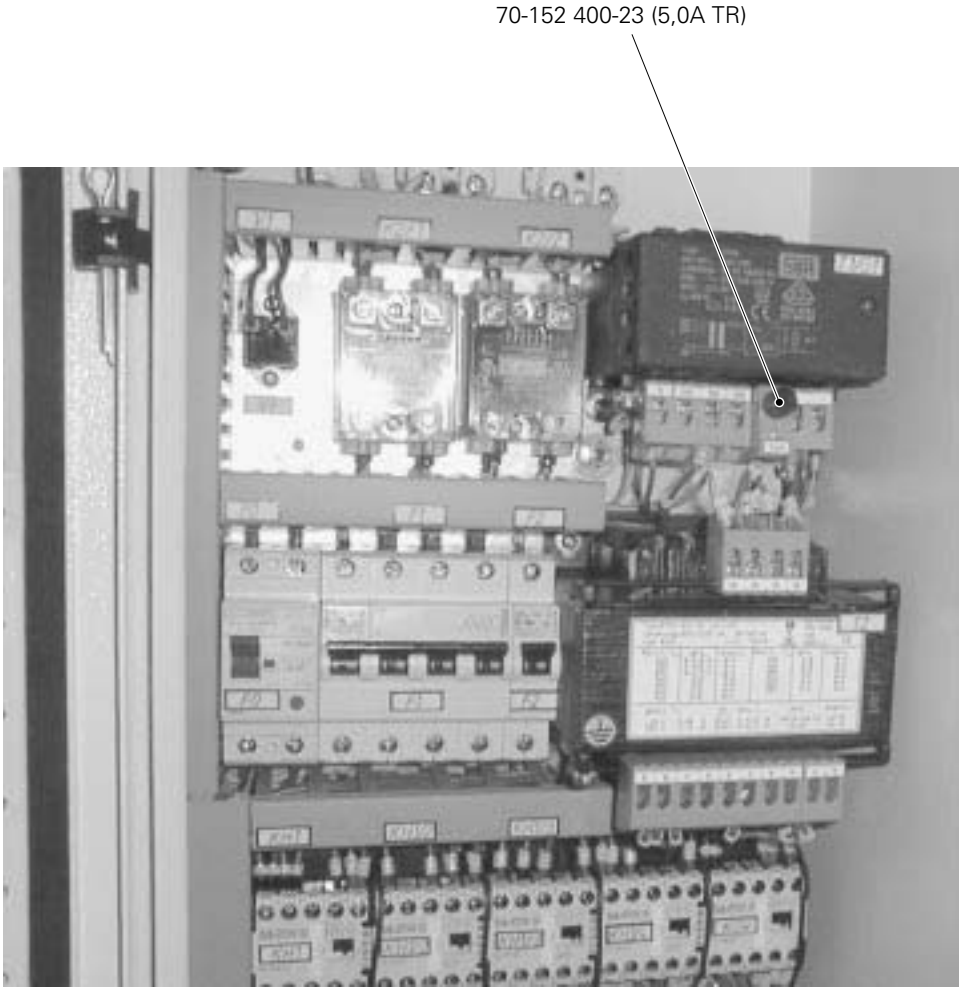
70-152 400-23 (5,0A TR)

3.10

Nähleuchte
Sewing lamp
Lampe PFAFF 8309-023
Lámpara PFAFF 8309-026

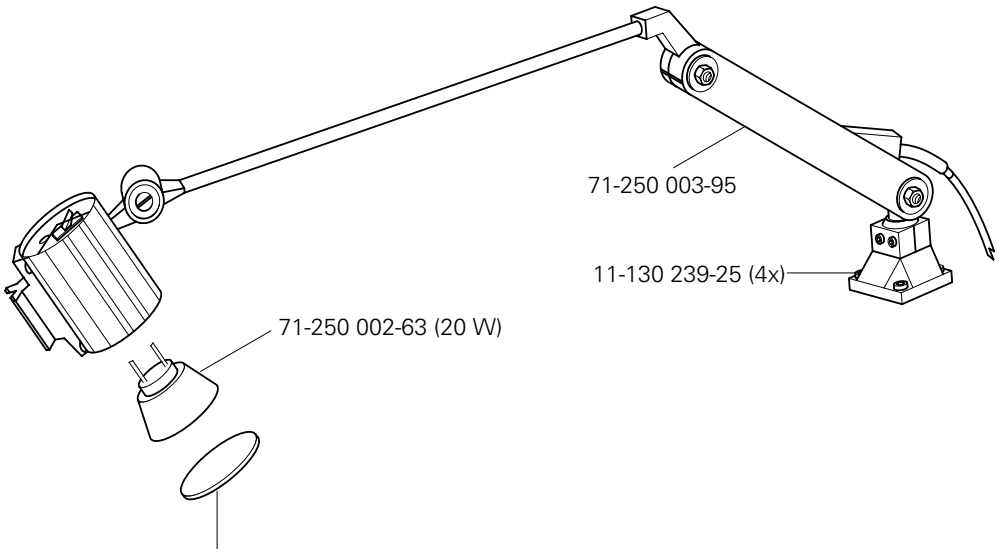

3.11

Knietaster mit Leitung
Knee switch with cable
Interruteur de genouillère avec câble
Interruptor de rodillera con cable PFAFF 8309-026

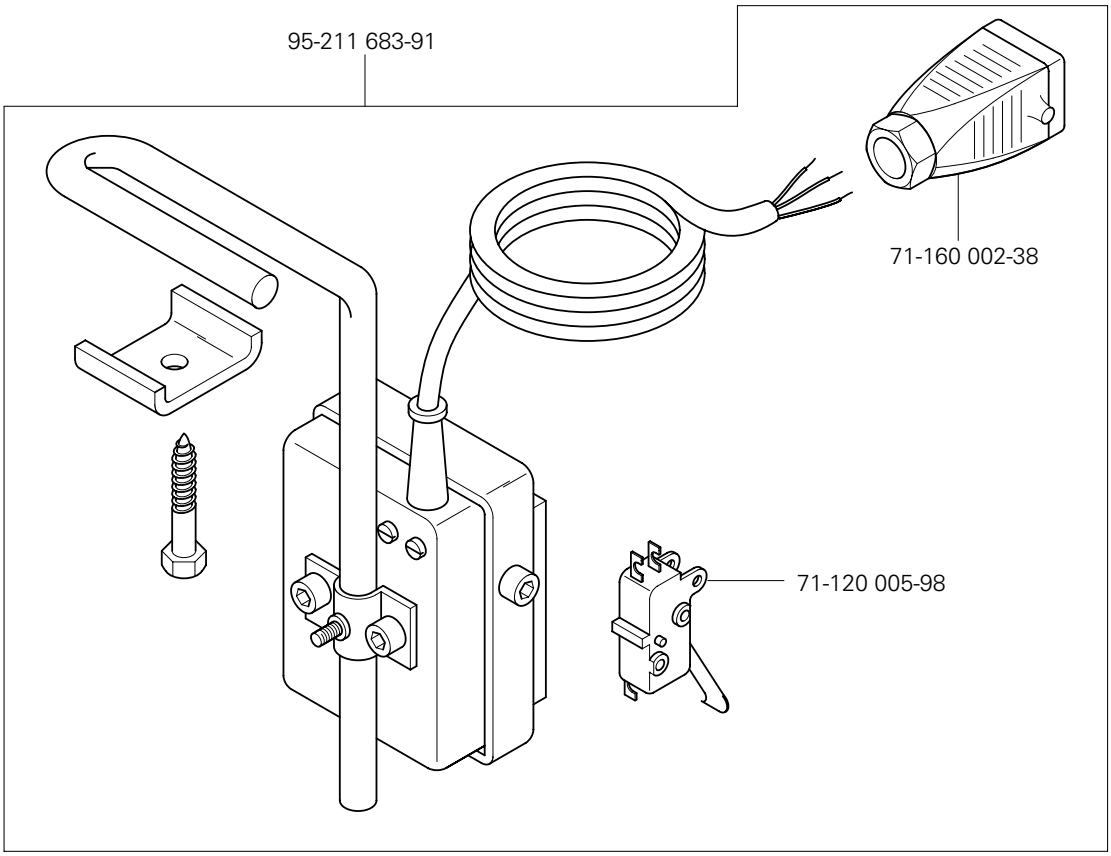

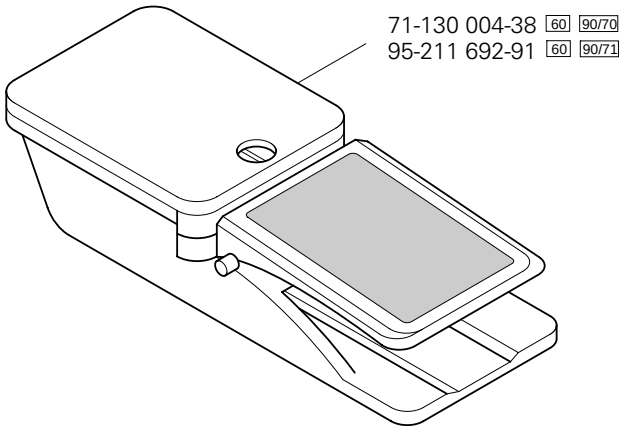
71-130 004-38 60 90/70
95-211 692-91 60 90/71

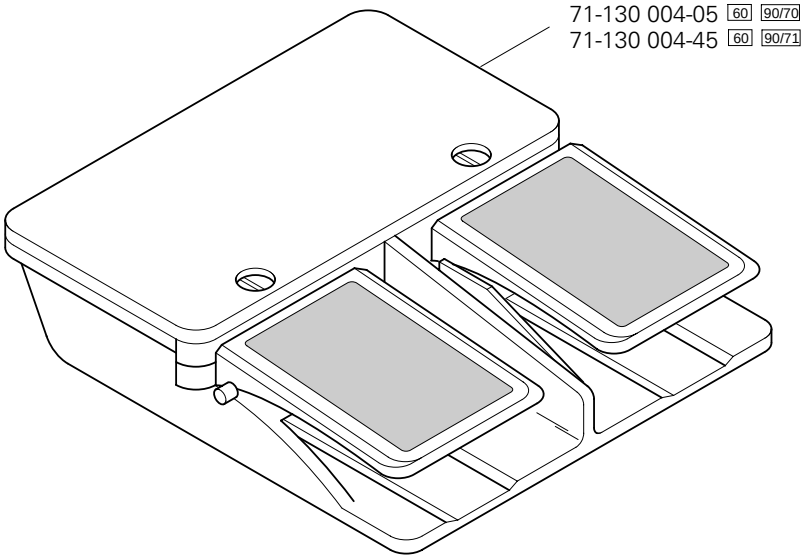
71-130 004-05 60 90/70
71-130 004-45 60 90/71

PFAFF® Industrial



Europäische Union
Wachstum durch Innovation – EFRE



PFAFF Industriesysteme
und Maschinen AG

Hans-Geiger-Str. 12 - IG Nord
D-67661 Kaiserslautern

Telefon: +49 - 631 200-0
Telefax: +49 - 631 17202
E-mail: info@pfaff-industrial.com

Hotlines:

Technischer Service / Technical service:
Service technique / Servicio técnico: +49 - 175 2243-101

Nähtechnik-Fachberatung / Application consultance:
Conseiller de couture et technique / Asesor técnico: +49 - 175 2243-102

Ersatzteile-Hotline / Spare-parts hotline:
Hotline - Pièces détachées / Hotline Repuestos: +49 - 175 2243-103

Gedruckt in der BRD / Printed in Germany / Imprimé en la R.F.A. / Impreso en la R.F.A