PFAFF® Industrial

937

TEILELISTE
PARTS LIST
LISTE DE PIÈCES
LISTA DE PIEZAS

Diese Teileliste hat für Maschinen ab nachfolgender Seriennummer Gültigkeit:

This parts list applies to machines from the following serial numbers onwards:

Cette liste de pièces est valable pour les machines au numéros de série à partir de:

Esta lista de piezas tiene validez para máquinas a partir del número de serie siguiente:

 # 2 705 763 →

296-12-18 586
DE / EN / FR / ES 06.09

Alle Informationen und Abbildungen waren zum Zeitpunkt der Druckgebung auf dem neusten Stand.

Technische Änderungen vorbehalten!

Der Nachdruck, die Vervielfältigung sowie die Übersetzung - auch auszugweise - aus PFAFF-Teilelisten ist nur mit unserer vorherigen Zustimmung und mit der Quellenangabe gestattet.

At the time of printing, all information and illustrations contained in thisa document were up to date.

Subject to alteration!

The reprinting, copying or translation of PFAFF Parts lists whether in whole or in part, is only pemitted with our previous permission and with written reference to the source.

Au moment de la remise à l'imprimeur, toutes les informations et figures se rapportant à cette machine correspondaient à l'ètat actuel des connaissances.

Sous rèserve de modifications techniques!

Aucune reproduction, polycopie ou traduction - même par extraits - des listes de pièces PFAFF ne peut être effectuée, à condition d'en indiquer l'orgine, sans notre autorisation expresse.

Todas las informaciones e ilustraciones de este manual estaban al día en el momento de entregarse para su impresión.

¡ Salvo modificaciones técnicas!

La reimpresión, reproducción y traducción - aunque sólo sea parcial - de las listas de piezas PFAFF sólo está permitida con nuestro permiso previo e indicando la fuente.

PFAFF Industriesysteme
und Maschinen AG

Hans-Geiger-Str. 12 - IG Nord
D-67661 Kaiserslautern

Seite
Page
Page
Página

0 Wichtiger Hinweis ..... 0 - 1
Important note
Avis important
Observación importante

1 Vorwort ..... 1 - 1
Foreword
Avant-propos
Notas preliminares

2 Erläuterungen der Schlüsselzeichen ..... 2 - 1
Explanation of key markings
Explication des symboles
Explicaciones de los signos clave

3 Basismaschine
Basic machine
Machine de base
Máquina básicas

3.01 Gehäuseteile ..... 3 - 1
Housing sections
Parties du corps
Piezas del cárter

3.02 Kopfteile ..... 3 - 2
Needle head parts
Pièces de tête
Piezas de la cabeza

3.03 Armteile ..... 3 - 8
Arm parts
Pièces de bras
Piezas del brazo

3.04 Grundplattenteile ..... 3 - 18
Bedplate parts
Pièces du plateau fondamental
Piezas del cárter

4 Fadenabschneid-Einrichtung (-900/24) ..... 4 - 1
Thread trimmer (-900/24)
Coupe-fil (-900/24)
Cortahilos (-900/24)

Seite
Page
Page
Página

5 Presserfuß-Automatik (-910/04) ..... 5 - 1
Automatic presser foot lifter (-910/04)
Relève-pied automatique (-910/04)
Alzaprensatelas (-910/04)

6 Verriegelungs-Einrichtung (-911/35) ..... 6 - 1
Backtacking mechanism (-911/35)
Dispositif à points d'arrêt (-911/35)
Rematador (-911/35)

7 Schalteinrichtung (-918/14) ..... 7 - 1
Switching system (-918/14)
Dispositif de commande (-918/14)
Mecanismo de mando (-918/14)

8 Pneumatische Ausrüstung
Pneumatic equipment
Equipement pneumatique
Equipo neumático

8.01 Ventilplatte ..... 8 - 1
Valve mounting
Plaque de distributeur
Place de las válvulas

8.02 Knietaster ..... 8 - 2
Knee switch
Interrupteur de genouillère
Interruptor de rodillera

8.03 Wartungseinheit ..... 8 - 3
Air filter / lubricator
Conditionneur d'air comprimé
Grupo acondicionador del aire comprimido

9 Elektrische Ausrüstung
Electrical equipment
Equipement électrique
Equipo eléctrico

9.01 Kabelbaum zum Oberteil ..... 9 - 1
Cable tree to sewing head
Faisceau de câbles vers la tête de machine
Mazo de cables para el cabezal

Seite
Page
Page
Página

9.02 Tastschalter ..... 9 - 3
Push-button
Interrupteur à bouton-poussoir
Interruptor pulsador

9.03 Oberteilerkennung ..... 9 - 3
Sewing head identification
Detection de la tête
Detección de la parte superior

9.04 Bedienfeld ..... 9 - 4
Control panel
Panneau de commande
Panel de mandos

9.05 Einbaumotor ..... 9 - 5
Built-in motor
Moteur incorporé
Motor incorporado

9.06 Positionsgeber ..... 9 - 7
Synchronizer
Synchronisateur
Sincronizador

9.07 Anbausatz für externen Motor ..... 9 - 8
Mounting kit for external motor
Jeu de pièces pour moteur externe
Juego de piezas acoplables motor externo

9.08 Sollwertgeber ..... 9 - 9
Set-point generator
Codeur
Emisor del valor teóruco

9.09 Motor-Hauptschalter ..... 9 - 10
Main switch
Interrupteur général
Interruptor principal

9.10 Steuerkasten ..... 9 - 11
Control box
Boîte de contrôle
Caja de mandos

Seite
Page
Page
Página

10 Garnrollenständer ..... 10 - 1
Reel stands
Porte-bobines
Portacarretes

11 Einstellehren ..... 11 - 1
Adjustment gauges
Calibres
Calibres de ajuste

12 Teile zur Tischplatte ..... 11 - 1
Parts for table top
Pièces du plateau
Piezas pata el tablero

13 Knielüfterteile ..... 13 - 1
Knee lifter parts
Pièces du releveur de genouillère
Piezas del alzaprensatelas por rodillera

14 Keilriemen ..... 13 - 1
V-belt
Courroie trapézoïdale
Correa trapezoidal

15 Schmiermittel-Übersicht ..... 15 - 1
Overview of lubricants
Tableau de lubrifiants
Tabla de lubricantes

16 Index (Teilenummern / Seitenzahlen) ..... 16 - 1
Index (part numbers / page numbers)
Index (numéros de pièces, de pages)
Index (números de pieza / números de página)

17 Unterklassen-Ausstattung
Subclass parts
Composition des sous-classes
Composición de las subclases

17.01 Nähwerkzeuge (..... 17 - 2
Gauge parts
Organes de couture
Organos de costura

Achtung!



Wir machen ausdrücklich darauf aufmerksam, daß Ersatz- und Zubehörteile, die nicht von uns geliefert werden, auch nicht von uns geprüft und freigegeben sind. Der Einbau und / oder die Verwendung solcher Produkte kann daher u. Umständen konstruktiv vorgegebene Eigenschaften Ihrer Maschine negativ verändern.
Für Schäden, die durch die Verwendung von Nicht-Originalteilen entstehen, übernehmen wir keine Haftung!

Caution!



We warn you expressively that spare parts and accessories that are not supplied by us are not tested and released by us.
Fitting or using these products may therefore have negative influences on features that depend on the machine design.
We are not liable for any damage caused by the use of non-Pfaff parts!

Attention!



Nous attirons expressément votre attention sur le fait que les pièces de rechange et accessoires qui n'ont pas été livrés par nous n'ont pas non plus été contrôlés et agréés par nous.
C'est pourquoi le montage et/ou l'utilisation de telles pièces peut éventuellement entraîner l'altération des caractéristiques de construction de votre machine.
Par conséquent, nous n'assumons aucune responsabilité pour les dommages causés par l'emploi de pièces qui ne sont pas d'origingle!

¡Atención!



Se hace observar que en el caso de piezas de recambio y accesorios que no hayan sido suministrados por nosotros, quiere decir que non han sido sometidas por nuestra parte a un control y que no se les ha dado el visto bueno.
Por esta razón, el montaje y/o empleo de tales productos puede repercutir negativamente en las características previstas en su máquina.
¡Para los daños que eventualmente pudiesen presentarse al utilizar piezas no originales, no asumimos ninguna garantía!

- Die Seriennummer der Maschine, für die diese Teileliste Gültigkeit hat, ist auf der Titelseite aufgeführt.
- Alle Teile sind so abgebildet, wie sie in der Maschine funktionsmäßig zusammengehören.
- Gestrichelt dargestellte Teile zeigen angrenzende Teile aus anderen Funktionsgruppen.
- Im oberen Teil der Bildseiten befindet sich eine Gesamtansicht der Maschine .
- Der Einbauort der dargestellten Teile wird durch eine gerasterte Fläche gekennzeichnet.
- Einrahmungen auf den Bildseiten zeigen, aus welchen Einzelteilen sich die Gruppenteile zusammensetzen.
- Die auf den Bildseiten verwendeten Schlüsselzeichen (; 2; 3 usw.) sind im Kapitel "Erläuterungen der Schlüsselzeichen" aufgelistet.

- The serial number of the machine to which this parts list applies is indicated on the cover page.
- All parts are illustrated in function groups with the parts which they function together with in the machine.
- Parts illustrated with broken lines are parts from other function groups which border on the illustrated function group.
- The above section of the page of illustrations contains a total view of the machine. The place for the installation of the parts pictured here is marked by the grid.
- The framed-in sections on the illustration pages show the individual parts comprising a group.
- The key markings used on the illustrated pages (; 2; 3 etc.) are listed in the chapter "Explanation of key markings".

- Le numéro de série de la machine pour laquelle cette liste de pièces est valable est indiqué sur la première page.
- Toutes les pièces sont représentées en fonction de leur groupement fonctionnel dans la machine.
- Les pièces hâchurées indiquent les pièces limitrophes de groupes de fonctions différents.
- La partie supérieure des pages de figures comprend une présentation globale de la machine. L'emplacement des pièces représentées est signalé par quadrillages.
- Les parties encadrées sur les pages à illustrations reprèsentent les pièces individuelles formant groupe.
- Vous trouverez au chapitre "Explication des symboles" une liste des symboles utilisés sur les pages de figures (; 2; 3 etc.)

- El número de serie de la máquina para la cual tiene validez esta lista de piezas va indicado en la página de título.
- Odas las piezas están ilustradas tal como aparecen en la máquina para su funcionamiento.
- Las piezas representadas con rayitas muestran piezas colindantes de otros grupos de funciones.
- En la parte superior de las páginas ilustradas se puede ver una vista en conjunto de la máquina.
- El lugar de montaje de la pieza representada va caracterizada mediante una superficie reticulada.
- Los recuadros en las páginas ilustradas indican las piezas individuales de que se componen los grupos.
- Los signos clave (; 2; 3 etc.) empleados en las páginas con ilustraciones van listados en el capítulo "Explicaciones de los signos clave".

[ ] Unterklassenabhängig,Teilenummer siehe Unterklassen-Ausstattung.
Subclas-dependent, for part number see subclass parts listing.
Fonction de la sous-classe; pour le numéro de la pièce, voir "Equipement de sous-classes".
Dependientes de la subclase, para el número de pieza véase "Dotactión de subclases".

[B] Maschinen-Ausstattung für mittlere Materialien.
Model B for sewing medium-weight materials.
Modèle B pour la couture de matières moyennes.
Tipo B para materiales semiligeros.

[N24] 4,5 mm Schubweg des Untertransporteurs, 8,0 mm Schubweg des Obertransporteurs.
4.5 mm bottom feed stroke, 8.0 mm top feed stroke.
Avance max. de la griffe 4,5 mm ,avance max. du pied entraîneur 8,0 mm.
4,5 mm de recorrido del transportador inferior, 8,0 mm del recorrido del transpordador superior.

[2] Markierung (Punkte, Striche oder Zahl) bei Bestellung angeben.
Marking (dots, strokes or numbers) to be stated on order.
Préciser les repères (points, traits ou chiffres) à la commande.
Señales (puntos, rayas o cifras), indiquese en los pedidos.

[3] Geklebt
Part cemented
Pièce collée
Pieza pegada

[3/1] Gesichert mit Locite.
Secured with Loctite.
Bloqué par Loctite.
Asegurado con Loctite.

[6] Nadeldicke und Spitzenform bei Bestellung angeben.
Needle size and style of point to be stated on order.
Préciser la grosseur de l'aiguille et la forme de la pointe à la commande.
Grosor de aguja y forma de la punta, indíquese en los pedidos.

[11] Überstichbreite
Stitch width
Amplitude zigzag
Ancho de zig-zag

26/2 **Stichlängenbegrenzung auf 0,5 mm.**
Stitch leng limited to 0.5 mm.
Limitation de la longueur du point à 0,5 mm.
Limitación del largo de puntada a 0,5 mm.

26/3 **Stichlängenbegrenzung auf 1,5 mm.**
Stitch leng limited to 1.5 mm.
Limitation de la longueur du point à 1,5 mm.
Limitación del largo de puntada a 1,5 mm.

26/4 **Stichlängenbegrenzung auf 2,5 mm.**
Stitch leng limited to 2.5 mm.
Limitation de la longueur du point à 2,5 mm.
Limitación del largo de puntada a 2,5 mm.

27/5 **Eingeklammerte Zahl = Länge in mm.**
Number in brackets = length in mm.
Chiffre entre parenthèses = longueur en mm
Cifra entre paréntesis = largura en mm.

28 **Sonderausführung**
Special version
Version spéciale
Tipo especial

32 **Beim Einbau dieses Teiles wird für die Paßgenauigkeit zum Anschlußteil keine Garantie übernommen; zweckmäßig vollständiges Aggregat bestellen.**
No guarantee is assumed that this part will fit the mating part; it is best to order a complete assembly.
Aucune garantie ne pourra être assurée quant à la précision d'ajustage de cette pièce avec lapièce correspondante; il est indiqué de commander un mécanisme complet.
Al montar esta pieza no se asume garantia alguna en cuanto a la tolerancia y precisión de ajuste respecto a la pieza correspondiente; por esta razón, se recomienda pedir el grupo completo.

35/1 **Bei Montage vernieten.**
To be riveted after assembly.
River après montage.
Remáchese después del montaje.

40/3 Fetten mit 28-011 202-47; Bestellnummer siehe Seite 15 - 1.
Grease with 28-011 202-47; for part number see page 15 - 1.
Graiser avec de la graisse 28-011 202-47; n° de commande, voir page 15 - 1.
Engrase con grasa 28-011 202-47; para el Número de pedido vèase la pàgina 15 - 1.

40/10 Fetten mit 28-011 201-99; Bestellnummer siehe Seite 15 - 1.
Grease with 28-011 201-99; for part number see page 15 - 1.
Graiser avec de la graisse 28-011 201-99; n° de commande, voir page 15 - 1.
Engrase con grasa 28-011 201-99; para el Número de pedido véase la página 15 - 1.

40/13 Fetten mit 28-011 202-05; Bestellnummer siehe Seite 15 - 1.
Grease with 28-011 202-05; for part number see page 15 - 1.
Graiser avec de la graisse 28-011 202-05; n° de commande, voir page 15 - 1.
Engrase con grasa 28-011 202-05; para el Número de pedido véase la página 15 - 1.

40/14 Tränken mit 28-011 201-46; Bestellnummer siehe Seite 15 - 1.
Soak with 28-011 201-46; for part number see page 15 - 1.
Imbiber d'huile 28-011 201-46; n° de commande, voir page 15 - 1.
Empape con aceite 28-011 201-46; para el Número de pedido véase la página 15 - 1.

40/15 Ölen mit 28-011 201-46; Bestellnummer siehe Seite 15 - 1.
Oil with 28-011 201-46; for part number see page 15 - 1.
Huiler par 28-011 201-46; n° de commande, voir page 15 - 1.
Lubrifique con 28-011 201-46; para el Número de pedido véase la página 15 - 1.

40/23 Tränken mit 28-011 201-05; Bestellnummer siehe Seite 15 - 1.
Soak with 28-011 201-05; for part number see page 15 - 1.
Imbiber d'huile 28-011 201-05; n° de commande, voir page 15 - 1.
Empape con aceite 28-011 201-05; para el Número de pedido véase la página 15 - 1.

40/29 Fetten mit 28-011 202-70; Bestellnummer siehe Seite 15 - 1.
Grease with 28-011 202-70; for part number see page 15 - 1.
Graiser avec de la graisse 28-011 202-70; n° de commande, voir page 15 - 1.
Engrase con grasa 28-011 202-70; para el Número de pedido véase la página 15 - 1.

60 Wahlweise
Optional
Au choix
Opcional

81/3 Verwendung je nach Bedarf.
To be used as required.
Utilisation en fonction besoins.
Utilización según sea necesario.

90/1 Für Wechselstrom
For single-phase A.C.
Pour du courant alternatif
Para corriente alterna monofásica.

96 Länge angeben.
State length.
Préciser longueur.
Indíquese la largura

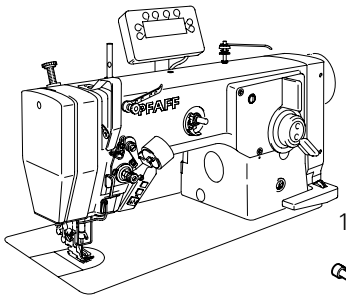

12-305 144-15 (2x)
11-130 257-25 (2x)
71-370 001-36 (2x)
91-089 855-15 (2x)
91-168 823-72/895
91-168 108-05 3
91-168 811-71/895
11-108 171-15 (2x)
91-168 304-01
für -918/14 siehe Seite 7-1
for -918/14 see page 7-1
pour -918/14 voir page 7-1
para -918/14 véase la página 7-1
91-167 997-75/893
11-108 222-15 (2x)
11-108 222-25
11-108 237-25 (4x)
91-265 052-75/895
siehe Seite 3-9
see page 3-9
voir page 3-9
véase la página 3-9
11-108 258-15
91-069 172-15
91-167 996-75/893
11-108 237-15 (2x)
15-120 038-05
91-168 924-05
91-268 066-02
91-168 720-75/698
91-268 035-72/893
für -918/14 siehe Seite 7-1
for -918/14 see page 7-1
pour -918/14 voir page 7-1
para -918/14 véase la página 7-1
91-168 384-05 40/14
91-168 383-05 40/14
91-168 382-05 3
91-168 381-15
91-174 501-15
11-130 287-15 (2x)
12-024 211-15 (2x)
95-774 562-05
91-174 504-15
11-210 222-15
11-130 287-15
91-032 087-45 (8x)
11-108 177-15 (12x)
11-462 118-55 (8x)
95-774 369-75/895

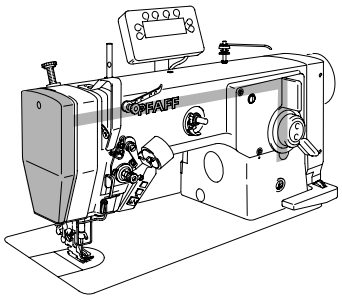

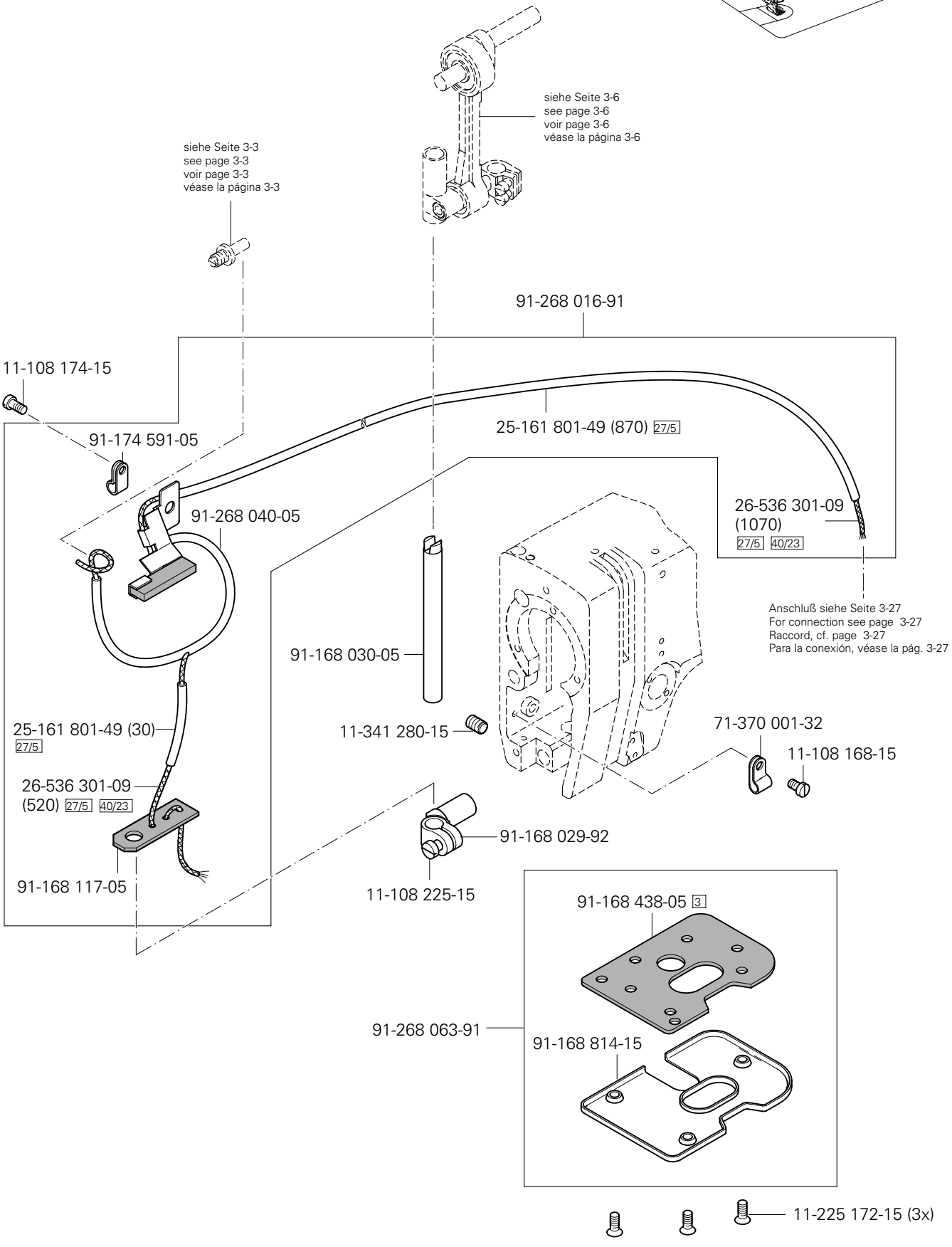

siehe Kapitel 2 Erläuterung der Schlüsselzeichen
see chapter 2 Explanation of key markings
voir le chap. 2 Explication des symboles
véase el Cap. 2 Explicaciones de los signos clave

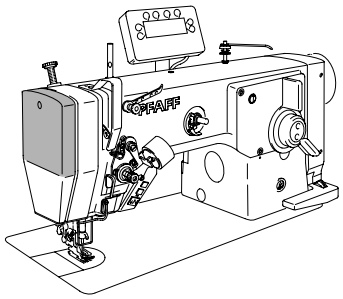

Kopfteile
Needle head parts
Pièces de tête
Piezas de la cabeza PFAFF 937

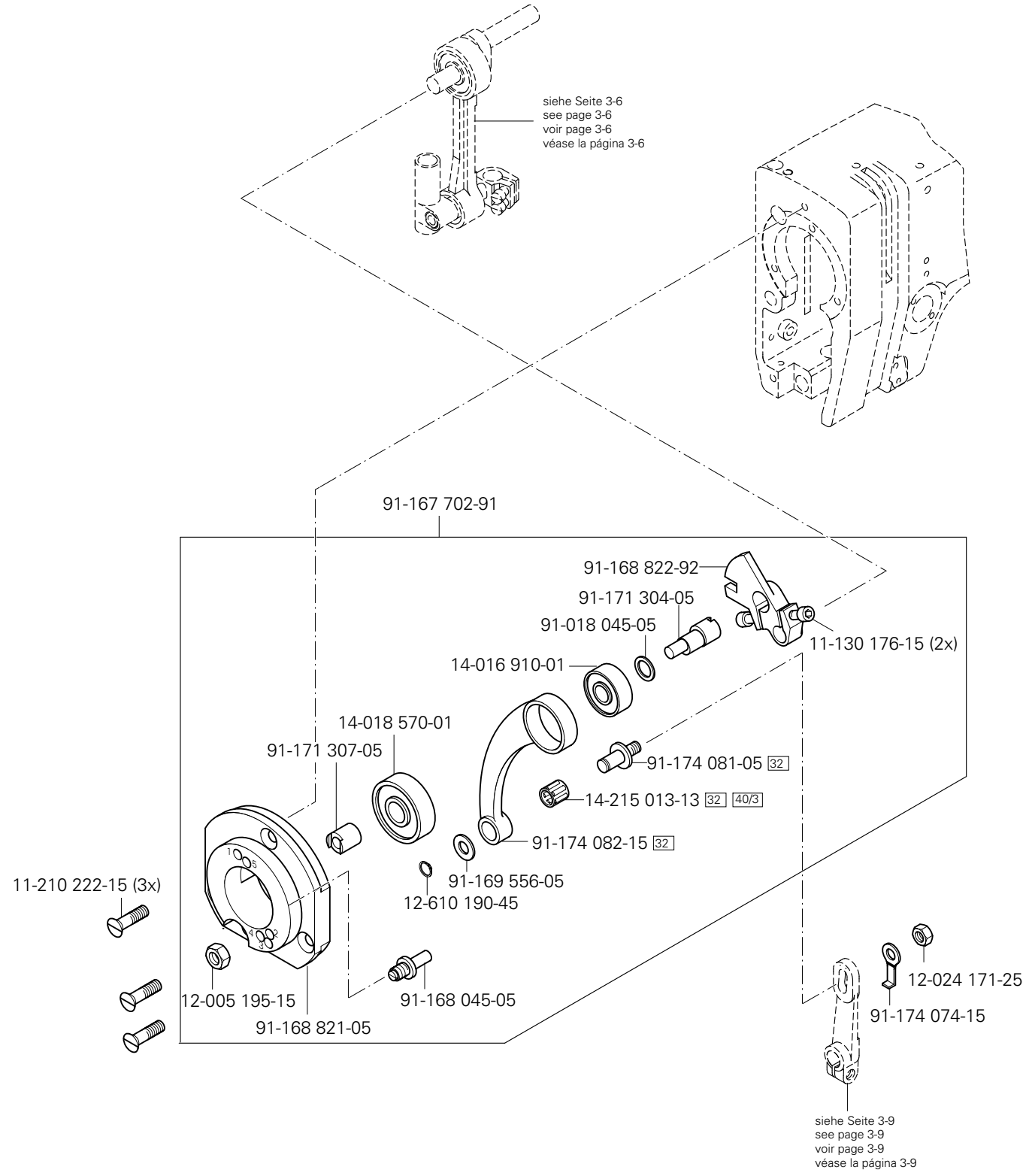

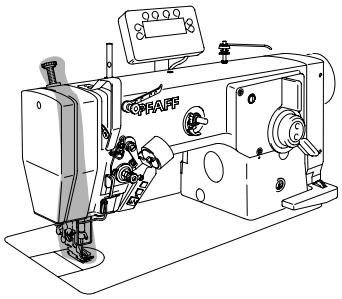

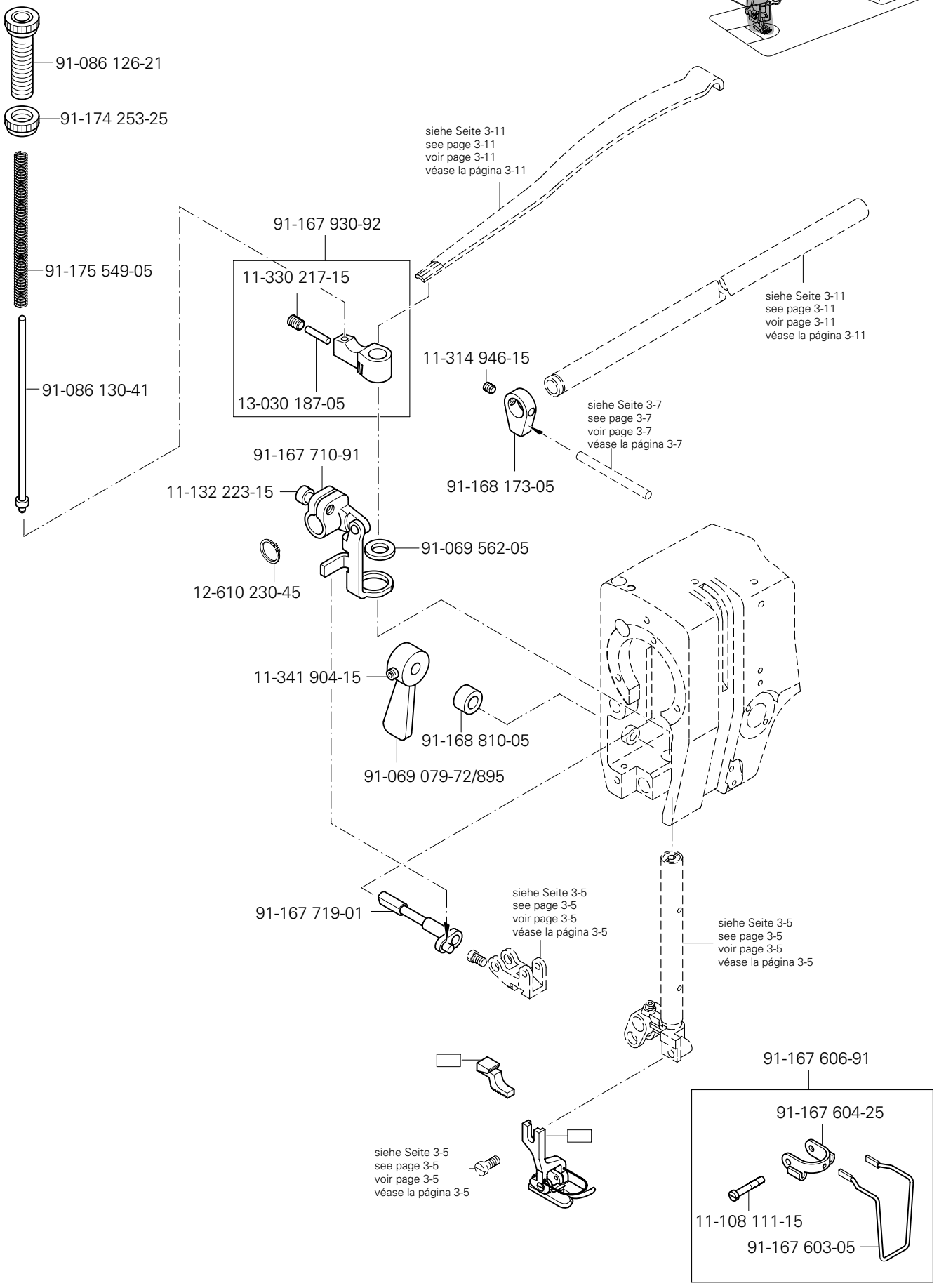

siehe Kapitel 2 Erläuterung der Schlüsselzeichen
see chapter 2 Explanation of key markings
voir le chap. 2 Explication des symboles
véase el Cap. 2 Explicaciones de los signos clave

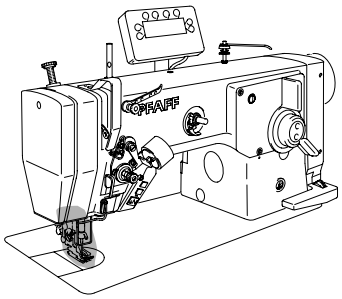

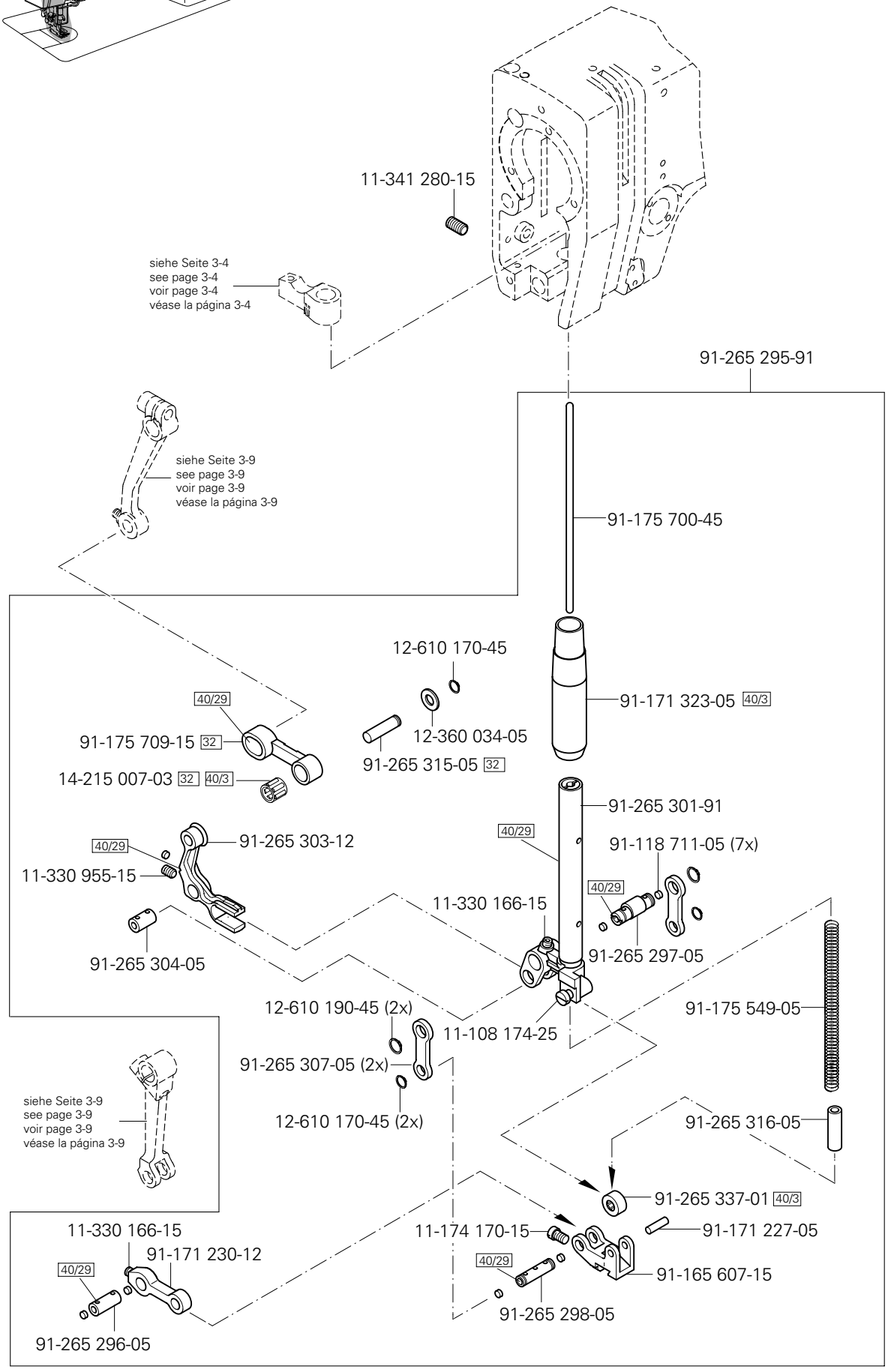
11-341 280-15
siehe Seite 3-4
see page 3-4
voir page 3-4
véase la página 3-4
91-265 295-91
siehe Seite 3-9
see page 3-9
voir page 3-9
véase la página 3-9
91-175 700-45
12-610 170-45
40/29
91-175 709-15 32
12-360 034-05
91-265 315-05 32
91-171 323-05 40/3
14-215 007-03 32 40/3
91-265 301-91
40/29
91-265 303-12
91-118 711-05 (7x)
40/29
11-330 955-15
11-330 166-15
40/29
91-265 297-05
91-265 304-05
12-610 190-45 (2x)
11-108 174-25
91-175 549-05
91-265 307-05 (2x)
12-610 170-45 (2x)
91-265 316-05
siehe Seite 3-9
see page 3-9
voir page 3-9
véase la página 3-9
91-265 337-01 40/3
11-330 166-15
11-174 170-15
91-171 227-05
91-171 230-12
40/29
40/29
91-165 607-15
91-265 298-05
91-265 296-05

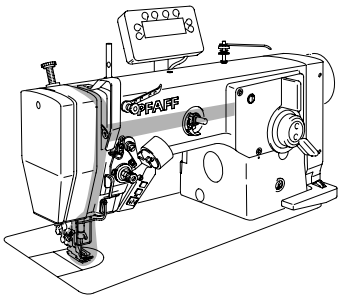

91-167 231-91

91-268 102-91

91-168 039-05 (2x)

40/3

11-330 220-15 (3x)

91-168 041-05

40/15

40/15

91-168 042-05

91-268 099-91

siehe Seite 3-12
see page 3-12
voir page 3-12
véase la página 3-12

siehe Seite 3-3
see page 3-3
voir page 3-3
véase la página 3-3

11-174 173-15 (2x)

13-065 259-05

13-250 097-25

91-168 389-91

91-268 055-03/002

siehe Seite 3-2
see page 3-2
voir page 3-2
véase la página 3-2

26-536 302-09 (200)

27/5

11-330 166-15

91-168 019-91

91-168 020-01

13-052 049-55

91-701 179-15

91-168 066-92

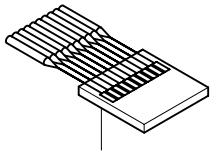

System 438 6
Système 438 6
Sistema 438 6

siehe Kapitel 2 Erläuterung der Schlüsselzeichen
see chapter 2 Explanation of key markings
voir le chap. 2 Explication des symboles
véase el Cap. 2 Explicaciones de los signos clave

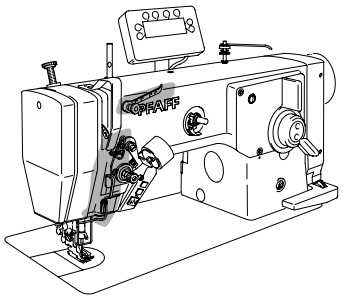

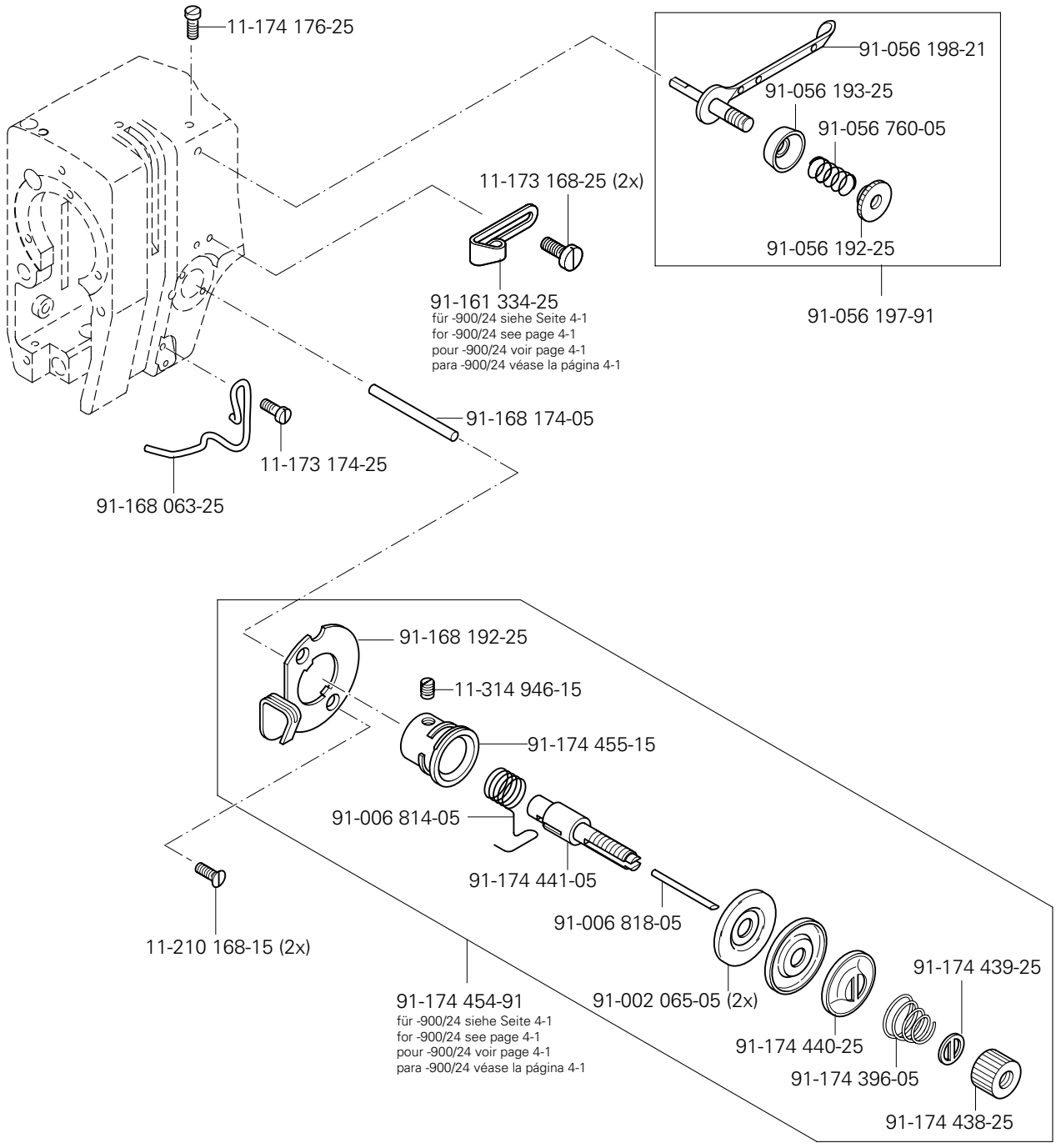
11-174 176-25
91-056 198-21
91-056 193-25
91-056 760-05
91-056 192-25
91-056 197-91
11-173 168-25 (2x)
91-161 334-25
für -900/24 siehe Seite 4-1
for -900/24 see page 4-1
pour -900/24 voir page 4-1
para -900/24 véase la página 4-1
91-168 174-05
11-173 174-25
91-168 063-25
91-168 192-25
11-314 946-15
91-174 455-15
91-006 814-05
91-174 441-05
91-006 818-05
11-210 168-15 (2x)
91-174 454-91
für -900/24 siehe Seite 4-1
for -900/24 see page 4-1
pour -900/24 voir page 4-1
para -900/24 véase la página 4-1
91-002 065-05 (2x)
91-174 439-25
91-174 440-25
91-174 396-05
91-174 438-25

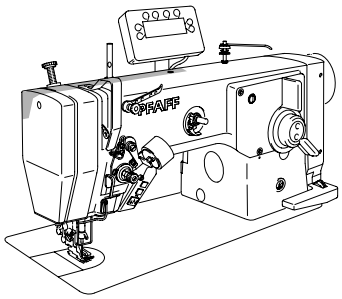

91-168 840-91

11-108 225-15 (2x)

40/3

40/3

91-167 564-91

siehe Seite 3-9
see page 3-9
voir page 3-9
véase la página 3-9

siehe Seite 3-9
see page 3-9
voir page 3-9
véase la página 3-9

11-330 955-15 (2x)

40/3

40/3

91-167 565-91

11-330 952-15 (2x)

91-064 689-12 (2x)

11-330 955-15

11-341 902-15 (2x)

siehe Seite 3-12
see page 3-12
voir page 3-12
véase la página 3-12

40/3

91-169 523-05 (2x)

91-167 566-91

12-024 171-25

12-640 150-55

siehe Seite 3-9
see page 3-9
voir page 3-9
véase la página 3-9

40/3

siehe Kapitel 2 Erläuterung der Schlüsselzeichen
see chapter 2 Explanation of key markings
voir le chap. 2 Explication des symboles
véase el Cap. 2 Explicaciones de los signos clave

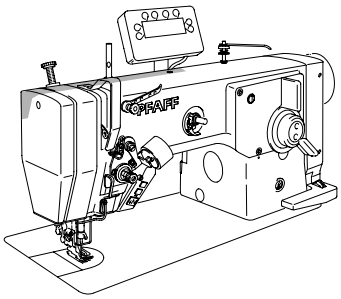

Armteile
Arm parts
Pièces de bras
Piezas del brazo PFAFF 937

91-167 927-71/895
91-168 835-14/002
40/15
40/3
91-168 829-12
11-341 169-15 (2x)
91-017 331-12
11-130 224-15
11-130 224-15
91-171 330-12
91-167 695-04/001
12-610 210-45
91-169 137-05
91-174 072-12
11-130 224-15
11-330 955-15
siehe Seite 3-5
see page 3-5
voir page 3-5
véase la página 3-5
91-167 694-04/001
12-640 200-55 (2x)
siehe Seite 3-3
see page 3-3
voir page 3-3
véase la página 3-3
91-174 037-12
11-130 224-15
91-265 306-05
91-265 305-05
siehe Seite 3-5
see page 3-5
voir page 3-5
véase la página 3-5
siehe Seite 3-8
see page 3-8
voir page 3-8
véase la página 3-8

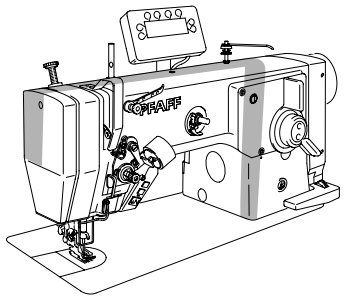

91-700 335-15 (4x)

91-268 083-71/895

91-700 785-15 (2x)

91-171 409-12 (2x)

siehe Seite 3-9
see page 3-9
voir page 3-9
véase la página 3-9

91-268 738-75/895

11-210 165-25 (2x)

91-168 850-91

11-108 225-15

91-168 277-05 (2x)

91-168 201-12

siehe Seite 3-9
see page 3-9
voir page 3-9
véase la página 3-9

91-168 851-15

siehe Seite 3-23
see page 3-23
voir page 3-23
véase la página 3-23

91-168 530-12

11-108 228-15

siehe Kapitel 2 Erläuterung der Schlüsselzeichen
see chapter 2 Explanation of key markings
voir le chap. 2 Explication des symboles
véase el Cap. 2 Explicaciones de los signos clave

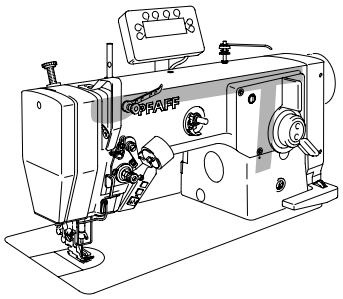

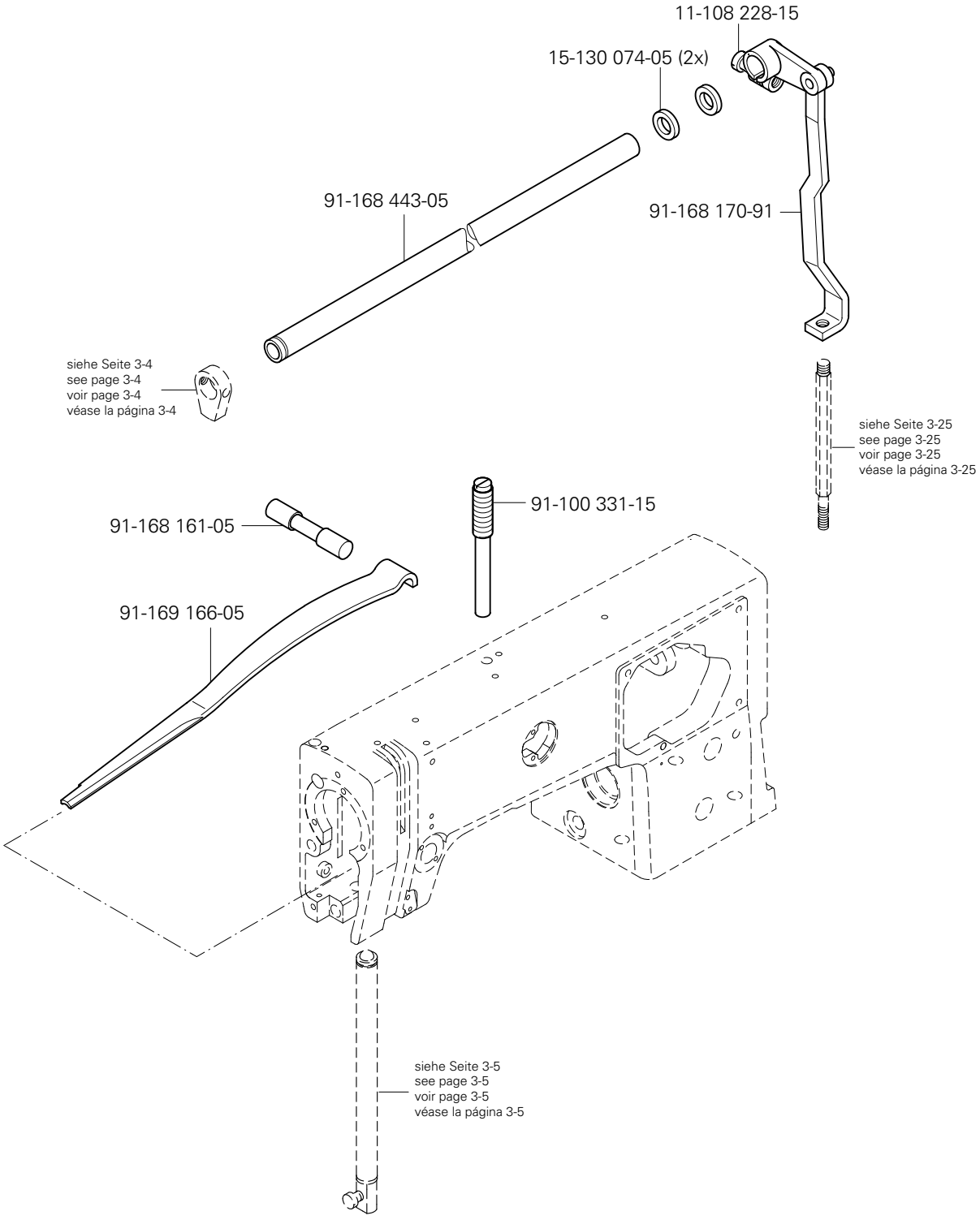
11-108 228-15
15-130 074-05 (2x)
91-168 443-05
91-168 170-91
siehe Seite 3-4
see page 3-4
voir page 3-4
véase la página 3-4
siehe Seite 3-25
see page 3-25
voir page 3-25
véase la página 3-25
91-100 331-15
91-168 161-05
91-169 166-05
siehe Seite 3-5
see page 3-5
voir page 3-5
véase la página 3-5

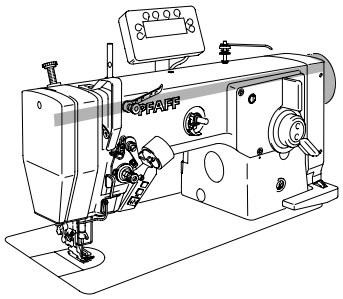

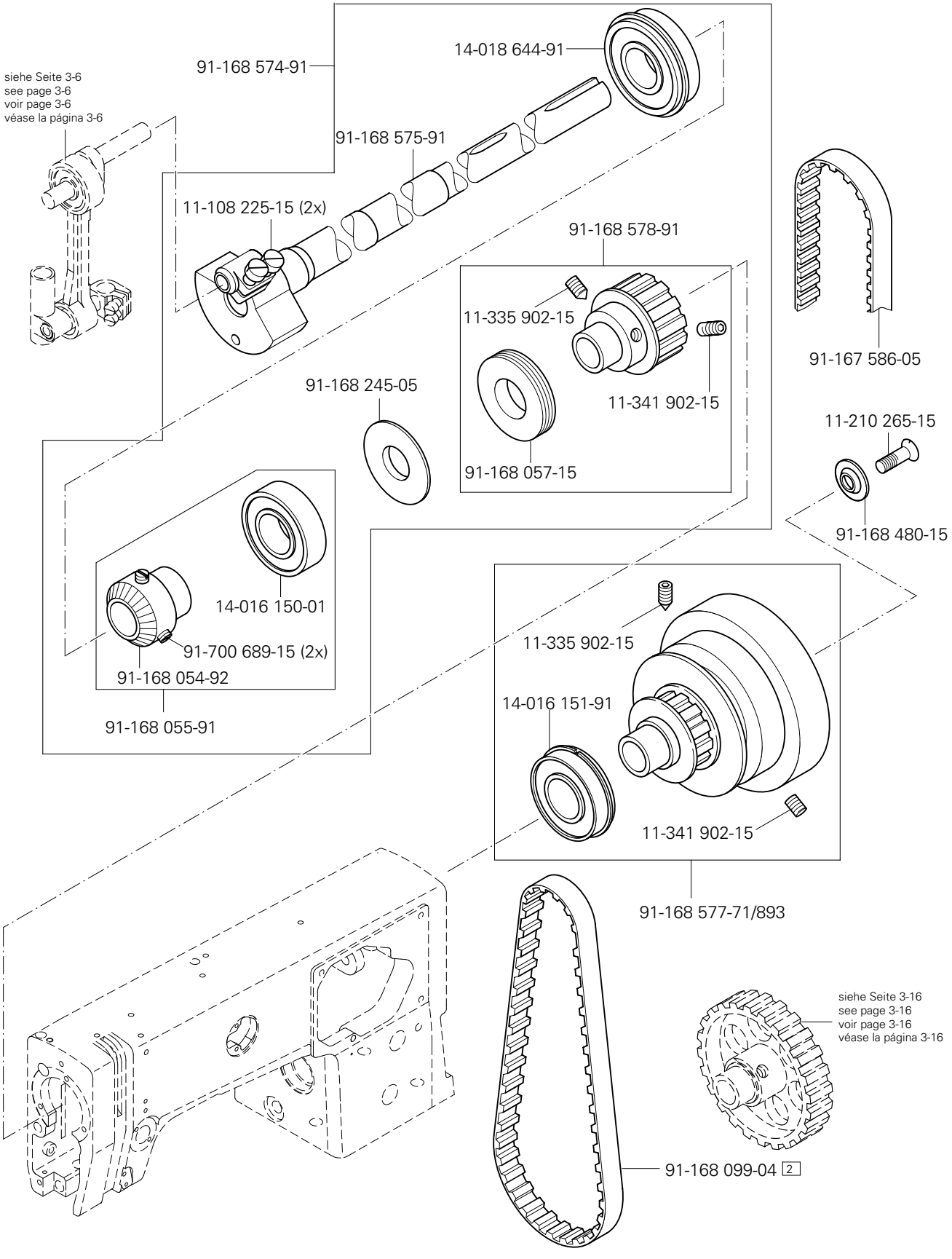

siehe Kapitel 2 Erläuterung der Schlüsselzeichen
see chapter 2 Explanation of key markings
voir le chap. 2 Explication des symboles
véase el Cap. 2 Explicaciones de los signos clave

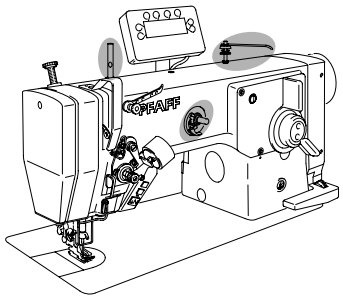

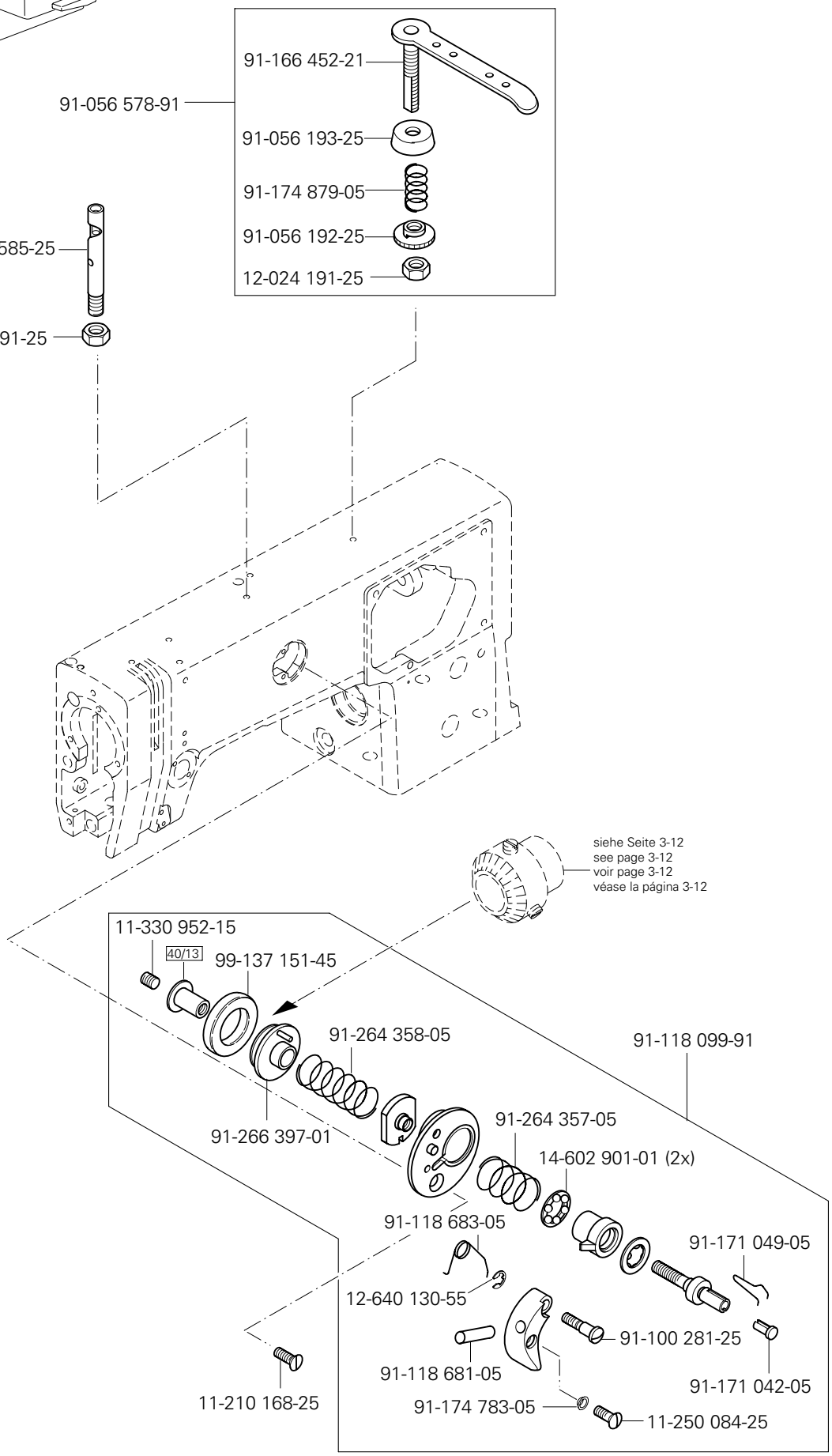
91-166 452-21
91-056 578-91
91-056 193-25
91-174 879-05
91-056 192-25
12-024 191-25
91-069 585-25
12-024 191-25
siehe Seite 3-12
see page 3-12
voir page 3-12
véase la página 3-12
11-330 952-15
40/13
99-137 151-45
91-264 358-05
91-118 099-91
91-266 397-01
91-264 357-05
14-602 901-01 (2x)
91-118 683-05
91-171 049-05
12-640 130-55
91-100 281-25
91-118 681-05
91-171 042-05
11-210 168-25
91-174 783-05
11-250 084-25

3.03 Armteile
Arm parts
Pièces de bras
Piezas del brazo PFAFF 937

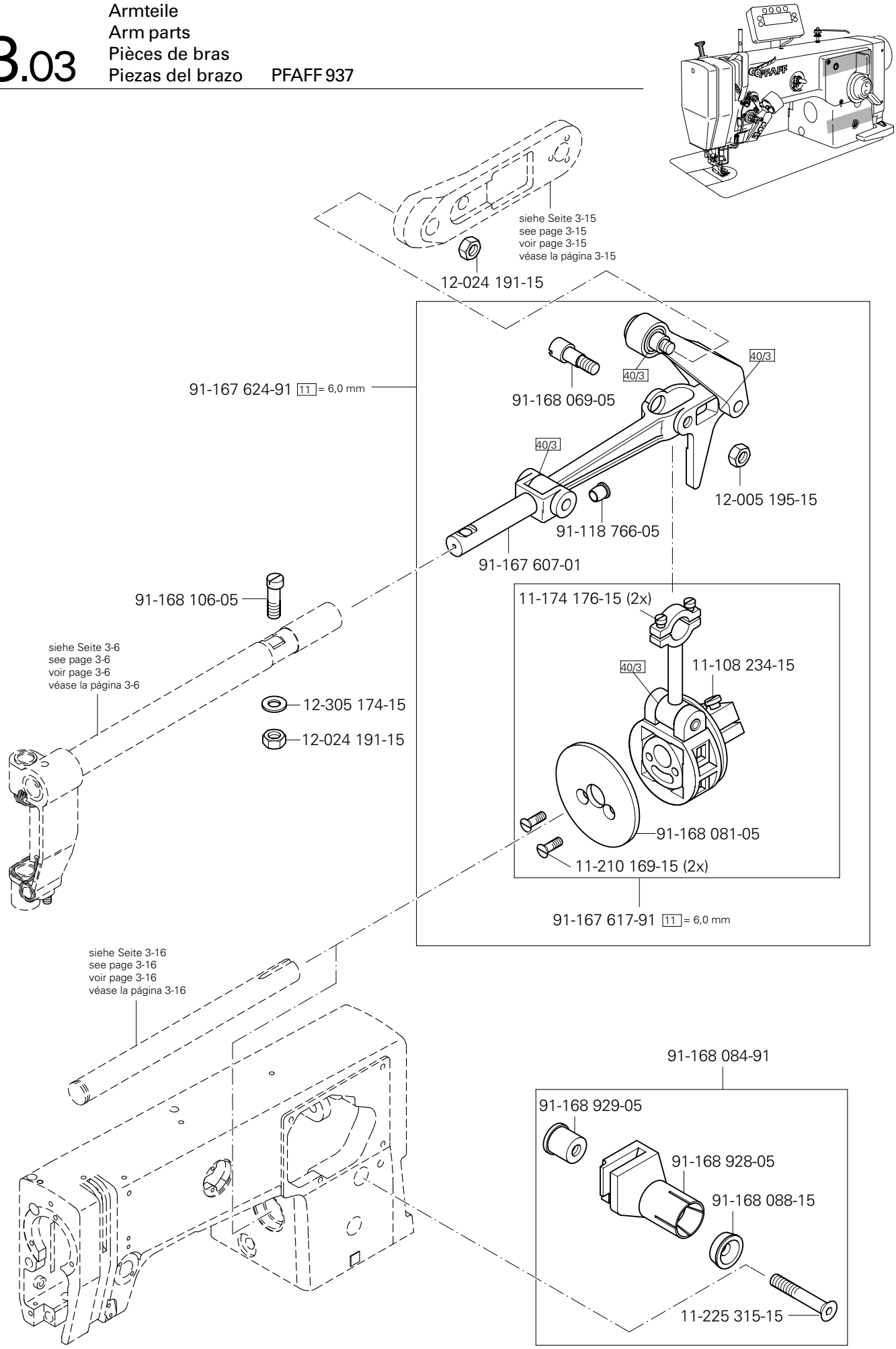

siehe Kapitel 2 Erläuterung der Schlüsselzeichen
see chapter 2 Explanation of key markings
voir le chap. 2 Explication des symboles
véase el Cap. 2 Explicaciones de los signos clave

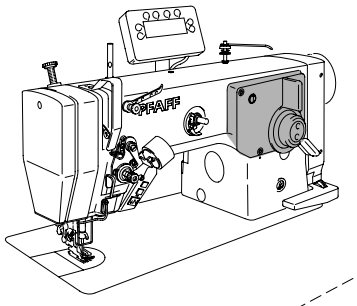

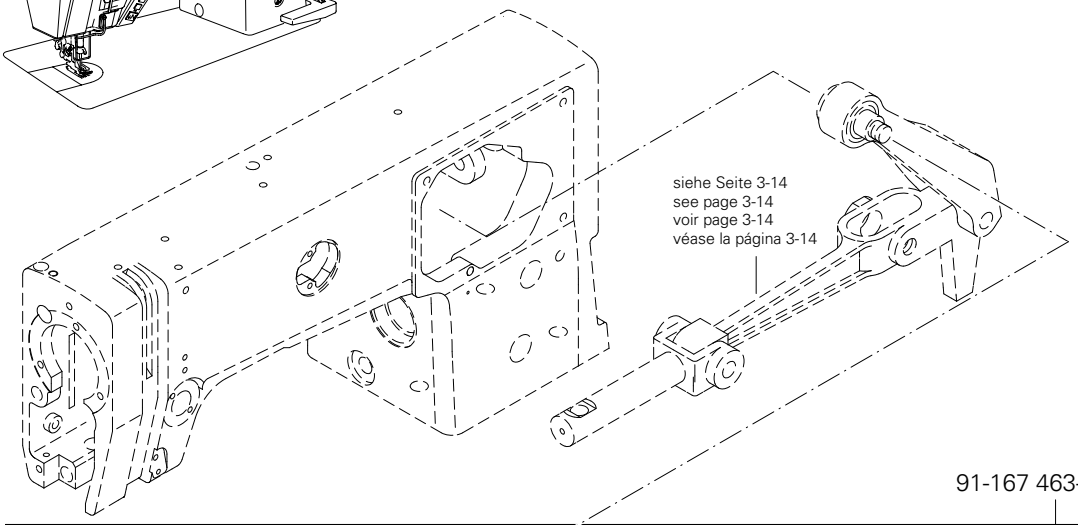

91-167 463-71/893

91-167 807-91

11-210 081-15 (3x) 3

91-167 543-15

91-168 134-05 3

91-167 621-05

91-168 125-05

11-108 171-15 (3x)

91-168 123-05

91-167 561-05 (3x) 81/3

91-168 122-05

91-168 131-01

91-168 136-01

12-618 080-45

91-167 464-75/895

11-345 907-15

91-167 467-21

91-100 283-15 (2x)

91-700 226-15 (2x)

11-178 166-15

16-919 051-15

91-168 150-05 (4x)

91-010 538-05

91-268 220-05

16-919 071-15 (6x)

91-167 544-05

91-168 147-75/893

11-225 292-15 (4x)

91-168 146-21

91-167 545-15

91-100 270-15 (2x)

91-168 235-25 11 = 6,0 mm

91-168 153-05

91-167 091-25

91-168 154-05

11-174 170-15

91-168 139-72/893

91-100 120-25 (2x)

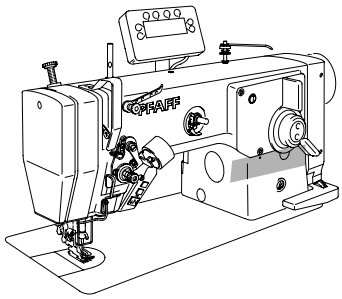

91-168 572-93 2
11-335 902-15
11-341 902-15
14-016 130-01
91-268 697-01
91-268 698-05
40/3 14-210 440-01
91-268 700-05
15-256 055-01
15-120 241-05
11-335 223-15
siehe Seite 3-12
see page 3-12
voir page 3-12
véase la página 3-12
11-108 225-15
15-120 709-05
91-168 571-05
12-610 250-45
11-330 280-15
12-624 260-45
12-660 410-45
14-016 100-01
91-268 694-92
15-120 201-05
91-268 693-91
siehe Seite 3-14
see page 3-14
voir page 3-14
véase la página 3-14

siehe Kapitel 2 Erläuterung der Schlüsselzeichen
see chapter 2 Explanation of key markings
voir le chap. 2 Explication des symboles
véase el Cap. 2 Explicaciones de los signos clave

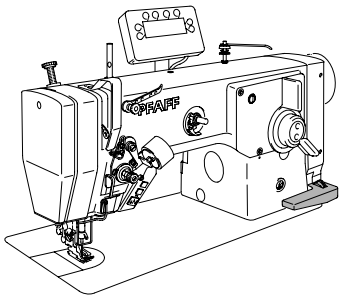

Armteile
Arm parts
Pièces de bras
Piezas del brazo PFAFF 937

3.03

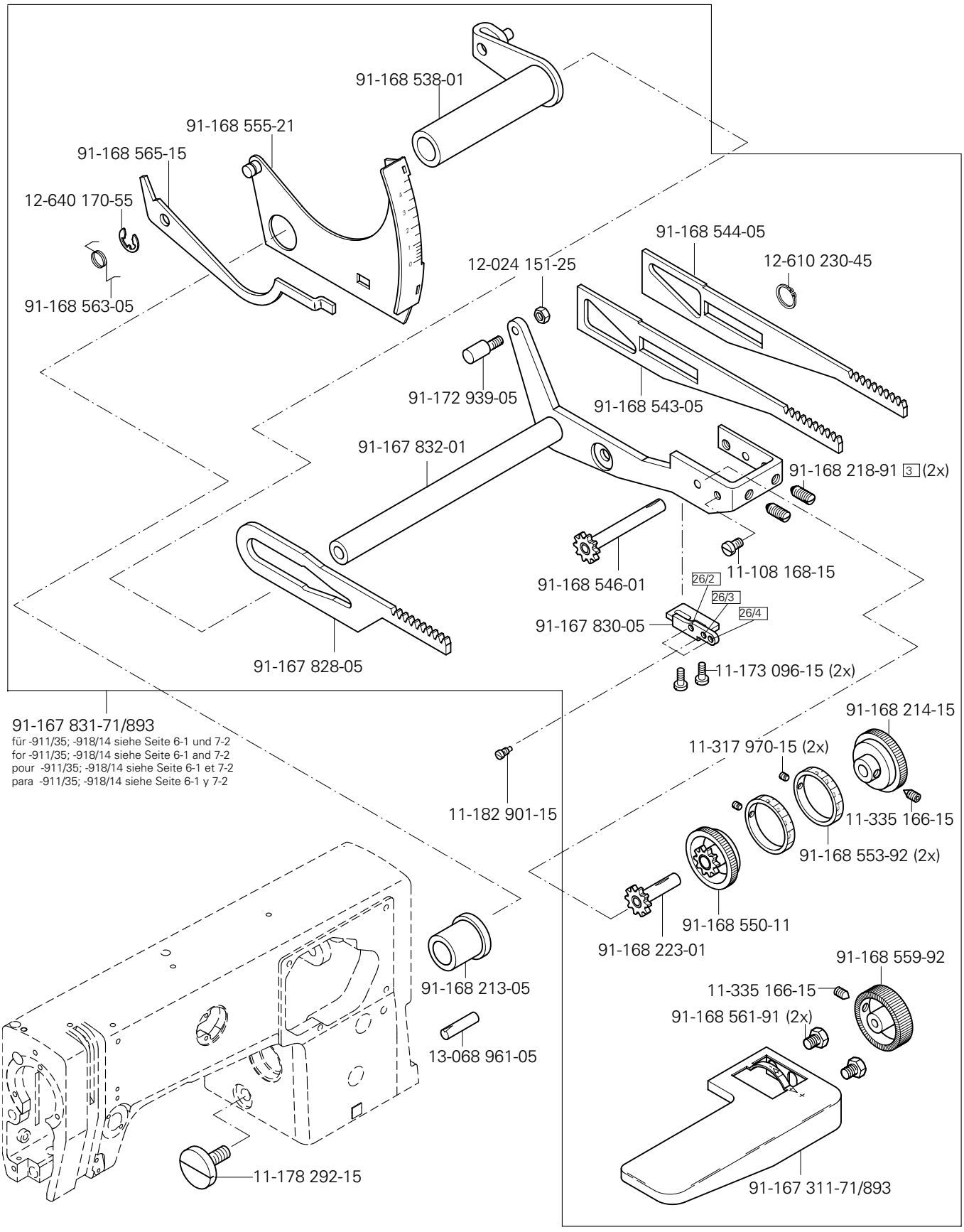

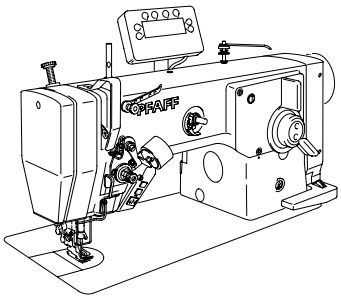

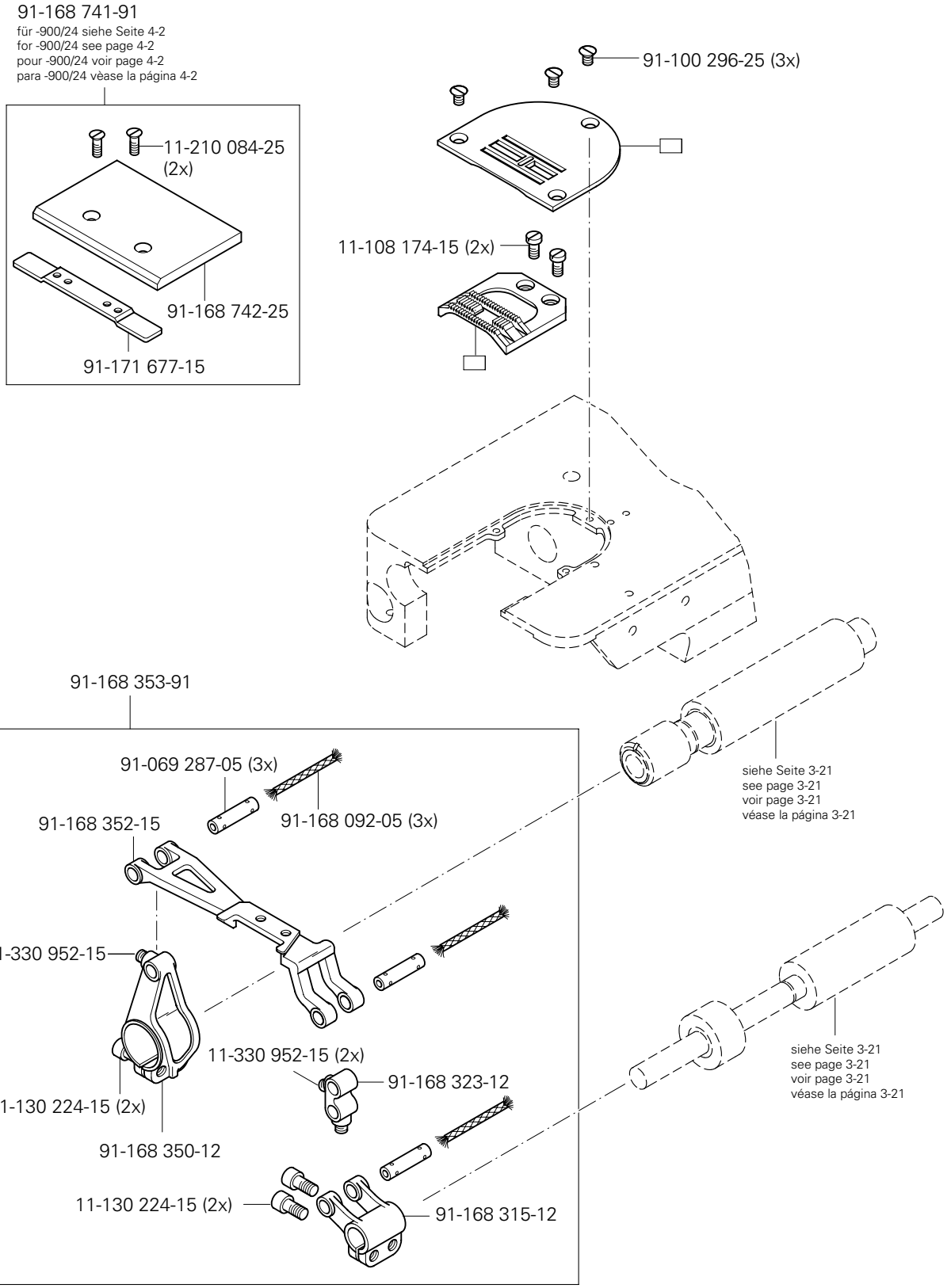

siehe Kapitel 2 Erläuterung der Schlüsselzeichen
see chapter 2 Explanation of key markings
voir le chap. 2 Explication des symboles
véase el Cap. 2 Explicaciones de los signos clave

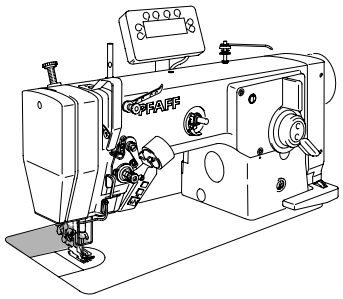

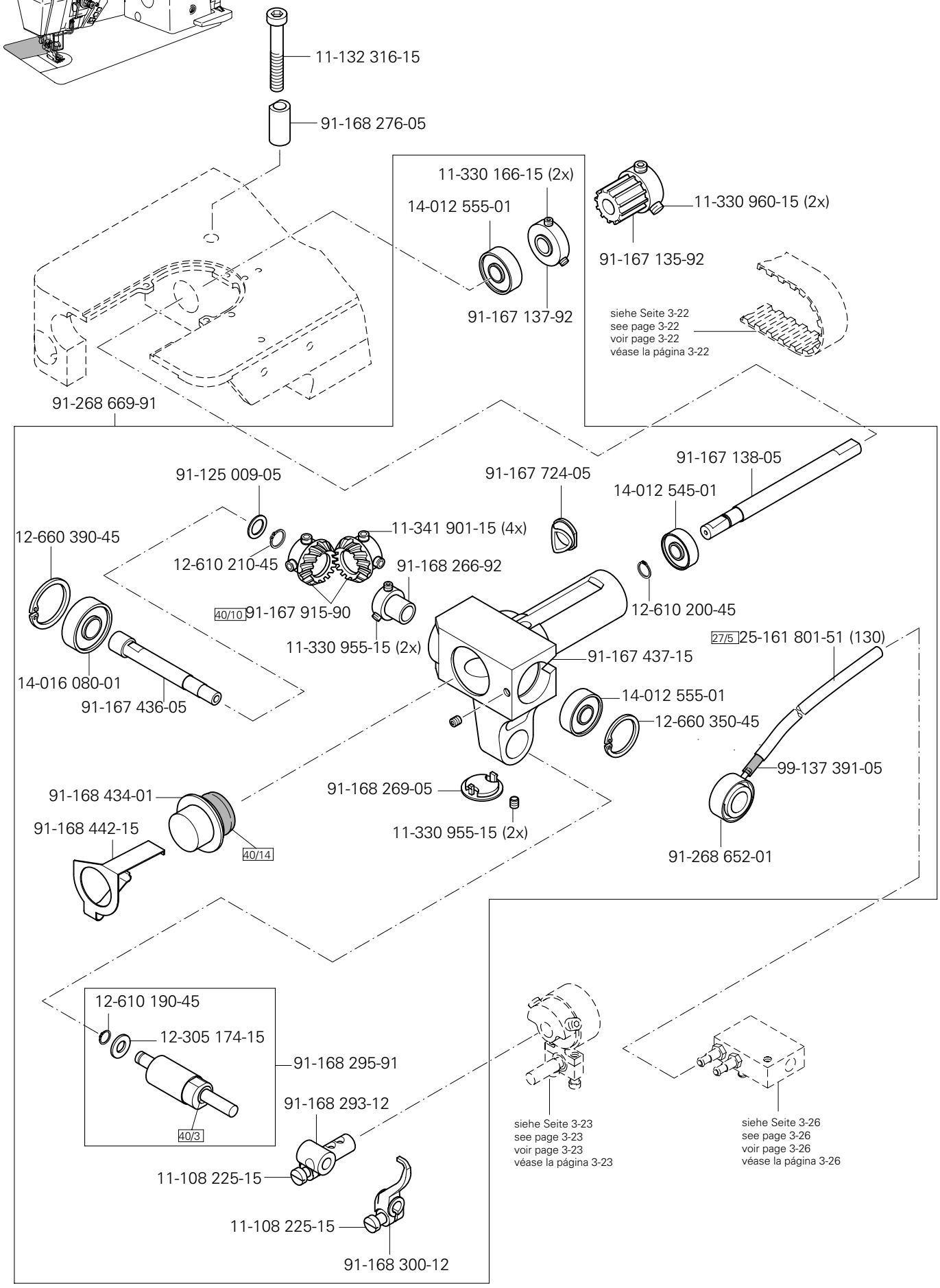
11-132 316-15
91-168 276-05
11-330 166-15 (2x)
14-012 555-01
91-167 137-92
11-330 960-15 (2x)
91-167 135-92
siehe Seite 3-22
see page 3-22
voir page 3-22
véase la página 3-22
91-268 669-91
91-125 009-05
91-167 724-05
91-167 138-05
14-012 545-01
11-341 901-15 (4x)
12-660 390-45
12-610 210-45
91-168 266-92
40/10 91-167 915-90
12-610 200-45
11-330 955-15 (2x)
27/5 25-161 801-51 (130)
91-167 437-15
14-016 080-01
91-167 436-05
14-012 555-01
12-660 350-45
99-137 391-05
91-168 434-01
91-168 269-05
91-168 442-15
11-330 955-15 (2x)
40/14
91-268 652-01
12-610 190-45
12-305 174-15
91-168 295-91
40/3
91-168 293-12
11-108 225-15
11-108 225-15
91-168 300-12
siehe Seite 3-23
see page 3-23
voir page 3-23
véase la página 3-23
siehe Seite 3-26
see page 3-26
voir page 3-26
véase la página 3-26

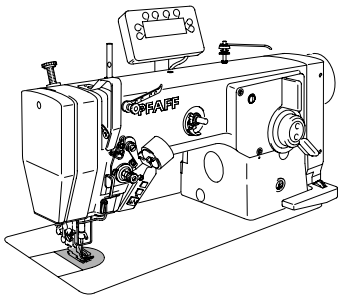

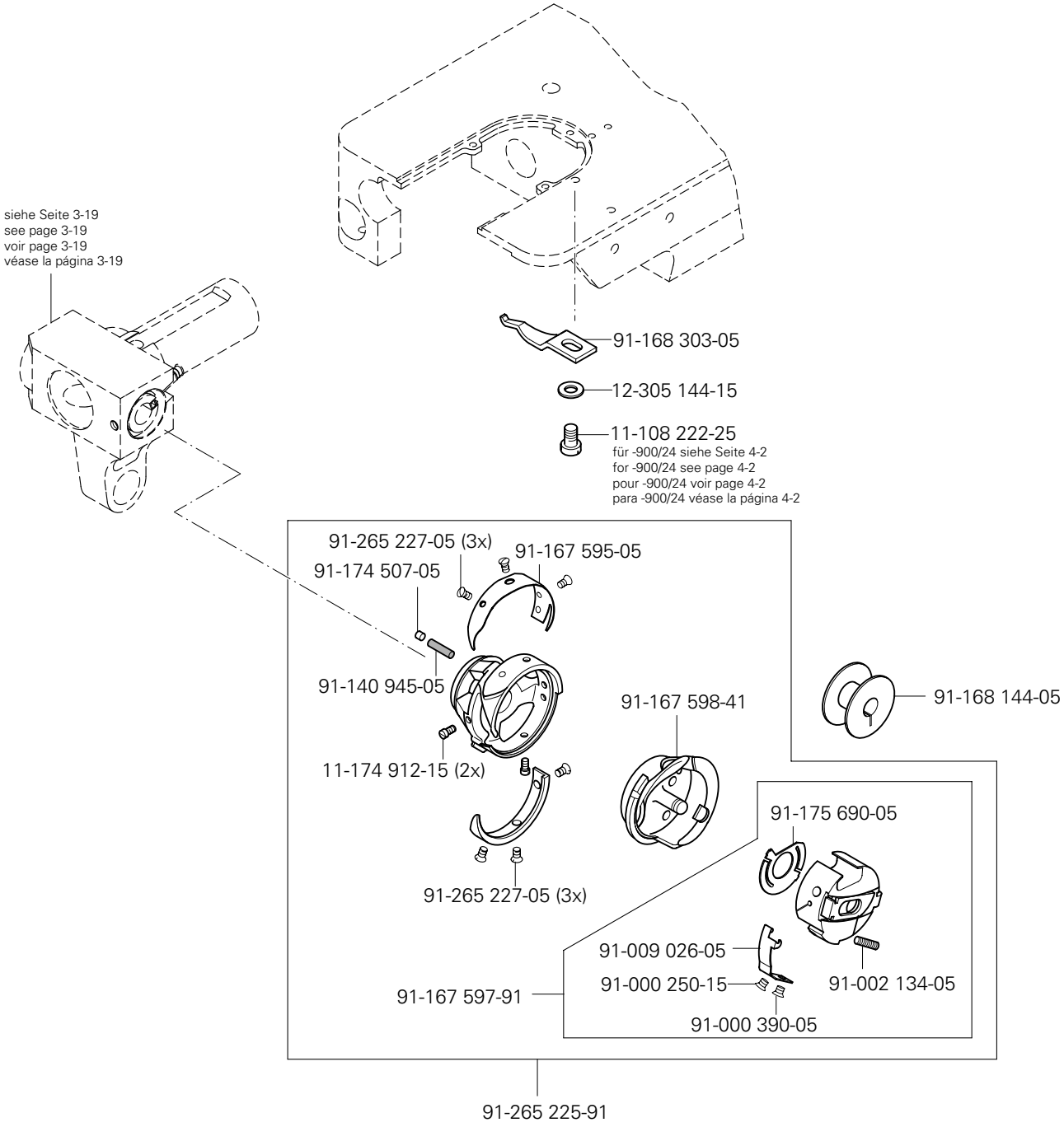

siehe Kapitel 2 Erläuterung der Schlüsselzeichen
see chapter 2 Explanation of key markings
voir le chap. 2 Explication des symboles
véase el Cap. 2 Explicaciones de los signos clave

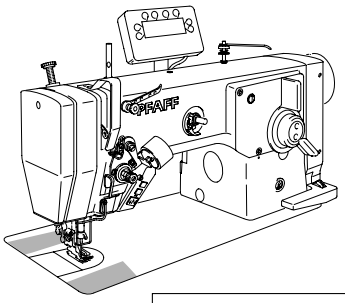

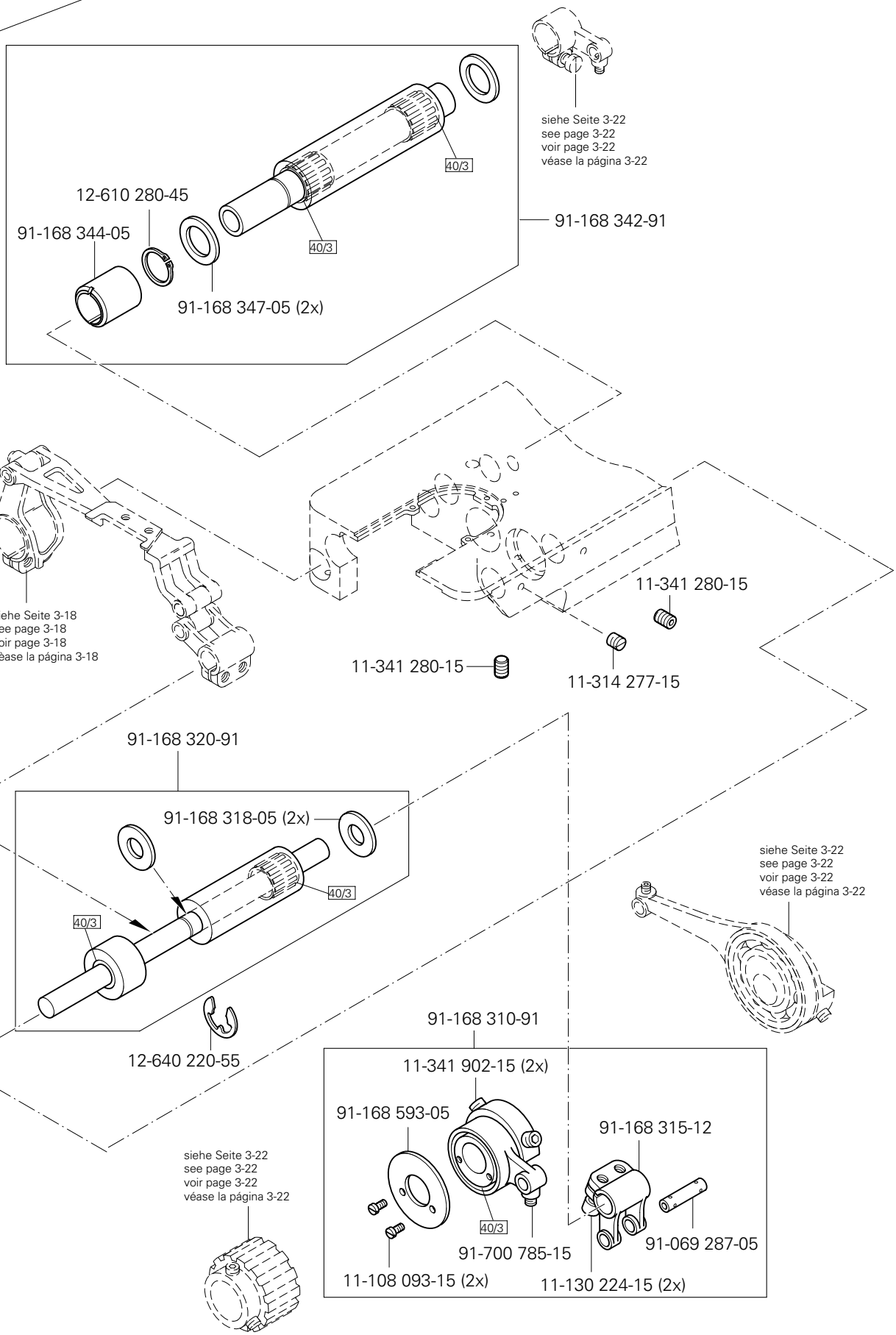
siehe Seite 3-22
see page 3-22
voir page 3-22
véase la página 3-22
40/3
12-610 280-45
91-168 344-05
91-168 342-91
40/3
91-168 347-05 (2x)
siehe Seite 3-18
see page 3-18
voir page 3-18
vèase la página 3-18
11-341 280-15
11-341 280-15
11-314 277-15
91-168 320-91
91-168 318-05 (2x)
40/3
40/3
siehe Seite 3-22
see page 3-22
voir page 3-22
véase la página 3-22
12-640 220-55
91-168 310-91
11-341 902-15 (2x)
91-168 593-05
91-168 315-12
40/3
91-700 785-15
91-069 287-05
11-108 093-15 (2x)
11-130 224-15 (2x)
siehe Seite 3-22
see page 3-22
voir page 3-22
véase la página 3-22

3.04 Grundplattenteile
Bedplate parts
Pièces du plateau fondemental
Piezas del cárter

PFAFF 937

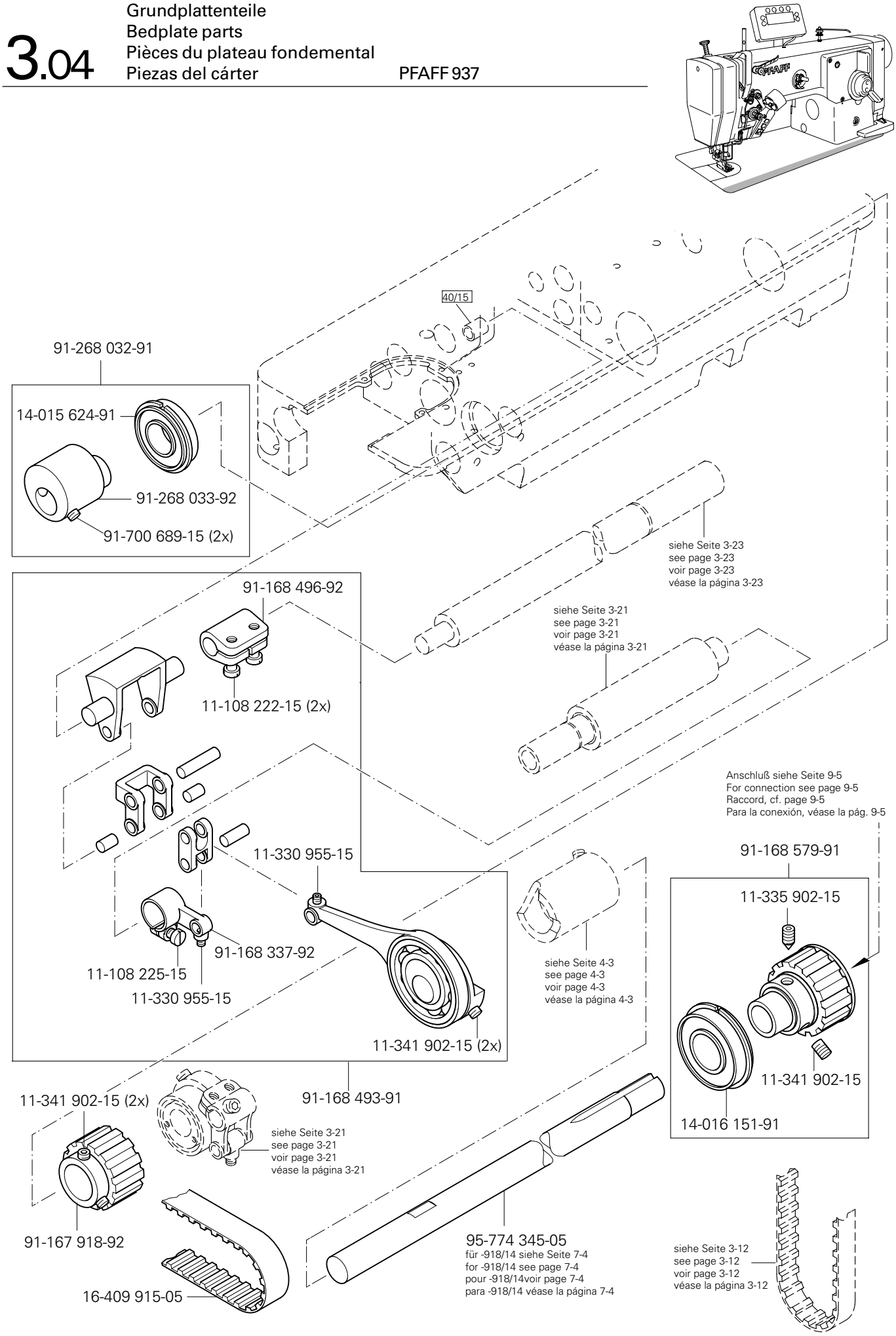

siehe Kapitel 2 Erläuterung der Schlüsselzeichen
see chapter 2 Explanation of key markings
voir le chap. 2 Explication des symboles
véase el Cap. 2 Explicaciones de los signos clave

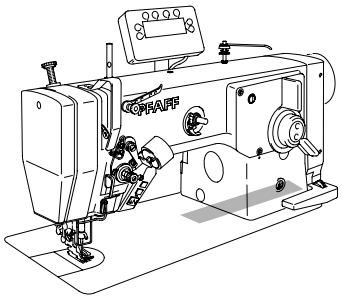

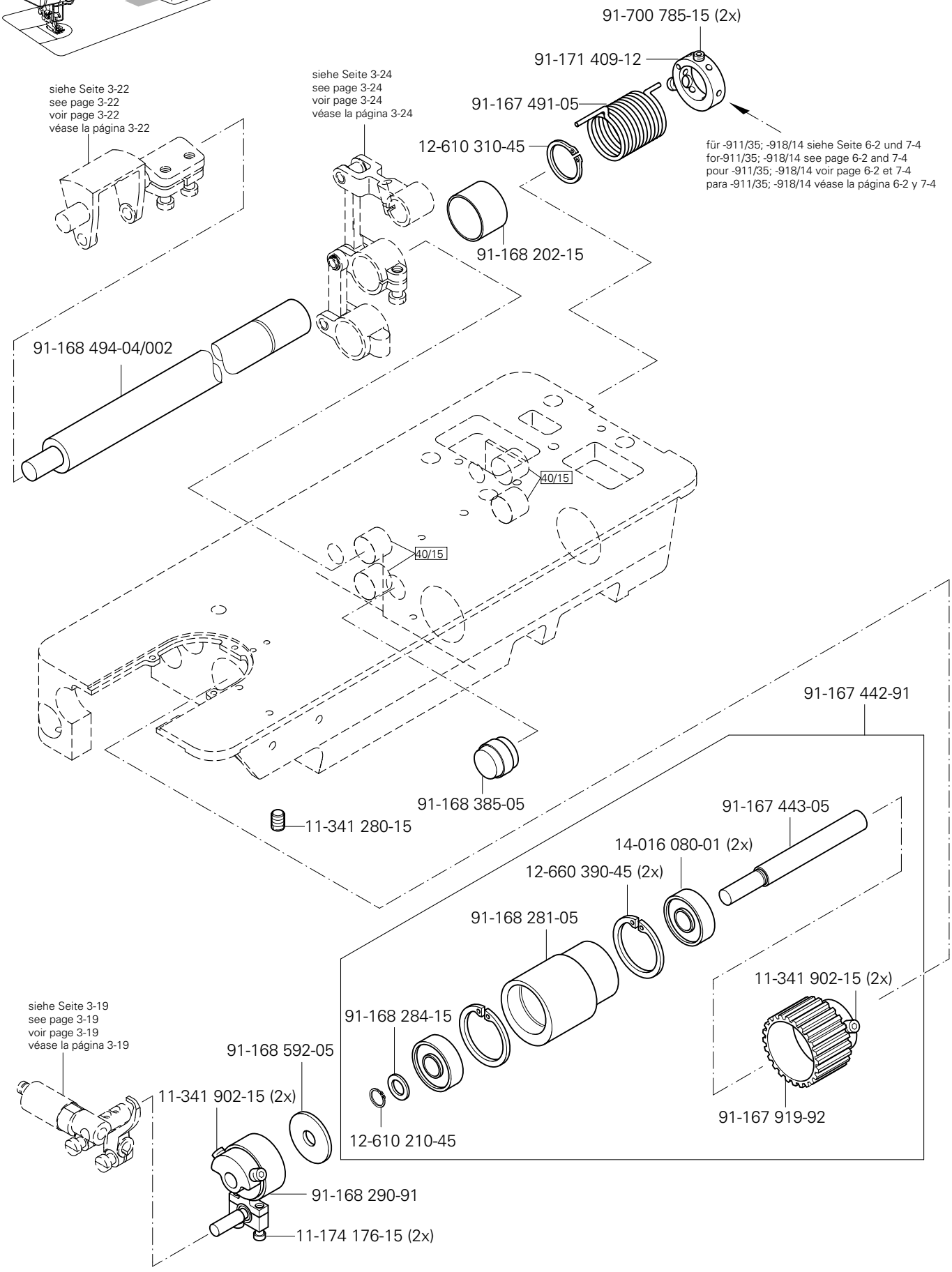
91-700 785-15 (2x)
91-171 409-12
91-167 491-05
12-610 310-45
für -911/35; -918/14 siehe Seite 6-2 und 7-4
for-911/35; -918/14 see page 6-2 and 7-4
pour -911/35; -918/14 voir page 6-2 et 7-4
para -911/35; -918/14 véase la página 6-2 y 7-4
91-168 202-15
siehe Seite 3-22
see page 3-22
voir page 3-22
véase la página 3-22
siehe Seite 3-24
see page 3-24
voir page 3-24
véase la página 3-24
91-168 494-04/002
40/15
40/15
91-167 442-91
91-168 385-05
11-341 280-15
91-167 443-05
14-016 080-01 (2x)
12-660 390-45 (2x)
91-168 281-05
11-341 902-15 (2x)
91-168 284-15
91-167 919-92
12-610 210-45
siehe Seite 3-19
see page 3-19
voir page 3-19
véase la página 3-19
91-168 592-05
11-341 902-15 (2x)
91-168 290-91
11-174 176-15 (2x)

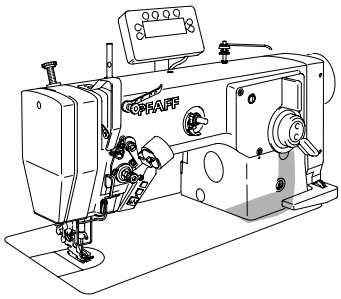

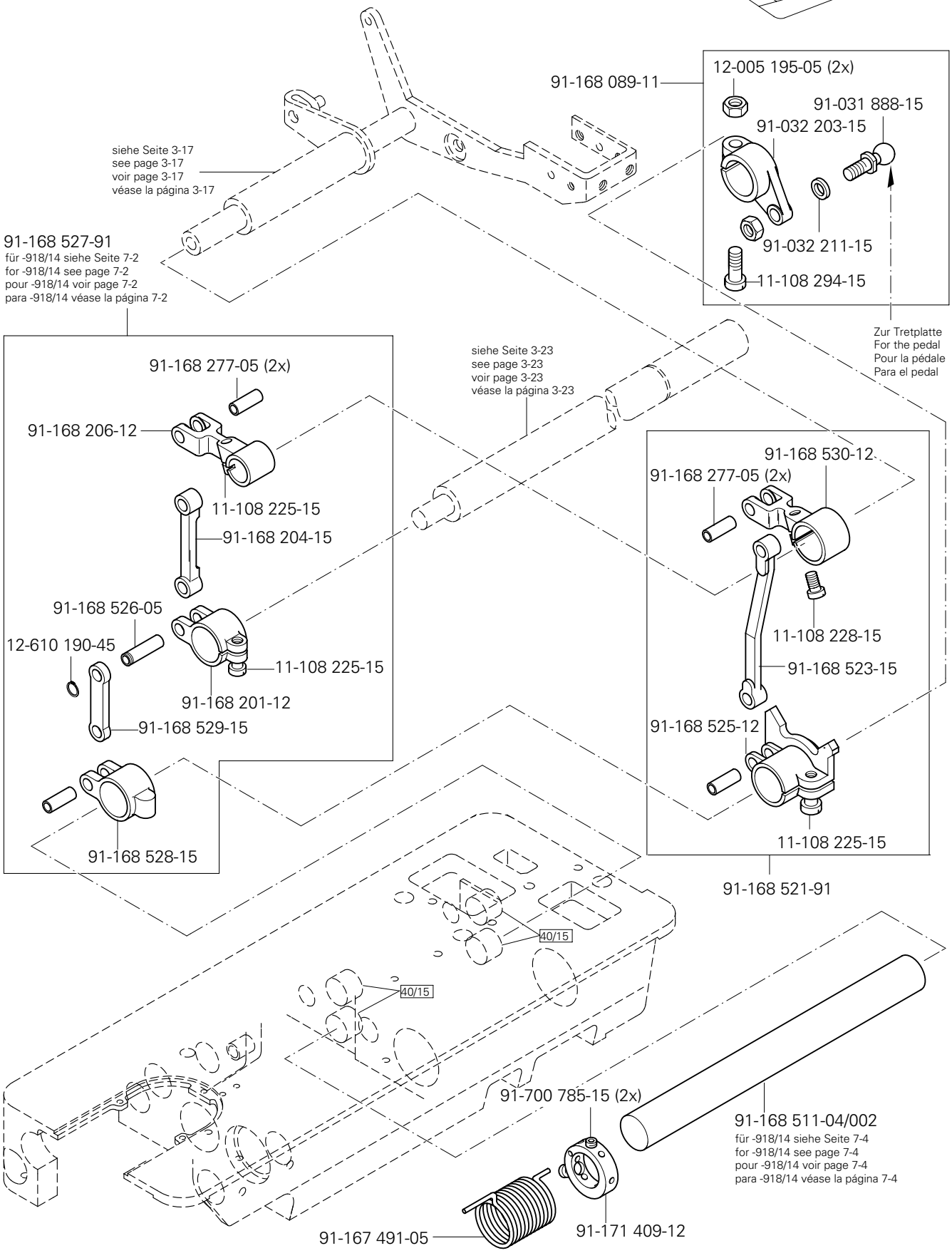

siehe Kapitel 2 Erläuterung der Schlüsselzeichen
see chapter 2 Explanation of key markings
voir le chap. 2 Explication des symboles
véase el Cap. 2 Explicaciones de los signos clave

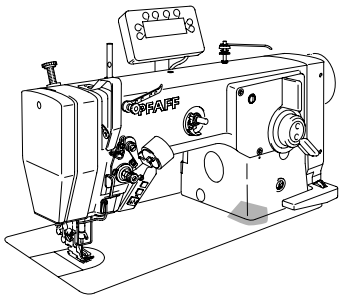

Grundplattenteile
Bedplate parts
Pièces du plateau fondamental
Piezas del cárter

PFAFF 937

3.04

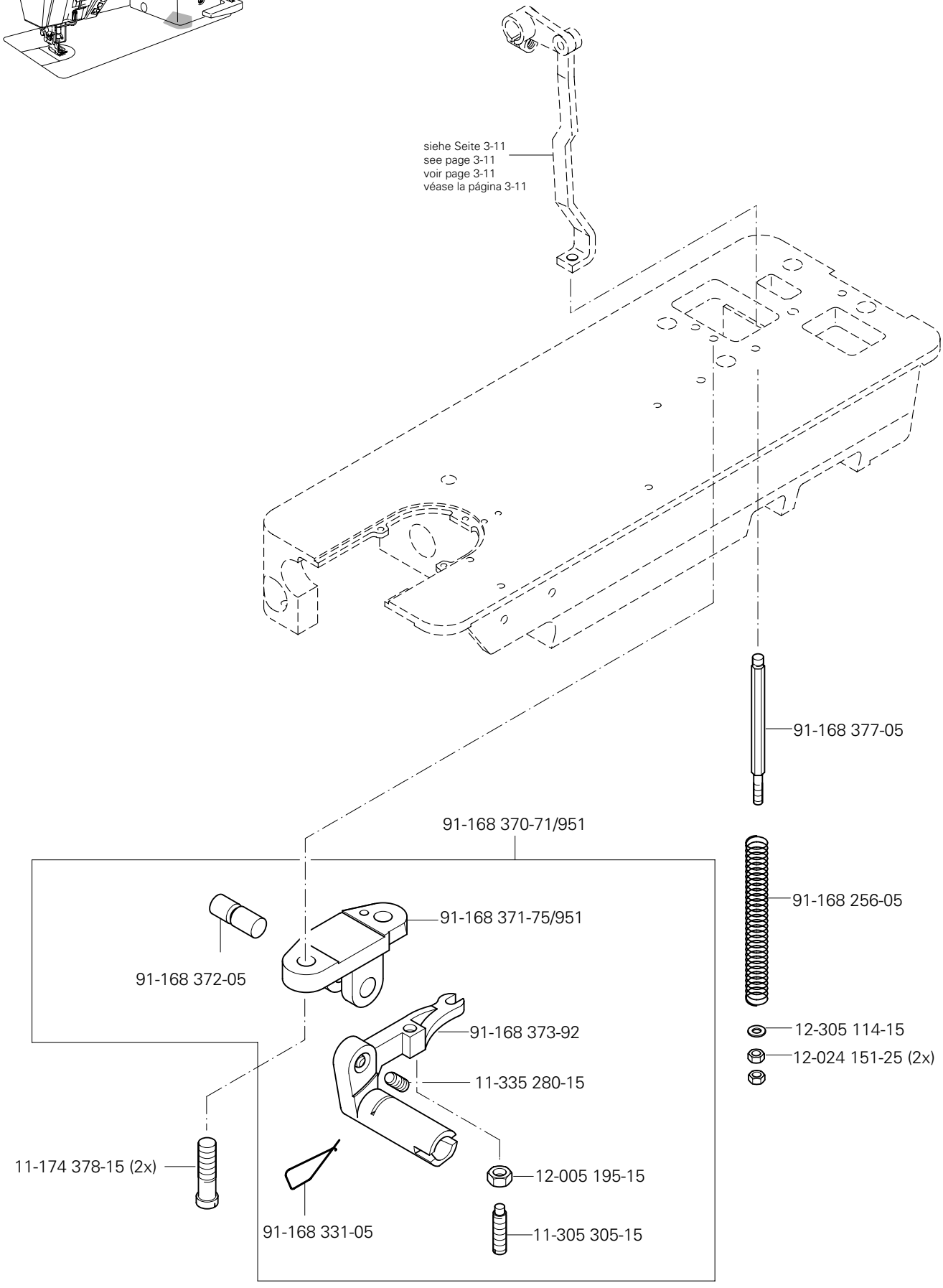

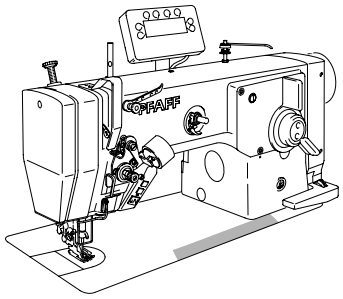

11-341 280-15
15-120 248-05 (2x)
91-268 649-05
91-268 655-05
91-268 656-05
15-120 712-05
91-268 654-05
15-256 903-01 (2x)
siehe Seite 3-1
see page 3-1
voir page 3-1
véase la página 3-1
siehe Seite 3-19
see page 3-19
voir page 3-19
véase la página 3-19
siehe Seite 3-27
see page 3-27
voir page 3-27
véase la página 3-27
99-137 390-05 (2x)
11-130 176-15 (2x)
91-069 375-15
91-268 650-91
25-161 801-49 96
91-268 659-05
99-137 390-05 (3x)
15-120 705-05
91-268 651-05
siehe Seite 3-27
see page 3-27
voir page 3-27
véase la página 3-27

siehe Kapitel 2 Erläuterung der Schlüsselzeichen
see chapter 2 Explanation of key markings
voir le chap. 2 Explication des symboles
véase el Cap. 2 Explicaciones de los signos clave

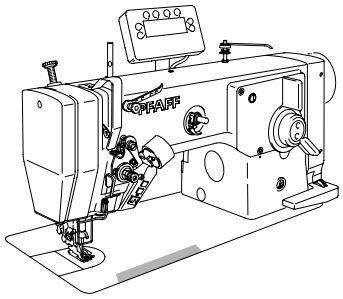

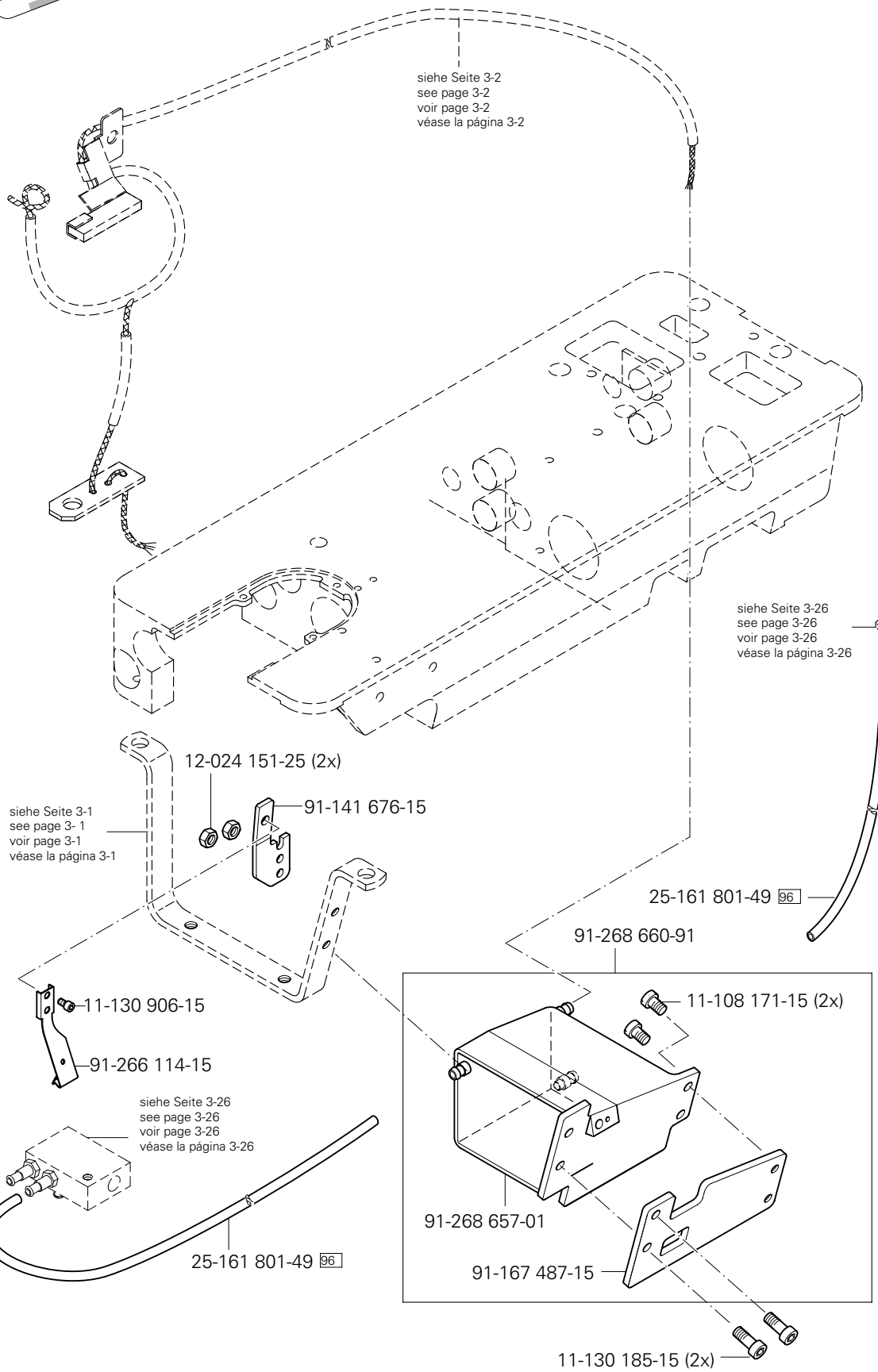
siehe Seite 3-2
see page 3-2
voir page 3-2
véase la página 3-2
siehe Seite 3-26
see page 3-26
voir page 3-26
véase la página 3-26
12-024 151-25 (2x)
91-141 676-15
siehe Seite 3-1
see page 3- 1
voir page 3-1
véase la página 3-1
25-161 801-49 96
91-268 660-91
11-130 906-15
91-266 114-15
11-108 171-15 (2x)
siehe Seite 3-26
see page 3-26
voir page 3-26
véase la página 3-26
91-268 657-01
25-161 801-49 96
91-167 487-15
11-130 185-15 (2x)

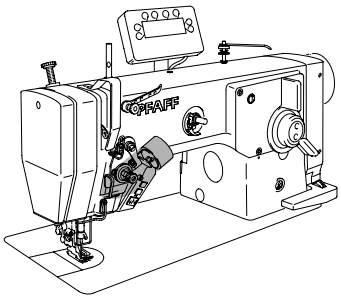

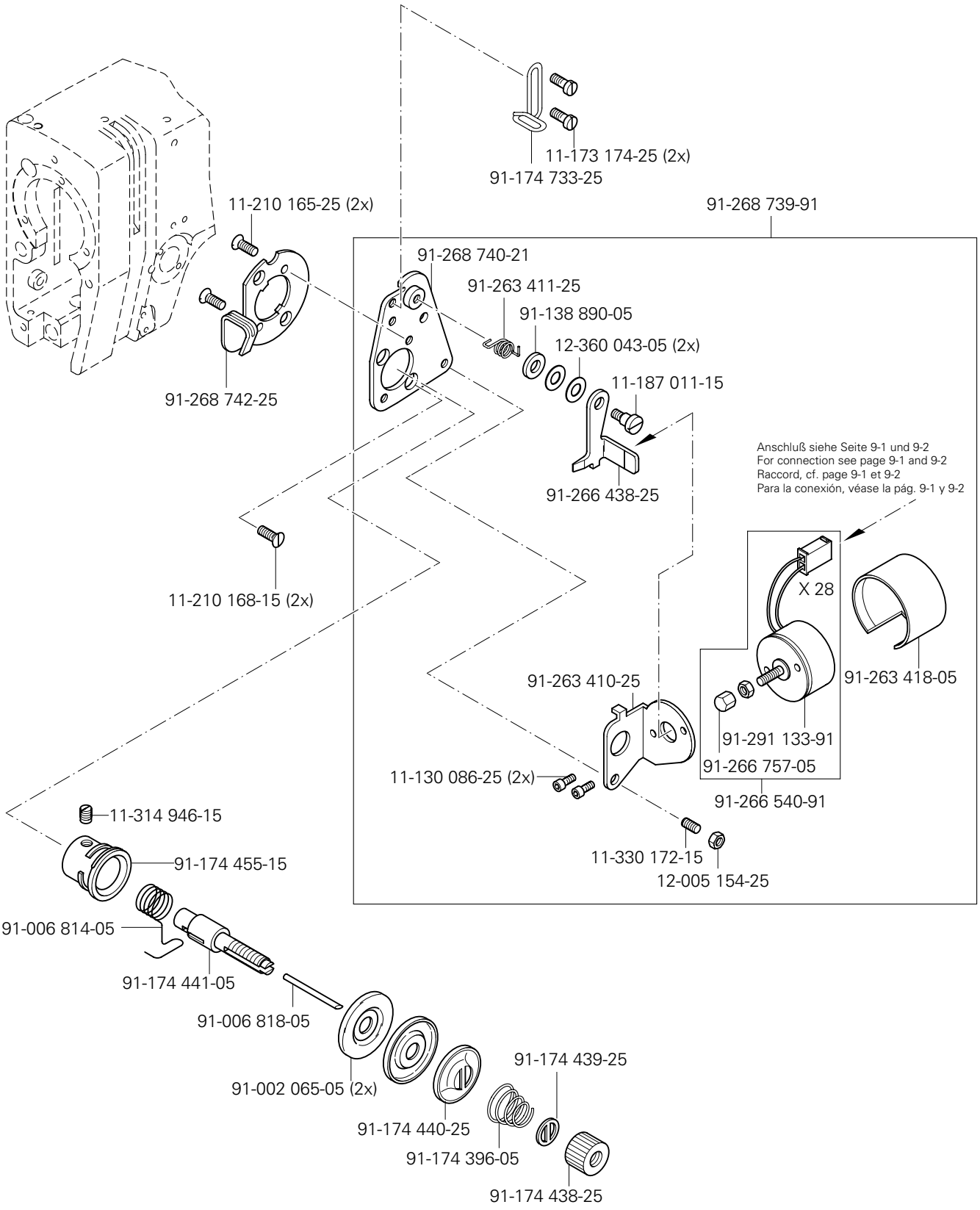

siehe Kapitel 2 Erläuterung der Schlüsselzeichen
see chapter 2 Explanation of key markings
voir le chap. 2 Explication des symboles
véase el Cap. 2 Explicaciones de los signos clave

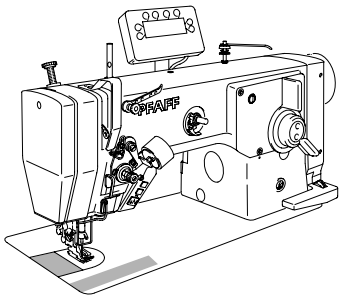

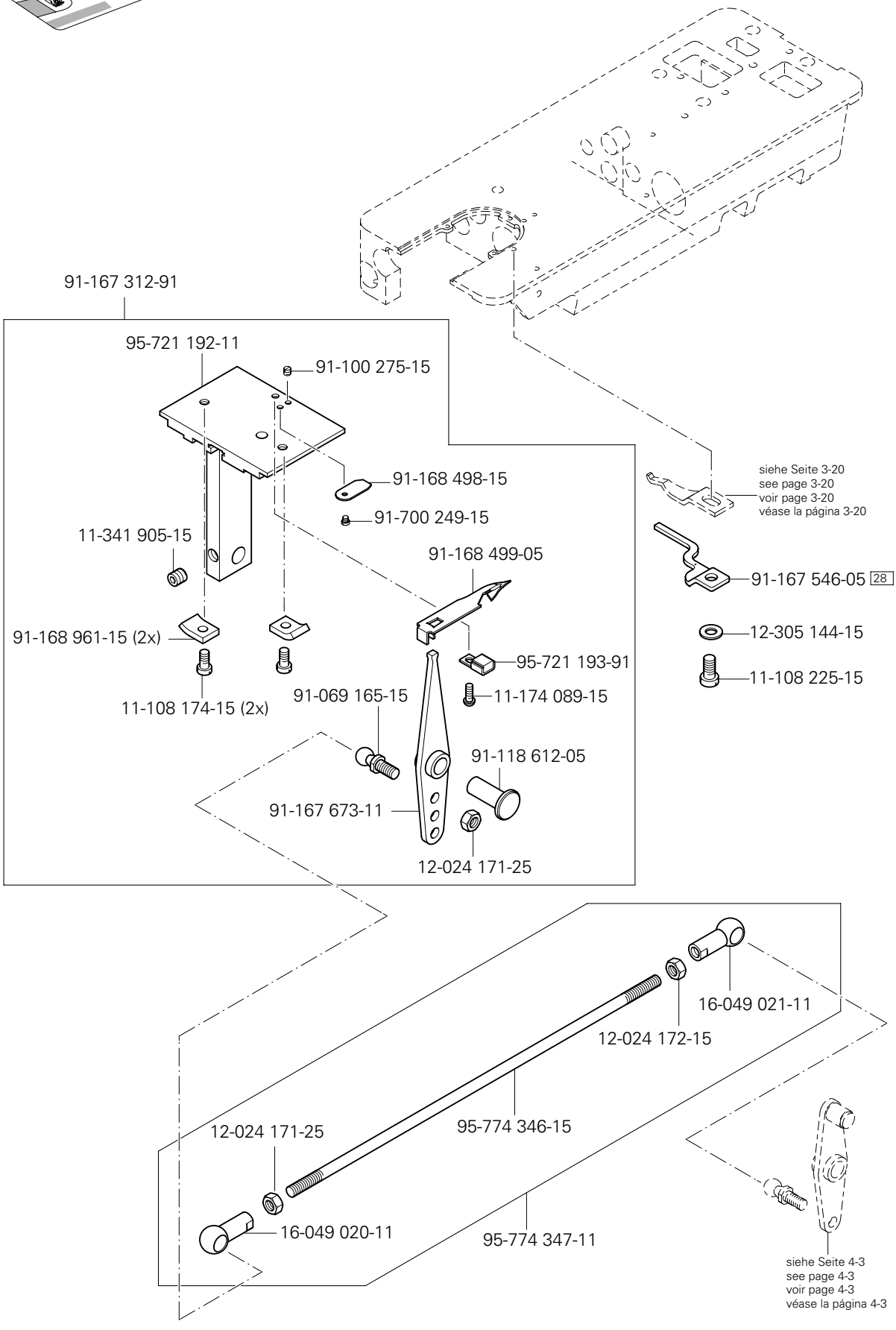
91-167 312-91
95-721 192-11
91-100 275-15
91-168 498-15
91-700 249-15
11-341 905-15
91-168 499-05
91-168 961-15 (2x)
11-108 174-15 (2x)
95-721 193-91
11-174 089-15
91-069 165-15
91-118 612-05
91-167 673-11
12-024 171-25
siehe Seite 3-20
see page 3-20
voir page 3-20
véase la página 3-20
91-167 546-05 28
12-305 144-15
11-108 225-15
16-049 021-11
12-024 172-15
95-774 346-15
12-024 171-25
16-049 020-11
95-774 347-11
siehe Seite 4-3
see page 4-3
voir page 4-3
véase la página 4-3

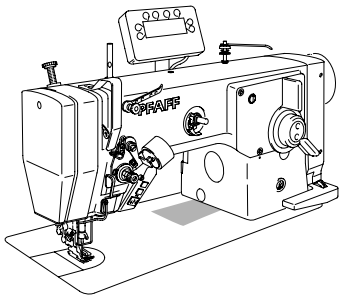

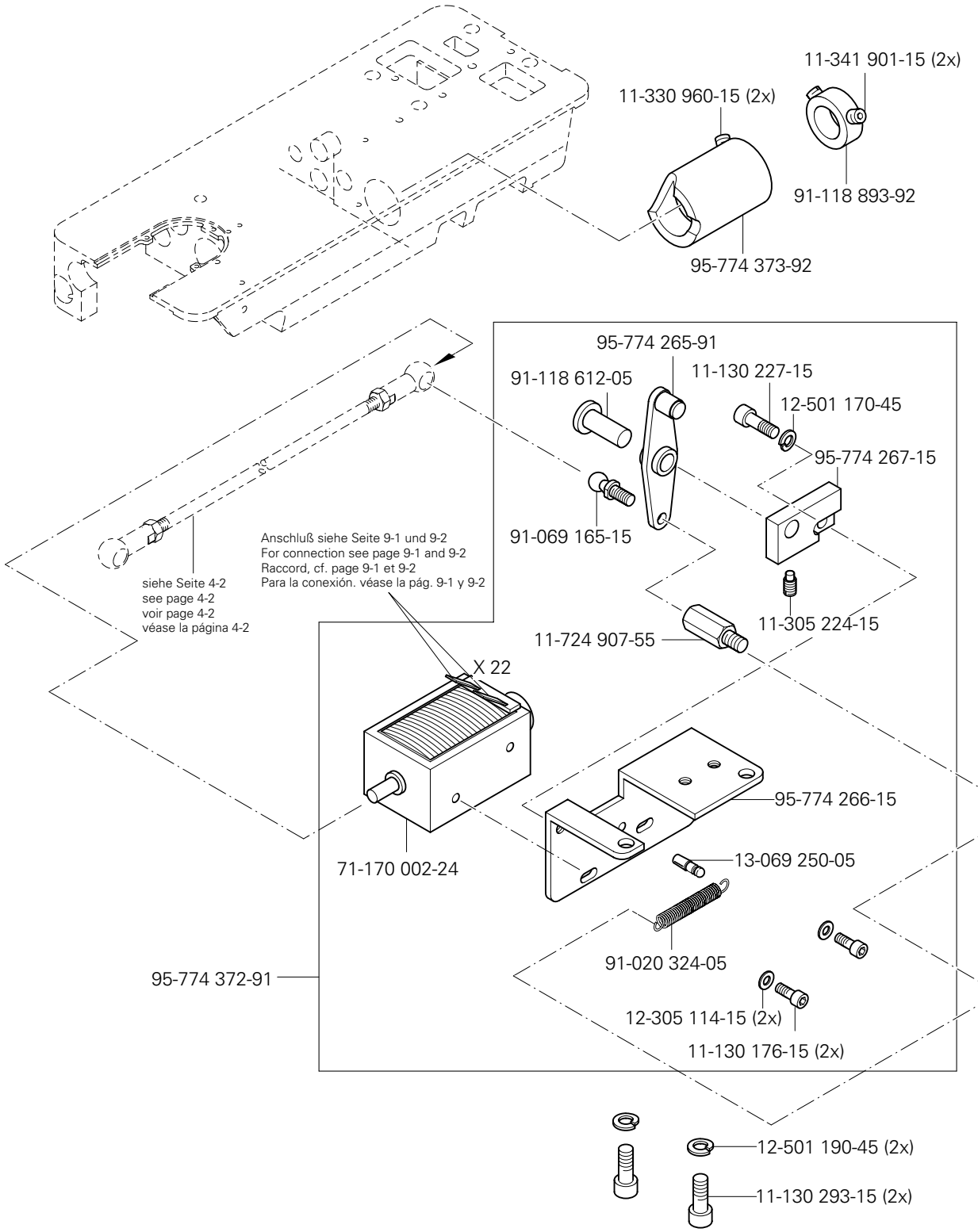

siehe Kapitel 2 Erläuterung der Schlüsselzeichen
see chapter 2 Explanation of key markings
voir le chap. 2 Explication des symboles
véase el Cap. 2 Explicaciones de los signos clave

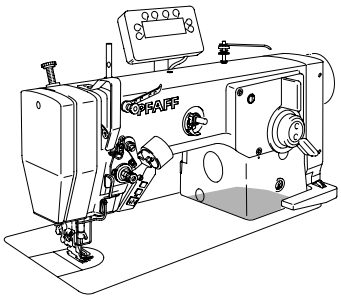

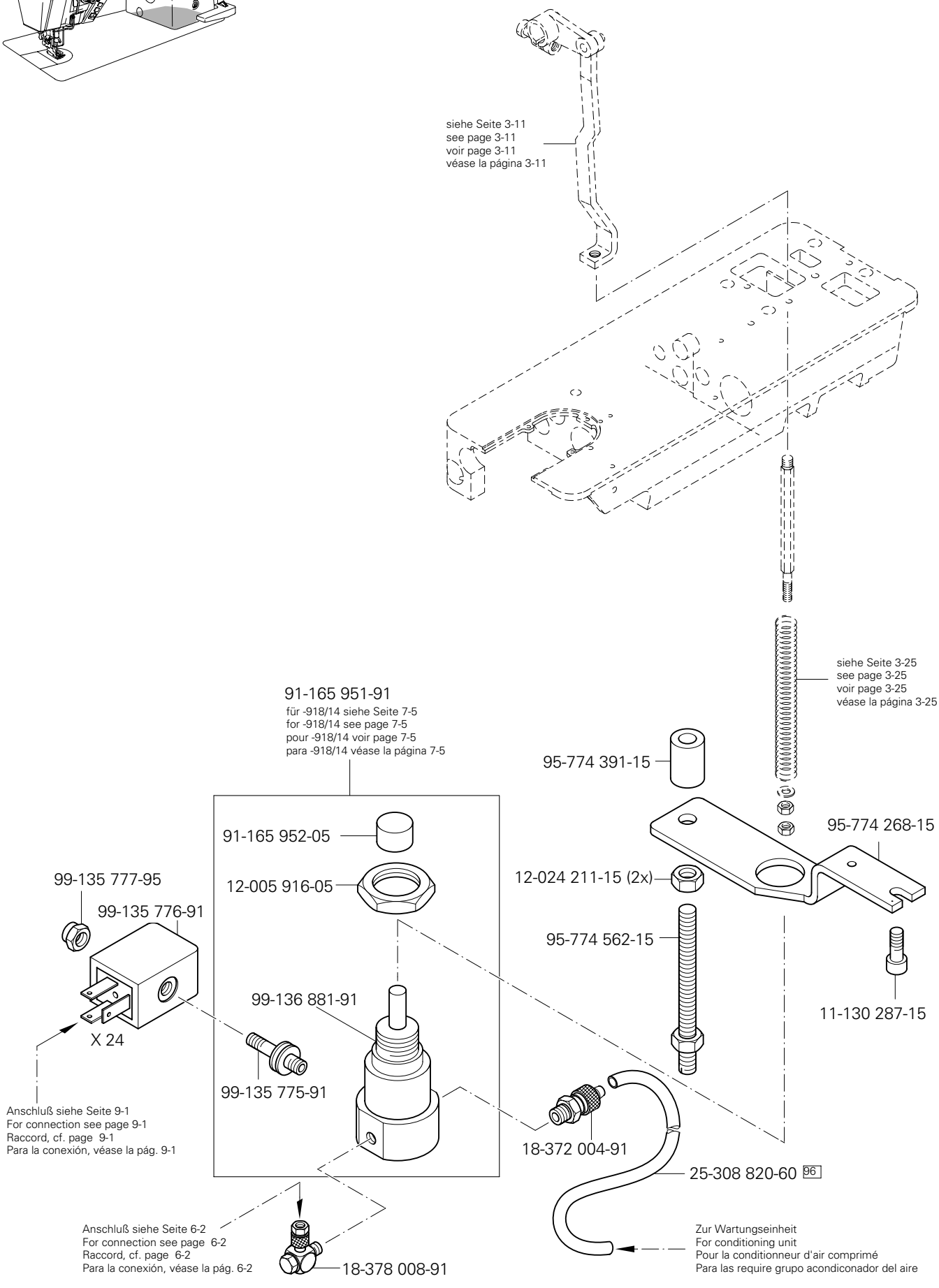
siehe Seite 3-11
see page 3-11
voir page 3-11
véase la página 3-11
siehe Seite 3-25
see page 3-25
voir page 3-25
véase la página 3-25
91-165 951-91
für -918/14 siehe Seite 7-5
for -918/14 see page 7-5
pour -918/14 voir page 7-5
para -918/14 véase la página 7-5
95-774 391-15
95-774 268-15
91-165 952-05
12-005 916-05
12-024 211-15 (2x)
99-135 777-95
99-135 776-91
95-774 562-15
11-130 287-15
99-136 881-91
X 24
99-135 775-91
Anschluß siehe Seite 9-1
For connection see page 9-1
Raccord, cf. page 9-1
Para la conexión, véase la pág. 9-1
18-372 004-91
25-308 820-60 96
Anschluß siehe Seite 6-2
For connection see page 6-2
Raccord, cf. page 6-2
Para la conexión, véase la pág. 6-2
18-378 008-91
Zur Wartungseinheit
For conditioning unit
Pour la conditionneur d'air comprimé
Para las require grupo acondiconador del aire

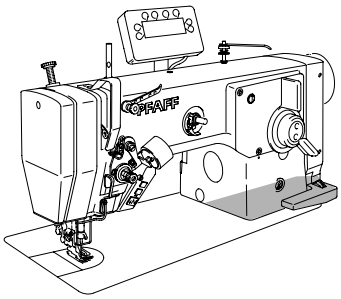

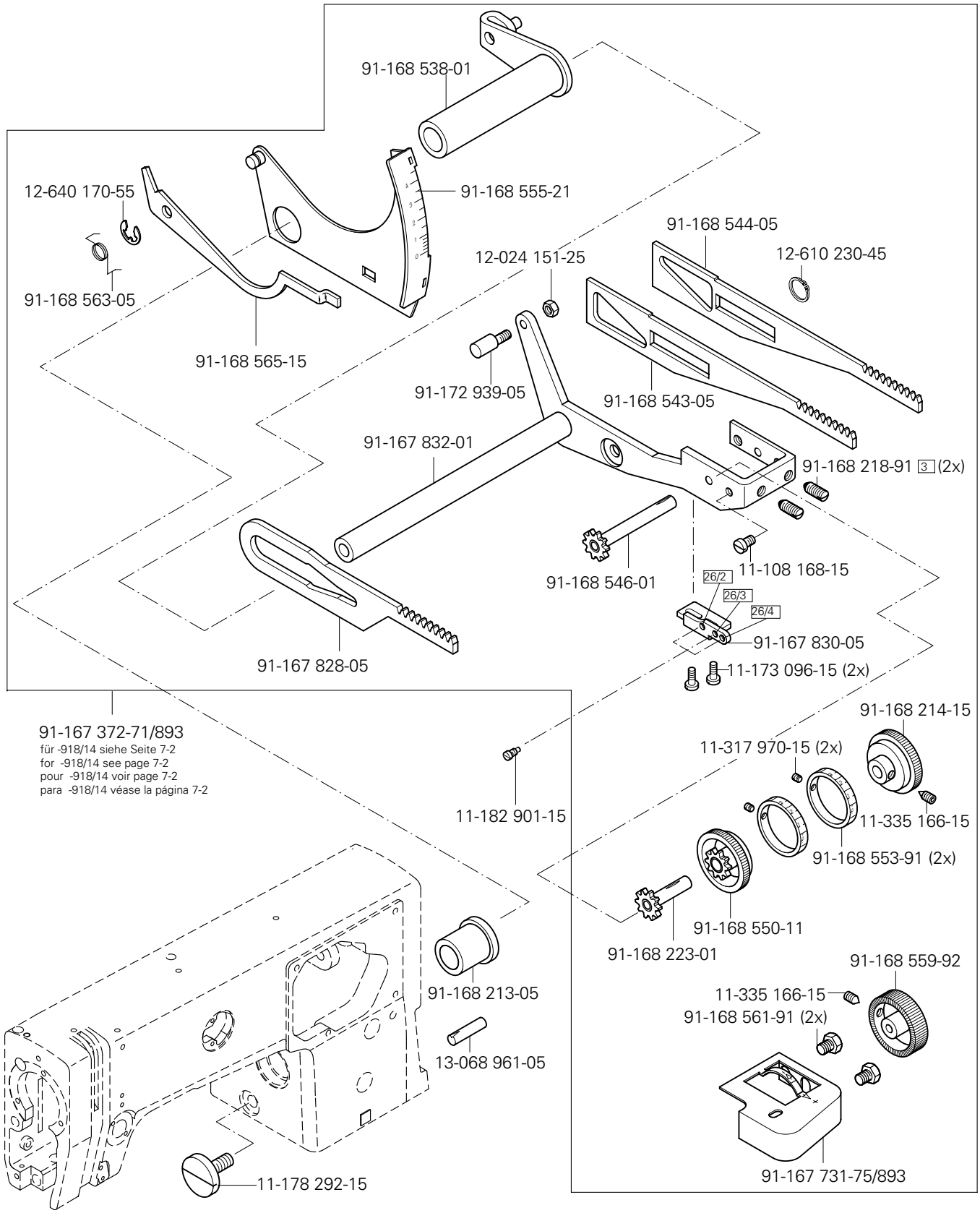

siehe Kapitel 2 Erläuterung der Schlüsselzeichen
see chapter 2 Explanation of key markings
voir le chap. 2 Explication des symboles
véase el Cap. 2 Explicaciones de los signos clave

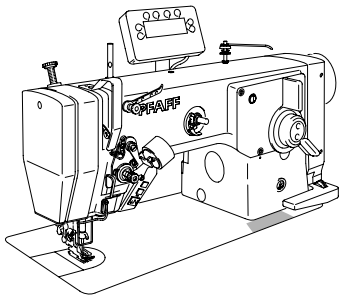

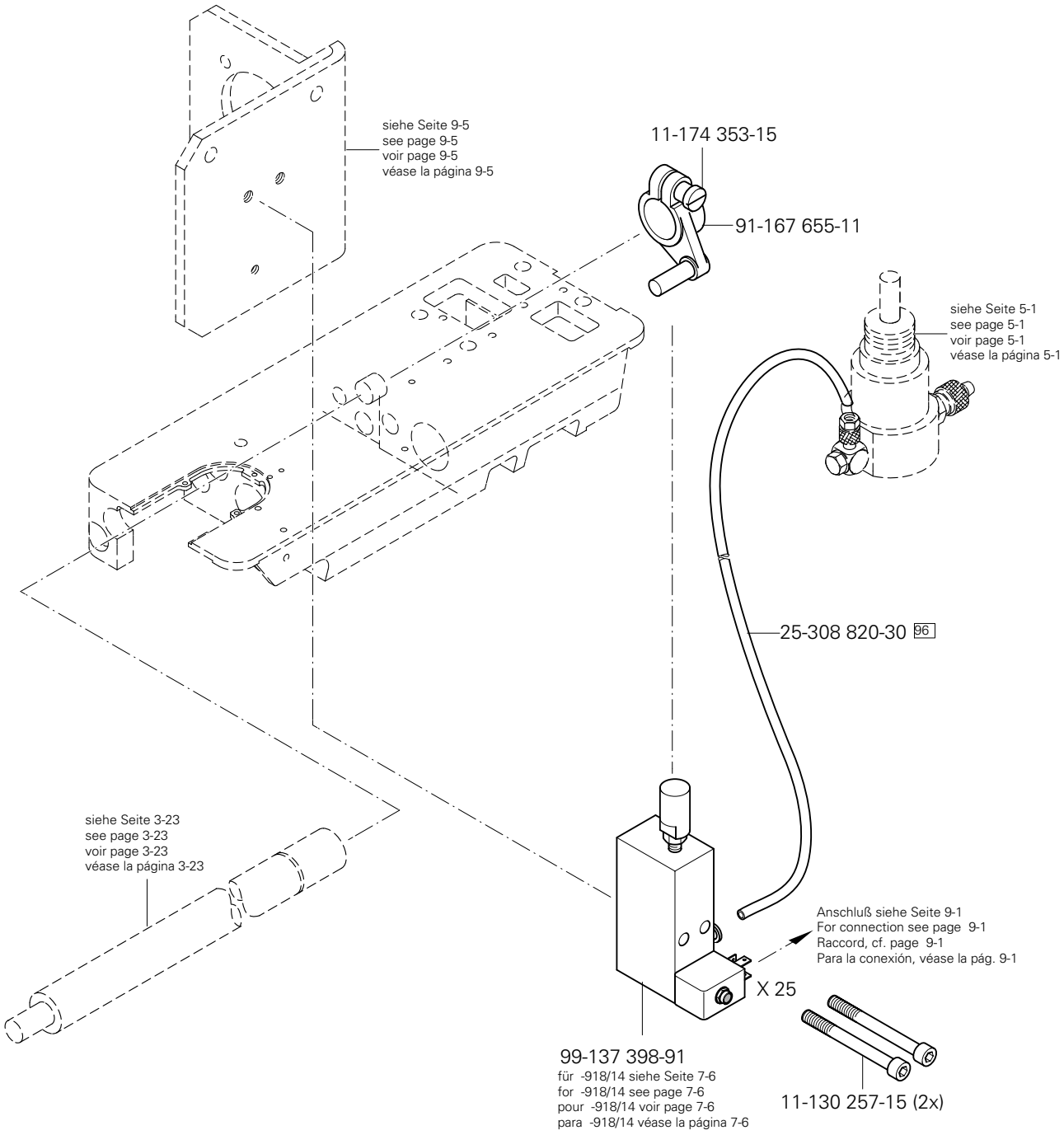
siehe Seite 9-5
see page 9-5
voir page 9-5
véase la página 9-5
11-174 353-15
91-167 655-11
siehe Seite 5-1
see page 5-1
voir page 5-1
véase la página 5-1
25-308 820-30 96
siehe Seite 3-23
see page 3-23
voir page 3-23
véase la página 3-23
Anschluß siehe Seite 9-1
For connection see page 9-1
Raccord, cf. page 9-1
Para la conexión, véase la pág. 9-1
X 25
99-137 398-91
für -918/14 siehe Seite 7-6
for -918/14 see page 7-6
pour -918/14 voir page 7-6
para -918/14 véase la página 7-6
11-130 257-15 (2x)

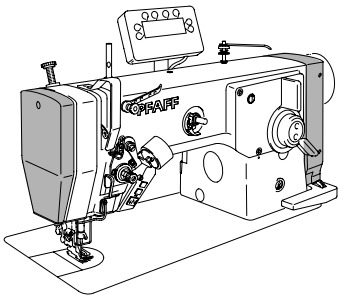

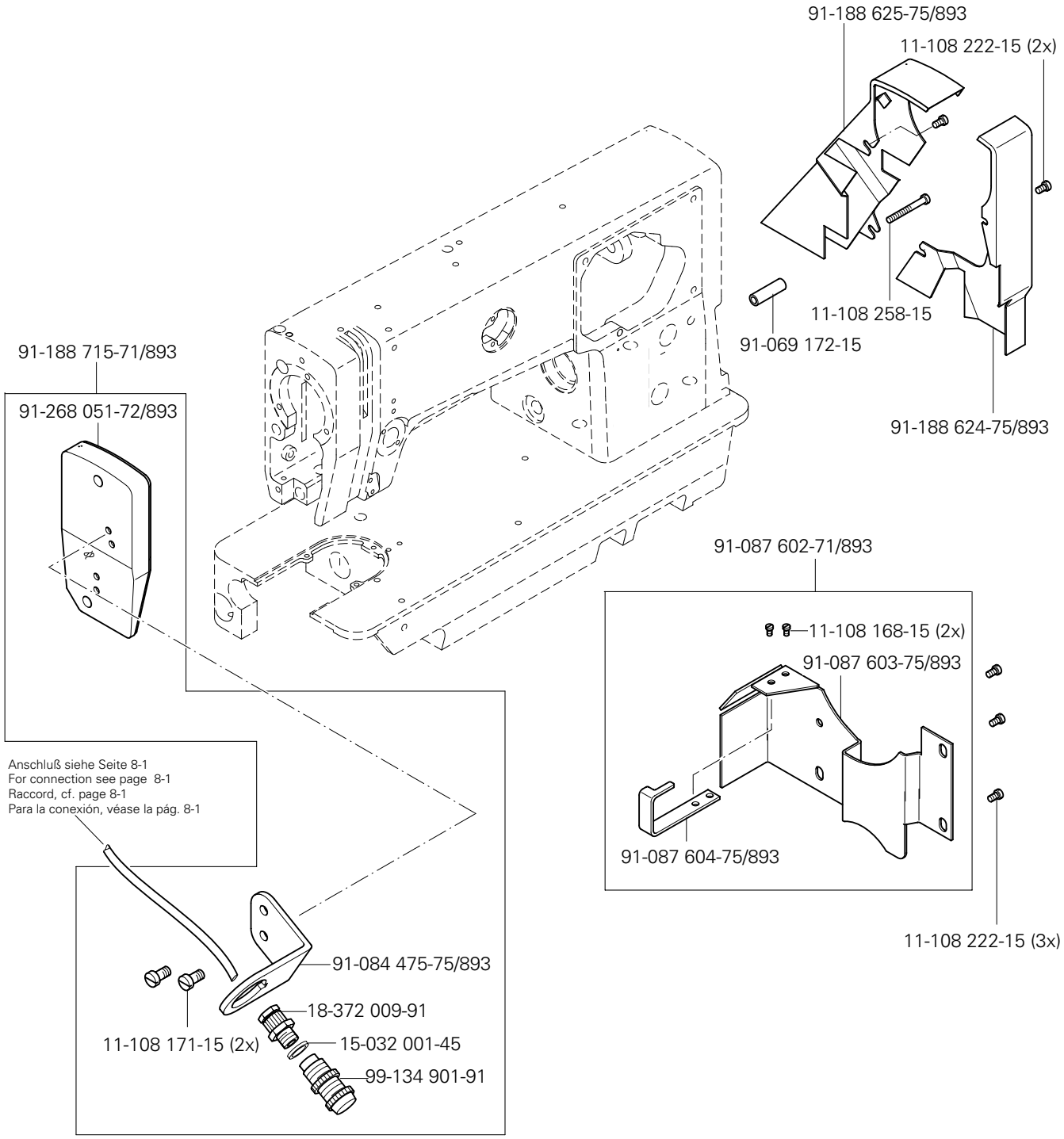

siehe Kapitel 2 Erläuterung der Schlüsselzeichen
see chapter 2 Explanation of key markings
voir le chap. 2 Explication des symboles
véase el Cap. 2 Explicaciones de los signos clave

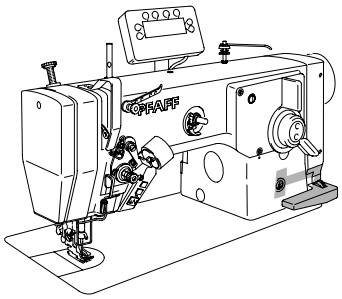

91-167 587-71/893

91-701 344-15 (2x)

91-167 301-01

91-167 303-75/893

91-167 828-05

91-168 218-91

91-167 305-01

11-335 166-15

11-317 970-15

26/2

26/3

26/4

91-167 829-05

11-173 096-15 (2x)

91-168 214-15

91-168 221-92

11-182 901-15

91-168 200-91

91-168 206-12

11-108 225-15

91-168 204-15

91-168 277-05 (2x)

91-168 201-12

11-108 225-15

siehe Seite 3-23
see page 3-23
voir page 3-23
véase la página 3-23

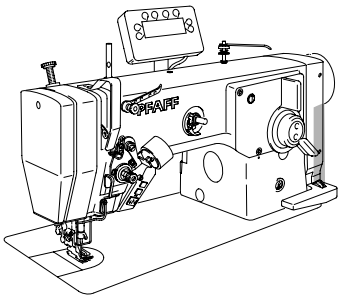

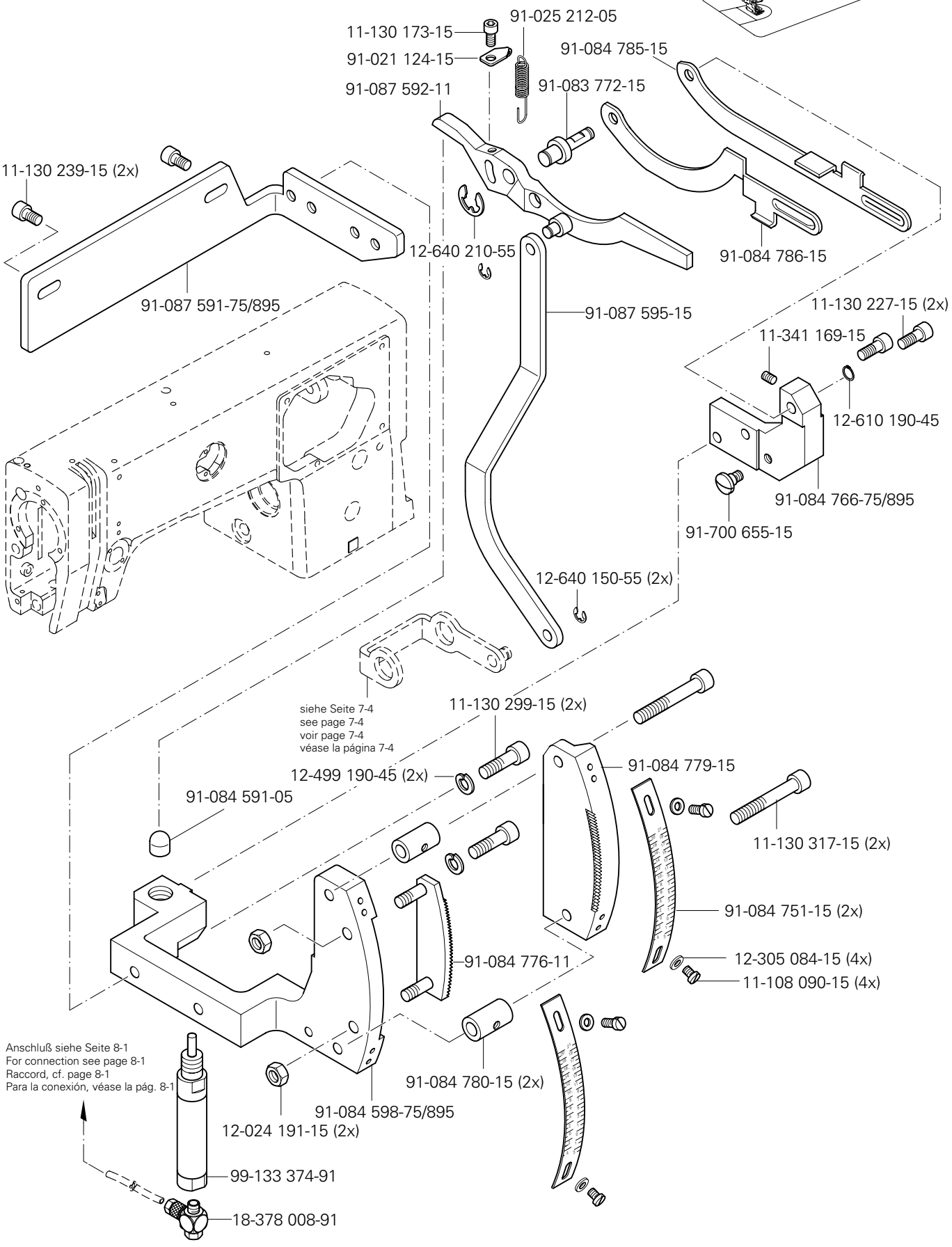

siehe Kapitel 2 Erläuterung der Schlüsselzeichen
see chapter 2 Explanation of key markings
voir le chap. 2 Explication des symboles
véase el Cap. 2 Explicaciones de los signos clave

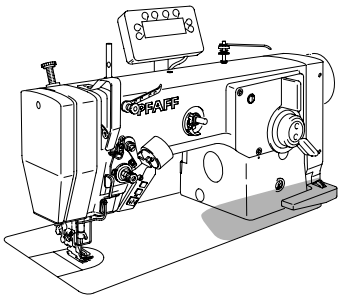

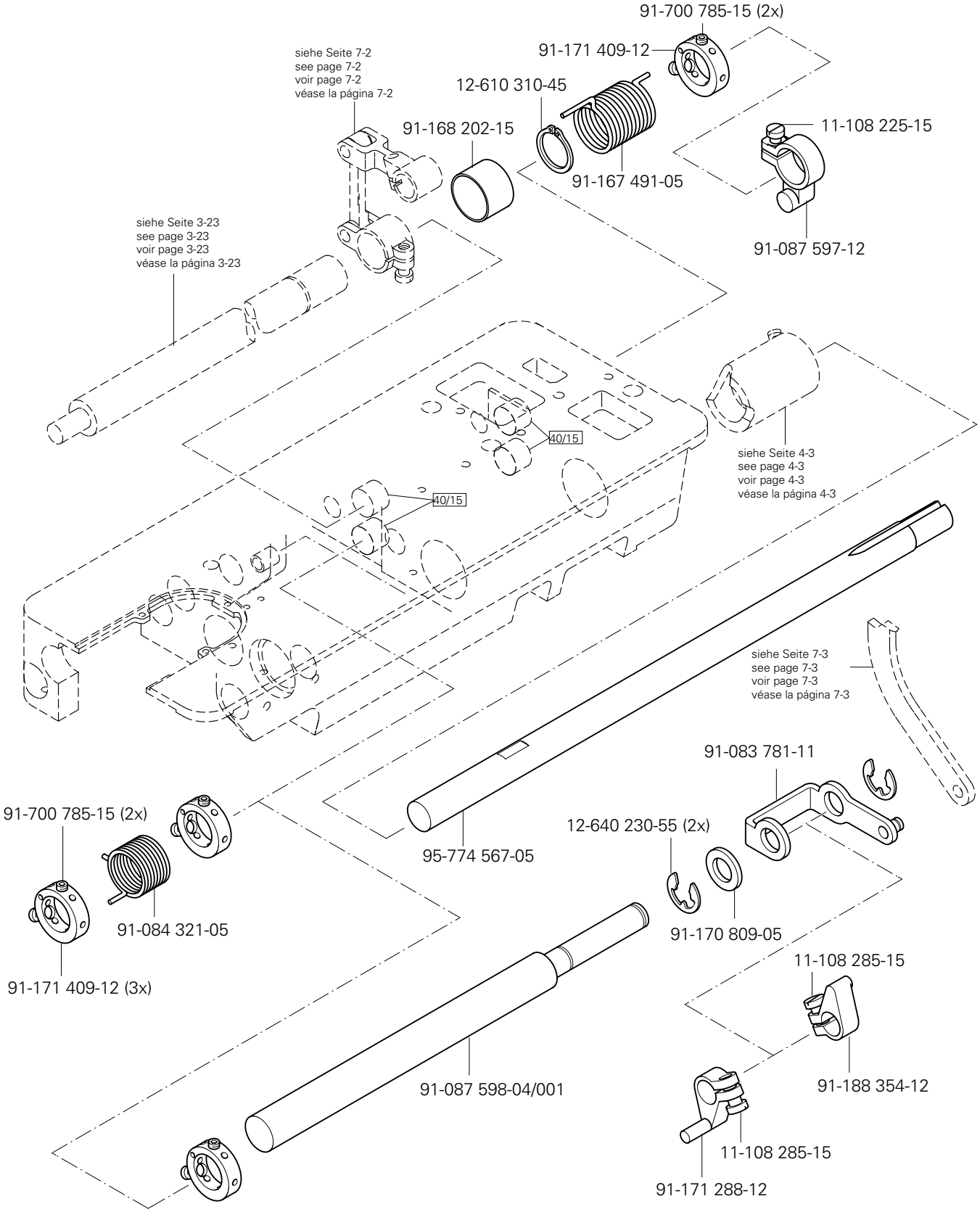
91-700 785-15 (2x)
91-171 409-12
siehe Seite 7-2
see page 7-2
voir page 7-2
véase la página 7-2
12-610 310-45
91-168 202-15
11-108 225-15
91-167 491-05
91-087 597-12
siehe Seite 3-23
see page 3-23
voir page 3-23
véase la página 3-23
40/15
40/15
siehe Seite 4-3
see page 4-3
voir page 4-3
véase la página 4-3
siehe Seite 7-3
see page 7-3
voir page 7-3
véase la página 7-3
91-083 781-11
91-700 785-15 (2x)
12-640 230-55 (2x)
95-774 567-05
91-084 321-05
91-171 409-12 (3x)
91-170 809-05
11-108 285-15
91-087 598-04/001
91-188 354-12
11-108 285-15
91-171 288-12

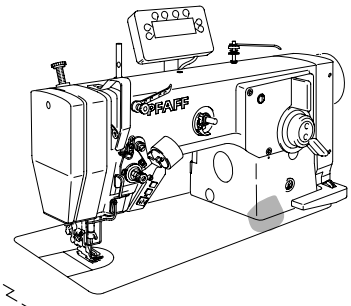

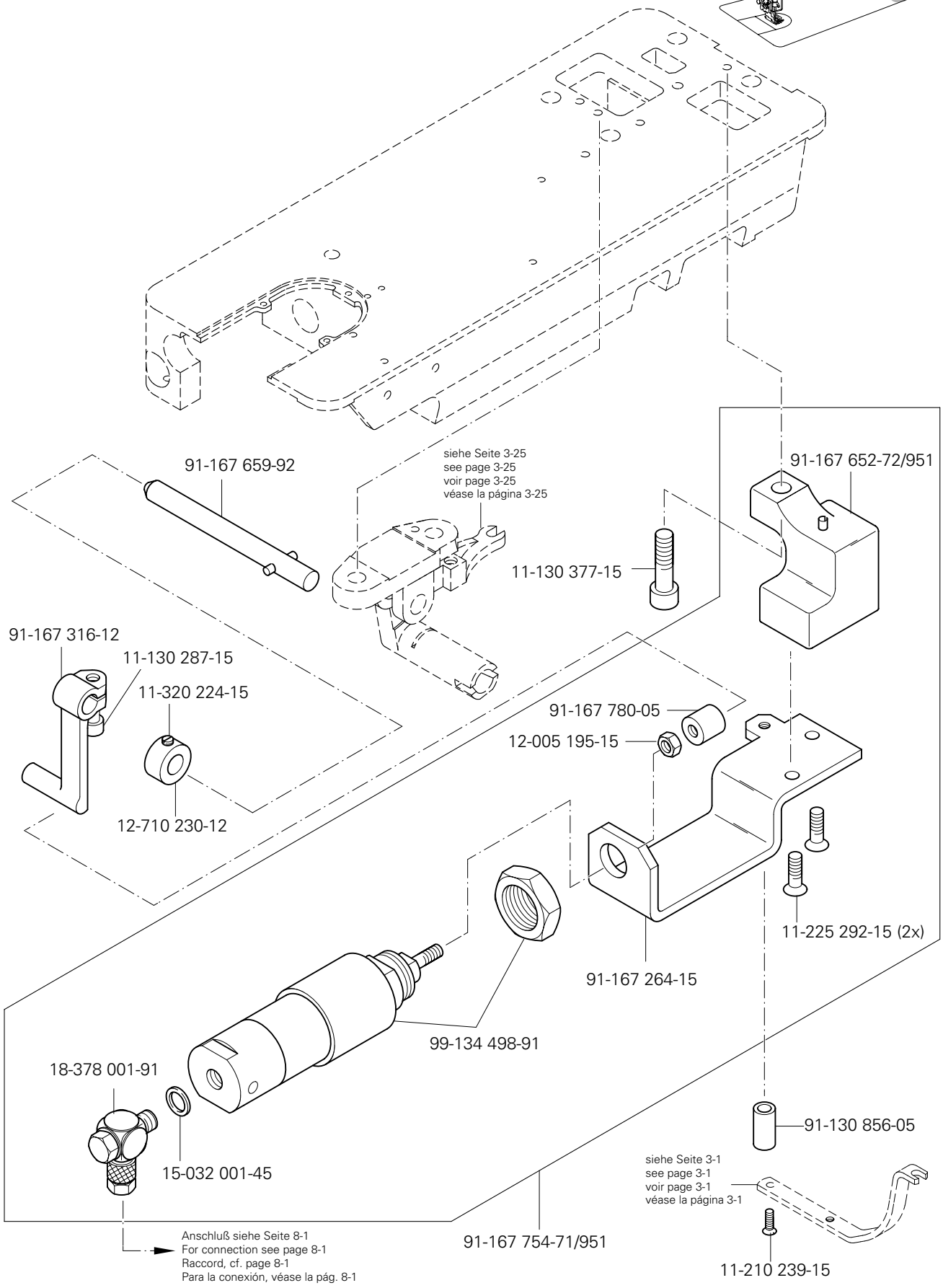

siehe Kapitel 2 Erläuterung der Schlüsselzeichen
see chapter 2 Explanation of key markings
voir le chap. 2 Explication des symboles
véase el Cap. 2 Explicaciones de los signos clave

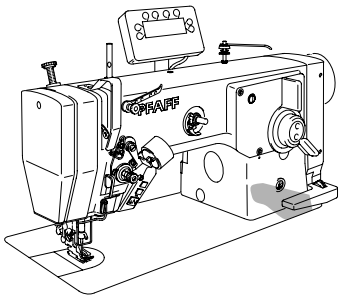

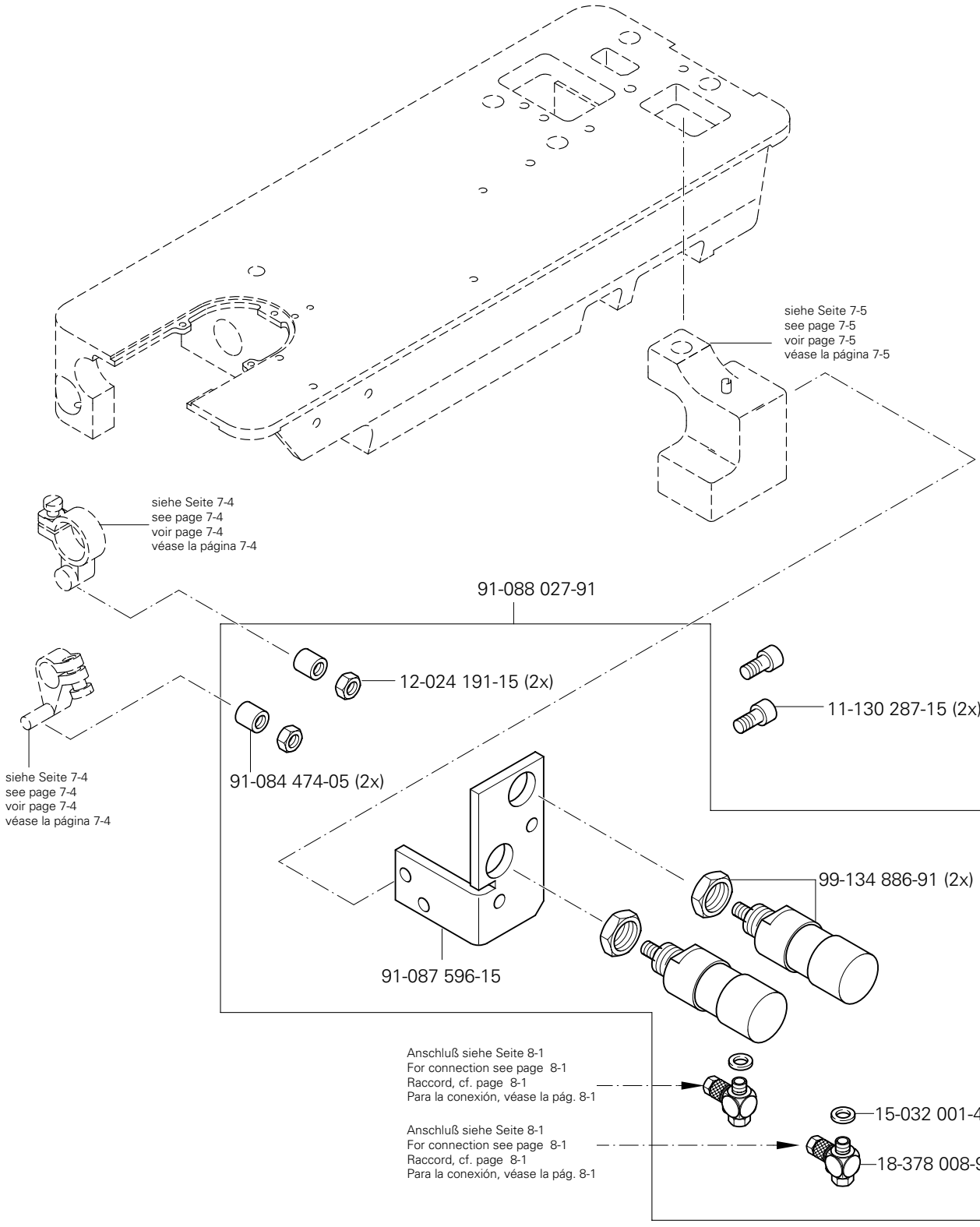
siehe Seite 7-5
see page 7-5
voir page 7-5
véase la página 7-5
siehe Seite 7-4
see page 7-4
voir page 7-4
véase la página 7-4
91-088 027-91
12-024 191-15 (2x)
11-130 287-15 (2x)
siehe Seite 7-4
see page 7-4
voir page 7-4
véase la página 7-4
91-084 474-05 (2x)
99-134 886-91 (2x)
91-087 596-15
Anschluß siehe Seite 8-1
For connection see page 8-1
Raccord, cf. page 8-1
Para la conexión, véase la pág. 8-1
15-032 001-45 (2x)
Anschluß siehe Seite 8-1
For connection see page 8-1
Raccord, cf. page 8-1
Para la conexión, véase la pág. 8-1
18-378 008-91 (2x)

8.01

Ventilplatte
Valve mounting
Plaque de distributeur
Place de las válvulas PFAFF 937-918/14

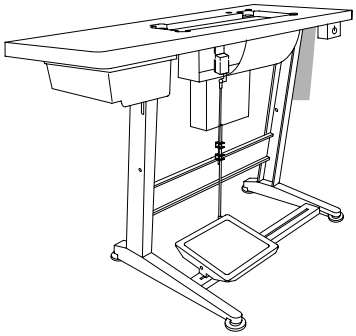

siehe Kapitel 2 Erläuterung der Schlüsselzeichen
see chapter 2 Explanation of key markings
voir le chap. 2 Explication des symboles
véase el Cap. 2 Explicaciones de los signos clave

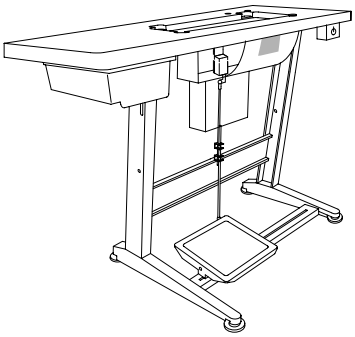

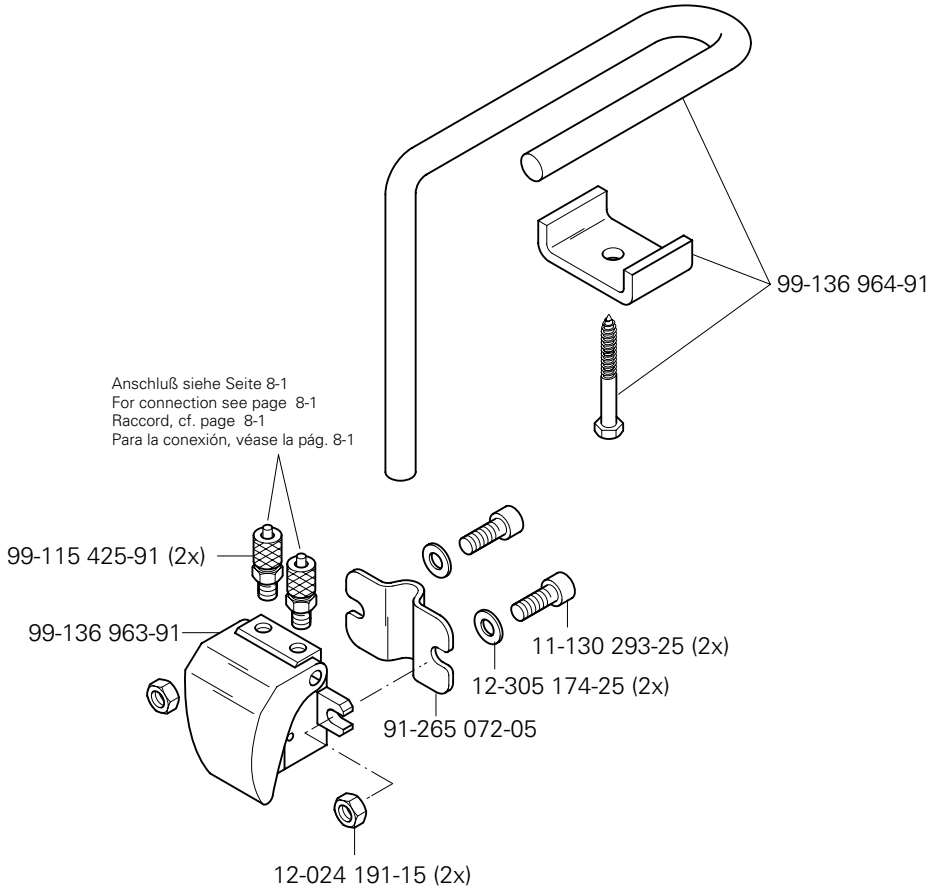
99-136 964-91
Anschluß siehe Seite 8-1
For connection see page 8-1
Raccord, cf. page 8-1
Para la conexión, véase la pág. 8-1
99-115 425-91 (2x)
99-136 963-91
11-130 293-25 (2x)
12-305 174-25 (2x)
91-265 072-05
12-024 191-15 (2x)

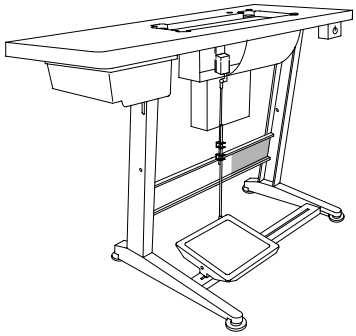

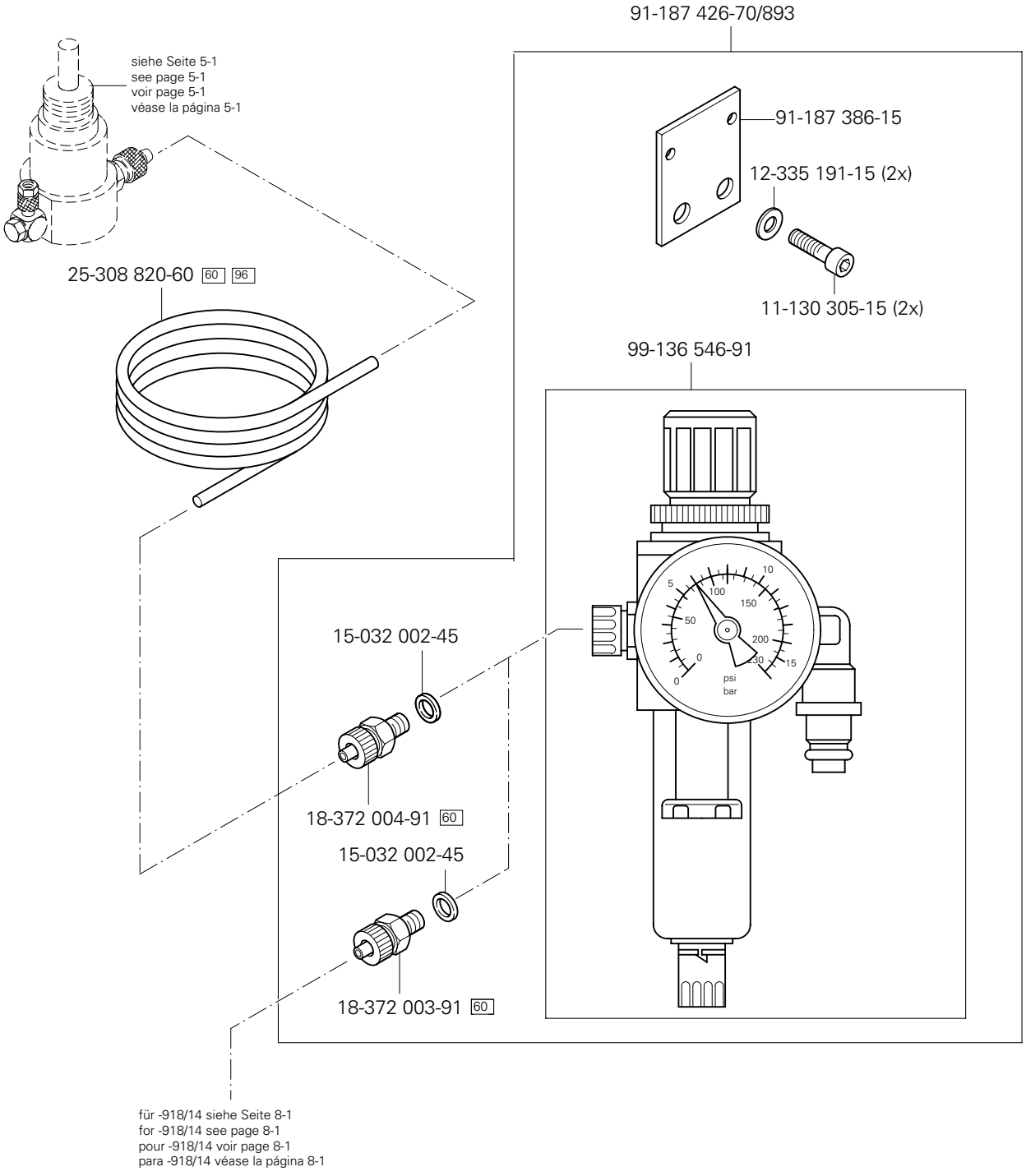

siehe Kapitel 2 Erläuterung der Schlüsselzeichen
see chapter 2 Explanation of key markings
voir le chap. 2 Explication des symboles
véase el Cap. 2 Explicaciones de los signos clave

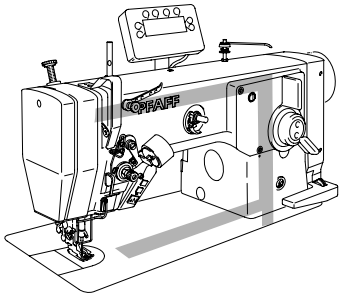

Kabelbaum zum Oberteil
Cable tree to sewing head
Faisceau de câbles vers la tête de machine
Mazo de cables para el cabezal

PFAFF 937-900/24-910/04-911/35

9.01

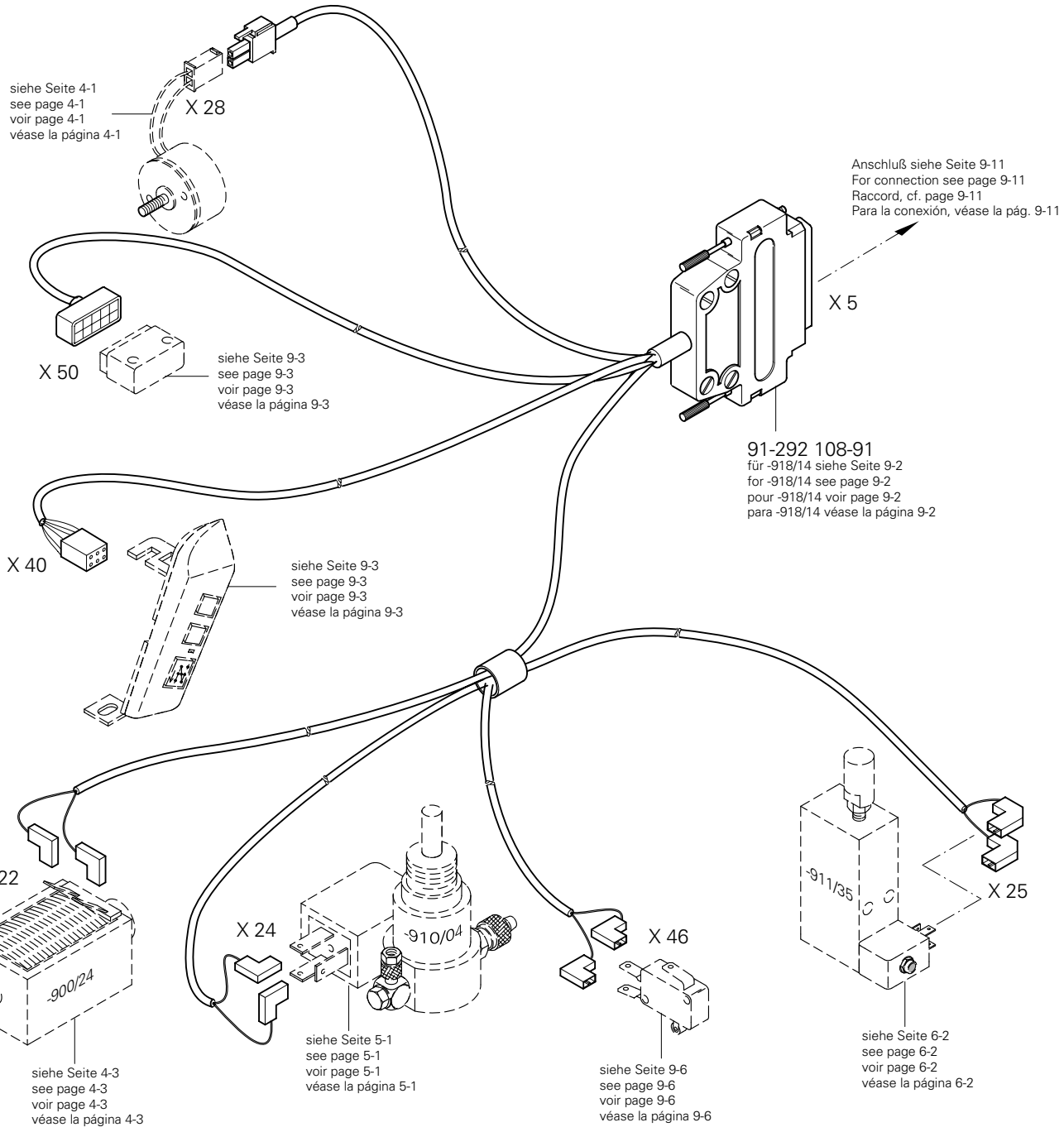

Kabelbaum zum Oberteil
Cable tree to sewing head
Faisceau de câbles vers la tête de machine
Mazo de cables para el cabezal

PFAFF 937-918/14

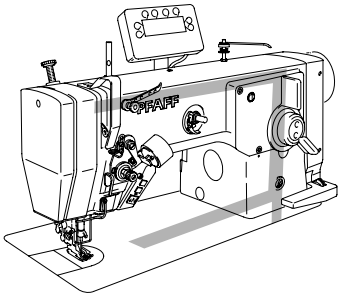

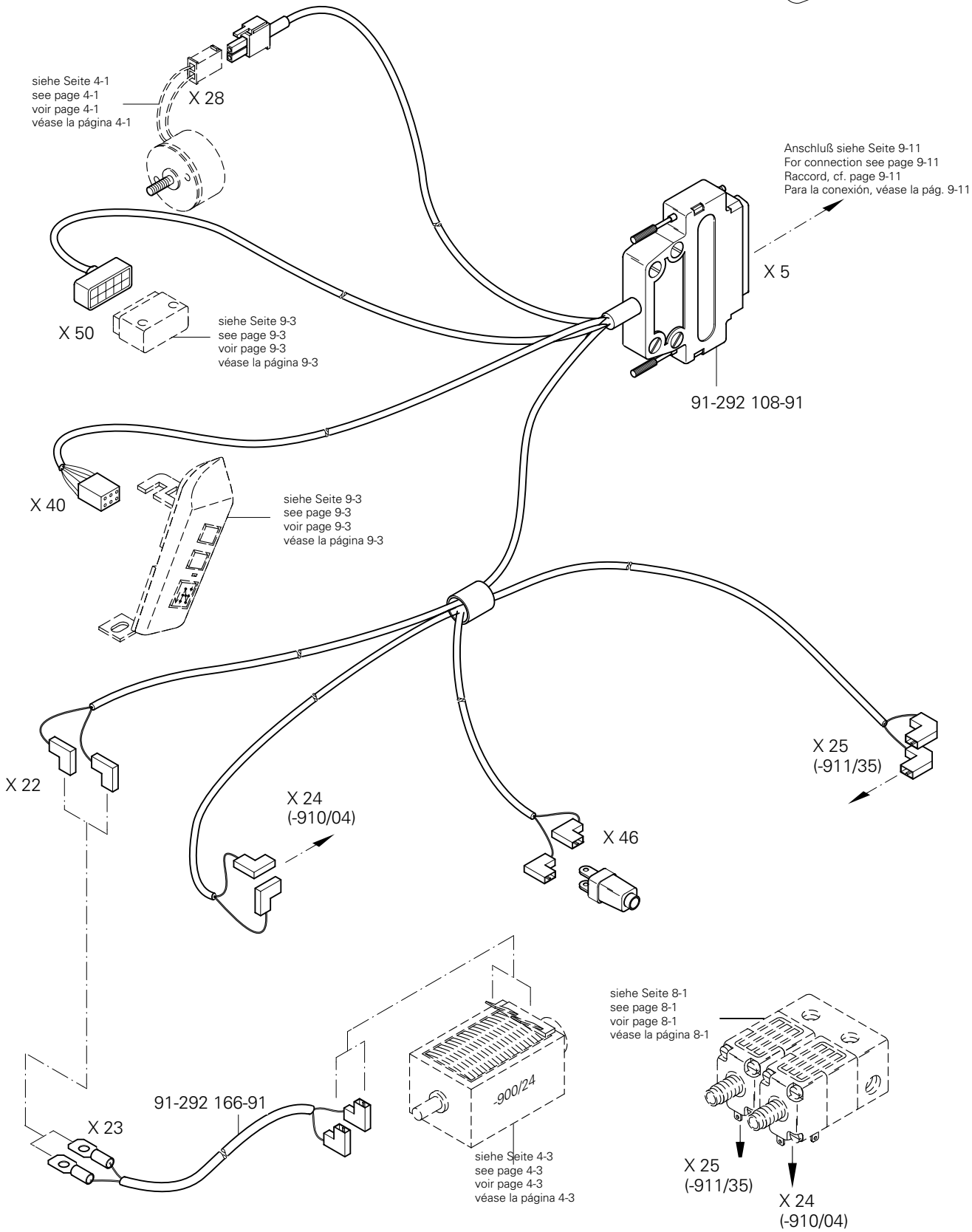

siehe Kapitel 2 Erläuterung der Schlüsselzeichen
see chapter 2 Explanation of key markings
voir le chap. 2 Explication des symboles
véase el Cap. 2 Explicaciones de los signos clave

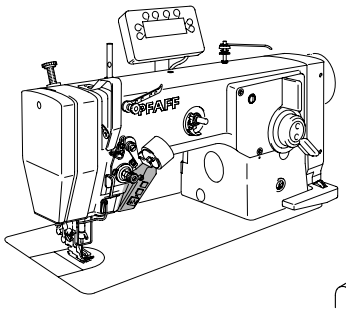

Tastschalter
Push-button
Interrupteur à bouton-poussoir
Interruptor pulsador

PFAFF 937-911/35

9.02

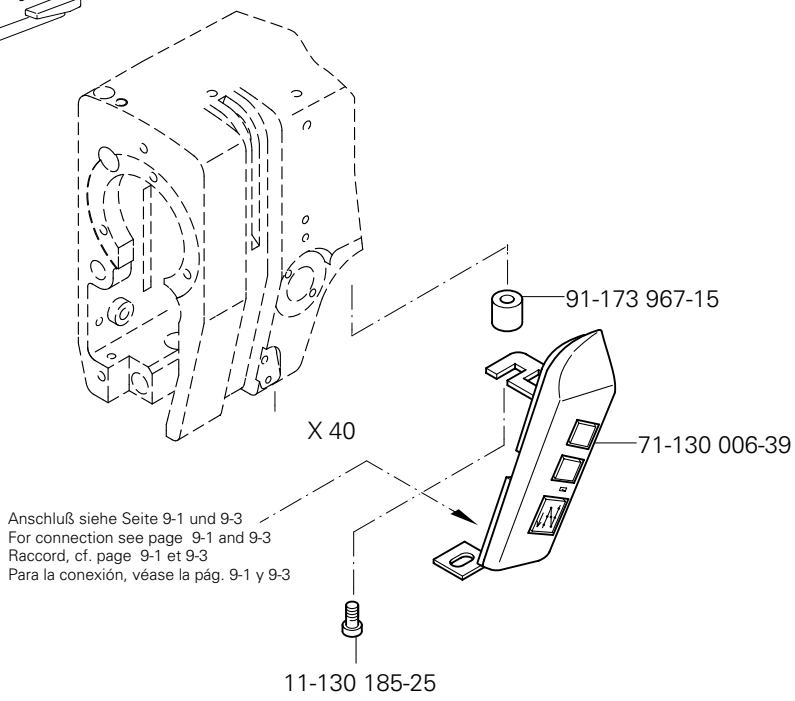

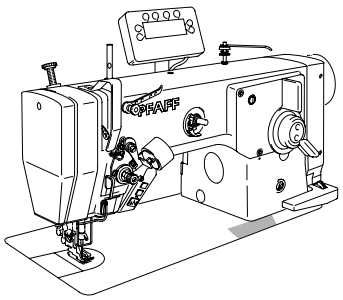

Oberteilerkennung
Sewing head identification
Detection de la tête
Detección de la parte superior

PFAFF 937 -900/24;
-910/04;
-911/35;
-918/14

9.03

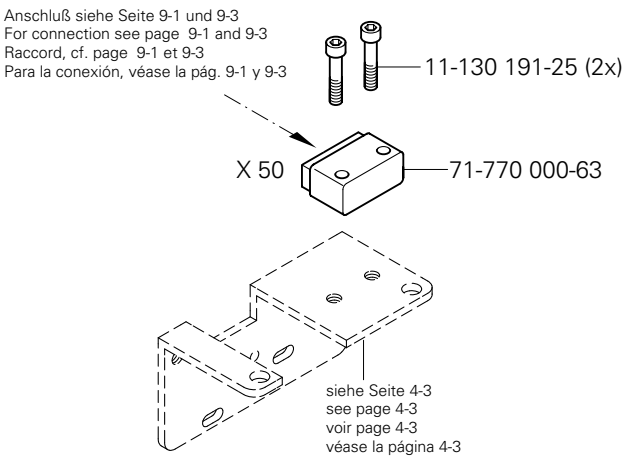

Bedienfeld
Control panel
Panneau de commande
Panel de mandos

PFAFF 937 -900/24;
-910/04;
-911/35;
-918/14

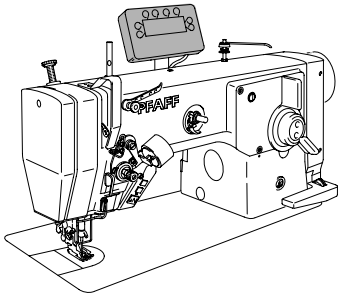

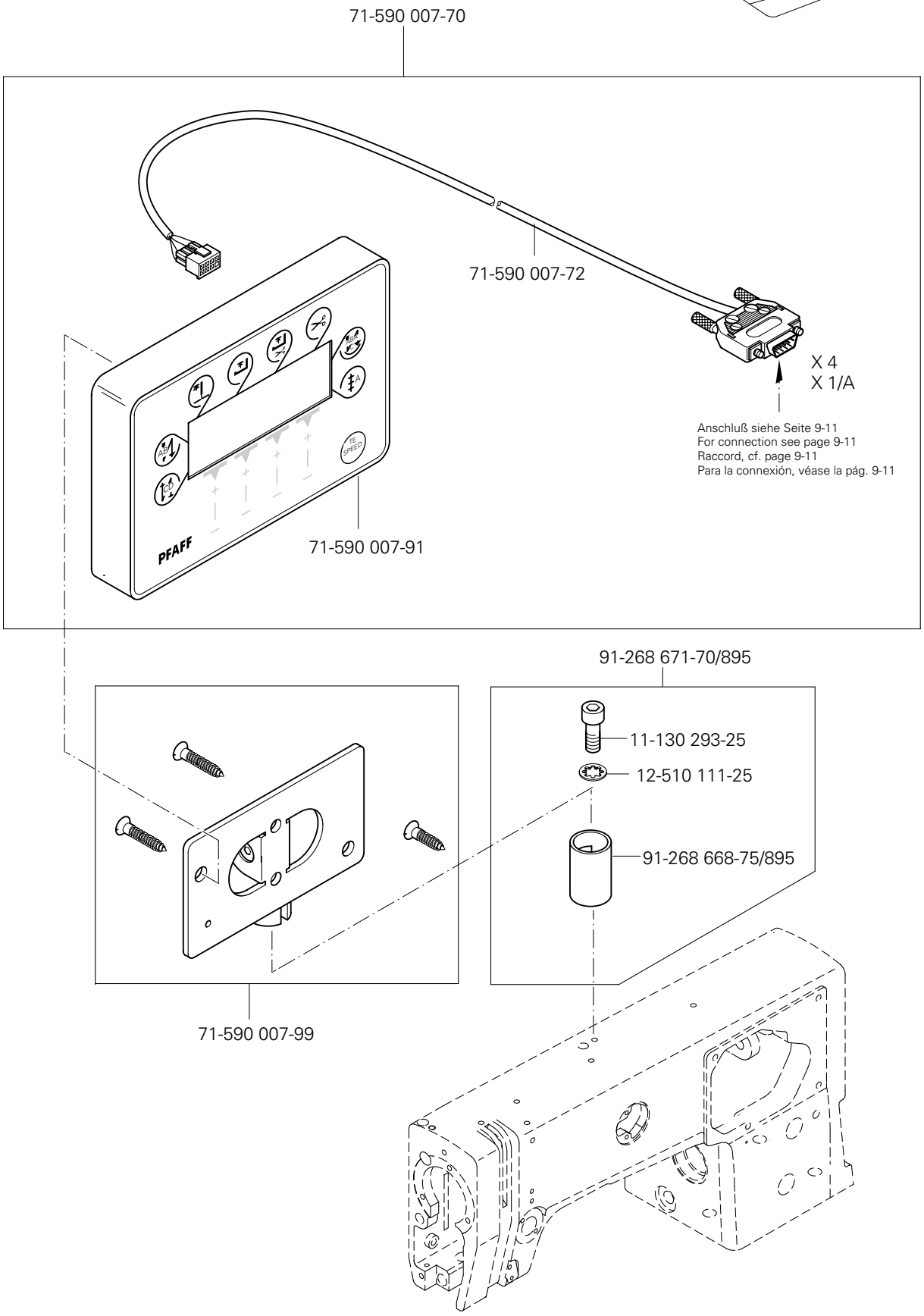

siehe Kapitel 2 Erläuterung der Schlüsselzeichen
see chapter 2 Explanation of key markings
voir le chap. 2 Explication des symboles
véase el Cap. 2 Explicaciones de los signos clave

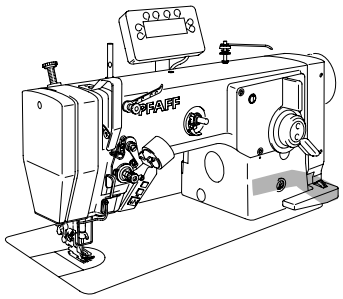

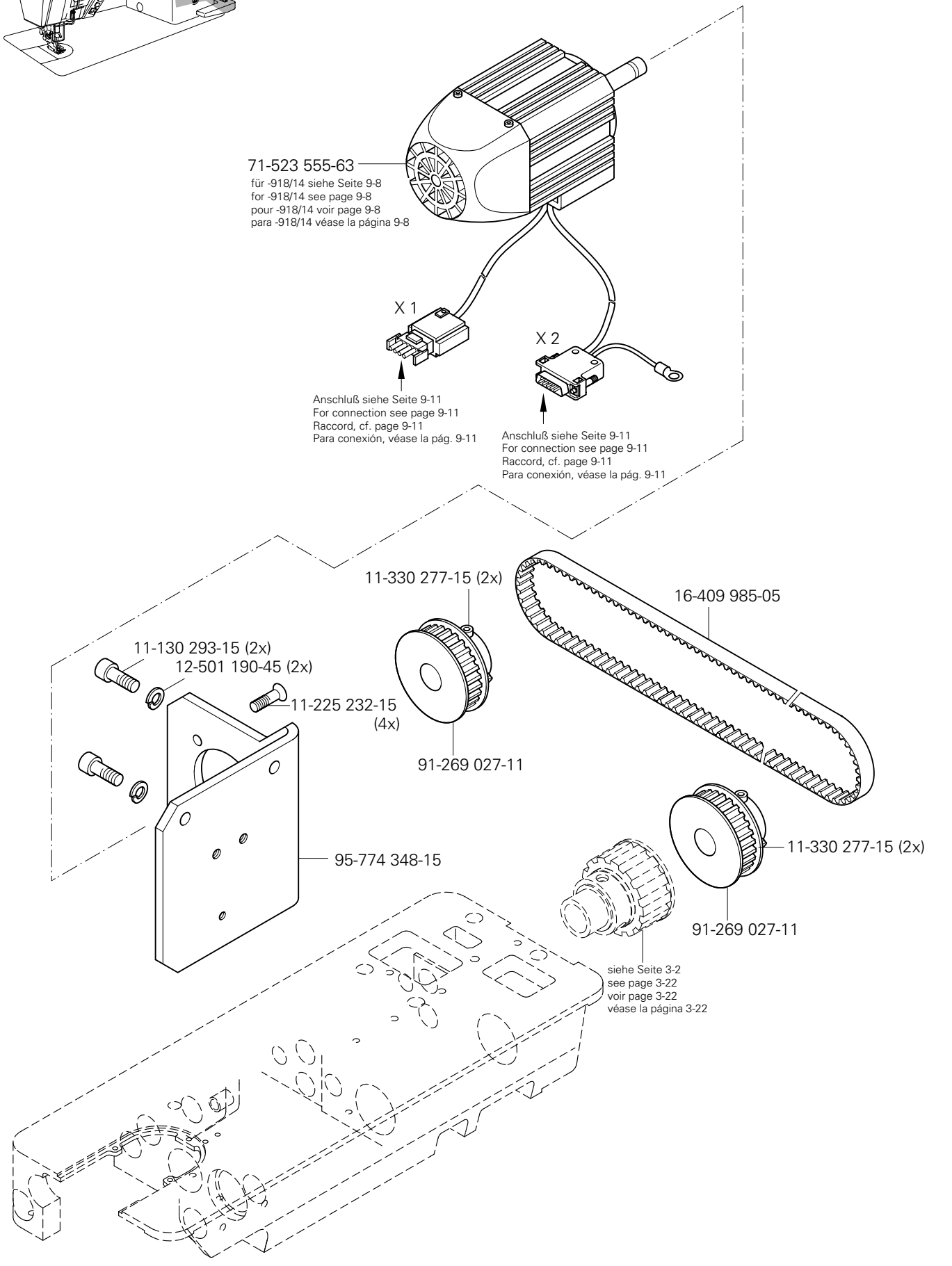
71-523 555-63
für -918/14 siehe Seite 9-8
for -918/14 see page 9-8
pour -918/14 voir page 9-8
para -918/14 véase la página 9-8
X 1
X 2
Anschluß siehe Seite 9-11
For connection see page 9-11
Raccord, cf. page 9-11
Para conexión, véase la pág. 9-11
Anschluß siehe Seite 9-11
For connection see page 9-11
Raccord, cf. page 9-11
Para conexión, véase la pág. 9-11
11-330 277-15 (2x)
16-409 985-05
11-130 293-15 (2x)
12-501 190-45 (2x)
11-225 232-15
(4x)
91-269 027-11
11-330 277-15 (2x)
95-774 348-15
91-269 027-11
siehe Seite 3-2
see page 3-22
voir page 3-22
véase la página 3-22

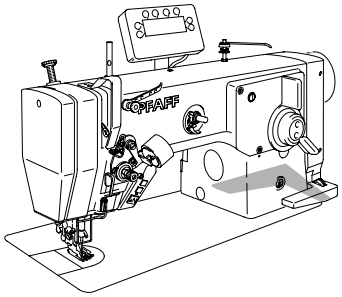

11-108 102-15 (2x)
X 46
Anschluß siehe Seite 9-1
For connection see page 9-1
Raccord, cf. page 9-1
Para la conexión, véase la pág. 9-1
71-120 006-31
95-774 468-05
12-640 190-55
91-266 852-75/893
95-774 430-11
95-774 433-71/895
95-774 512-15
11-462 154-55 (2x)
95-774 416-15
95-774 414-15
12-305 144-15 (2x)
11-130 906-15 (2x)
siehe Seite 5-1
see page 5-1
voir page 5-1
véase la página 5-1

siehe Kapitel 2 Erläuterung der Schlüsselzeichen
see chapter 2 Explanation of key markings
voir le chap. 2 Explication des symboles
véase el Cap. 2 Explicaciones de los signos clave

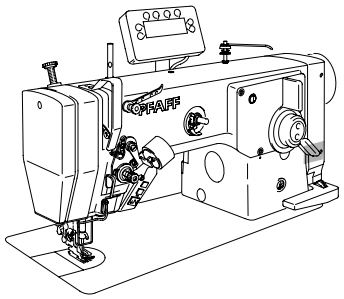

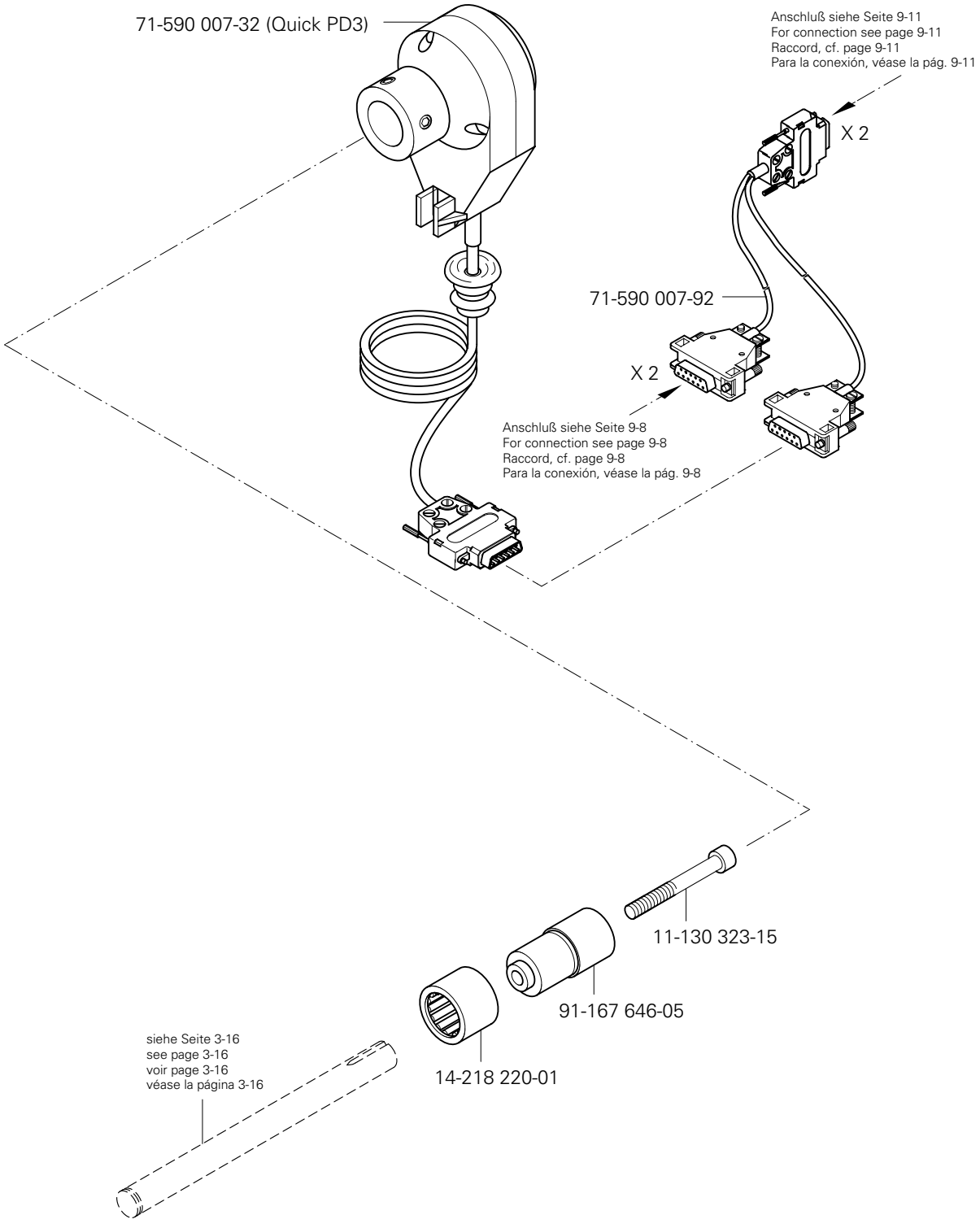
71-590 007-32 (Quick PD3)
Anschluß siehe Seite 9-11
For connection see page 9-11
Raccord, cf. page 9-11
Para la conexión, véase la pág. 9-11
X 2
71-590 007-92
X 2
Anschluß siehe Seite 9-8
For connection see page 9-8
Raccord, cf. page 9-8
Para la conexión, véase la pág. 9-8
11-130 323-15
91-167 646-05
14-218 220-01
siehe Seite 3-16
see page 3-16
voir page 3-16
véase la página 3-16

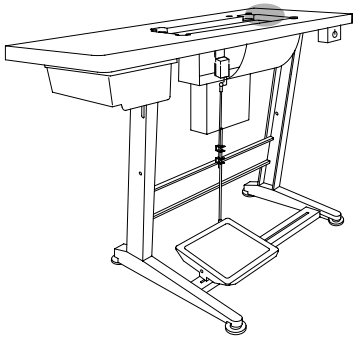

siehe Seite 3-12
see page 3-12
voir page 3-12
véase la página 3-12

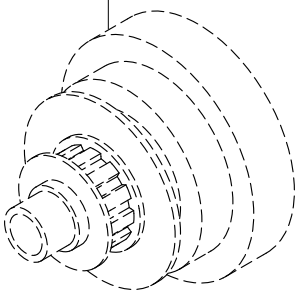

16-414 138-05

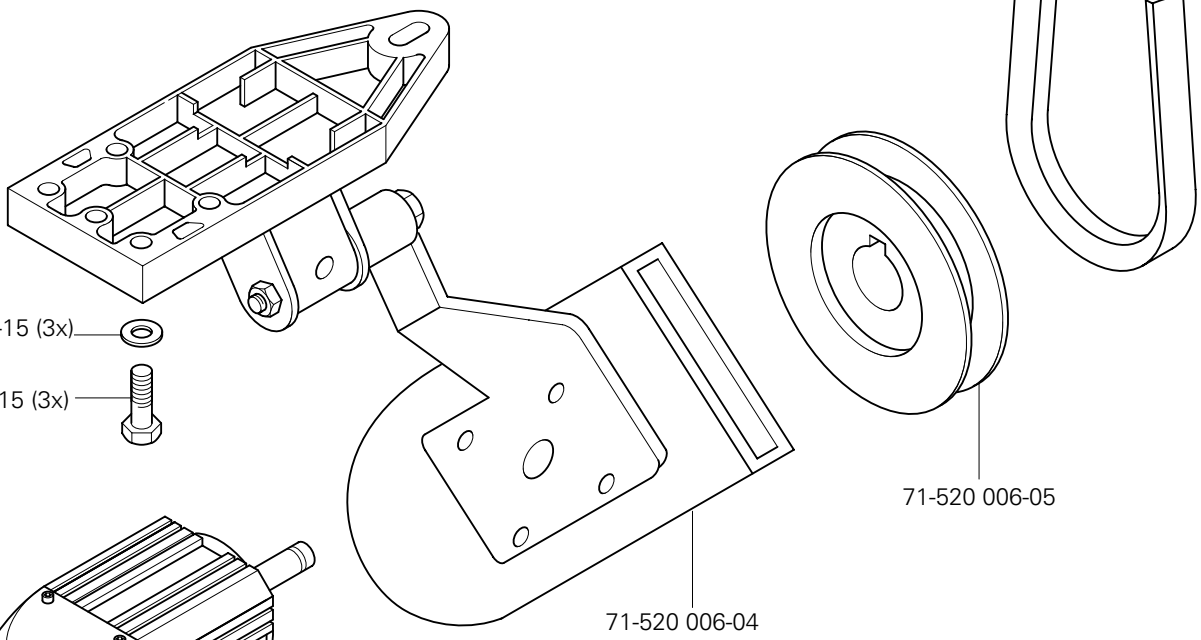

12-335 210-15 (3x)

11-039 378-15 (3x)

71-520 006-05

71-520 006-04

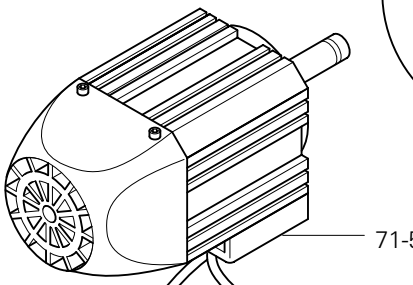

71-520 006-02

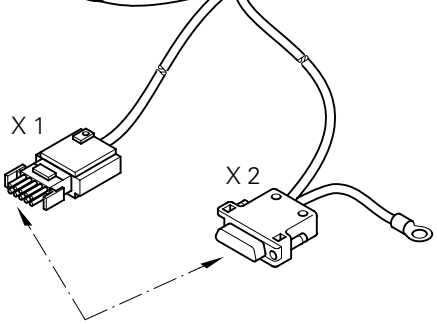

X 1

X 2

Anschluß siehe Seite 9-11
For connection see page 9-11
Raccord, cf. page 9-11
Para la conexión, véase la pág. 9-11

siehe Kapitel 2 Erläuterung der Schlüsselzeichen
see chapter 2 Explanation of key markings
voir le chap. 2 Explication des symboles
véase el Cap. 2 Explicaciones de los signos clave

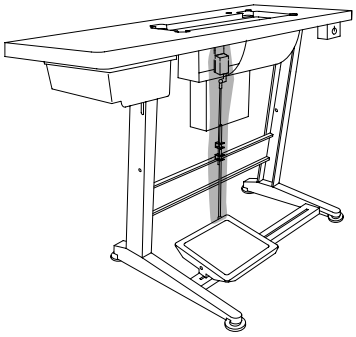

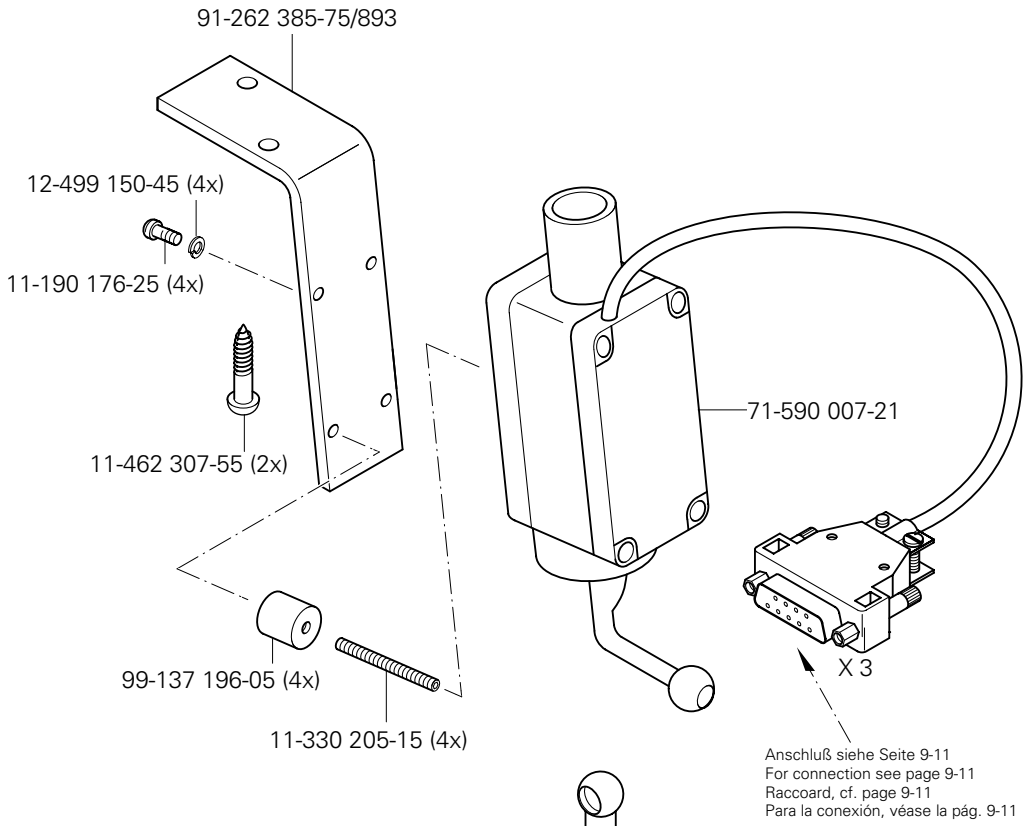
91-262 385-75/893
12-499 150-45 (4x)
11-190 176-25 (4x)
11-462 307-55 (2x)
99-137 196-05 (4x)
11-330 205-15 (4x)
71-590 007-21
X 3
Anschluß siehe Seite 9-11
For connection see page 9-11
Raccoard, cf. page 9-11
Para la conexión, véase la pág. 9-11

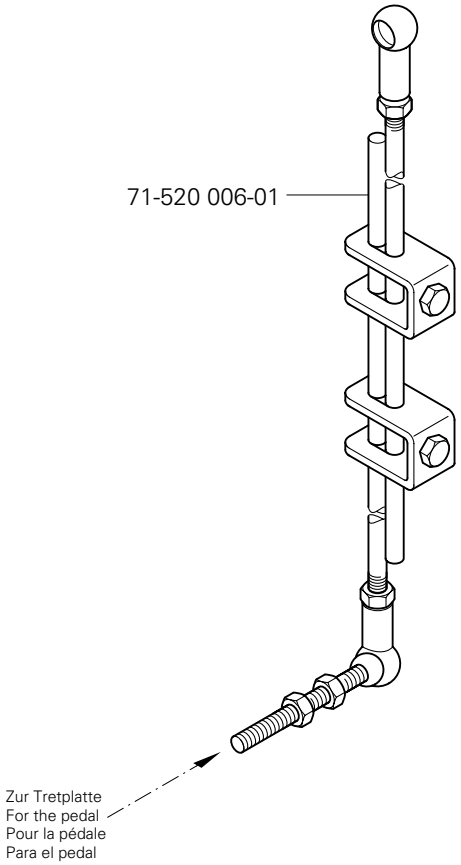
71-520 006-01
Zur Tretplatte
For the pedal
Pour la pédale
Para el pedal

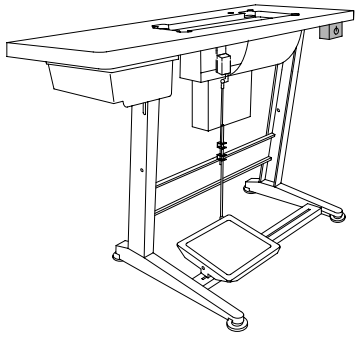

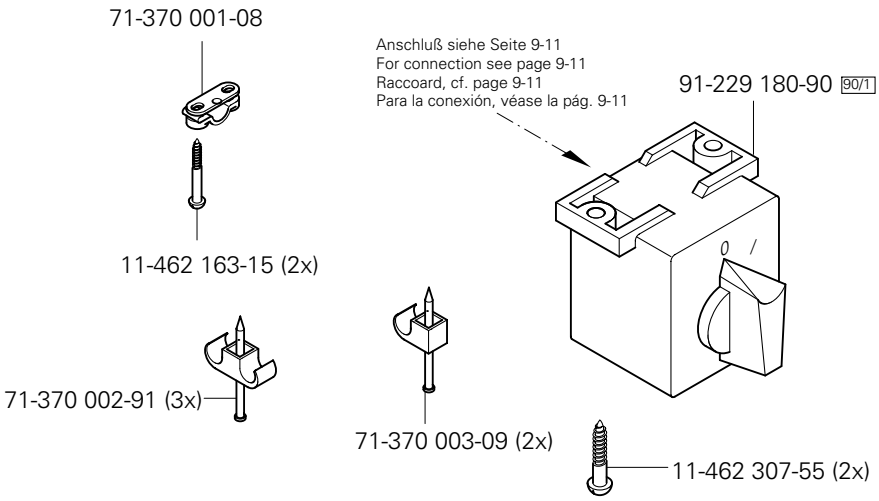

siehe Kapitel 2 Erläuterung der Schlüsselzeichen
see chapter 2 Explanation of key markings
voir le chap. 2 Explication des symboles
véase el Cap. 2 Explicaciones de los signos clave

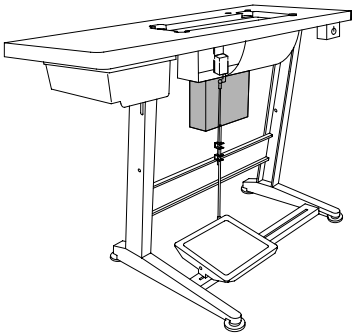

(-900/24; -910/04; -911/35)

(-918/14)

siehe Seite 3-1
see page 3-1
voir page 3-1
véase la página 3-1

siehe Seite 9-6
see page 9-6
voir page 9-6
véase la página 9-6

91-291 899-91

siehe Seite 9-5 und 9-8
see page 9-5 and 9-8
voir page 9-5 et 9-8
véase la página 9-5 y 9-8
X 1

siehe Seite 9-5; 9-7 und 9-8
see page 9-5; 9-7 and 9-8
voir page 9-5; 9-7 et 9-8
véase la página 9-5; 9-7 y 9-8
X 2

91-291 899-91

siehe Seite 9-9
see page 9-9
voir page 9-9
véase la página 9-9
X 3

siehe Seite 9-4
see page 9-4
voir page 9-4
véase la página 9-4
X 4
X 1/A

Zum Gestell
For Stand
Pour le bâti
Para el bancada

11-462 307-55 (4x)

siehe Seite 9-1 und 9-2
see page 9-1 and 9-2
voir page 9-1 et 9-2
véase la página 9-1 y 9-2
X 5

11-130 287-25

12-305 174-25 (2x)

71-590 007-82

91-291 458-91

91-229 070-70/895

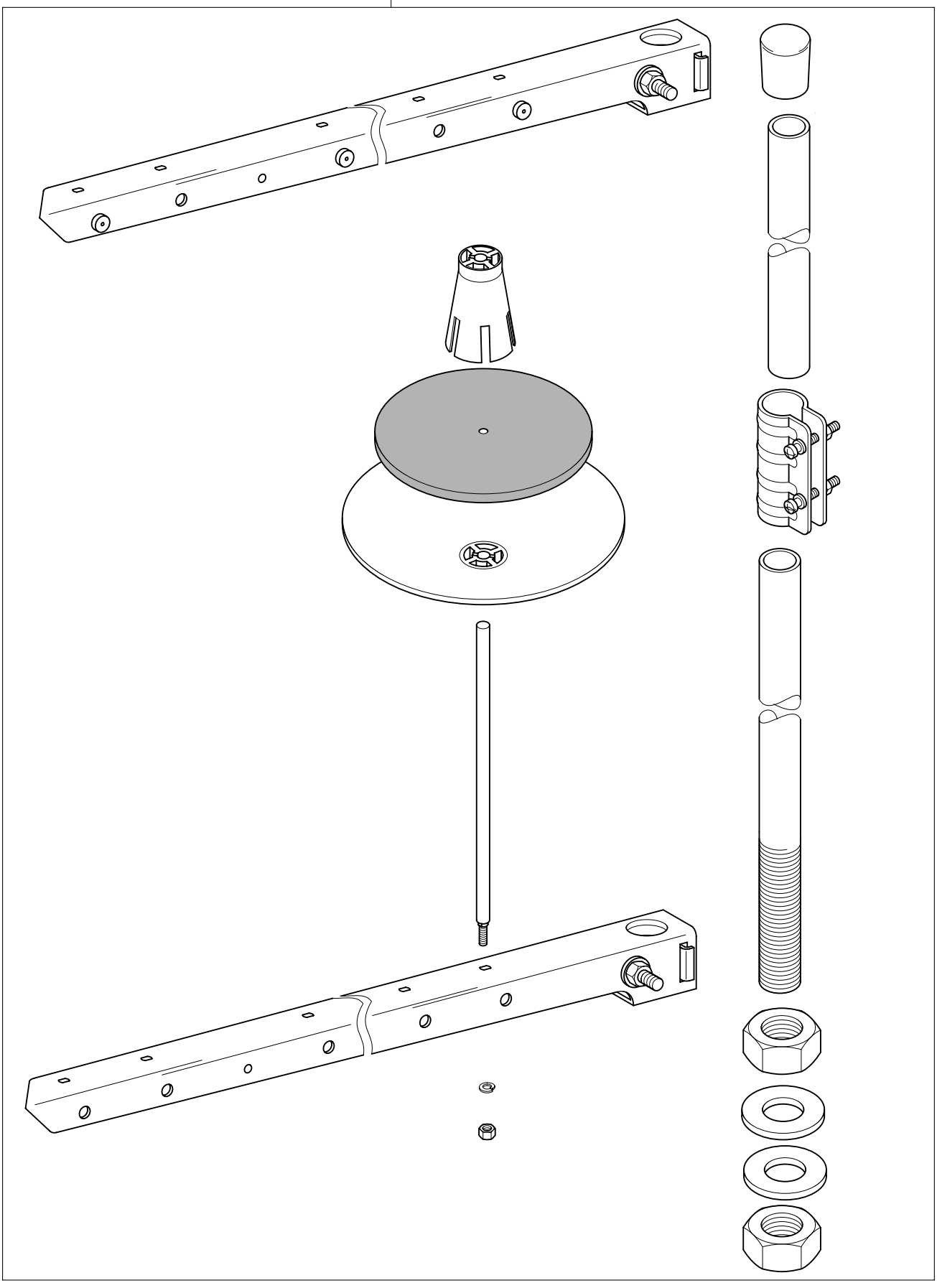

siehe Kapitel 2 Erläuterung der Schlüsselzeichen
see chapter 2 Explanation of key markings
voir le chap. 2 Explication des symboles
véase el Cap. 2 Explicaciones de los signos clave

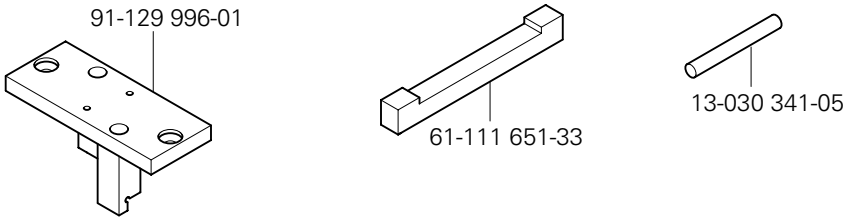

Teile zur Tischplatte
Parts for table top
Pièces du plateau
Piezas pata el tablero PFAFF 937

12

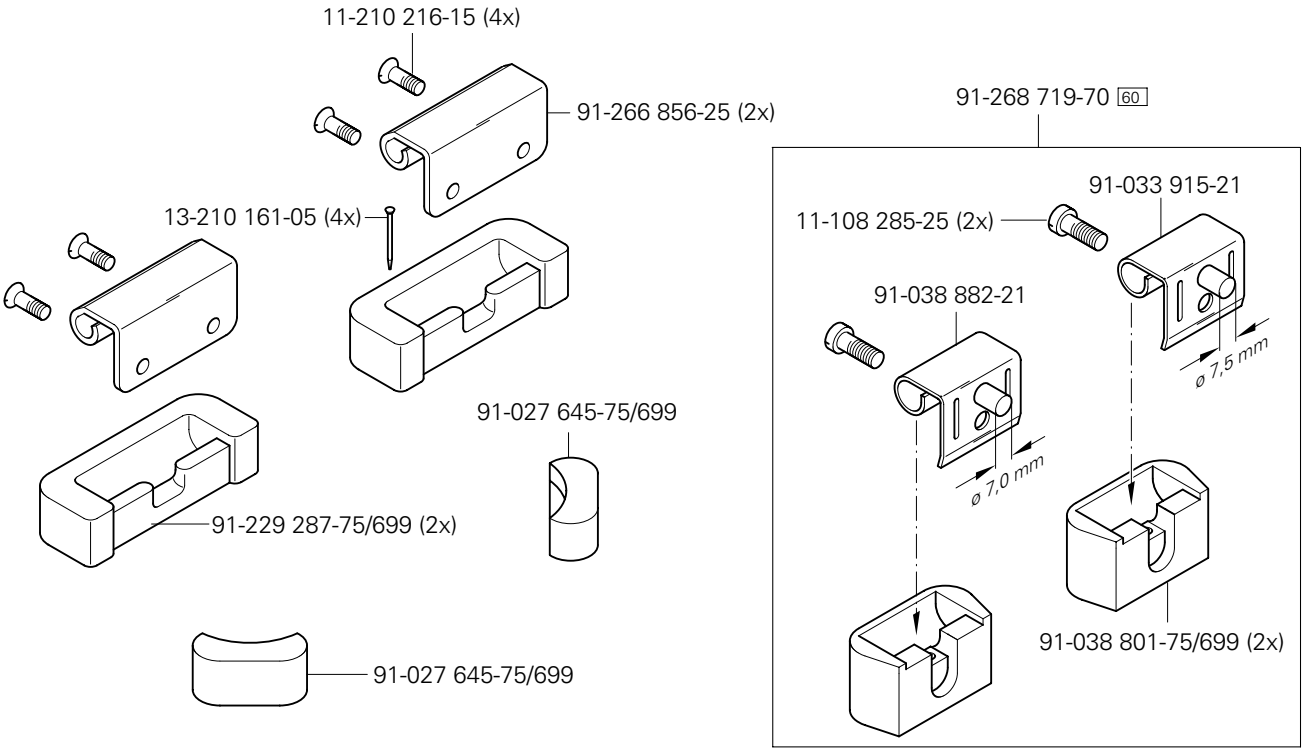

13

Knielüfterteile
Knee lifter parts
Pièces du releveur de genouillière
Piezas del alzaprensatelas por rodillera PFAFF 937

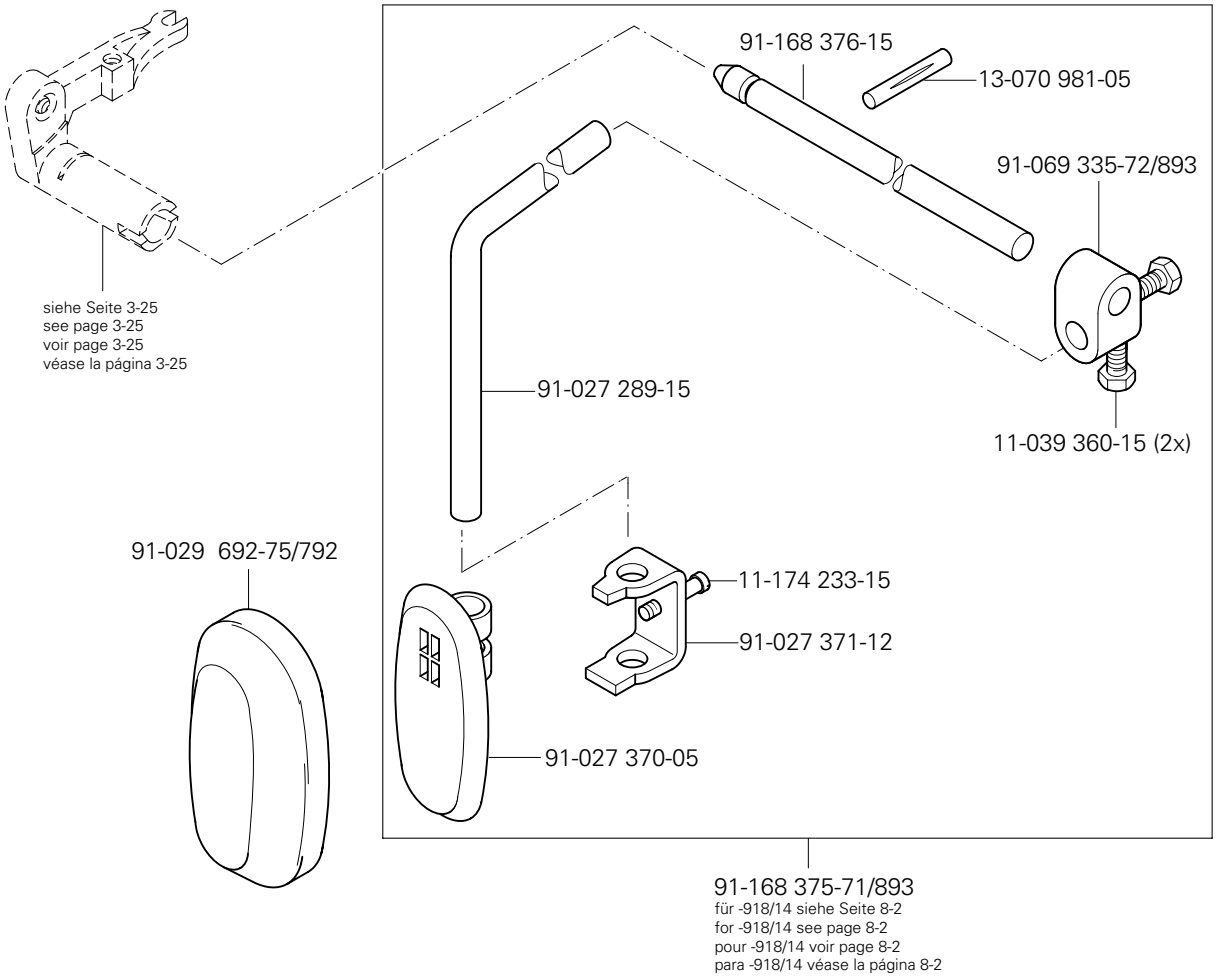

14

Keilriemen
V-belt
Courroie trapézoïdale
Correa trapezoidal PFAFF 937

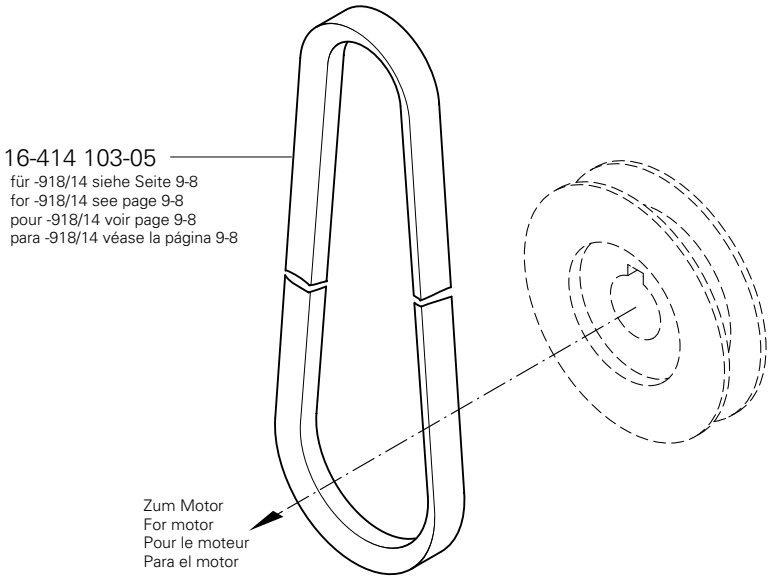

siehe Kapitel 2 Erläuterung der Schlüsselzeichen
see chapter 2 Explanation of key markings
voir le chap. 2 Explication des symboles
véase el Cap. 2 Explicaciones de los signos clave

Öl Oil Huile Aceite	Mittelpunkts-Viskosität bei: Mean viscosity at: Viscosité moyenne à: Viscosidad media a:		Dichte bei: Density of: Densité à: Densidad a:		Bestellnummer für Behälter mit: Part number for can with: Numéro de commande pour récipients avec: Número de pedido para recipientes con:		
	℃	mm²/s	℃	g/cm³ (g/ml)	1 Liter 1 Litre 1 Litro	5 Liter 5 Litre 5 Litros	10 Liter 10 Litre 10 Litros
28-011 201-05	40	10,0	15	0,847	91-027 975-91	91-027 976-91	91-027 977-91
					91-027 900-91 (80 ml)		
28-011 201-46	40	68,0	15	0,881	91-229 403-91 (140 ml)		

Fett Grease Graisse Grasa	Penetration Penetration Pénétration Penetración	Tropfpunkt Drip-point Point de suintement Punto de goteo	Bestellnummer für Behälter mit: Part number for can with: Numéro de commande pour récipients avec: Número de pedido para recipientes con:		
	mm/10	℃	0,25 kg	0,5 kg	1 kg
28-011 201-99	400 - 430	160			28-011 201-99
28-011 202-05					28-011 202-05
28-011 202-47	220-250	185			28-011 202-47
28-011 202-70	265 - 295	192		28-011 202-70	

Reinigungsmittel Cleansing agent Agents de nettoyage Limpiadores	Bestellnummer für Behälter mit: Part number for can with: Numéro de commande pour récipients avec: Número de pedido para recipientes con:
	240 ml
Isoprophyl-Alkohol	95-665 735-91

16

Index (Teilenummern / Seitenzahlen)
Index (part numbers / page numbers)
Index (numéros de pièces, de pages)
Index (números de pieza / números de página) PFAFF 937

No.	Seite Page Pages Página
11-039 360-15	13 - 1
11-039 378-15	9 - 8
11-108 090-15	7 - 3
11-108 093-15	3 - 21
11-108 102-15	9 - 6
11-108 111-15	3 - 4
11-108 168-15	3 - 2, 3 - 17, 6 - 1, 7 - 1
11-108 171-15	3 - 1, 3 - 15, 3 - 27, 7 - 1
11-108 174-15	3 - 2, 3 - 18, 4 - 2
11-108 174-25	3 - 5
11-108 177-15	3 - 1
11-108 198-15	8 - 1
11-108 222-15	3 - 1, 3 - 22, 7 - 1
11-108 222-25	3 - 1, 3 - 20
11-108 225-15	3 - 2, 3 - 8, 3 - 10, 3 - 12, 3 - 16, 3 - 19, 3 - 22, 3 - 24, 4 - 2, 7 - 2, 7 - 4, 8 - 1
11-108 228-15	3 - 10, 3 - 11, 3 - 24
11-108 234-15	3 - 14
11-108 237-15	3 - 1
11-108 237-25	3 - 1
11-108 258-15	3 - 1, 7 - 1
11-108 285-15	7 - 4
11-108 285-25	11 - 1
11-108 294-15	3 - 24
11-130 086-25	4 - 1
11-130 173-15	7 - 3
11-130 176-15	3 - 3, 3 - 26, 4 - 3
11-130 185-15	3 - 27
11-130 185-25	9 - 3
11-130 191-25	9 - 3
11-130 224-15	3 - 9, 3 - 18, 3 - 21
11-130 227-15	4 - 3, 7 - 3
11-130 239-15	7 - 3
11-130 257-15	6 - 2
11-130 257-25	3 - 1
11-130 287-15	3 - 1, 5 - 1, 7 - 5, 7 - 6
11-130 287-25	9 - 11
11-130 293-15	4 - 3, 8 - 1, 9 - 5
11-130 293-25	8 - 2, 9 - 4
11-130 299-15	7 - 3
11-130 305-15	8 - 3
11-130 317-15	7 - 3
11-130 323-15	9 - 7
11-130 377-15	7 - 5
11-130 906-15	3 - 27, 9 - 6
11-132 223-15	3 - 4
11-132 316-15	3 - 19
11-173 096-15	3 - 17, 6 - 1, 7 - 2
11-173 168-25	3 - 7
11-173 174-25	3 - 7, 4 - 1
11-174 089-15	4 - 2
11-174 170-15	3 - 5, 3 - 15
11-174 173-15	3 - 6
11-174 176-15	3 - 14, 3 - 23
11-174 176-25	3 - 7
11-174 233-15	13 - 1
11-174 353-15	6 - 2
11-174 378-15	3 - 25
11-174 912-15	3 - 20
11-178 166-15	3 - 15
11-178 292-15	3 - 17, 6 - 1
11-182 901-15	3 - 17, 6 - 1, 7 - 2
11-187 011-15	4 - 1
11-190 176-25	9 - 9
11-210 081-15	3 - 15
11-210 084-25	3 - 18
11-210 165-25	3 - 10, 4 - 1
11-210 168-15	3 - 7, 4 - 1
11-210 168-25	3 - 13
11-210 169-15	3 - 14
11-210 216-15	11 - 1
11-210 222-15	3 - 1, 3 - 3
11-210 239-15	7 - 5
11-210 265-15	3 - 12
11-225 172-15	3 - 2
11-225 232-15	9 - 5
11-225 292-15	3 - 15, 7 - 5
11-225 315-15	3 - 14
11-250 084-25	3 - 13
11-305 224-15	4 - 3
11-305 305-15	3 - 25
11-314 277-15	3 - 21
11-314 946-15	3 - 4, 3 - 7, 4 - 1
11-317 970-15	3 - 17, 6 - 1, 7 - 2
11-320 224-15	7 - 5
11-330 166-15	3 - 5, 3 - 6, 3 - 19
11-330 172-15	4 - 1
11-330 205-15	9 - 9
11-330 217-15	3 - 4
11-330 220-15	3 - 6
11-330 277-15	9 - 5
11-330 280-15	3 - 16
11-330 952-15	3 - 8, 3 - 13, 3 - 18
11-330 955-15	3 - 5, 3 - 8, 3 - 9, 3 - 19, 3 - 22
11-330 960-15	3 - 19, 4 - 3
11-335 166-15	3 - 17, 6 - 1, 7 - 2
11-335 223-15	3 - 16
11-335 280-15	3 - 25
11-335 902-15	3 - 12, 3 - 16, 3 - 22
11-341 169-15	3 - 9, 7 - 3
11-341 280-15	3 - 2, 3 - 5, 3 - 21, 3 - 23, 3 - 26
11-341 901-15	3 - 19, 4 - 3
11-341 902-15	3 - 8, 3 - 12, 3 - 16, 3 - 21, 3 - 22, 3 - 23
11-341 904-15	3 - 4
11-341 905-15	4 - 2
11-345 907-15	3 - 15
11-462 118-55	3 - 1
11-462 154-55	9 - 6
11-462 163-15	9 - 10
11-462 307-55	9 - 9, 9 - 10, 9 - 11
11-724 907-55	4 - 3
12-005 154-25	4 - 1
12-005 195-05	3 - 24
12-005 195-15	3 - 3, 3 - 14, 3 - 25, 7 - 5
12-005 916-05	5 - 1
12-024 151-25	3 - 17, 3 - 25, 3 - 27, 6 - 1
12-024 171-25	3 - 3, 3 - 8, 4 - 2
12-024 172-15	4 - 2
12-024 191-15	3 - 14, 7 - 3, 7 - 6, 8 - 1, 8 - 2
12-024 191-25	3 - 13
12-024 211-15	3 - 1, 5 - 1
12-305 084-15	7 - 3
12-305 114-15	3 - 25, 4 - 3
12-305 144-15	3 - 1, 3 - 20, 4 - 2, 9 - 6
12-305 174-14	3 - 19
12-305 174-15	3 - 14, 3 - 19
12-305 174-25	8 - 2, 9 - 11

No.	Seite Page Pages Página
12-315 110-15	8 - 1
12-335 191-15	8 - 1, 8 - 3
12-335 210-15	9 - 8
12-360 034-05	3 - 5
12-360 043-05	4 - 1
12-499 150-45	9 - 9
12-499 190-45	7 - 3
12-501 170-45	4 - 3
12-501 190-45	4 - 3, 9 - 5
12-510 111-25	9 - 4
12-610 170-45	3 - 5
12-610 190-45	3 - 3, 3 - 5, 3 - 19, 3 - 24, 7 - 3
12-610 200-45	3 - 19
12-610 210-45	3 - 9, 3 - 19, 3 - 23
12-610 230-45	3 - 4, 3 - 17, 6 - 1
12-610 250-45	3 - 16
12-610 280-45	3 - 21
12-610 310-45	3 - 23, 7 - 4
12-618 080-45	3 - 15
12-624 260-45	3 - 16
12-640 130-55	3 - 13
12-640 150-55	3 - 8, 7 - 3
12-640 170-55	3 - 17, 6 - 1
12-640 190-55	9 - 6
12-640 200-55	3 - 9
12-640 210-55	7 - 3
12-640 220-55	3 - 21
12-640 230-55	7 - 4
12-660 350-45	3 - 19
12-660 390-45	3 - 19, 3 - 23
12-660 410-45	3 - 16
12-710 230-12	7 - 5
13-030 187-05	3 - 4
13-030 341-05	11 - 1
13-052 049-55	3 - 6
13-065 259-05	3 - 6
13-068 961-05	3 - 17, 6 - 1
13-069 250-05	4 - 3
13-070 981-05	13 - 1
13-210 161-05	11 - 1
13-250 097-25	3 - 6
14-012 545-01	3 - 19
14-012 555-01	3 - 19
14-015 624-91	3 - 22
14-016 080-01	3 - 19, 3 - 23
14-016 100-01	3 - 16
14-016 130-01	3 - 16
14-016 150-01	3 - 12
14-016 151-91	3 - 12, 3 - 22
14-016 910-01	3 - 3
14-018 570-01	3 - 3
14-018 644-91	3 - 12
14-210 440-01	3 - 16
14-215 007-03	3 - 5
14-215 013-13	3 - 3
14-218 220-01	9 - 7
14-602 901-01	3 - 13
15-032 001-45	7 - 1, 7 - 5, 7 - 6, 8 - 1
15-032 002-45	8 - 3
15-120 038-05	3 - 1
15-120 201-05	3 - 16
15-120 241-05	3 - 16
15-120 248-05	3 - 26
15-120 705-05	3 - 26
15-120 709-05	3 - 16
15-120 712-05	3 - 26
15-130 074-05	3 - 11
15-256 055-01	3 - 16
15-256 903-01	3 - 26
16-049 020-11	4 - 2
16-049 021-11	4 - 2
16-409 915-05	3 - 22
16-409 985-05	9 - 5
16-414 103-05	13 - 1
16-414 138-05	9 - 8
16-919 051-15	3 - 15
16-919 071-15	3 - 15
18-272 010-25	8 - 1
18-277 001-91	8 - 1
18-278 005-91	8 - 1
18-279 032-45	8 - 1
18-372 001-91	8 - 1
18-372 003-91	8 - 3
18-372 004-91	5 - 1, 8 - 3
18-372 009-91	7 - 1
18-378 001-91	7 - 5, 8 - 1
18-378 008-91	5 - 1, 7 - 3, 7 - 6, 8 - 1
18-378 009-91	8 - 1
18-379 001-91	8 - 1
25-161 801-49	3 - 2, 3 - 26, 3 - 27
25-161 801-51	3 - 19
25-308 820-30	6 - 2, 8 - 1
25-308 820-40	8 - 1
25-308 820-60	5 - 1, 8 - 3
26-536 301-09	3 - 2
26-536 302-09	3 - 6
28-011 201-05	15 - 1
28-011 201-46	15 - 1
28-011 201-99	15 - 1
28-011 202-05	15 - 1
28-011 202-47	15 - 1
28-011 202-70	15 - 1
61-111 651-33	11 - 1
71-120 006-31	9 - 6
71-130 006-39	9 - 3
71-170 002-24	4 - 3
71-370 001-08	9 - 10
71-370 001-32	3 - 2
71-370 001-36	3 - 1
71-370 002-91	9 - 10
71-370 003-09	9 - 10
71-520 006-01	9 - 9
71-520 006-02	9 - 8
71-520 006-04	9 - 8
71-520 006-05	9 - 8
71-523 555-63	9 - 5
71-590 007-21	9 - 9
71-590 007-32	9 - 7
71-590 007-70	9 - 4
71-590 007-72	9 - 4
71-590 007-82	9 - 11
71-590 007-91	9 - 4
71-590 007-92	9 - 7
71-590 007-99	9 - 4
71-770 000-63	9 - 3
91-000 250-15	3 - 20
91-000 390-05	3 - 20
91-002 065-05	3 - 7, 4 - 1
91-002 134-05	3 - 20
91-006 814-05	3 - 7, 4 - 1
91-006 818-05	3 - 7, 4 - 1

No.	Seite Page Pages Página
91-009 026-05	3 - 20
91-010 538-05	3 - 15
91-017 331-12	3 - 9
91-018 045-05	3 - 3
91-020 324-05	4 - 3
91-021 124-15	7 - 3
91-025 212-05	7 - 3
91-027 289-15	13 - 1
91-027 370-05	13 - 1
91-027 371-12	13 - 1
91-027 645-75/699	11 - 1
91-027 900-91	15 - 1
91-027 975-91	15 - 1
91-027 976-91	15 - 1
91-027 977-91	15 - 1
91-029 692-75/792	13 - 1
91-031 888-15	3 - 24
91-032 087-45	3 - 1
91-032 203-15	3 - 24
91-032 211-15	3 - 24
91-033 915-21	11 - 1
91-038 801-75/699	11 - 1
91-038 882-21	11 - 1
91-056 192-25	3 - 7, 3 - 13
91-056 193-25	3 - 7, 3 - 13
91-056 197-91	3 - 7
91-056 198-21	3 - 7
91-056 578-91	3 - 13
91-056 760-05	3 - 7
91-064 689-12	3 - 8
91-069 079-72/895	3 - 4
91-069 165-15	4 - 2, 4 - 3
91-069 172-15	3 - 1, 7 - 1
91-069 287-05	3 - 18, 3 - 21
91-069 335-72/893	13 - 1
91-069 375-15	3 - 26
91-069 562-05	3 - 4
91-069 585-25	3 - 13
91-083 772-15	7 - 3
91-083 781-11	7 - 4
91-084 321-05	7 - 4
91-084 474-05	7 - 6
91-084 475-75/893	7 - 1
91-084 591-05	7 - 3
91-084 598-75/895	7 - 3
91-084 751-15	7 - 3
91-084 766-75/895	7 - 3
91-084 776-11	7 - 3
91-084 779-15	7 - 3
91-084 780-15	7 - 3
91-084 785-15	7 - 3
91-084 786-15	7 - 3
91-086 126-21	3 - 4
91-086 130-41	3 - 4
91-087 591-75/895	7 - 3
91-087 592-11	7 - 3
91-087 595-15	7 - 3
91-087 596-15	7 - 6
91-087 597-12	7 - 4
91-087 598-04/001	7 - 4
91-087 602-71/893	7 - 1
91-087 603-75/893	7 - 1
91-087 604-75/893	7 - 1
91-088 027-91	7 - 6
91-089 855-15	3 - 1
91-100 120-25	3 - 15
91-100 270-15	3 - 15
91-100 275-15	4 - 2
91-100 281-25	3 - 13
91-100 283-15	3 - 15
91-100 296-25	3 - 18
91-100 331-15	3 - 11
91-118 099-91	3 - 13
91-118 612-05	4 - 2, 4 - 3
91-118 681-05	3 - 13
91-118 683-05	3 - 13
91-118 711-05	3 - 5
91-118 766-05	3 - 14
91-118 893-92	4 - 3
91-125 009-05	3 - 19
91-129 996-01	11 - 1
91-130 856-05	7 - 5
91-138 890-05	4 - 1
91-140 945-05	3 - 20
91-141 676-15	3 - 27
91-161 334-25	3 - 7
91-165 607-15	3 - 5
91-165 951-91	5 - 1
91-165 952-05	5 - 1
91-166 452-21	3 - 13
91-167 091-25	3 - 15
91-167 135-92	3 - 19
91-167 137-92	3 - 19
91-167 138-05	3 - 19
91-167 231-91	3 - 6
91-167 264-15	7 - 5
91-167 301-01	7 - 2
91-167 303-75/893	7 - 2
91-167 305-01	7 - 2
91-167 311-71/893	3 - 17
91-167 312-91	4 - 2
91-167 316-12	7 - 5
91-167 436-05	3 - 19
91-167 437-15	3 - 19
91-167 442-91	3 - 23
91-167 443-05	3 - 23
91-167 463-71/893	3 - 15
91-167 464-75/895	3 - 15
91-167 467-21	3 - 15
91-167 487-15	3 - 27
91-167 491-05	3 - 23, 3 - 24, 7 - 4
91-167 543-15	3 - 15
91-167 544-05	3 - 15
91-167 545-15	3 - 15
91-167 546-05	4 - 2
91-167 561-05	3 - 15
91-167 564-91	3 - 8
91-167 565-91	3 - 8
91-167 566-91	3 - 8
91-167 586-05	3 - 12
91-167 587-71/893	7 - 2
91-167 595-05	3 - 20
91-167 597-91	3 - 20
91-167 598-41	3 - 20
91-167 603-05	3 - 4
91-167 604-25	3 - 4
91-167 606-91	3 - 4
91-167 607-01	3 - 14
91-167 617-91	3 - 14
91-167 621-05	3 - 15
91-167 624-91	3 - 14
91-167 646-05	9 - 7

No.	Seite Page Pages Página
91-167 652-72/951	7 - 5
91-167 655-11	6 - 2
91-167 659-92	7 - 5
91-167 673-11	4 - 2
91-167 694-04/001	3 - 9
91-167 695-04/001	3 - 9
91-167 702-91	3 - 3
91-167 710-91	3 - 4
91-167 719-01	3 - 4
91-167 724-05	3 - 19
91-167 731-75/893	6 - 1
91-167 754-71/951	7 - 5
91-167 780-05	7 - 5
91-167 807-91	3 - 15
91-167 828-05	3 - 17, 6 - 1, 7 - 2
91-167 829-05	7 - 2
91-167 830-05	3 - 17, 6 - 1
91-167 831-71/893	3 - 17
91-167 832-01	3 - 17, 6 - 1
91-167 915-90	3 - 19
91-167 918-92	3 - 22
91-167 919-92	3 - 23
91-167 927-71/895	3 - 9
91-167 930-92	3 - 4
91-167 996-75/893	3 - 1
91-167 997-75/893	3 - 1
91-168 019-91	3 - 6
91-168 020-01	3 - 6
91-168 029-92	3 - 2
91-168 030-05	3 - 2
91-168 039-05	3 - 6
91-168 041-05	3 - 6
91-168 042-05	3 - 6
91-168 045-05	3 - 3
91-168 054-92	3 - 12
91-168 055-91	3 - 12
91-168 057-15	3 - 12
91-168 063-25	3 - 7
91-168 066-92	3 - 6
91-168 069-05	3 - 14
91-168 081-05	3 - 14
91-168 084-91	3 - 14
91-168 088-15	3 - 14
91-168 089-11	3 - 24
91-168 092-05	3 - 18
91-168 099-04	3 - 12
91-168 106-05	3 - 14
91-168 108-05	3 - 1
91-168 117-05	3 - 2
91-168 122-05	3 - 15
91-168 123-05	3 - 15
91-168 125-05	3 - 15
91-168 131-01	3 - 15
91-168 134-05	3 - 15
91-168 136-01	3 - 15
91-168 139-72/893	3 - 15
91-168 144-05	3 - 20
91-168 146-21	3 - 15
91-168 147-75/893	3 - 15
91-168 150-05	3 - 15
91-168 153-05	3 - 15
91-168 154-05	3 - 15
91-168 161-05	3 - 11
91-168 170-91	3 - 11
91-168 173-05	3 - 4
91-168 174-05	3 - 7
91-168 192-25	3 - 7
91-168 200-91	7 - 2
91-168 201-12	3 - 10, 3 - 24, 7 - 2
91-168 202-15	3 - 23, 7 - 4
91-168 204-15	3 - 24, 7 - 2
91-168 206-12	3 - 24, 7 - 2
91-168 213-05	3 - 17, 6 - 1
91-168 214-15	3 - 17, 6 - 1, 7 - 2
91-168 218-91	3 - 17, 6 - 1, 7 - 2
91-168 221-92	7 - 2
91-168 223-01	3 - 17, 6 - 1
91-168 235-25	3 - 15
91-168 245-05	3 - 12
91-168 256-05	3 - 25
91-168 266-92	3 - 19
91-168 269-05	3 - 19
91-168 276-05	3 - 19
91-168 277-05	3 - 10, 3 - 24, 7 - 2
91-168 281-05	3 - 23
91-168 284-15	3 - 23
91-168 290-91	3 - 23
91-168 293-12	3 - 19
91-168 295-91	3 - 19
91-168 300-12	3 - 19
91-168 303-05	3 - 20
91-168 304-01	3 - 1
91-168 310-91	3 - 21
91-168 315-12	3 - 18, 3 - 21
91-168 318-05	3 - 21
91-168 320-91	3 - 21
91-168 323-12	3 - 18
91-168 331-05	3 - 25
91-168 337-92	3 - 22
91-168 342-91	3 - 21
91-168 344-05	3 - 21
91-168 347-05	3 - 21
91-168 350-12	3 - 18
91-168 352-15	3 - 18
91-168 353-91	3 - 18
91-168 370-71/951	3 - 25
91-168 371-75/951	3 - 25
91-168 372-05	3 - 25
91-168 373-92	3 - 25
91-168 375-71/893	13 - 1
91-168 376-15	13 - 1
91-168 377-05	3 - 25
91-168 381-15	3 - 1
91-168 382-05	3 - 1
91-168 383-05	3 - 1
91-168 384-05	3 - 1
91-168 385-05	3 - 23
91-168 389-91	3 - 6
91-168 434-01	3 - 19
91-168 438-05	3 - 2
91-168 442-15	3 - 19
91-168 443-05	3 - 11
91-168 480-15	3 - 12
91-168 493-91	3 - 22
91-168 494-04/002	3 - 23
91-168 496-92	3 - 22
91-168 498-15	4 - 2
91-168 499-05	4 - 2
91-168 511-04/002	3 - 24
91-168 521-91	3 - 24
91-168 523-15	3 - 24
91-168 525-12	3 - 24

No.	Seite Page Pages Página
91-168 526-05	3 - 24
91-168 527-91	3 - 24
91-168 528-15	3 - 24
91-168 529-15	3 - 24
91-168 530-12	3 - 10, 3 - 24
91-168 538-01	3 - 17, 6 - 1
91-168 543-05	3 - 17, 6 - 1
91-168 544-05	3 - 17, 6 - 1
91-168 546-01	3 - 17, 6 - 1
91-168 550-11	3 - 17, 6 - 1
91-168 553-91	6 - 1
91-168 553-92	3 - 17
91-168 555-21	3 - 17, 6 - 1
91-168 559-92	3 - 17, 6 - 1
91-168 561-91	3 - 17, 6 - 1
91-168 563-05	3 - 17, 6 - 1
91-168 565-15	3 - 17, 6 - 1
91-168 571-05	3 - 16
91-168 572-93	3 - 16
91-168 574-91	3 - 12
91-168 575-91	3 - 12
91-168 577-71/893	3 - 12
91-168 578-91	3 - 12
91-168 579-91	3 - 22
91-168 592-05	3 - 23
91-168 593-05	3 - 21
91-168 720-75/698	3 - 1
91-168 741-91	3 - 18
91-168 742-25	3 - 18
91-168 810-05	3 - 4
91-168 811-71/895	3 - 1
91-168 814-15	3 - 2
91-168 821-05	3 - 3
91-168 822-92	3 - 3
91-168 823-72/895	3 - 1
91-168 829-12	3 - 9
91-168 835-14/002	3 - 9
91-168 840-91	3 - 8
91-168 850-91	3 - 10
91-168 851-15	3 - 10
91-168 924-05	3 - 1
91-168 928-05	3 - 14
91-168 929-05	3 - 14
91-168 961-15	4 - 2
91-169 137-05	3 - 9
91-169 166-05	3 - 11
91-169 523-05	3 - 8
91-169 556-05	3 - 3
91-170 809-05	7 - 4
91-171 042-05	3 - 13
91-171 049-05	3 - 13
91-171 227-05	3 - 5
91-171 230-12	3 - 5
91-171 288-12	7 - 4
91-171 304-05	3 - 3
91-171 307-05	3 - 3
91-171 323-05	3 - 5
91-171 330-12	3 - 9
91-171 409-12	3 - 10, 3 - 23, 3 - 24, 7 - 4
91-171 677-15	3 - 18
91-172 939-05	3 - 17, 6 - 1
91-173 967-15	9 - 3
91-174 037-12	3 - 9
91-174 072-12	3 - 9
91-174 074-15	3 - 3
91-174 081-05	3 - 3
91-174 082-15	3 - 3
91-174 253-25	3 - 4
91-174 396-05	3 - 7, 4 - 1
91-174 438-25	3 - 7, 4 - 1
91-174 439-25	3 - 7, 4 - 1
91-174 440-25	3 - 7, 4 - 1
91-174 441-05	3 - 7, 4 - 1
91-174 454-91	3 - 7
91-174 455-15	3 - 7, 4 - 1
91-174 503-15	3 - 1
91-174 504-15	3 - 1
91-174 507-05	3 - 20
91-174 591-05	3 - 2
91-174 733-25	4 - 1
91-174 783-05	3 - 13
91-174 879-05	3 - 13
91-175 549-05	3 - 4, 3 - 5
91-175 690-05	3 - 20
91-175 700-45	3 - 5
91-175 709-15	3 - 5
91-177 464-75/893	8 - 1
91-187 386-15	8 - 3
91-187 426-70/893	8 - 3
91-188 354-12	7 - 4
91-188 624-75/893	7 - 1
91-188 625-75/893	7 - 1
91-188 715-71/893	7 - 1
91-229 070-70/895	10 - 1
91-229 180-90	9 - 10
91-229 287-75/699	11 - 1
91-229 403-91	15 - 1
91-262 385-75/893	9 - 9
91-263 410-25	4 - 1
91-263 411-25	4 - 1
91-263 418-05	4 - 1
91-264 357-05	3 - 13
91-264 358-05	3 - 13
91-265 052-75/895	3 - 1
91-265 072-05	8 - 2
91-265 225-91	3 - 20
91-265 227-05	3 - 20
91-265 295-91	3 - 5
91-265 296-05	3 - 5
91-265 297-05	3 - 5
91-265 298-05	3 - 5
91-265 301-91	3 - 5
91-265 303-12	3 - 5
91-265 304-05	3 - 5
91-265 305-05	3 - 9
91-265 306-05	3 - 9
91-265 307-05	3 - 5
91-265 315-05	3 - 5
91-265 316-05	3 - 5
91-265 337-01	3 - 5
91-266 114-15	3 - 27
91-266 397-01	3 - 13
91-266 438-25	4 - 1
91-266 540-91	4 - 1
91-266 757-05	4 - 1
91-266 852-75/893	9 - 6
91-266 856-25	11 - 1
91-268 016-91	3 - 2
91-268 032-91	3 - 22
91-268 033-92	3 - 22
91-268 035-72/893	3 - 1
91-268 040-05	3 - 2

No.	Seite Page Pages Página
91-268 051-72/893	7 - 1
91-268 055-03/002	3 - 6
91-268 063-91	3 - 2
91-268 066-02	3 - 1
91-268 083-71/895	3 - 10
91-268 099-91	3 - 6
91-268 102-91	3 - 6
91-268 220-05	3 - 15
91-268 649-05	3 - 26
91-268 650-91	3 - 26
91-268 651-05	3 - 26
91-268 652-01	3 - 19
91-268 654-05	3 - 26
91-268 655-05	3 - 26
91-268 656-05	3 - 26
91-268 657-01	3 - 27
91-268 659-05	3 - 26
91-268 660-91	3 - 27
91-268 668-75/895	9 - 4
91-268 671-70/895	9 - 4
91-268 693-91	3 - 16
91-268 694-92	3 - 16
91-268 697-01	3 - 16
91-268 698-05	3 - 16
91-268 699-91	3 - 19
91-268 700-05	3 - 16
91-268 719-70	11 - 1
91-268 738-75/895	3 - 10
91-268 739-91	4 - 1
91-268 740-21	4 - 1
91-268 742-25	4 - 1
91-269 027-11	9 - 5
91-291 133-91	4 - 1
91-291 458-91	9 - 11
91-291 899-91	9 - 11
91-292 108-91	9 - 1, 9 - 2
91-292 166-91	9 - 2
91-700 226-15	3 - 15
91-700 249-15	4 - 2
91-700 335-15	3 - 10
91-700 655-15	7 - 3
91-700 689-15	3 - 12, 3 - 22
91-700 785-15	3 - 10, 3 - 21, 3 - 23, 3 - 24, 7 - 4
91-701 179-15	3 - 6
91-701 344-15	7 - 2
95-665 735-91	15 - 1
95-721 192-11	4 - 2
95-721 193-91	4 - 2
95-774 265-91	4 - 3
95-774 266-15	4 - 3
95-774 267-15	4 - 3
95-774 268-15	5 - 1
95-774 345-05	3 - 22
95-774 346-15	4 - 2
95-774 347-11	4 - 2
95-774 348-15	9 - 5
95-774 369-75/895	3 - 1
95-774 372-91	4 - 3
95-774 373-92	4 - 3
95-774 391-15	5 - 1
95-774 414-15	9 - 6
95-774 416-15	9 - 6
95-774 430-11	9 - 6
95-774 433-71/895	9 - 6
95-774 468-05	9 - 6
95-774 512-15	9 - 6
95-774 562-05	3 - 1
95-774 562-15	5 - 1
95-774 567-05	7 - 4
99-115 425-91	8 - 2
99-133 042-91	8 - 1
99-133 374-91	7 - 3
99-134 299-91	8 - 1
99-134 361-91	8 - 1
99-134 498-91	7 - 5
99-134 580-91	8 - 1
99-134 886-91	7 - 6
99-134 901-91	7 - 1
99-135 002-95	8 - 1
99-135 350-91	8 - 1
99-135 617-95	8 - 1
99-135 775-91	5 - 1
99-135 776-91	5 - 1
99-135 777-95	5 - 1
99-135 835-05	8 - 1
99-136 546-91	8 - 3
99-136 881-91	5 - 1
99-136 963-91	8 - 2
99-136 964-91	8 - 2
99-137 151-45	3 - 13
99-137 196-05	9 - 9
99-137 390-05	3 - 26
99-137 391-05	3 - 19
99-137 398-91	6 - 2
No.	Seite Page Pages Página

PFAFF® Industrial

937

UNTERKLASSEN-AUSSTATTUNG
SUBCLASS PARTS
COMPOSITION DES SOUS-CLASSES
COMPOSICIÓN DE LAS SUBCLASES

-6/61

Für allgemeine Näharbeiten, vorwiegend zum lagengleichen Zusammennähen zweier Stofflagen, mit hinter der Nadel ziehendem Obertransporteur.

For ordinary sewing operations; preferably for joining two plies of fabric without inter-ply shifting; equipped with puller-type vibrating presser.

Travaux d'utilité courante, de préférence pour l'assemblage sans décalage de deux couches de tissu; avec pied entraîneur tirant derrière l'aiguille.

Para trabajos de costura en general, especialmente para unir dos piezas de costura sin desplazarse entre si, con transportador superior de arraste actuante de la aguja.

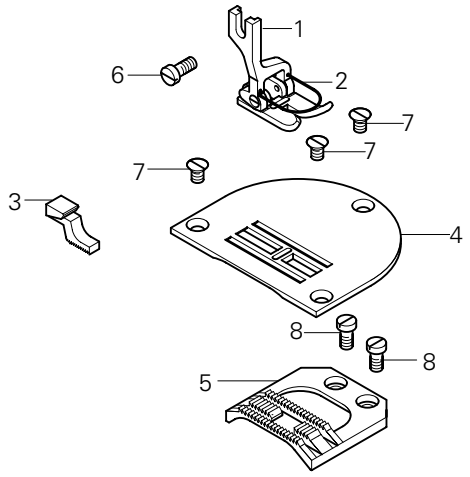

Pos.-Nr. Item No. Nº pos. Nº de pos.	Ausführung Model Version Tipo	Stichlänge Stitch lenght Longeur du point Largo de puntada	Überstichbreite Stitch width Amplitude zigzag Ancho de zig-zag	Teile-Nr. Part No. Nº de pieces Nº de pieza
1 - 5	B◆	4,5	6,0	91-201 048-93/001
1 - 2	B◆	4,5	6,0	91-055 512-93/001
2				91-057 118-05
3				91-049 155-45
4	B◆	4,5	6,0	91-058 256-24/003
5	B◆	4,5	6,0	91-047 685-04/003
6				11-108 174-25
7				91-100 296-25
8				11-108 174-15

17.01 Nähwerkzeuge▲
Gauge parts
Organes de couture
Organos de costura
PFAFF 937

-32/23

Arbeitsgang
Operation
Opération
Opéracion

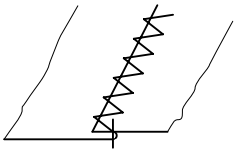

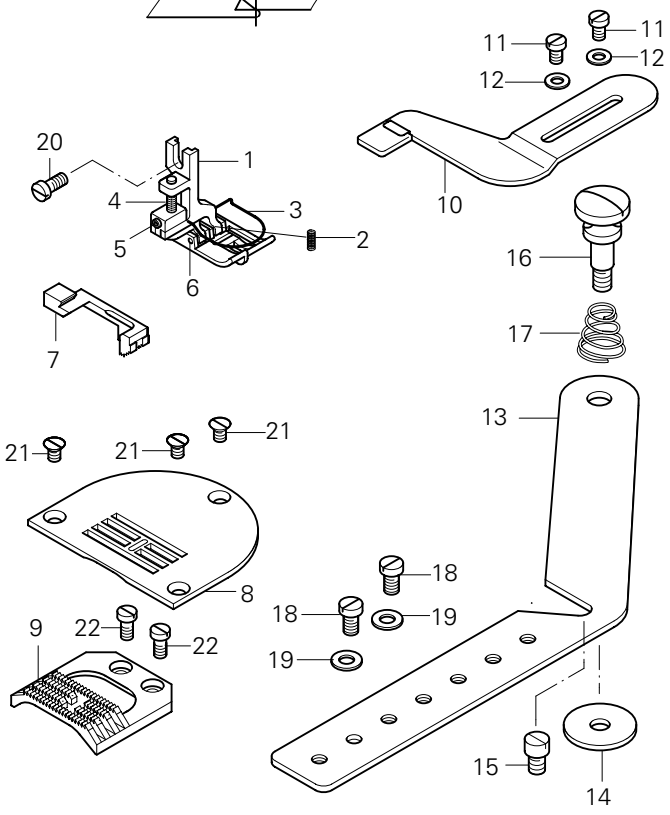

Pos.-Nr. Item No. Nº pos. Nº de pos.	Ausführung Model Version Tipo	Stichlänge Stitch lenght Longeur du point Largo de puntada	Überstichbreite Stitch width Amplitude zigzag Ancho de zig-zag	Teile-Nr. Part No. Nº de pieces Nº de pieza
1 - 19	B◆	N24◆	6,0	91-201 050-93/002
1 - 6	B◆	N24◆	6,0	91-057 699-93/001
2				91-010 099-05
3				91-057 079-05 3/1
4				91-105 005-05
5				11-330 085-15
6				21-302 301-88 35/1
7				91-049 281-45
8	B◆	N24◆	6,0	91-058 113-24/003
9	B◆	N24◆	6,0	91-047 575-04/003
10				91-050 946-23/001
11				11-108 168-15
12				12-305 114-15
13 - 19				91-753 936-90
13				91-753 936-25
14				91-028 036-25
15				91-100 288-25
16				91-700 824-25
17				91-040 624-25
18				11-108 168-15
19				12-305 114-15
20				11-108 174-25
21				91-100 296-25
22				11-108 174-15

▲ Weitere Unterklassen und Ausführungen auf Anfrage
Further Subclasses and versions on enquiry
Autres sous-classes et modèles sur demande
Otras subclases y tipos, sobre demanda

☐/◆ siehe Kapitel 2 Erläuterung der Schlüsselzeichen
see chapter 2 Explanation of key markings
voir le chap. 2 Explication des symboles
véase el Cap. 2 Explicaciones de los signos clave

PFAFF® Industrial



Europäische Union
Wachstum durch Innovation – EFRE



PFAFF Industriesysteme
und Maschinen AG

Hans-Geiger-Str. 12 - IG Nord
D-67661 Kaiserslautern

Telefon: +49 - 6301 3205 - 0
Telefax: +49 - 6301 3205 - 1386
E-mail: info@pfaff-industrial.com

Hotlines:

Technischer Service / Technical service:
Service technique / Servicio técnico: +49 - 175 2243-101

Nähtechnik-Fachberatung / Application consultance:
Conseiller de couture et technique / Asesor técnico: +49 - 175 2243-102

Ersatzteile-Hotline / Spare-parts hotline:
Hotline - Pièces détachées / Hotline Repuestos: +49 - 175 2243-103

Gedruckt in der BRD / Printed in Germany / Imprimé en la R.F.A. / Impreso en la R.F.A

© PFAFF Industriesysteme und Maschinen AG 2009, PFAFF is the exclusive trademark of VSM Group AB.PFAFF Industriesysteme und Maschinen AG is an authorized licensee of the PFAFF trademark.