PFAFF® Industrial

939 U
3704 -2/02 -2/03

TEILELISTE
PARTS LIST
LISTE DE PIÈCES
LISTA DE PIEZAS

Diese Teileliste hat für Maschinen ab nachfolgender Seriennummer Gültigkeit:

This parts list applies to machines from the following serial numbers onwards:

Cette liste de pièces est valable pour les machines au numéros de série à partir de:

Esta lista de piezas tiene validez para máquinas a partir del número de serie siguiente:

2 660 862 →

296-12-18 603
DE / EN / FR / ES 06.09

Alle Informationen und Abbildungen waren zum Zeitpunkt der Druckgebung auf dem neusten Stand.

Technische Änderungen vorbehalten!

Der Nachdruck, die Vervielfältigung sowie die Übersetzung - auch auszugweise - aus PFAFF-Teilelisten ist nur mit unserer vorherigen Zustimmung und mit der Quellenangabe gestattet.

At the time of printing, all information and illustrations contained in thisa document were up to date.

Subject to alteration!

The reprinting, copying or translation of PFAFF Parts lists whether in whole or in part, is only pemitted with our previous permission and with written reference to the source.

Au moment de la remise à l'imprimeur, toutes les informations et figures se rapportant à cette machine correspondaient à l'ètat actuel des connaissances.

Sous rèserve de modifications techniques!

Aucune reproduction, polycopie ou traduction - même par extraits - des listes de pièces PFAFF ne peut être effectuée, à condition d'en indiquer l'orgine, sans notre autorisation expresse.

Todas las informaciones e ilustraciones de este manual estaban al día en el momento de entregarse para su impresión.

¡ Salvo modificaciones técnicas!

La reimpresión, reproducción y traducción - aunque sólo sea parcial - de las listas de piezas PFAFF sólo está permitida con nuestro permiso previo e indicando la fuente.

PFAFF Industriesysteme
und Maschinen AG

Hans-Geiger-Str. 12 - IG Nord
D-67661 Kaiserslautern

Seite
Page
Page
Página

0 Wichtiger Hinweis ..... 0 - 1
Important note
Avis important
Observación importante

1 Vorwort ..... 1 - 1
Foreword
Avant-propos
Notas preliminares

2 Erläuterungen der Schlüsselzeichen ..... 2 - 1
Explanation of key markings
Explication des symboles
Explicaciones de los signos clave

3 Basismaschine (PFAFF 939 U)
Basic machine (PFAFF 939 U)
Machine de base (PFAFF 939 U)
Máquina básicas (PFAFF 939 U)

3.01 Gehäuseteile ..... 3 - 1
Housing sections
Parties du corps
Piezas del cárter

3.02 Kopfteile ..... 3 - 2
Needle head parts
Pièces de tête
Piezas de la cabeza

3.03 Armteile ..... 3 - 6
Arm parts
Pièces de bras
Piezas del brazo

3.04 Grundplattenteile ..... 3 - 15
Bedplate parts
Pièces du plateau fondamental
Piezas del cárter

4 Fadenabschneid-Einrichtung (-900/24) ..... 4 - 1
Thread trimmer (-900/24)
Coupe-fil (-900/24)
Cortahilos (-900/24)

Seite
Page
Page
Página

5 Presserfuß-Automatik (-910/04) ..... 5 - 1
Automatic presser foot lifter (-910/04)
Relève-pied automatique (-910/04)
Alzaprensatelas (-910/04)

6 Verriegelungs-Einrichtung (-911/35) ..... 6 - 1
Backtacking mechanism (-911/35)
Dispositif à points d'arrêt (-911/35)
Rematador (-911/35)

7 Wartungseinheit (-925/03) ..... 7 - 1
Air filter / lubricator (-925/03)
Conditionneur d'air comprimé (-925/03)
Grupo acondicionador del aire comprimido (-925/03)

8 Elektrische Ausrüstung (PFAFF 939 U)
Electrical equipment (PFAFF 939 U)
Equipement électrique (PFAFF 939 U)
Equipo eléctrico (PFAFF 939 U)

8.01 Kabelbaum zum Oberteil ..... 8 - 1
Cable tree to sewing head
Faisceau de câbles vers la tête de machine
Mazo de cables para el cabezal

8.02 Tastschalter ..... 8 - 2
Push-button
Interrupteur à bouton-poussoir
Interruptor pulsador

8.03 Oberteilerkennung ..... 8 - 2
Sewing head identification
Detection de la tête
Detección de la parte superior

8.04 Bedienfeld ..... 8 - 3
Control panel
Panneau de commande
Panel de mandos

8.05 Einbaumotor ..... 8 - 4
Built-in motor
Moteur incorporé
Motor incorporado

Seite
Page
Page
Página

8.06 Sollwertgeber ..... 8 - 6
Set-point generator
Codeur
Emisor del valor teóruco

8.07 Motor-Hauptschalter ..... 8 - 7
Main switch
Interrupteur général
Interruptor principal

8.08 Steuerkasten ..... 8 - 8
Control box
Boîte de contrôle
Caja de mandos

9 Garnrollenständer ..... 9 - 1
Reel stands
Porte-bobines
Portacarretes

10 Einstellehren ..... 10 - 1
Adjustment gauges
Calibres
Calibres de ajuste

11 Teile zur Tischplatte ..... 10 - 1
Parts for table top
Pièces du plateau
Piezas pata el tablero

12 Knielüfterteile ..... 12 - 1
Knee lifter parts
Pièces du releveur de genouillère
Piezas del alzaprensatelas por rodillera

13 Keilriemen ..... 12 - 1
V-belt
Courroie trapézoïdale
Correa trapezoidal

14 Schmiermittel-Übersicht ..... 14 - 1
Overview of lubricants
Tableau de lubrifiants
Tabla de lubricantes

Seite
Page
Page
Página

15 Basismaschine (PFAFF 3704)
Basic machine (PFAFF 3704)
Machine de base (PFAFF 3704)
Máquina básicas (PFAFF 3704)

15.01 Gehäuseteile ..... 15 - 1
Housing sections
Parties du corps
Piezas del cárter

15.02 Kopfteile ..... 15 - 2
Needle head parts
Pièces de tête
Piezas de la cabeza

15.03 Armteile ..... 15 - 3
Arm parts
Pièces de bras
Piezas del brazo

15.04 Grundplattenteile ..... 15 - 7
Bedplate parts
Pièces du plateau fondamental
Piezas del cárter

16 Pneumatische Ausrüstung ..... 16 - 1
Pneumatic equipment
Equipement pneumatique
Equipo neumático

17 Elektrische Ausrüstung (PFAFF 3704)
Electrical equipment (PFAFF 3704)
Equipement électrique (PFAFF 3704)
Equipo eléctrico (PFAFF 3704)

17.01 Kabelbaum zum Oberteil ..... 17 - 1
Cable tree to sewing head
Faisceau de câbles vers la tête de machine
Mazo de cables para el cabezal

17.02 Positionsgeber ..... 17 - 2
Synchronizer
Synchronisateur
Sincronizador

Seite
Page
Page
Página

17.03 Anbausatz für externen Motor ..... 17 - 3
Mounting kit for external motor
Jeu de pièces pour moteur externe
Juego de piezas acoplables para motor externo

18 Index (Teilenummern / Seitenzahlen) ..... 18 - 1
Index (part numbers / page numbers)
Index (numéros de pièces, de pages)
Index (números de pieza / números de página)

19 Unterklassen-Ausstattung
Subclass parts
Composition des sous-classes
Composición de las subclases

19.01 Nähwerkzeuge (PFAFF 939 U) ..... 19 - 2
Gauge parts (PFAFF 939 U)
Organes de couture (PFAFF 939 U)
Organos de costura (PFAFF 939 U)

19.02 Nähwerkzeuge (PFAFF 3704) ..... 19 - 3
Gauge parts (PFAFF 3704)
Organes de couture (PFAFF 3704)
Organos de costura (PFAFF 3704)

Achtung!



Wir machen ausdrücklich darauf aufmerksam, daß Ersatz- und Zubehörteile, die nicht von uns geliefert werden, auch nicht von uns geprüft und freigegeben sind. Der Einbau und / oder die Verwendung solcher Produkte kann daher u. Umständen konstruktiv vorgegebene Eigenschaften Ihrer Maschine negativ verändern.
Für Schäden, die durch die Verwendung von Nicht-Originalteilen entstehen, übernehmen wir keine Haftung!

Caution!



We warn you expressively that spare parts and accessories that are not supplied by us are not tested and released by us.
Fitting or using these products may therefore have negative influences on features that depend on the machine design.
We are not liable for any damage caused by the use of non-Pfaff parts!

Attention!



Nous attirons expressément votre attention sur le fait que les pièces de rechange et accessoires qui n'ont pas été livrés par nous n'ont pas non plus été contrôlés et agréés par nous.
C'est pourquoi le montage et/ou l'utilisation de telles pièces peut éventuellement entraîner l'altération des caractéristiques de construction de votre machine.
Par conséquent, nous n'assumons aucune responsabilité pour les dommages causés par l'emploi de pièces qui ne sont pas d'origingle!

¡Atención!



Se hace observar que en el caso de piezas de recambio y accesorios que no hayan sido suministrados por nosotros, quiere decir que non han sido sometidas por nuestra parte a un control y que no se les ha dado el visto bueno.
Por esta razón, el montaje y/o empleo de tales productos puede repercutir negativamente en las características previstas en su máquina.
¡Para los daños que eventualmente pudiesen presentarse al utilizar piezas no originales, no asumimos ninguna garantía!

- Die Seriennummer der Maschine, für die diese Teileliste Gültigkeit hat, ist auf der Titelseite aufgeführt.
- Alle Teile sind so abgebildet, wie sie in der Maschine funktionsmäßig zusammengehören.
- Gestrichelt dargestellte Teile zeigen angrenzende Teile aus anderen Funktionsgruppen.
- Im oberen Teil der Bildseiten befindet sich eine Gesamtansicht der Maschine .
- Der Einbauort der dargestellten Teile wird durch eine gerasterte Fläche gekennzeichnet.
- Einrahmungen auf den Bildseiten zeigen, aus welchen Einzelteilen sich die Gruppenteile zusammensetzen.
- Die auf den Bildseiten verwendeten Schlüsselzeichen (; 2; 3 usw.) sind im Kapitel "Erläuterungen der Schlüsselzeichen" aufgelistet.

- The serial number of the machine to which this parts list applies is indicated on the cover page.
- All parts are illustrated in function groups with the parts which they function together with in the machine.
- Parts illustrated with broken lines are parts from other function groups which border on the illustrated function group.
- The above section of the page of illustrations contains a total view of the machine. The place for the installation of the parts pictured here is marked by the grid.
- The framed-in sections on the illustration pages show the individual parts comprising a group.
- The key markings used on the illustrated pages (; 2; 3 etc.) are listed in the chapter "Explanation of key markings".

- Le numéro de série de la machine pour laquelle cette liste de pièces est valable est indiqué sur la première page.
- Toutes les pièces sont représentées en fonction de leur groupement fonctionnel dans la machine.
- Les pièces hâchurées indiquent les pièces limitrophes de groupes de fonctions différents.
- La partie supérieure des pages de figures comprend une présentation globale de la machine. L'emplacement des pièces représentées est signalé par quadrillages.
- Les parties encadrées sur les pages à illustrations reprèsentent les pièces individuelles formant groupe.
- Vous trouverez au chapitre "Explication des symboles" une liste des symboles utilisés sur les pages de figures (; 2; 3 etc.)

- El número de serie de la máquina para la cual tiene validez esta lista de piezas va indicado en la página de título.
- Odas las piezas están ilustradas tal como aparecen en la máquina para su funcionamiento.
- Las piezas representadas con rayitas muestran piezas colindantes de otros grupos de funciones.
- En la parte superior de las páginas ilustradas se puede ver una vista en conjunto de la máquina.
- El lugar de montaje de la pieza representada va caracterizada mediante una superficie reticulada.
- Los recuadros en las páginas ilustradas indican las piezas individuales de que se componen los grupos.
- Los signos clave (; 2; 3 etc.) empleados en las páginas con ilustraciones van listados en el capítulo "Explicaciones de los signos clave".

	Unterklassenabhängig, Teilenummer siehe Unterklassen-Ausstattung. Subclas-dependent, for part number see subclass parts listing. Fonction de la sous-classe; pour le numéro de la pièce, voir "Equipement de sous-classes". Dependientes de la subclase, para el número de pieza véase "Dotactión de subclases".
B	Maschinen-Ausstattung für mittlere Materialien. Model B for sewing medium-weight materials. Modèle B pour la couture de matières moyennes. Tipo B para materiales semiligeros.
N24	2,5 mm Schubweg des hinteren und 4,5 mm des vorderen Stoffschiebers. 2.5 mm feed motion of the rear and 4.5 mm of the front feed dog. griffe arrière pour une longueur d'avance de 2,5 mm et griffe avant pour une longueur d'avance de 4,5 mm. 2,5 mm de recorrido del elemento transportador posterior y 4,5 mm de recorrido del elemento transportador anterior.
2	Markierung (Punkte, Striche oder Zahl) bei Bestellung angeben. Marking (dots, strokes or numbers) to be stated on order. Préciser les repères (points, traits ou chiffres) à la commande. Señales (puntos, rayas o cifras), indiquese en los pedidos.
3	Geklebt Part cemented Pièce collée Pieza pegada
6	Nadeldicke und Spitzenform bei Bestellung angeben. Needle size and style of point to be stated on order. Préciser la grosseur de l'aiguille et la forme de la pointe à la commande. Grosor de aguja y forma de la punta, indíquese en los pedidos.
11	Überstichbreite Stitch width Amplitude zigzag Ancho de zig-zag
26/2	Stichlängenbegrenzung auf 0,5 mm. Stitch leng limited to 0.5 mm. Limitation de la longueur du point à 0,5 mm. Limitación del largo de puntada a 0,5 mm.
26/3	Stichlängenbegrenzung auf 1,5 mm. Stitch leng limited to 1.5 mm. Limitation de la longueur du point à 1,5 mm. Limitación del largo de puntada a 1,5 mm.
26/4	Stichlängenbegrenzung auf 2,5 mm. Stitch leng limited to 2.5 mm. Limitation de la longueur du point à 2,5 mm. Limitación del largo de puntada a 2,5 mm.
27/5	Eingeklammerte Zahl = Länge in mm. Number in brackets = length in mm. Chiffre entre parenthèses = longueur en mm Cifra entre paréntesis = largura en mm.

28
Sonderausführung
Special version
Version spéciale
Tipo especial

40/3
Fetten mit 28-011 202-47; Bestellnummer siehe Seite 14 - 1.
Grease with 28-011 202-47; for part number see page 14 - 1.
Graiser avec de la graisse 28-011 202-47; n° de commande, voir page 14 - 1.
Engrase con grasa 28-011 202-47; para el Número de pedido vèase la pàgina 14 - 1.

40/10
Fetten mit 28-011 201-99; Bestellnummer siehe Seite 14 - 1.
Grease with 28-011 201-99; for part number see page 14 - 1.
Graiser avec de la graisse 28-011 201-99; n° de commande, voir page 14 - 1.
Engrase con grasa 28-011 201-99; para el Número de pedido véase la página 14 - 1.

40/13
Fetten mit 28-011 202-05; Bestellnummer siehe Seite 14 - 1.
Grease with 28-011 202-05; for part number see page 14 - 1.
Graiser avec de la graisse 28-011 202-05; n° de commande, voir page 14 - 1.
Engrase con grasa 28-011 202-05; para el Número de pedido véase la página 14 - 1.

40/14
Tränken mit 28-011 201-46; Bestellnummer siehe Seite 14 - 1.
Soak with 28-011 201-46; for part number see page 14 - 1.
Imbiber d'huile 28-011 201-46; n° de commande, voir page 14 - 1.
Empape con aceite 28-011 201-46; para el Número de pedido véase la página 14 - 1.

40/15
Ölen mit 28-011 201-46; Bestellnummer siehe Seite 14 - 1.
Oil with 28-011 201-46; for part number see page 14 - 1.
Huiler par 28-011 201-46; n° de commande, voir page 14 - 1.
Lubrifique con 28-011 201-46; para el Número de pedido véase la página 14 - 1.

40/23
Tränken mit 28-011 201-05; Bestellnummer siehe Seite 14 - 1.
Soak with 28-011 201-05; for part number see page 14 - 1.
Imbiber d'huile 28-011 201-05; n° de commande, voir page 14 - 1.
Empape con aceite 28-011 201-05; para el Número de pedido véase la página 14 - 1.

60
Wahlweise
Optional
Au choix
Opcional

81/3
Verwendung je nach Bedarf.
To be used as required.
Utilisation en fonction besoins.
Utilización según sea necesario.

90/1
Für Wechselstrom
For single-phase A.C.
Pour du courant alternatif
Para corriente alterna monofásica

96
Länge angeben.
State length.
Préciser longueur.
Indíquese la largura .

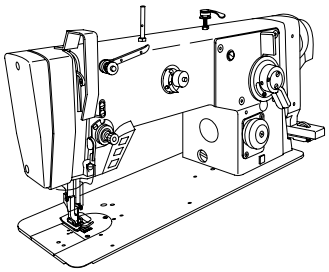

Gehäuseteile
Housing sections
Parties du corps
Piezas del cárter PFAFF 939-U

3.01

91-268 711-71/895
für 3704 siehe Seite 15-1
for 3704 see page 15-1
pour 3704 voir page 15-1
para 3704 véase la página 15-1

91-167 481-72/895
91-168 108-05 3
11-108 228-25 (2x)
15-128 020-75 (2x)
11-108 171-15 (2x)
91-268 712-05

für 3704 siehe Seite 15-1
for 3704 see page 15-1
pour 3704 voir page 15-1
para 3704 véase la página 15-1

91-167 997-75/893
11-108 222-15 (2x)
11-108 258-15
91-069 172-15
91-167 996-75/893

11-108 237-25
11-108 228-25 (3x)
91-268 720-75/895

11-108 222-25
91-265 052-75/895

91-168 924-05
91-268 066-02

11-108 237-15 (2x)
15-120 038-05 (2x)
91-168 720-75/698 (2x)
91-268 035-72/893
für 3704 siehe Seite 15-1
for 3704 see page 15-1
pour 3704 voir page 15-1
para 3704 véase la página 15-1

91-168 384-05 40/14
91-168 383-05 40/14
91-168 382-05 3
91-168 381-15
11-108 177-15 (12x)

91-174 501-15
11-130 906-15
11-130 287-15 (2x)
91-266 114-15

91-032 087-45 (8x)
95-774 369-75/895

12-024 211-15
91-174 503-15
91-174 504-15
11-210 222-15
11-130 287-15
11-462 118-55 (8x)

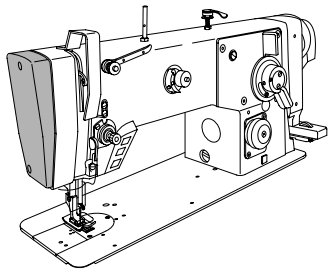

91-168 048-91
11-130 224-15
91-168 043-91
14-018 570-01
91-168 044-05
91-171 971-05
11-210 222-15 (3x)
91-168 045-05
12-005 195-15
siehe Seite 3-4
see page 3-4
voir page 3-4
véase la página 3-4
91-268 016-91
11-108 174-15
25-161 801-49 (870) 27/5
71-370 001-34
91-268 040-05
26-536 301-09
(1070)
27/5 40/23
Anschluß siehe Seite 3-26
For connection see page 3-26
Raccord, cf. page 3-26
Para la conexión, véase la pág. 3-26
91-168 030-05
11-341 280-15
71-370 001-32
11-108 168-15
25-161 801-49 (30)
27/5
26-536 301-09
(520) 27/5 40/23
91-168 029-92
91-168 117-05
11-108 225-15
91-168 438-05 3
91-268 037-91
91-168 062-15
11-225 172-15 (3x)

siehe Kapitel 2 Erläuterung der Schlüsselzeichen
see chapter 2 Explanation of key markings
voir le chap. 2 Explication des symboles
véase el Cap. 2 Explicaciones de los signos clave

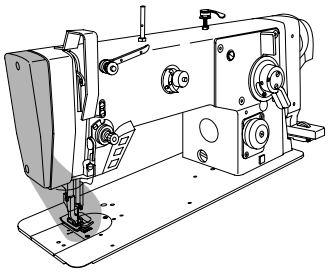

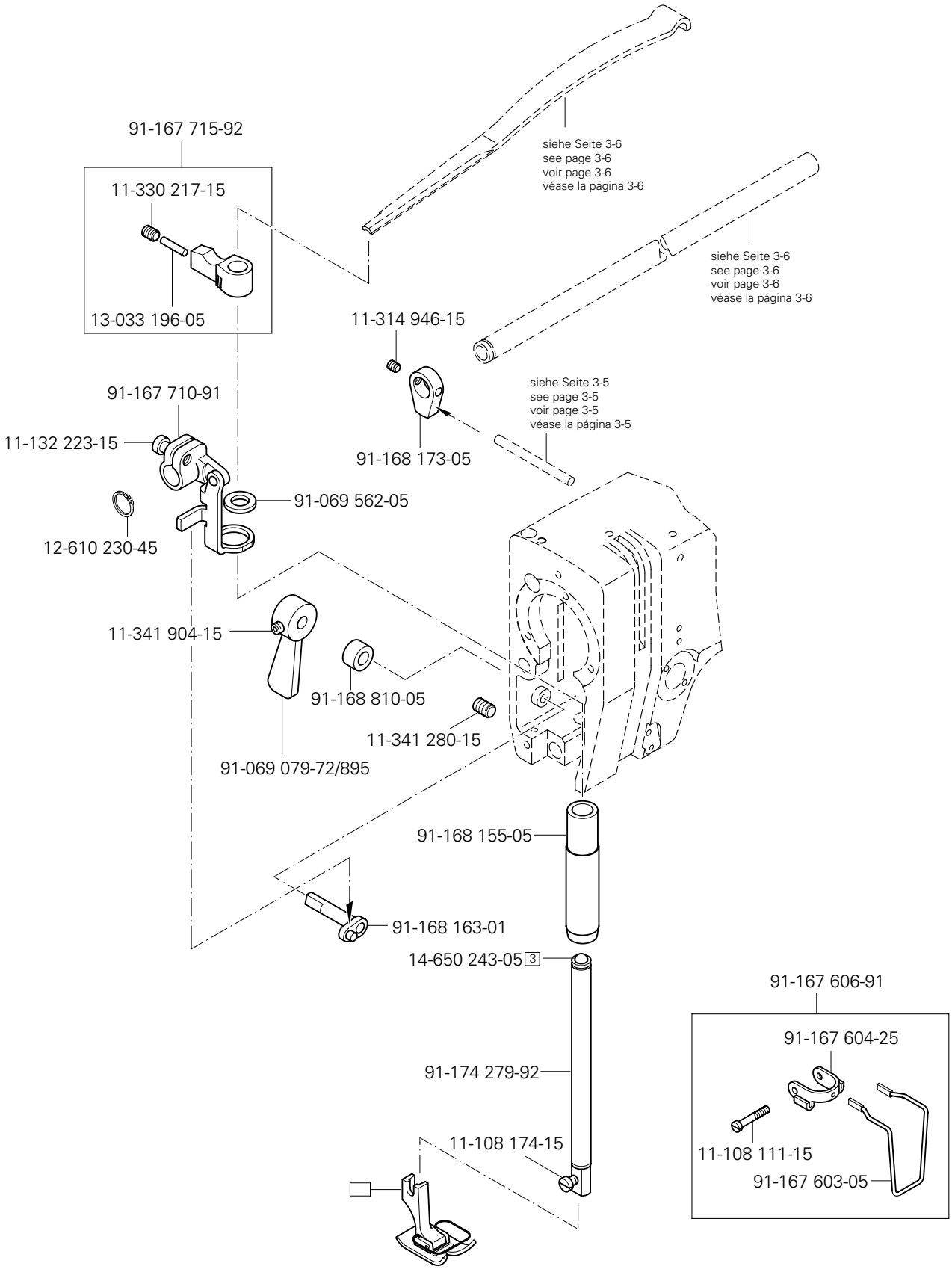
91-167 715-92
11-330 217-15
13-033 196-05
siehe Seite 3-6
see page 3-6
voir page 3-6
véase la página 3-6
siehe Seite 3-6
see page 3-6
voir page 3-6
véase la página 3-6
11-314 946-15
91-168 173-05
siehe Seite 3-5
see page 3-5
voir page 3-5
véase la página 3-5
91-167 710-91
11-132 223-15
91-069 562-05
12-610 230-45
11-341 904-15
91-168 810-05
11-341 280-15
91-069 079-72/895
91-168 155-05
91-168 163-01
14-650 243-05 3
91-174 279-92
11-108 174-15
91-167 606-91
91-167 604-25
11-108 111-15
91-167 603-05

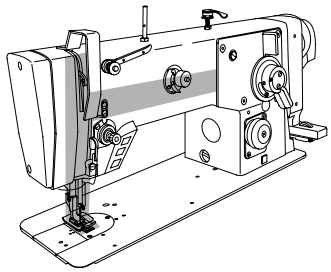

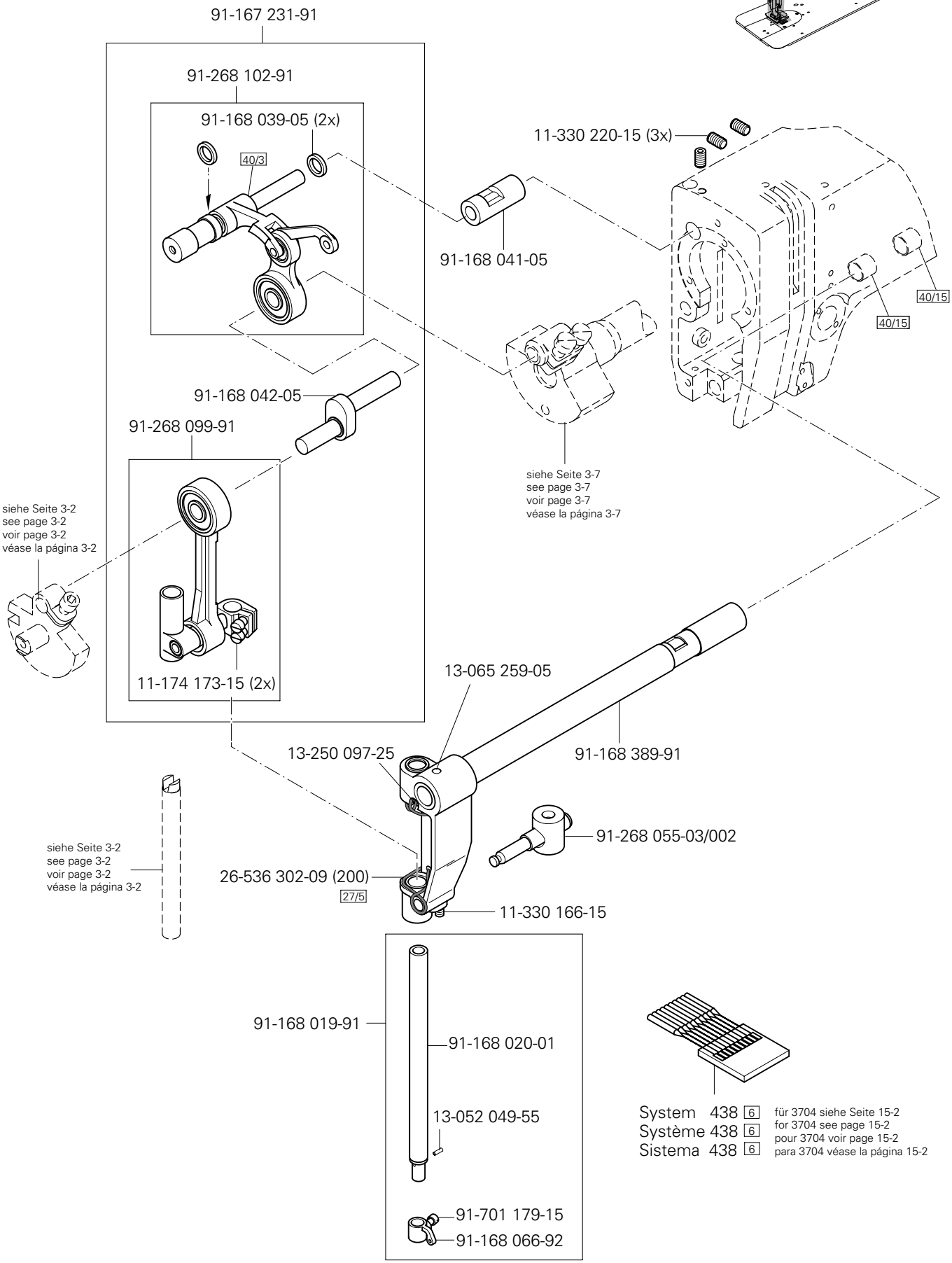

System 438 6
Système 438 6
Sistema 438 6

für 3704 siehe Seite 15-2
for 3704 see page 15-2
pour 3704 voir page 15-2
para 3704 véase la página 15-2

siehe Kapitel 2 Erläuterung der Schlüsselzeichen
see chapter 2 Explanation of key markings
voir le chap. 2 Explication des symboles
véase el Cap. 2 Explicaciones de los signos clave

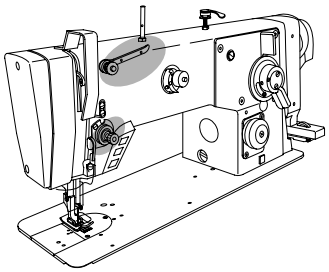

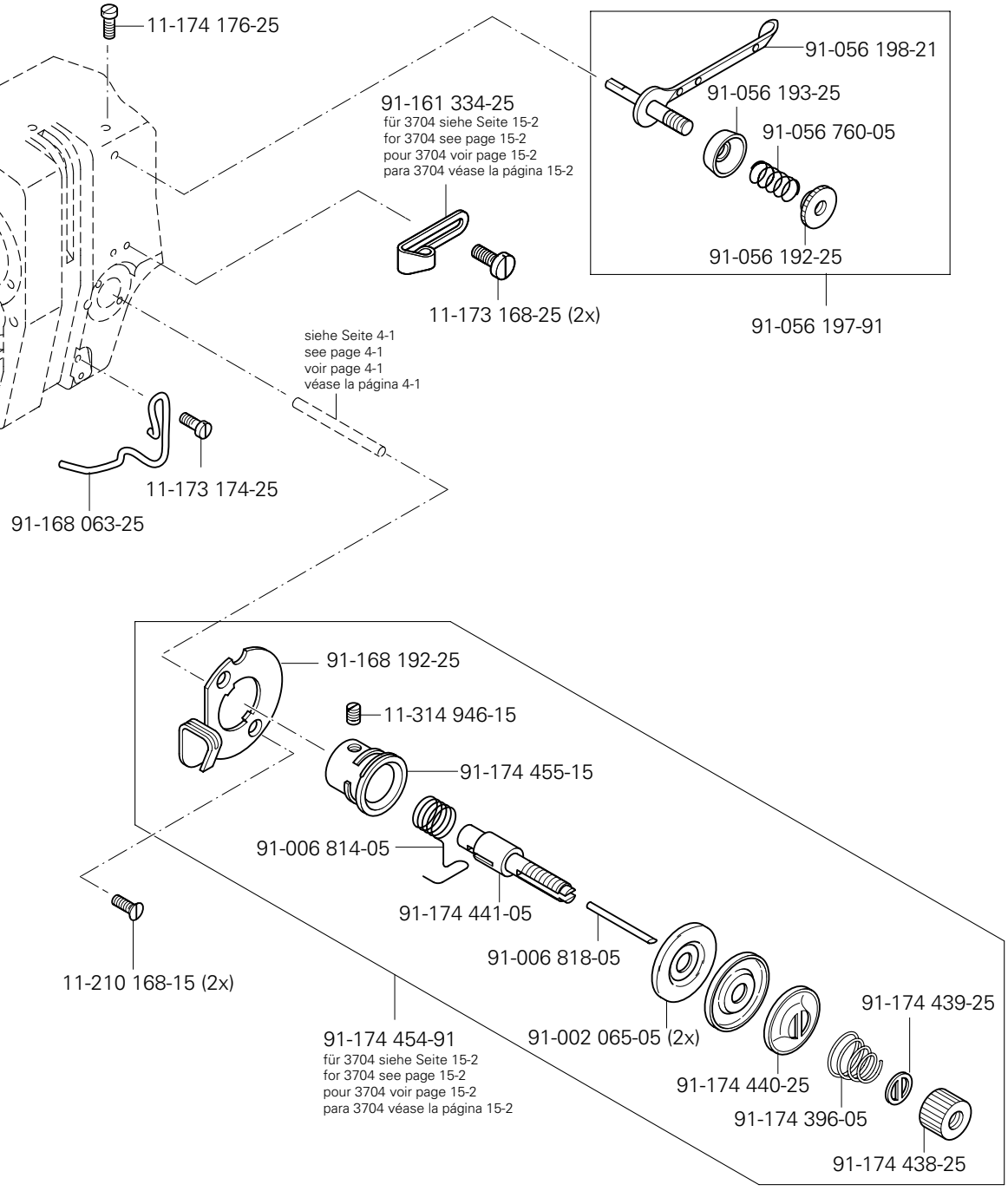
11-174 176-25
91-161 334-25
für 3704 siehe Seite 15-2
for 3704 see page 15-2
pour 3704 voir page 15-2
para 3704 véase la página 15-2
11-173 168-25 (2x)
91-056 198-21
91-056 193-25
91-056 760-05
91-056 192-25
91-056 197-91
siehe Seite 4-1
see page 4-1
voir page 4-1
véase la página 4-1
11-173 174-25
91-168 063-25
91-168 192-25
11-314 946-15
91-174 455-15
91-006 814-05
91-174 441-05
91-006 818-05
11-210 168-15 (2x)
91-174 454-91
für 3704 siehe Seite 15-2
for 3704 see page 15-2
pour 3704 voir page 15-2
para 3704 véase la página 15-2
91-002 065-05 (2x)
91-174 439-25
91-174 440-25
91-174 396-05
91-174 438-25

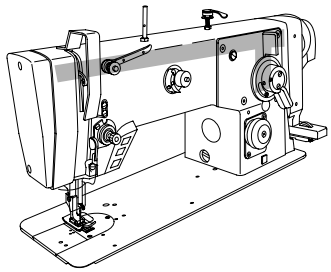

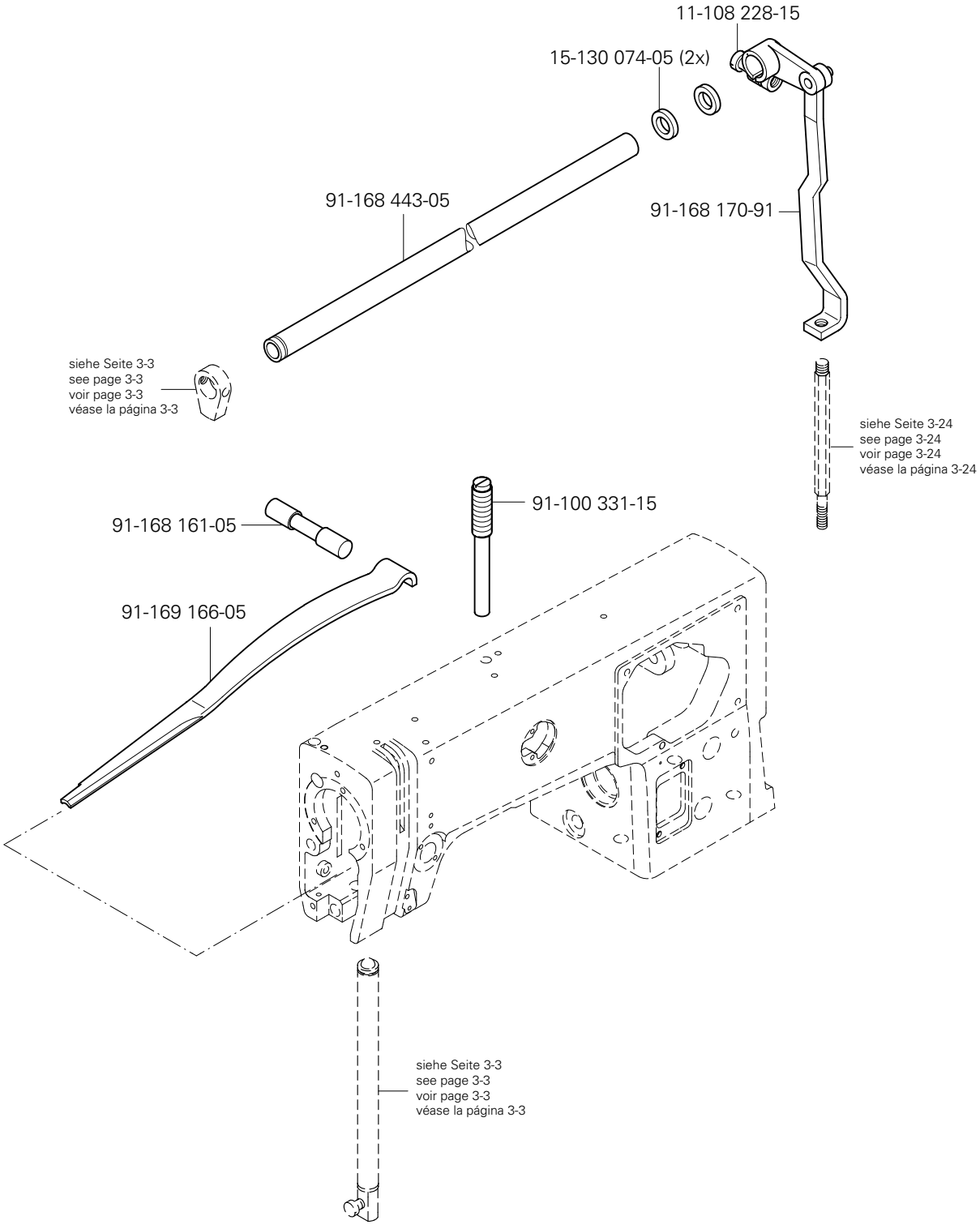

siehe Kapitel 2 Erläuterung der Schlüsselzeichen
see chapter 2 Explanation of key markings
voir le chap. 2 Explication des symboles
véase el Cap. 2 Explicaciones de los signos clave

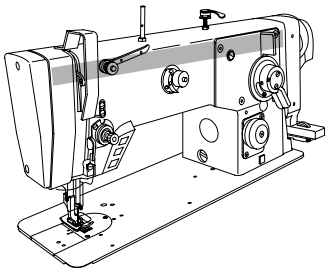

Armteile
Arm parts
Pièces de bras
Piezas del brazo PFAFF 939-U

14-018 644-91
91-168 574-91
91-168 575-91
siehe Seite 3-4
see page 3-4
voir page 3-4
véase la página 3-4
11-108 225-15 (2x)
91-168 578-91
11-335 902-15
91-167 586-05
11-341 902-15
91-168 245-05
91-168 057-15
11-210 265-15
91-168 480-15
14-016 150-01
91-700 689-15 (2x)
91-168 054-92
91-168 055-91
11-335 902-15
14-016 151-91
11-341 902-15
91-168 577-71/893
siehe Seite 3-13
see page 3-13
voir page 3-13
véase la página 3-13
91-168 099-04 2

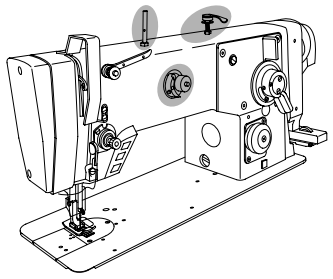

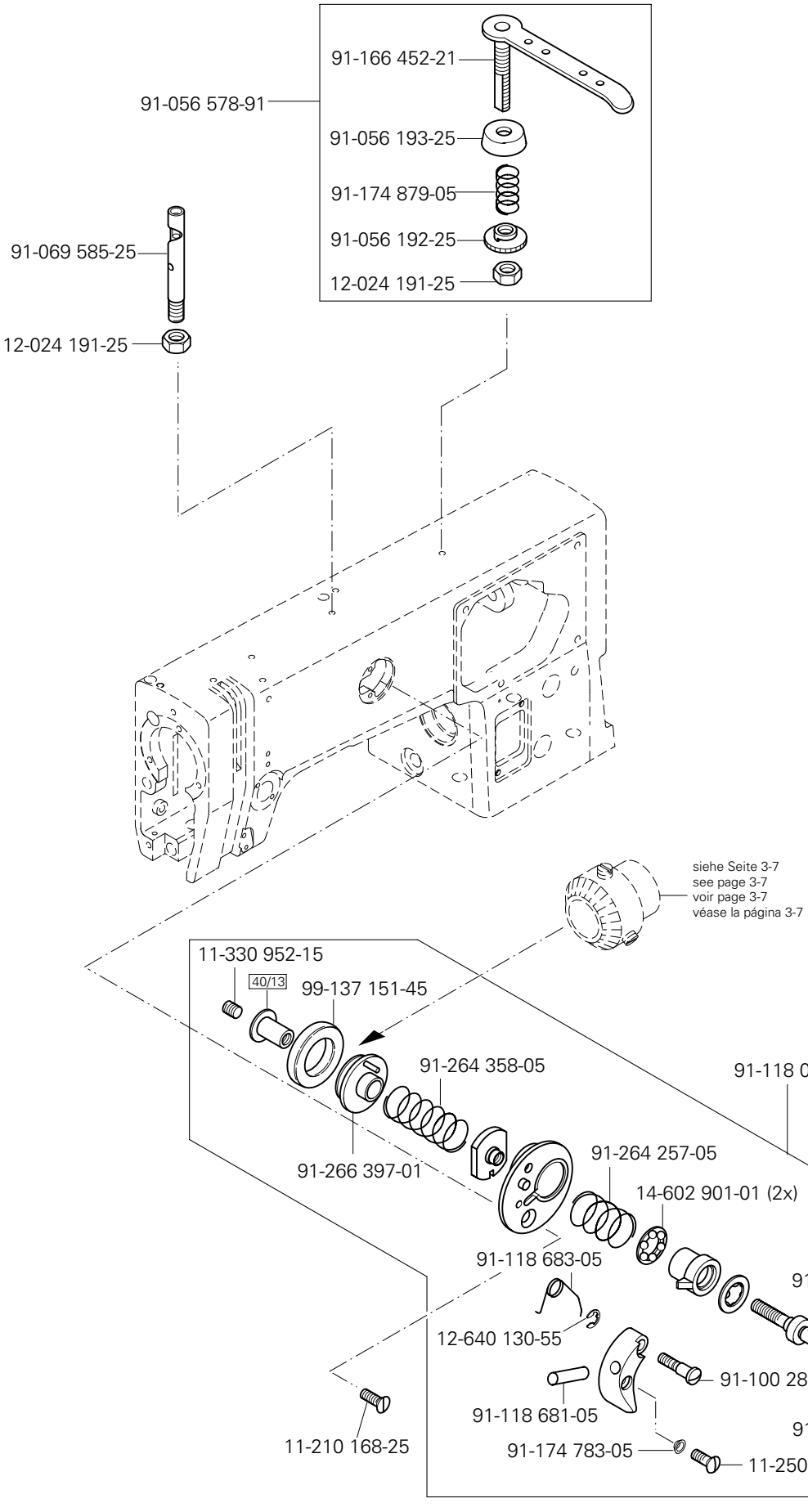

siehe Kapitel 2 Erläuterung der Schlüsselzeichen
see chapter 2 Explanation of key markings
voir le chap. 2 Explication des symboles
véase el Cap. 2 Explicaciones de los signos clave

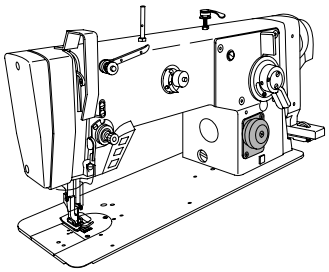

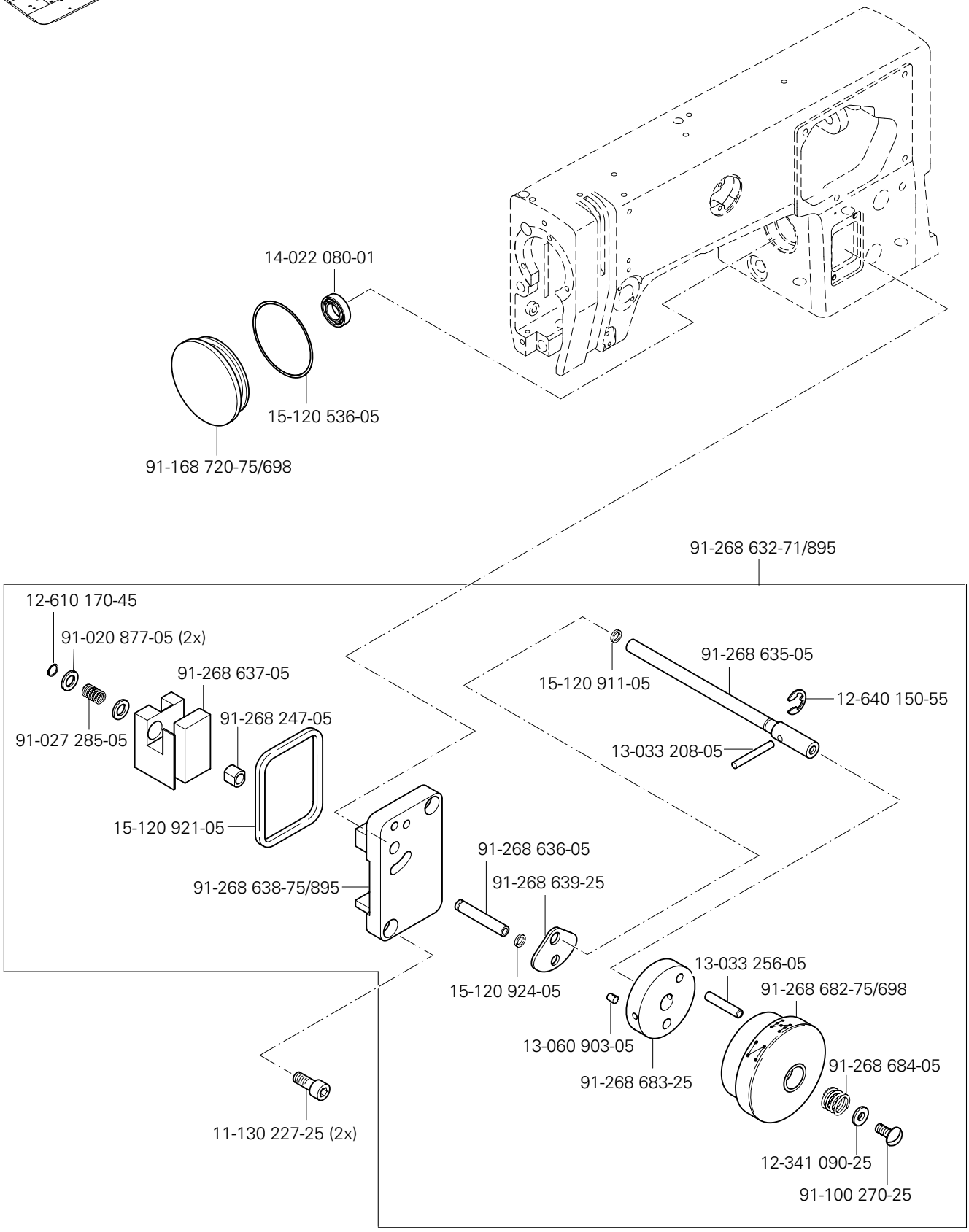
14-022 080-01
15-120 536-05
91-168 720-75/698
91-268 632-71/895
12-610 170-45
91-020 877-05 (2x)
91-268 637-05
91-027 285-05
91-268 247-05
15-120 921-05
91-268 638-75/895
91-268 636-05
91-268 639-25
15-120 924-05
11-130 227-25 (2x)
15-120 911-05
91-268 635-05
12-640 150-55
13-033 208-05
13-033 256-05
91-268 682-75/698
13-060 903-05
91-268 683-25
91-268 684-05
12-341 090-25
91-100 270-25

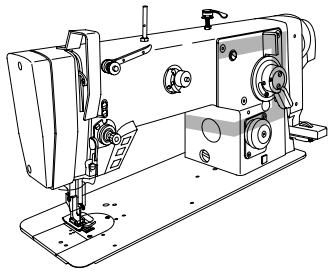

11-330 217-15
91-268 692-05
91-268 690-92
11-330 952-15
11-108 177-15
siehe Seite 8-1
see page 8-1
voir page 8-1
véase la página 8-1
siehe Seite 3-11
see page 3-11
voir page 3-11
véase la página 3-11
91-268 256-91
für 3704 siehe Seite 15-3
for 3704 see page 15-3
pour 3704 voir page 15-3
para 3704 véase la página 15-3
siehe Seite 3-12
see page 3-12
voir page 3-12
véase la página 3-12
12-024 191-15
91-168 980-05
91-168 979-05
40/3
40/3
40/3
91-168 106-05
12-305 174-15
12-024 191-15
siehe Seite 3-4
see page 3-4
voir page 3-4
véase la página 3-4
91-168 968-91
siehe Seite 3-13
see page 3-13
voir page 3-13
véase la página 3-13
91-268 702-05
91-168 989-05
91-168 981-05
14-017 100-01
12-610 190-45 (2x)
91-268 233-05
91-268 234-05
91-168 972-05
12-624 170-45
91-268 241-92
11-341 902-15 (2x)
91-268 731-05
11-130 176-15
91-268 666-06
91-268 258-92
91-268 681-07

siehe Kapitel 2 Erläuterung der Schlüsselzeichen
see chapter 2 Explanation of key markings
voir le chap. 2 Explication des symboles
véase el Cap. 2 Explicaciones de los signos clave

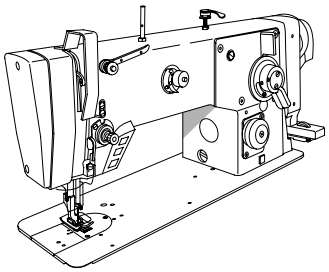

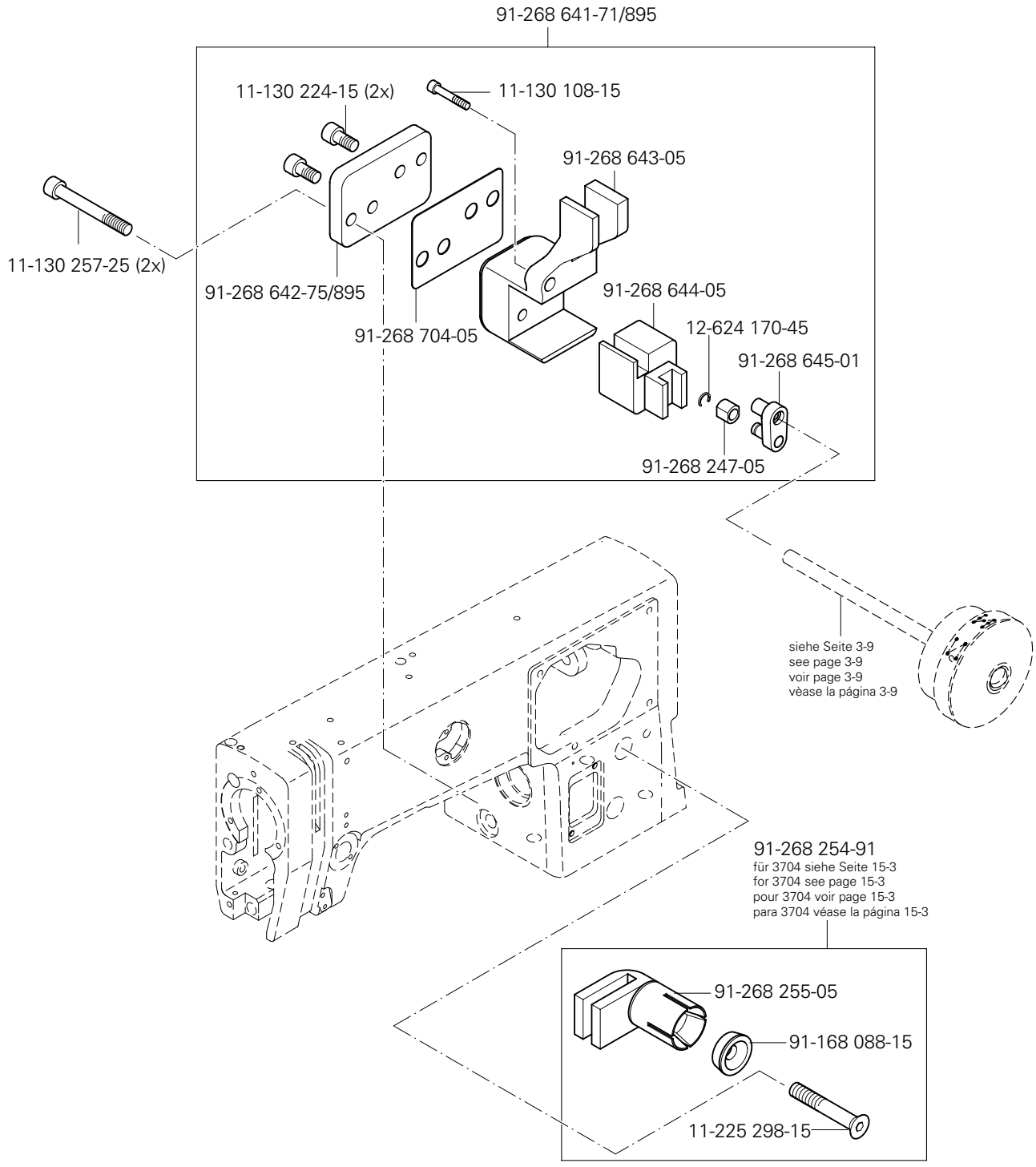
91-268 641-71/895
11-130 224-15 (2x)
11-130 108-15
91-268 643-05
11-130 257-25 (2x)
91-268 642-75/895
91-268 644-05
91-268 704-05
12-624 170-45
91-268 645-01
91-268 247-05
siehe Seite 3-9
see page 3-9
voir page 3-9
vèase la página 3-9
91-268 254-91
für 3704 siehe Seite 15-3
for 3704 see page 15-3
pour 3704 voir page 15-3
para 3704 véase la página 15-3
91-268 255-05
91-168 088-15
11-225 298-15

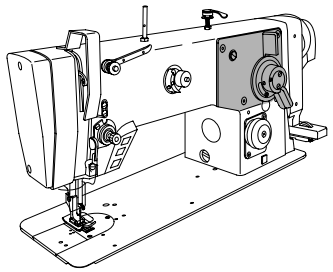

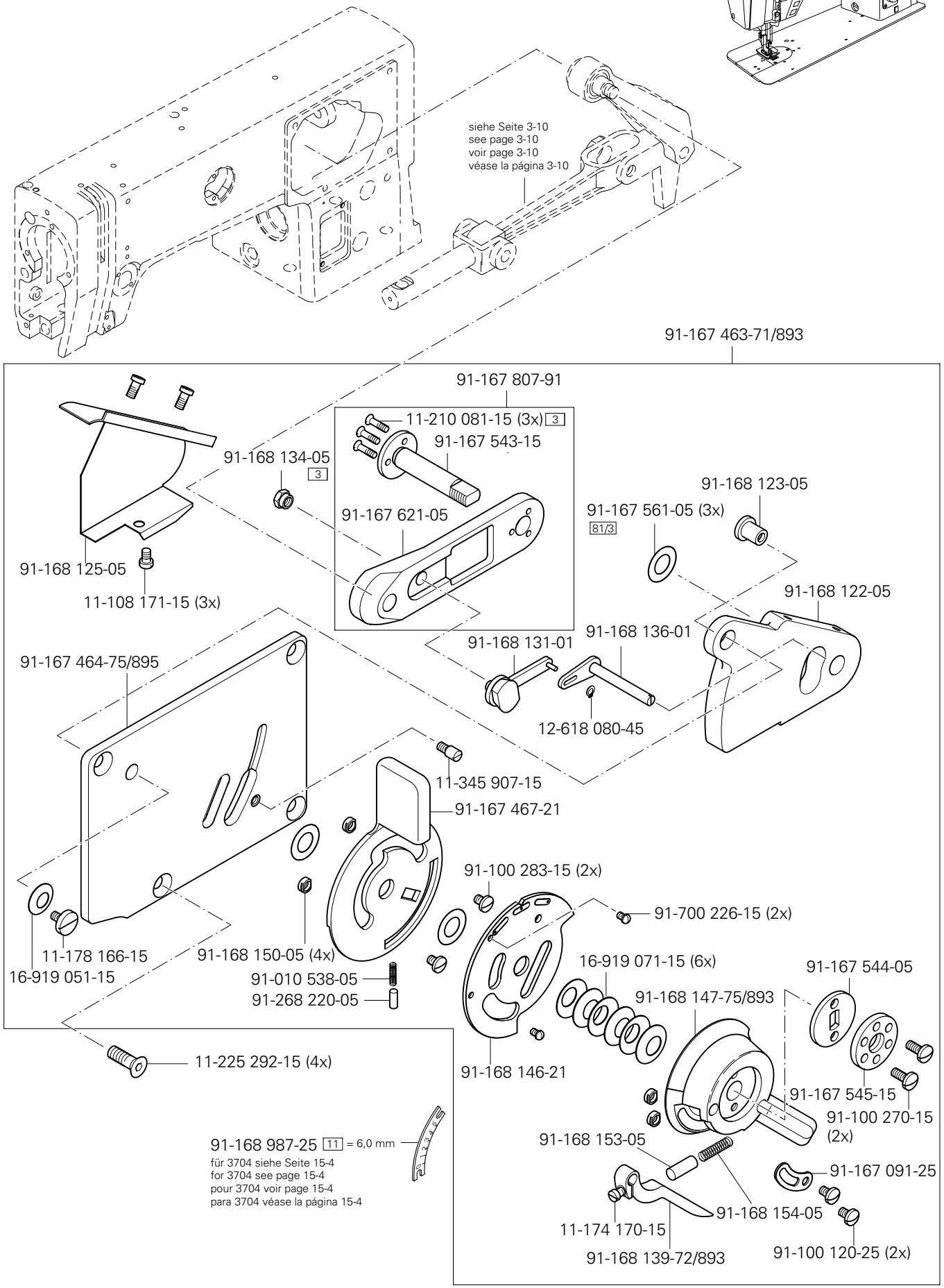

siehe Kapitel 2 Erläuterung der Schlüsselzeichen
see chapter 2 Explanation of key markings
voir le chap. 2 Explication des symboles
véase el Cap. 2 Explicaciones de los signos clave

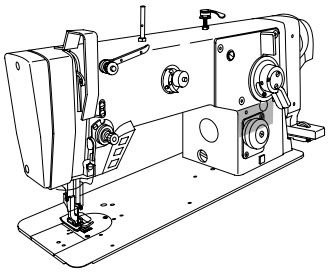

Armteile
Arm parts
Pièces de bras
Piezas del brazo PFAFF 939-U

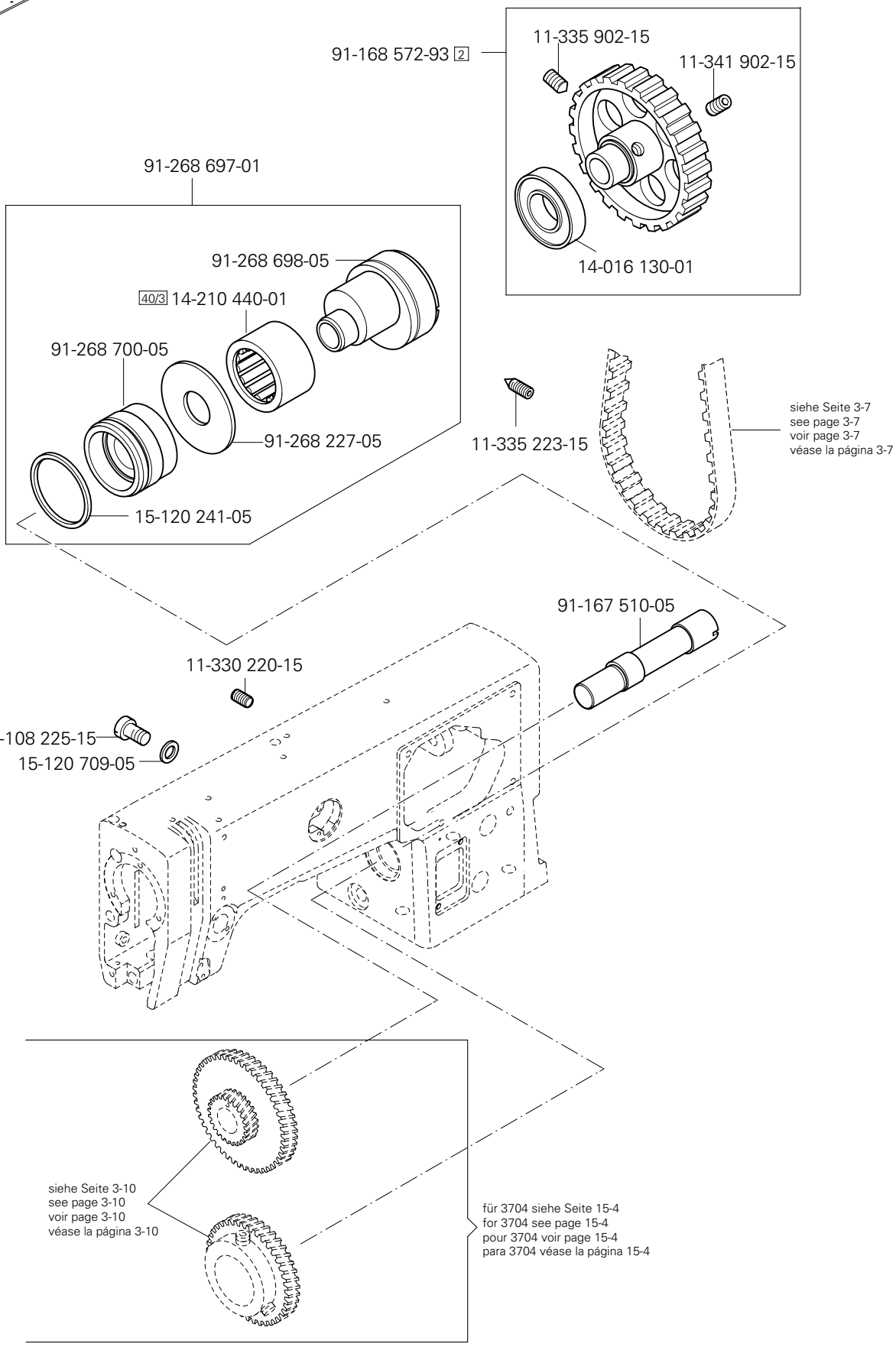

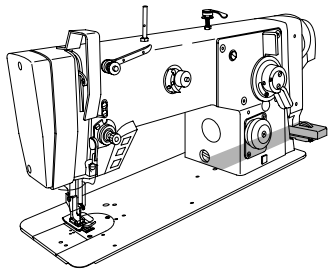

91-168 538-01
91-168 555-21
91-168 565-15
12-640 170-55
91-168 563-05
12-024 151-25
91-168 544-05
12-610 230-45
91-172 939-05
91-168 543-05
91-167 832-01
91-168 218-91 3 (2x)
91-168 546-01
11-108 168-15
26/2
26/3
26/4
91-167 830-05
91-167 828-05
11-173 096-15 (2x)
91-167 831-71/893
für -911/35; 3704 siehe Seite 6-1 und 15-5
for -911/35; 3704 siehe Seite 6-1 and 15-5
pour -911/35; 3704 siehe Seite 6-1 et 15-5
para -911/35; 3704 siehe Seite 6-1 y 15-5
91-168 214-15
11-317 970-15 (2x)
11-182 901-15
11-335 166-15
91-168 553-92 (2x)
91-168 550-11
91-168 223-01
91-168 559-92
11-335 166-15
91-168 561-91 (2x)
91-168 213-05
13-068 961-05
11-178 292-15
91-167 311-71/893

siehe Kapitel 2 Erläuterung der Schlüsselzeichen
see chapter 2 Explanation of key markings
voir le chap. 2 Explication des symboles
véase el Cap. 2 Explicaciones de los signos clave

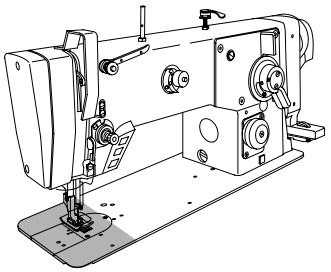

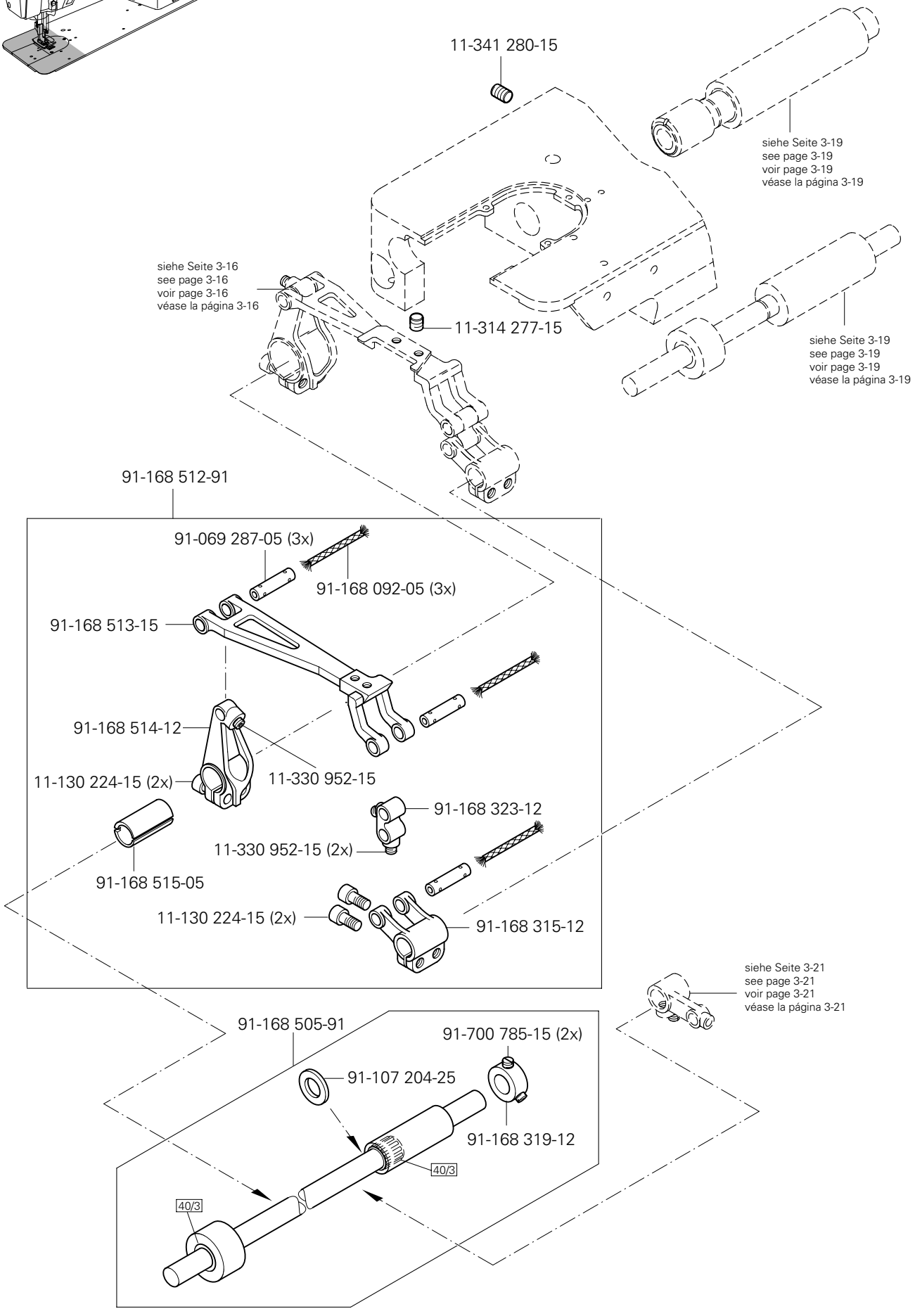
11-341 280-15
siehe Seite 3-19
see page 3-19
voir page 3-19
véase la página 3-19
siehe Seite 3-16
see page 3-16
voir page 3-16
véase la página 3-16
11-314 277-15
siehe Seite 3-19
see page 3-19
voir page 3-19
véase la página 3-19
91-168 512-91
91-069 287-05 (3x)
91-168 092-05 (3x)
91-168 513-15
91-168 514-12
11-130 224-15 (2x)
11-330 952-15
91-168 323-12
11-330 952-15 (2x)
91-168 515-05
11-130 224-15 (2x)
91-168 315-12
siehe Seite 3-21
see page 3-21
voir page 3-21
véase la página 3-21
91-168 505-91
91-700 785-15 (2x)
91-107 204-25
91-168 319-12
40/3
40/3

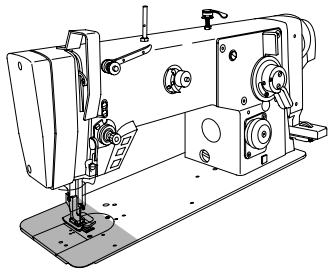

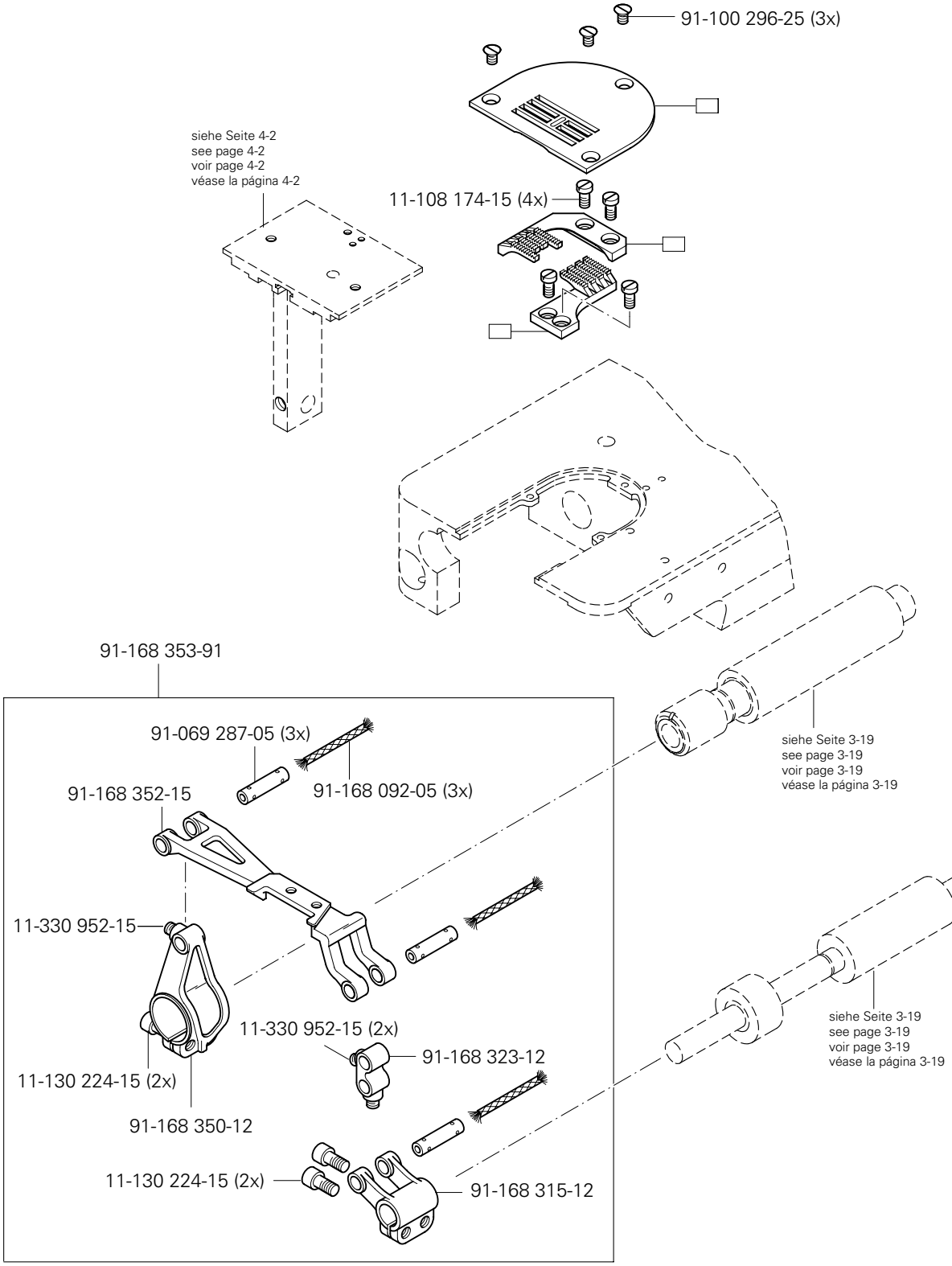

siehe Kapitel 2 Erläuterung der Schlüsselzeichen
see chapter 2 Explanation of key markings
voir le chap. 2 Explication des symboles
véase el Cap. 2 Explicaciones de los signos clave

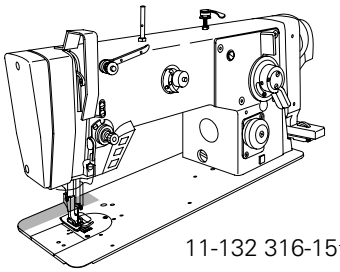

11-132 316-15
91-168 276-05
91-268 669-91
11-330 166-15 (2x)
14-012 555-01
91-167 137-92
11-330 960-15 (2x)
91-167 135-92
siehe Seite 3-20
see page 3-20
voir page 3-20
véase la página 3-20
91-125 009-05
91-167 724-05
91-167 138-05
14-012 545-01
12-660 390-45
11-341 901-15 (4x)
12-610 210-45
91-168 266-92
40/10 91-167 915-90
11-330 955-15 (2x)
12-610 200-45
27/5 25-161 801-49 (120)
91-167 437-15
14-016 080-01
91-167 436-05
14-012 555-01
12-660 350-45
99-137 391-05
91-168 434-01
91-168 442-15
40/14
91-168 269-05
11-330 955-15 (2x)
91-268 652-01
12-610 190-45
12-305 174-15
91-168 295-91
40/3
91-168 293-12
11-108 225-15
11-108 225-15
91-168 300-12
siehe Seite 3-22
see page 3-22
voir page 3-22
véase la página 3-22
siehe Seite 3-25
see page 3-25
voir page 3-25
véase la página 3-25

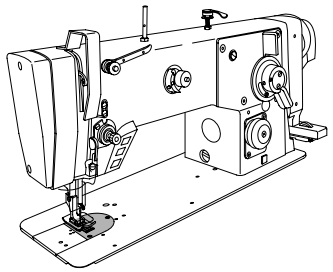

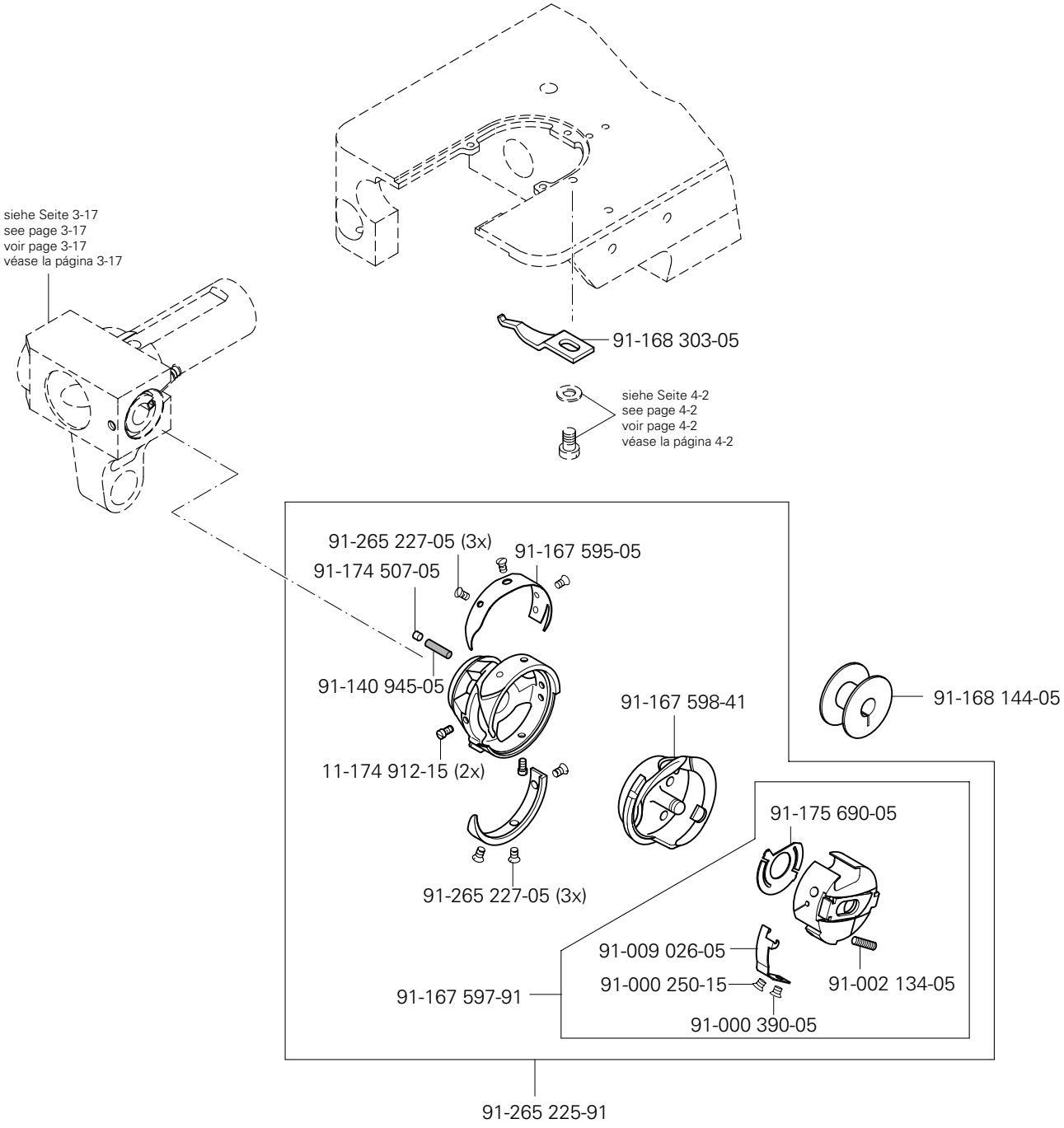

siehe Kapitel 2 Erläuterung der Schlüsselzeichen
see chapter 2 Explanation of key markings
voir le chap. 2 Explication des symboles
véase el Cap. 2 Explicaciones de los signos clave

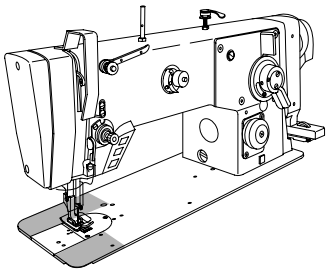

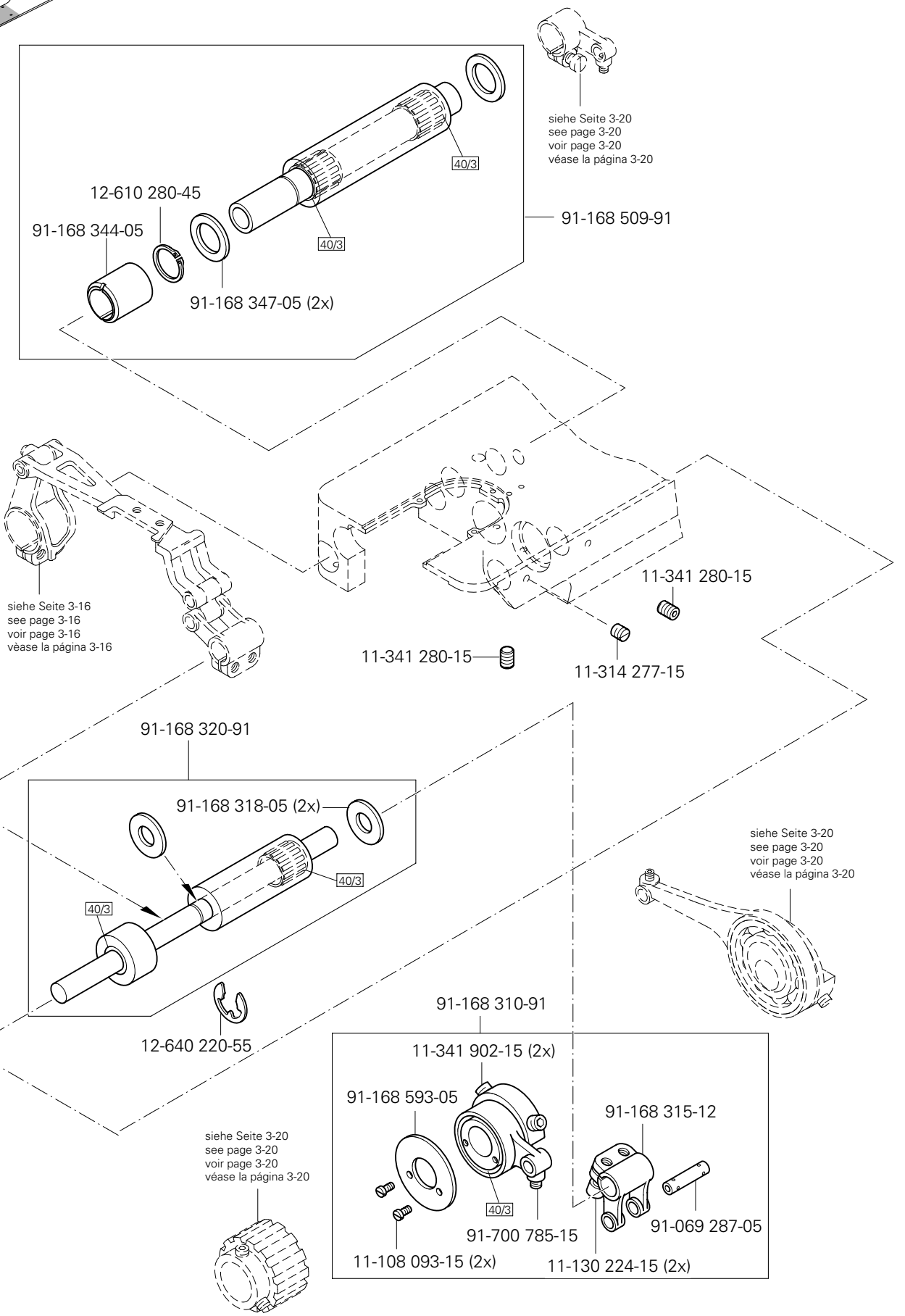
siehe Seite 3-20
see page 3-20
voir page 3-20
véase la página 3-20
40/3
12-610 280-45
91-168 344-05
91-168 509-91
40/3
91-168 347-05 (2x)
siehe Seite 3-16
see page 3-16
voir page 3-16
vèase la página 3-16
11-341 280-15
11-341 280-15
11-314 277-15
91-168 320-91
91-168 318-05 (2x)
40/3
40/3
siehe Seite 3-20
see page 3-20
voir page 3-20
véase la página 3-20
12-640 220-55
91-168 310-91
11-341 902-15 (2x)
91-168 593-05
91-168 315-12
40/3
91-700 785-15
91-069 287-05
11-108 093-15 (2x)
11-130 224-15 (2x)
siehe Seite 3-20
see page 3-20
voir page 3-20
véase la página 3-20

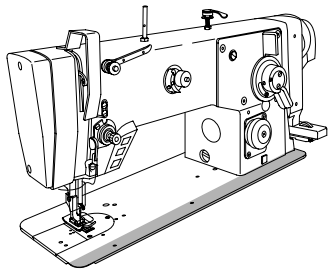

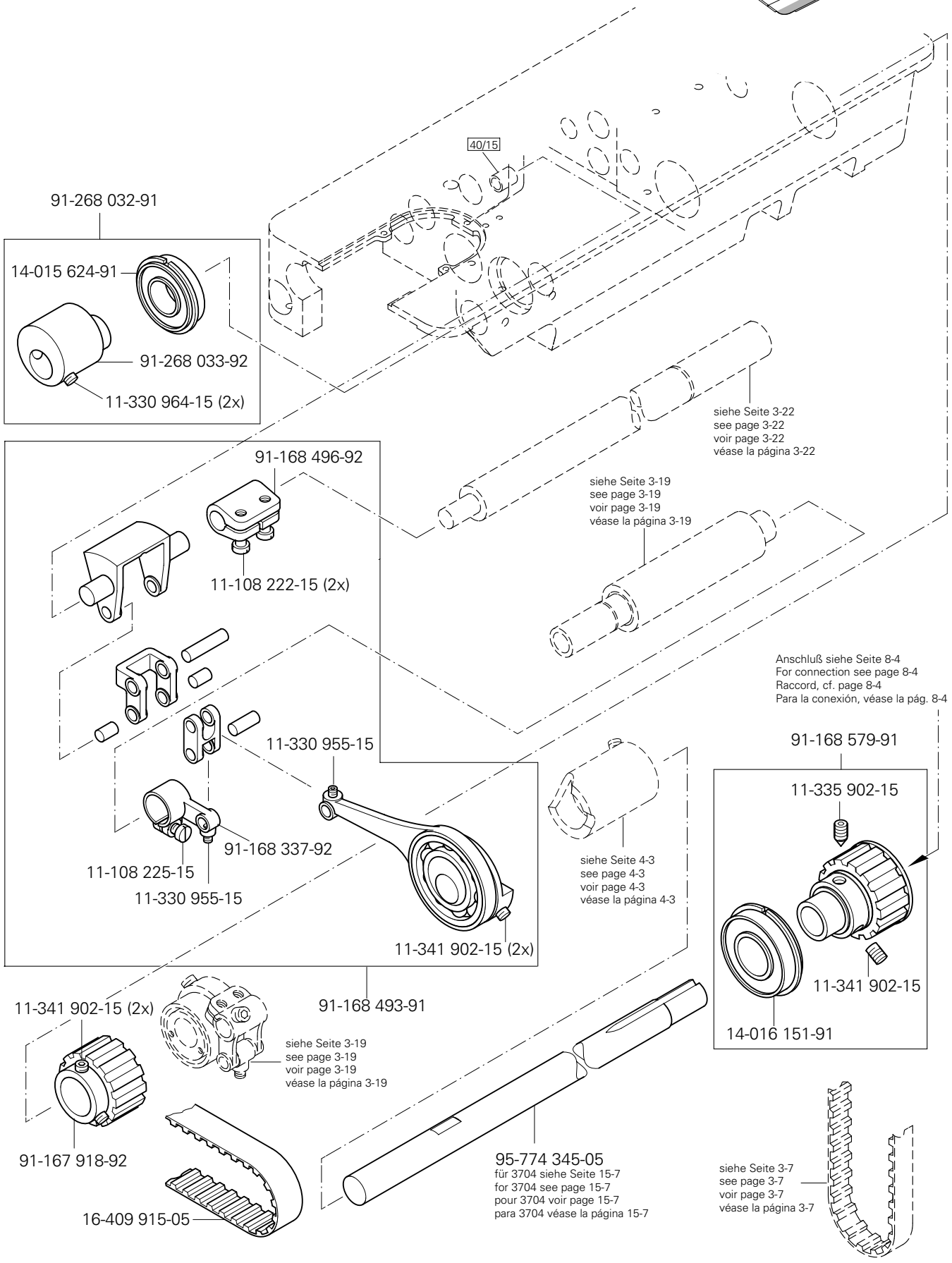

siehe Kapitel 2 Erläuterung der Schlüsselzeichen
see chapter 2 Explanation of key markings
voir le chap. 2 Explication des symboles
véase el Cap. 2 Explicaciones de los signos clave

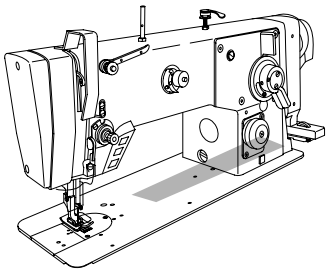

siehe Seite 3-23
see page 3-13
voir page 3-23
véase la página 3-23

40/15

40/15

siehe Seite 3-15
see page 3-15
voir page 3-15
véase la página 3-15

91-168 533-91

91-168 503-92

91-700 785-15

11-330 955-15

91-100 289-15

11-108 225-15

91-167 492-92

91-167 800-91

11-341 902-15 (2x)

11-330 955-15

siehe Seite 3-20
see page 3-10
voir page 3-20
véase la página 3-20

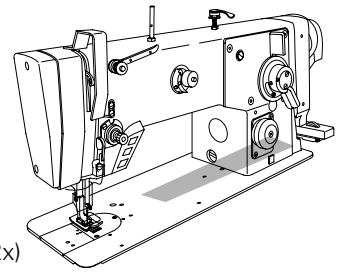

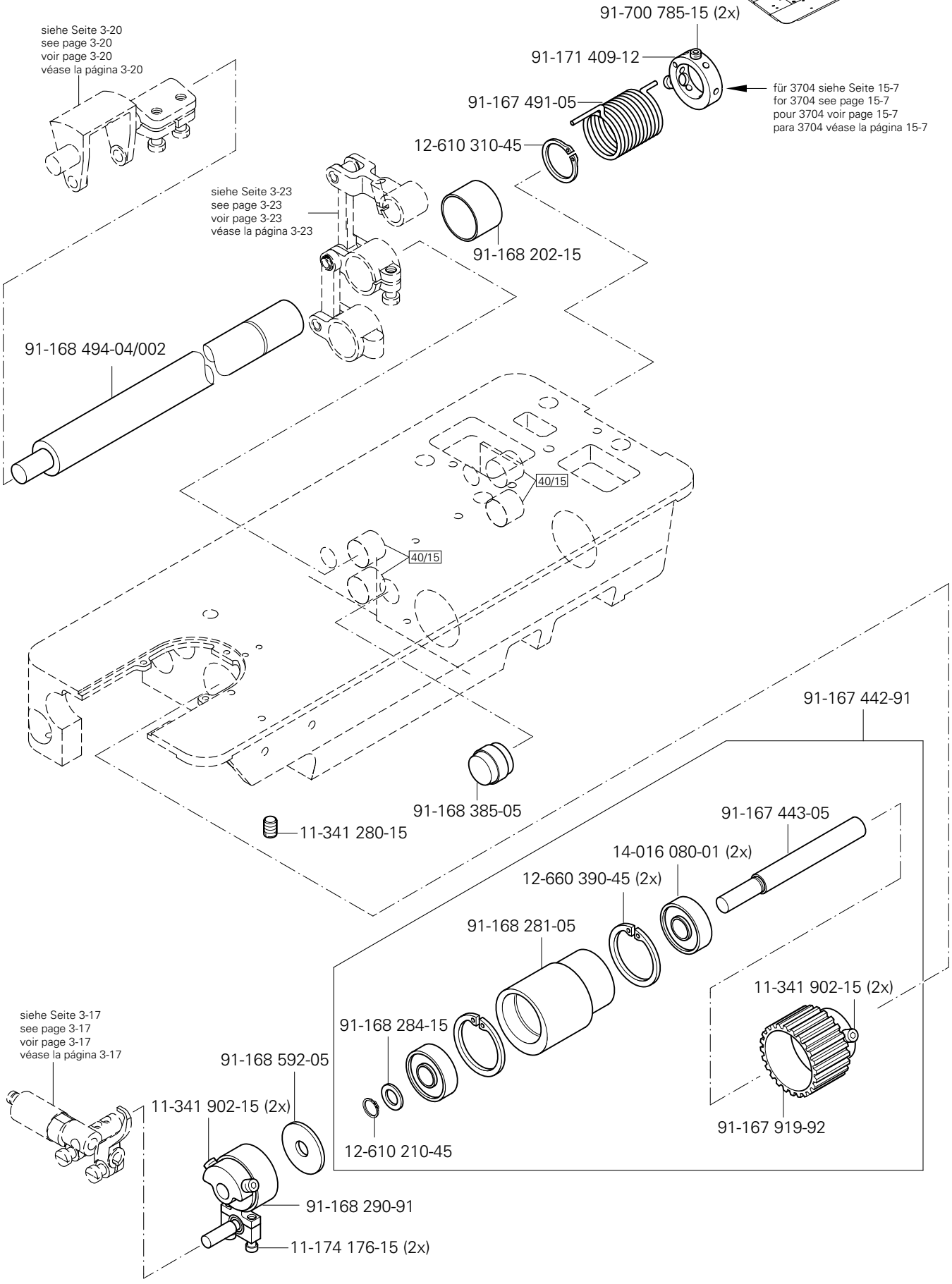

siehe Kapitel 2 Erläuterung der Schlüsselzeichen
see chapter 2 Explanation of key markings
voir le chap. 2 Explication des symboles
véase el Cap. 2 Explicaciones de los signos clave

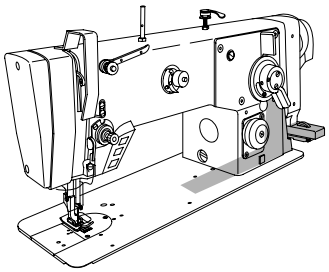

91-168 089-11
12-005 195-05 (2x)
91-031 888-15
91-032 203-15
91-032 211-15
11-108 294-15
Zur Tretplatte
For the pedal
Pour la pédale
Para el pedal
siehe Seite 3-14
see page 3-14
voir page 3-14
véase la página 3-14
91-168 527-91
91-168 277-05 (2x)
91-168 206-12
11-108 225-15
91-168 204-15
91-168 526-05
12-610 190-45
11-108 225-15
91-168 201-12
91-168 529-15
91-168 528-15
siehe Seite 3-22
see page 3-22
voir page 3-22
véase la página 3-22
91-168 530-12
91-168 277-05 (2x)
11-108 228-15
91-168 523-15
91-168 525-12
11-108 225-15
91-168 521-91
40/15
40/15
91-700 785-15 (2x)
91-168 511-04/002
für 3704 siehe Seite 15-7
for 3704 see page 15-7
pour 3704 voir page 15-7
para 3704 véase la página 15-7
91-171 409-12
91-167 491-05

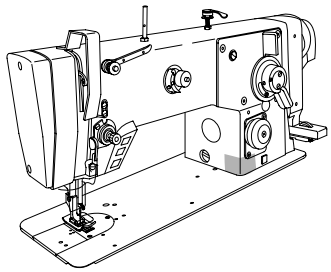

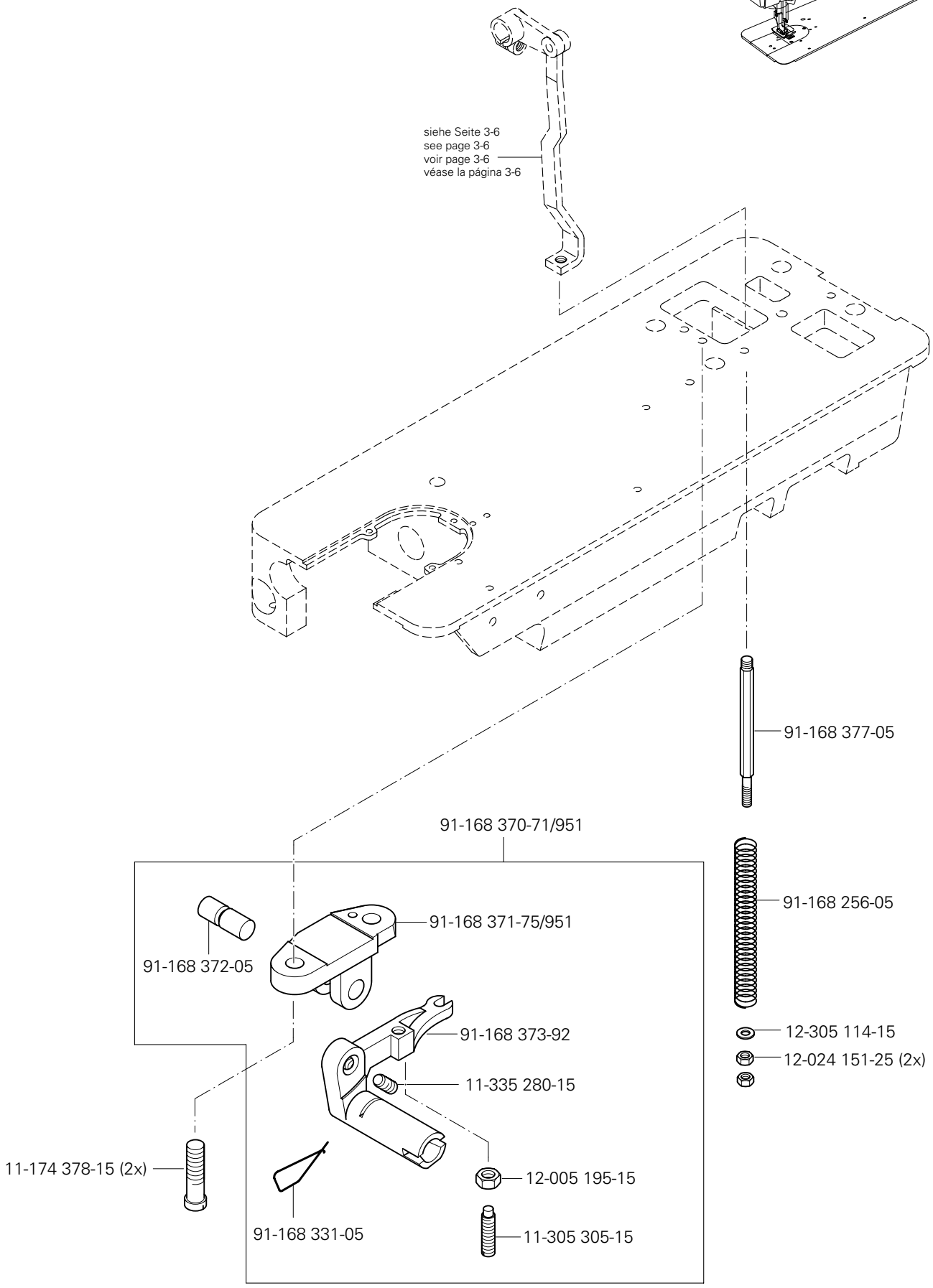

siehe Kapitel 2 Erläuterung der Schlüsselzeichen
see chapter 2 Explanation of key markings
voir le chap. 2 Explication des symboles
véase el Cap. 2 Explicaciones de los signos clave

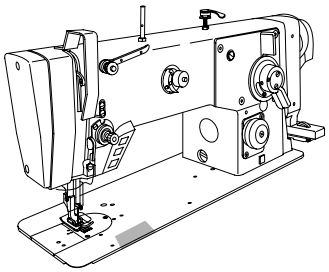

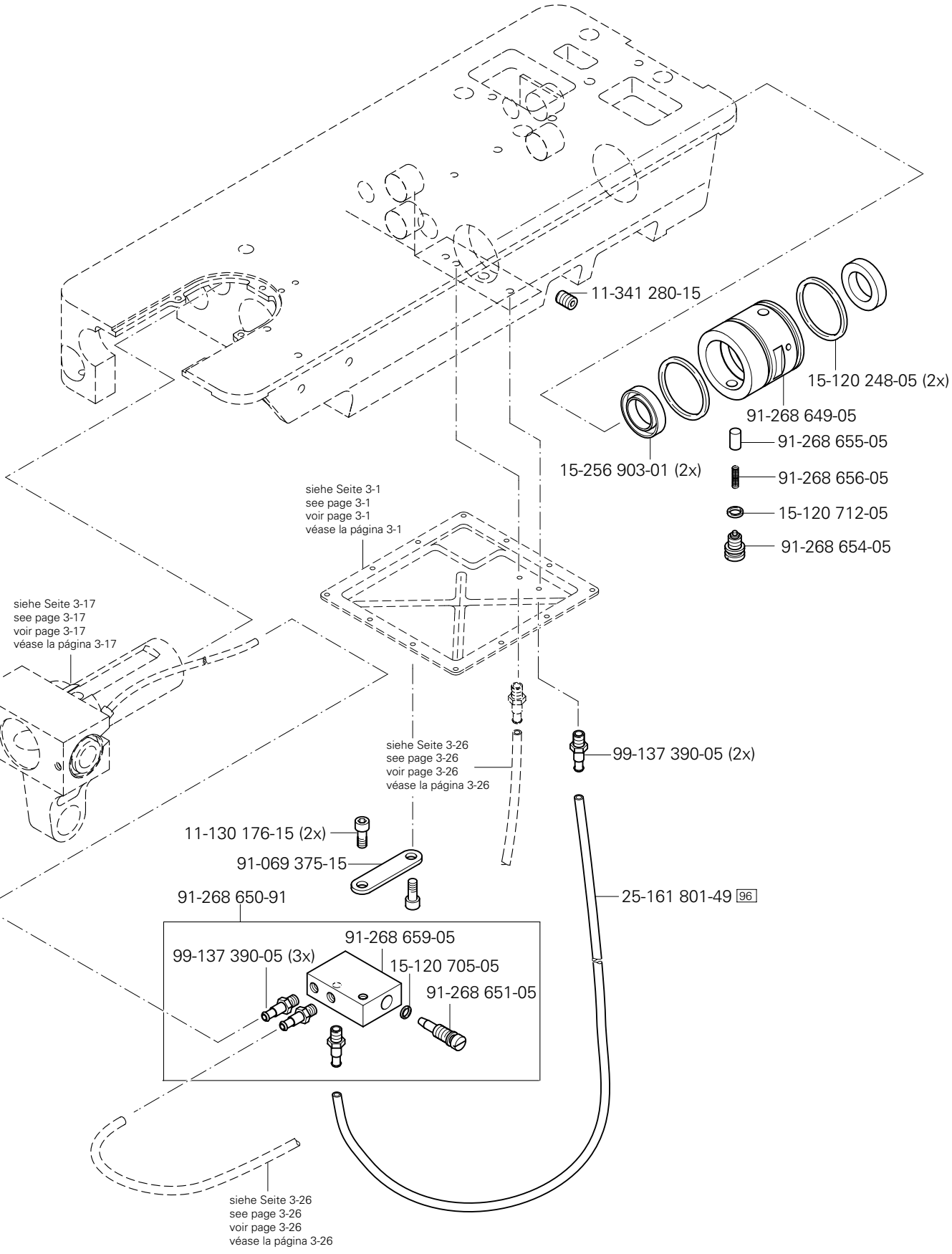
11-341 280-15
15-120 248-05 (2x)
91-268 649-05
91-268 655-05
15-256 903-01 (2x)
91-268 656-05
15-120 712-05
91-268 654-05
siehe Seite 3-1
see page 3-1
voir page 3-1
véase la página 3-1
siehe Seite 3-17
see page 3-17
voir page 3-17
véase la página 3-17
siehe Seite 3-26
see page 3-26
voir page 3-26
véase la página 3-26
99-137 390-05 (2x)
11-130 176-15 (2x)
91-069 375-15
91-268 650-91
25-161 801-49 96
91-268 659-05
99-137 390-05 (3x)
15-120 705-05
91-268 651-05
siehe Seite 3-26
see page 3-26
voir page 3-26
véase la página 3-26

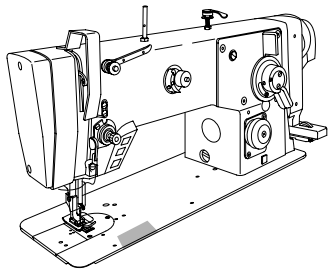

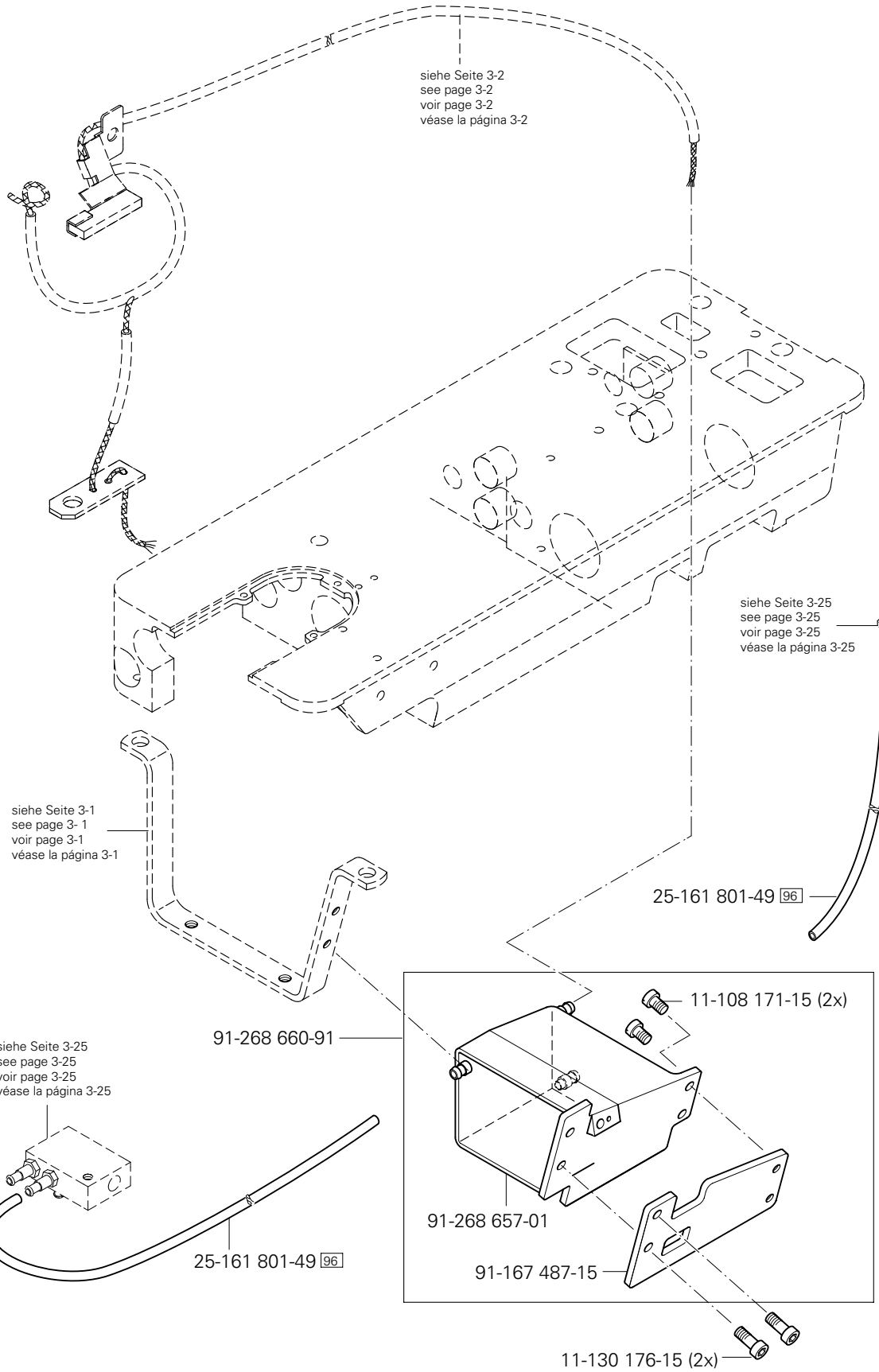

siehe Kapitel 2 Erläuterung der Schlüsselzeichen
see chapter 2 Explanation of key markings
voir le chap. 2 Explication des symboles
véase el Cap. 2 Explicaciones de los signos clave

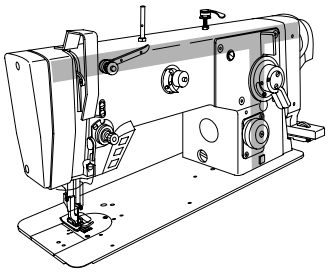

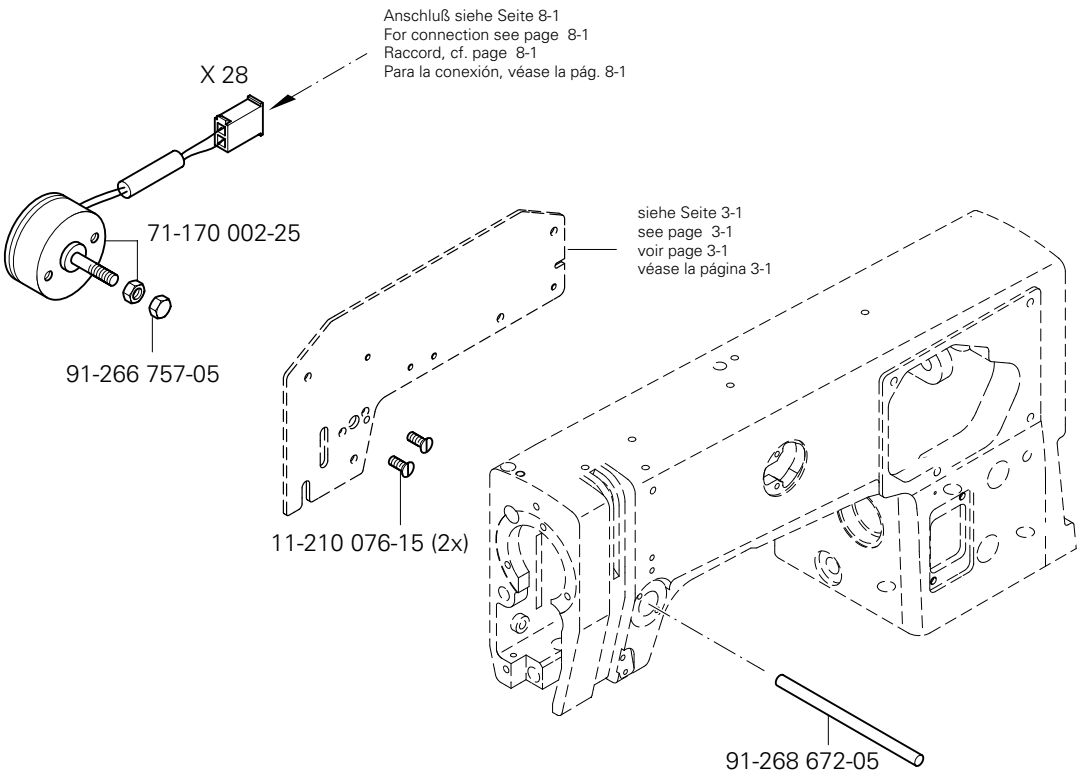
Anschluß siehe Seite 8-1
For connection see page 8-1
Raccord, cf. page 8-1
Para la conexión, véase la pág. 8-1
X 28
71-170 002-25
91-266 757-05
siehe Seite 3-1
see page 3-1
voir page 3-1
véase la página 3-1
11-210 076-15 (2x)
91-268 672-05

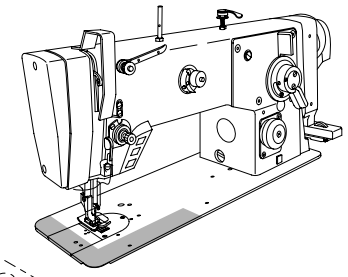

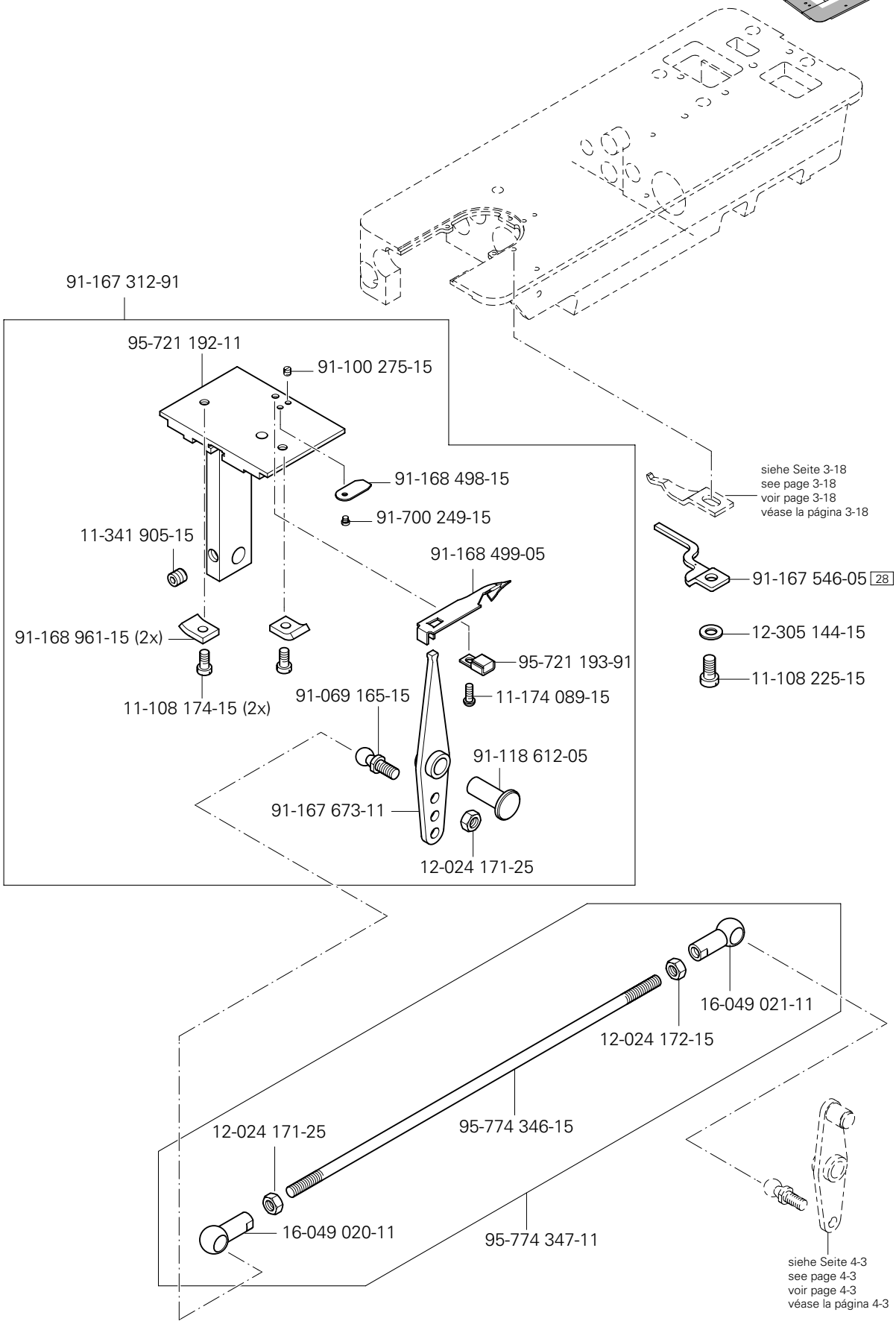

siehe Kapitel 2 Erläuterung der Schlüsselzeichen
see chapter 2 Explanation of key markings
voir le chap. 2 Explication des symboles
véase el Cap. 2 Explicaciones de los signos clave

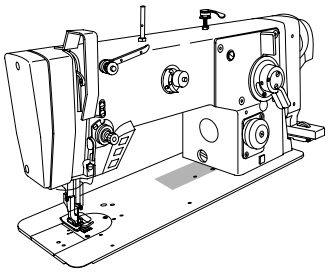

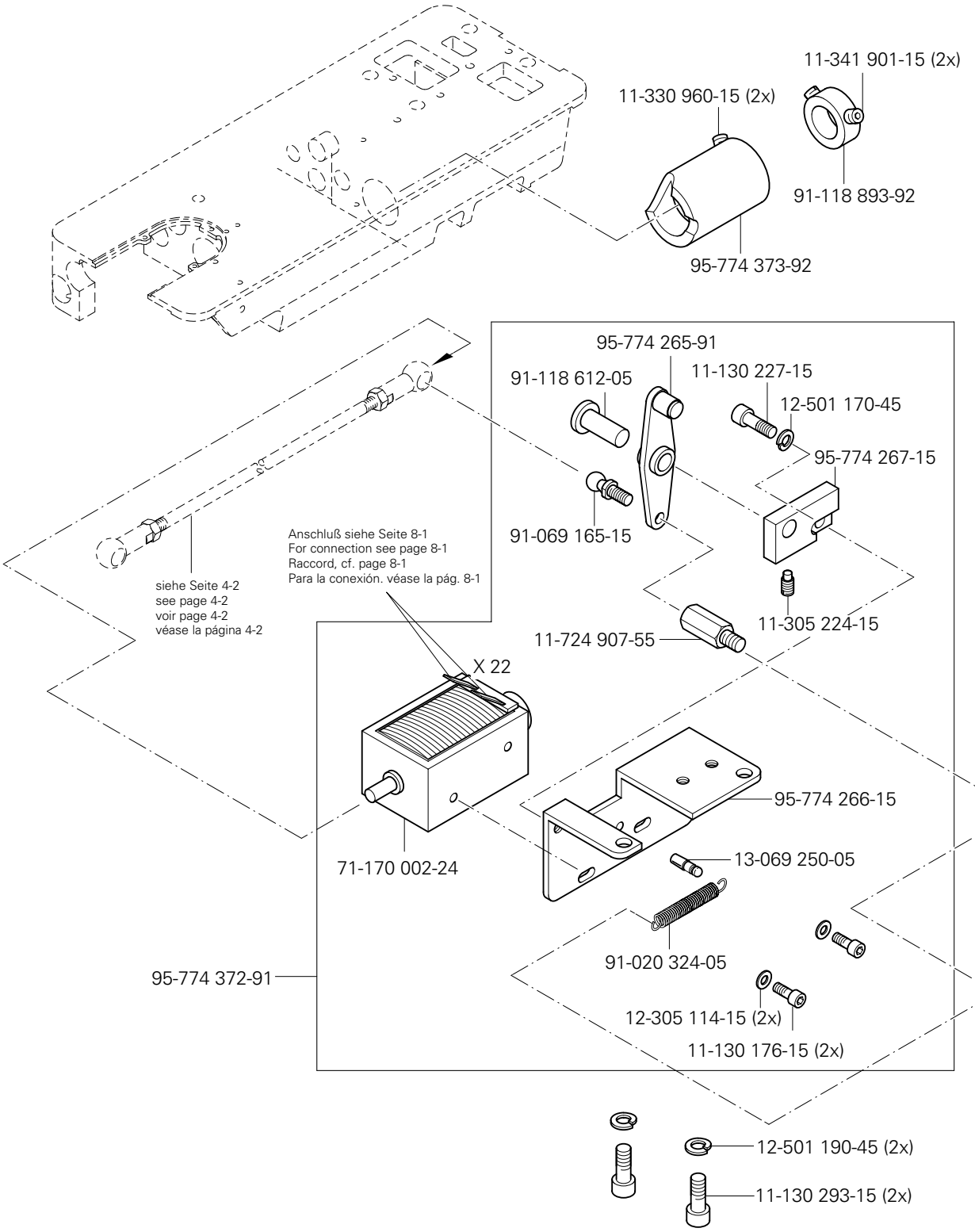
11-341 901-15 (2x)
11-330 960-15 (2x)
91-118 893-92
95-774 373-92
95-774 265-91
91-118 612-05
11-130 227-15
12-501 170-45
95-774 267-15
91-069 165-15
Anschluß siehe Seite 8-1
For connection see page 8-1
Raccord, cf. page 8-1
Para la conexión. véase la pág. 8-1
siehe Seite 4-2
see page 4-2
voir page 4-2
véase la página 4-2
11-305 224-15
11-724 907-55
X 22
95-774 266-15
71-170 002-24
13-069 250-05
91-020 324-05
95-774 372-91
12-305 114-15 (2x)
11-130 176-15 (2x)
12-501 190-45 (2x)
11-130 293-15 (2x)

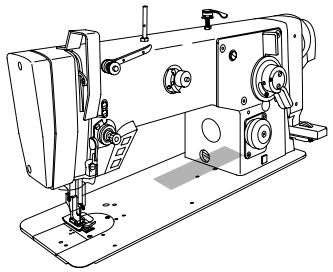

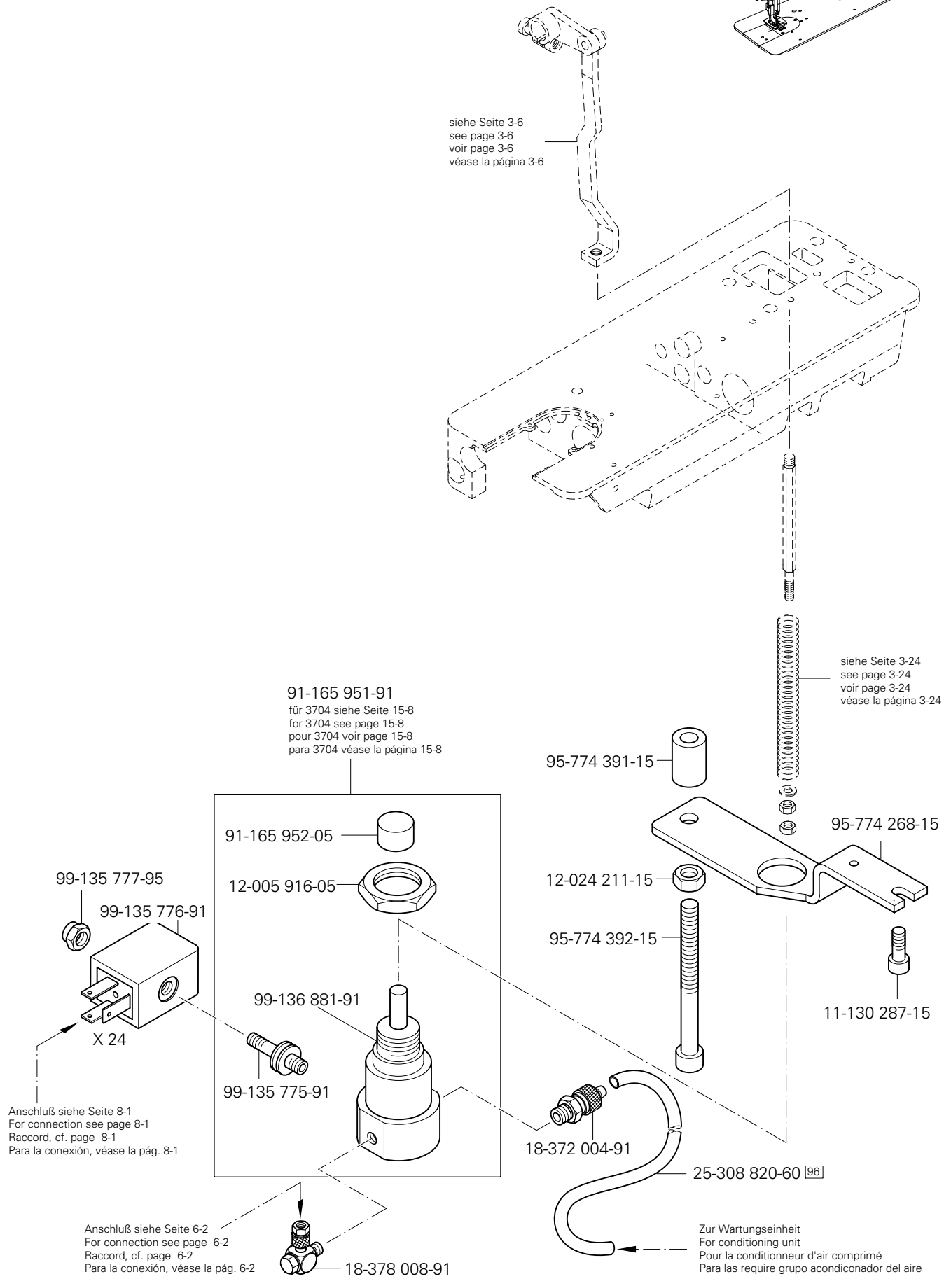

siehe Kapitel 2 Erläuterung der Schlüsselzeichen
see chapter 2 Explanation of key markings
voir le chap. 2 Explication des symboles
véase el Cap. 2 Explicaciones de los signos clave

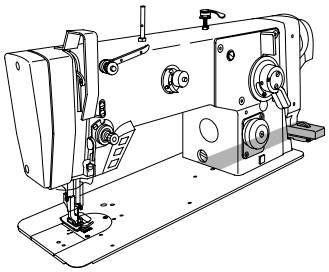

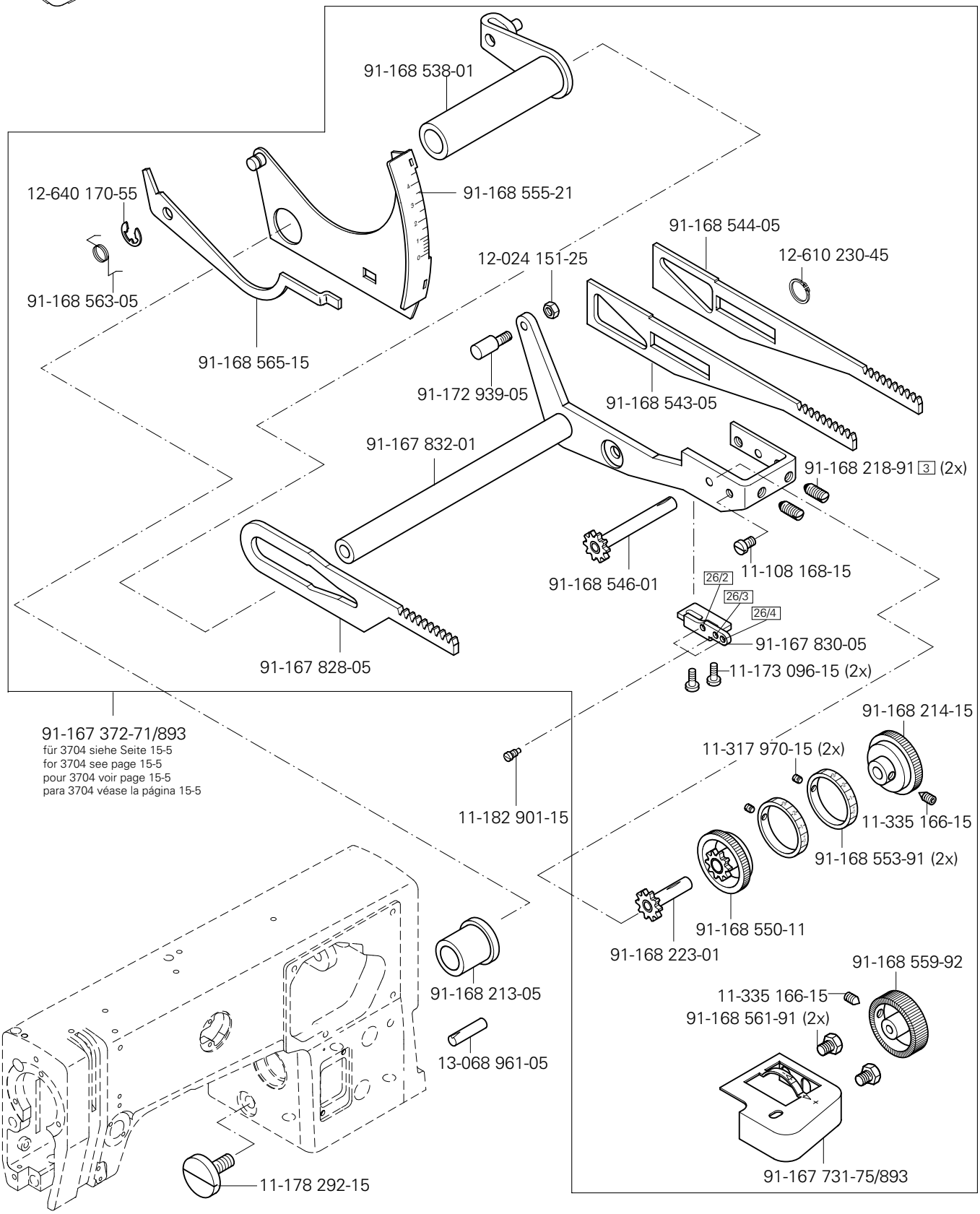
91-168 538-01
12-640 170-55
91-168 555-21
91-168 563-05
91-168 565-15
12-024 151-25
91-168 544-05
12-610 230-45
91-172 939-05
91-168 543-05
91-167 832-01
91-168 218-91 3 (2x)
91-168 546-01
11-108 168-15
26/2
26/3
26/4
91-167 830-05
91-167 828-05
11-173 096-15 (2x)
91-167 372-71/893
für 3704 siehe Seite 15-5
for 3704 see page 15-5
pour 3704 voir page 15-5
para 3704 véase la página 15-5
91-168 214-15
11-317 970-15 (2x)
11-182 901-15
11-335 166-15
91-168 553-91 (2x)
91-168 550-11
91-168 223-01
91-168 559-92
11-335 166-15
91-168 561-91 (2x)
91-168 213-05
13-068 961-05
11-178 292-15
91-167 731-75/893

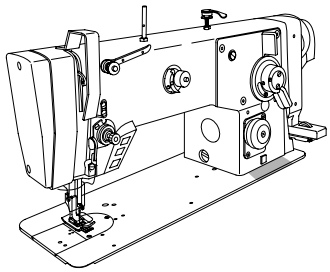

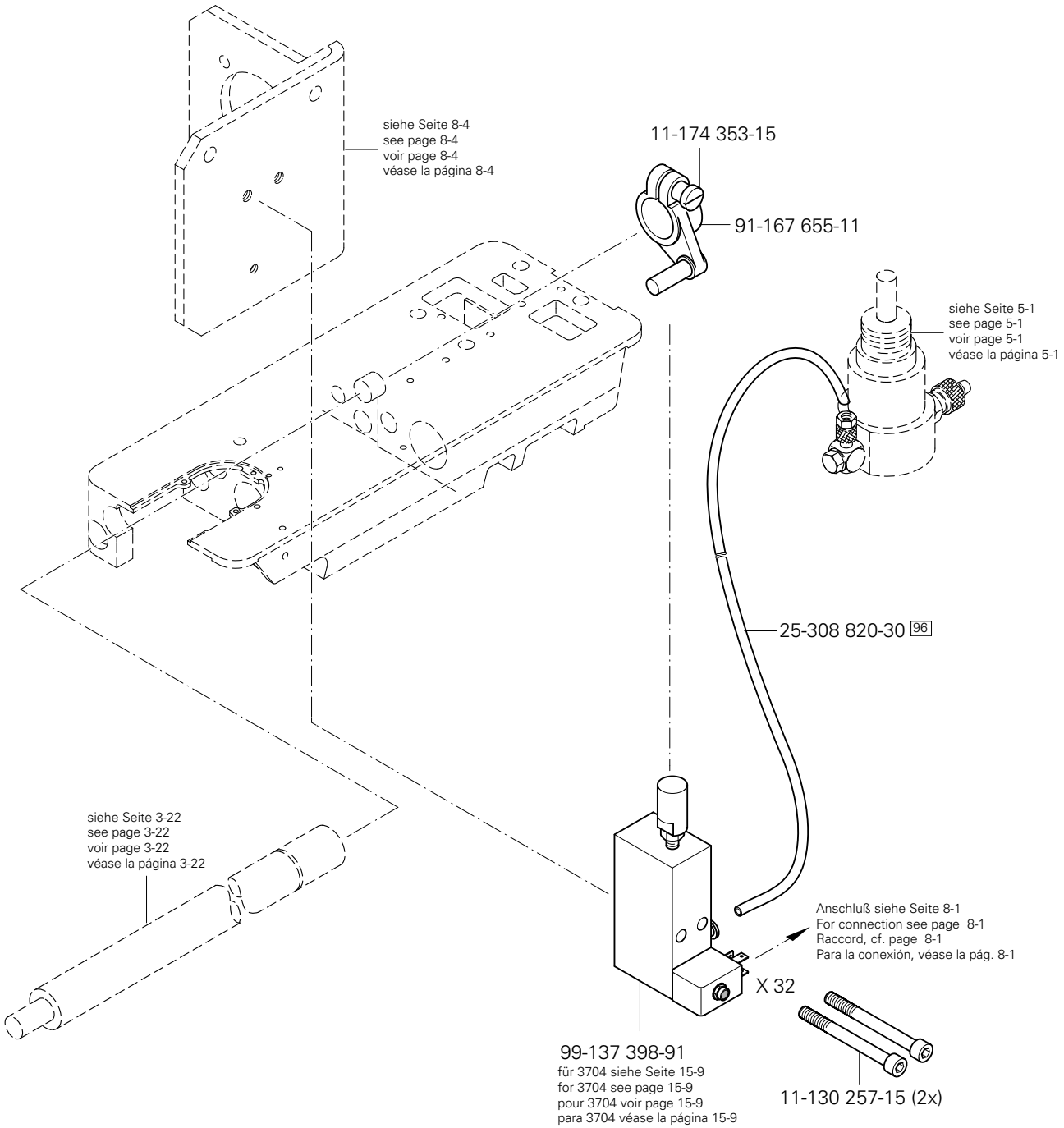

siehe Kapitel 2 Erläuterung der Schlüsselzeichen
see chapter 2 Explanation of key markings
voir le chap. 2 Explication des symboles
véase el Cap. 2 Explicaciones de los signos clave

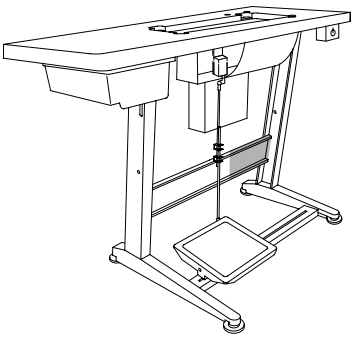

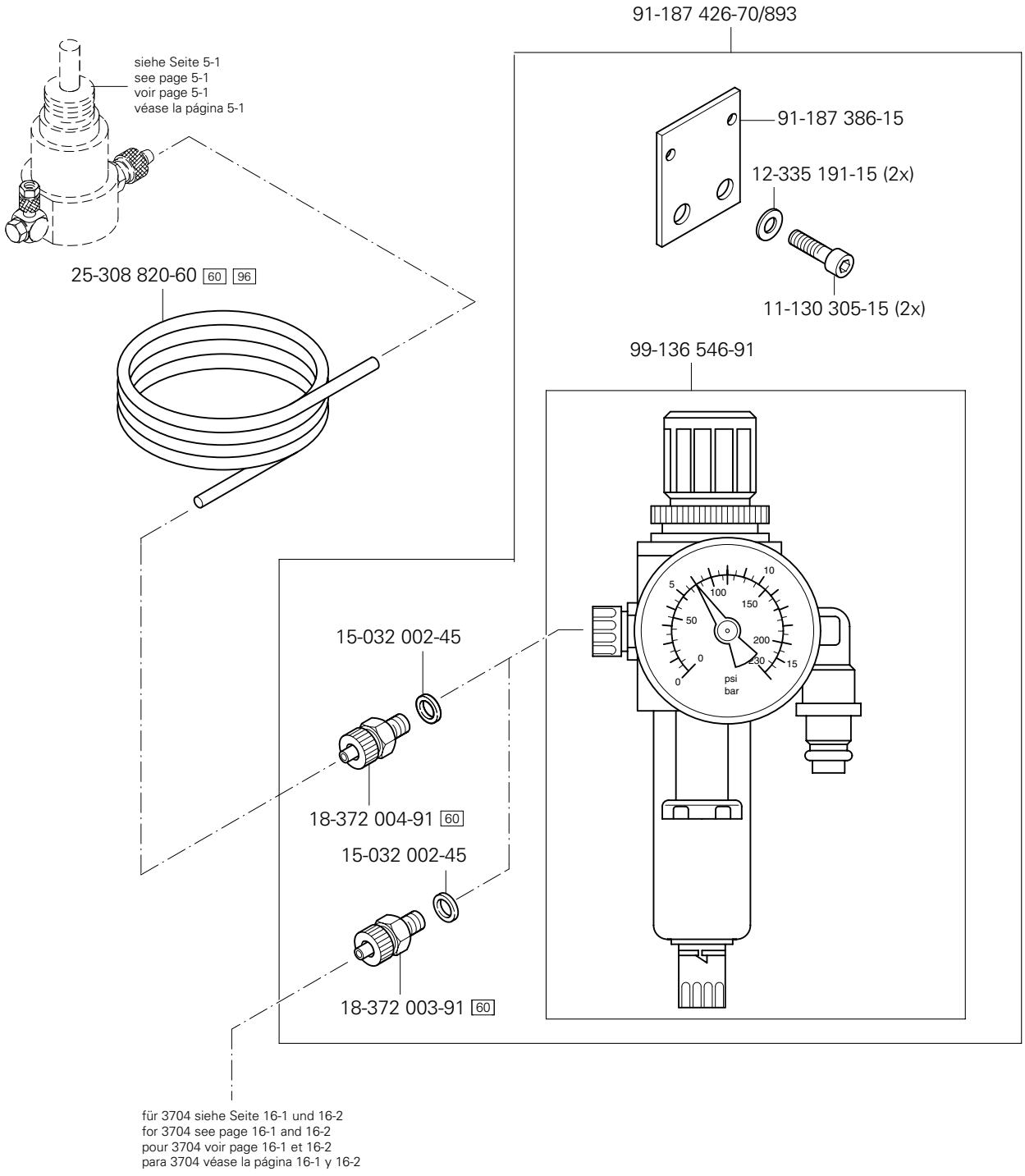
91-187 426-70/893
siehe Seite 5-1
see page 5-1
voir page 5-1
véase la página 5-1
91-187 386-15
12-335 191-15 (2x)
11-130 305-15 (2x)
25-308 820-60 60 96
99-136 546-91
15-032 002-45
18-372 004-91 60
15-032 002-45
18-372 003-91 60
für 3704 siehe Seite 16-1 und 16-2
for 3704 see page 16-1 and 16-2
pour 3704 voir page 16-1 et 16-2
para 3704 véase la página 16-1 y 16-2

8.01

Kabelbaum zum Oberteil
Cable tree to sewing head
Faisceau de câbles vers la tête de machine
Mazo de cables para el cabezal

PFAFF 939-U

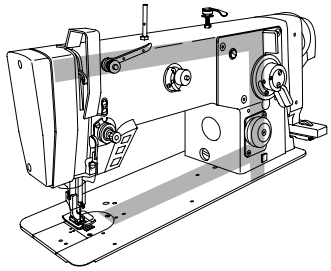

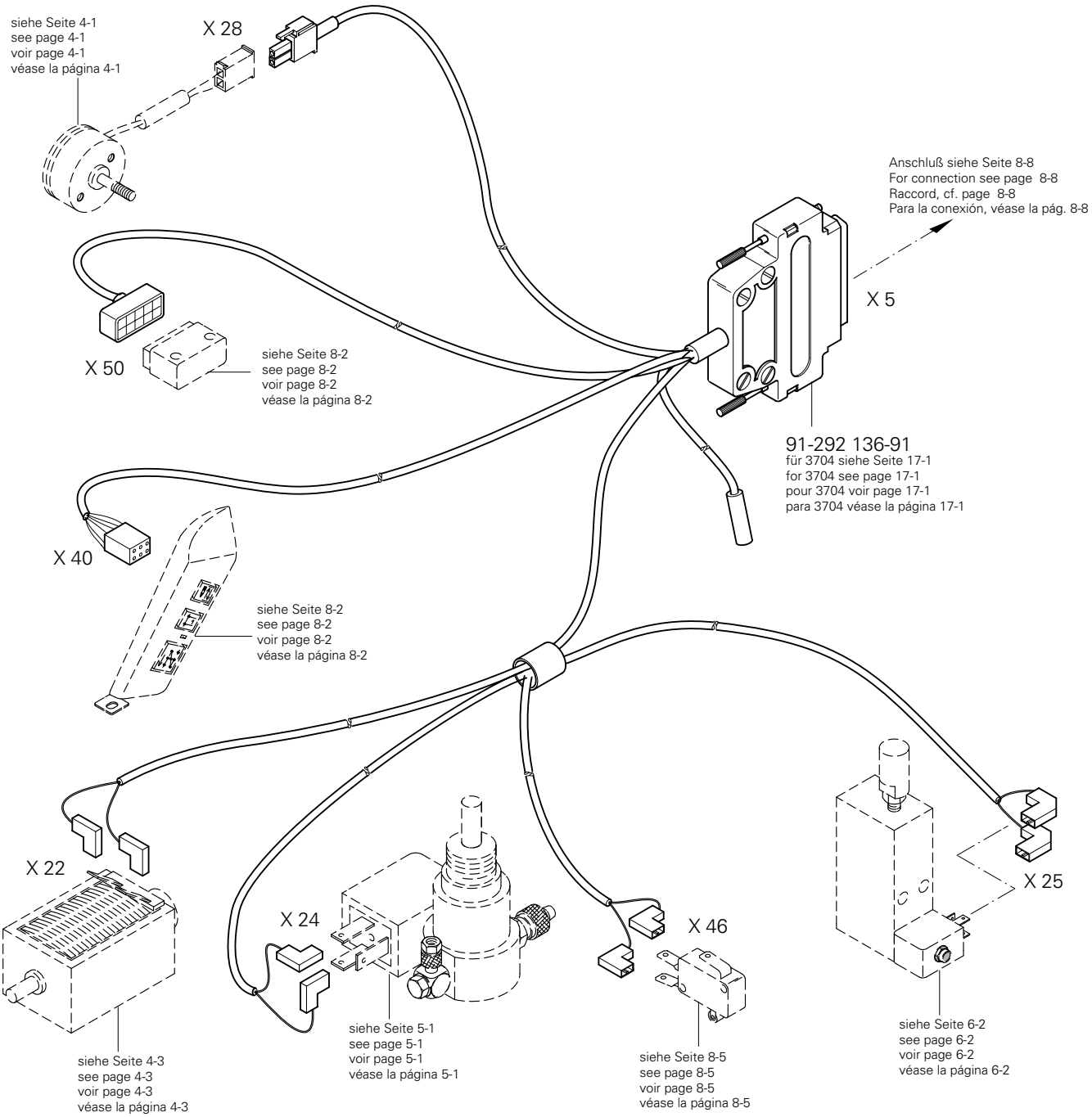

siehe Kapitel 2 Erläuterung der Schlüsselzeichen
see chapter 2 Explanation of key markings
voir le chap. 2 Explication des symboles
véase el Cap. 2 Explicaciones de los signos clave

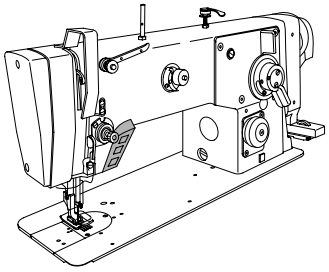

Tastschalter
Push-button
Interrupteur à bouton-poussoir
Interruptor pulsador PFAFF 939-U

8.02

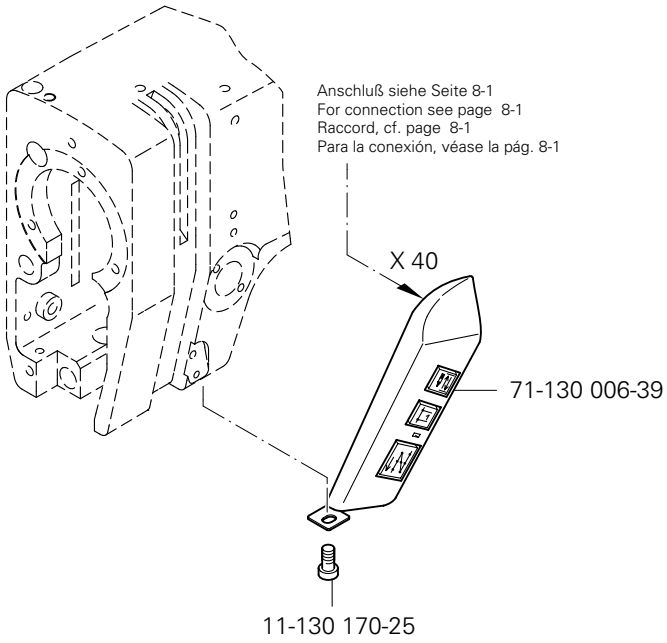

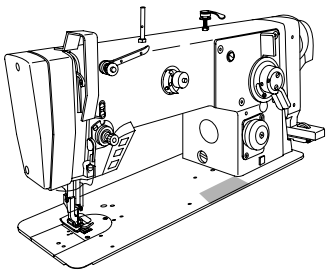

Oberteilerkennung
Sewing head identification
Detection de la tête
Detección de la parte superior PFAFF 939-U

8.03

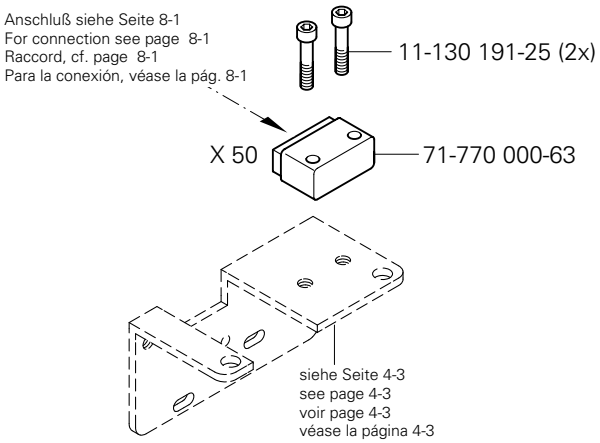

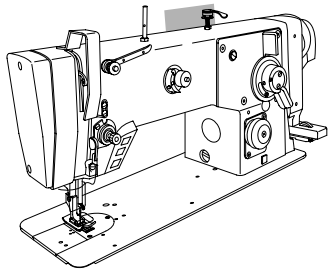

71-590 007-70

71-590 007-72

X 4
X 1/A

Anschluß siehe Seite 8-8
For connection see page 8-8
Raccord, cf. page 8-8
Para la conexión, véase la pág. 8-8

71-590 007-91

91-268 668-75/895

91-268 671-70

siehe Kapitel 2 Erläuterung der Schlüsselzeichen
see chapter 2 Explanation of key markings
voir le chap. 2 Explication des symboles
véase el Cap. 2 Explicaciones de los signos clave

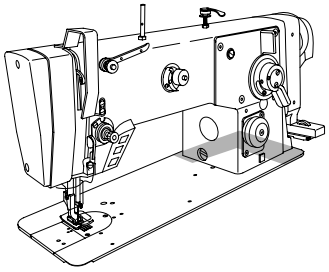

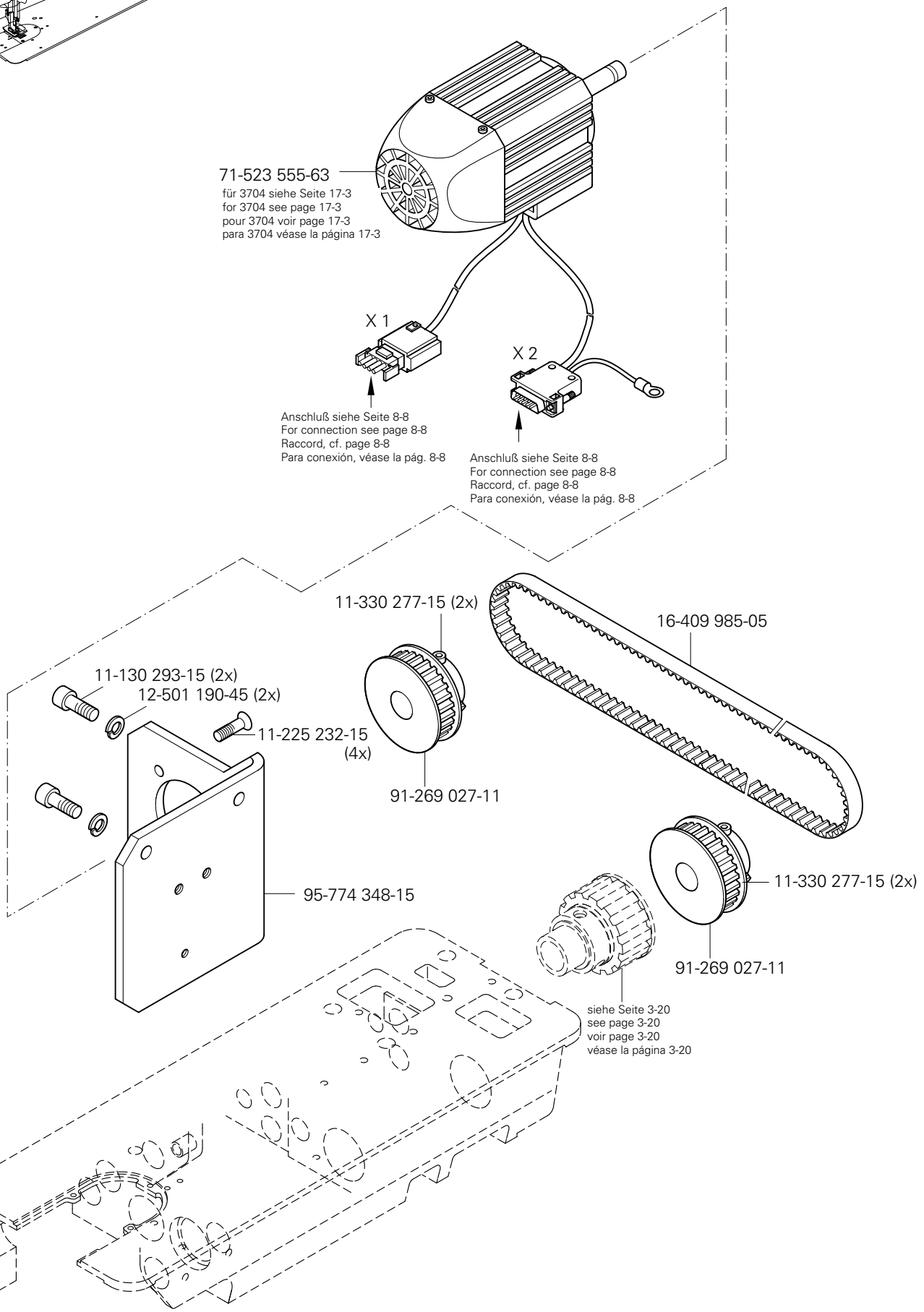
71-523 555-63
für 3704 siehe Seite 17-3
for 3704 see page 17-3
pour 3704 voir page 17-3
para 3704 véase la página 17-3
X 1
X 2
Anschluß siehe Seite 8-8
For connection see page 8-8
Raccord, cf. page 8-8
Para conexión, véase la pág. 8-8
Anschluß siehe Seite 8-8
For connection see page 8-8
Raccord, cf. page 8-8
Para conexión, véase la pág. 8-8
11-330 277-15 (2x)
16-409 985-05
11-130 293-15 (2x)
12-501 190-45 (2x)
11-225 232-15
(4x)
91-269 027-11
95-774 348-15
11-330 277-15 (2x)
91-269 027-11
siehe Seite 3-20
see page 3-20
voir page 3-20
véase la página 3-20

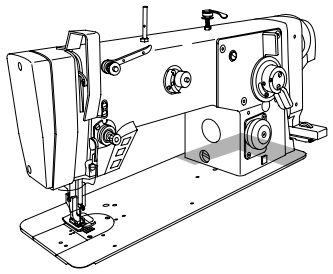

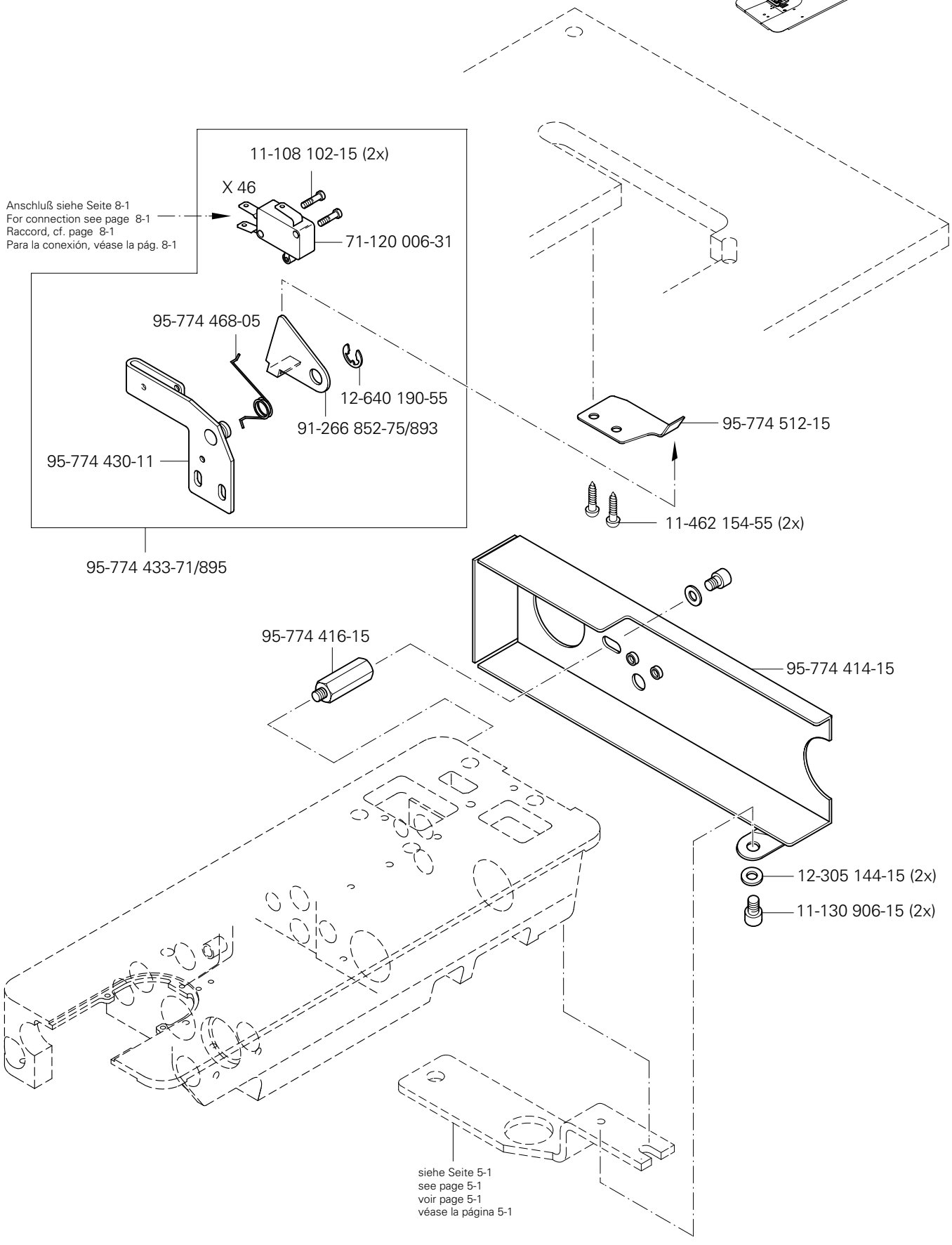

siehe Kapitel 2 Erläuterung der Schlüsselzeichen
see chapter 2 Explanation of key markings
voir le chap. 2 Explication des symboles
véase el Cap. 2 Explicaciones de los signos clave

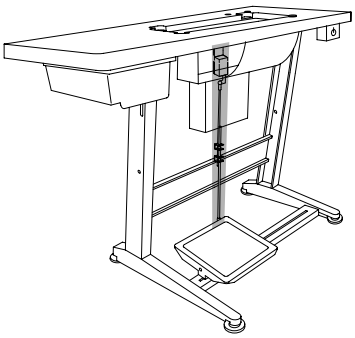

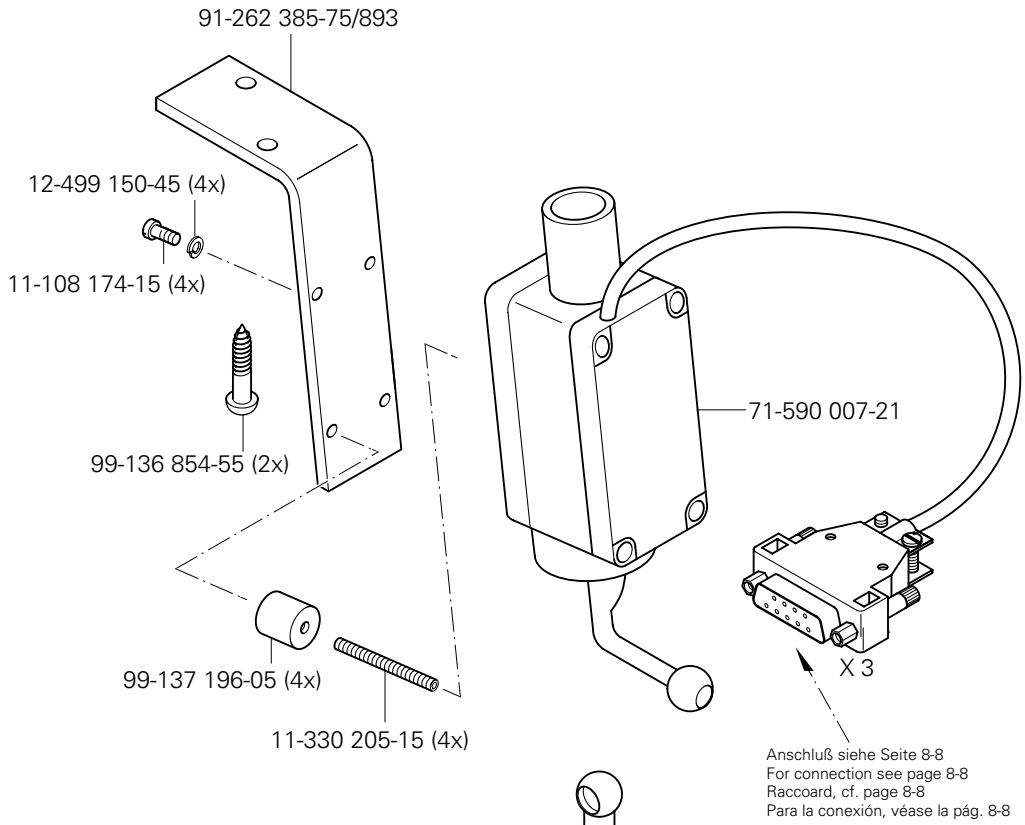
91-262 385-75/893
12-499 150-45 (4x)
11-108 174-15 (4x)
99-136 854-55 (2x)
99-137 196-05 (4x)
11-330 205-15 (4x)
71-590 007-21
X 3
Anschluß siehe Seite 8-8
For connection see page 8-8
Raccoard, cf. page 8-8
Para la conexión, véase la pág. 8-8

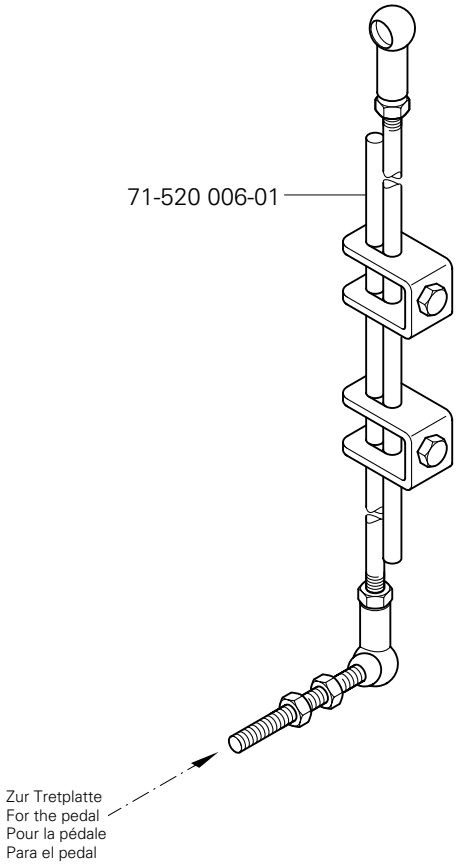
71-520 006-01
Zur Tretplatte
For the pedal
Pour la pédale
Para el pedal

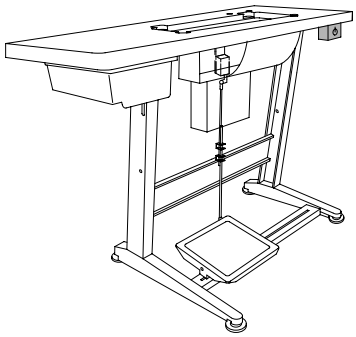

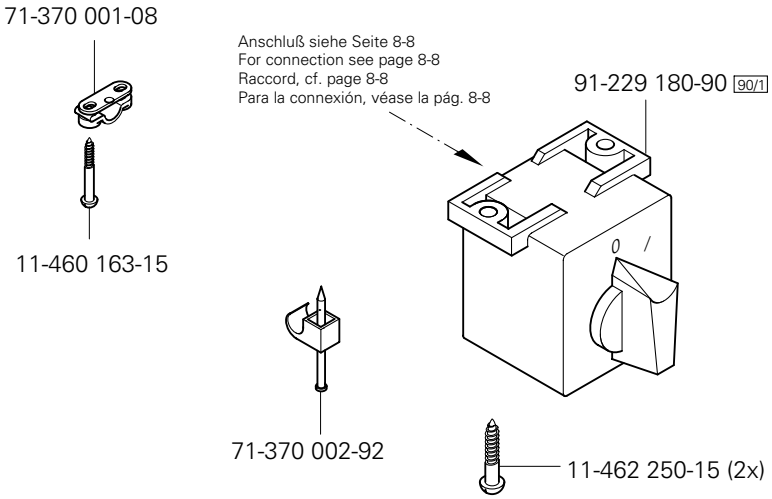

siehe Kapitel 2 Erläuterung der Schlüsselzeichen
see chapter 2 Explanation of key markings
voir le chap. 2 Explication des symboles
véase el Cap. 2 Explicaciones de los signos clave

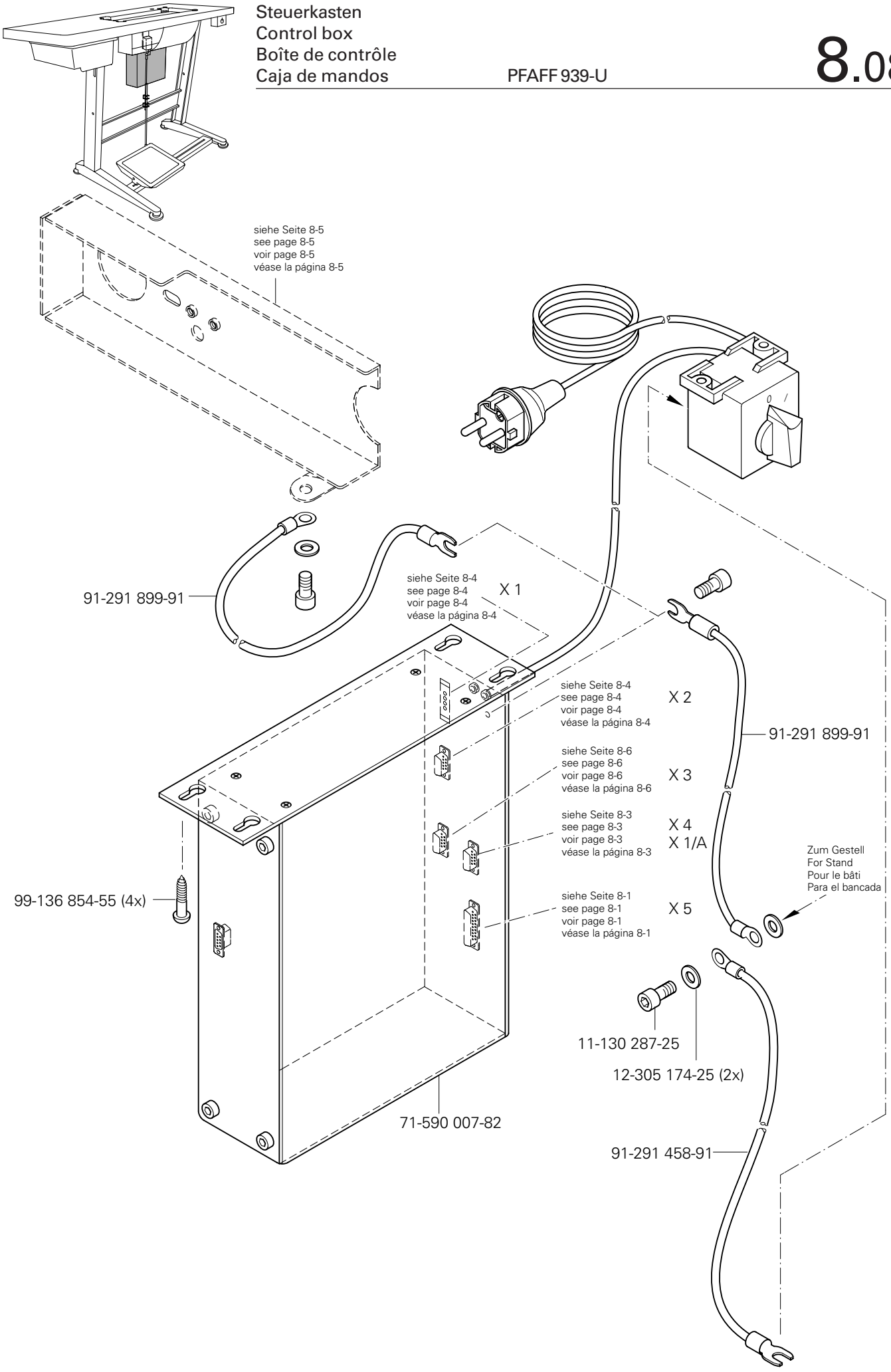
siehe Seite 8-5
see page 8-5
voir page 8-5
véase la página 8-5
91-291 899-91
siehe Seite 8-4
see page 8-4
voir page 8-4
véase la página 8-4
X 1
siehe Seite 8-4
see page 8-4
voir page 8-4
véase la página 8-4
X 2
91-291 899-91
siehe Seite 8-6
see page 8-6
voir page 8-6
véase la página 8-6
X 3
siehe Seite 8-3
see page 8-3
voir page 8-3
véase la página 8-3
X 4
X 1/A
Zum Gestell
For Stand
Pour le bâti
Para el bancada
99-136 854-55 (4x)
siehe Seite 8-1
see page 8-1
voir page 8-1
véase la página 8-1
X 5
11-130 287-25
12-305 174-25 (2x)
71-590 007-82
91-291 458-91

91-229 070-70/895

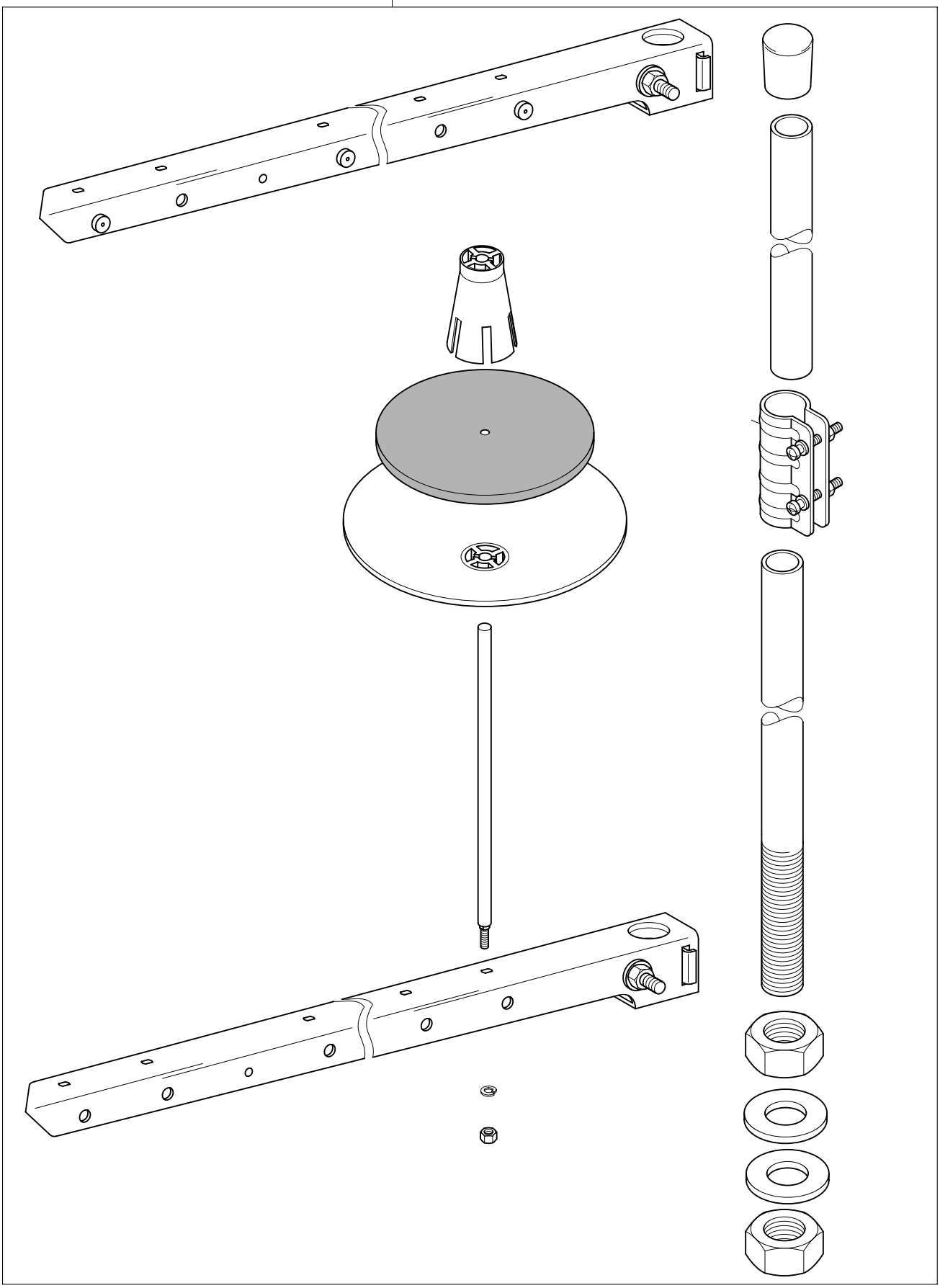

siehe Kapitel 2 Erläuterung der Schlüsselzeichen
see chapter 2 Explanation of key markings
voir le chap. 2 Explication des symboles
véase el Cap. 2 Explicaciones de los signos clave

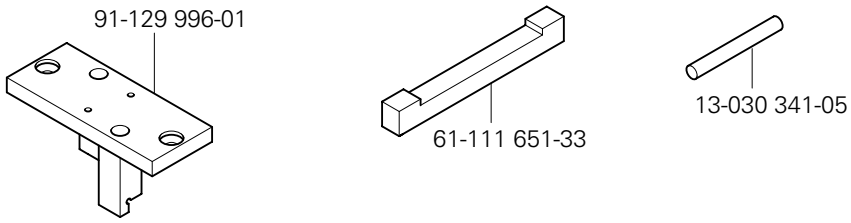

Teile zur Tischplatte
Parts for table top
Pièces du plateau
Piezas pata el tablero PFAFF 939-U

11

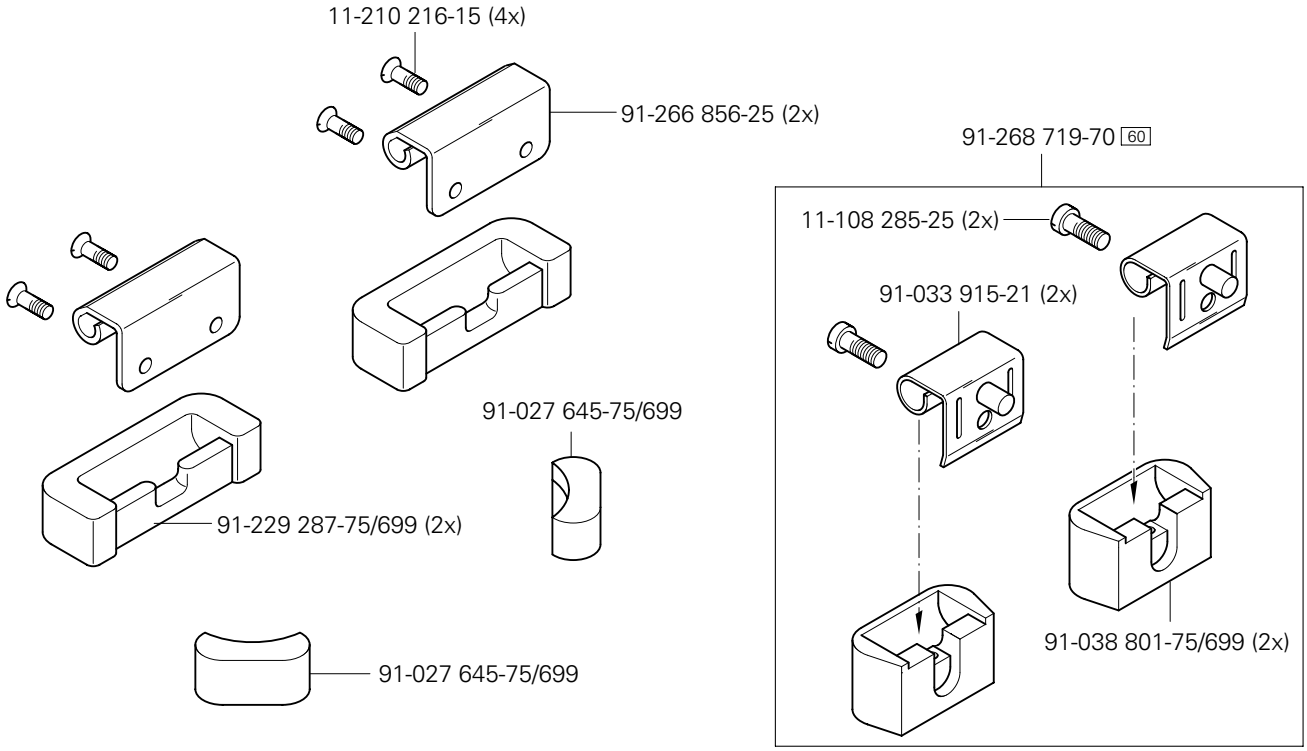

12

Knielüfterteile
Knee lifter parts
Pièces du releveur de genouillière
Piezas del alzaprensatelas por rodillera

PFAFF 939-U

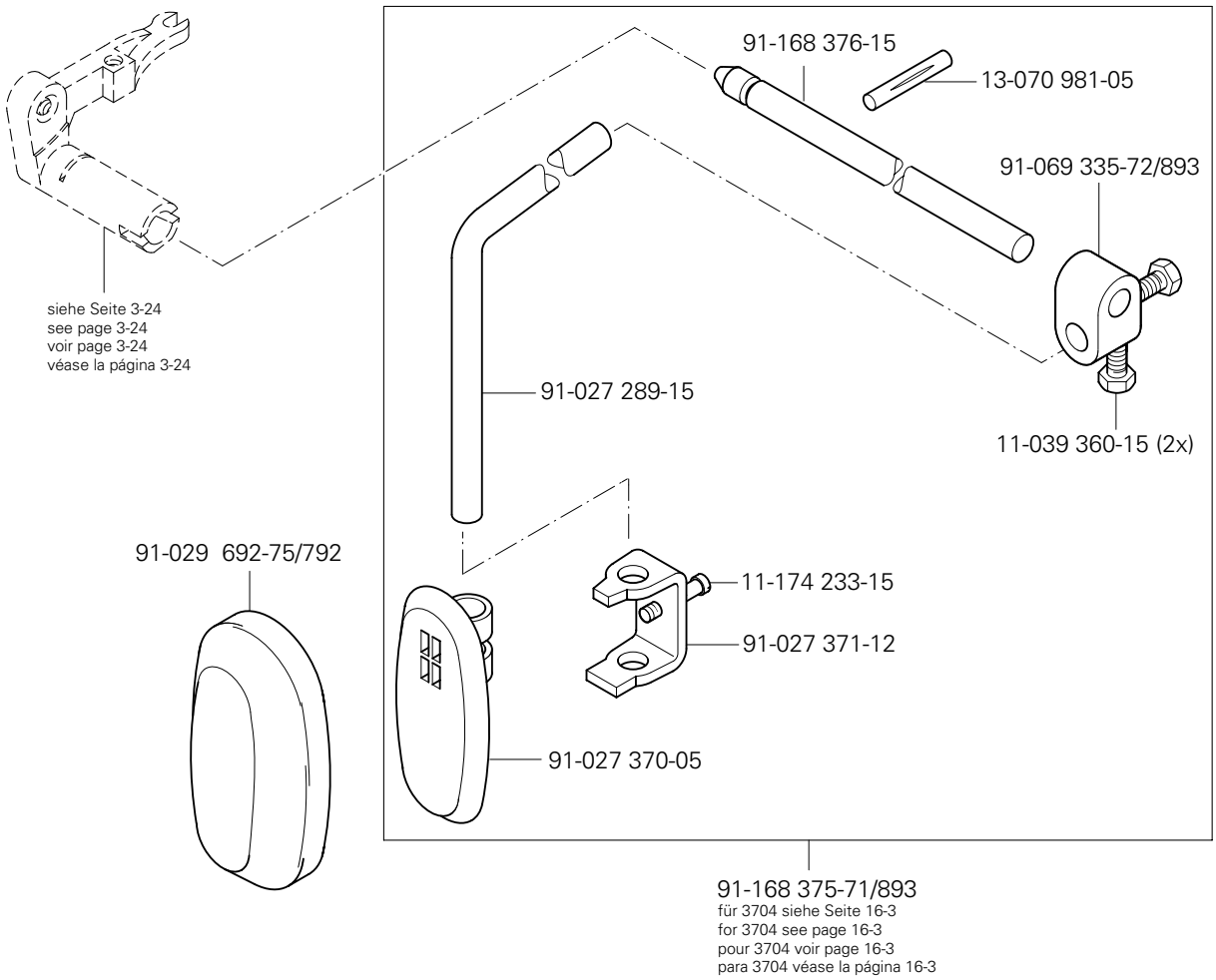

13

Keilriemen
V-belt
Courroie trapézoïdale
Correa trapezoidal

PFAFF 939-U

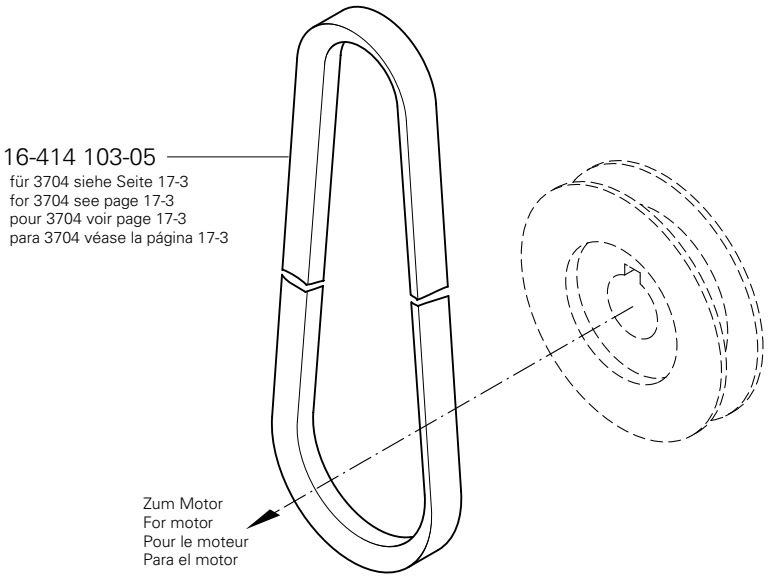

siehe Kapitel 2 Erläuterung der Schlüsselzeichen
see chapter 2 Explanation of key markings
voir le chap. 2 Explication des symboles
véase el Cap. 2 Explicaciones de los signos clave

Öl Oil Huile Aceite	Mittelpunkts-Viskosität bei: Mean viscosity at: Viscosité moyenne à: Viscosidad media a:		Dichte bei: Density of: Densité à: Densidad a:		Bestellnummer für Behälter mit: Part number for can with: Numéro de commande pour récipients avec: Número de pedido para recipientes con:		
	°C	mm²/s	°C	g/cm³ (g/ml)	1 Liter 1 Litre 1 Litro	5 Liter 5 Litre 5 Litros	10 Liter 10 Litre 10 Litros
28-011 201-05	40	10,0	15	0,847	91-027 975-91	91-027 976-91	91-027 977-91
28-011 201-46	40	68,0	15	0,881	91-229 403-91 (140 ml)		

Fett Grease Graisse Grasa	Penetration Penetration Pénétration Penetración	Tropfpunkt Drip-point Point de suintement Punto de goteo	Bestellnummer für Behälter mit: Part number for can with: Numéro de commande pour récipients avec: Número de pedido para recipientes con:		
	mm/10	°C	0,25 kg	0,5 kg	1 kg
28-011 201-99	400-430	160			28-011 201-99
28-011 202-05					28-011 202-05
28-011 202-47	220-250	185			28-011 202-47

Reinigungsmittel Cleansing agent Agents de nettoyage Limpiadores	Bestellnummer für Behälter mit: Part number for can with: Numéro de commande pour récipients avec: Número de pedido para recipientes con: 240 ml
Isoprophyl-Alkohol	95-665 735-91

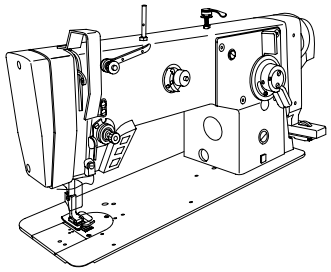

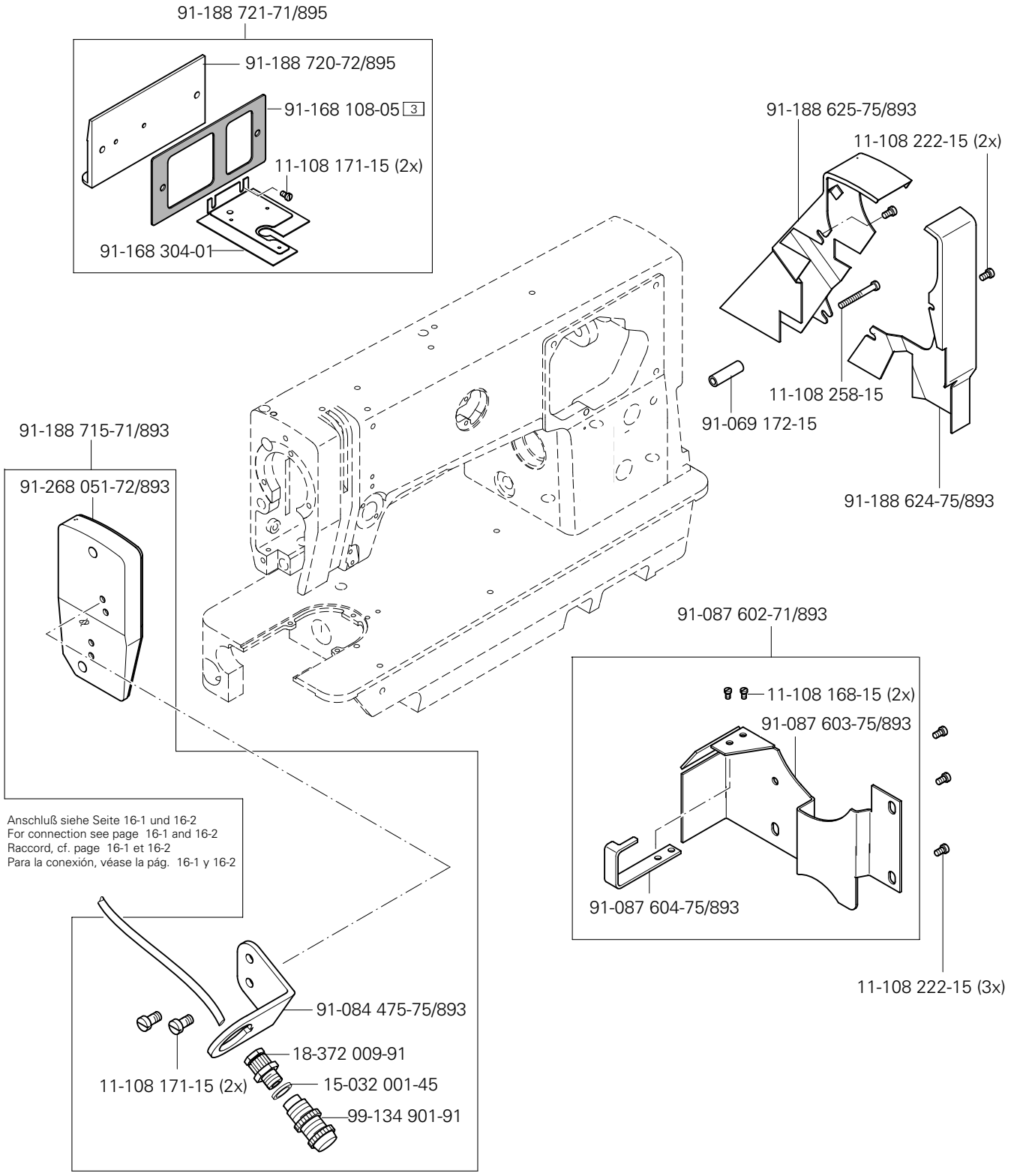

(die sonstigen Teile wie in Register 3.01 bis 14)
(for all other parts see Sections 3.01 to 14)
(les autres pièces comme dans les registres 3.01 à 14)
(las demás piezas como en los registros 3.01 al 14)

siehe Kapitel 2 Erläuterung der Schlüsselzeichen
see chapter 2 Explanation of key markings
voir le chap. 2 Explication des symboles
véase el Cap. 2 Explicaciones de los signos clave

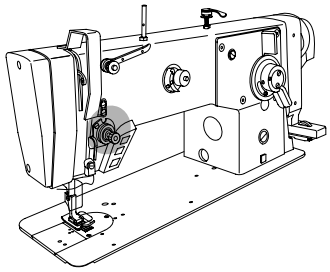

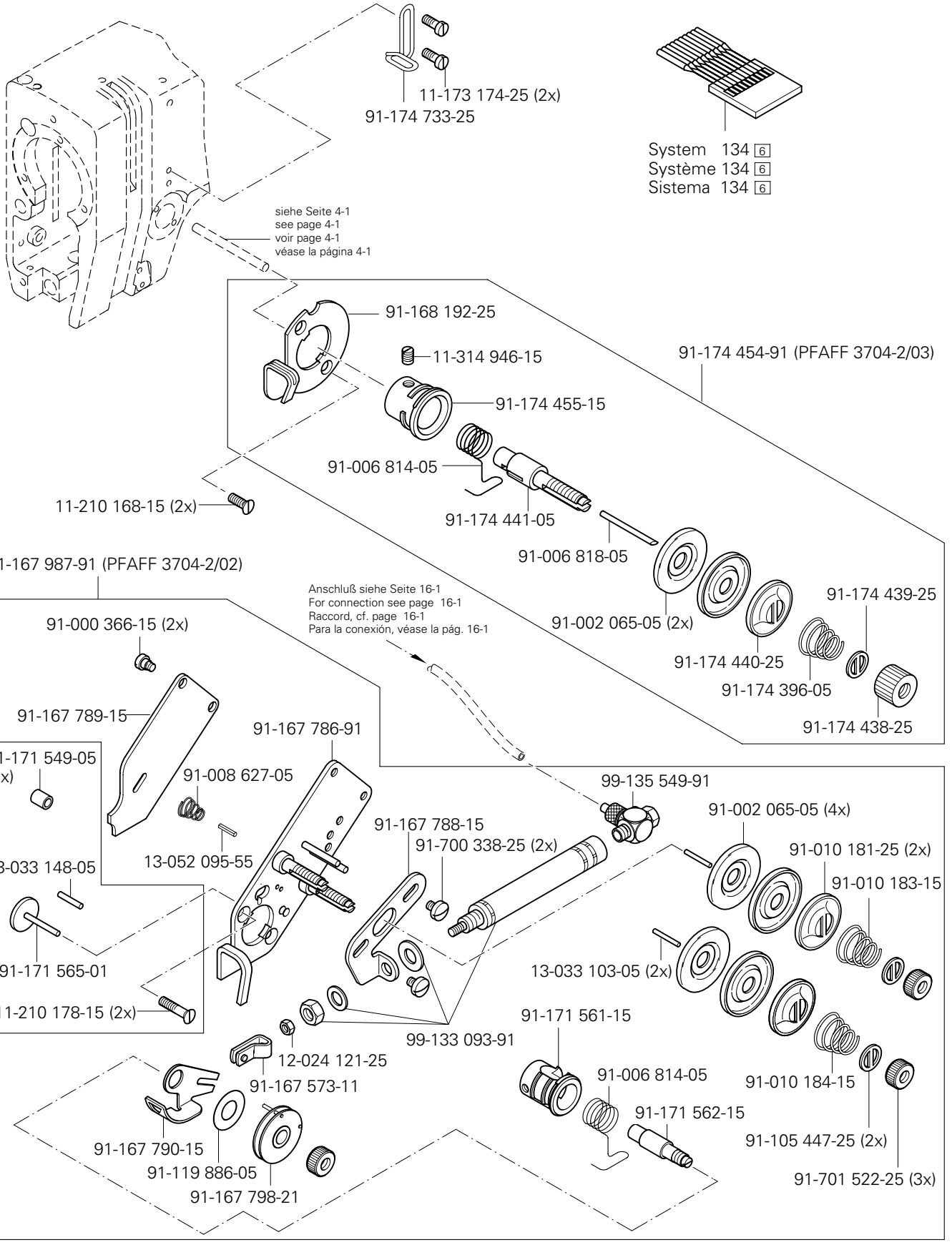
11-173 174-25 (2x)
91-174 733-25
System 134 6
Système 134 6
Sistema 134 6
siehe Seite 4-1
see page 4-1
voir page 4-1
véase la página 4-1
91-168 192-25
11-314 946-15
91-174 454-91 (PFAFF 3704-2/03)
91-174 455-15
91-006 814-05
11-210 168-15 (2x)
91-174 441-05
91-006 818-05
91-167 987-91 (PFAFF 3704-2/02)
Anschluß siehe Seite 16-1
For connection see page 16-1
Raccord, cf. page 16-1
Para la conexión, véase la pág. 16-1
91-002 065-05 (2x)
91-174 439-25
91-174 440-25
91-174 396-05
91-174 438-25
91-000 366-15 (2x)
91-167 789-15
91-167 786-91
91-171 549-05 (2x)
91-008 627-05
99-135 549-91
91-002 065-05 (4x)
91-167 788-15
91-700 338-25 (2x)
91-010 181-25 (2x)
13-033 148-05
13-052 095-55
91-010 183-15
13-033 103-05 (2x)
91-171 565-01
11-210 178-15 (2x)
99-133 093-91
91-171 561-15
12-024 121-25
91-167 573-11
91-006 814-05
91-010 184-15
91-171 562-15
91-167 790-15
91-105 447-25 (2x)
91-119 886-05
91-701 522-25 (3x)
91-167 798-21

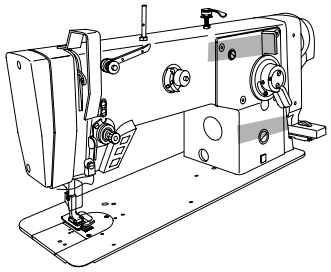

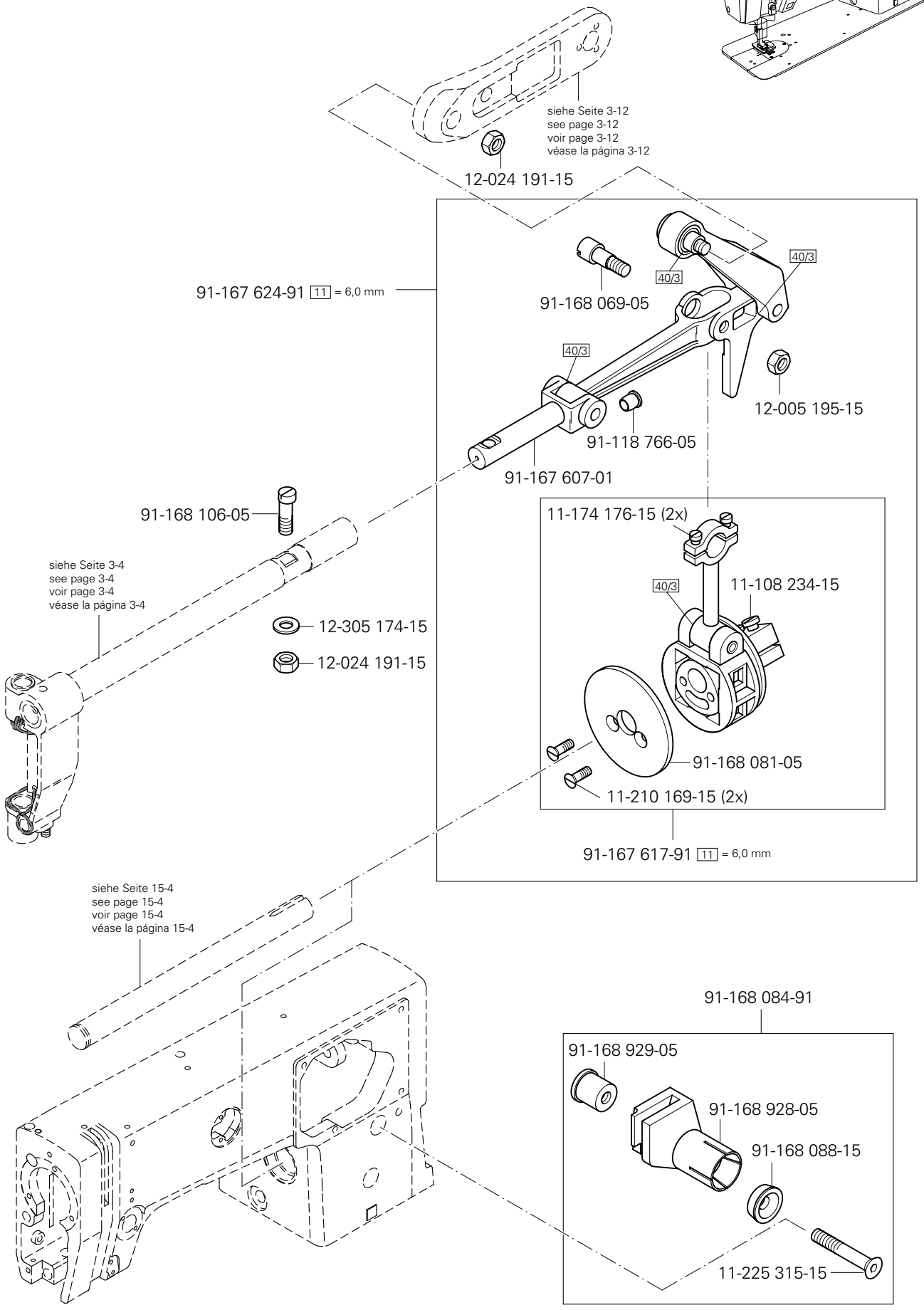

(die sonstigen Teile wie in Register 3.01 bis 14)
(for all other parts see Sections 3.01 to 14)
(les autres pièces comme dans les registres 3.01 à 14)
(las demás piezas como en los registros 3.01 al 14)

siehe Kapitel 2 Erläuterung der Schlüsselzeichen
see chapter 2 Explanation of key markings
voir le chap. 2 Explication des symboles
véase el Cap. 2 Explicaciones de los signos clave

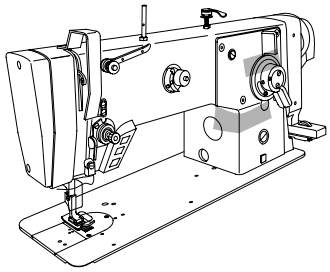

Armteile
Arm parts
Pièces de bras
Piezas del brazo PFAFF 3704

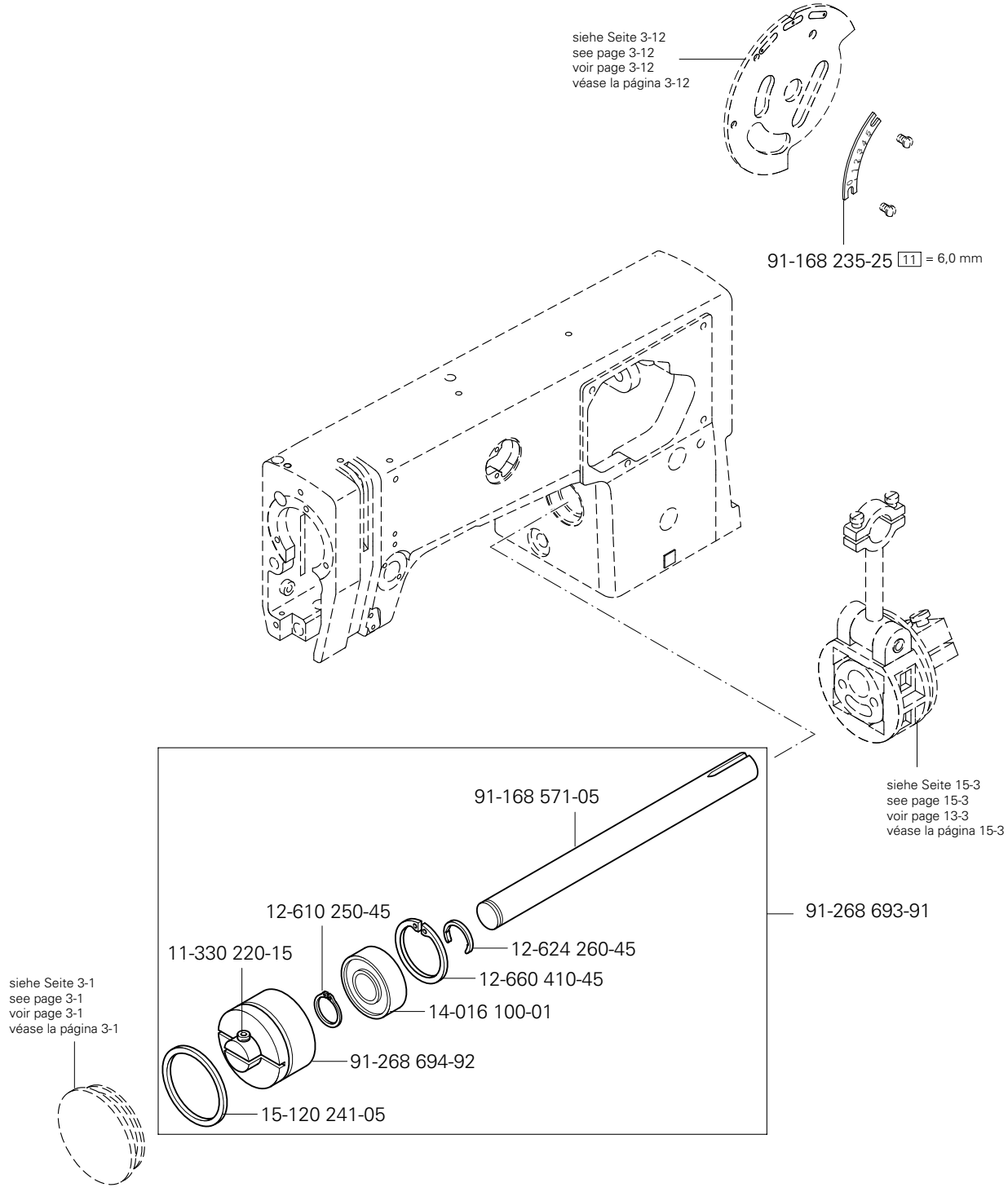

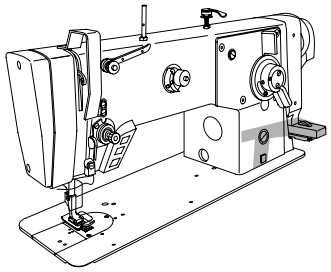

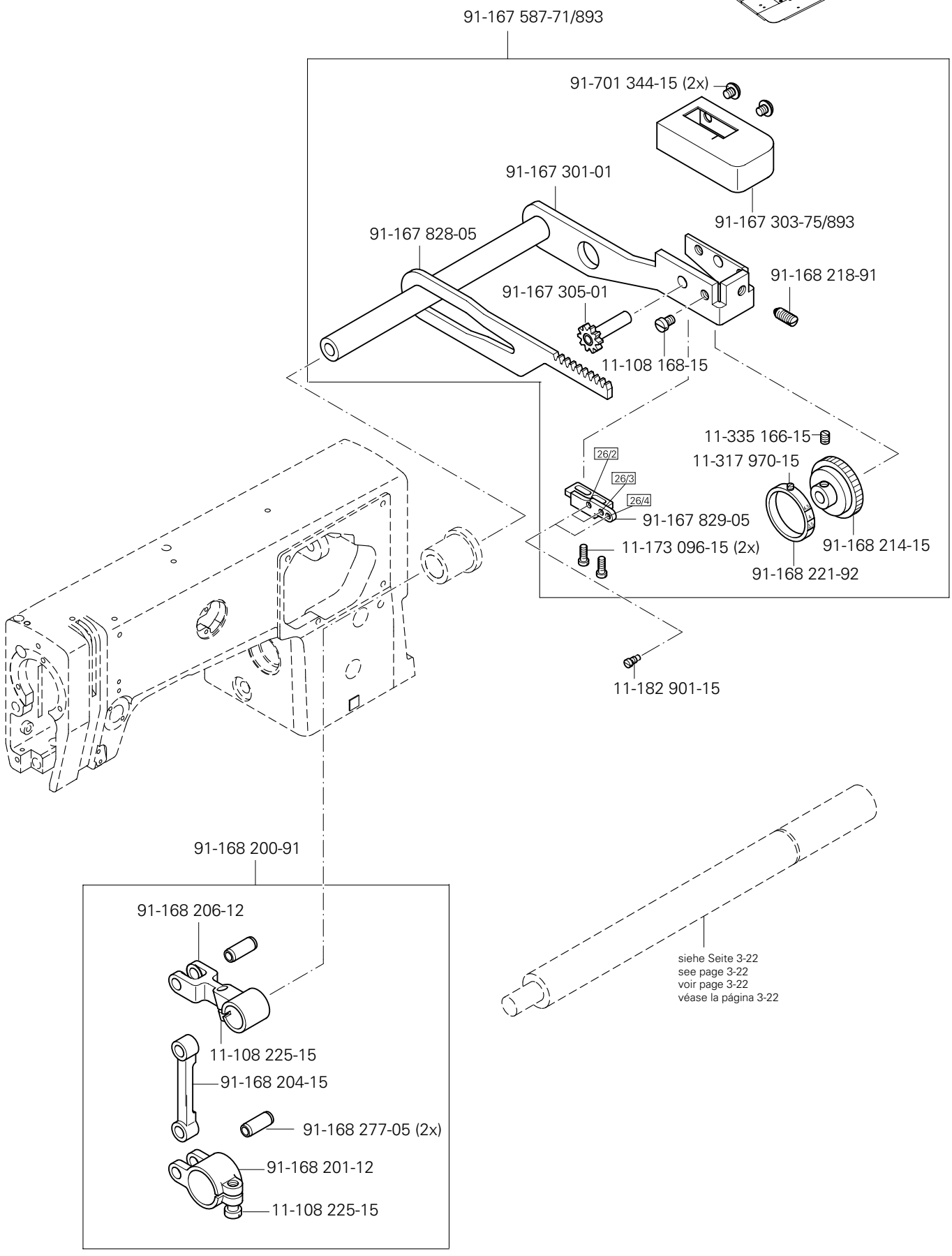

(die sonstigen Teile wie in Register 3.01 bis 14)
(for all other parts see Sections 3.01 to 14)
(les autres pièces comme dans les registres 3.01 à 14)
(las demás piezas como en los registros 3.01 al 14)

siehe Kapitel 2 Erläuterung der Schlüsselzeichen
see chapter 2 Explanation of key markings
voir le chap. 2 Explication des symboles
véase el Cap. 2 Explicaciones de los signos clave

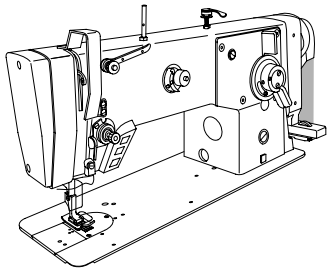

Armteile
Arm parts
Pièces de bras
Piezas del brazo PFAFF 3704

15.03

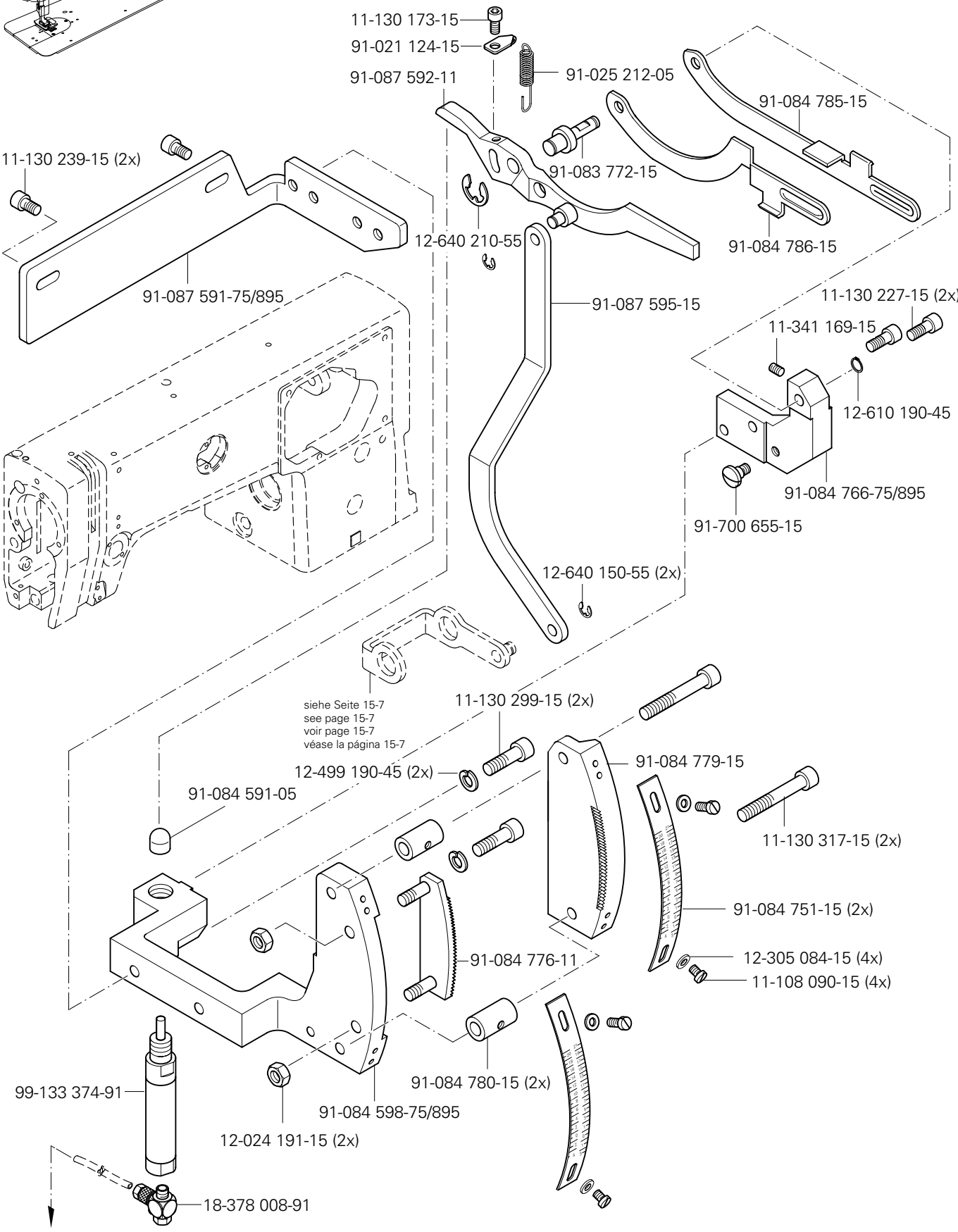

Anschluß siehe Seite 16-1 und 16-2
For connection see page 16-1 and 16-2
Raccord, cf. page 16-1 et 16-2
Para la conexión, véase la pág. 16-1 y 16-2

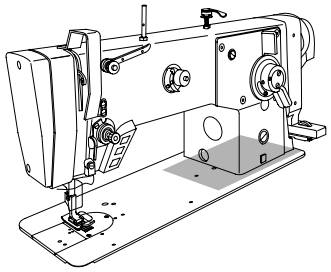

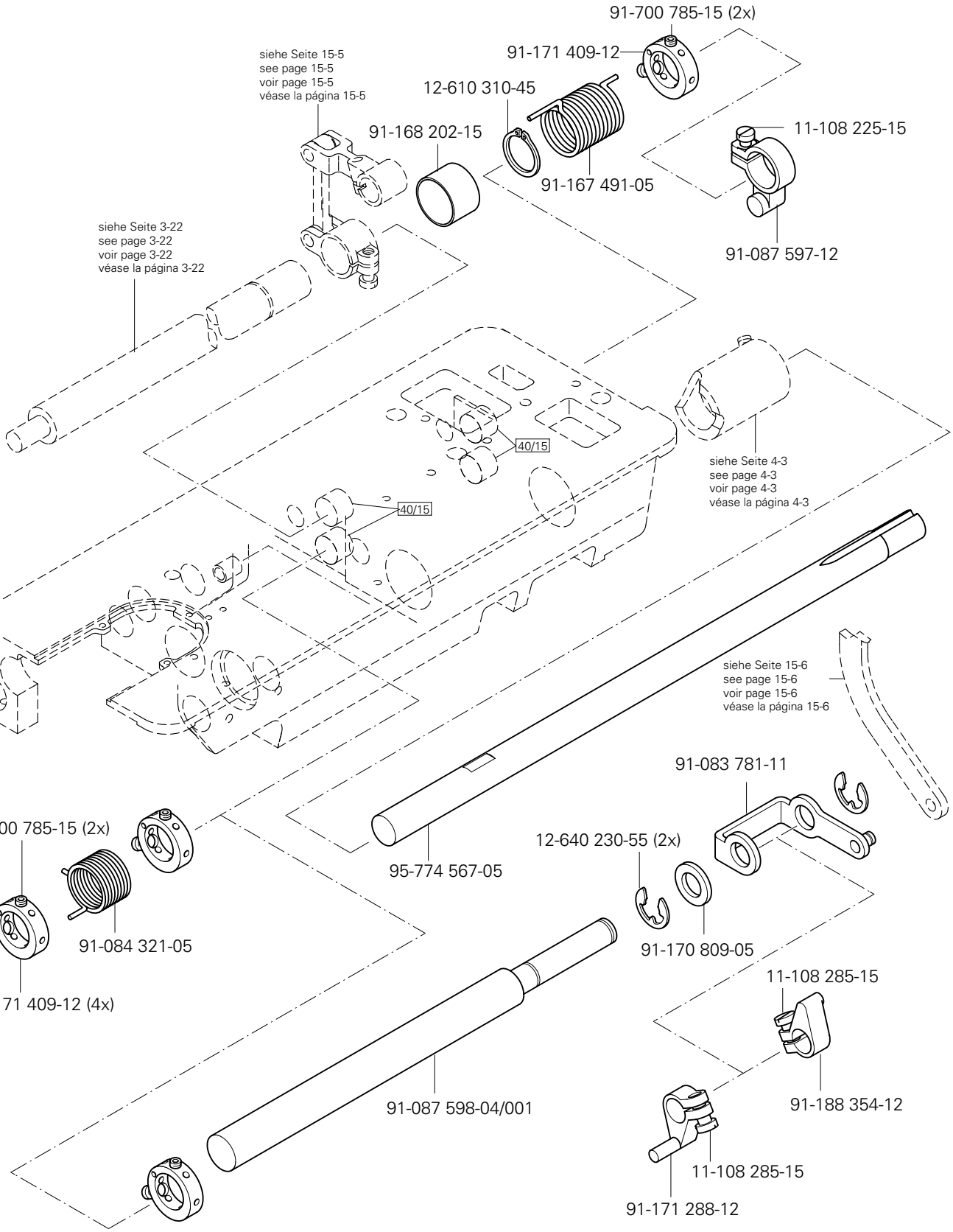

(die sonstigen Teile wie in Register 3.01 bis 14)
(for all other parts see Sections 3.01 to 14)
(les autres pièces comme dans les registres 3.01 à 14)
(las demás piezas como en los registros 3.01 al 14)

siehe Kapitel 2 Erläuterung der Schlüsselzeichen
see chapter 2 Explanation of key markings
voir le chap. 2 Explication des symboles
véase el Cap. 2 Explicaciones de los signos clave

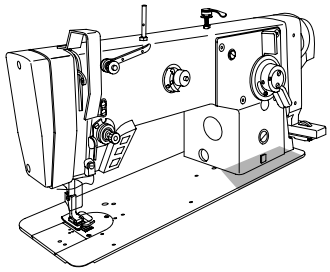

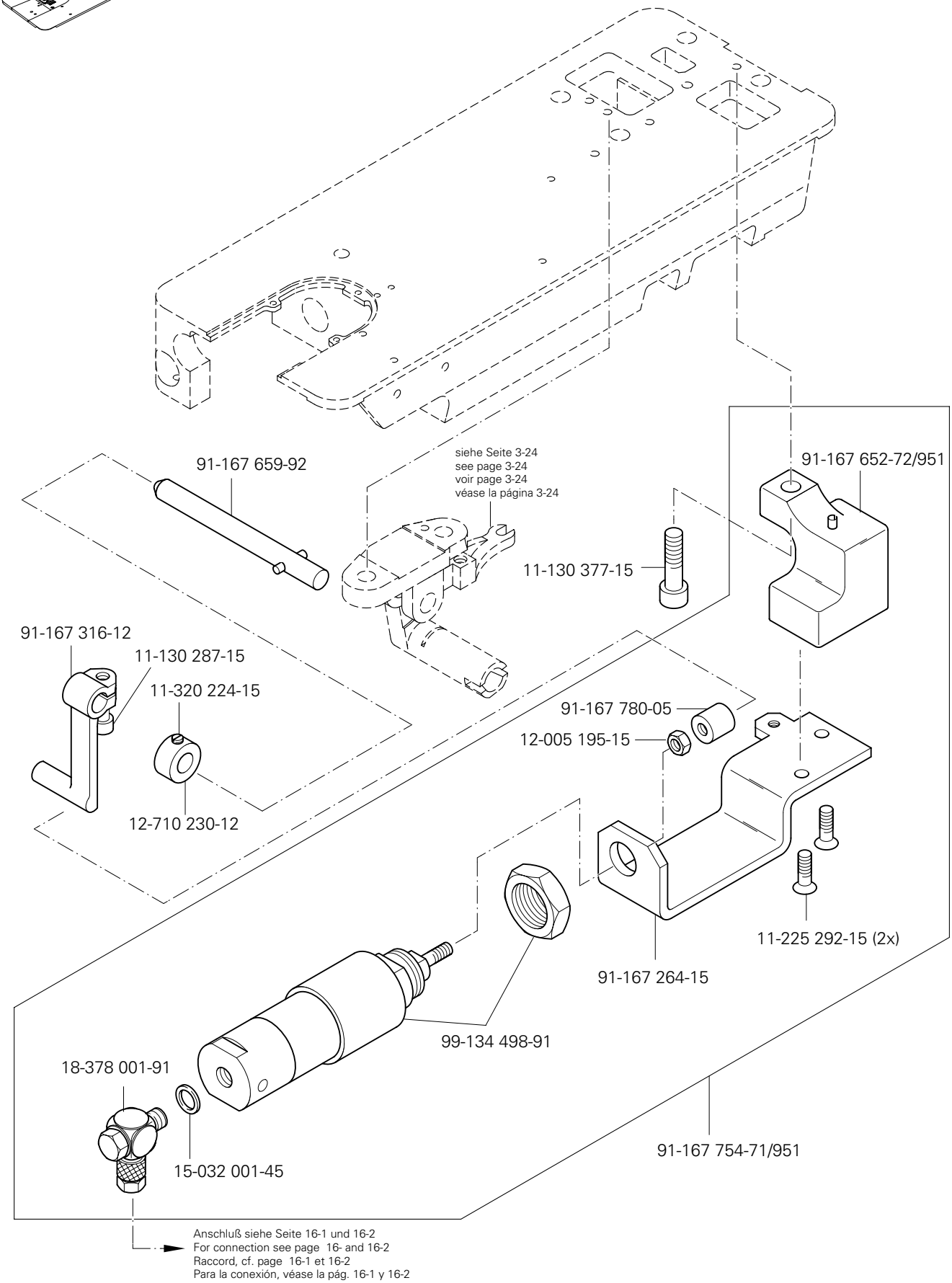
91-167 659-92
siehe Seite 3-24
see page 3-24
voir page 3-24
véase la página 3-24
91-167 652-72/951
11-130 377-15
91-167 316-12
11-130 287-15
11-320 224-15
12-710 230-12
91-167 780-05
12-005 195-15
11-225 292-15 (2x)
91-167 264-15
99-134 498-91
18-378 001-91
15-032 001-45
91-167 754-71/951
Anschluß siehe Seite 16-1 und 16-2
For connection see page 16- and 16-2
Raccord, cf. page 16-1 et 16-2
Para la conexión, véase la pág. 16-1 y 16-2

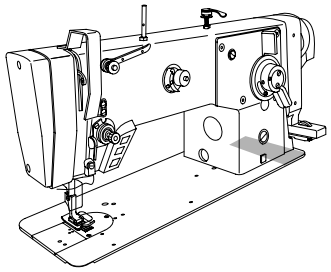

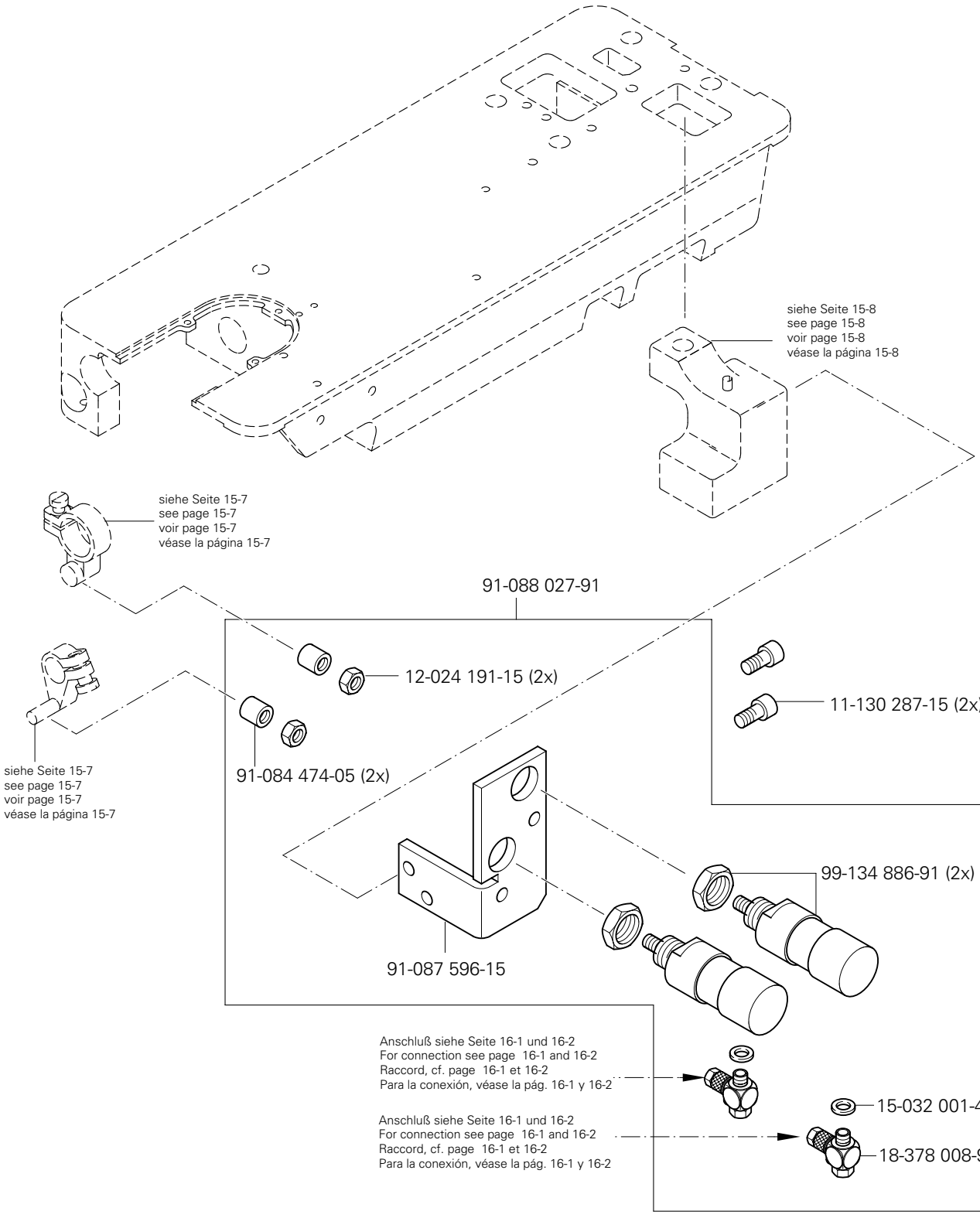

(die sonstigen Teile wie in Register 3.01 bis 14)
(for all other parts see Sections 3.01 to 14)
(les autres pièces comme dans les registres 3.01 à 14)
(las demás piezas como en los registros 3.01 al 14)

siehe Kapitel 2 Erläuterung der Schlüsselzeichen
see chapter 2 Explanation of key markings
voir le chap. 2 Explication des symboles
véase el Cap. 2 Explicaciones de los signos clave

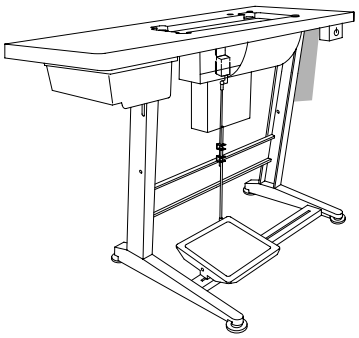

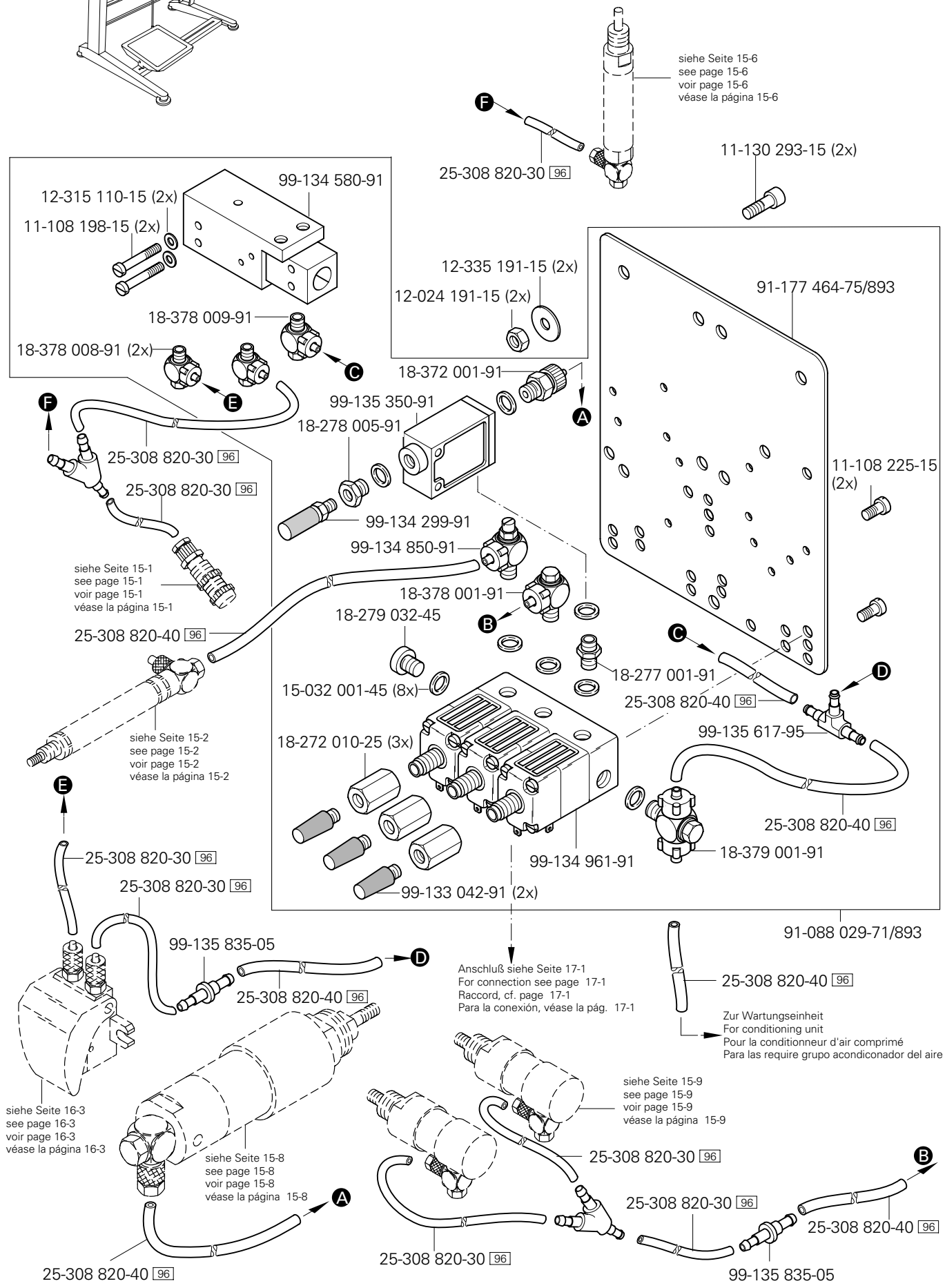
siehe Seite 15-6
see page 15-6
voir page 15-6
véase la página 15-6
25-308 820-30 96
11-130 293-15 (2x)
99-134 580-91
12-315 110-15 (2x)
11-108 198-15 (2x)
12-335 191-15 (2x)
12-024 191-15 (2x)
91-177 464-75/893
18-378 009-91
18-378 008-91 (2x)
18-372 001-91
99-135 350-91
18-278 005-91
25-308 820-30 96
25-308 820-30 96
11-108 225-15 (2x)
99-134 299-91
99-134 850-91
siehe Seite 15-1
see page 15-1
voir page 15-1
véase la página 15-1
18-378 001-91
18-279 032-45
25-308 820-40 96
18-277 001-91
15-032 001-45 (8x)
25-308 820-40 96
18-272 010-25 (3x)
99-135 617-95
25-308 820-40 96
siehe Seite 15-2
see page 15-2
voir page 15-2
véase la página 15-2
18-379 001-91
99-134 961-91
99-133 042-91 (2x)
25-308 820-30 96
25-308 820-30 96
91-088 029-71/893
99-135 835-05
25-308 820-40 96
Anschluß siehe Seite 17-1
For connection see page 17-1
Raccord, cf. page 17-1
Para la conexión, véase la pág. 17-1
25-308 820-40 96
Zur Wartungseinheit
For conditioning unit
Pour la conditionneur d'air comprimé
Para las require grupo acondiconador del aire
siehe Seite 16-3
see page 16-3
voir page 16-3
véase la página 16-3
siehe Seite 15-8
see page 15-8
voir page 15-8
véase la página 15-8
siehe Seite 15-9
see page 15-9
voir page 15-9
véase la página 15-9
25-308 820-30 96
25-308 820-30 96
25-308 820-40 96
25-308 820-30 96
25-308 820-40 96
99-135 835-05

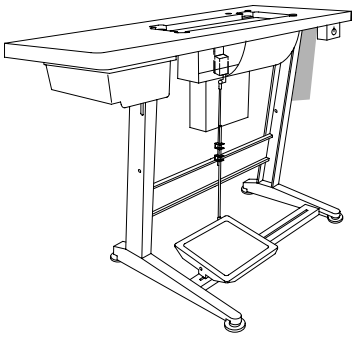

siehe Seite 15-6
see page 15-6
voir page 15-6
véase la página 15-6

25-308 820-30 96

11-130 293-15 (2x)

99-134 580-91

12-315 110-15 (2x)

11-108 198-15 (2x)

12-335 191-15 (2x)

12-024 191-15 (2x)

91-177 464-75/893

18-378 009-91

18-378 008-91 (2x)

18-372 001-91

99-135 350-91

18-278 005-91

25-308 820-30 96

25-308 820-30 96

11-108 225-15 (2x)

99-134 299-91

siehe Seite 15-1
see page 15-1
voir page 15-1
véase la página 15-1

18-378 001-91

18-279 032-45

18-277 001-91

25-308 820-40 96

15-032 001-45 (7x)

99-135 617-95

18-272 010-25 (2x)

25-308 820-40 96

18-379 001-91

99-134 361-91

25-308 820-30 96

25-308 820-30 96

99-133 042-91 (2x)

99-135 835-05

Anschluß siehe Seite 17-1
For connection see page 17-1
Raccord, cf. page 17-1
Para la conexión, véase la pág. 17-1

25-308 820-40 96

25-308 820-40 96

Zur Wartungseinheit
For conditioning unit
Pour la conditionneur d'air comprimé
Para las require grupo acondiconador del aire

siehe Seite 16-3
see page 16-3
voir page 16-3
véase la página 16-3

siehe Seite 15-8
see page 15-8
voir page 15-8
véase la página 15-8

siehe Seite 15-9
see page 15-9
voir page 15-9
véase la página 15-9

25-308 820-30 96

25-308 820-30 96

25-308 820-40 96

25-308 820-30 96

25-308 820-40 96

99-135 835-05

25-308 820-40 96

(die sonstigen Teile wie in Register 3.01 bis 14)
(for all other parts see Sections 3.01 to 14)
(les autres pièces comme dans les registres 3.01 à 14)
(las demás piezas como en los registros 3.01 al 14)

siehe Kapitel 2 Erläuterung der Schlüsselzeichen
see chapter 2 Explanation of key markings
voir le chap. 2 Explication des symboles
véase el Cap. 2 Explicaciones de los signos clave

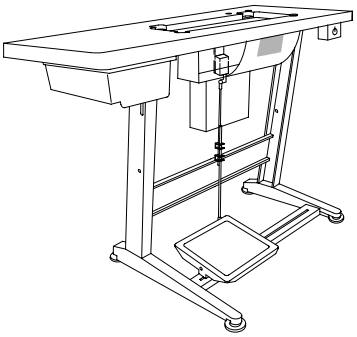

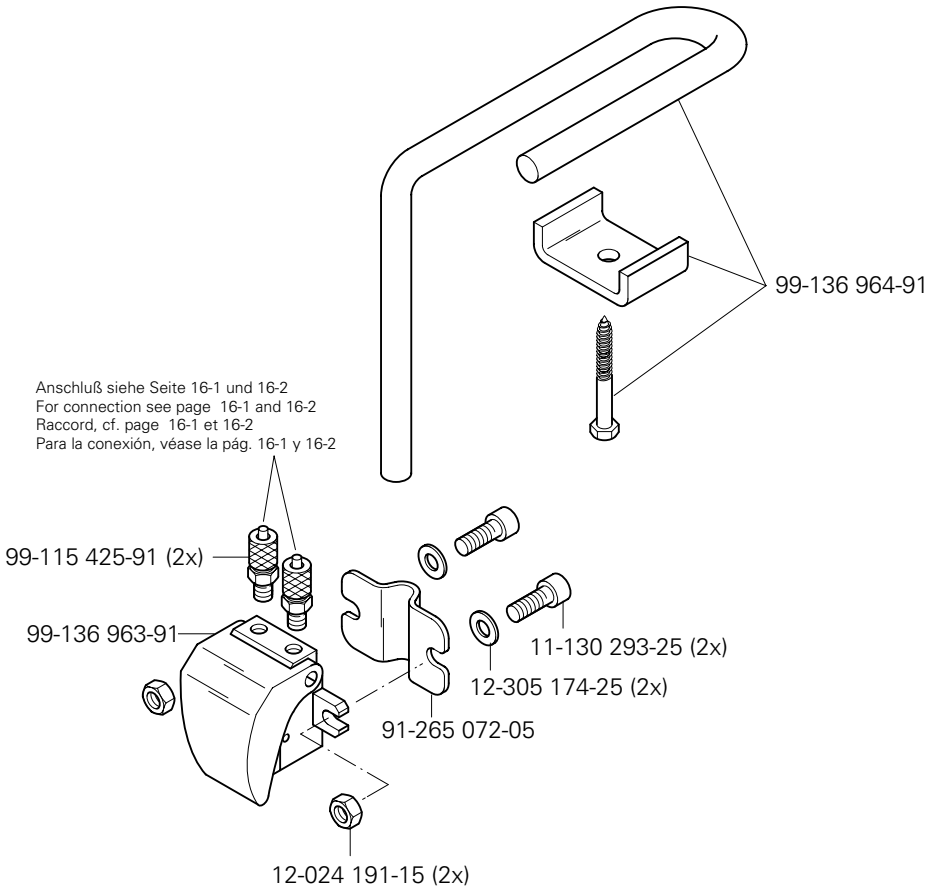
99-136 964-91
Anschluß siehe Seite 16-1 und 16-2
For connection see page 16-1 and 16-2
Raccord, cf. page 16-1 et 16-2
Para la conexión, véase la pág. 16-1 y 16-2
99-115 425-91 (2x)
99-136 963-91
11-130 293-25 (2x)
12-305 174-25 (2x)
91-265 072-05
12-024 191-15 (2x)

17.01

Kabelbaum zum Oberteil
Cable tree to sewing head
Faisceau de câbles vers la tête de machine
Mazo de cables para el cabezal

PFAFF 3704

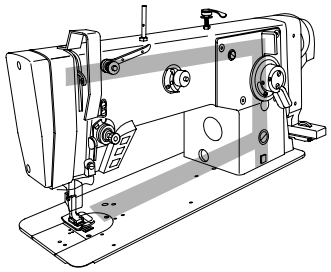

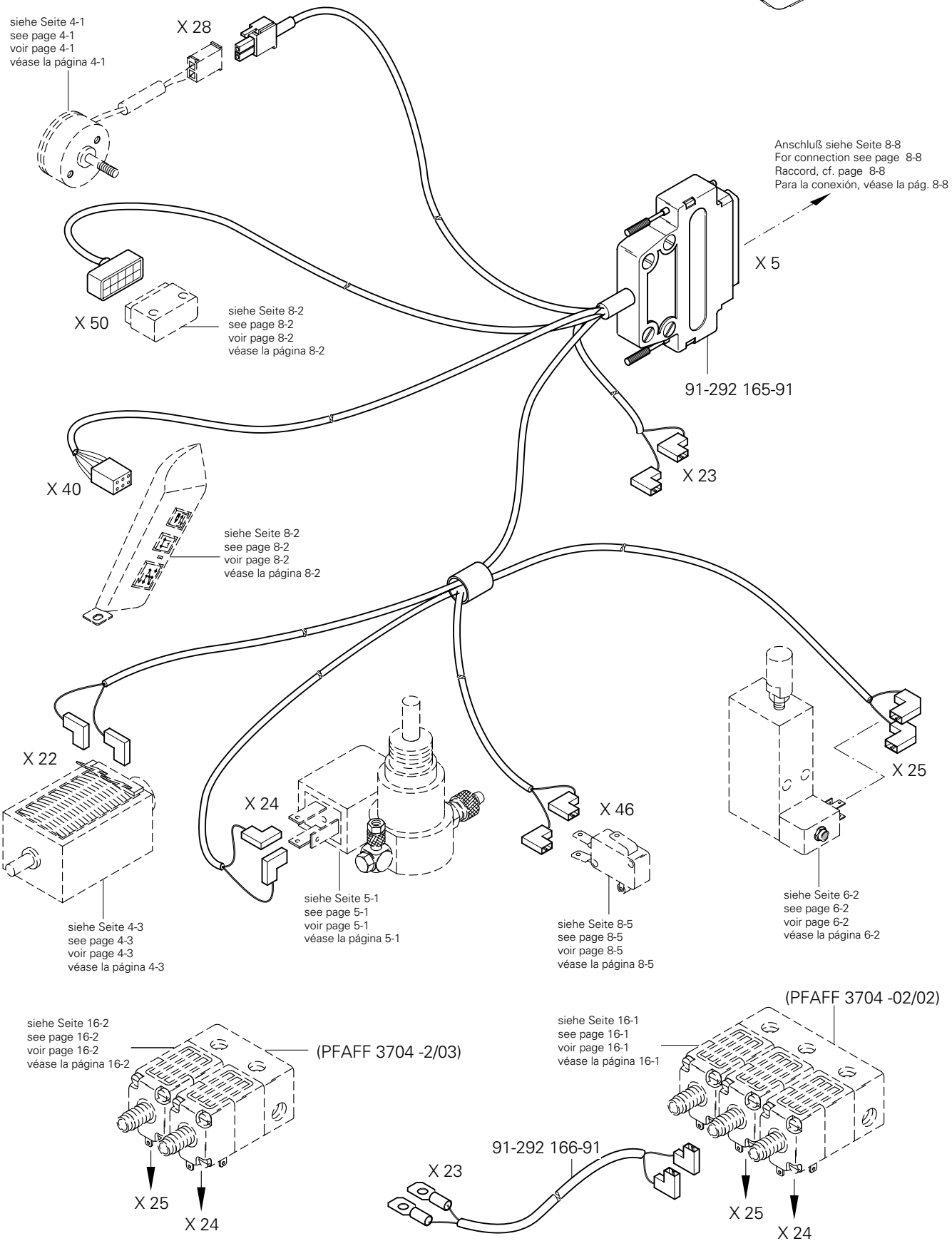

(die sonstigen Teile wie in Register 3.01 bis 14)
(for all other parts see Sections 3.01 to 14)
(les autres pièces comme dans les registres 3.01 à 14)
(las demás piezas como en los registros 3.01 al 14)

siehe Kapitel 2 Erläuterung der Schlüsselzeichen
see chapter 2 Explanation of key markings
voir le chap. 2 Explication des symboles
véase el Cap. 2 Explicaciones de los signos clave

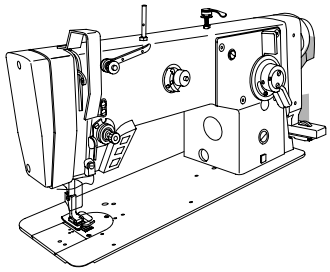

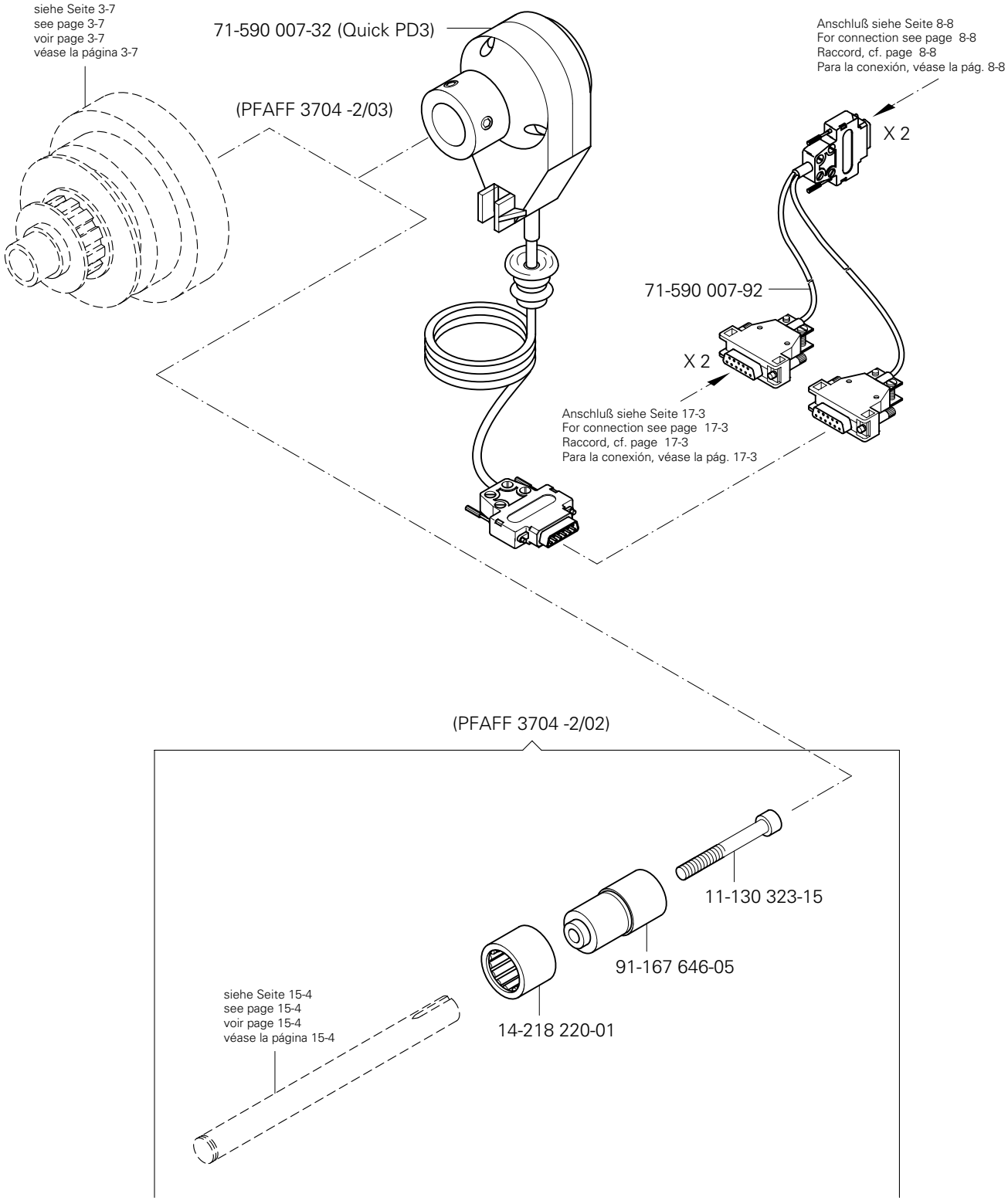
siehe Seite 3-7
see page 3-7
voir page 3-7
véase la página 3-7
71-590 007-32 (Quick PD3)
(PFAFF 3704 -2/03)
Anschluß siehe Seite 8-8
For connection see page 8-8
Raccord, cf. page 8-8
Para la conexión, véase la pág. 8-8
X 2
71-590 007-92
X 2
Anschluß siehe Seite 17-3
For connection see page 17-3
Raccord, cf. page 17-3
Para la conexión, véase la pág. 17-3
(PFAFF 3704 -2/02)
11-130 323-15
91-167 646-05
14-218 220-01
siehe Seite 15-4
see page 15-4
voir page 15-4
véase la página 15-4

17.03 Anbausatz für externen Motor / Mounting kit for external motor / Jeu de pièces pour moteur externe / Juego de piezas acoplables para motor externo

PFAFF 3704

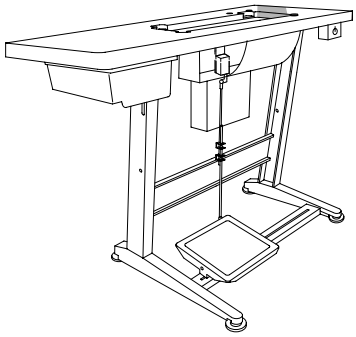

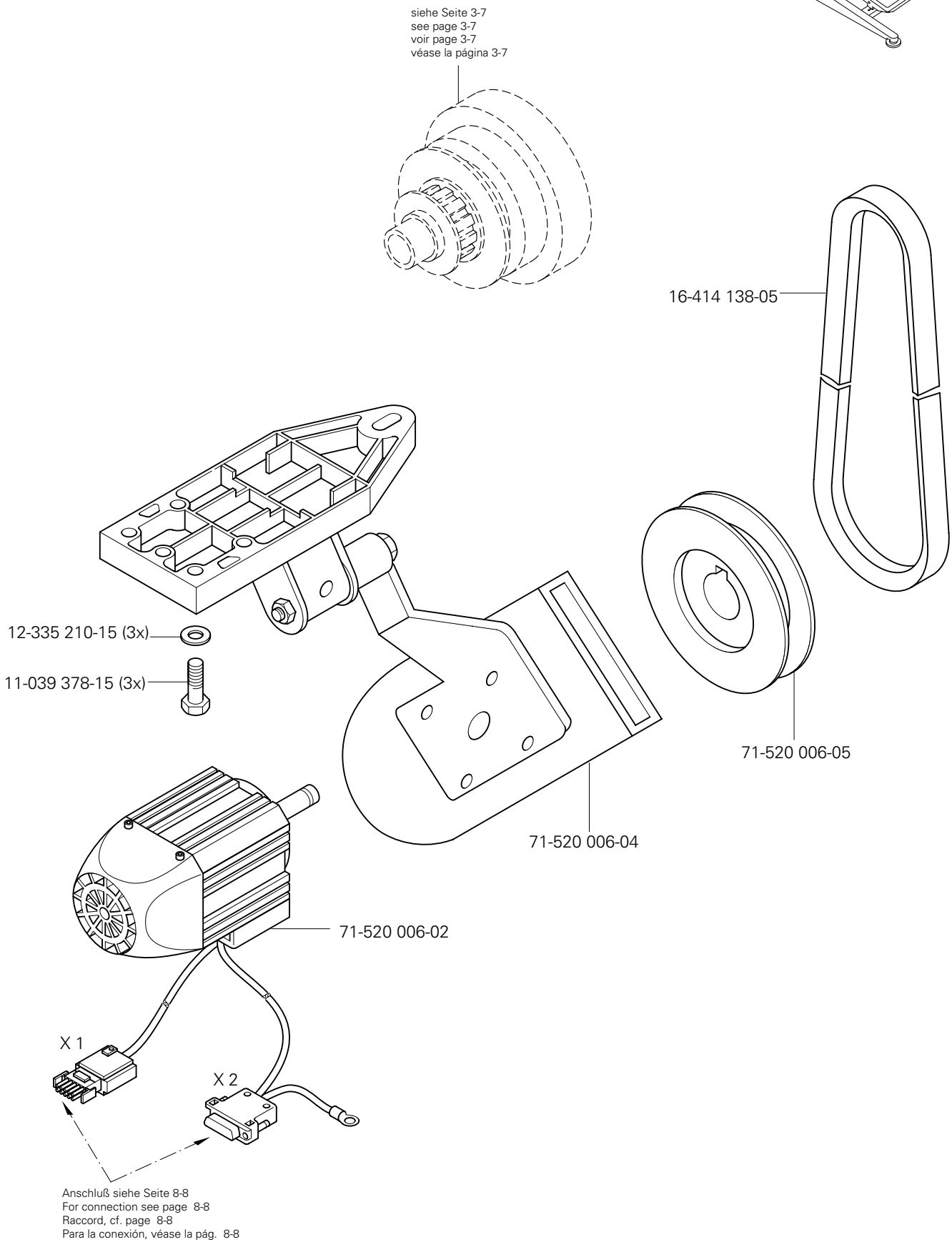

(die sonstigen Teile wie in Register 3.01 bis 14)
(for all other parts see Sections 3.01 to 14)
(les autres pièces comme dans les registres 3.01 à 14)
(las demás piezas como en los registros 3.01 al 14)

siehe Kapitel 2 Erläuterung der Schlüsselzeichen
see chapter 2 Explanation of key markings
voir le chap. 2 Explication des symboles
véase el Cap. 2 Explicaciones de los signos clave

No.	Seite Page Pages Página
11-039 360-15	12 - 1
11-039 378-15	17 - 3
11-108 090-15	15 - 6
11-108 093-15	3 - 19
11-108 102-15	8 - 5
11-108 111-15	3 - 3
11-108 168-15	3 - 2, 3 - 14, 6 - 1, 15 - 1, 15 - 5
11-108 171-15	3 - 1, 3 - 12, 3 - 26, 15 - 1
11-108 174-15	3 - 2, 3 - 3, 3 - 16,4 - 2 8 - 6
11-108 177-15	3 - 1, 3 - 10
11-108 198-15	16 - 1, 16 - 2
11-108 222-15	3 - 1, 3 - 20, 15 - 1
11-108 222-25	3 - 1
11-108 225-15	3 - 2, 3 - 7, 3 - 13, 3 - 17, 3 - 20, 3 - 21, 3 - 23, 4 - 2, 15 - 5, 15 - 7, 16 - 1, 16 - 2
11-108 228-15	3 - 6, 3 - 23
11-108 228-25	3 - 1
11-108 234-15	15 - 3
11-108 237-15	3 - 1
11-108 237-25	3 - 1
11-108 258-15	3 - 1, 15 - 1
11-108 285-15	15 - 7
11-108 285-25	10 - 1
11-108 294-15	3 - 23
11-130 108-15	3 - 11
11-130 170-25	8 - 2
11-130 173-15	15 - 6
11-130 176-15	3 - 10, 3 - 25, 3 - 26, 4 - 3
11-130 191-25	8 - 2
11-130 224-15	3 - 2, 3 - 11, 3 - 15, 3 - 16, 3 - 19
11-130 227-15	4 - 3, 15 - 6
11-130 227-25	3 - 9
11-130 239-15	15 - 6
11-130 257-15	6 - 2
11-130 257-25	3 - 11
11-130 287-15	3 - 1, 5 - 1, 15 - 8, 15 - 9
11-130 287-25	8 - 8
11-130 293-15	4 - 3, 8 - 4, 16 - 1, 16 - 2
11-130 293-25	16 - 3
11-130 299-15	15 - 6
11-130 305-15	7 - 1
11-130 317-15	15 - 6
11-130 323-15	17 - 2
11-130 377-15	15 - 8
11-130 906-15	3 - 1, 8 - 5
11-132 223-15	3 - 3
11-132 316-15	3 - 17
11-173 096-15	3 - 14, 6 - 1, 15 - 5
11-173 168-25	3 - 5
11-173 174-25	3 - 5, 15 - 2
11-174 089-15	4 - 2
11-174 170-15	3 - 12
11-174 173-15	3 - 4
11-174 176-15	3 - 22, 15 - 3
11-174 176-25	3 - 5
11-174 233-15	12 - 1
11-174 353-15	6 - 2
11-174 378-15	3 - 24
11-174 912-15	3 - 18
11-178 166-15	3 - 12
11-178 292-15	3 - 14, 6 - 1
11-182 901-15	3 - 14, 6 - 1, 15 - 5
11-210 076-15	4 - 1
11-210 081-15	3 - 12
11-210 168-15	3 - 5, 15 - 2
11-210 168-25	3 - 8
11-210 169-15	15 - 3
11-210 178-15	15 - 2
11-210 216-15	10 - 1
11-210 222-15	3 - 1, 3 - 2
11-210 265-15	3 - 7
11-225 172-15	3 - 2
11-225 232-15	8 - 4
11-225 292-15	3 - 12, 15 - 8
11-225 298-15	3 - 11
11-225 315-15	15 - 3
11-250 084-25	3 - 8
11-305 224-15	4 - 3
11-305 305-15	3 - 24
11-314 277-15	3 - 15, 3 - 19
11-314 946-15	3 - 3, 3 - 5, 15 - 2
11-317 970-15	3 - 14, 6 - 1, 15 - 5
11-320 224-15	15 - 8
11-330 166-15	3 - 4, 3 - 17
11-330 205-15	8 - 6
11-330 217-15	3 - 3, 3 - 10
11-330 220-15	3 - 4, 3 - 13, 15 - 4
11-330 277-15	8 - 4
11-330 952-15	3 - 8, 3 - 10, 3 - 15, 3 - 16
11-330 955-15	3 - 17, 3 - 20, 3 - 21
11-330 960-15	3 - 17, 4 - 3
11-330 964-15	3 - 20
11-335 166-15	3 - 14, 6 - 1, 15 - 5
11-335 223-15	3 - 13
11-335 280-15	3 - 24
11-335 902-15	3 - 7, 3 - 13, 3 - 20
11-341 169-15	15 - 6
11-341 280-15	3 - 2, 3 - 3, 3 - 15, 3 - 19, 3 - 22, 3 - 25
11-341 901-15	3 - 17, 4 - 3
11-341 902-15	3 - 7, 3 - 10, 3 - 13, 3 - 19, 3 - 20, 3 - 21, 3 - 22
11-341 904-15	3 - 3
11-341 905-15	4 - 2
11-345 907-15	3 - 12
11-460 163-15	8 - 7
11-462 118-55	3 - 1
11-462 154-55	8 - 5
11-462 250-15	8 - 7
11-724 907-55	4 - 3
12-005 195-15	3 - 2, 3 - 23, 3 - 24, 15 - 3, 15 - 8
12-005 916-05	5 - 1
12-024 121-25	15 - 2
12-024 151-25	3 - 14, 3 - 24, 6 - 1
12-024 171-25	4 - 2
12-024 172-15	4 - 2
12-024 191-15	3 - 10, 15 - 3, 15 - 6, 15 - 9, 16 - 1, 16 - 2, 16 - 3
12-024 191-25	3 - 8
12-024 211-15	3 - 1, 5 - 1
12-305 084-15	15 - 6
12-305 114-15	3 - 24, 4 - 3
12-305 144-15	4 - 2, 8 - 5
12-305 174-15	3 - 10, 3 - 17, 15 - 3
12-305 174-25	8 - 8, 16 - 3
12-315 110-15	16 - 1, 16 - 2
12-335 191-15	7 - 1, 16 - 1, 16 - 2
12-335 210-15	17 - 3
12-341 090-25	3 - 9

Index (Teilenummern / Seitenzahlen)
Index (part numbers / page numbers)
Index (numéros de pièces, de pages)
Index (números de pieza / números de página)

PFAFF 939-U
PFAFF 3704

No.	Seite Page Pages Página
12-499 150-45	8 - 6
12-499 190-45	15 - 6
12-501 170-45	4 - 3
12-501 190-45	4 - 3, 8 - 4
12-610 170-45	3 - 9
12-610 190-45	3 - 10, 3 - 17, 3 - 23, 15 - 6
12-610 200-45	3 - 17
12-610 210-45	3 - 17, 3 - 22
12-610 230-45	3 - 3, 3 - 14, 6 - 1
12-610 250-45	15 - 4
12-610 280-45	3 - 19
12-610 310-45	3 - 22, 15 - 7
12-618 080-45	3 - 12
12-624 170-45	3 - 10,3 - 11
12-624 260-45	15 - 4
12-640 130-55	3 - 8
12-640 150-55	3 - 9, 15 - 6
12-640 170-55	3 - 14, 6 - 1
12-640 190-55	8 - 5
12-640 210-55	15 - 6
12-640 220-55	3 - 19
12-640 230-55	15 - 7
12-660 350-45	3 - 17
12-660 390-45	3 - 17, 3 - 22
12-660 410-45	15 - 4
12-710 230-12	15 - 8
13-030 341-05	10 - 1
13-033 103-05	15 - 2
13-033 148-05	15 - 2
13-033 196-05	3 - 3
13-033 208-05	3 - 9
13-033 256-05	3 - 9
13-052 049-55	3 - 4
13-052 095-55	15 - 2
13-060 903-05	3 - 9
13-065 259-05	3 - 4
13-068 961-05	3 - 14, 6 - 1
13-069 250-05	4 - 3
13-070 981-05	12 - 1
13-250 097-25	3 - 4
14-012 545-01	3 - 17
14-012 555-01	3 - 17
14-015 624-91	3 - 20
14-016 080-01	3 - 17, 3 - 22
14-016 100-01	15 - 4
14-016 130-01	3 - 13
14-016 150-01	3 - 7
14-016 151-91	3 - 7, 3 - 20
14-017 100-01	3 - 10
14-018 570-01	3 - 2
14-018 644-91	3 - 7
14-022 080-01	3 - 9
14-210 440-01	3 - 13
14-218 220-01	17 - 2
14-602 901-01	3 - 8
14-650 243-05	3 - 3
15-032 001-45	15 - 1, 15 - 8, 15 - 9, 16 - 1, 16 - 2
15-032 002-45	7 - 1
15-120 038-05	3 - 1
15-120 241-05	3 - 13, 15 - 4
15-120 248-05	3 - 25
15-120 536-05	3 - 9
15-120 705-05	3 - 25
15-120 709-05	3 - 13
15-120 712-05	3 - 25
15-120 911-05	3 - 9
15-120 921-05	3 - 9
15-120 924-05	3 - 9
15-128 020-75	3 - 1
15-130 074-05	3 - 6
15-256 903-01	3 - 25
16-049 020-11	4 - 2
16-049 021-11	4 - 2
16-409 915-05	3 - 20
16-409 985-05	8 - 4
16-414 103-05	12 - 1
16-414 138-05	17 - 3
16-919 051-15	3 - 12
16-919 071-15	3 - 12
18-272 010-25	16 - 1
18-277 001-91	16 - 1, 16 - 2
18-278 005-91	16 - 1, 16 - 2
18-279 032-45	16 - 1, 16 - 2
18-372 001-91	16 - 1, 16 - 2
18-372 003-91	7 - 1
18-372 004-91	5 - 1, 7 - 1
18-372 009-91	15 - 1
18-372 010-25	16 - 2
18-378 001-91	15 - 8, 16 - 1, 16 - 2
18-378 008-91	5 - 1, 15 - 6, 15 - 9, 16 - 1, 16 - 2
18-378 009-91	16 - 1, 16 - 2
18-379 001-91	16 - 1, 16 - 2
25-161 801-49	3 - 2, 3 - 17, 3 - 25, 3 - 26
25-308 820-30	6 - 2, 16 - 1, 16 - 2
25-308 820-40	16 - 1, 16 - 2
25-308 820-60	5 - 1, 7 - 1
26-536 301-09	3 - 2
26-536 302-09	3 - 4
28-011 201-05	14 - 1
28-011 201-46	14 - 1
28-011 201-99	14 - 1
28-011 202-05	14 - 1
28-011 202-47	14 - 1
61-111 651-33	10 - 1
71-120 006-31	8 - 5
71-130 006-39	8 - 2
71-170 002-24	4 - 3
71-170 002-25	4 - 1
71-370 001-08	8 - 7
71-370 001-32	3 - 2
71-370 001-34	3 - 2
71-370 002-92	8 - 7
71-520 006-01	8 - 6
71-520 006-02	17 - 3
71-520 006-04	17 - 3
71-520 006-05	17 - 3
71-523 555-63	8 - 4
71-590 007-21	8 - 6
71-590 007-32	17 - 2
71-590 007-70	8 - 3
71-590 007-72	8 - 3
71-590 007-82	8 - 8
71-590 007-91	8 - 3
71-590 007-92	17 - 2
71-770 000-63	8 - 2
91-000 250-15	3 - 18
91-000 366-15	15 - 2
91-000 390-05	3 - 18
91-002 065-05	3 - 5, 15 - 2
91-002 134-05	3 - 18

No.	Seite Page Pages Página
91-006 814-05	3 - 5, 15 - 2
91-006 818-05	3 - 5, 15 - 2
91-008 627-05	15 - 2
91-009 026-05	3 - 18
91-010 181-25	15 - 2
91-010 183-05	15 - 2
91-010 184-15	15 - 2
91-010 538-05	3 - 12
91-020 324-05	4 - 3
91-020 877-05	3 - 9
91-021 124-15	15 - 6
91-025 212-05	15 - 6
91-027 285-05	3 - 9
91-027 289-15	12 - 1
91-027 370-05	12 - 1
91-027 371-12	12 - 1
91-027 645-75/699	10 - 1
91-027 975-91	14 - 1
91-027 976-91	14 - 1
91-027 977-91	14 - 1
91-029 692-75/792	12 - 1
91-031 888-15	3 - 23
91-032 087-45	3 - 1
91-032 203-15	3 - 23
91-032 211-15	3 - 23
91-033 915-21	10 - 1
91-038 801-75/699	10 - 1
91-056 192-25	3 - 5, 3 - 8
91-056 193-25	3 - 5, 3 - 8
91-056 197-91	3 - 5
91-056 198-21	3 - 5
91-056 578-91	3 - 8
91-056 760-05	3 - 5
91-069 079-72/895	3 - 3
91-069 165-15	4 - 2, 4 - 3
91-069 172-15	3 - 1, 15 - 1
91-069 287-05	3 - 15, 3 - 16, 3 - 19
91-069 335-72/893	12 - 1
91-069 375-15	3 - 25
91-069 562-05	3 - 3
91-069 585-25	3 - 8
91-083 772-15	15 - 6
91-083 781-11	15 - 7
91-084 321-05	15 - 7
91-084 474-05	15 - 9
91-084 475-75/893	15 - 1
91-084 591-05	15 - 6
91-084 598-75/895	15 - 6
91-084 751-15	15 - 6
91-084 766-75/895	15 - 6
91-084 776-11	15 - 6
91-084 779-15	15 - 6
91-084 780-15	15 - 6
91-084 785-15	15 - 6
91-084 786-15	15 - 6
91-087 591-75/895	15 - 6
91-087 592-11	15 - 6
91-087 595-15	15 - 6
91-087 596-15	15 - 9
91-087 597-12	15 - 7
91-087 598-04/001	15 - 7
91-087 602-71/893	15 - 1
91-087 603-75/893	15 - 1
91-087 604-75/893	15 - 1
91-088 027-91	15 - 9
91-088 029-71/893	16 - 1
91-100 120-25	3 - 12
91-100 270-15	3 - 12
91-100 270-25	3 - 9
91-100 275-15	4 - 2
91-100 281-25	3 - 8
91-100 283-15	3 - 12
91-100 289-15	3 - 21
91-100 296-25	3 - 16
91-100 331-15	3 - 6
91-105 447-25	15 - 2
91-107 204-25	3 - 15
91-118 099-91	3 - 8
91-118 612-05	4 - 2, 4 - 3
91-118 681-05	3 - 8
91-118 683-05	3 - 8
91-118 766-05	15 - 3
91-118 893-92	4 - 3
91-119 886-05	15 - 2
91-125 009-05	3 - 17
91-129 996-01	10 - 1
91-140 945-05	3 - 18
91-161 334-25	3 - 5
91-165 951-91	5 - 1
91-165 952-05	5 - 1
91-166 452-21	3 - 8
91-167 091-25	3 - 12
91-167 135-92	3 - 17
91-167 137-92	3 - 17
91-167 138-05	3 - 17
91-167 231-91	3 - 4
91-167 264-15	15 - 8
91-167 301-01	15 - 5
91-167 303-75/893	15 - 5
91-167 305-01	15 - 5
91-167 311-71/893	3 - 14
91-167 312-91	4 - 2
91-167 316-12	15 - 8
91-167 372-71/893	6 - 1
91-167 436-05	3 - 17
91-167 437-15	3 - 17
91-167 442-91	3 - 22
91-167 443-05	3 - 22
91-167 463-71/893	3 - 12
91-167 464-75/895	3 - 12
91-167 467-21	3 - 12
91-167 481-72/895	3 - 1
91-167 487-15	3 - 26
91-167 491-05	3 - 22, 3 - 23, 15 - 7
91-167 492-92	3 - 21
91-167 510-05	3 - 13
91-167 543-15	3 - 12
91-167 544-05	3 - 12
91-167 545-15	3 - 12
91-167 546-05	4 - 2
91-167 561-05	3 - 12
91-167 573-11	15 - 2
91-167 587-71/893	15 - 5
91-167 586-05	3 - 7
91-167 595-05	3 - 18
91-167 597-91	3 - 18
91-167 598-41	3 - 18
91-167 603-05	3 - 3
91-167 604-25	3 - 3
91-167 606-91	3 - 3
91-167 607-01	15 - 3
91-167 617-91	15 - 3

No.	Seite Page Pages Página	No.	Seite Page Pages Página	No.	Seite Page Pages Página	No.	Seite Page Pages Página
91-167 621-05	3 - 12	91-168 029-92	3 - 2	91-168 146-21	3 - 12	91-168 300-12	3 - 17
91-167 624-91	15 - 3	91-168 030-05	3 - 2	91-168 147-75/893	3 - 12	91-168 303-05	3 - 18
91-167 646-05	17 - 2	91-168 039-05	3 - 4	91-168 150-05	3 - 12	91-168 304-01	15 - 1
91-167 652-72/951	15 - 8	91-168 041-05	3 - 4	91-168 153-05	3 - 12	91-168 310-91	3 - 19
91-167 655-11	6 - 2	91-168 042-05	3 - 4	91-168 154-05	3 - 12	91-168 315-12	3 - 15, 3 - 16, 3 - 19
91-167 659-92	15 - 8	91-168 043-91	3 - 2	91-168 155-05	3 - 3	91-168 318-05	3 - 19
91-167 673-11	4 - 2	91-168 044-05	3 - 2	91-168 161-05	3 - 6	91-168 319-12	3 - 15
91-167 710-91	3 - 3	91-168 045-05	3 - 2	91-168 163-01	3 - 3	91-168 320-91	3 - 19
91-167 715-92	3 - 3	91-168 048-91	3 - 2	91-168 170-91	3 - 6	91-168 323-12	3 - 15, 3 - 16
91-167 724-05	3 - 17	91-168 054-92	3 - 7	91-168 173-05	3 - 3	91-168 331-05	3 - 24
91-167 731-75/893	6 - 1	91-168 055-91	3 - 7	91-168 192-25	3 - 5, 15 - 2	91-168 337-92	3 - 20
91-167 754-71/951	15 - 8	91-168 057-15	3 - 7	91-168 200-91	15 - 5	91-168 344-05	3 - 19
91-167 780-05	15 - 8	91-168 062-15	3 - 2	91-168 201-12	3 - 23, 15 - 5	91-168 347-05	3 - 19
91-167 786-91	15 - 2	91-168 063-25	3 - 5	91-168 202-15	3 - 22, 15 - 7	91-168 350-12	3 - 16
91-167 788-15	15 - 2	91-168 066-92	3 - 4	91-168 204-15	3 - 23, 15 - 5	91-168 352-15	3 - 16
91-167 789-15	15 - 2	91-168 069-05	15 - 3	91-168 206-12	3 - 23, 15 - 5	91-168 353-91	3 - 16
91-167 790-15	15 - 2	91-168 081-05	15 - 3	91-168 213-05	3 - 14, 6 - 1	91-168 370-71/951	3 - 24
91-167 798-21	15 - 2	91-168 084-91	15 - 3	91-168 214-15	3 - 14, 6 - 1, 15 - 5	91-168 371-75/951	3 - 24
91-167 800-91	3 - 21	91-168 088-15	3 - 11, 15 - 3	91-168 218-91	3 - 14, 6 - 1, 15 - 5	91-168 372-05	3 - 24
91-167 807-91	3 - 12	91-168 089-11	3 - 23	91-168 221-92	15 - 5	91-168 373-92	3 - 24
91-167 828-05	3 - 14, 6 - 1, 15 - 5	91-168 092-05	3 - 15, 3 - 16	91-168 223-01	3 - 14, 6 - 1	91-168 375-71/893	12 - 1
91-167 829-05	15 - 5	91-168 099-04	3 - 7	91-168 235-25	15 - 4	91-168 376-15	12 - 1
91-167 830-05	3 - 14, 6 - 1	91-168 106-05	3 - 10, 15 - 3	91-168 245-05	3 - 7	91-168 377-05	3 - 24
91-167 831-71/893	3 - 14	91-168 108-05	3 - 1, 15 - 1	91-168 256-05	3 - 24	91-168 381-15	3 - 1
91-167 832-01	3 - 14, 6 - 1	91-168 117-05	3 - 2	91-168 266-92	3 - 17	91-168 382-05	3 - 1
91-167 915-90	3 - 17	91-168 122-05	3 - 12	91-168 269-05	3 - 17	91-168 383-05	3 - 1
91-167 918-92	3 - 20	91-168 123-05	3 - 12	91-168 276-05	3 - 17	91-168 384-05	3 - 1
91-167 919-92	3 - 22	91-168 125-05	3 - 12	91-168 277-05	3 - 23, 15 - 5	91-168 385-05	3 - 22
91-167 987-91	15 - 2	91-168 131-01	3 - 12	91-168 281-05	3 - 22	91-168 389-91	3 - 4
91-167 996-75/893	3 - 1	91-168 134-05	3 - 12	91-168 284-15	3 - 22	91-168 434-01	3 - 17
91-167 997-75/893	3 - 1	91-168 136-01	3 - 12	91-168 290-91	3 - 22	91-168 438-05	3 - 2
91-168 019-91	3 - 4	91-168 139-72/893	3 - 12	91-168 293-12	3 - 17	91-168 442-15	3 - 17
91-168 020-01	3 - 4	91-168 144-05	3 - 18	91-168 295-91	3 - 17	91-168 443-05	3 - 6

No.	Seite Page Pages Página
91-168 480-15	3 - 7
91-168 493-91	3 - 20
91-168 494-04/002	3 - 22
91-168 496-92	3 - 20
91-168 498-15	4 - 2
91-168 499-05	4 - 2
91-168 503-92	3 - 21
91-168 505-91	3 - 15
91-168 509-91	3 - 19
91-168 511-04/002	3 - 23
91-168 512-91	3 - 15
91-168 513-15	3 - 15
91-168 514-12	3 - 15
91-168 515-05	3 - 15
91-168 521-91	3 - 23
91-168 523-15	3 - 23
91-168 525-12	3 - 23
91-168 526-05	3 - 23
91-168 527-91	3 - 23
91-168 528-15	3 - 23
91-168 529-15	3 - 23
91-168 530-12	3 - 23
91-168 533-91	3 - 21
91-168 538-01	3 - 14, 6 - 1
91-168 543-05	3 - 14, 6 - 1
91-168 544-05	3 - 14, 6 - 1
91-168 546-01	3 - 14, 6 - 1
91-168 550-11	3 - 14, 6 - 1
91-168 553-92	3 - 14, 6 - 1
91-168 555-21	3 - 14, 6 - 1
91-168 559-92	3 - 14, 6 - 1
91-168 561-91	3 - 14, 6 - 1
91-168 563-05	3 - 14, 6 - 1
91-168 565-15	3 - 14, 6 - 1
91-168 571-05	15 - 4
91-168 572-93	3 - 13
91-168 574-91	3 - 7
91-168 575-91	3 - 7
91-168 577-71/893	3 - 7
91-168 578-91	3 - 7
91-168 579-91	3 - 20
91-168 592-05	3 - 22
91-168 593-05	3 - 19
91-168 720-75/698	3 - 1, 3 - 9
91-168 810-05	3 - 3
91-168 924-05	3 - 1
91-168 928-05	15 - 3
91-168 929-05	15 - 3
91-168 961-15	4 - 2
91-168 968-91	3 - 10
91-168 972-05	3 - 10
91-168 979-05	3 - 10
91-168 980-05	3 - 10
91-168 981-05	3 - 10
91-168 987-25	3 - 12
91-168 989-05	3 - 10
91-169 166-05	3 - 6
91-170 809-05	15 - 7
91-171 042-05	3 - 8
91-171 049-05	3 - 8
91-171 288-12	15 - 7
91-171 409-12	3 - 22, 3 - 23, 15 - 7
91-171 549-05	15 - 2
91-171 561-15	15 - 2
91-171 562-15	15 - 2
91-171 565-01	15 - 2
91-171 971-05	3 - 2
91-172 939-05	3 - 14, 6 - 1
91-174 279-92	3 - 3
91-174 396-05	3 - 5, 15 - 2
91-174 438-25	3 - 5, 15 - 2
91-174 439-25	3 - 5, 15 - 2
91-174 440-25	3 - 5, 15 - 2
91-174 441-05	3 - 5, 15 - 2
91-174 454-91	3 - 5, 15 - 2
91-174 455-15	3 - 5, 15 - 2
91-174 501-15	3 - 1
91-174 503-15	3 - 1
91-174 504-15	3 - 1
91-174 507-05	3 - 18
91-174 733-25	15 - 2
91-174 783-05	3 - 8
91-174 879-05	3 - 8
91-175 690-05	3 - 18
91-177 464-75/893	16 - 1, 16 - 2
91-187 386-15	7 - 1
91-187 426-70/893	7 - 1
91-188 354-12	15 - 7
91-188 624-75/893	15 - 1
91-188 625-75/893	15 - 1
91-188 715-71/893	15 - 1
91-188 720-72/895	15 - 1
91-188 721-71/895	15 - 1
91-229 070-70/895	9 - 1
91-229 180-90	8 - 7
91-229 287-75/699	10 - 1
91-229 403-91	14 - 1
91-262 385-75/893	8 - 6
91-264 357-05	3 - 8
91-264 358-05	3 - 8
91-265 052-75/895	3 - 1
91-265 072-05	16 - 3
91-265 225-91	3 - 18
91-265 227-05	3 - 18
91-266 114-15	3 - 1
91-266 397-01	3 - 8
91-266 757-05	4 - 1
91-266 852-75/893	8 - 5
91-266 856-25	10 - 1
91-268 016-91	3 - 2
91-268 032-91	3 - 20
91-268 033-92	3 - 20
91-268 035-72/893	3 - 1
91-268 037-91	3 - 2
91-268 040-05	3 - 2
91-268 051-72/893	15 - 1
91-268 055-03/002	3 - 4
91-268 066-02	3 - 1
91-268 099-91	3 - 4
91-268 102-91	3 - 4
91-268 220-05	3 - 12
91-268 227-05	3 - 13
91-268 233-05	3 - 10
91-268 234-05	3 - 10
91-268 241-92	3 - 10
91-268 247-05	3 - 9, 3 - 11
91-268 254-91	3 - 11
91-268 255-05	3 - 11
91-268 256-91	3 - 10
91-268 258-92	3 - 10
91-268 632-71/895	3 - 9
91-268 635-05	3 - 9

No.	Seite Page Pages Página
91-268 636-05	3 - 9
91-268 637-05	3 - 9
91-268 638-75/895	3 - 9
91-268 639-25	3 - 9
91-268 641-71/895	3 - 11
91-268 642-75/895	3 - 11
91-268 643-05	3 - 11
91-268 644-05	3 - 11
91-268 645-01	3 - 11
91-268 649-05	3 - 25
91-268 650-91	3 - 25
91-268 651-05	3 - 25
91-268 652-01	3 - 17
91-268 654-05	3 - 25
91-268 655-05	3 - 25
91-268 656-05	3 - 25
91-268 657-01	3 - 26
91-268 659-05	3 - 25
91-268 660-91	3 - 26
91-268 666-06	3 - 10
91-268 668-75/895	8 - 3
91-268 669-91	3 - 17
91-268 671-70	8 - 3
91-268 672-05	4 - 1
91-268 681-07	3 - 10
91-268 682-75/698	3 - 9
91-268 683-25	3 - 9
91-268 684-05	3 - 9
91-268 690-92	3 - 10
91-268 692-05	3 - 10
91-268 693-91	15 - 4
91-268 694-92	15 - 4
91-268 697-01	3 - 13
91-268 698-05	3 - 13
91-268 700-05	3 - 13
91-268 702-05	3 - 10
91-268 704-05	3 - 11
91-268 711-71/895	3 - 1
91-268 712-05	3 - 1
91-268 719-70	10 - 1
91-268 720-75/895	3 - 1
91-268 731-05	3 - 10
91-269 027-11	8 - 4
91-291 458-91	8 - 8
91-291 899-91	8 - 8
91-292 136-91	8 - 1
91-292 165-91	17 - 1
91-292 166-91	17 - 1
91-700 226-15	3 - 12
91-700 249-15	4 - 2
91-700 338-25	15 - 2
91-700 655-15	15 - 6
91-700 689-15	3 - 7
91-700 785-15	3 - 15, 3 - 19, 3 - 21, 3 - 22, 3 - 23, 15 - 7
91-701 179-15	3 - 4
91-701 344-15	15 - 5
91-701 522-25	15 - 2
95-665 735-91	14 - 1
95-721 192-11	4 - 2
95-721 193-91	4 - 2
95-774 265-91	4 - 3
95-774 266-15	4 - 3
95-774 267-15	4 - 3
95-774 268-15	5 - 1
95-774 345-05	3 - 20
95-774 346-15	4 - 2
95-774 347-11	4 - 2
95-774 348-15	8 - 4
95-774 369-75/895	3 - 1
95-774 372-91	4 - 3
95-774 373-92	4 - 3
95-774 391-15	5 - 1
95-774 392-15	5 - 1
95-774 414-15	8 - 5
95-774 416-15	8 - 5
95-774 430-11	8 - 5
95-774 433-71/895	8 - 5
95-774 468-05	8 - 5
95-774 512-15	8 - 5
95-774 567-05	15 - 7
99-115 425-91	16 - 3
99-133 042-91	16 - 1, 16 - 2
99-133 093-91	15 - 2
99-133 374-91	15 - 6
99-134 299-91	16 - 1, 16 - 2
99-134 361-91	16 - 2
99-134 498-91	15 - 8
99-134 580-91	16 - 1, 16 - 2
99-134 850-91	16 - 1
99-134 886-91	15 - 9
99-134 901-91	15 - 1
99-134 961-91	16 - 1
99-135 350-91	16 - 1, 16 - 2
99-135 549-91	15 - 2
99-135 617-95	16 - 1, 16 - 2
99-135 775-91	5 - 1
99-135 776-91	5 - 1
99-135 777-95	5 - 1
99-135 835-05	16 - 1, 16 - 2
99-136 546-91	7 - 1
99-136 854-55	8 - 6, 8 - 8
99-136 881-91	5 - 1
99-136 963-91	16 - 3
99-136 964-91	16 - 3
99-137 151-45	3 - 8
99-137 196-05	8 - 6
99-137 390-05	3 - 25
99-137 391-05	3 - 17
99-137 398-91	6 - 2

PFAFF® Industrial

939 U
3704 -2/02 -2/03

UNTERKLASSEN-AUSSTATTUNG
SUBCLASS PARTS
COMPOSITION DES SOUS-CLASSES
COMPOSICIÓN DE LAS SUBCLASES

-6/01

Für allgemeine Näharbeiten. Standardform des Teilesatzes.
For ordinary sewing operations. Standard part set.
Travaux d'utilité courante. Jeu de pièces standard.
Para trabajos de costura en general. Juego de piezas estándard.

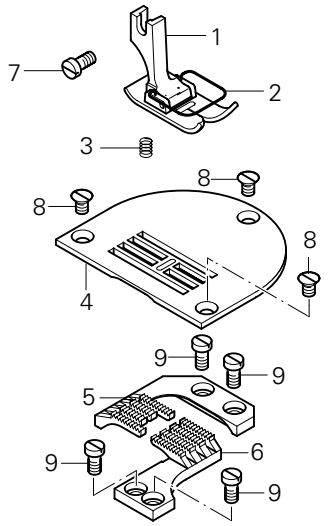

Pos.-Nr. Item No. Nº pos. Nº de pos.	Ausführung Model Version Tipo	Stichlänge Stitch lenght Longeur du point Largo de puntada	Überstichbreite Stitch width Amplitude zigzag Ancho de zig-zag	Teile-Nr. Part No. Nº de pieces Nº de pieza
1 - 6	B◆	4,5	6,0	91-201 102-93/001
1 - 3	B◆	4,5	6,0	91-054 695-23/001
2	B◆	4,5	6,0	91-057 133-04/001 3/1
3				91-051 724-05
4	B◆	4,5	6,0	91-058 034-24/002
5 - 6	B◆	4,5	6,0	91-047 381-03/002
5	B◆	4,5	6,0	91-047 383-04/002
6	B◆	4,5	6,0	91-047 382-04/002
7				11-108 174-25
8				91-100 296-25
9				11-108 174-15

19.01 Nähwerkzeuge▲ / Gauge parts / Organes de couture / Organos de costura

PFAFF 939-U

-32/23

Arbeitsgang
Operation
Opération
Opéracion

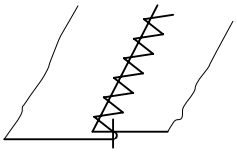

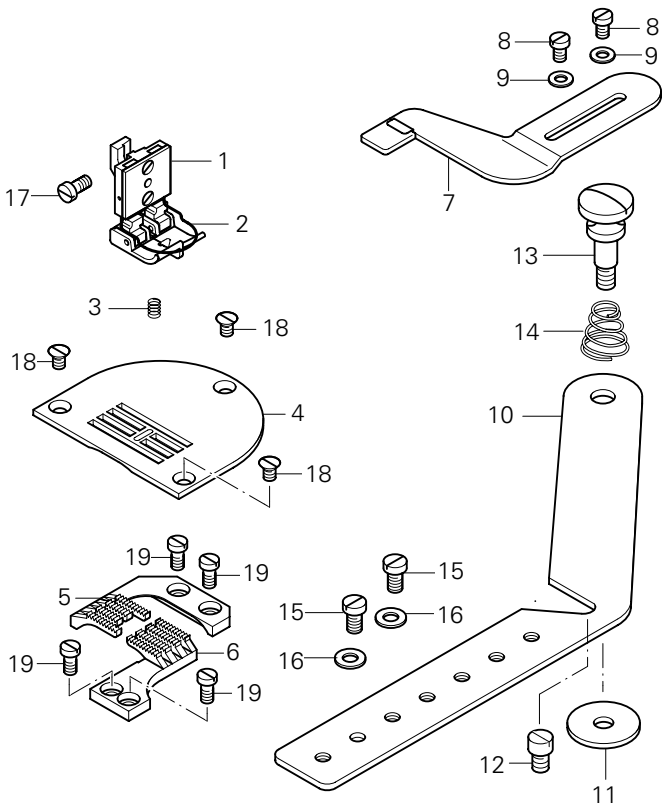

Pos.-Nr. Item No. Nº pos. Nº de pos.	Ausführung Model Version Tipo	Stichlänge Stitch lenght Longeur du point Largo de puntada	Überstichbreite Stitch width Amplitude zigzag Ancho de zig-zag	Teile-Nr. Part No. Nº de pieces Nº de pieza
1 - 16	B◆	N24◆	6,0	91-201 103-93/001
1 - 3	B◆	N24◆	6,0	91-157 299-93/001
2				91-157 303-05 3/1
3				91-010 099-05
4	B◆	N24◆	6,0	91-058 113-24/003
5 - 6	B◆	N24◆	6,0	91-047 746-03/003
5	B◆	N24◆	6,0	91-047 748-04/003
6	B◆	N24◆	6,0	91-047 747-04/003
7 - 9				91-050 946-23/001
8				11-108 168-15
9				12-305 114-15
10 - 16				91-753 936-90
10				91-753 936-25
11				91-028 036-25
12				91-100 288-25
13				91-700 824-25
14				91-040 624-25
15				11-108 168-15
16				12-305 114-15
17				11-108 174-25
18				91-100 296-25
19				11-108 174-15

▲ Weitere Unterklassen und Ausführungen auf Anfrage
Further Subclasses and versions on enquiry
Autres sous-classes et modèles sur demande
Otras subclases y tipos, sobre demanda

3/1 / ◆ siehe Kapitel 2 Erläuterung der Schlüsselzeichen
see chapter 2 Explanation of key markings
voir le chap. 2 Explication des symboles
véase el Cap. 2 Explicaciones de los signos clave

-2/02

Arbeitsgang
Operation
Opération
Opéracion

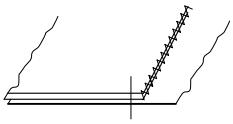

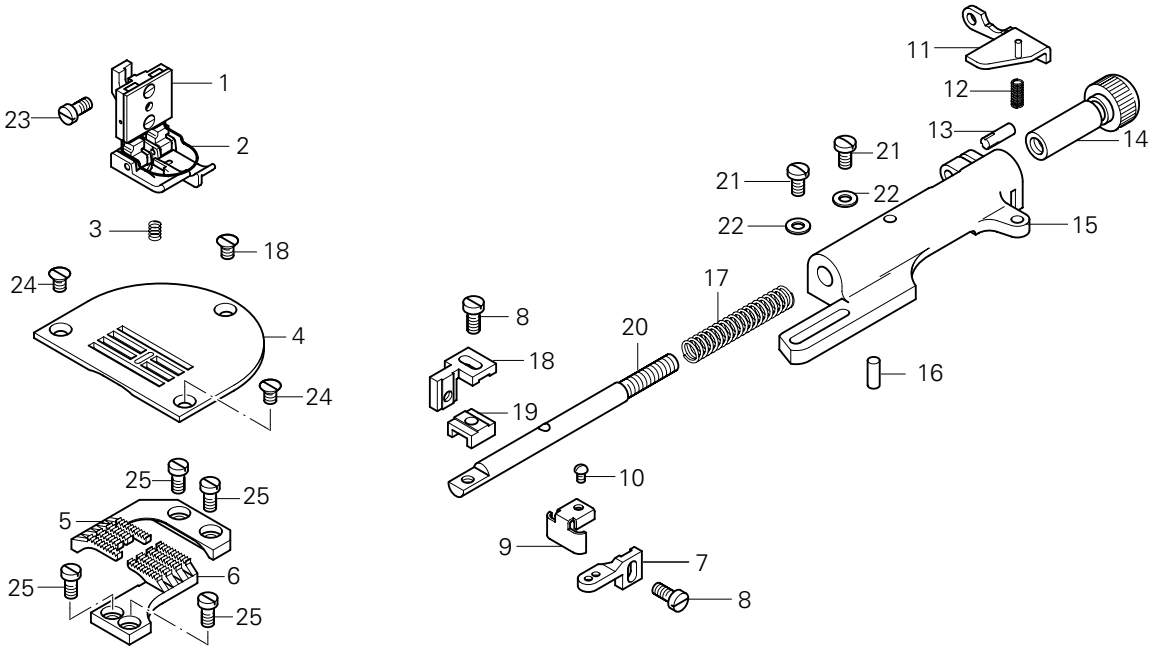

Pos.-Nr. Item No. N° pos. N° de pos.	Ausführung Model Version Tipo	Stichlänge Stitch lenght Longeur du point Largo de puntada	Überstichbreite Stitch width Amplitude zigzag Ancho de zig-zag	Teile-Nr. Part No. N° de pieces N° de pieza
1 - 22	B◆	N24◆	6,0	91-201 106-93/002
1 - 3	B◆	N24◆	6,0	91-155 047-91
2				91-157 303-05 3/1
3				91-010 099-05
4	B◆	N24◆	6,0	91-058 113-24/003
5 - 6	B◆	N24◆	6,0	91-047 746-03/003
5	B◆	N24◆	6,0	91-047 748-04/003
6	B◆	N24◆	6,0	91-047 747-04/003
7 - 20				91-053 620-71/895
7				91-053 619-15
8				91-000 073-15
9				91-053 616-15
10				91-700 996-15
11 - 20				91-053 603-71/895
11				91-156 517-11

Pos.-Nr. Item No. N° pos. N° de pos.	Ausführung Model Version Tipo	Stichlänge Stitch lenght Longeur du point Largo de puntada	Überstichbreite Stitch width Amplitude zigzag Ancho de zig-zag	Teile-Nr. Part No. N° de pieces N° de pieza
12				91-009 518-05
13				13-063 247-05
14				91-053 607-15
15				91-053 604-75/895
16				13-033 244-05
17				91-053 606-05
18				91-014 791-15
19				91-014 790-15
20				91-053 605-05
21				91-700 486-15
22				12-305 114-15
23				11-108 174-25
24				91-100 296-25
25				11-108 174-15

-2/03
Arbeitsgang
Operation
Opération
Opéracion

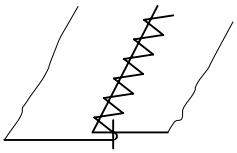

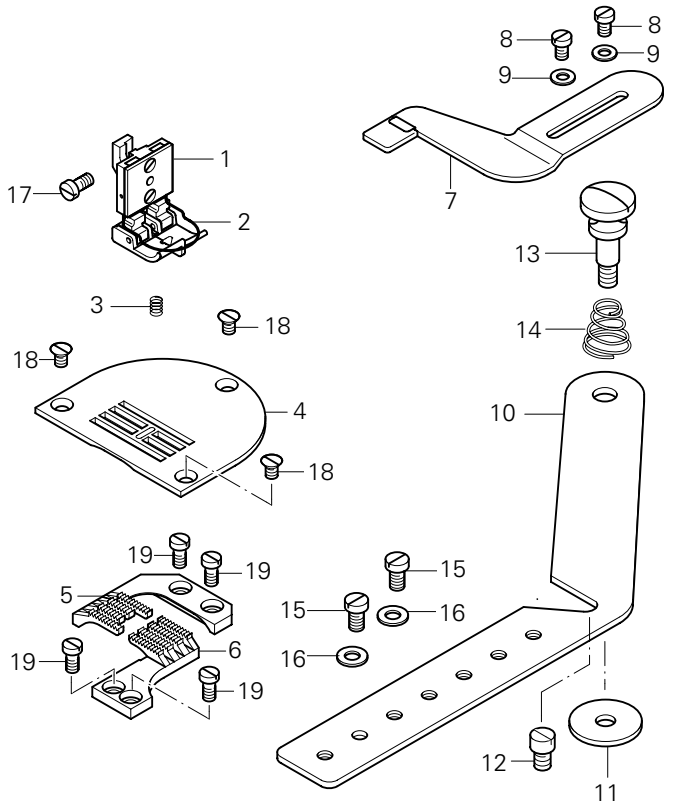

Pos.-Nr. Item No. Nº pos. Nº de pos.	Ausführung Model Version Tipo	Stichlänge Stitch lenght Longeur du point Largo de puntada	Überstichbreite Stitch width Amplitude zigzag Ancho de zig-zag	Teile-Nr. Part No. Nº de pieces Nº de pieza
1 - 16	B◆	N24◆	6,0	91-201 103-93/001
1 - 3	B◆	N24◆	6,0	91-157 299-93/001
2				91-157 303-05 3/1
3				91-010 099-05
4	B◆	N24◆	6,0	91-058 113-24/003
5 - 6	B◆	N24◆	6,0	91-047 746-03/003
5	B◆	N24◆	6,0	91-047 748-04/003
6	B◆	N24◆	6,0	91-047 747-04/003
7 - 9				91-050 946-23/001
8				11-108 168-15
9				12-305 114-15

Pos.-Nr. Item No. Nº pos. Nº de pos.	Ausführung Model Version Tipo	Stichlänge Stitch lenght Longeur du point Largo de puntada	Überstichbreite Stitch width Amplitude zigzag Ancho de zig-zag	Teile-Nr. Part No. Nº de pieces Nº de pieza
10 - 16				91-753 936-90
10				91-753 936-25
11				91-028 036-25
12				91-100 288-25
13				91-700 824-25
14				91-040 624-25
15				11-108 168-15
16				12-305 114-15
17				11-108 174-25
18				91-100 296-25
19				11-108 174-15

▲ Weitere Unterklassen und Ausführungen auf Anfrage
Further Subclasses and versions on enquiry
Autres sous-classes et modèles sur demande
Otras subclases y tipos, sobre demanda

☐/◆ siehe Kapitel 2 Erläuterung der Schlüsselzeichen
see chapter 2 Explanation of key markings
voir le chap. 2 Explication des symboles
véase el Cap. 2 Explicaciones de los signos clave

D

PFAFF® Industrial



Europäische Union
Wachstum durch Innovation – EFRE



PFAFF Industriesysteme
und Maschinen AG

Hans-Geiger-Str. 12 - IG Nord
D-67661 Kaiserslautern

Telefon: +49 - 6301 3205 - 0
Telefax: +49 - 6301 3205 - 1386
E-mail: info@pfaff-industrial.com

Hotlines:

Technischer Service / Technical service:
Service technique / Servicio técnico: +49 - 175 2243-101

Nähtechnik-Fachberatung / Application consultance:
Conseiller de couture et technique / Asesor técnico: +49 - 175 2243-102

Ersatzteile-Hotline / Spare-parts hotline:
Hotline - Pièces détachées / Hotline Repuestos: +49 - 175 2243-103

Gedruckt in der BRD / Printed in Germany / Imprimé en la R.F.A. / Impreso en la R.F.A

© PFAFF Industriesysteme und Maschinen AG 2009, PFAFF is the exclusive trademark of VSM Group AB.PFAFF Industriesysteme und Maschinen AG is an authorized licensee of the PFAFF trademark.