Fig. N.	Part. N. Piece N.	Qt.
1	308452-2-00	1
2	742311-2-00	1
3	729012-2-00	3
4	724420-2-00	1
5	303045-0-10	3
6	313375-0-01	1
7	741682-0-00	1
8	704302-4-00	1
9	302149-0-11	1
10	311098-0-00	2
11	704210-4-00	2
12	300483-0-10	2
13	308501-0-01	1
14	308503-0-01	1
15	200714-0-10	1
16	308505-0-00	1
17	300218-0-10	2
18	308507-0-00	1
19	202556-0-01	1
20	200710-0-10	1
21	202229-0-11	1
22	202558-0-00	1
23	745800-2-00	1
24	300348-0-10	1
25	741611-2-00	1
26	745810-2-00	1
27	350251-0-00	1
28	741344-2-00	1
29	308142-0-01	1
30	727215-0-00	2
31	741433-2-00	2
32	302172-0-10	1
33	304905-0-10	1
34	308556-0-00	1
35	200324-0-10	2
36	300393-0-10	1
37	310459-0-01	1

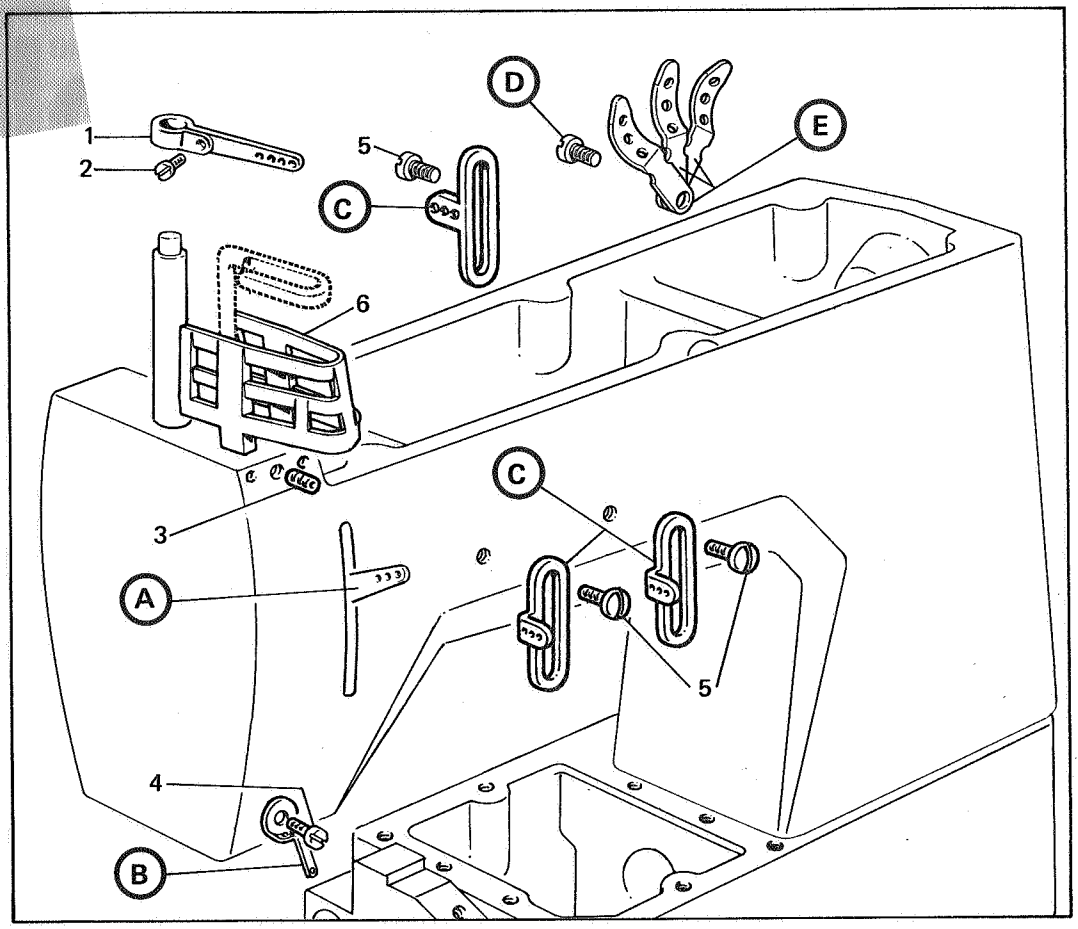

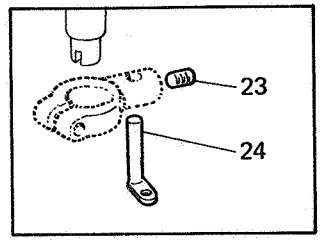

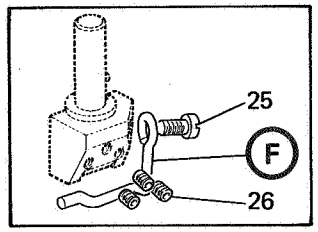

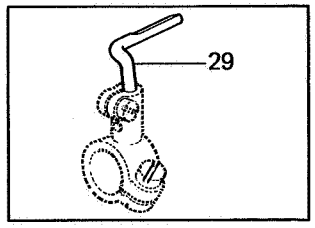

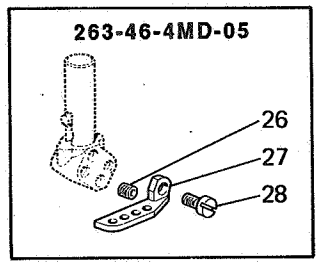

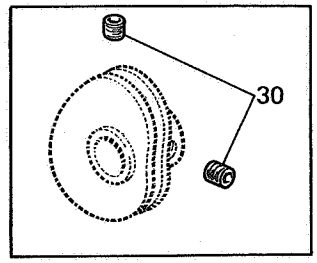

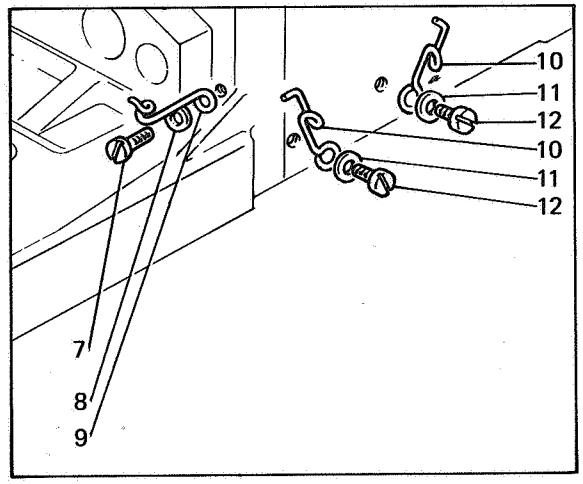

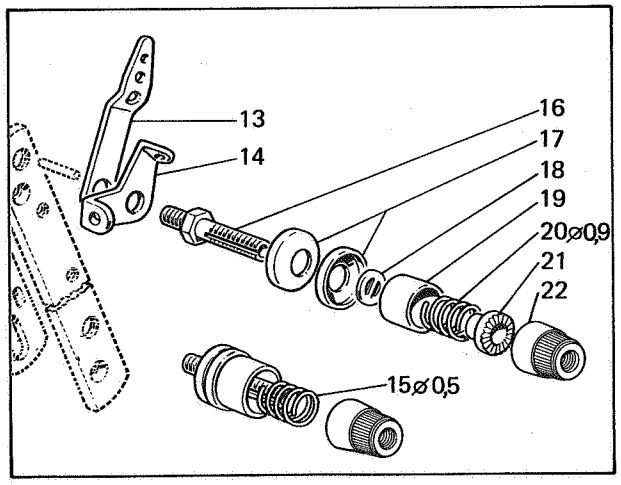

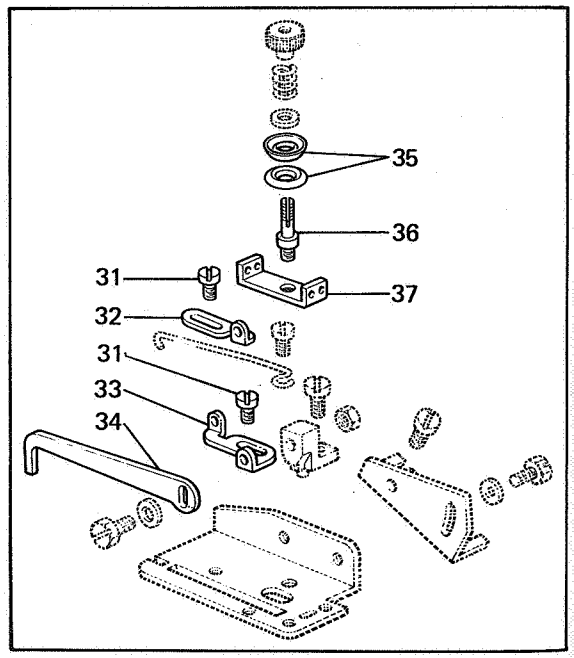

	(A)	(B)	(C)	(D)	(E)	(F)
263-00-3MD-01	308239-0-00	308890-0-00	308203-0-01	---	---	309770-0-00
263-06-3MD-02	308239-0-00	308890-0-00	308203-0-01	---	---	309770-0-00
263-06-3MD-04	308239-0-00	308890-0-00	308203-0-01	---	---	309770-0-00
263-10-2MD-04	308239-0-00	308890-0-00	308203-0-01	---	---	309771-0-00
263-10-2MD-05	308239-0-00	308890-0-00	308203-0-01	---	---	309770-0-00
263-10-3MD-01	308239-0-00	308890-0-00	308203-0-01	---	---	309770-0-00
263-10-3MD-02	308239-0-00	308890-0-00	308203-0-01	---	---	309770-0-00
263-16-2MD-01	308239-0-00	308890-0-00	308203-0-01	---	---	309771-0-00
263-16-2MD-02	308239-0-00	308890-0-00	308203-0-01	---	---	309771-0-00
263-16-2MD-03	308239-0-00	308890-0-00	308203-0-01	---	---	309770-0-00
263-16-2MD-10	308239-0-00	308890-0-00	308203-0-01	---	---	309770-0-00
263-16-2MD-13	308239-0-00	308890-0-00	308203-0-01	---	---	309771-0-00
263-16-3MD-04	308239-0-00	308890-0-00	308203-0-01	---	---	309770-0-00
263-16-3MD-08	308239-0-00	308890-0-00	308203-0-01	---	---	309770-0-00
263-17-2MD-01	308239-0-00	308890-0-00	308203-0-01	---	---	309771-0-00
263-17-2MD-03	308239-0-00	308890-0-00	308203-0-01	---	---	309771-0-00
263-17-2MD-04	308239-0-00	308890-0-00	308203-0-01	---	---	309771-0-00
263-17-3MD-06	308239-0-00	308890-0-00	308203-0-01	---	---	309770-0-00
263-17-3MD-07	308239-0-00	308890-0-00	308203-0-01	---	---	309770-0-00
263-20-2MD-01	308239-0-00	308890-0-00	308203-0-01	---	---	309770-0-00
263-21-2MD-01	308239-0-00	308890-0-00	308203-0-01	---	---	309770-0-00
263-30-2MD-01	308239-0-00	308890-0-00	308203-0-01	---	---	309770-0-00
263-30-2MD-06	308239-0-00	308890-0-00	308203-0-01	---	---	309770-0-00
263-34-3MD-03	308239-0-00	308890-0-00	308203-0-01	---	---	309770-0-00
263-46-3MD-01	308239-0-00	308890-0-00	308203-0-01	---	---	309770-0-00
263-46-3MD-04	308239-0-00	308890-0-00	308203-0-01	---	---	309770-0-00
263-46-3MD-05	308239-0-00	308890-0-00	308203-0-01	---	---	309770-0-00
263-46-3MD-09	308239-0-00	308890-0-00	308203-0-01	---	---	309770-0-00
263-46-3MD-10	308239-0-00	308890-0-00	308203-0-01	---	---	309770-0-00
263-46-3MD-14	308239-0-00	308890-0-00	308203-0-01	---	---	309770-0-00
263-46-4MD-05	308240-0-00	310819-0-00	308217-0-01	721863-2-00	308501-0-00	---

ORGANI DI CUCITURA																					
R = A RICHIESTA																					
TESTA HEAD TETE	744730-2-00			741546-2-00			721444-2-00														
263-00-3MD-01	302416-0-10 302426-0-10	R	6 6	300563-0-12		1,5	300564-0-12		1,5	302410-3-12		309800-4-01		766000-6-90		302064-0-10 305171-0-01	R	302057-0-13		308080-0-00	
263-06-3MD-02	302408-2-10 302417-0-10	R	6 6	300563-0-12		1,5	300576-0-11		1,5	300583-3-12		309800-4-01		766000-6-90		302064-0-10 305171-0-01	R	302057-0-13		308080-0-00	
263-06-3MD-04	302455-2-10		5	300563-0-12		1,5	300576-0-11		1,5	302459-3-12		309801-4-01		766000-6-90		302064-0-10 305171-0-01	R	302057-0-13		308080-0-00	
263-10-2MD-04	302499-4-10		3,5	302487-0-11		1,5	302491-0-11		1,5	301004-3-11 301012-3-11		309803-4-00		766000-6-80		302064-0-10 305170-0-01	R	302057-0-13		308080-0-00	
263-10-2MD-05	302706-4-10		4,5	302487-0-11		1,5	302491-0-11		1,5	302600-3-10 302601-3-10		309806-4-01		766000-6-80		302064-0-10 305170-0-01	R	302057-0-13		308080-0-00	
263-10-3MD-01	302067-4-10		4,5	300563-0-12		1,5	302033-0-12		1,5	302078-3-13		309802-4-01		766000-6-90		302064-0-10 305171-0-01	R	302057-0-13		308080-0-00	

SEWING PARTS																					
R = ON REQUEST																					
TESTA HEAD TETE	744730-2-00			741546-2-00			721444-2-00														
263-00-3MD-01	302416-0-10 302426-0-10	R	6 6	300563-0-12		1,5	300564-0-12		1,5	302410-3-12		309800-4-01		766000-6-90		302064-0-10 305171-0-01	R	302057-0-13		308080-0-00	
263-06-3MD-02	302408-2-10 302417-0-10	R	6 6	300563-0-12		1,5	300576-0-11		1,5	300583-3-12		309800-4-01		766000-6-90		302064-0-10 305171-0-01	R	302057-0-13		308080-0-00	
263-06-3MD-04	302455-2-10		5	300563-0-12		1,5	300576-0-11		1,5	302459-3-12		309801-4-01		766000-6-90		302064-0-10 305171-0-01	R	302057-0-13		308080-0-00	
263-10-2MD-04	302499-4-10		3,5	302487-0-11		1,5	302491-0-11		1,5	301004-3-11 301012-3-11		309803-4-00		766000-6-80		302064-0-10 305170-0-01	R	302057-0-13		308080-0-00	
263-10-2MD-05	302706-4-10		4,5	302487-0-11		1,5	302491-0-11		1,5	302600-3-10 302601-3-10		309806-4-01		766000-6-80		302064-0-10 305170-0-01	R	302057-0-13		308080-0-00	
263-10-3MD-01	302067-4-10		4,5	300563-0-12		1,5	302033-0-12		1,5	302078-3-13		309802-4-01		766000-6-90		302064-0-10 305171-0-01	R	302057-0-13		308080-0-00	

ORGANES DE COUTURE																					
R = SUR DEMANDE																					
TESTA HEAD TETE	744730-2-00			741546-2-00			721444-2-00														
263-00-3MD-01	302416-0-10 302426-0-10	R	6 6	300563-0-12		1,5	300564-0-12		1,5	302410-3-12		309800-4-01		766000-6-90		302064-0-10 305171-0-01	R	302057-0-13		308080-0-00	
263-06-3MD-02	302408-2-10 302417-0-10	R	6 6	300563-0-12		1,5	300576-0-11		1,5	300583-3-12		309800-4-01		766000-6-90		302064-0-10 305171-0-01	R	302057-0-13		308080-0-00	
263-06-3MD-04	302455-2-10		5	300563-0-12		1,5	300576-0-11		1,5	302459-3-12		309801-4-01		766000-6-90		302064-0-10 305171-0-01	R	302057-0-13		308080-0-00	
263-10-2MD-04	302499-4-10		3,5	302487-0-11		1,5	302491-0-11		1,5	301004-3-11 301012-3-11		309803-4-00		766000-6-80		302064-0-10 305170-0-01	R	302057-0-13		308080-0-00	
263-10-2MD-05	302706-4-10		4,5	302487-0-11		1,5	302491-0-11		1,5	302600-3-10 302601-3-10		309806-4-01		766000-6-80		302064-0-10 305170-0-01	R	302057-0-13		308080-0-00	
263-10-3MD-01	302067-4-10		4,5	300563-0-12		1,5	302033-0-12		1,5	302078-3-13		309802-4-01		766000-6-90		302064-0-10 305171-0-01	R	302057-0-13		308080-0-00	

ORGANI DI CUCITURA																					
R = A RICHIESTA																					
TESTA HEAD TETE	744730-2-00			741546-2-00			721444-2-00			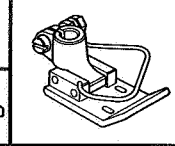	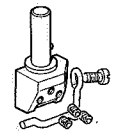		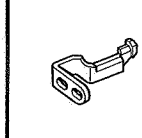	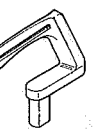							
263-10-3MD-02	302406-4-10		6	300563-0-12		1,5	300564-0-12		1,5	300581-3-13		309800-4-01		766000-6-90		302064-0-10 305171-0-01	R	302057-0-13		308080-0-00	
263-16-2MD-01	301759-0-10		3,5	300102-0-10		1,5	300104-0-11		1,5	300110-3-13		309803-4-00		766000-6-80		302064-0-10 305170-0-01	R	302057-0-13		308080-0-00	
263-16-2MD-02	301761-0-10		2,5	300102-0-10		1,5	300104-0-11		1,5	300147-3-13		309805-4-00		766000-6-80		302064-0-10 305170-0-01	R	302057-0-13		308080-0-00	
263-16-2MD-03	300556-0-00		4,5	300557-0-00		1,5	300135-0-11		1,5	300555-3-01		309806-4-01		766000-6-80		302064-0-10 305170-0-01	R	302057-0-13		308080-0-00	
263-16-2MD-10	301765-0-10 301849-0-00	 R	4,5 4,5	300102-0-10 301753-0-10	 R	1,5 1,5	300104-0-11 301755-0-11	 R	1,5 1,5	300145-3-13		309806-4-01		766000-6-80		302064-0-10 305170-0-01	R	302057-0-13		308080-0-00	
263-16-2MD-13	301767-4-10		3,5	301754-0-10		1,5	301756-0-10		1,5	301769-3-12		309803-4-00		766000-6-80		302064-0-10 305170-0-01	R	302057-0-13		308080-0-00	

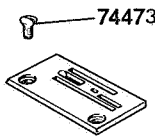

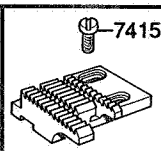

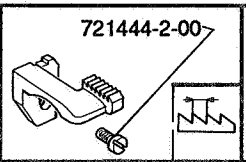

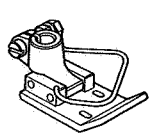

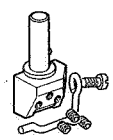

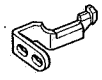

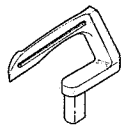

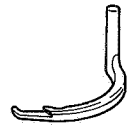

ORGANI DI CUCITURA																					
R = A RICHIESTA																					
TESTA HEAD TETE	744730-2-00			741546-2-00			721444-2-00														
263-16-3MD-04	301762-0-10		4,5	300134-0-10		1,5	300135-0-11		1,5	300146-3-13		309801-4-01		766000-6-90		302064-0-10 305171-0-01	R	302057-0-13		308080-0-00	
263-16-3MD-08	301764-0-20 313503-0-00	 R	6 6	300133-0-20		1,5	300135-0-11 313506-0-00	 R	1,5	300111-3-13 313528-3-01	 R	309800-4-01		766000-6-90		302064-0-10 305171-0-01	 R	302057-0-13		308080-0-00	
263-17-2MD-01	301759-0-10		3,5	300102-0-10		1,5	300104-0-11		1,5	300110-3-13		309803-4-00		766000-6-80		302064-0-10 305170-0-01	 R	302057-0-13		308080-0-00	
263-17-2MD-03	301759-0-10		3,5	300102-0-10		1,5	300104-0-11		1,5	300110-3-13		309803-4-00		766000-6-80		302064-0-10 305170-0-01	 R	302057-0-13		308080-0-00	
263-17-2MD-04	301759-0-10		3,5	300102-0-10		1,5	300104-0-11		1,5	300110-3-13		309803-4-00		766000-6-80		302064-0-10 305170-0-01	 R	302057-0-13		308080-0-00	
263-17-3MD-06	301764-0-20		6	300133-0-20		1,5	300135-0-11		1,5	300111-3-13		309800-4-01		766000-6-90		302064-0-10 305171-0-01	 R	302057-0-13		308080-0-00	

SEWING PARTS																					
R = ON REQUEST																					
TESTA HEAD TETE	744730-2-00			741546-2-00			721444-2-00														
263-16-3MD-04	301762-0-10		4,5	300134-0-10		1,5	300135-0-11		1,5	300146-3-13		309801-4-01		766000-6-90		302064-0-10 305171-0-01	R	302057-0-13		308080-0-00	
263-16-3MD-08	301764-0-20 313503-0-00	 R	6 6	300133-0-20		1,5	300135-0-11 313506-0-00	 R	1,5	300111-3-13 313528-3-01	 R	309800-4-01		766000-6-90		302064-0-10 305171-0-01	 R	302057-0-13		308080-0-00	
263-17-2MD-01	301759-0-10		3,5	300102-0-10		1,5	300104-0-11		1,5	300110-3-13		309803-4-00		766000-6-80		302064-0-10 305170-0-01	 R	302057-0-13		308080-0-00	
263-17-2MD-03	301759-0-10		3,5	300102-0-10		1,5	300104-0-11		1,5	300110-3-13		309803-4-00		766000-6-80		302064-0-10 305170-0-01	 R	302057-0-13		308080-0-00	
263-17-2MD-04	301759-0-10		3,5	300102-0-10		1,5	300104-0-11		1,5	300110-3-13		309803-4-00		766000-6-80		302064-0-10 305170-0-01	 R	302057-0-13		308080-0-00	
263-17-3MD-06	301764-0-20		6	300133-0-20		1,5	300135-0-11		1,5	300111-3-13		309800-4-01		766000-6-90		302064-0-10 305171-0-01	 R	302057-0-13		308080-0-00	

ORGANES DE COUTURE																					
R = SUR DEMANDE																					
TESTA HEAD TETE	744730-2-00			741546-2-00			721444-2-00														
263-16-3MD-04	301762-0-10		4,5	300134-0-10		1,5	300135-0-11		1,5	300146-3-13		309801-4-01		766000-6-90		302064-0-10 305171-0-01	R	302057-0-13		308080-0-00	
263-16-3MD-08	301764-0-20 313503-0-00	 R	6 6	300133-0-20		1,5	300135-0-11 313506-0-00	 R	1,5	300111-3-13 313528-3-01	 R	309800-4-01		766000-6-90		302064-0-10 305171-0-01	 R	302057-0-13		308080-0-00	
263-17-2MD-01	301759-0-10		3,5	300102-0-10		1,5	300104-0-11		1,5	300110-3-13		309803-4-00		766000-6-80		302064-0-10 305170-0-01	 R	302057-0-13		308080-0-00	
263-17-2MD-03	301759-0-10		3,5	300102-0-10		1,5	300104-0-11		1,5	300110-3-13		309803-4-00		766000-6-80		302064-0-10 305170-0-01	 R	302057-0-13		308080-0-00	
263-17-2MD-04	301759-0-10		3,5	300102-0-10		1,5	300104-0-11		1,5	300110-3-13		309803-4-00		766000-6-80		302064-0-10 305170-0-01	 R	302057-0-13		308080-0-00	
263-17-3MD-06	301764-0-20		6	300133-0-20		1,5	300135-0-11		1,5	300111-3-13		309800-4-01		766000-6-90		302064-0-10 305171-0-01	 R	302057-0-13		308080-0-00	

ORGANI DI CUCITURA	SEWING PARTS	ORGANES DE COUTURE
R = A RICHIESTA	R = ON REQUEST	R = SUR DEMANDE

TESTA HEAD TETE	744730-2-00		741546-2-00		721444-2-00							
263-17-3MD-07	301764-0-20	6	300133-0-20	1,5	300135-0-11	1,5	300111-3-13	309800-4-01	766000-6-90	302064-0-10 305171-0-01 R	302057-0-13	308080-0-00
263-20-2MD-01	307779-0-00	3,5	302488-0-11	1,5	302491-0-11	1,5	307778-3-01	309803-4-00	968250-6-10	307782-0-00 305170-0-01 R	302057-0-13	308080-0-00
263-21-2MD-01	307779-0-00	3,5	302488-0-11	1,5	302491-0-11	1,5	307785-3-01	309803-4-00	968250-6-10	307782-0-00 305170-0-01 R	302057-0-13	308080-0-00
263-30-2MD-01	302443-0-10 302445-4-10 R	3,5 3,5	300641-0-11	1,5	300643-0-10	1,5	306715-3-00 300647-3-13 R 304407-3-11 R	309803-4-00	766000-6-80	302064-0-10 305170-0-01 R	302057-0-13	308080-0-00
263-30-2MD-06	302435-0-10	4,5	302740-0-10	1,5	302741-0-10	1,5	302438-3-10 301007-3-11 R 304488-3-11 R	309806-4-01	766000-6-80	302064-0-10 305170-0-01 R	302057-0-13	308080-0-00
263-34-3MD-03	302416-0-10 302426-0-10 R	6 6	300563-0-12	1,5	300564-0-12	1,5	302652-3-11	309800-4-01	766000-6-90	302064-0-10 305171-0-01 R	302057-0-13	308080-0-00

ORGANI DI CUCITURA			SEWING PARTS			ORGANES DE COUTURE								
R = A RICHIESTA			R = ON REQUEST			R = SUR DEMANDE								
TESTA HEAD TETE	744730-2-00			741546-2-00		721444-2-00			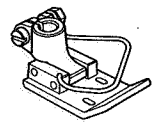	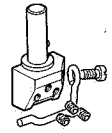		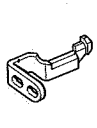	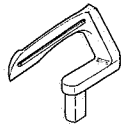	
263-46-3MD-01	302368-0-10 302065-0-10	 R	4,5 4,5	300563-0-12	1,5	302033-0-12	1,5	302078-3-13	309802-4-01	766000-6-90	302064-0-10 305171-0-01	 R	302057-0-13	308080-0-00
263-46-3MD-04	302070-0-10		4,5	302401-0-12	1,5	302402-0-11	1,5	302080-3-12	309802-4-01	766000-6-90	302064-0-10 305171-0-01	 R	302057-0-13	308080-0-00
263-46-3MD-05	302416-0-10 302404-0-10 302417-0-10 302423-0-00 302426-0-10 308836-0-00	 R R R R R	6 6 6 6 6 6	300563-0-12	1,5	300564-0-12	1,5	300581-3-13	309800-4-01	766000-6-90	302064-0-10 305171-0-01	 R	302057-0-13	308080-0-00
263-46-3MD-09	302409-0-10		6	302401-0-12	1,5	302402-0-11	1,5	300585-3-12	309800-4-01	766000-6-90	302064-0-10 305171-0-01	 R	302057-0-13	308080-0-00
263-46-3MD-10	302467-0-10 302468-0-10 308837-0-00	 R R	5 5 5	300563-0-12	1,5	300564-0-12	1,5	302457-3-13	309801-4-01	766000-6-90	302064-0-10 305171-0-01	 R	302057-0-13	308080-0-00
263-46-3MD-14	302456-0-10 302468-0-10	 R	5 5	302401-0-12	1,5	302402-0-11	1,5	302460-3-12	309801-4-01	766000-6-90	302064-0-10 305171-0-01	 R	302057-0-13	308080-0-00

ORGANI DI CUCITURA												
R = A RICHIESTA												
TESTA HEAD TETE	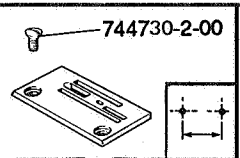		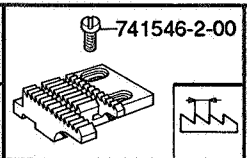		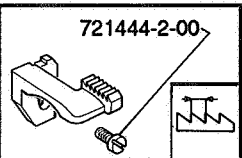		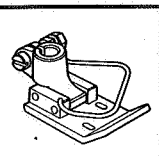	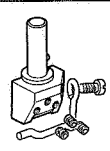	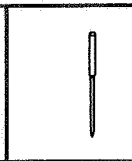	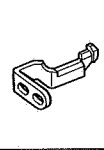	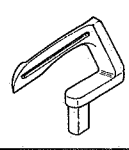	
263-46-4MD-05	310815-0-00	6	300563-0-12	1,5	300564-0-12	1,5	310816-3-00	309808-4-01	963010-0-90	310818-0-00 305171-0-01	R	302885-0-11	308080-0-00

ORGANES DE COUTURE

R = SUR DEMANDE

SEWING PARTS

R = ON REQUEST

GUIDE - FRENAGGI - ACCESSORI — GUIDES - BRAKES - ACCESSORY — GUIDES - FREINAGES - ACCESSOIRES

R = A RICHIESTA — R = ON REQUEST — R = SUR DEMANDE

TESTA HEAD TETE	GUIDA GUIDE		SUPPORTO SUPPORT		FRENAGGIO BRAKE FREINAGE		PORTA ROT. ROLL.CARR. PORTE ROUL	MISURATORE MEASURER MESUREUR	
263-10-2MD-04	310013-4-00								
263-10-2MD-05	310013-4-00								
263-10-3MD-01	310013-4-00								
263-10-3MD-02	310013-4-00								
	300574-4-10	R							
263-16-2MD-01	310000-4-00		300129-0-10		930000-4-12		991580-4-00	930820-4-00	R
263-16-2MD-02	760001-0-00	R	300174-0-11	R	930745-4-00	R		990214-4-11	R
263-16-2MD-10	760003-0-00	R							
263-16-3MD-04	760004-0-00	R							
263-16-3MD-08	760008-0-00	R							
	760009-0-00	R							
	760010-0-00	R							
	760011-0-00	R							
	760012-0-00	R							
	760013-0-00	R							
	760015-0-00	R							
	760016-0-00	R							
	760018-0-00	R							
	760019-0-00	R							
	760022-0-00	R							
	760023-0-00	R							
	760025-0-00	R							
	760029-0-00	R							
	760030-0-00	R							
	760032-0-00	R							
	760050-0-00	R							
	761201-0-00	R							
	761202-0-00	R							
	761203-0-00	R							
	761204-0-00	R							
	761206-0-00	R							
	761207-0-00	R							
	761209-0-00	R							
	761210-0-00	R							
	761212-0-00	R							
	761213-0-00	R							
	761216-0-00	R							
	761217-0-00	R							
	761219-0-00	R							
	761220-0-00	R							
	761222-0-00	R							
	761224-0-00	R							
	761226-0-00	R							
263-16-2MD-03	309216-4-00	R	300174-0-11					930820-4-00	R
			309218-0-00					990214-4-11	R

TESTA HEAD TETE	GUIDA GUIDE		SUPPORTO SUPPORT		FRENAGGIO BRAKE FREINAGE		PORTA ROT. ROLL.CARR. PORTE ROUL	MISURATORE MEASURER MESUREUR	
263-17-2MD-01	310000-4-00		300129-0-10		930000-4-12		990565-4-12	930820-4-00	R
263-17-2MD-04	760001-0-00	R	300174-0-11	R	930745-4-00	R	991580-4-00	990214-4-11	R
263-17-3MD-07	760003-0-00	R							
	760004-0-00	R							
	760008-0-00	R							
	760009-0-00	R							
	760010-0-00	R							
	760011-0-00	R							
	760012-0-00	R							
	760013-0-00	R							
	760015-0-00	R							
	760016-0-00	R							
	760018-0-00	R							
	760019-0-00	R							
	760022-0-00	R							
	760023-0-00	R							
	760025-0-00	R							
	760029-0-00	R							
	760030-0-00	R							
	760032-0-00	R							
	760050-0-00	R							
	761201-0-00	R							
	761202-0-00	R							
	761203-0-00	R							
	761204-0-00	R							
	761206-0-00	R							
	761207-0-00	R							
	761209-0-00	R							
	761210-0-00	R							
	761212-0-00	R							
	761213-0-00	R							
	761216-0-00	R							
	761217-0-00	R							
	761219-0-00	R							
	761220-0-00	R							
	761222-0-00	R							
	761224-0-00	R							
	761226-0-00	R							

GUIDE - FRENAGGI - ACCESSORI — GUIDES - BRAKES - ACCESSORY — GUIDES - FREINAGES - ACCESSOIRES

R = A RICHIESTA — R = ON REQUEST — R = SUR DEMANDE

TESTA HEAD TETE	GUIDA GUIDE		SUPPORTO SUPPORT		FRENAGGIO BRAKE FREINAGE		PORTA ROT. ROLL.CARR. PORTE ROUL	MISURATORE MEASURER MESUREUR	
263-17-2MD-03	310001-4-00		300129-0-10		930000-4-12		990565-4-11	930820-4-00	R
263-17-2MD-06	760001-0-00	R	300174-0-11	R	930745-4-00	R	991580-4-00	990214-4-11	R
	760003-0-00	R							
	760004-0-00	R							
	760008-0-00								
	760009-0-00	R							
	760010-0-00	R							
	760011-0-00	R							
	760012-0-00	R							
	760013-0-00	R							
	760015-0-00	R							
	760016-0-00	R							
	760018-0-00	R							
	760019-0-00	R							
	760022-0-00	R							
	760023-0-00	R							
	760025-0-00	R							
	760029-0-00	R							
	760030-0-00	R							
	760032-0-00	R							
	760050-0-00	R							
	761201-0-00	R							
	761202-0-00	R							
	761203-0-00	R							
	761204-0-00	R							
	761206-0-00	R							
	761207-0-00	R							
	761209-0-00	R							
	761210-0-00	R							
	761212-0-00	R							
	761213-0-00	R							
	761216-0-00	R							
	761217-0-00	R							
	761219-0-00	R							
	761220-0-00	R							
	761222-0-00	R							
	761224-0-00	R							
	761226-0-00	R							
263-20-2MD-01	310013-4-00						990285-4-12	930820-4-00	R
	307795-4-00	R						990214-4-11	R
263-21-2MD-01	310013-4-00				930428-4-10		990285-4-12		
	930917-4-00								
263-30-2MD-01	300786-4-10				930284-4-12		990650-4-12	930820-4-00	R
	300785-4-10	R			930312-4-11	R	991326-4-00	990214-4-11	R
					930806-4-01	R			
					930940-4-00	R			

TESTA HEAD TETE	GUIDA GUIDE		SUPPORTO SUPPORT		FRENAGGIO BRAKE FREINAGE		PORTA ROT. ROLL.CARR. PORTE ROUL	MISURATORE MEASURER MESUREUR	
263-30-2MD-06	300726-4-10				930284-4-12		990650-4-12	930820-4-00	R
					930312-4-11	R	991326-4-00	990214-4-11	R
					930806-4-01	R			
					930940-4-00	R			
263-34-3MD-03	300785-4-10				930284-4-12		991325-4-00		
	301051-4-10	R			930907-4-01	R			
263-46-3MD-01	300415-4-10	R							
	300532-4-10	R							
	300533-4-10	R							
	300534-4-10	R							
263-46-3MD-04	300533-4-10								
	300415-4-10	R							
263-46-3MD-05	300574-4-10	R							
	300626-4-10	R							
	300627-4-10	R							
	300628-4-10	R							
	300629-4-10	R							
263-46-3MD-09	300628-4-10								
	300574-4-10	R							
263-46-3MD-10	300415-4-10	R							
	300532-4-10	R							
	300533-4-10	R							
	300534-4-10	R							
263-46-3MD-14	300533-4-10								
	300415-4-10	R							
263-46-4MD-05	300628-4-10								
	300574-4-10	R							
	300626-4-10	R							
	300627-4-10	R							
	300629-4-10	R							

Rimoldi S.r.l. - 33, Via Montebello - 20020 Olcella - Milano (Italy)
Tel. (0331) 563.111 - Telex 332299 - 312243 - Telefax (0331) 563.485 - 563.564

300556-0-00

4,5

263-16-2MD-03

744742-2-00

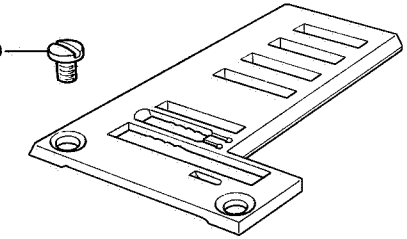

301759-0-10

3,5

263-16-2MD-01
263-17-2MD-01
263-17-2MD-03
263-17-2MD-04

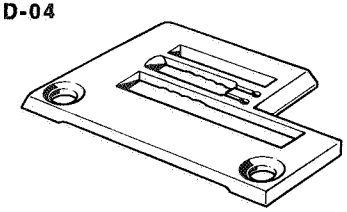

301761-0-10

2,5

263-16-2MD-02

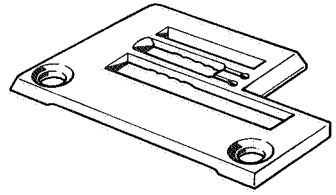

301762-0-10

4,5

263-16-3MD-04

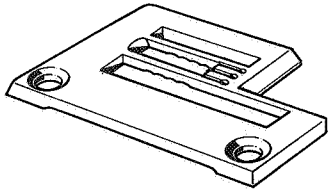

301764-0-20

6

263-16-3MD-08
263-17-3MD-06
263-17-3MD-07

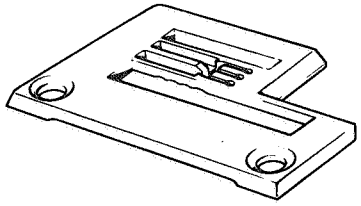

301765-0-10

4,5

263-16-2MD-10

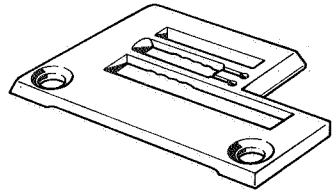

301767-4-10

3,5

263-16-2MD-13

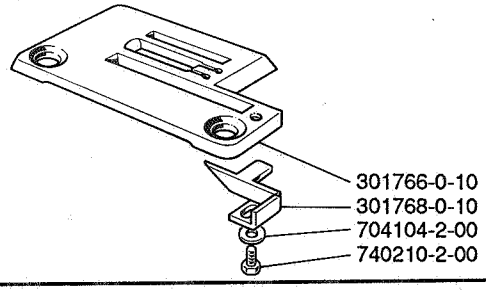

301849-0-00

4,5

263-16-2MD-10

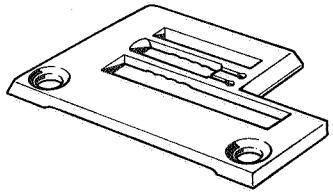

302065-0-10

4,5

263-46-3MD-01

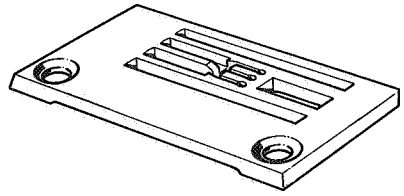

302067-4-10

4,5

263-10-3MD-01

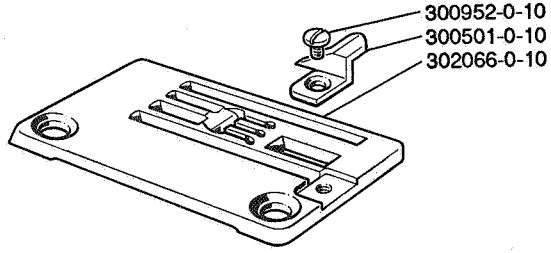

302070-0-10

4,5

263-46-3MD-04

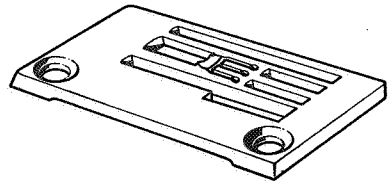

302368-0-10

4,5

263-46-3MD-01

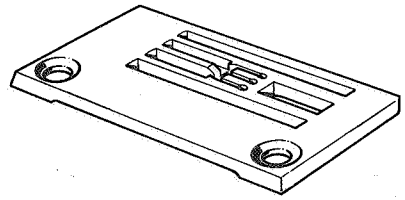

302404-0-10

6

263-46-3MD-05

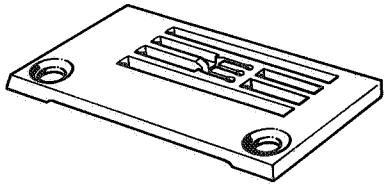

302406-4-10

6

263-10-3MD-02

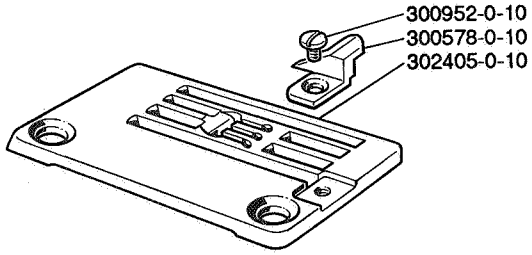

302408-2-10

6

263-06-3MD-02

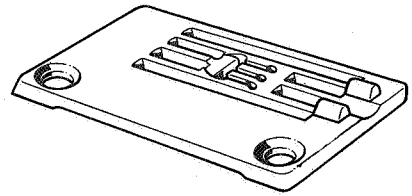

302409-0-10

6

263-46-3MD-09

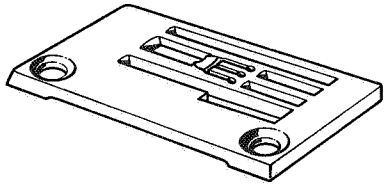

302416-0-10

6

263-00-3MD-01
263-34-3MD-03
263-46-3MD-05

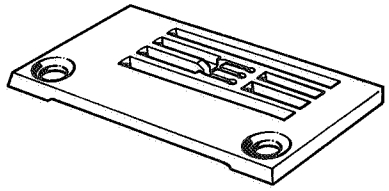

302417-0-10

6

263-06-3MD-02
263-46-3MD-05

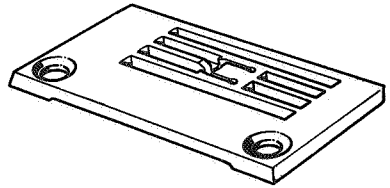

302423-0-00

6

263-46-3MD-05

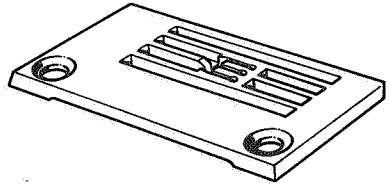

302426-0-10

6

263-00-3MD-01
263-34-3MD-03
263-46-3MD-05

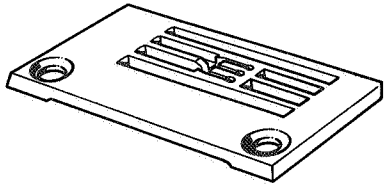

302435-0-10

4,5

263-30-2MD-06

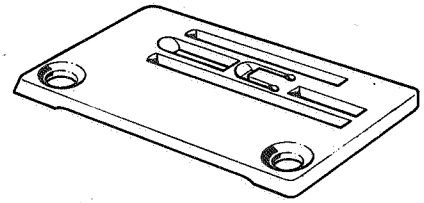

302443-0-10

3,5

263-30-2MD-01

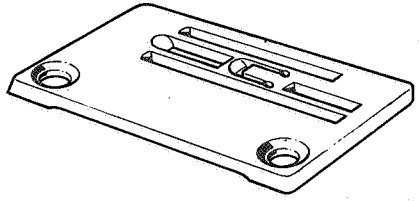

302445-4-10

3,5

263-30-2MD-01

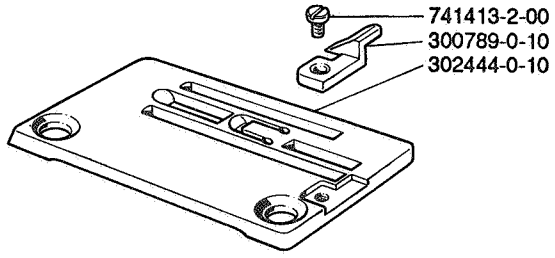

302455-2-10

5

263-06-3MD-04

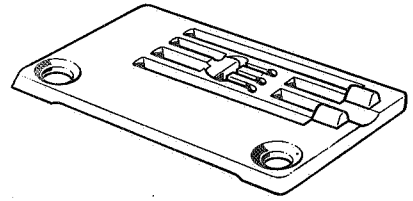

302456-0-10

5

263-46-3MD-14

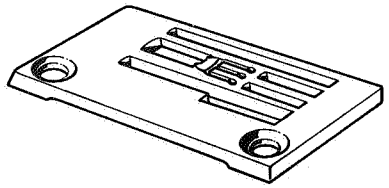

302467-0-10

5

263-46-3MD-10

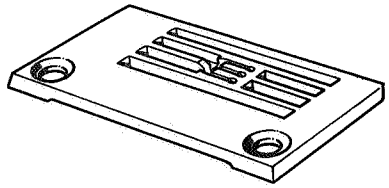

302468-0-10

5

263-46-3MD-10
263-46-3MD-14

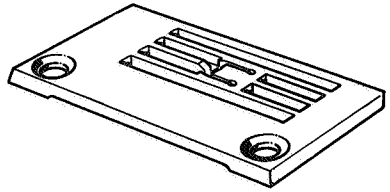

302499-4-10

3,5

263-10-2MD-04

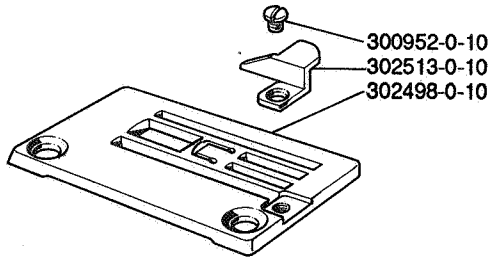

302706-4-10

4,5

263-10-2MD-05

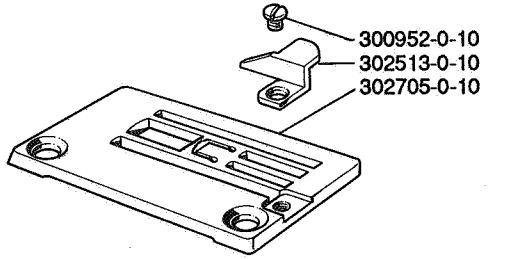

307779-0-00

3,5

263-20-2MD-01
263-21-2MD-01

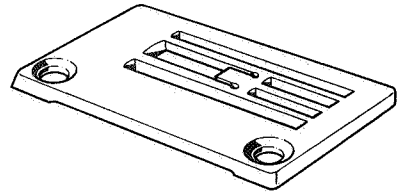

308836-0-00

6

263-46-3MD-05

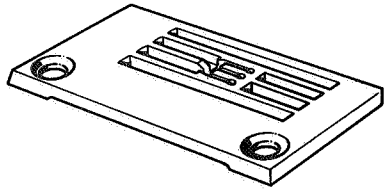

308837-0-00

5

263-46-3MD-10

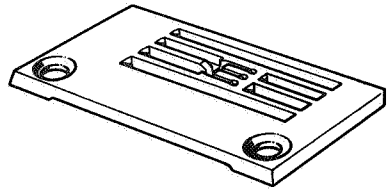

310815-0-00

6

263-46-4MD-05

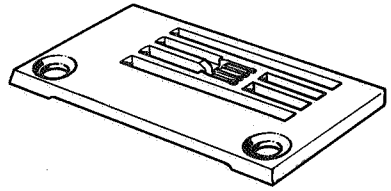

313503-0-00

6

263-16-3MD-08

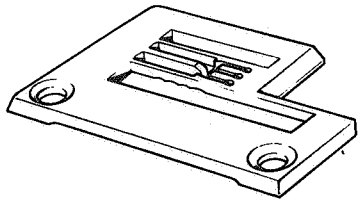

263-16-2MD-01
263-16-2MD-02
263-16-2MD-10
263-17-2MD-01
263-17-2MD-03
263-17-2MD-04

300102-0-10 | 1,5

741546-2-00

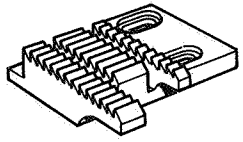

263-16-3MD-08
263-17-3MD-06
263-17-3MD-07

300133-0-20 | 1,5

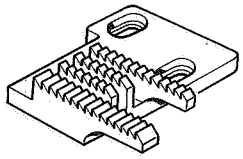

263-16-3MD-04

300134-0-10 | 1,5

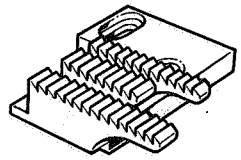

263-16-2MD-03

300557-0-00 | 1,5

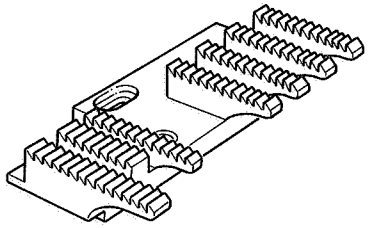

263-00-3MD-01
263-06-3MD-02
263-06-3MD-04
263-10-3MD-01
263-10-3MD-02
263-34-3MD-06
263-46-3MD-01
263-46-3MD-05
263-46-3MD-10
263-46-4MD-05

300563-0-12 | 1,5

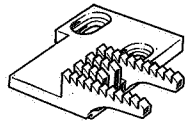

263-30-2MD-01

300641-0-11 | 1,5

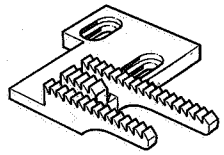

263-16-2MD-10

301753-0-10 | 1,5

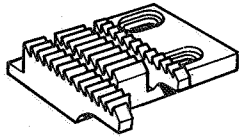

263-16-2MD-13

301754-0-10 | 1,5

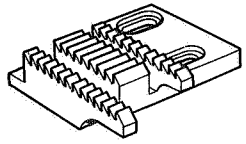

263-46-3MD-04
263-46-3MD-09
263-46-3MD-14

302401-0-12 | 1,5

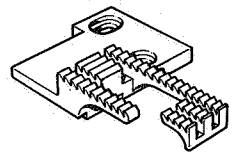

263-10-2MD-04
263-10-2MD-05

302487-0-11 | 1,5

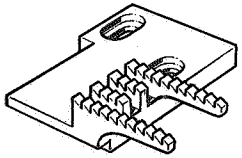

263-20-2MD-01
263-21-2MD-01

302488-0-11 | 1,5

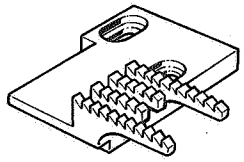

263-30-2MD-06

302740-0-10 | 1,5

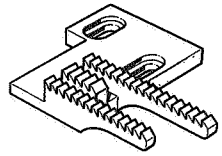

263-16-2MD-01
263-16-2MD-02
263-16-2MD-10
263-17-2MD-01
263-17-2MD-03
263-17-2MD-04

300104-0-11 | 1,5

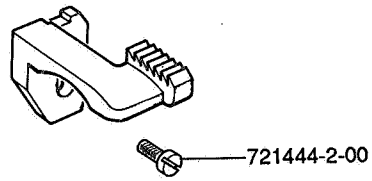

263-16-2MD-03
263-16-3MD-04
263-16-3MD-08
263-17-3MD-06
263-17-3MD-07

300135-0-11 | 1,5

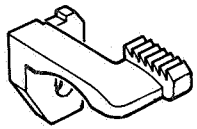

263-00-3MD-01
263-10-3MD-02
263-34-3MD-03
263-46-3MD-05
263-46-3MD-10
263-46-4MD-05

300564-0-12 | 1,5

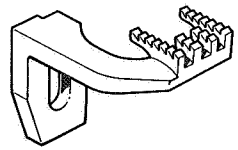

263-06-3MD-02
263-06-3MD-04

300576-0-11 | 1,5

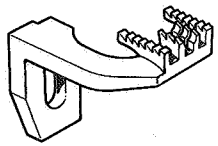

263-30-2MD-01

300643-0-10 | 1,5

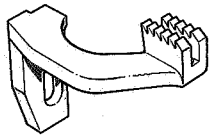

263-16-2MD-10

301755-0-11 | 1,5

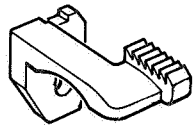

263-16-2MD-13

301756-0-10 | 1,5

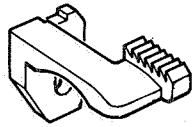

263-10-3MD-01
263-46-3MD-01

302033-0-12 | 1,5

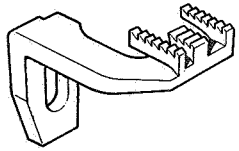

263-46-3MD-04
263-46-3MD-09
263-46-3MD-14

302402-0-11 | 1,5

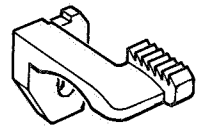

263-10-2MD-04
263-10-2MD-05
263-20-2MD-01
263-21-2MD-01

302491-0-11 | 1,5

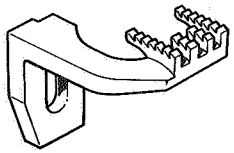

263-30-2MD-06

302741-0-10 | 1,5

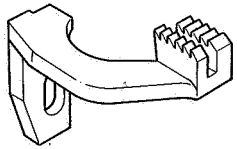

263-16-3MD-08

313506-0-00 | 1,5

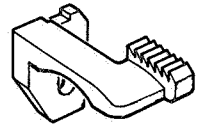

Rim® TAV. 14

Fig. N.	Part. N. Piece N.	Qt.
1	741721-2-00	6
2	300119-0-11	6
3	721411-2-00	6
4	741414-2-00	6
5	300120-0-10	5
6	301355-0-10	1

300110-3-13

263-16-2MD-01
263-17-2MD-01
263-17-2MD-03
263-17-2MD-04

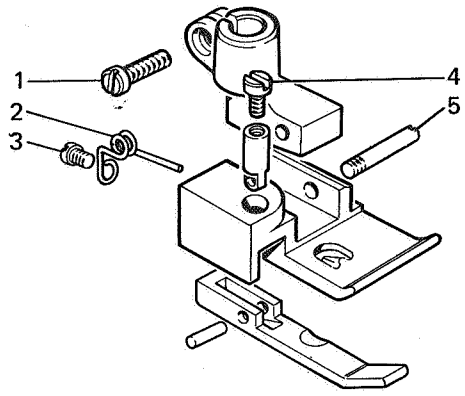

300111-3-13

263-16-3MD-08
263-17-3MD-06
263-17-3MD-07

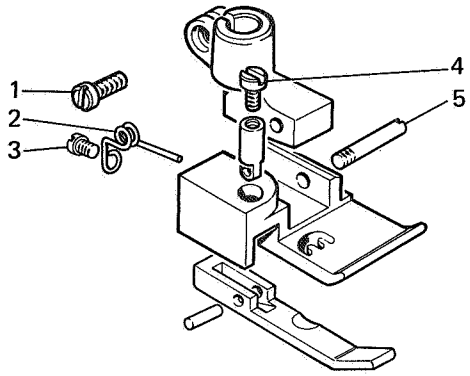

300145-3-13

263-10-2MD-10

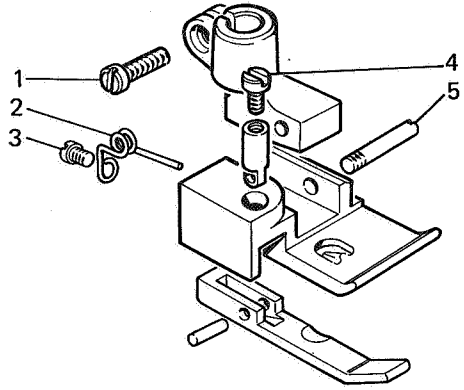

300146-3-13

263-16-3MD-04

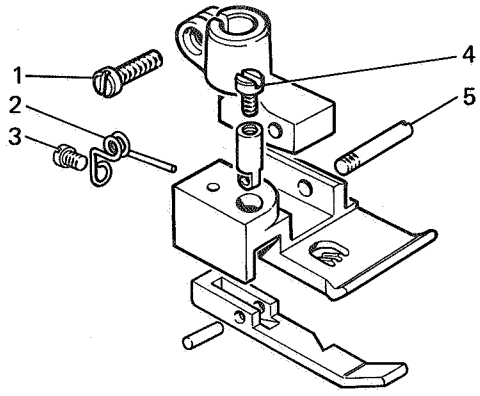

300147-3-13

263-16-2MD-02

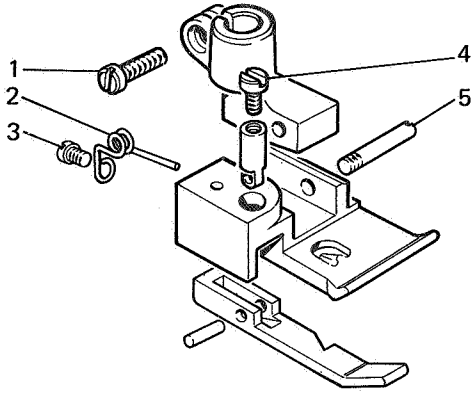

300555-3-01

263-16-2MD-03

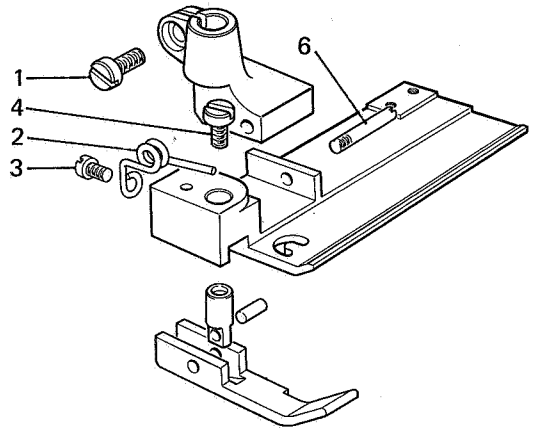

300581-3-13

263-10-3MD-02
263-46-3MD-05

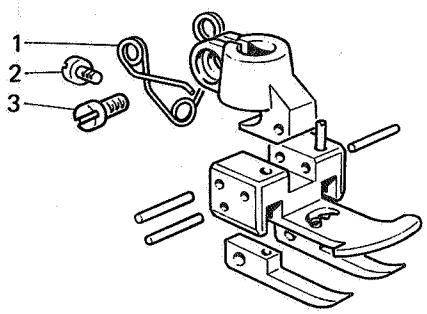

300583-3-12

263-06-3MD-02

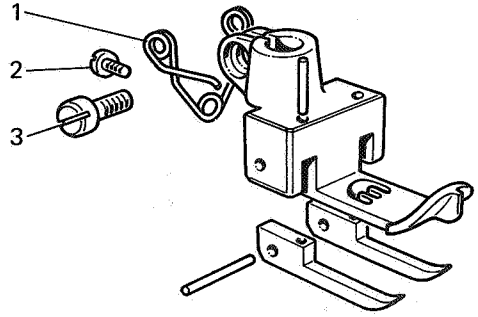

300585-3-12

263-46-3MD-09

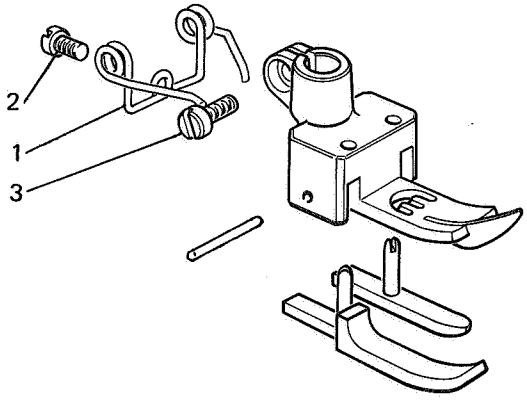

300647-3-13

263-30-2MD-01

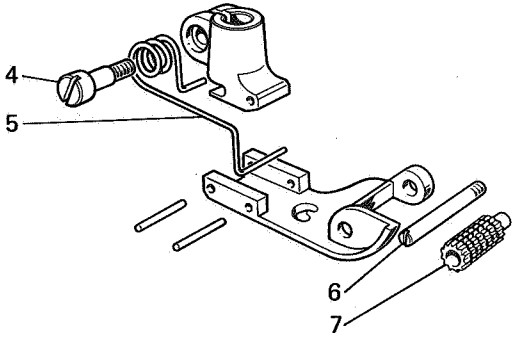

301004-3-11

263-10-2MD-04

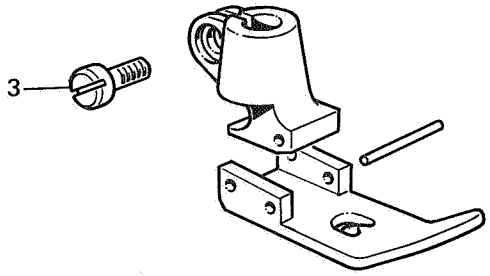

301007-3-11

263-30-2MD-06

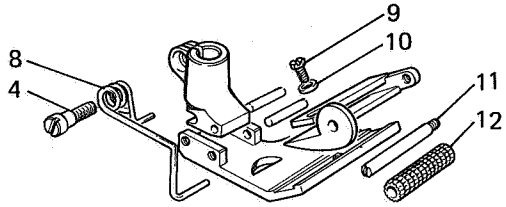

Fig. N.	Part. N. Piece N.	Qt.
1	300291-0-11	3
2	741620-2-00	3
3	741721-2-00	4
4	743265-2-00	2
5	300669-0-11	1
6	300674-0-10	1
7	300670-0-11	1
8	300759-0-10	1
9	740210-2-00	1
10	704104-2-00	1
11	300765-0-10	1
12	300762-0-11	1

Rim® TAV. 16

Fig. N.	Part. N. Piece N.	Qt.
1	741721-2-00	6
2	300119-0-11	2
3	721421-2-00	1
4	300058-0-10	4
5	741414-2-00	2
6	300120-0-10	1
7	300291-0-11	2
8	741620-2-00	2
9	721411-2-00	1
10	300676-0-10	1
11	740210-2-00	1
12	700205-0-00	1
13	741425-2-00	1
14	300673-4-11	1

301012-3-11

263-10-2MD-04

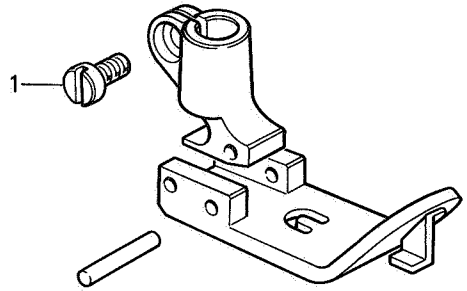

301769-3-12

263-16-2MD-13

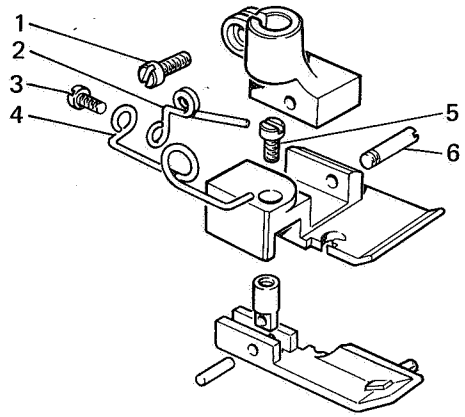

302078-3-13

263-10-3MD-01
263-46-3MD-01

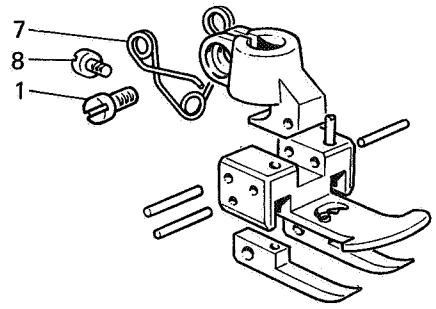

302080-3-12

263-46-3MD-04

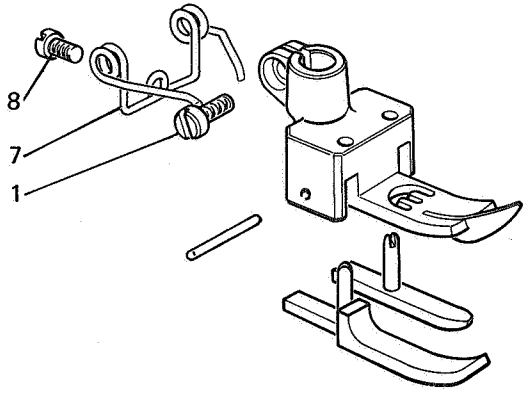

302410-3-12

263-00-3MD-01

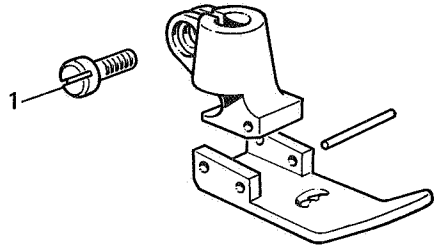

302438-3-10

263-30-2MD-06

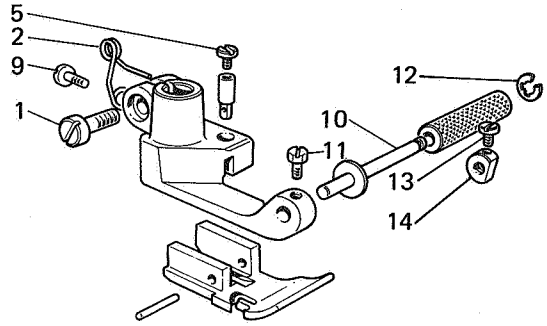

302457-3-13

263-46-3MD-10

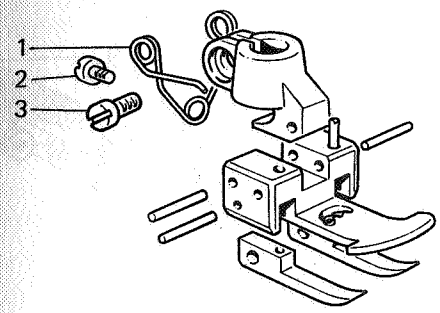

302459-3-12

263-06-3MD-04

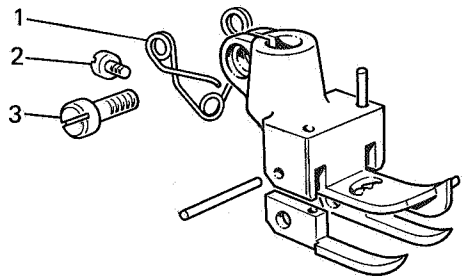

302460-3-12

263-46-3MD-14

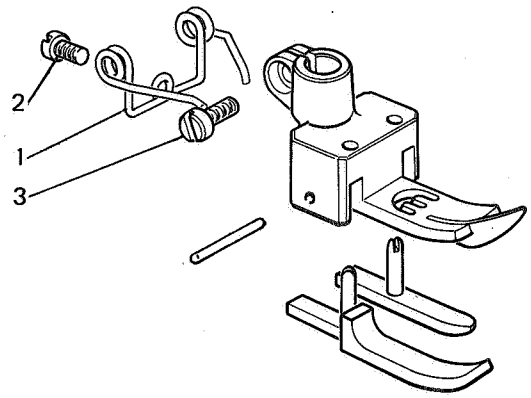

302600-3-10

263-10-2MD-05

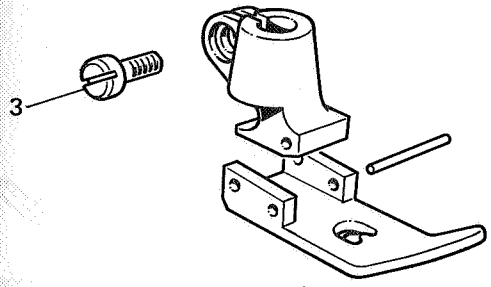

302601-3-10

263-10-2MD-05

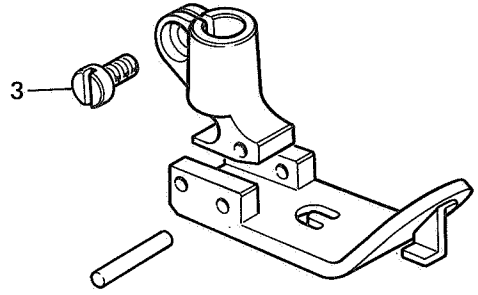

302652-3-11

263-34-3MD-03

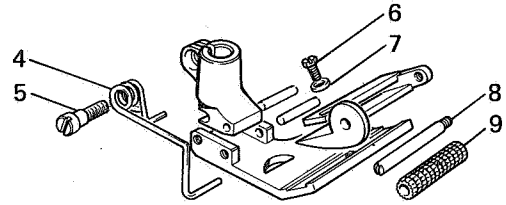

Fig. N.	Part. N. Piece N.	Qt.
1	300291-0-11	3
2	741620-2-00	3
3	741721-2-00	5
4	300759-0-10	1
5	743265-2-00	1
6	740210-2-00	1
7	704104-2-00	1
8	300765-0-10	1
9	300762-0-11	1

Rim® TAV. 18

Fig. N.	Part. N. Piece N.	Qt.
1	741721-2-00	6
2	303052-0-00	2
3	741414-2-00	3
4	721411-2-00	3
5	300119-0-11	3
6	302821-0-10	2
7	743134-2-00	2
8	301596-0-11	2
9	301598-0-11	2
10	300120-0-10	2
11	741413-2-00	1
12	302773-0-11	1
13	203658-0-10	1
14	304411-0-11	1
15	300676-0-10	1
16	740210-2-00	1
17	700205-0-00	1
18	741425-2-00	1
19	300673-4-11	1
20	741620-2-00	3
21	300291-0-11	3

304407-3-11

263-30-2MD-01

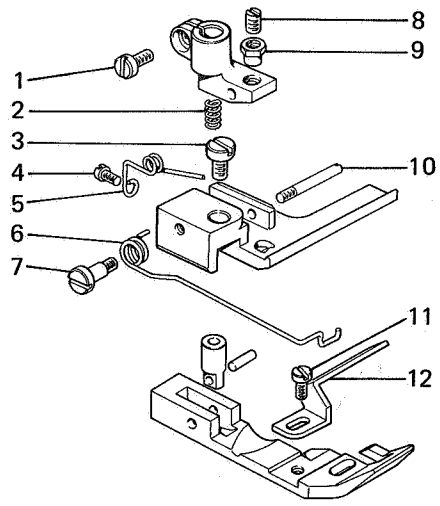

304488-3-11

263-30-2MD-06

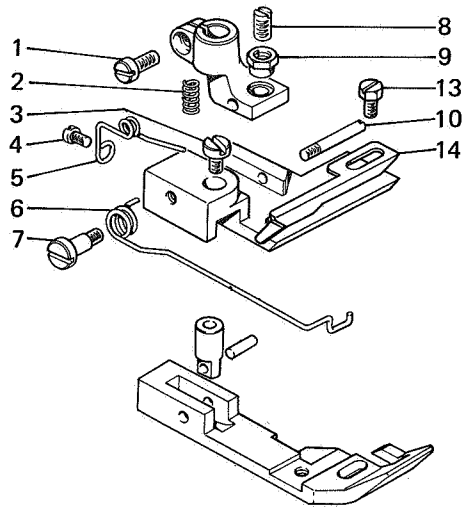

306715-3-00

263-30-2MD-01

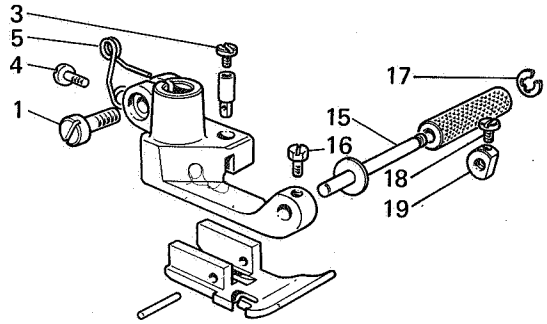

307778-3-01

263-20-2MD-01

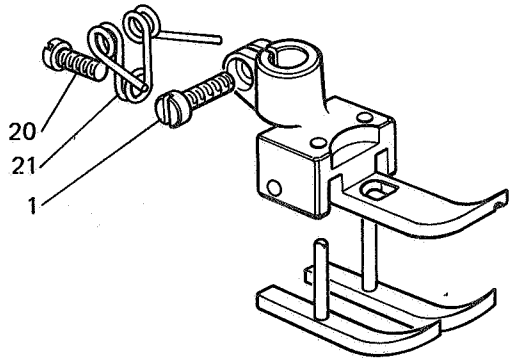

307785-3-01

263-21-2MD-01

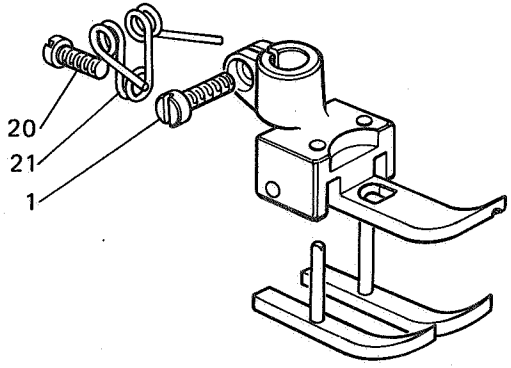

310816-3-00

263-46-4MD-05

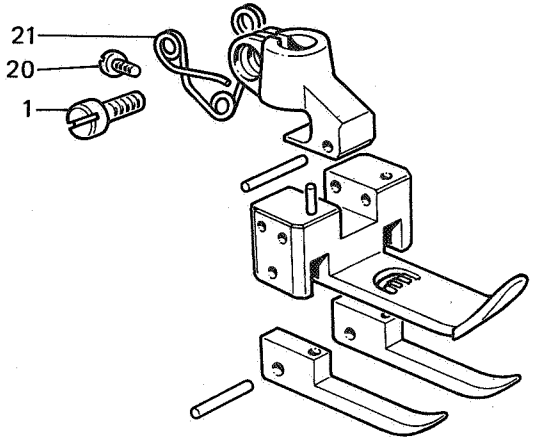

313528-3-01

263-16-3MD-08

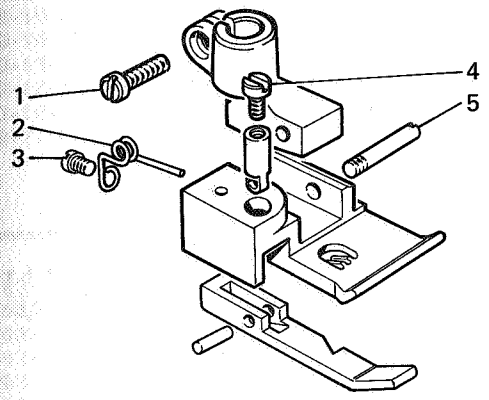

Fig. N.	Part. N. Piece N.	Qt.
1	741721-2-00	1
2	300119-0-11	1
3	721411-2-00	1
4	741414-2-00	1
5	300120-0-10	1

Rim® TAV. 20

Fig. N.	Part. N. Piece N.	Qt.
1	309803-4-00	1
2	741611-2-00	1
3	309771-0-00	2
4	745810-2-00	20
5	309805-4-00	1
6	309806-4-01	1
7	309770-0-00	4
8	309800-4-01	1
9	309801-4-01	1
10	309802-4-01	1
11	309808-4-01	1
12	350251-0-00	1
13	741344-2-00	1

263-10-2MD-04
263-16-2MD-01
263-16-2MD-13
263-17-2MD-01
263-17-2MD-03
263-17-2MD-04
263-20-2MD-01
263-21-2MD-01
263-30-2MD-01

3,5

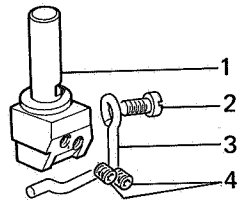

263-16-2MD-02

2,5

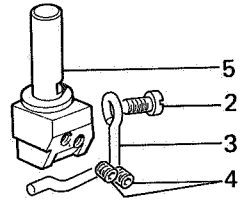

263-10-2MD-05
263-16-2MD-03
263-16-2MD-10
263-30-2MD-06

4,5

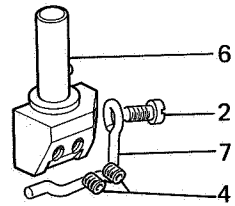

263-00-3MD-01
263-06-3MD-02
263-10-3MD-02
263-16-3MD-08
263-17-3MD-06
263-17-3MD-07
263-34-3MD-03
263-46-3MD-05
263-46-3MD-09

6

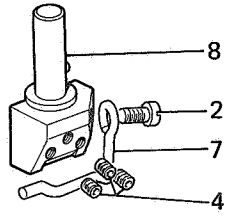

263-06-3MD-04
263-46-3MD-10
263-46-3MD-14

5

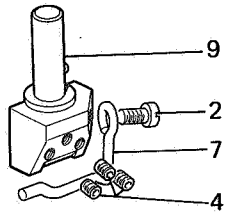

263-10-3MD-01
263-16-3MD-04
263-46-3MD-01
263-46-3MD-04

4,5

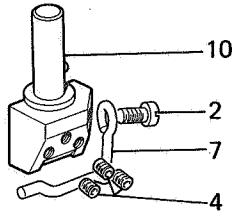

263-46-4MD-05

6

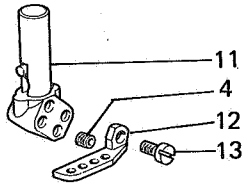

Fig. N.	Part. N. Piece N.	Qt.
1	302057-0-13	1
2	302885-0-11	1
3	308080-0-00	1
4	305170-0-01	1
5	305171-0-01	1
6	302064-0-10	1
7	300483-0-10	6
8	307782-0-00	1
9	310818-0-00	1

263-00-3MD-01
263-06-3MD-02
263-06-3MD-04
263-10-2MD-04
263-10-2MD-05
263-10-3MD-01
263-10-3MD-02
263-16-2MD-01
263-16-2MD-02
263-16-2MD-03
263-16-2MD-10
263-16-2MD-13
263-16-3MD-04
263-16-3MD-08
263-17-2MD-01
263-17-2MD-03
263-17-2MD-04
263-17-3MD-06
263-17-3MD-07
263-20-2MD-01
263-21-2MD-01
263-30-2MD-01
263-30-2MD-06
263-34-3MD-03
263-46-3MD-01
263-46-3MD-04
263-46-3MD-05
263-46-3MD-09
263-46-3MD-10
263-46-3MD-14

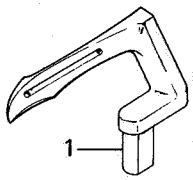

263-46-4MD-05

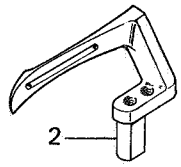

PER TUTTE LE TESTE
FOR ALL THE HEADS
POUR TOUTES LES TETES

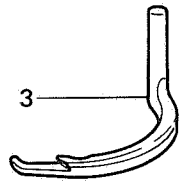

263-10-2MD-04
263-10-2MD-05
263-16-2MD-01
263-16-2MD-02
263-16-2MD-03
263-16-2MD-10
263-16-2MD-13
263-17-2MD-01
263-17-2MD-03
263-17-2MD-04
263-20-2MD-01
263-21-2MD-01
263-30-2MD-01
263-30-2MD-06

A RICHIESTA
ON REQUEST
SUR DEMANDE

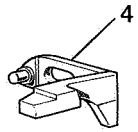

263-00-3MD-01
263-06-3MD-02
263-06-3MD-04
263-10-3MD-01
263-10-3MD-02
263-16-3MD-04
263-16-3MD-08
263-17-3MD-06
263-17-3MD-07
263-34-3MD-03
263-46-3MD-01
263-46-3MD-04
263-46-3MD-05
263-46-3MD-09
263-46-3MD-10
263-46-3MD-14
263-46-4MD-05

A RICHIESTA
ON REQUEST
SUR DEMANDE

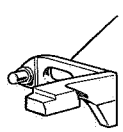

263-00-3MD-01
263-06-3MD-02
263-06-3MD-04
263-10-2MD-04
263-10-2MD-05
263-10-3MD-01
263-10-3MD-02
263-16-2MD-01
263-16-2MD-02
263-16-2MD-03
263-16-2MD-10
263-16-2MD-13
263-16-3MD-04
263-16-3MD-08
263-17-2MD-01
263-17-2MD-03
263-17-2MD-04
263-17-3MD-06
263-17-3MD-07
263-30-2MD-01
263-30-2MD-06
263-34-3MD-03
263-46-3MD-01
263-46-3MD-04
263-46-3MD-05
263-46-3MD-09
263-46-3MD-10
263-46-3MD-14

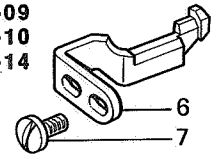

263-20-2MD-01
263-21-2MD-01

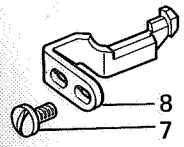

263-46-4MD-05

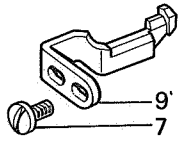



766000-6-80		766000-6-90		963055-0-90	968250-6-10
263-10-2MD-04	263-16-2MD-13	263-00-3MD-01	263-17-3MD-07	263-46-4MD-05	263-20-2MD-01
263-10-2MD-05	263-17-2MD-01	263-06-3MD-02	263-34-3MD-03		263-21-2MD-01
263-16-2MD-01	263-17-2MD-03	263-06-3MD-04	263-46-3MD-01		
263-16-2MD-02	263-17-2MD-04	263-10-3MD-01	263-46-3MD-04		
263-16-2MD-03	263-30-2MD-01	263-10-3MD-02	263-46-3MD-05		
263-16-2MD-10	263-30-2MD-06	263-16-3MD-04	263-46-3MD-09		
		263-16-3MD-08	263-46-3MD-10		
		263-17-3MD-06	263-46-3MD-14		

Rim® TAV. 22

Fig. N.	Part. N. Piece N.	Qt.
1	744730-2-00	4
2	300414-0-10	4
3	300405-0-10	8
4	300413-3-10	1
5	300406-0-10	4
6	300408-0-10	4
7	300407-0-10	4
8	300526-3-10	1
9	300527-3-10	1
10	300547-3-10	1

300415-4-10

263-46-3MD-01
263-46-3MD-04
263-46-3MD-10
263-46-3MD-14

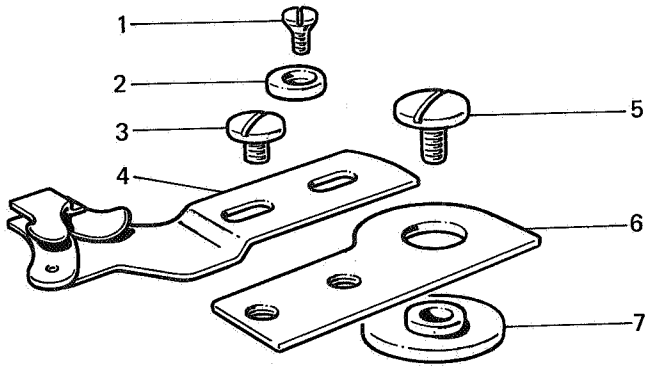

300532-4-10

263-46-3MD-01
263-46-3MD-10

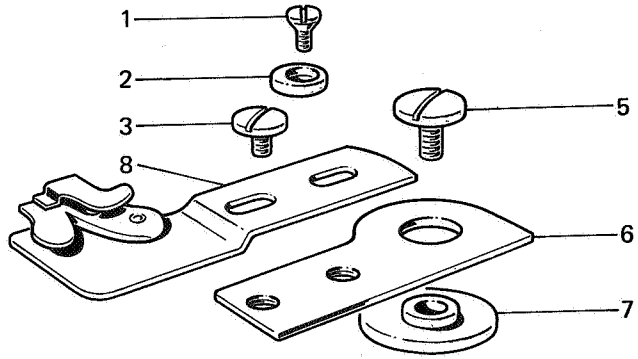

300533-4-10

263-46-3MD-01
263-46-3MD-04
263-46-3MD-10
263-46-3MD-14

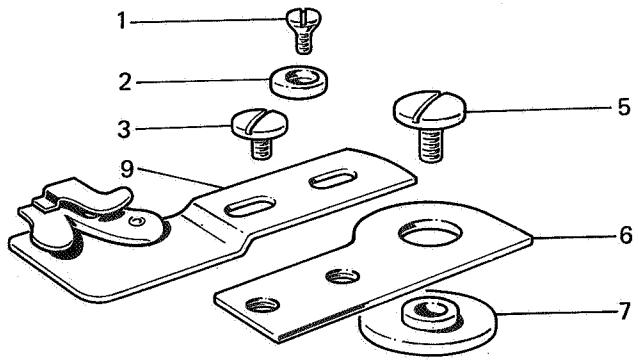

300534-4-10

263-46-3MD-01
263-46-3MD-10

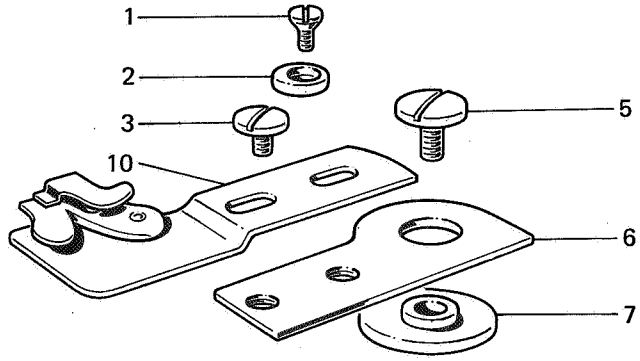

Rim® TAV. 23

300574-4-10

263-10-3MD-02
263-46-3MD-05
263-46-3MD-09
263-46-4MD-05

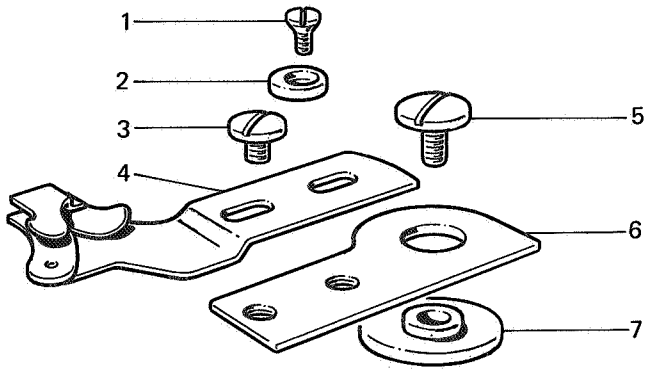

300626-4-10

263-46-3MD-05
263-46-4MD-05

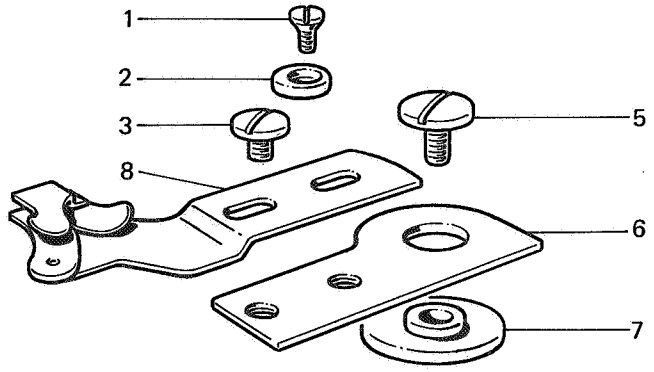

300627-4-10

263-46-3MD-05
263-46-4MD-05

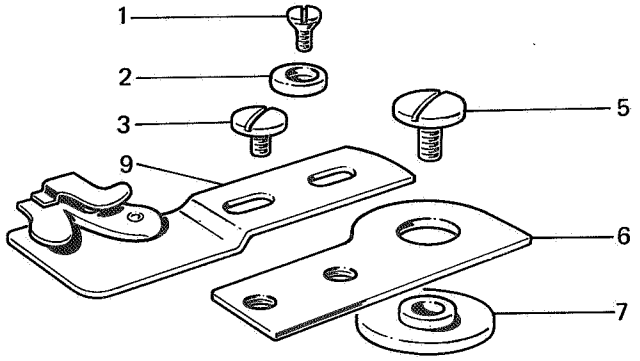

300628-4-10

263-46-3MD-05
263-46-3MD-09
263-46-4MD-05

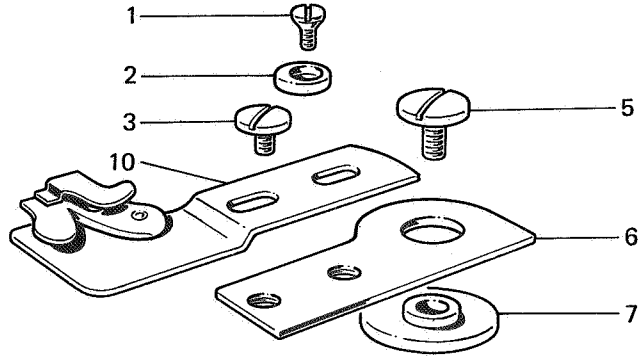

Fig. N.	Part. N. Piece N.	Qt.
1	744730-2-00	4
2	300414-0-10	4
3	300405-0-10	8
4	300573-3-10	1
5	300406-0-10	4
6	300408-0-10	4
7	300407-0-10	4
8	300620-3-10	1
9	300622-3-10	1
10	300624-3-10	1

Rim® TAV. 24

Fig. N.	Part. N. Piece N.	Qt.
1	744730-2-00	4
2	300414-0-10	1
3	300405-0-10	2
4	300625-3-10	1
5	300406-0-10	4
6	300408-0-10	1
7	300407-0-10	1
8	300710-0-10	3
9	300781-2-10	1
10	741913-4-00	3
11	300686-2-10	3
12	300683-0-10	3
13	300782-2-10	1
14	301041-2-10	1

300629-4-10

263-46-3MD-05
263-46-4MD-05

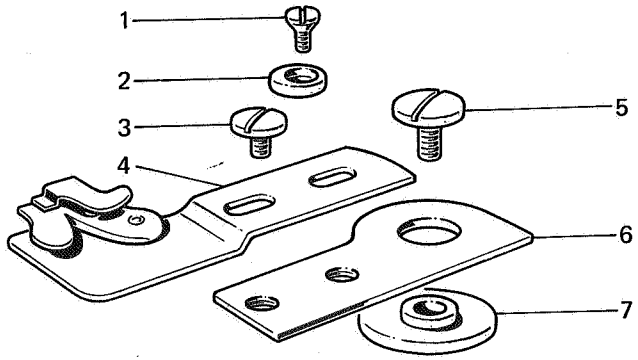

300785-4-10

263-30-2MD-01
263-34-3MD-03

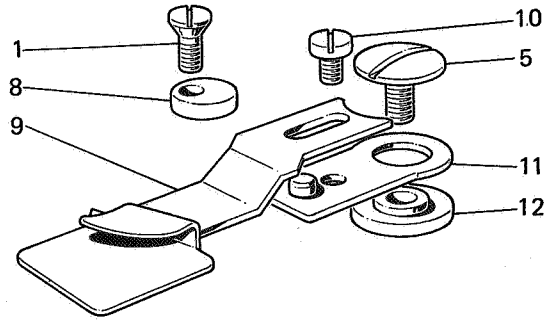

301051-4-10

263-30-2MD-01
263-30-2MD-06

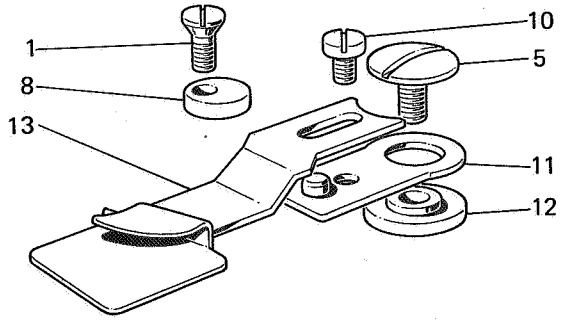

300786-4-10

263-34-3MD-03

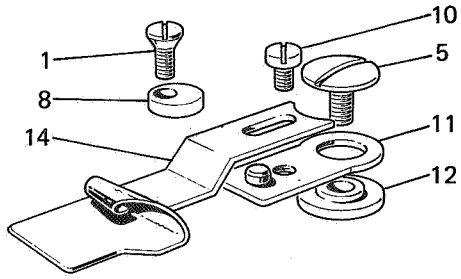

307795-4-00

263-20-2MD-01

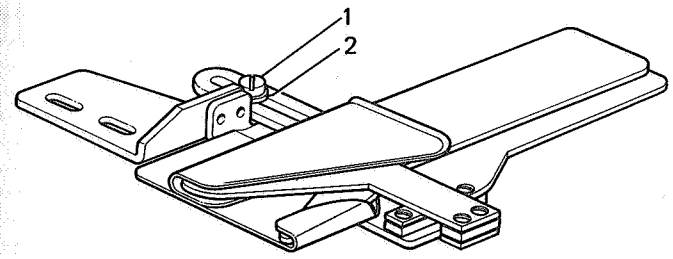

309216-4-00

263-16-2MD-03

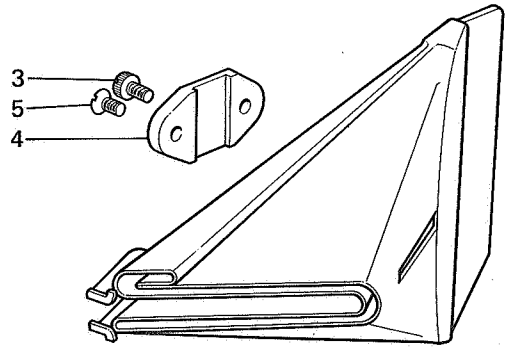

310000-4-00

263-16-2MD-01
263-16-2MD-02
263-16-2MD-03
263-16-2MD-10
263-16-3MD-04
263-16-3MD-08
263-17-2MD-01
263-17-2MD-04
263-17-3MD-07

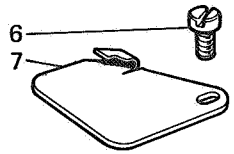

310001-4-00

263-17-2MD-03
263-17-3MD-06

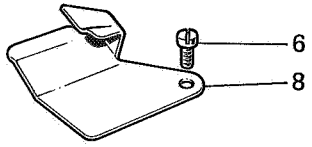

Fig. N.	Part. N. Piece N.	Qt.
1	721465-0-00	2
2	704108-2-00	2
3	300128-0-10	1
4	300175-0-11	1
5	724856-2-00	2
6	741658-2-00	2
7	300126-0-10	1
8	300167-0-10	1

Rim® TAV. 26

Fig. N.	Part. N. Piece N.	Qt.
1	300917-0-10	2
2	301050-0-11	1
3	300069-0-10	1
4	300074-2-10	1
5	300073-0-10	1
6	300077-0-11	1
7	300072-2-10	1
8	300983-2-10	1
9	300710-0-10	1
10	744730-2-00	1
11	309342-0-11	1
12	704512-2-00	1
13	733507-2-00	1

310013-4-00

263-10-2MD-04
263-10-2MD-05
263-10-3MD-01
263-10-3MD-02
263-20-2MD-01
263-21-2MD-01

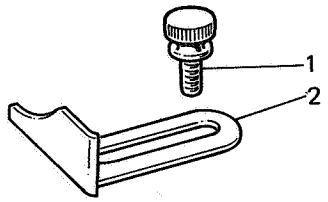

310151-4-01

263-16-2MD-13

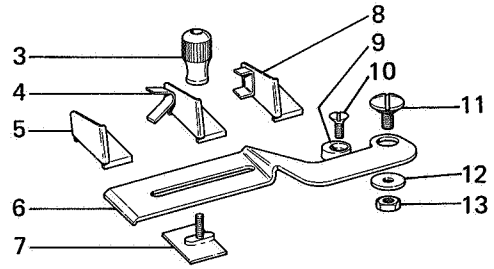

SIMBOLO SYMBOL SYMBOLE	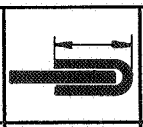	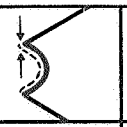	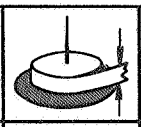	TESTA HEAD TETE
760001-0-00	10	1,4	20	**263-16-2MD-01**
●760003-0-00	12,5	1,5	25,5	**263-16-2MD-02**
760004-0-00	12,5	2	25,5	**263-16-2MD-10**
760008-0-00	16	0,7	32	**263-16-3MD-08**
●760009-0-00	16	1,5	32	**263-17-2MD-01**
●760010-0-00	16	2	32	**263-17-2MD-03**
●760011-0-00	19	2	38	**263-17-2MD-04**
760012-0-00	19	2,7	38	**263-17-2MD-06**
760013-0-00	19	0,7	38	**263-17-3MD-07**
●760015-0-00	22	2	44,5	
760016-0-00	22	3	44,5	
●760018-0-00	25,5	2	51	
760019-0-00	25,5	3,2	51	
760022-0-00	32	2	63,5	
760023-0-00	32	3,5	63,5	
■760025-0-00	39	2,5	80	
■760029-0-00	50	2,5	100	
■760030-0-00	60	2,5	120	
■760032-0-00	65	2,5	130	
760050-0-00	12,5	0,7	25,5	

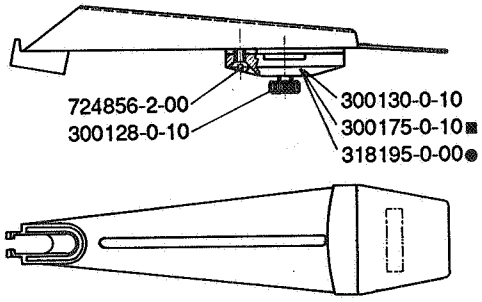

SIMBOLO SYMBOL SYMBOLE	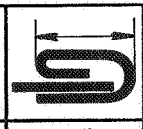	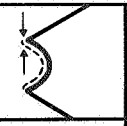	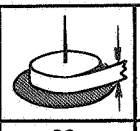	TESTA HEAD TETE
●761201-0-00	12,5	1,7	33	**263-16-2MD-01**
761202-0-00	12,5	2,7	33	**263-16-2MD-02**
●761203-0-00	16	1,7	40	**263-16-2MD-10**
761204-0-00	16	2,7	40	**263-16-3MD-08**
●761206-0-00	19	2	46	**263-17-2MD-03**
761207-0-00	19	3	46	**263-17-2MD-04**
761209-0-00	22	2	52	**263-17-2MD-06**
761210-0-00	22	3	52	**263-17-3MD-07**
761212-0-00	25,5	2	59	
761213-0-00	25,5	3,2	59	
761216-0-00	32	2	72	
761217-0-00	32	3,7	72	
761219-0-00	37	2	82	
761220-0-00	37	3,7	82	
■761222-0-00	47	3	103	
■761224-0-00	57	3	123	
■761226-0-00	62	3	133	

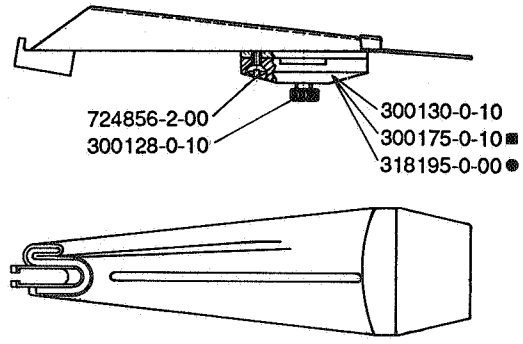

Rim® TAV. 28

Fig. N.	Part. N. Piece N.	Qt.
1	303023-0-10	4
2	704216-2-00	4
3	930029-2-10	1
4	731263-0-00	2
5	930009-0-10	2
6	930054-0-10	2
7	309219-0-00	1
8	309218-0-00	1
9	704211-2-00	4
10	721494-2-00	2
11	740244-2-00	2
12	300174-0-11	1

300129-0-10

263-16-2MD-01
263-16-2MD-02
263-16-2MD-10
263-16-3MD-04
263-16-3MD-08
263-17-2MD-01
263-17-2MD-03
263-17-2MD-04
263-17-3MD-06
263-17-3MD-07

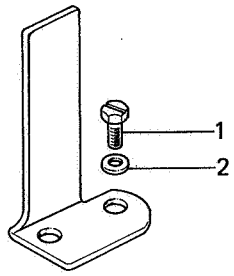

300174-0-11

263-16-2MD-01
263-16-2MD-02
263-16-2MD-10
263-16-3MD-04
263-16-3MD-08
263-17-2MD-03
263-17-2MD-04
263-17-3MD-06
263-17-3MD-07

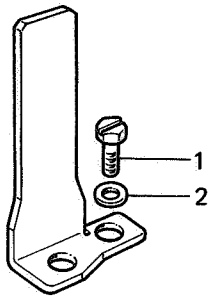

930030-4-10

263-17-2MD-01
263-17-2MD-03
263-17-2MD-04
263-17-3MD-06
263-17-3MD-07

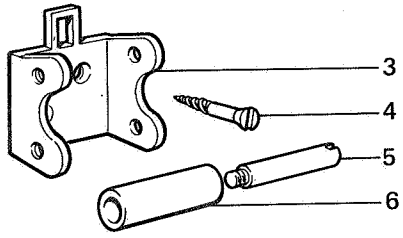

263-16-2MD-03

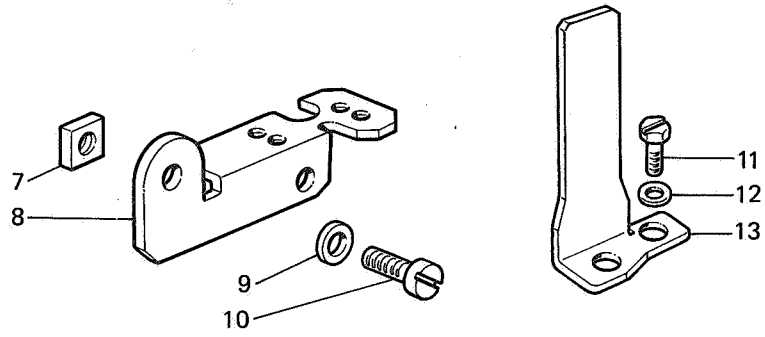

930000-4-12

263-16-2MD-01
263-16-2MD-02
263-16-2MD-10
263-16-3MD-04
263-16-3MD-08
263-17-2MD-01
263-17-2MD-03
263-17-2MD-04
263-17-3MD-06
263-17-3MD-07

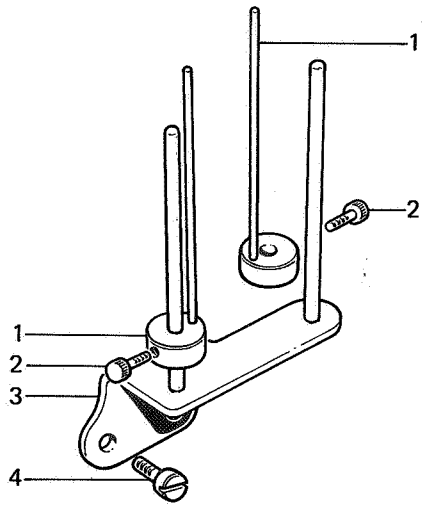

930745-4-00

263-16-2MD-01
263-16-2MD-02
263-16-2MD-10
263-16-3MD-04
263-16-3MD-08
263-17-2MD-01
263-17-2MD-03
263-17-2MD-04
263-17-3MD-06
263-17-3MD-07

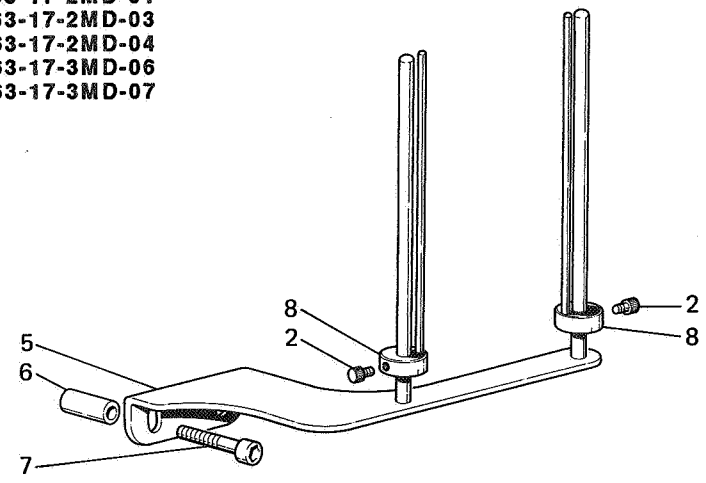

930820-4-00

263-16-2MD-01
263-16-2MD-02
263-16-2MD-10
263-16-3MD-04
263-16-3MD-08
263-17-2MD-01
263-17-2MD-03
263-17-2MD-04
263-17-3MD-06
263-17-3MD-07
263-30-2MD-01
263-30-2MD-06

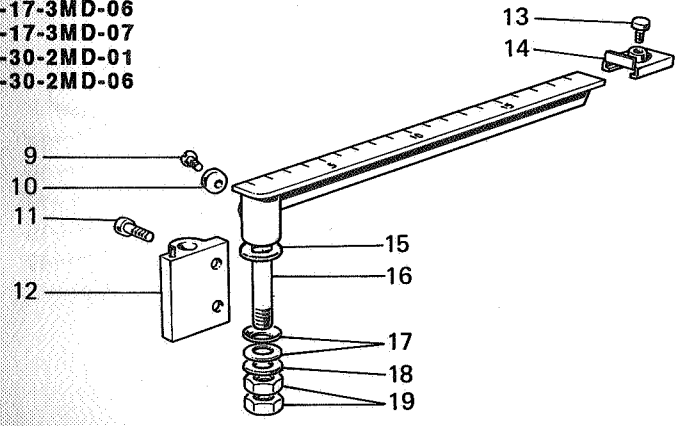

990214-4-11

263-16-2MD-01
263-16-2MD-02
263-16-2MD-10
263-16-3MD-04
263-16-3MD-08
263-17-2MD-01
263-17-2MD-03
263-17-2MD-04
263-17-3MD-06
263-17-3MD-07
263-30-2MD-01
263-30-2MD-06

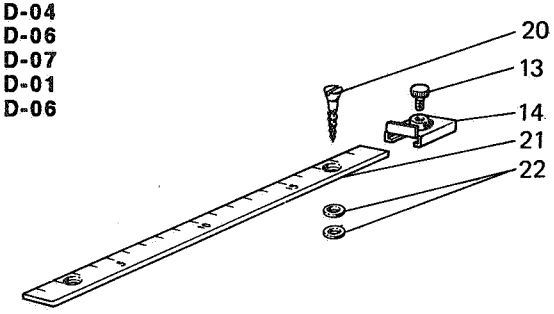

Fig. N.	Part. N. Piece N.	Qt.
1	930004-2-21	2
2	930096-0-10	4
3	930006-2-21	1
4	721486-2-00	2
5	930025-2-12	1
6	930640-0-10	2
7	722493-2-00	2
8	930013-2-11	2
9	744730-2-00	1
10	300710-0-10	1
11	722443-2-00	2
12	930819-2-00	1
13	930075-0-10	2
14	930072-2-10	2
15	930824-0-00	1
16	930821-2-00	1
17	702415-0-00	2
18	704010-2-00	1
19	746209-2-00	2
20	731263-0-00	2
21	990213-0-10	1
22	704206-2-00	2

Rim® TAV. 30

Fig. N.	Part. N. Piece N.	Qt.
1	990596-0-00	8
2	990594-2-00	8
3	729054-2-00	3
4	990593-0-11	4
5	991153-2-00	2
6	729024-2-00	4
7	990592-0-11	2
8	991114-2-00	3
9	731107-2-00	11
10	729033-2-00	1
11	990566-0-11	1
12	990569-2-10	1
13	991321-2-00	1
14	991582-2-00	1
15	723266-2-00	2
16	311408-0-00	1
17	991581-2-00	1

990285-4-12

263-20-2MD-01
263-21-2MD-01

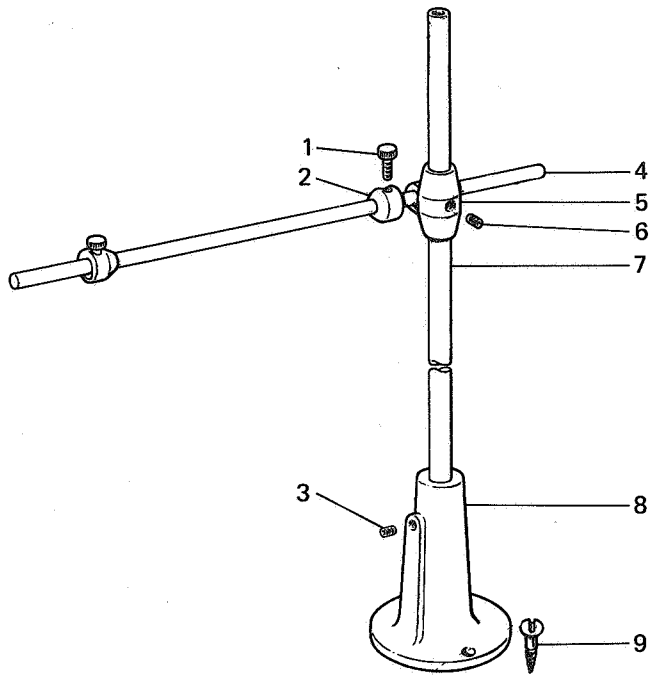

990650-4-12

263-30-2MD-01
263-30-2MD-06

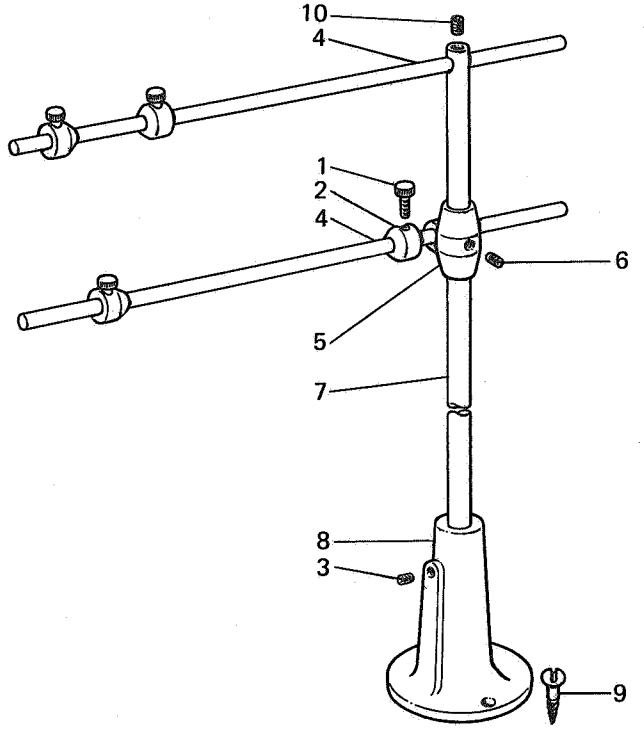

990565-4-11

263-17-2MD-01
263-17-2MD-03
263-17-2MD-04
263-17-3MD-06
263-17-3MD-07

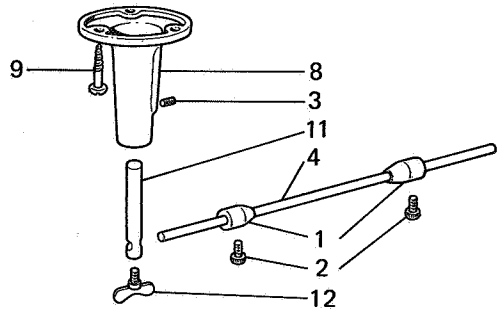

991580-4-00

263-16-2MD-01
263-16-2MD-02
263-16-2MD-10
263-16-3MD-04
263-16-3MD-08
263-17-2MD-01
263-17-2MD-03
263-17-2MD-04
263-17-3MD-06
263-17-3MD-07

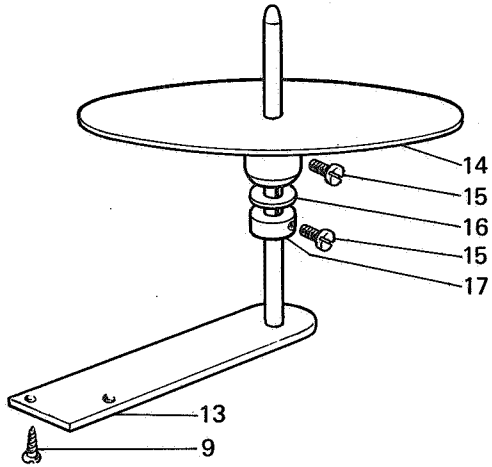

Rim® TAV. 31

991325-4-00

263-34-3MD-03

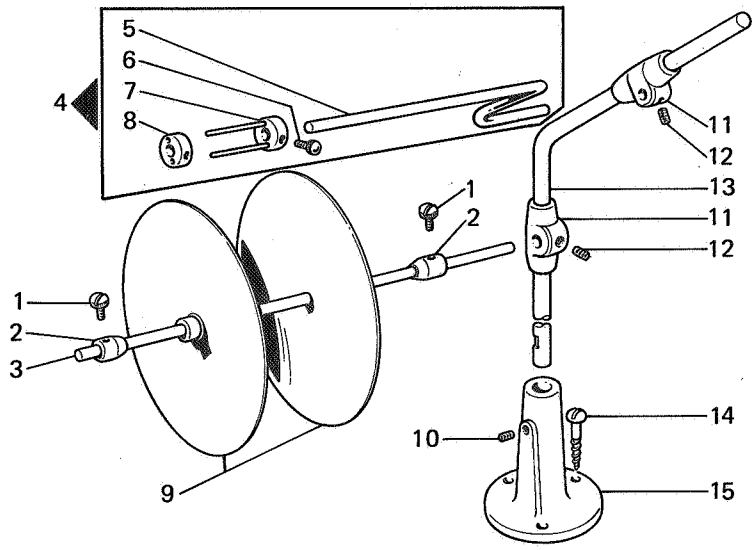

930428-4-10

263-21-2MD-01

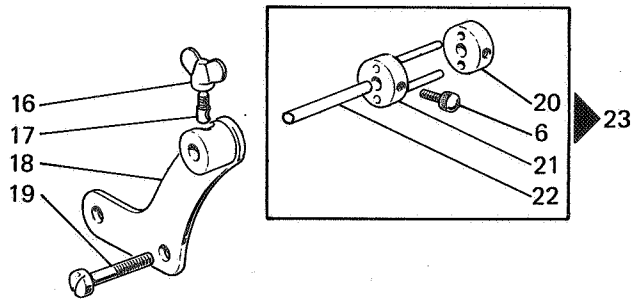

991326-4-00

263-30-2MD-01
263-30-2MD-06

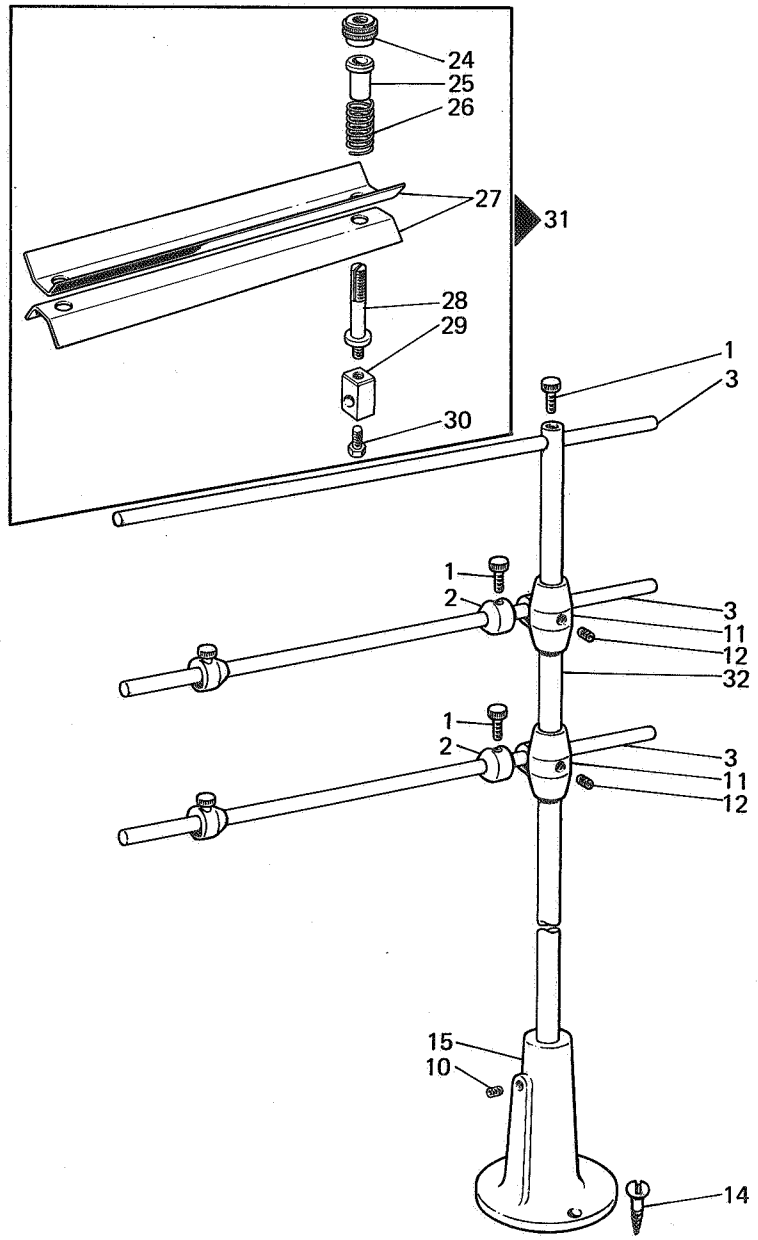

Fig. N.	Part. N. Piece N.	Qt.
1	990596-0-10	7
2	990594-2-00	6
3	990593-0-11	4
4	990705-4-11	1
5	990704-0-11	1
6	930096-0-10	4
7	990707-2-11	1
8	990708-0-10	1
9	990612-2-10	2
10	729054-2-00	2
11	991153-2-00	4
12	729024-2-00	8
13	990703-0-11	1
14	731107-2-00	6
15	991114-2-00	2
16	930136-0-10	1
17	930067-0-10	1
18	930427-3-10	1
19	930281-0-11	2
20	930094-0-10	1
21	930090-2-11	1
22	930081-0-10	1
23	930079-4-10	1
24	200699-0-10	2
25	200074-0-10	2
26	200713-0-10	2
27	990360-0-10	2
28	200698-0-10	2
29	990355-0-10	2
30	740245-2-00	2
31	990361-4-10	1
32	990592-0-11	1

Rim® TAV. 32

Fig. N.	Part. N. Piece N.	Qt.
1	930883-4-00	1
2	930881-0-00	1
3	702437-0-00	2
4	704216-2-00	2
5	300406-0-10	2
6	930882-4-00	1
7	302349-0-10	1
8	302150-0-10	1
9	702415-0-00	1
10	930880-0-00	1
11	930302-3-21	1
12	930067-0-10	2
13	930136-0-10	2
14	930094-0-10	1
15	930096-0-10	2
16	930090-2-11	1
17	930091-4-10	1
18	930308-0-10	1
19	930119-0-10	1
20	930121-0-10	1
21	704104-2-00	1
22	741519-0-00	1
23	930310-4-11	1
24	930298-4-10	1
25	930297-4-10	1
26	930804-2-01	1
27	930120-0-10	1
28	930291-4-10	1
29	930290-0-10	1
30	930288-0-10	2
31	727026-0-00	3
32	930092-0-10	1
33	930109-3-10	1
34	930114-2-10	1
35	990596-0-10	2

930284-4-12

263-30-2MD-01
263-30-2MD-06
263-34-3MD-03

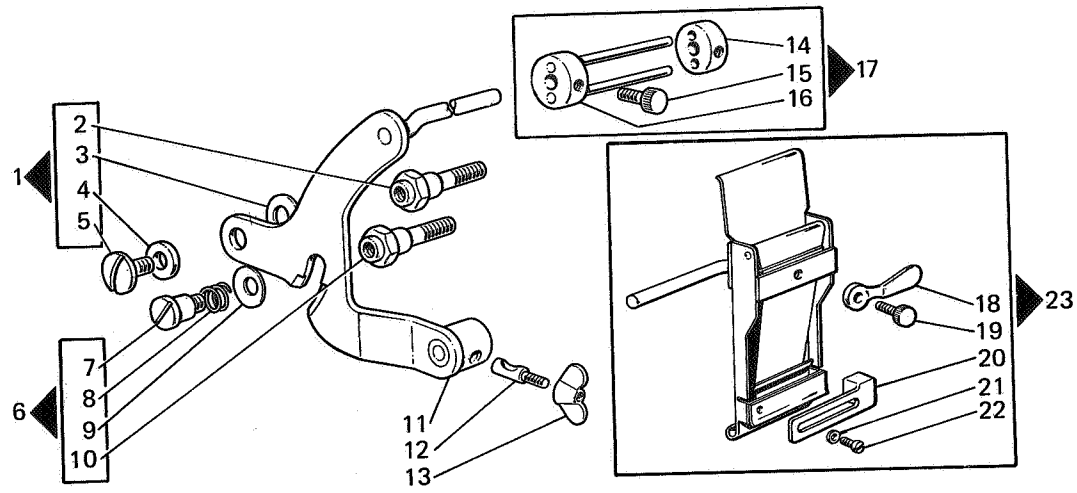

930806-4-01

263-30-2MD-01
263-30-2MD-06

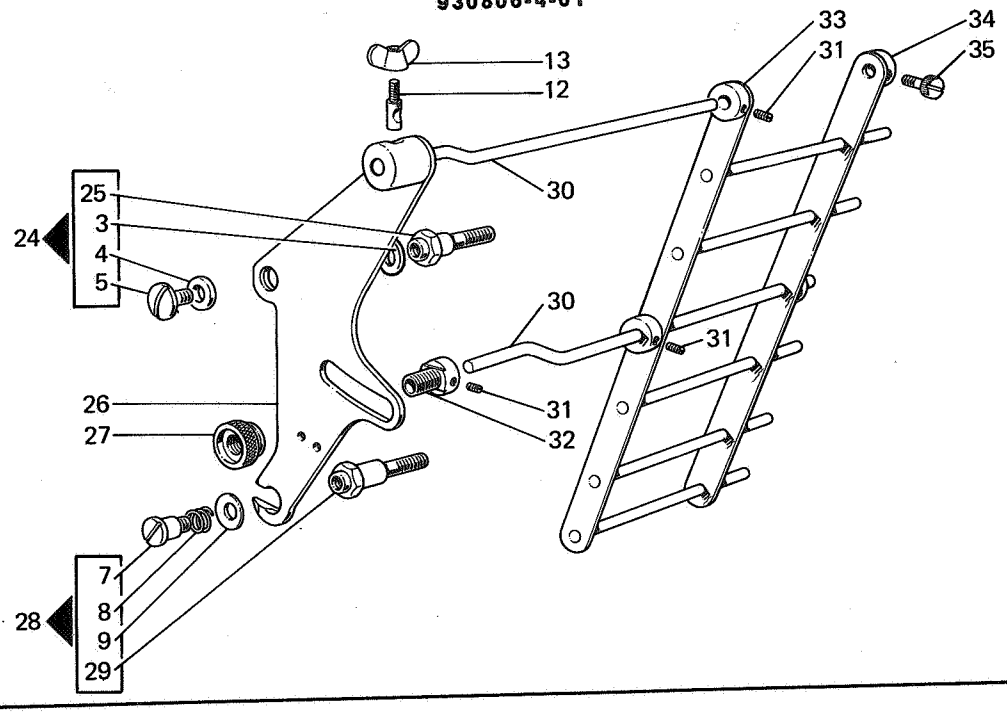

930907-4-00

263-30-2MD-01
263-30-2MD-06

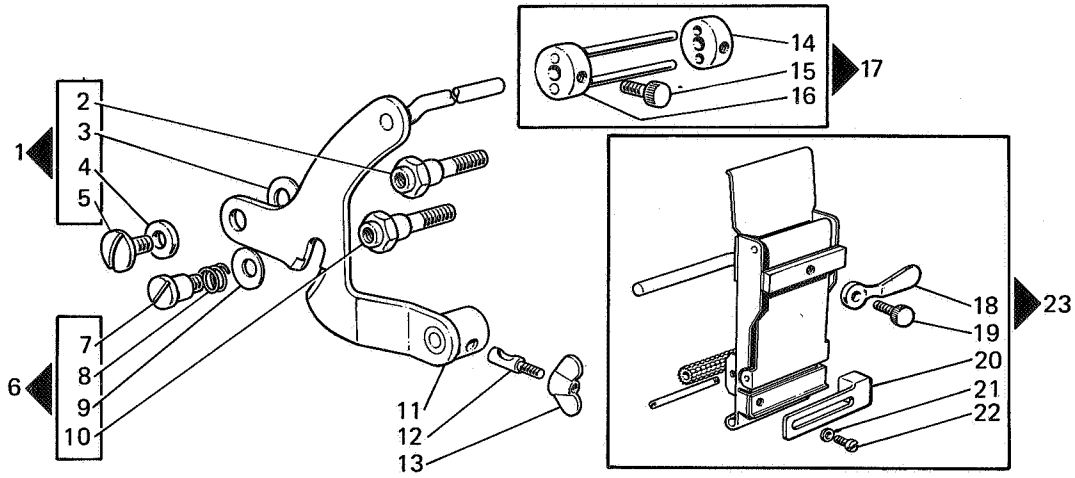

930312-4-11

263-30-2MD-01
263-30-2MD-06

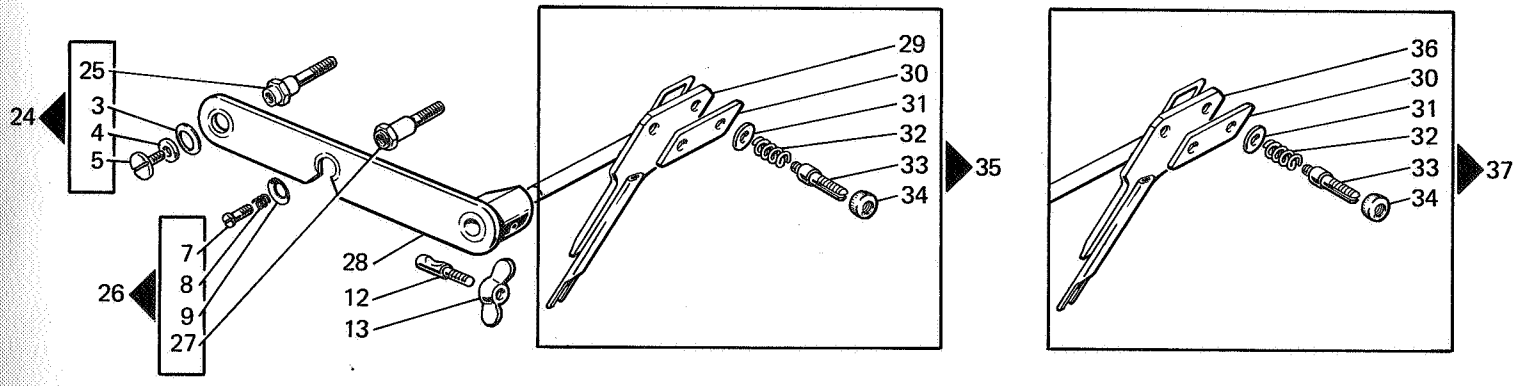

Fig. N.	Part. N. Piece N.	Qt.
1	930883-4-00	1
2	930881-0-00	1
3	702437-0-00	2
4	704216-2-00	2
5	300406-0-10	2
6	930882-4-00	1
7	302349-0-10	2
8	302150-0-10	2
9	702415-0-00	2
10	930880-0-00	1
11	930302-3-21	1
12	930067-0-10	2
13	930136-0-10	2
14	930094-0-10	1
15	930096-0-10	2
16	930090-2-11	1
17	930091-4-10	1
18	930308-0-10	1
19	930119-0-10	1
20	930121-0-10	1
21	704104-2-00	1
22	741519-0-00	1
23	930333-4-10	1
24	930910-4-00	1
25	930899-0-00	1
26	930291-4-10	1
27	930290-0-10	1
28	930202-2-01	1
29	930149-3-10	1
30	930151-0-10	2
31	704218-2-00	4
32	930066-0-10	4
33	300391-0-10	4
34	300387-0-10	4
35	930150-4-10	1
36	930161-3-10	1
37	930162-4-10	1

Rim® TAV. 34

Fig. N.	Part. N. Piece N.	Qt.
1	930910-4-00	1
2	930899-0-00	1
3	702437-0-00	1
4	704216-2-00	1
5	300406-0-10	1
6	930291-4-10	1
7	302349-0-10	1
8	302150-0-10	1
9	702415-0-00	1
10	930290-0-10	1
11	930202-2-01	1
12	930067-0-10	2
13	930136-0-10	2
14	930161-3-10	2
15	930151-0-10	3
16	704218-2-00	6
17	930066-0-10	6
18	300391-0-10	6
19	300387-0-10	6
20	930162-4-10	2
21	724432-0-00	2
22	930904-2-00	1
23	930149-3-10	1
24	930150-4-10	1

930917-4-00

263-21-2MD-01

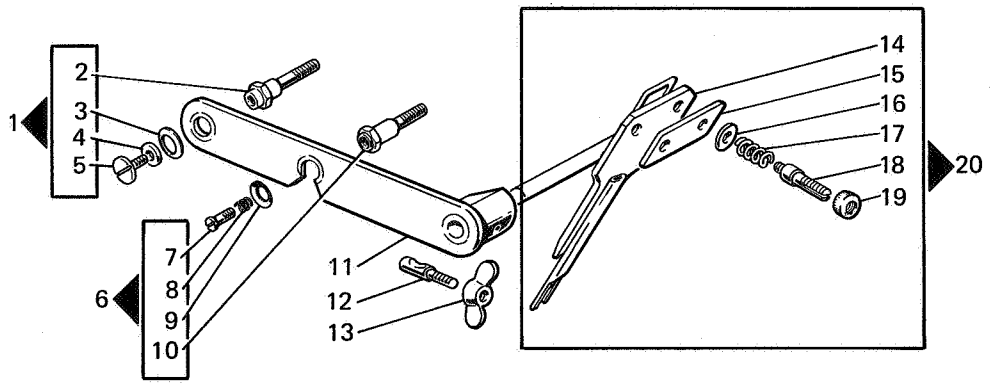

930940-4-00

263-30-2MD-01
263-30-2MD-06

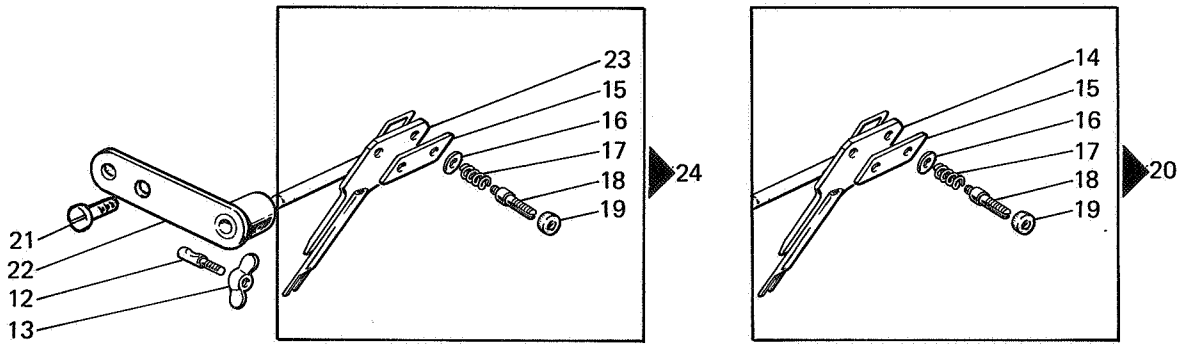

263-17-2MD-01
263-17-2MD-03
263-17-3MD-06

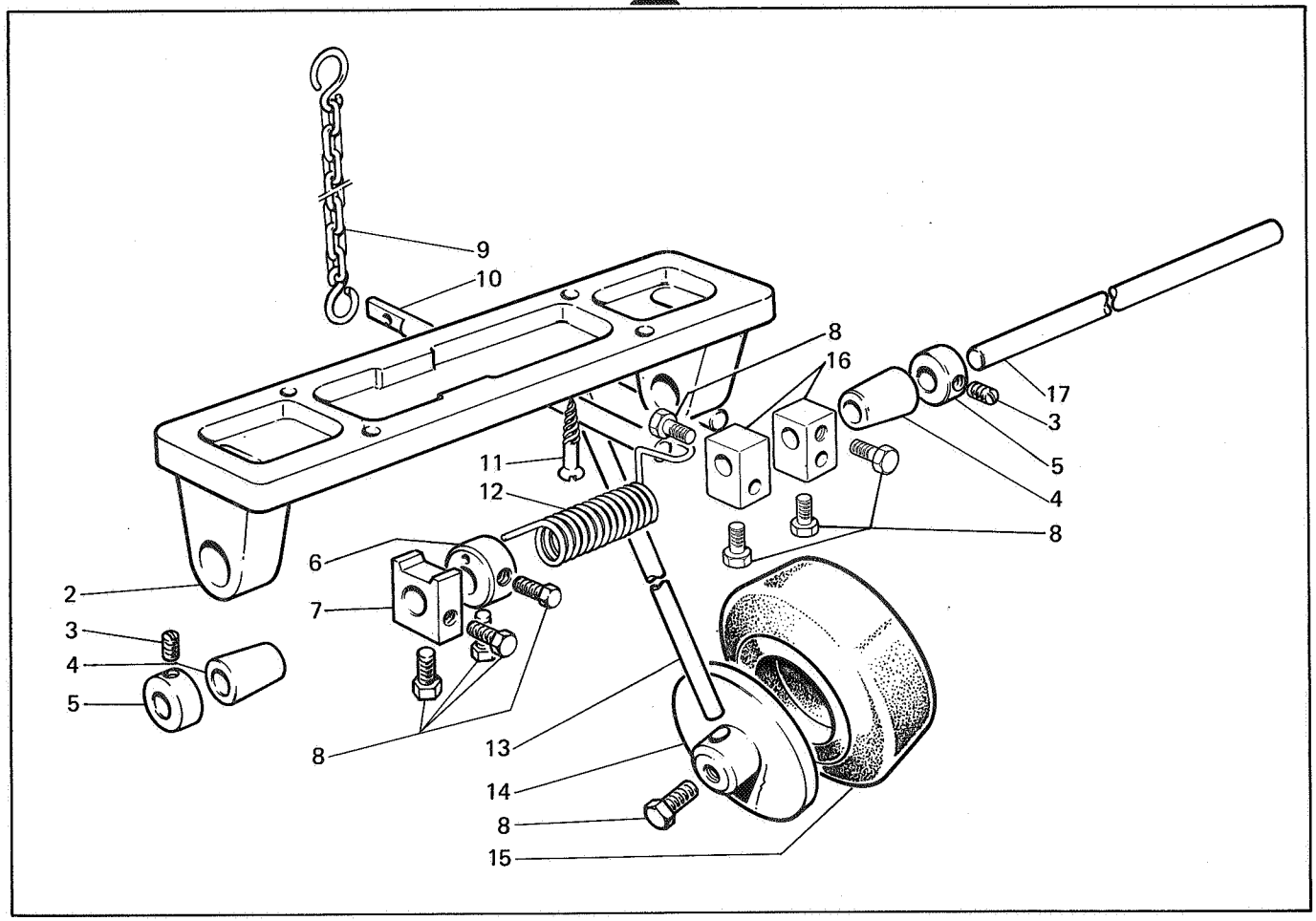

Fig. N.	Part. N. Piece N.	Qt.
1	920089-4-00	1
2	920090-0-00	1
3	729013-2-00	2
4	920231-0-00	2
5	920242-2-00	2
6	920114-0-10	1
7	920128-0-00	1
8	740035-0-00	9
9	990621-4-10	1
10	920180-0-10	1
11	731306-0-00	4
12	920106-0-10	1
13	920104-0-10	1
14	920105-0-10	1
15	920113-0-10	1
16	920103-0-11	2
17	920230-0-00	1

Rim® TAV. 36

Fig. N.	Part. N. Piece N.	Qt.
1	308452-2-00	1
2	742311-2-00	1
3	729012-2-00	3
4	308107-0-01	1
5	308039-0-01	1
6	308137-0-00	1
7	724420-2-00	1
8	303045-0-10	3
9	302136-0-12	1
10	313375-0-01	1
11	721444-2-00	4
12	302149-0-11	1
13	704302-4-00	1
14	741682-0-00	1
15	311098-0-00	2
16	704210-4-00	2
17	300483-0-10	2
18	308938-4-01	1
19	308556-0-00	1
20	705201-0-00	1
21	740250-2-00	1
22	308550-0-10	1
23	741433-2-00	2
24	302172-0-10	1
25	308558-0-00	1
26	304905-0-10	1
27	302204-0-10	1
28	930066-0-10	1
29	704218-2-00	1
30	200324-0-10	2
31	300393-0-10	1
32	310459-0-01	1
33	741612-2-00	1
34	302168-0-00	1
35	741655-2-00	1
36	746002-2-00	1
37	740220-2-00	2
38	704104-2-00	2
39	308551-0-01	1
40	727215-0-00	2
41	308971-3-00	1

●Vedi-See-Voir TAV.58

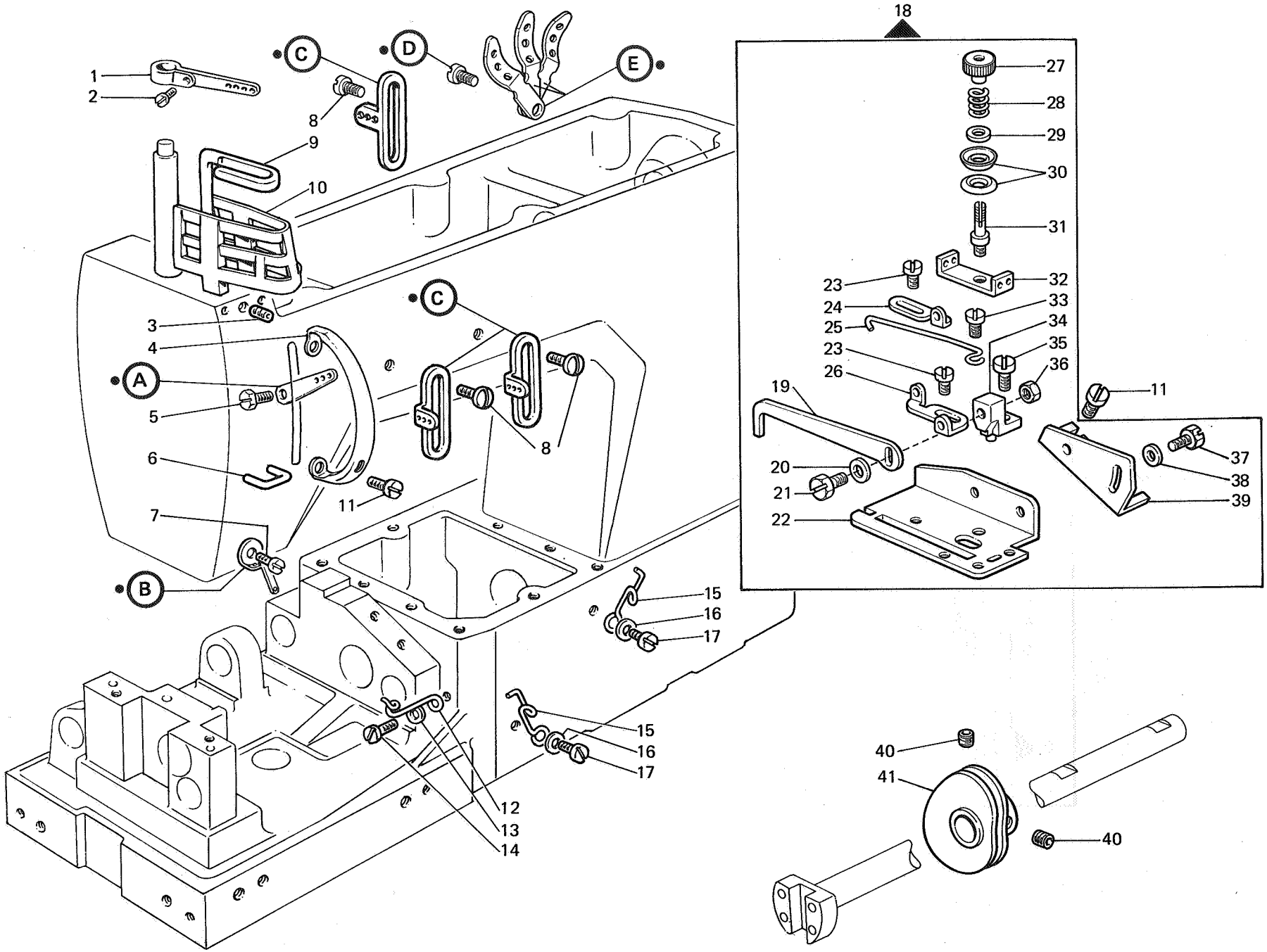

Rim® TAV. 37

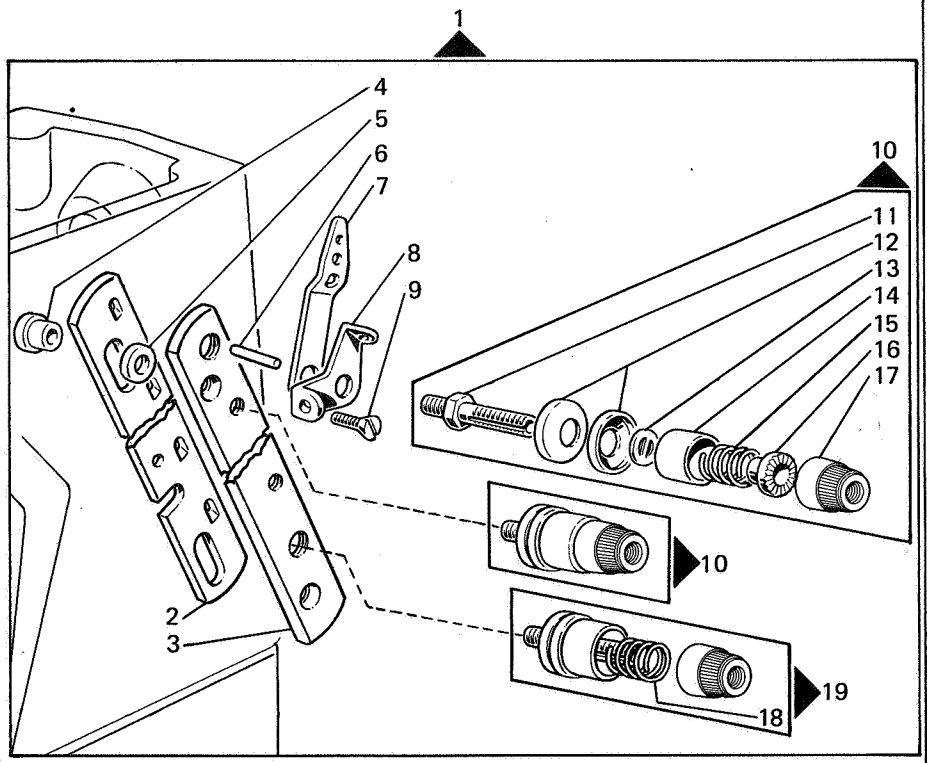

263-10-2MD-04
263-10-2MD-05
263-16-2MD-01
263-16-2MD-02
263-16-2MD-03
263-16-2MD-10
263-16-2MD-13
263-17-2MD-01
263-17-2MD-03
263-17-2MD-04
263-20-2MD-01
263-21-2MD-01
263-30-2MD-01
263-30-2MD-06

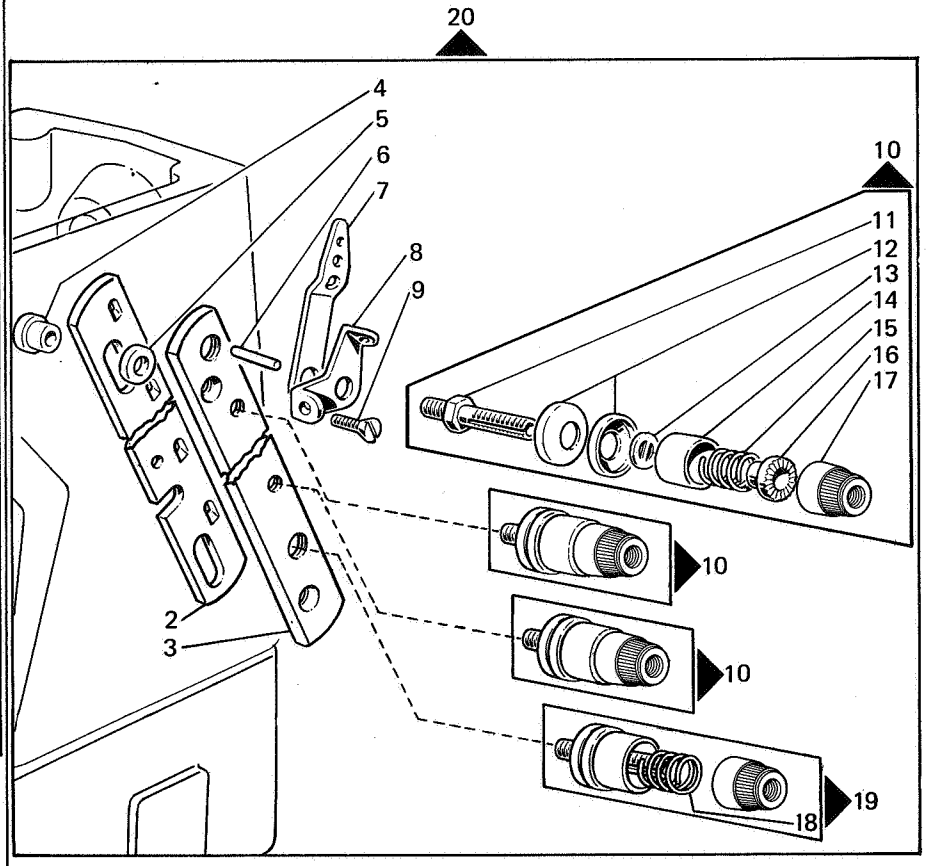

263-00-3MD-01
263-06-3MD-02
263-06-3MD-04
263-10-3MD-01
263-10-3MD-02
263-16-3MD-04
263-16-3MD-08
263-17-3MD-06
263-17-3MD-07
263-34-3MD-03
263-46-3MD-01
263-46-3MD-04
263-46-3MD-05
263-46-3MD-09
263-46-3MD-10
263-46-3MD-14

Fig. N.	Part. N. Piece N.	Qt.
1	308528-4-00	1
2	308502-0-00	2
3	308504-0-00	2
4	308512-0-00	4
5	701405-0-00	4
6	308506-0-00	7
7	308501-0-01	7
8	308503-0-01	7
9	744676-2-00	4
10	308518-4-00	5
11	308505-0-00	7
12	300218-0-10	14
13	308507-0-00	7
14	202556-0-01	7
15	200710-0-10	5
16	202229-0-11	7
17	202558-0-00	7
18	200714-0-10	2
19	308521-4-00	2
20	308526-4-00	1

Rim® TAV. 38

Fig. N.	Part. N. Piece N.	Qt.
1	308543-4-00	1
2	308512-0-00	2
3	701405-0-00	2
4	308506-0-00	5
5	308510-0-00	1
6	308509-0-00	1
7	308501-0-01	5
8	308503-0-01	5
9	744676-2-00	2
10	308518-4-00	4
11	308505-0-00	5
12	300218-0-10	10
13	308507-0-00	5
14	202556-0-01	5
15	200710-0-10	4
16	202229-0-11	5
17	202558-0-00	5
18	200714-0-10	1
19	308521-4-00	1

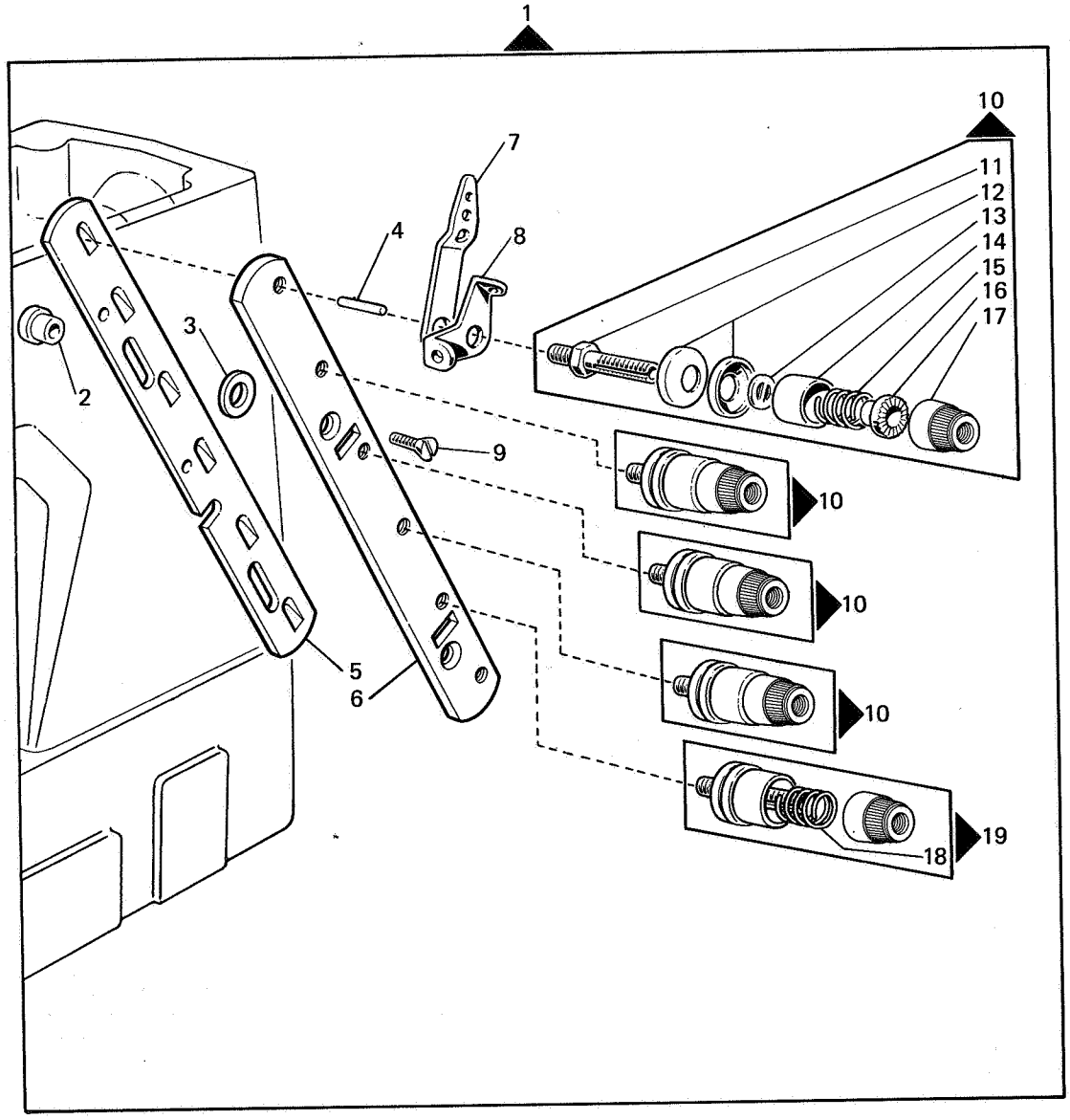

263-46-4MD-05

Rim® TAV. 39

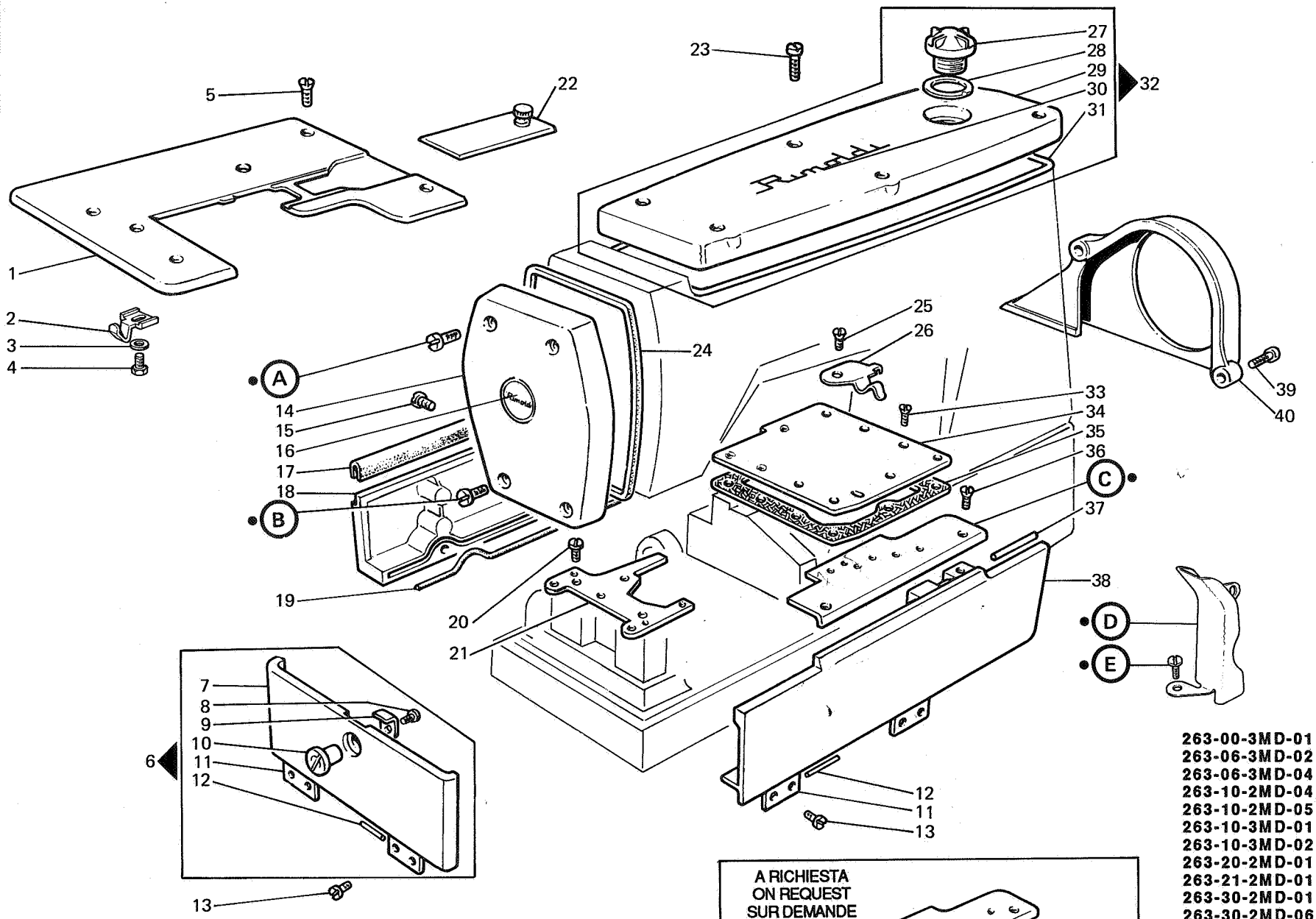

Fig. N.	Part. N. Piece N.	Qt.
1	309042-2-00	1
2	309351-0-00	1
3	704306-2-00	1
4	720411-2-00	1
5	744636-2-00	5
6	309139-4-00	1
7	309126-3-00	1
8	741658-2-00	1
9	309371-0-00	1
10	309372-0-00	1
11	309332-0-00	4
12	707556-0-00	4
13	300483-0-10	8
14	308101-2-01	1
15	741088-2-00	3
16	304662-0-10	1
17	309088-0-01	1
18	309086-0-01	1
19	309084-0-00	1
20	302355-0-10	2
21	308783-2-00	1
22	309302-2-00	1
23	742282-2-00	6
24	308128-0-01	1
25	721474-2-00	1
26	309360-0-00	1
27	207973-0-01	1
28	705970-0-00	1
29	308102-0-00	1
30	300006-0-12	1
31	308129-0-01	1
32	308103-4-10	1
33	741936-2-00	9
34	309324-2-10	1
35	309323-0-00	1
36	744676-2-00	2
37	707518-0-00	1
38	309177-3-00	1
39	721475-2-00	2
40	308462-0-00	1
41	309221-0-00	1

263-00-3MD-01
263-06-3MD-02
263-06-3MD-04
263-10-2MD-04
263-10-2MD-05
263-10-3MD-01
263-10-3MD-02
263-20-2MD-01
263-21-2MD-01
263-30-2MD-01
263-30-2MD-06
263-34-3MD-03
263-46-3MD-01
263-46-3MD-04
263-46-3MD-05
263-46-3MD-09
263-46-3MD-10
263-46-3MD-14
263-46-4MD-05

A RICHIESTA
ON REQUEST
SUR DEMANDE

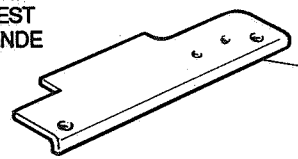

263-20-2MD-01
263-21-2MD-01

●Vedi-See-Voir TAV.58

Rim® TAV. 40

Fig. N.	Part. N. Piece N.	Qt.
1	309351-0-00	1
2	704306-2-00	1
3	720411-2-00	1
4	744636-2-00	5
5	309139-4-00	1
6	309126-3-00	1
7	741658-2-00	1
8	309371-0-00	1
9	309372-0-00	1
10	309332-0-00	2
11	707556-0-00	2
12	300483-0-10	4
13	302354-0-20	2
14	308101-2-01	1
15	741088-2-00	3
16	304662-0-10	1
17	309088-0-01	1
18	309086-0-01	1
19	302353-0-10	2
20	309084-0-00	1
21	302355-0-10	2
22	308783-2-00	1
23	721424-2-00	2
24	300277-0-10	1
25	308787-4-00	1
26	742282-2-00	6
27	308128-0-01	1
28	746021-2-00	1
29	309331-0-00	1
30	207973-0-01	1
31	705970-0-00	1
32	308102-0-00	1
33	300006-0-12	1
34	308129-0-01	1
35	308103-4-10	1
36	741936-2-00	9
37	309324-2-10	1
38	309323-0-00	1
39	721475-2-00	2
40	308462-0-00	1

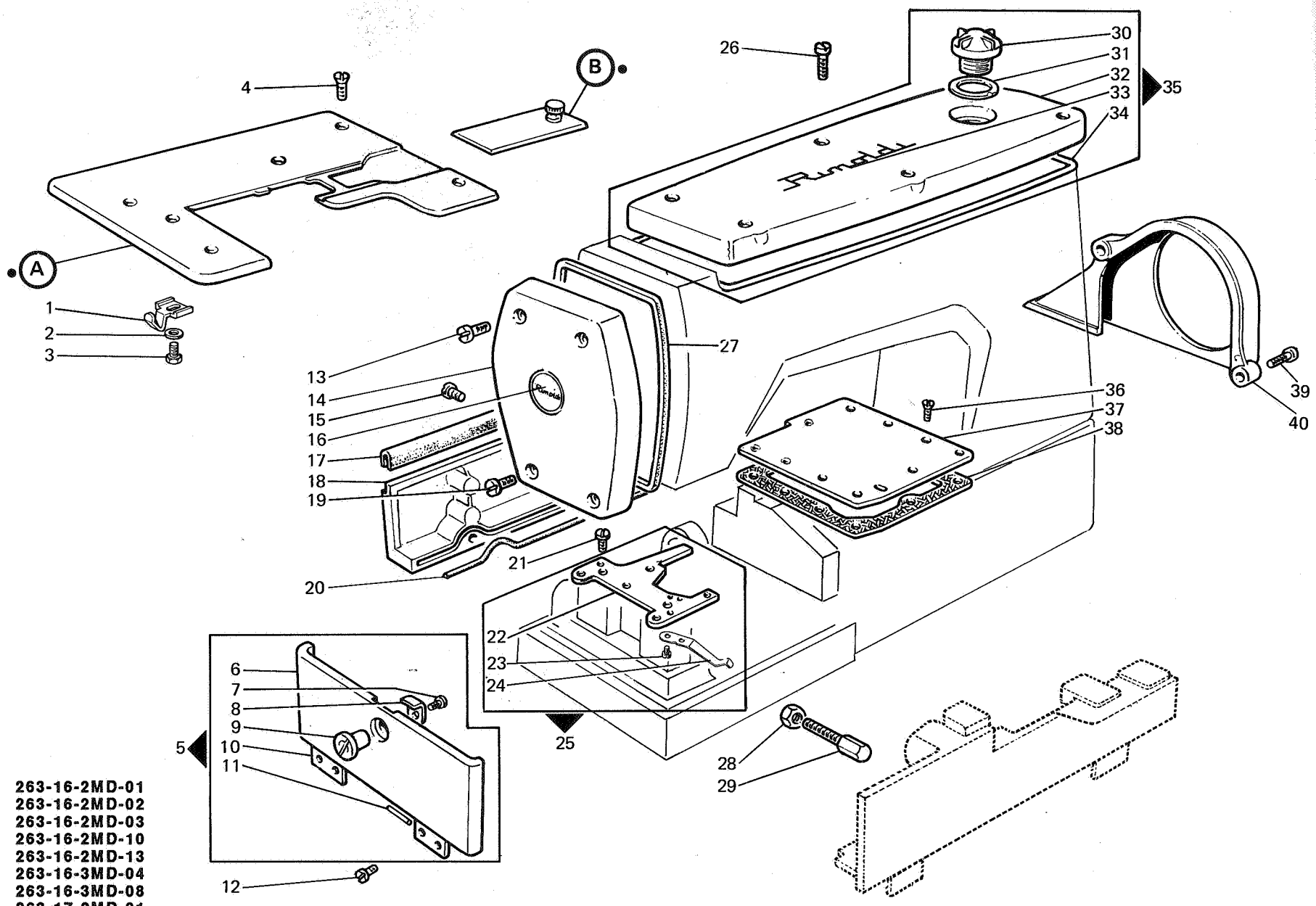

263-16-2MD-01
263-16-2MD-02
263-16-2MD-03
263-16-2MD-10
263-16-2MD-13
263-16-3MD-04
263-16-3MD-08
263-17-2MD-01
263-17-2MD-03
263-17-2MD-04
263-17-3MD-06
263-17-3MD-07

●Vedi-See-Voir TAV.59

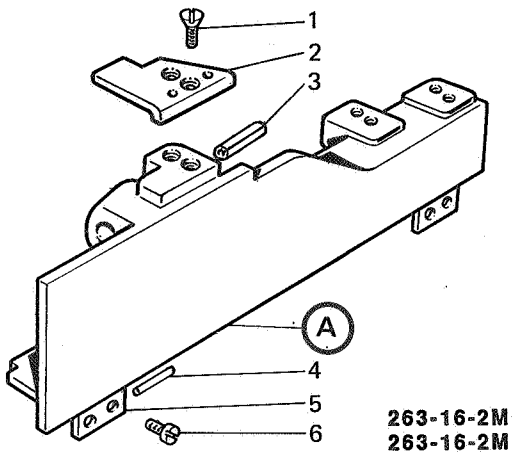

263-16-2MD-01
263-16-2MD-02
263-16-2MD-03
263-16-2MD-10
263-16-3MD-04
263-16-3MD-08

263-17-2MD-04
263-17-3MD-07

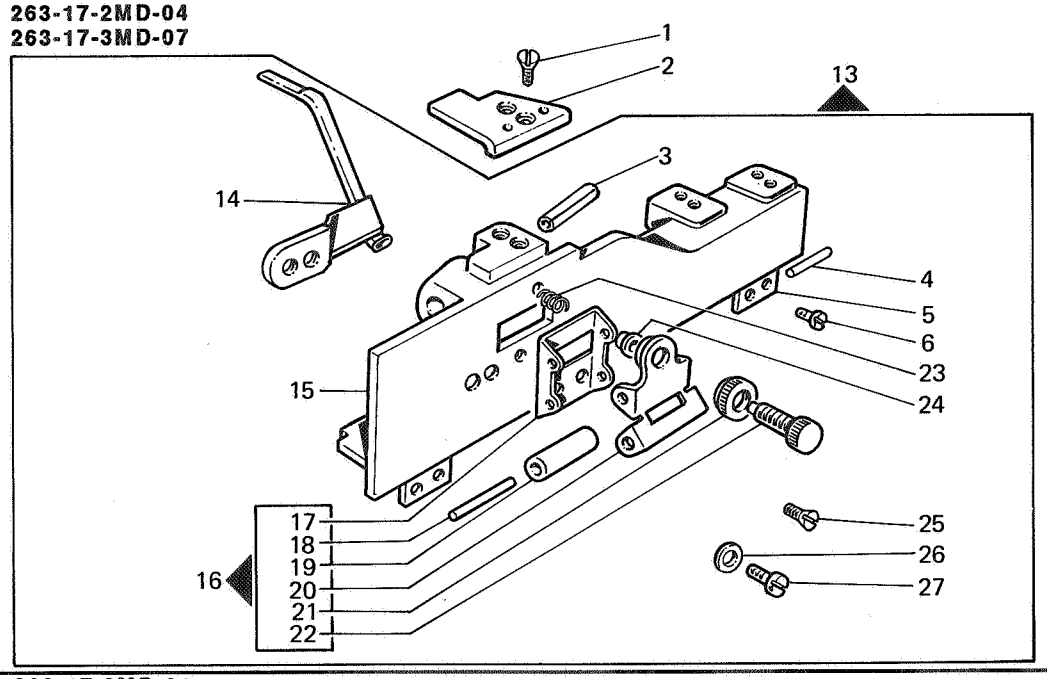

263-16-2MD-13

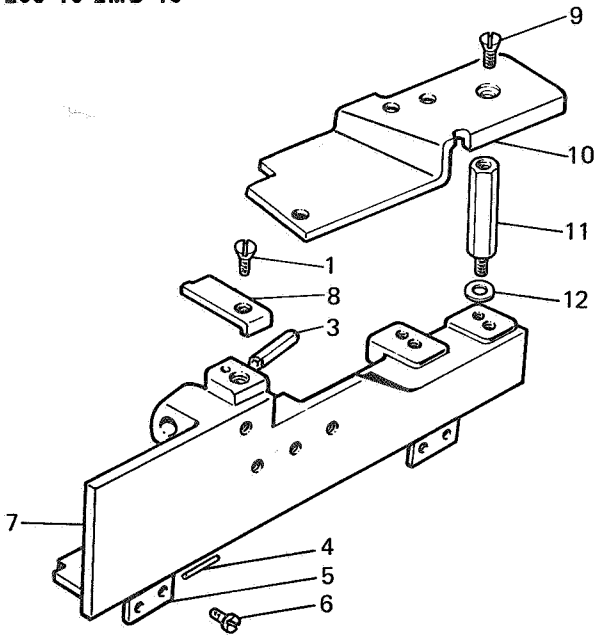

263-17-2MD-01

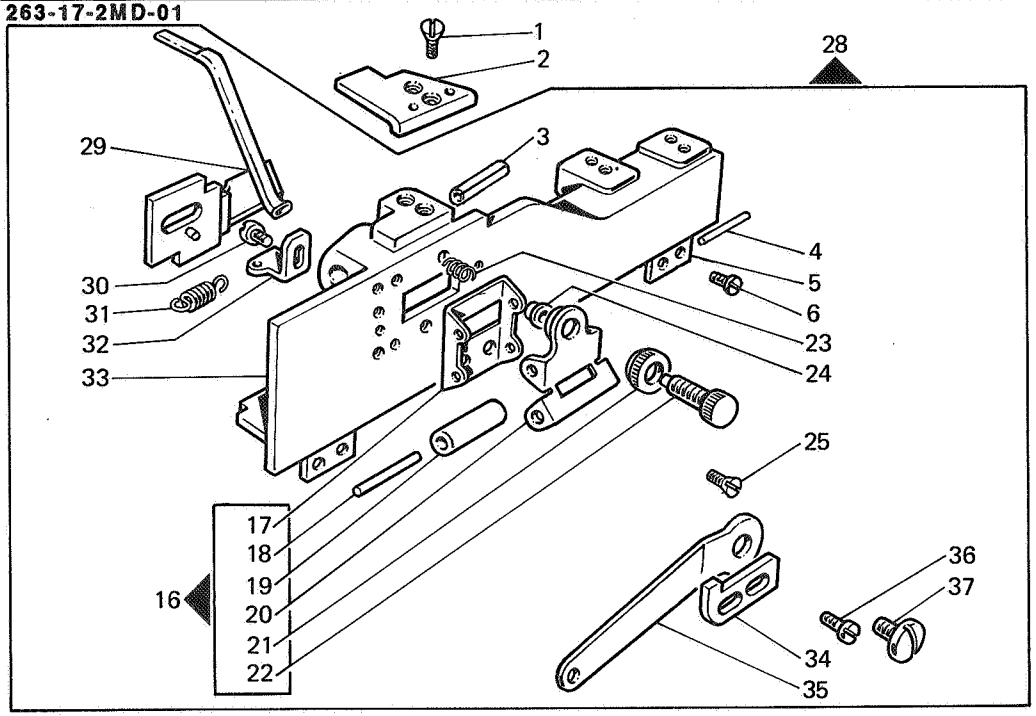

Fig. N.	Part. N. Piece N.	Qt.
1	744656-2-00	7
2	309232-0-00	3
3	707518-0-00	4
4	707556-0-00	8
5	309332-0-00	8
6	300483-0-10	16
7	309191-3-10	1
8	309263-0-00	1
9	744654-2-00	2
10	309261-0-10	1
11	300545-0-10	1
12	704216-2-00	1
13	309400-4-00	1
14	306910-2-00	1
15	309187-3-00	1
16	930053-4-10	2
17	930034-0-10	2
18	930011-0-10	4
19	930026-0-10	4
20	930019-2-10	2
21	930015-0-10	2
22	930014-0-10	2
23	930055-0-10	2
24	930016-0-10	2
25	724422-2-00	4
26	704302-4-00	1
27	741579-0-00	1
28	309410-4-00	1
29	306931-2-00	1
30	721423-0-00	1
31	300158-0-10	1
32	930058-0-10	1
33	309188-3-00	1
34	930035-0-10	2
35	300161-0-10	1
36	721443-2-00	4
37	930056-0-10	1

●Vedi-See-Voir TAV.59

A RICHIESTA - ON REQUEST - SUR DEMANDE

263-17-2MD-04
263-17-3MD-07

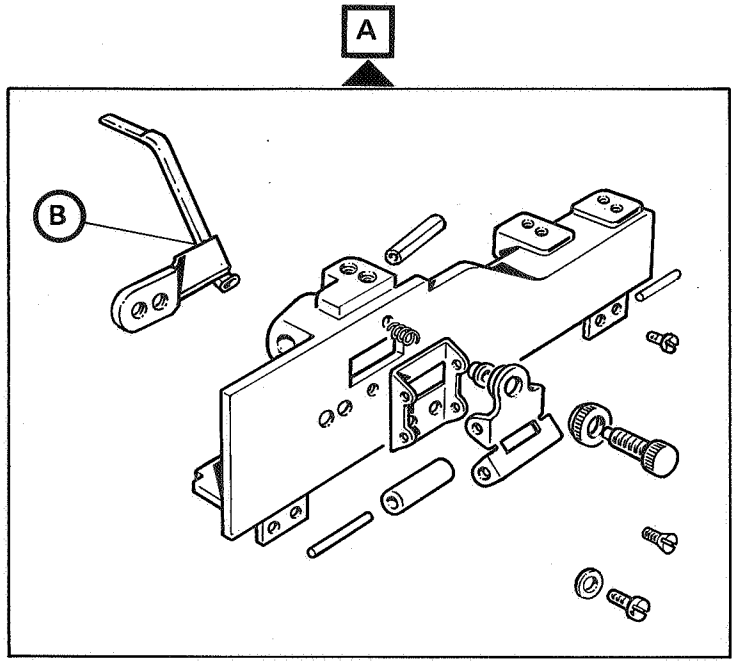

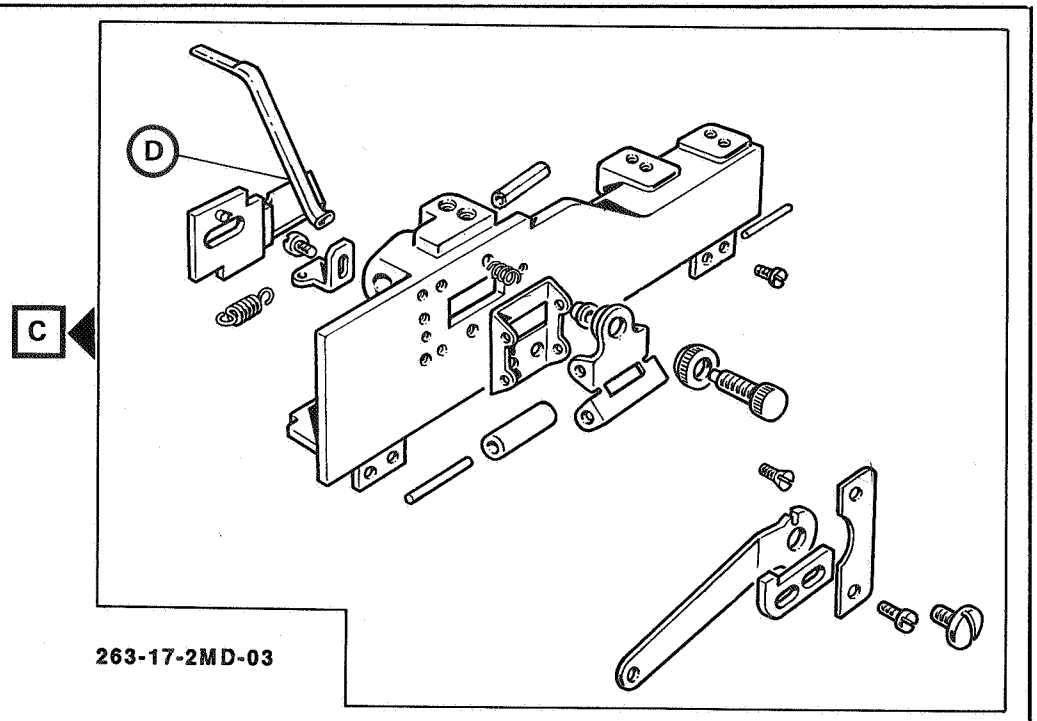

263-17-2MD-03

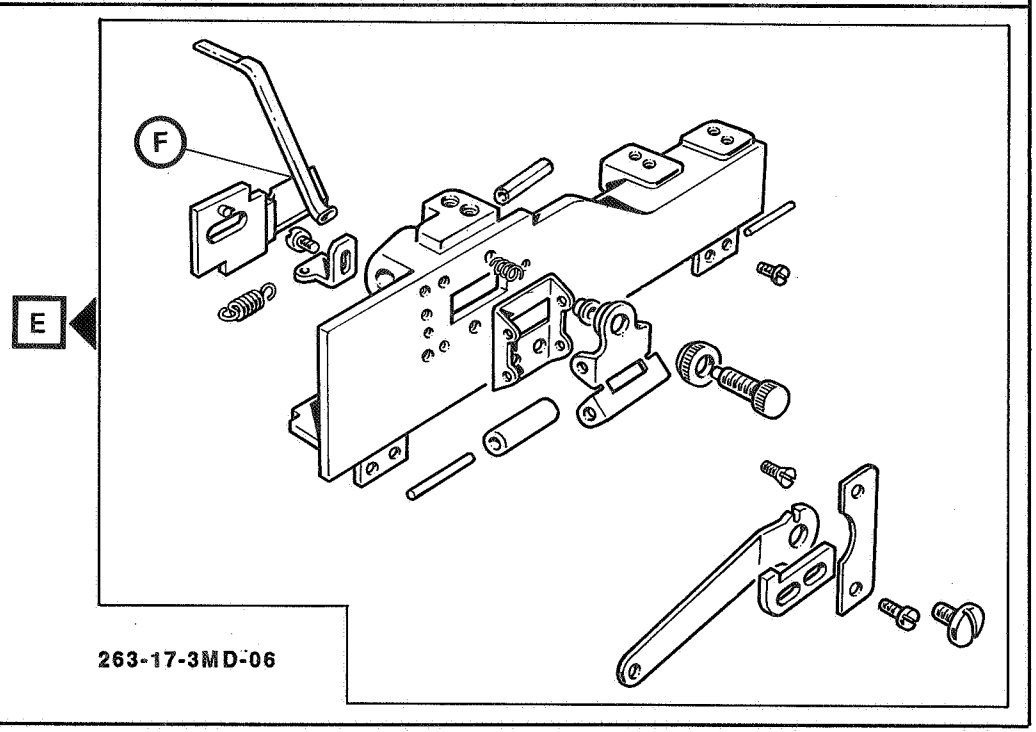

263-17-3MD-06

●Vedi-See-Voir TAV.59

Rim® TAV. 43

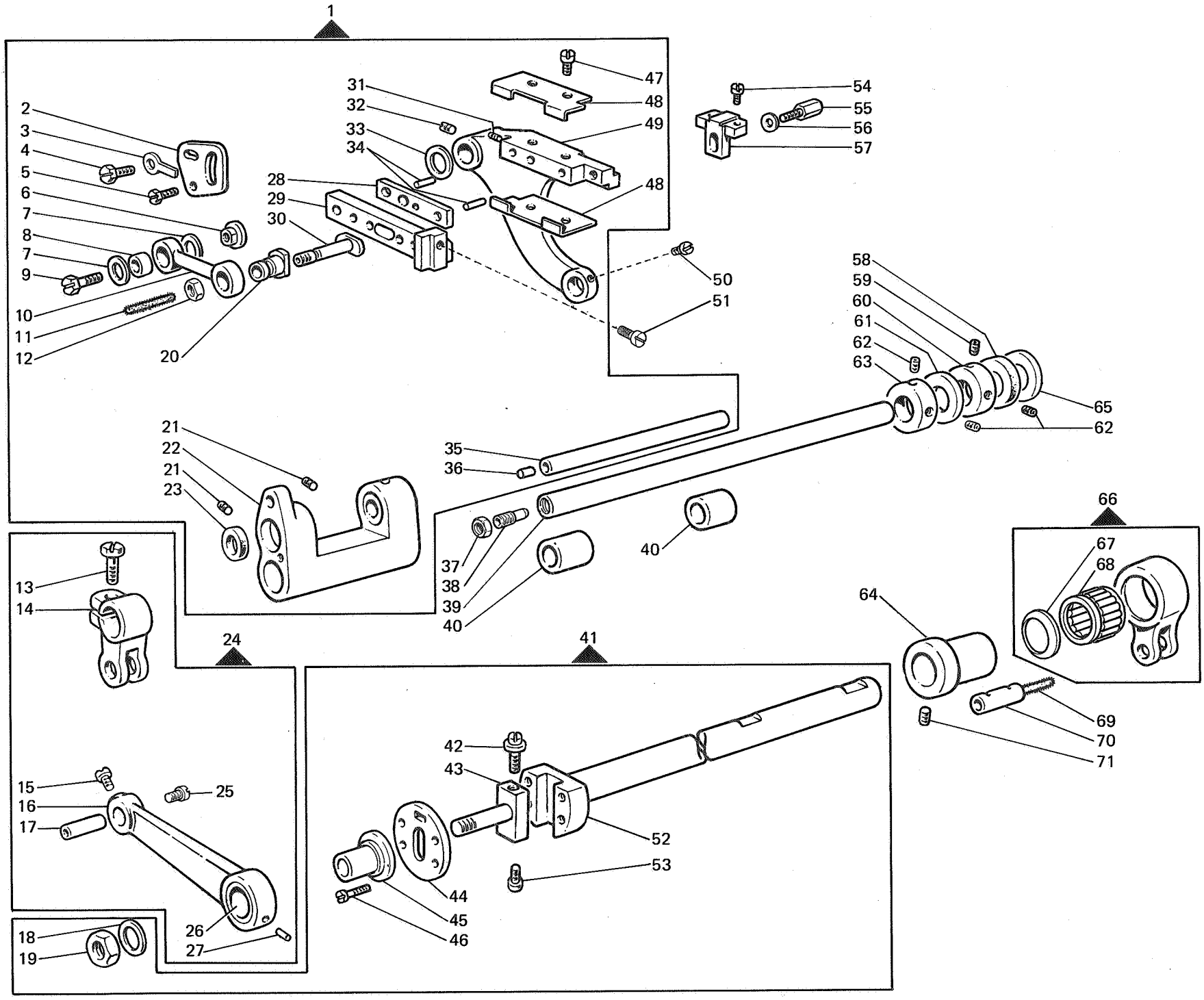

Fig. N.	Part. N. Piece N.	Qt.
1	308192-4-03	1
2	308194-0-01	1
3	307754-0-00	1
4	740257-2-00	1
5	740243-2-00	1
6	300362-0-11	1
7	704805-0-00	2
8	300228-0-10	1
9	740745-2-00	1
10	308275-2-00	1
11	778414-0-00	1
12	746404-2-00	1
13	202486-0-10	1
14	301519-2-11	1
15	742813-0-00	1
16	308283-2-11	1
17	308285-2-02	1
18	704814-0-00	1
19	746612-2-00	1
20	308196-0-10	1
21	729013-2-00	2
22	308191-4-01	1
23	308190-0-00	2
24	308286-4-10	1
25	304640-0-10	1
26	303494-0-10	1
27	301586-0-10	1
28	300361-0-20	1
29	300231-0-30	1
30	308276-0-20	1
31	202473-0-11	1
32	745815-2-00	1
33	309560-0-00	2
34	706434-0-00	2
35	311343-2-00	1
36	302333-0-10	2
37	746406-2-00	1
38	308294-0-10	1
39	308289-4-11	1
40	308296-0-00	2
41	308358-4-01	1
42	308281-0-00	1
43	308278-0-01	1
44	308774-2-00	1
45	303458-012	1
46	724441-0-00	4
47	741928-0-00	4
48	300371-0-11	2
49	302028-2-20	1
50	742811-0-00	1
51	721444-2-00	1
52	308381-2-10	1
53	308780-2-00	1
54	741546-2-00	2
55	302152-0-10	1
56	704406-0-00	1
57	300364-0-10	1
58	308287-0-00	1
59	728232-0-00	1
60	309839-2-01	1
61	704846-0-00	1
62	745136-2-00	3
63	309838-2-01	1
64	308030-2-00	1
65	704347-2-00	1
66	301459-4-10	1
67	201143-0-10	2
68	301579-0-10	1
69	778238-0-00	1
70	300209-0-10	1
71	700215-2-00	2

Rim® TAV. 44

Fig. N.	Part. N. Piece N.	Qt.
1	706454-0-00	2
2	308859-2-01	1
3	722084-2-00	4
4	745124-0-00	2
5	206708-0-00	4
6	301586-0-10	1
7	704852-0-00	1
8	314169-0-00	1
9	308851-2-01	1
10	308852-0-10	1
11	308853-0-02	1
12	745827-2-00	4
13	308015-0-00	1
14	308009-0-10	1
15	308293-0-02	2
16	704869-0-00	3
17	730033-2-00	1
18	309831-2-00	1
19	314183-0-00	1
20	308086-0-11	1
21	722472-2-00	1
22	314166-2-00	1
23	729013-2-00	3
24	309830-2-00	1
25	314250-3-00	1
26	308178-4-02	1
27	704213-2-00	2
28	722149-2-00	2
29	740888-2-00	1
30	745812-2-00	1
31	730022-2-00	1
32	308159-2-11	1
33	308166-0-01	1
34	308174-3-11	1
35	308013-4-03	1
36	700596-0-00	1
37	308389-0-00	1
38	308012-2-11	1
39	302334-0-10	1
40	308127-0-00	1
41	741088-2-00	4
42	314168-0-00	2
43	730054-2-00	1
44	742222-2-00	3
45	308090-0-01	1
46	729044-2-00	1

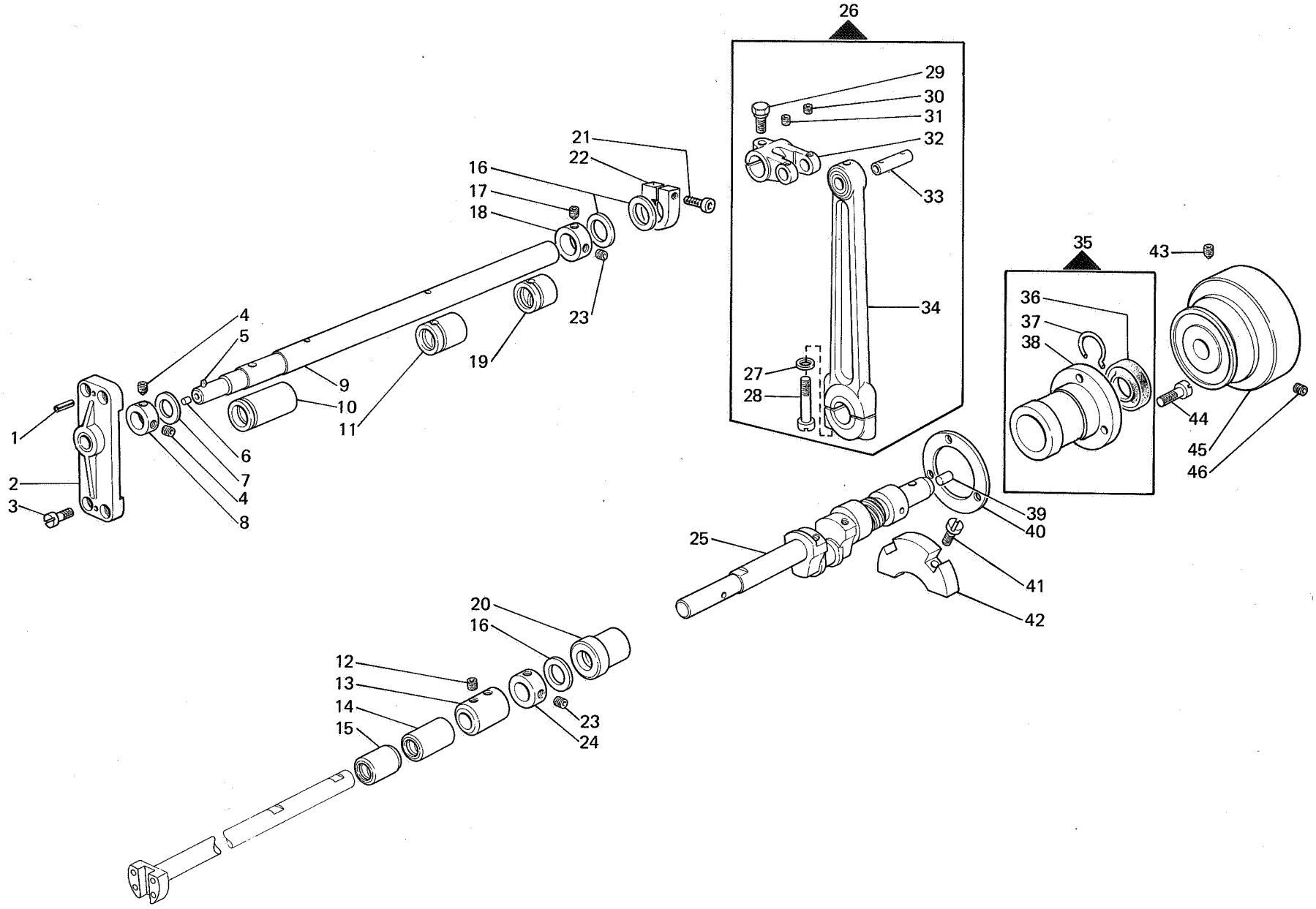

Rim® TAV. 45

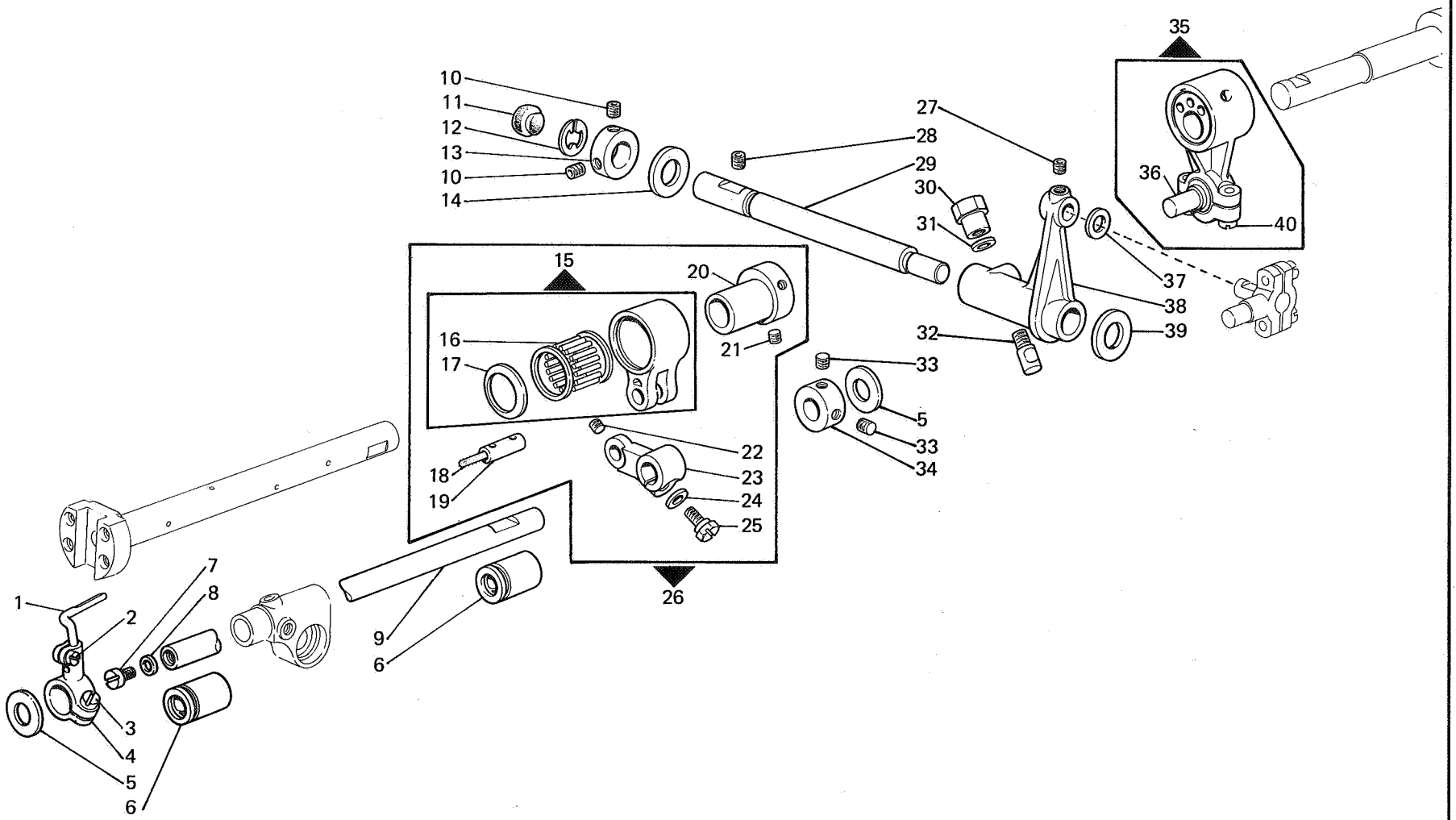

Fig. N.	Part. N. Piece N.	Qt.
1	308142-0-01	1
2	721443-2-00	1
3	721485-2-00	1
4	308050-2-00	1
5	704846-0-00	2
6	308297-0-00	2
7	202397-0-10	1
8	705734-0-00	1
9	308292-4-00	1
10	729013-2-00	2
11	308047-0-00	1
12	700212-0-00	1
13	311385-2-00	1
14	704842-0-00	1
15	301459-4-10	1
16	301580-0-10	1
17	201143-0-10	2
18	778238-0-00	1
19	300209-0-10	1
20	308029-2-00	1
21	727215-0-00	2
22	729011-2-00	1
23	303459-2-11	1
24	704218-2-00	1
25	300377-0-10	1
26	308340-4-00	1
27	745815-2-00	1
28	729434-2-00	1
29	308044-0-10	1
30	300351-0-11	1
31	704309-4-00	1
32	300352-0-10	1
33	745136-2-00	2
34	309838-2-01	1
35	310353-4-00	1
36	308310-0-00	1
37	705834-0-00	1
38	308045-0-01	1
39	704849-0-00	1
40	308802-0-00	2

Rim® TAV. 46

Fig. N.	Part. N. Piece N.	Qt.
1	740226-0-00	1
2	202474-0-10	1
3	704226-2-00	1
4	308140-0-00	1
5	730033-2-00	1
6	308261-4-02	1
7	312810-3-02	1
8	303539-0-00	2
9	302276-0-10	40
10	703810-0-00	1
11	302052-2-21	1
12	745815-2-00	3
13	303503-0-10	1
14	778827-0-00	2
15	303538-0-00	1
16	702403-0-00	1
17	742423-0-00	1
18	308272-0-00	1
19	308273-0-00	1
20	302289-0-10	1
21	308332-4-00	1
22	305194-0-00	2
23	308326-2-01	2
24	308330-3-01	1
25	308327-0-00	1
26	741675-2-00	3
27	308325-3-00	2
28	744040-2-00	4
29	308333-0-01	1

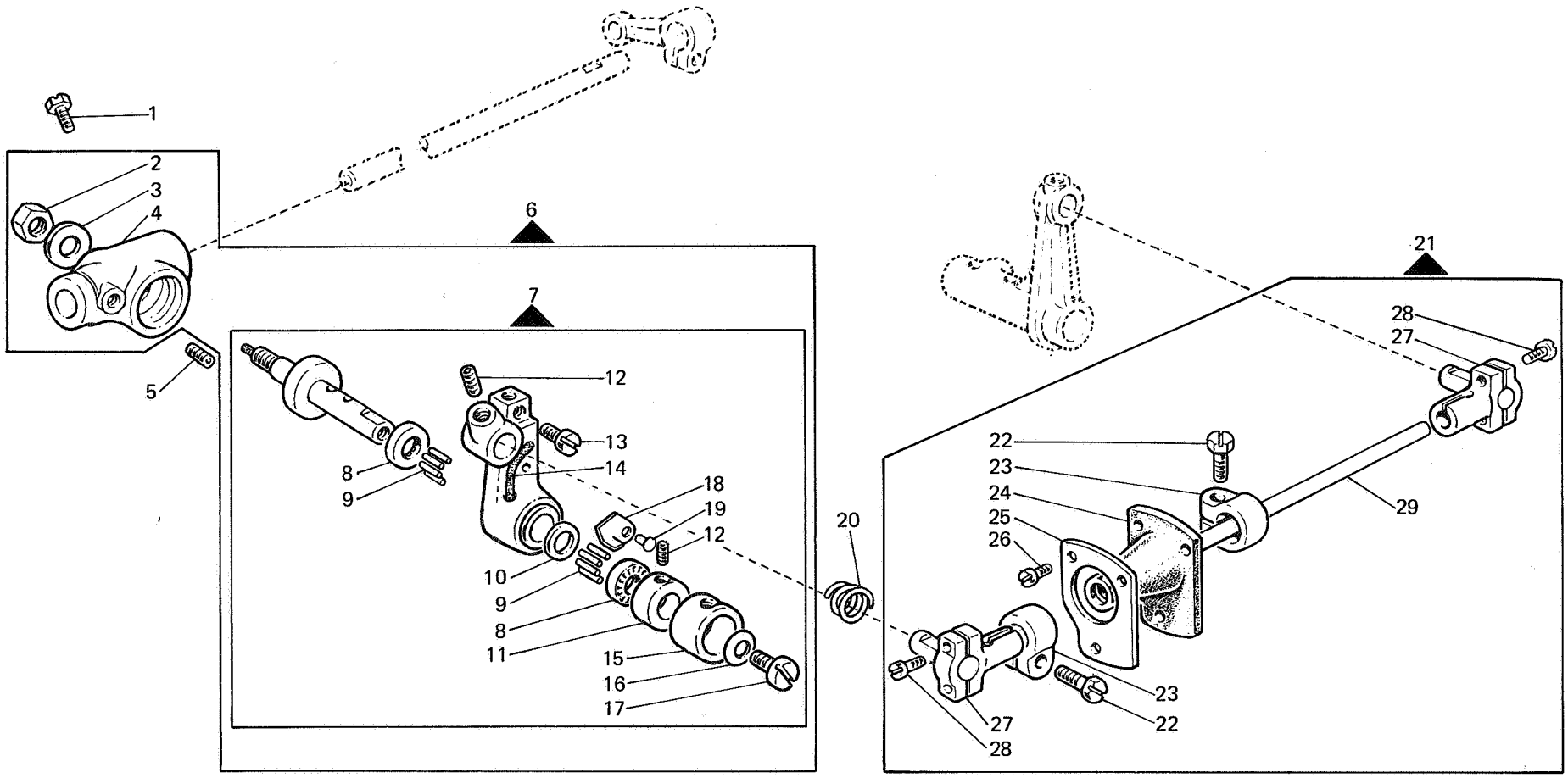

Rim® TAV. 47

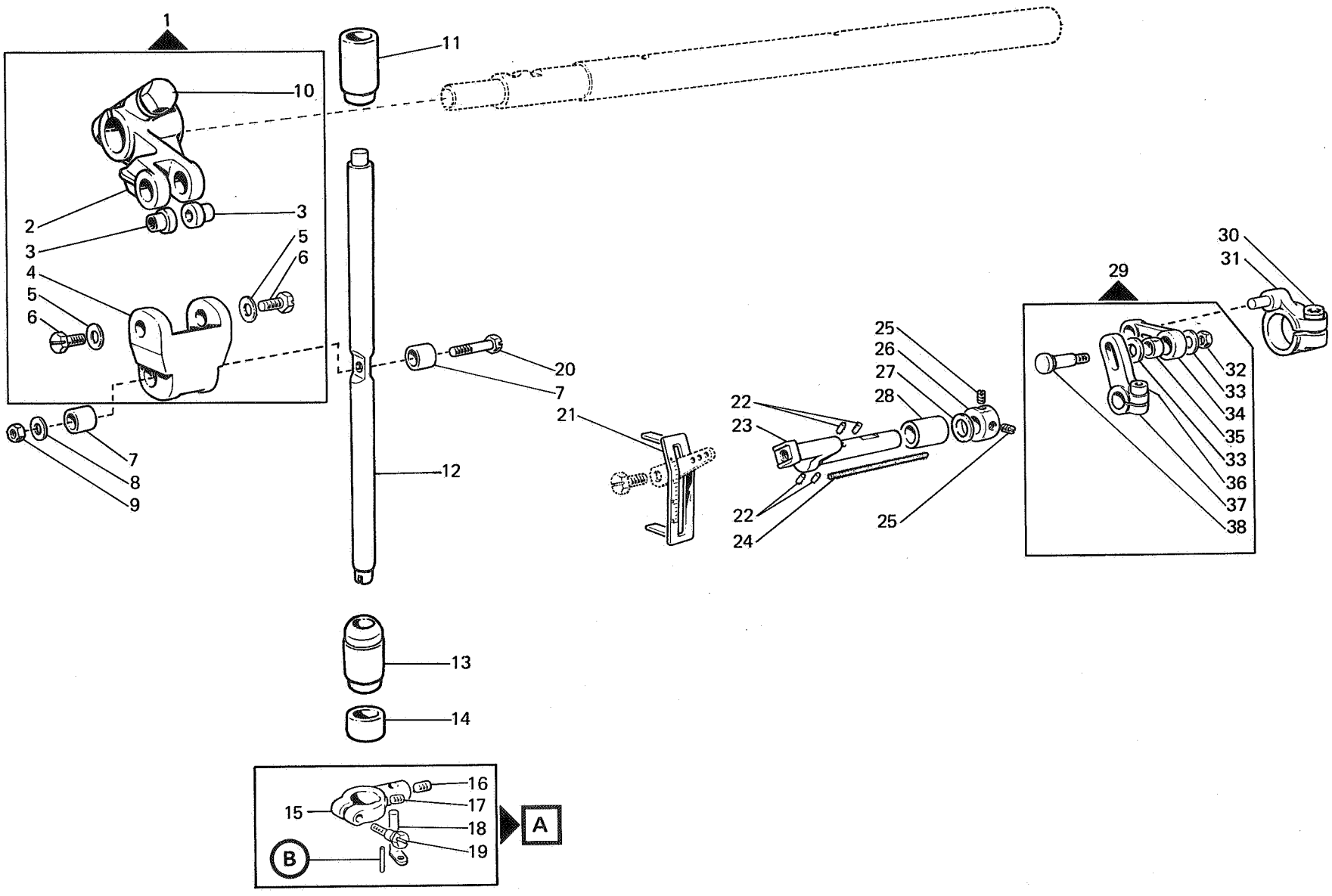

Fig. N.	Part. N. Piece N.	Qt.
1	308006-4-00	1
2	308036-2-01	1
3	308037-0-01	2
4	308038-0-10	1
5	704210-4-00	2
6	308039-0-01	2
7	308041-0-00	2
8	703005-0-00	1
9	302338-0-10	1
10	740888-2-00	1
11	308032-0-00	1
12	308220-0-00	1
13	308031-0-01	1
14	308218-0-00	1
15	302261-2-11	1
16	745800-2-00	1
17	745001-2-00	1
18	300348-0-10	1
19	302352-0-10	1
20	308042-0-00	1
21	308005-0-00	1
22	778203-0-00	4
23	308238-4-00	1
24	778407-0-00	1
25	745812-2-00	2
26	303899-2-11	1
27	704828-0-00	1
28	308232-0-01	1
29	308244-4-00	1
30	722442-2-00	1
31	308236-2-01	1
32	746008-0-00	1
33	705208-0-00	2
34	206583-0-00	1
35	202032-0-11	1
36	722422-2-00	1
37	308234-2-00	1
38	308235-0-00	1

●Vedi-See-Voir TAV.59

Rim® TAV. 48

Fig. N.	Part. N. Piece N.	Qt.
1	745124-0-00	3
2	314169-0-00	2
3	740226-0-00	1
4	308072-2-10	1
5	730033-2-00	1
6	309562-0-00	1
7	778406-0-00	2
8	778204-0-00	4
9	308081-4-01	1
10	308075-0-00	1
11	704835-0-00	1
12	745800-2-00	1
13	308869-0-00	1
14	745812-2-00	2
15	308868-2-00	1
16	721494-2-00	1
17	308077-2-01	1
18	704309-4-00	1
19	308078-0-00	1
20	729051-2-00	1
21	314165-2-00	1
22	202032-0-11	1
23	705208-0-00	1
24	703005-0-00	1
25	746008-0-00	1
26	778202-0-00	8
27	314193-4-00	1
28	778208-0-00	1
29	778707-0-00	1
30	308235-0-00	1
31	314163-2-00	1
32	314187-2-00	1
33	729011-2-00	1
34	746007-2-00	1
35	308865-0-00	1
36	741724-0-00	1
37	308082-2-00	1
38	741413-2-00	1
39	308269-0-00	1
40	314182-0-00	1
41	308071-3-02	1
42	308067-0-01	4
43	740236-0-00	2
44	741658-2-00	2
45	308751-0-00	1
46	314186-4-00	1
47	314248-0-00	1
48	704852-0-00	2
48	302347-0-10	1
50	314164-2-00	1
51	308874-0-00	1
52	308862-0-01	1
53	308863-0-00	2
54	308860-0-00	1
55	308861-0-00	1
56	308864-4-01	1
57	308867-4-01	1
58	778205-0-00	8
59	313587-0-00	1
60	300482-0-10	1
61	314189-2-00	1
62	778407-0-00	1
63	313588-0-00	1
64	745421-0-00	1
65	314195-4-00	1
66	201128-0-10	1
67	314162-2-01	1
68	778237-0-00	1
69	314194-4-00	1
70	314160-2-00	1
71	727654-0-00	2
72	314167-2-00	1
73	729022-2-00	1

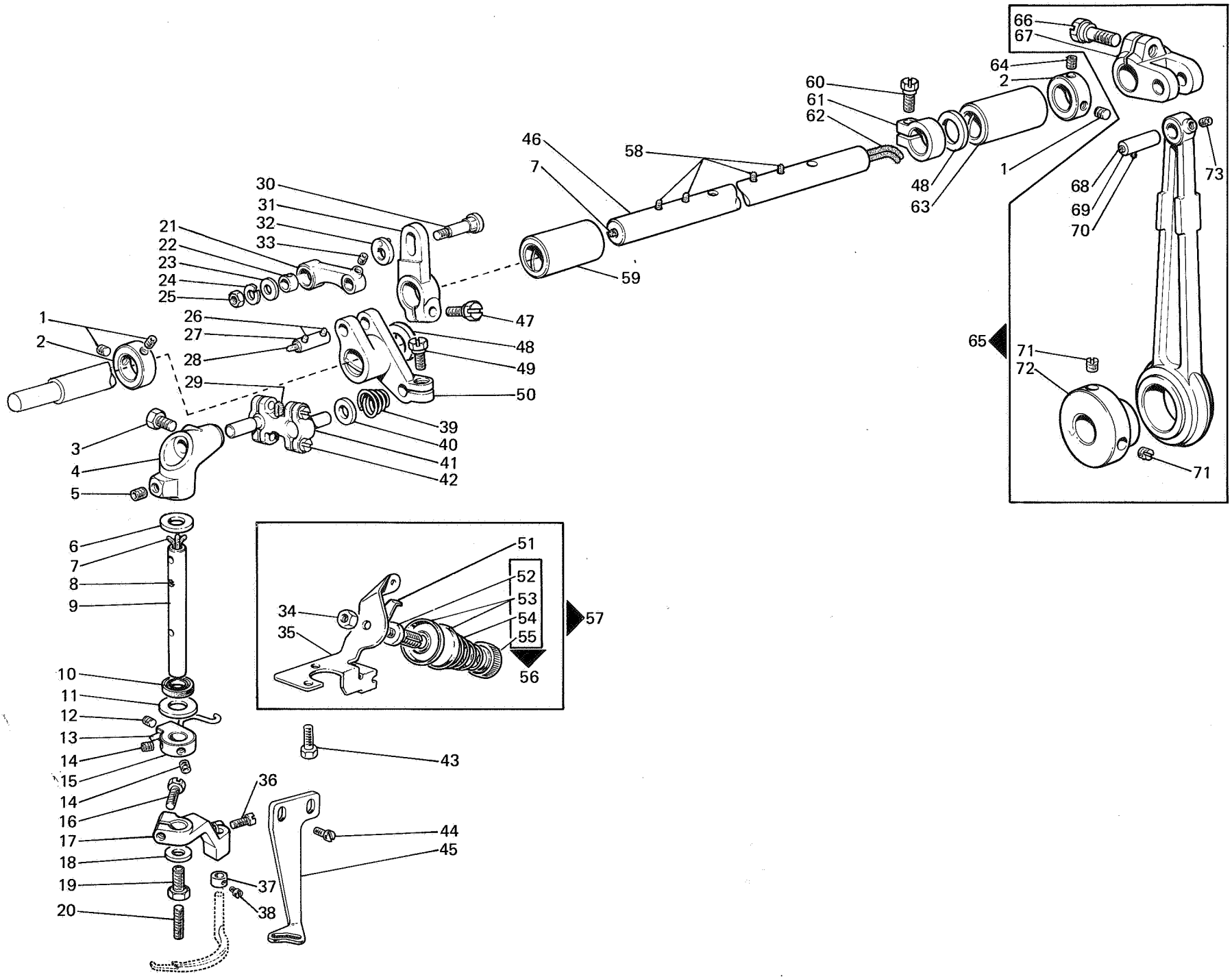

Rim® TAV. 49

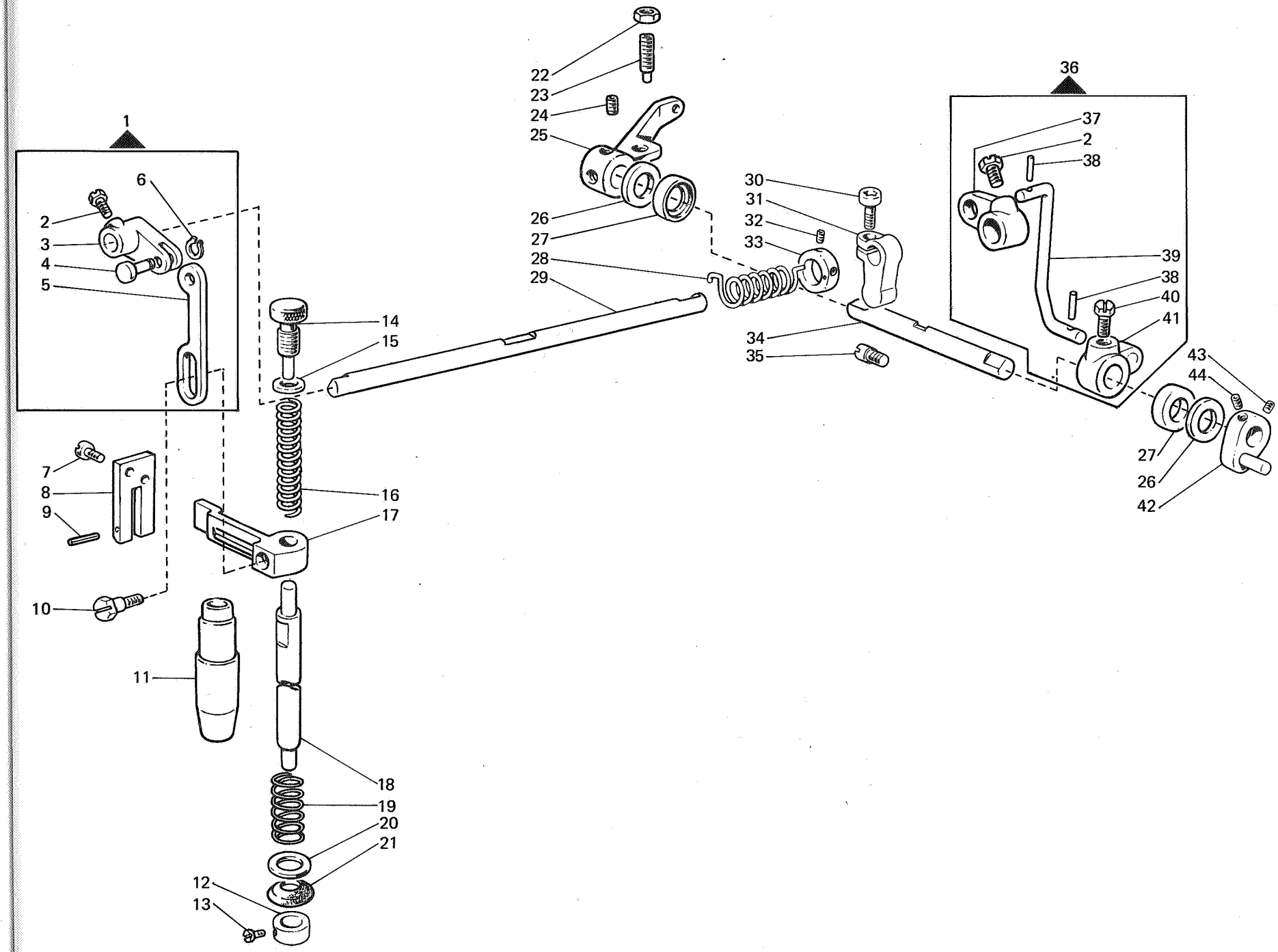

Fig. N.	Part. N. Piece N.	Qt.
1	308060-4-10	1
2	740632-2-00	2
3	308059-0-01	1
4	308058-0-00	1
5	308057-0-10	1
6	700205-0-00	1
7	721494-2-00	2
8	308052-4-00	1
9	707240-0-00	1
10	740444-2-00	1
11	308051-0-02	1
12	308076-2-01	1
13	741912-2-00	2
14	302060-0-11	1
15	302344-0-10	1
16	302059-0-10	1
17	308055-2-00	1
18	308061-0-01	1
19	308148-0-00	1
20	704236-2-00	1
21	308054-0-01	1
22	746204-2-00	1
23	729904-2-00	1
24	729034-2-00	2
25	308062-2-01	1
26	704240-2-00	2
27	304763-0-10	2
28	308098-0-00	1
29	302234-0-20	1
30	744332-2-00	1
31	308412-2-02	1
32	745827-2-00	2
33	308767-2-11	1
34	308996-0-03	1
35	308007-0-00	1
36	308320-4-10	1
37	302232-0-10	1
38	707241-0-00	2
39	313624-0-00	1
40	740034-0-00	1
41	302238-0-11	1
42	308495-2-01	1
43	727834-2-00	1
44	745126-2-00	1

Rim® TAV. 50

Fig. N.	Part. N. Piece N.	Qt.
1	202398-0-10	1
2	308215-0-00	1
3	721444-2-00	1
4	308138-0-13	1
5	308123-0-00	1
6	307991-0-00	1
7	307990-0-00	1
8	308114-2-00	1
9	721424-2-00	1
10	308184-0-00	1
11	721514-0-00	4
12	308104-0-00	1
13	308214-0-00	1
14	308040-2-00	1
15	308207-0-00	1
16	308043-0-00	1
17	310561-2-00	1
18	790315-0-00	1
19	790325-0-00	1
20	701004-0-00	1
21	703005-0-00	1
22	722063-2-00	1
23	923612-0-00	1
24	790342-0-00	1
25	790242-0-00	1
26	308185-0-00	1
27	308180-2-01	1
28	305666-0-00	1
29	733507-2-00	1
30	206437-0-00	1
31	704813-0-00	1
32	308110-3-10	1
33	308111-0-00	1
34	741082-2-00	2
35	741092-0-00	2
36	308105-4-05	1
37	302356-0-10	1
38	701031-0-00	2
39	206669-3-11	1

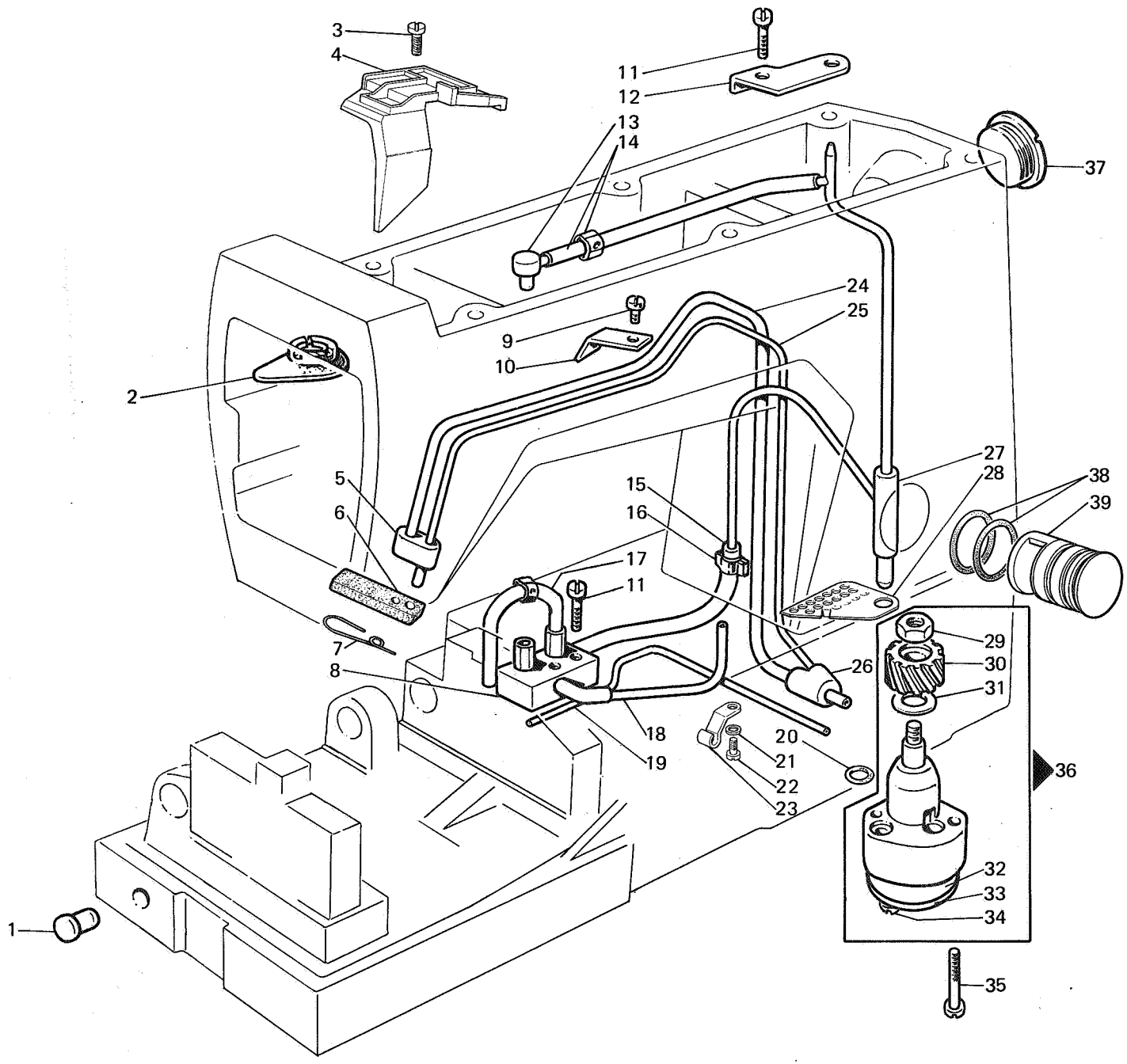

Rim® TAV. 51

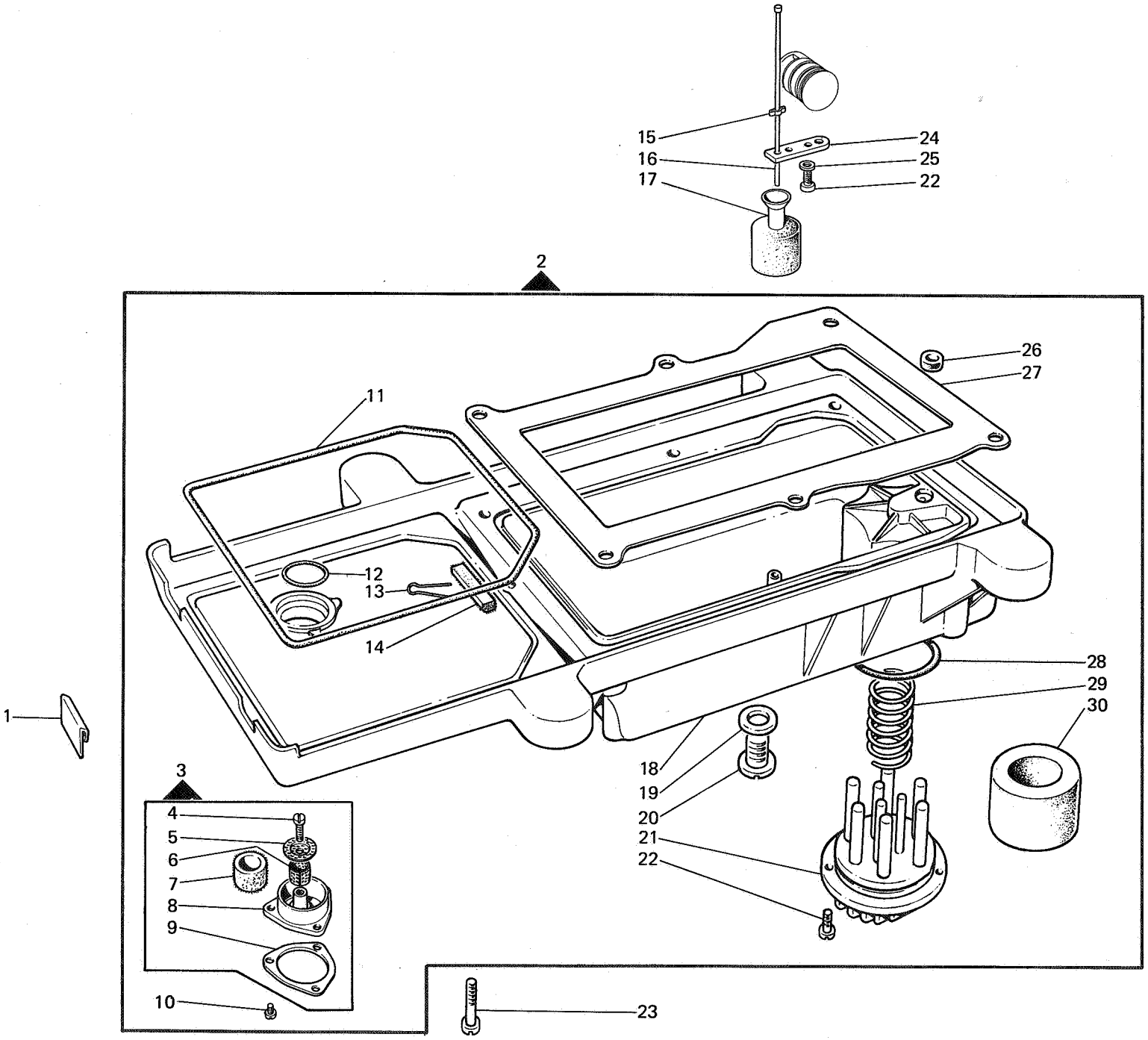

Fig. N.	Part. N. Piece N.	Qt.
1	308002-0-00	2
2	308558-4-10	1
3	308331-4-01	1
4	721484-2-00	1
5	308209-0-00	1
6	308210-0-00	1
7	308206-0-00	1
8	308208-0-00	1
9	308179-0-00	1
10	722411-2-00	3
11	308125-0-01	1
12	701134-0-00	1
13	308957-0-00	1
14	308213-0-00	1
15	308043-0-00	1
16	308379-2-10	1
17	308228-2-00	1
18	308576-2-20	1
19	705977-0-00	1
20	206564-0-00	1
21	206560-0-10	1
22	722063-2-00	3
23	722453-2-00	6
24	308226-0-03	1
25	703005-0-00	1
26	308113-0-00	1
27	311395-0-00	1
28	701051-0-00	1
29	206545-0-00	1
30	206559-0-00	1

Rim® TAV. 52

Fig. N.	Part. N. Piece N.	Qt.
1	991408-4-02	1
2	990193-0-00	1
3	991415-0-00	1
4	990188-0-10	1
5	990069-0-00	1
6	990474-0-11	1
7	990723-0-00	1
8	990587-0-11	1
9	990176-0-10	1
10	990175-0-10	1
11	930105-0-10	1
12	991280-0-00	1
13	990578-0-13	1

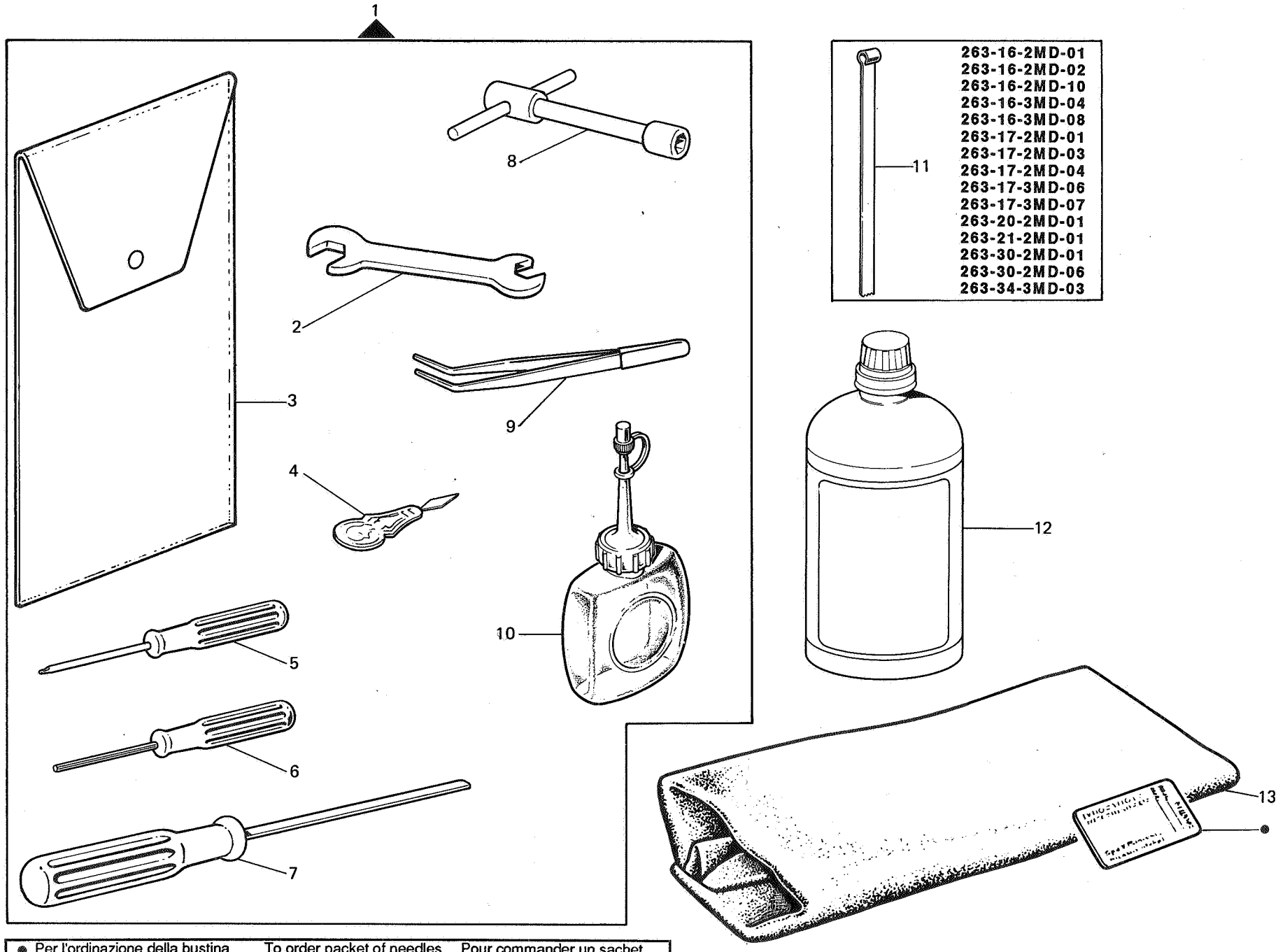

263-16-2MD-01
263-16-2MD-02
263-16-2MD-10
263-16-3MD-04
263-16-3MD-08
263-17-2MD-01
263-17-2MD-03
263-17-2MD-04
263-17-3MD-06
263-17-3MD-07
263-20-2MD-01
263-21-2MD-01
263-30-2MD-01
263-30-2MD-06
263-34-3MD-03

● Per l'ordinazione della bustina citare lo stesso simbolo dell'ago montato sulla testa	To order packet of needles please specify symbol of needle fitted on machine	Pour commander un sachet d'aiguille donner le symbol de l'aiguille montee sur la tête

Rim® TAV. 53

PIAZZAMENTO NORMALE
NORMAL SETTING
PLACEMENT NORMAL

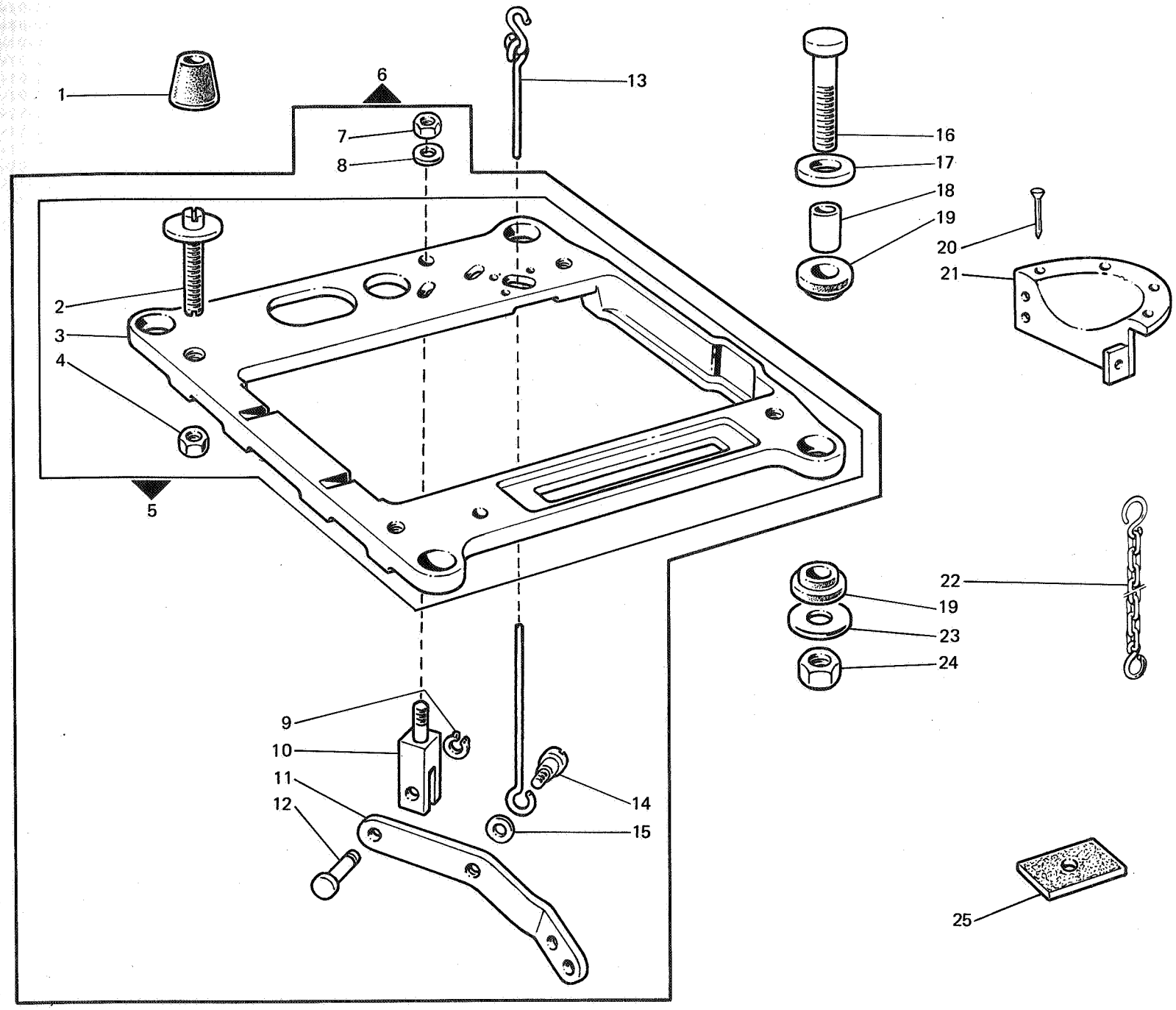

Fig. N.	Part. N. Piece N.	Qt.
1	990982-0-00	4
2	990694-0-11	4
3	991250-0-01	1
4	733008-2-00	4
5	991251-4-00	1
6	991253-4-00	1
7	746409-2-00	1
8	704316-2-00	1
9	700208-0-00	1
10	991256-0-00	1
11	991255-0-00	1
12	991257-0-00	1
13	991259-3-00	1
14	743541-2-00	1
15	704409-2-00	1
16	722905-2-00	4
17	704346-2-00	4
18	901102-0-00	4
19	901101-0-00	8
20	900201-0-10	7
21	990317-0-10	1
22	990174-4-11	1
23	704345-2-00	4
24	733813-0-00	4
25	900203-0-10	4

Rim® TAV. 54

Fig. N.	Part. N. Piece N.	Qt.
1	722920-2-00	2
2	704346-2-00	4
3	733813-0-00	10
4	704345-2-00	6
5	901102-0-00	4
6	901101-0-00	8
7	733008-2-00	4
8	746409-2-00	1
9	704316-2-00	1
10	700208-0-00	1
11	991256-0-00	1
12	991255-0-00	1
13	991257-0-00	1
14	720546-0-00	2
15	901251-2-00	1
16	900204-0-10	1
17	990982-0-00	4
18	991259-3-00	1
19	901253-0-00	4
20	991250-0-01	1
21	991252-4-00	1
22	743541-2-00	1
23	704310-2-00	1
24	991254-4-00	1
25	722907-2-00	2
26	990179-4-11	1
27	900203-0-10	4

PIAZZAMENTO INCASSATO
SUBMERGED SETTING
PLACEMENT ENCASTRE

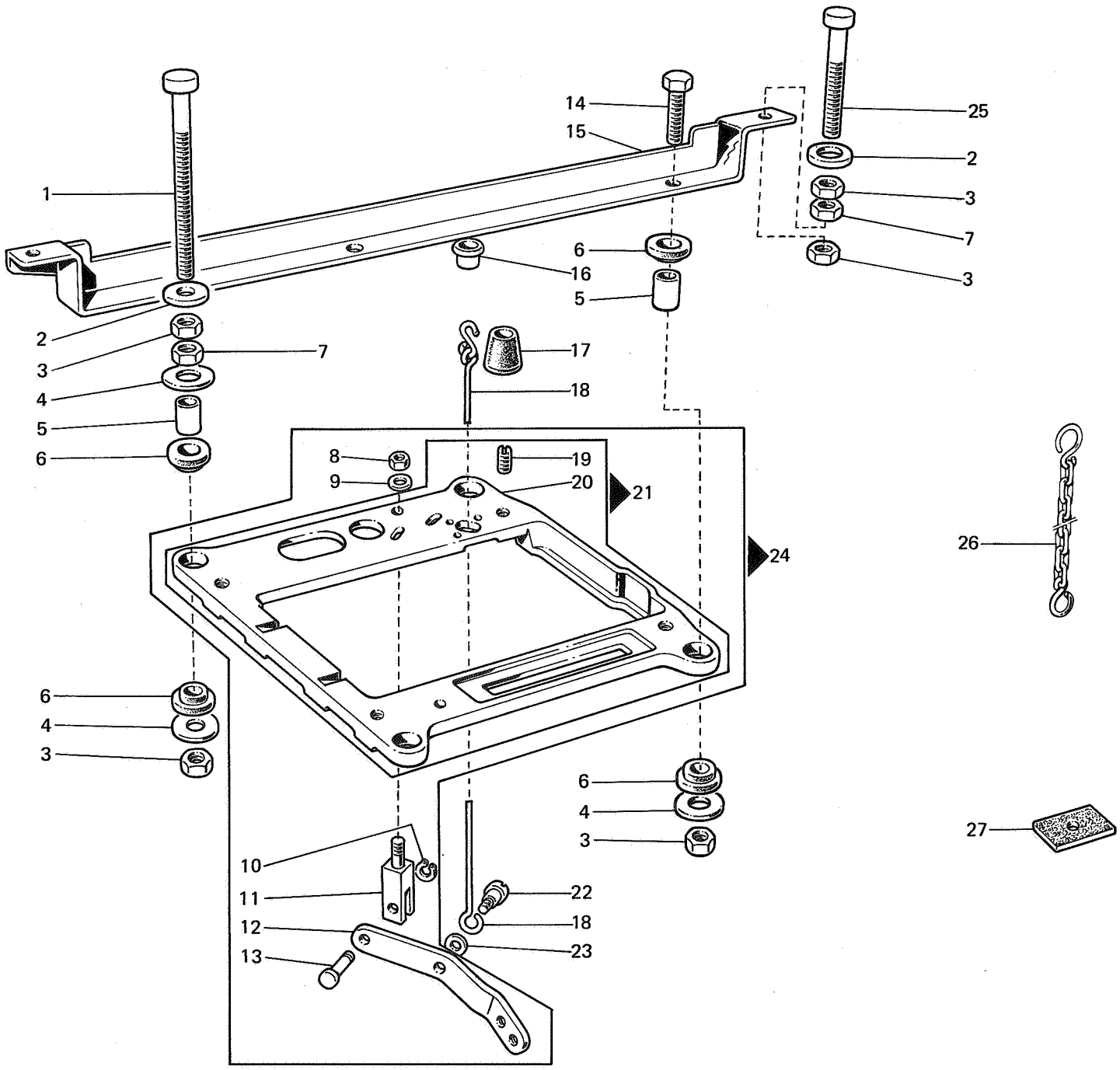

263-10-2MD-04
263-10-2MD-05
263-16-2MD-01
263-16-2MD-02
263-16-2MD-03
263-16-2MD-10
263-16-2MD-13
263-17-2MD-01
263-17-2MD-03
263-17-2MD-04
263-20-2MD-01
263-21-2MD-01
263-30-2MD-01
263-30-2MD-06

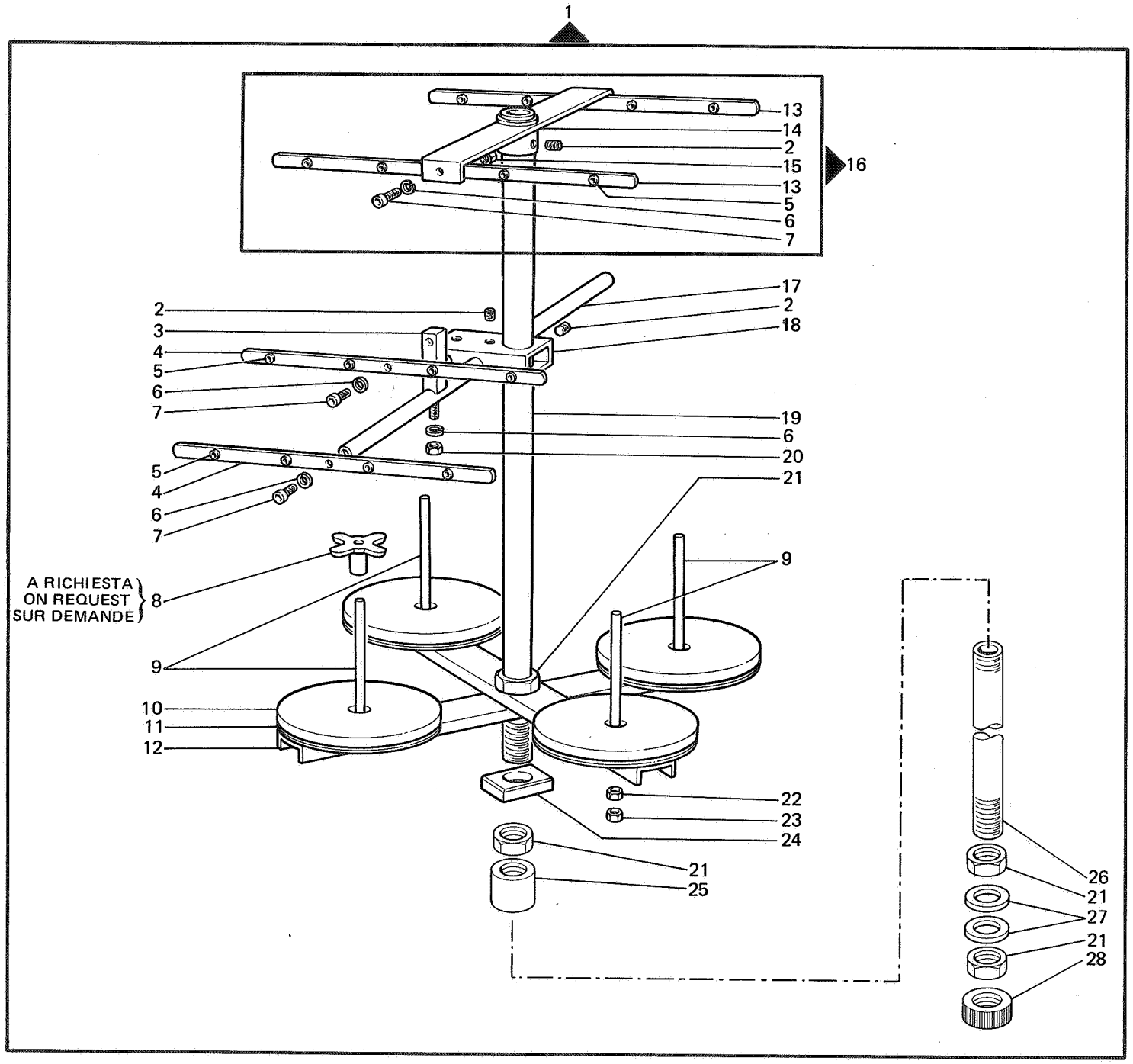

Fig. N.	Part. N. Piece N.	Qt.
1	991120-5-02	1
2	729034-2-00	3
3	991269-2-00	1
4	991108-2-01	2
5	991268-0-00	8
6	703005-0-00	5
7	722431-2-00	4
8	991134-0-00	4
9	991111-2-00	4
10	991179-0-01	4
11	991112-0-00	4
12	991199-0-00	2
13	991126-0-10	2
14	991247-2-00	1
15	733505-2-00	2
16	991194-4-00	1
17	991264-2-00	1
18	991279-2-00	1
19	991206-0-00	1
20	733806-0-00	1
21	733211-2-00	4
22	733508-2-00	6
23	925433-0-00	6
24	991172-0-00	2
25	991219-0-00	1
26	991267-0-00	1
27	704017-2-11	2
28	991383-0-10	1

Rim® TAV. 56

Fig. N.	Part. N. Piece N.	Qt.
1	991135-5-02	1
2	729034-2-00	3
3	991269-2-00	1
4	991137-2-02	2
5	991268-0-00	24
6	703005-0-00	5
7	722431-2-00	4
8	991134-0-00	6
9	991111-2-00	6
10	991179-0-01	6
11	991112-0-00	6
12	991199-0-00	3
13	733508-2-00	6
14	925433-0-00	6
15	733211-2-00	4
16	991172-0-00	3
17	991219-0-00	1
18	991143-0-10	2
19	991246-2-00	1
20	733505-2-00	2
21	991193-4-00	1
22	991264-2-00	1
23	991279-2-00	1
24	733806-0-00	1
25	991206-0-00	1
26	991267-0-00	1
27	704017-2-11	2
28	991383-0-10	1

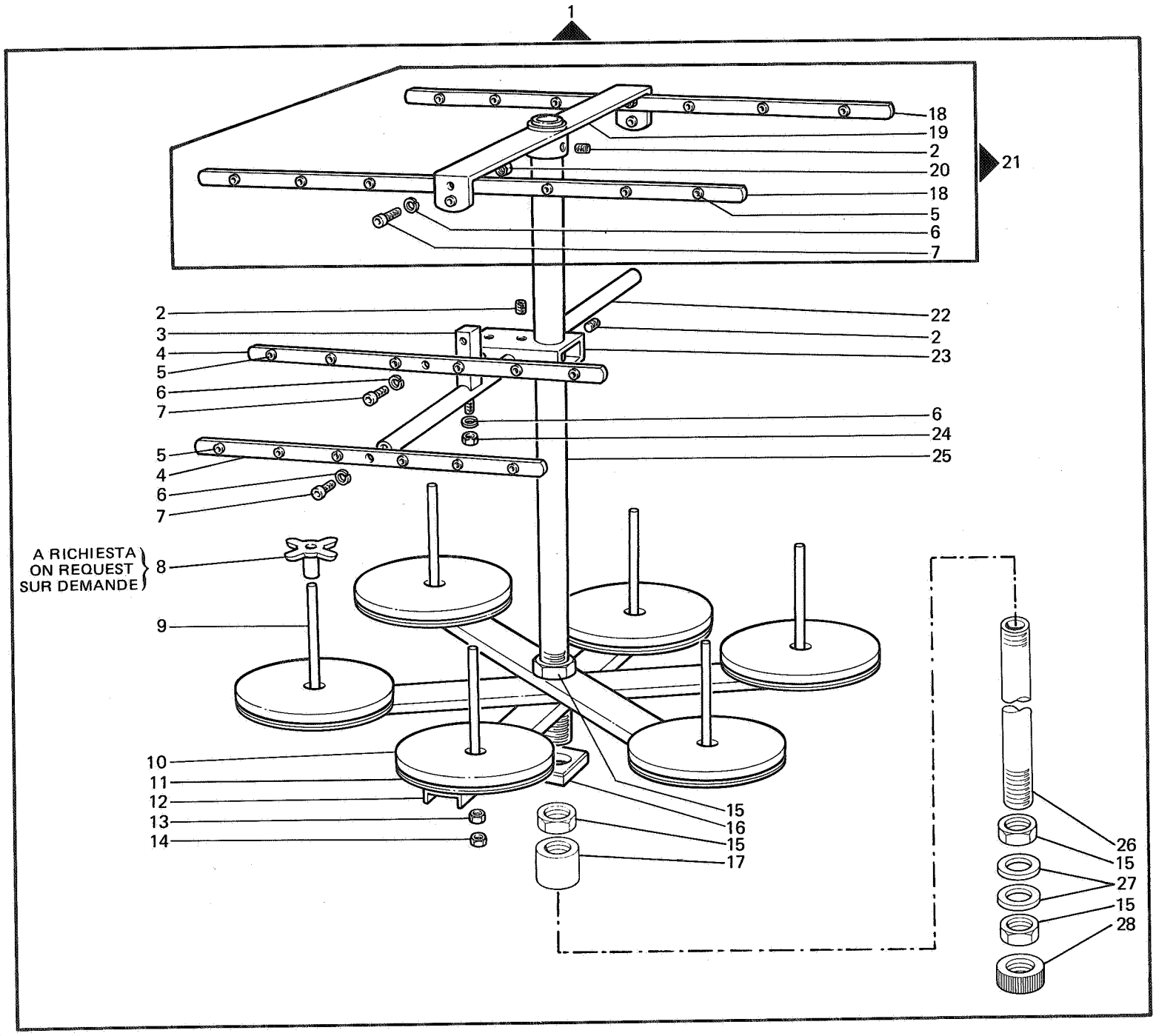

263-00-3MD-01
263-06-3MD-02
263-06-3MD-04
263-10-3MD-01
263-10-3MD-02
263-16-3MD-04
263-16-3MD-08
263-17-3MD-06
263-17-3MD-07
263-34-3MD-03
263-46-3MD-01
263-46-3MD-04
263-46-3MD-05
263-46-3MD-09
263-46-3MD-10
263-46-3MD-14

263-46-4MD-05

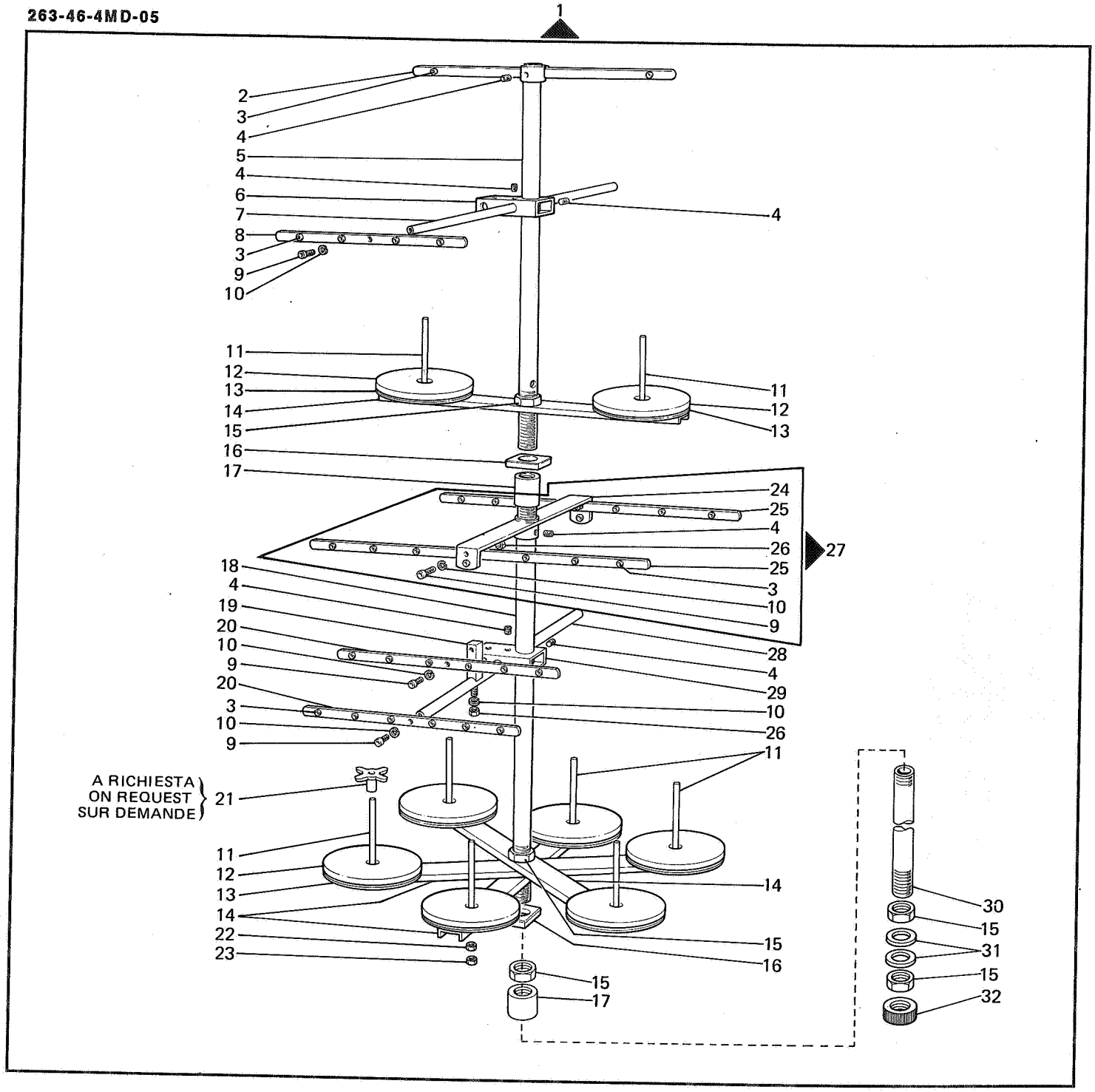

Rim® TAV. 57

Fig. N.	Part. N. Piece N.	Qt.
1	991160-5-02	1
2	991197-4-00	1
3	991268-0-00	32
4	729034-2-00	6
5	991206-0-00	1
6	991278-2-00	1
7	991162-2-00	1
8	991108-2-01	1
9	722431-2-00	5
10	703005-0-00	6
11	991111-2-00	8
12	991179-0-01	8
13	991112-0-00	8
14	991199-0-00	4
15	733211-2-00	5
16	991172-0-00	4
17	991219-0-00	2
18	991192-0-00	1
19	991269-2-00	1
20	991166-2-01	2
21	991134-0-00	8
22	733508-2-00	8
23	925433-0-00	8
24	991246-2-00	1
25	991143-0-00	2
26	733806-0-00	3
27	991193-4-00	1
28	991265-2-00	1
29	991279-2-00	1
30	991267-0-00	1
31	704017-2-00	2
32	991383-0-10	1

