SiRUBA®
銀翁牌工業用縫紉機
INDUSTRIAL SEWING MACHINE

L818F
WITH TRIMMER

零件圖 PARTS LIST

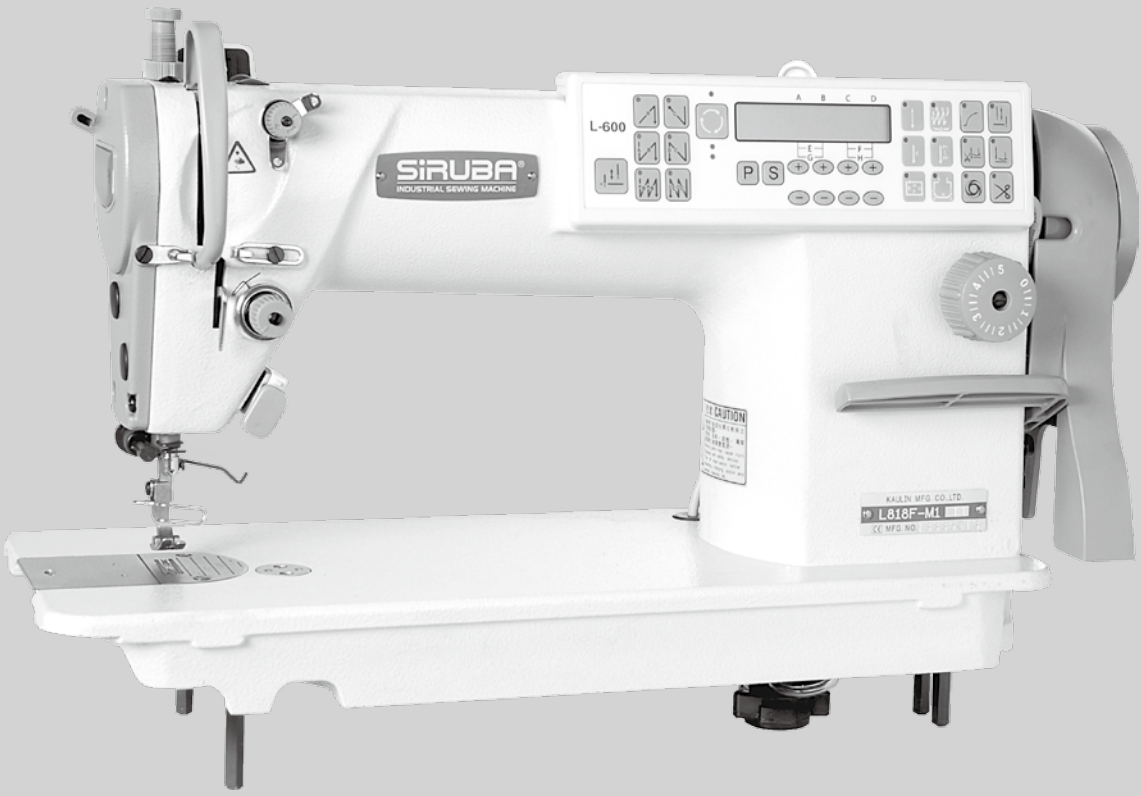

CE

高林股份有限公司
KAULIN MFG. CO., LTD.

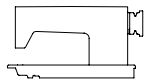	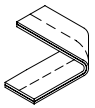	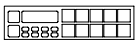	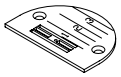	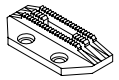	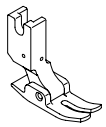	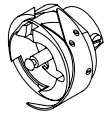	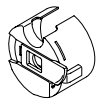			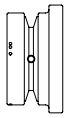
MODEL	SUB-CLASS	OPERATING PANEL	NEEDLE PLATE	FEED DOG	PRESSER FOOT	HOOK ASM	BOBBIN CASE ASM	BOBBIN	NEEDLE	HAND WHEEL
機 型	規 格	操作盒	針 板	送 具	押 具	梭 頭	梭 殼	梭 子	針 號	皮帶輪
L818F-L1-00 ~ L818F-L1-03	薄布料	LA55F-A	E701	D701	P721	G121	G202	G303	DA*1#9	GLH01-A1
L818F-L1-00A ~ L818F-L1-03A			E701	D701	P721	G121	G202	G303	DA*1#9	GLH01Q-E
L818F-L1-10 ~ L818F-L1-13		H L600	E701	D701	P721	G121	G202	G303	DA*1#9	GLH01-A1
L818F-M1-00 ~ L818F-M1-03	薄中布 至 厚布料	LA55F-A	E704	D701	P701	G121	G202	G303	DB*1#11	GLH01-A1
L818F-M1-00A ~ L818F-M1-03A			E704	D701	P701	G121	G202	G303	DB*1#11	GLH01Q-E
L818F-M1A-00 (L818F-M1C-00) ~ L818F-M1A-03 (L818F-M1C-03)			E704D	D702	P701	G121	G202	G303	DB*1#11	GLH01-A1
L818F-M1A-00A (L818F-M1C-00A) ~ L818F-M1A-03A (L818F-M1C-03A)			E704D	D702	P701	G121	G202	G303	DB*1#11	GLH01Q-E
L818F-M1-10 ~ L818F-M1-13		H L600	E704	D701	P701	G121	G202	G303	DB*1#11	GLH01-A1
L818F-M1A-10 (L818F-M1C-10) ~ L818F-M1A-13 (L818F-M1C-13)		H L600	E704D	D702	P701	G121	G202	G303	DB*1#11	GLH01-A1

規格件表 CONVERSION CHART

規格件表 CONVERSION CHART

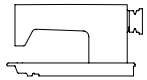	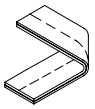		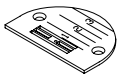	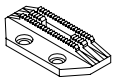	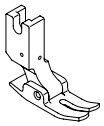					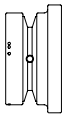
MODEL	SUB-CLASS	OPERATING PANEL	NEEDLE PLATE	FEED DOG	PRESSER FOOT	HOOK ASM	BOBBIN CASE ASM	BOBBIN	NEEDLE	HAND WHEEL
機 型	規 格	操作盒	針 板	送 具	押 具	梭 頭	梭 殼	梭 子	針 號	皮帶輪
L818F-HM1-00 ~ L818F-HM1-03	薄中布 至 厚布料	LA55F-A	E704	D701	P701	G121	G202	G303	DB*1#11	GLH01-A1
L818F-HM1A-00 ~ L818F-HM1A-03			E704D	D702	P701	G121	G202	G303	DB*1#11	GLH01-A1
L818F-HM1-10 ~ L818F-HM1-13		田L600	E704	D701	P701	G121	G202	G303	DB*1#11	GLH01-A1
L818F-HM1A-10 ~ L818F-HM1A-13		田L600	E704D	D702	P701	G121	G202	G303	DB*1#11	GLH01-A1

	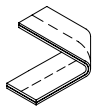	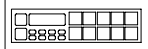	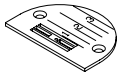	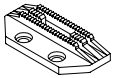	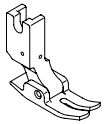	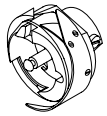	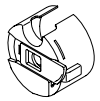			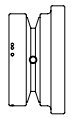
MODEL	SUB-CLASS	OPERATING PANEL	NEEDLE PLATE	FEED DOG	PRESSER FOOT	HOOK ASM	BOBBIN CASE ASM	BOBBIN	NEEDLE	HAND WHEEL
機 型	規 格	操作盒	針 板	送 具	押 具	梭 頭	梭 殼	梭 子	針 號	皮帶輪
L818F-H1-00 ~ L818F-H1-03	中厚布 至 厚布料	LA55F-A	E711	D711	P711	G122J	G202	G303	DB*1#21	GLH01-A1
L818F-H1-00A ~ L818F-H1-03A			E711	D711	P711	G122J	G202	G303	DB*1#21	GLH01Q-E
L818F-H1A-00 (L818F-H1C-00) ~ ~ L818F-H1A-03 (L818F-H1C-03)			E711D	D711D	P711D	G122J	G202	G303	DB*1#21	GLH01-A1
L818F-H1A-00A (L818F-H1C-00A) ~ ~ L818F-H1A-03A (L818F-H1C-03A)			E711D	D711D	P711D	G122J	G202	G303	DB*1#21	GLH01Q-E
L818F-H1-10 ~ L818F-H1-13		日L600	E711	D711	P711	G122J	G202	G303	DB*1#21	GLH01-A1
L818F-H1A-10 (L818F-H1C-10) ~ ~ L818F-H1A-13 (L818F-H1C-13)		日L600	E711D	D711D	P711D	G122J	G202	G303	DB*1#21	GLH01-A1

規格件表 CONVERSION CHART

規格件表 CONVERSION CHART

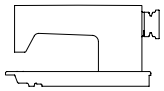	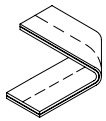		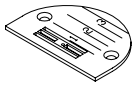	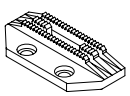	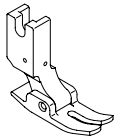	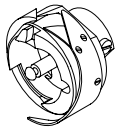	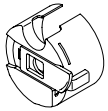	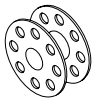		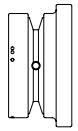
MODEL	SUB-CLASS	OPERATING PANEL	NEEDLE PLATE	FEED DOG	PRESSER FOOT	HOOK ASM	BOBBIN CASE ASM	BOBBIN	NEEDLE	HAND WHEEL
機 型	規 格	操作盒	針 板	送 具	押 具	梭 頭	梭 殼	梭 子	針 號	皮帶輪
L818F-F1-00 ~ L818F-F1-03	超 薄 布 料	LA55F-A	E721	D721	P721	G113	G202	G303	DB*1SF#9	GLH01-A1
L818F-F1-00A ~ L818F-F1-03A			E721	D721	P721	G113	G202	G303	DB*1SF#9	GLH01Q-E
L818F-F1-10 ~ L818F-F1-13		🄷L600	E721	D721	P721	G113	G202	G303	DB*1SF#9	GLH01-A1
L818F-F1-20 ~ L818F-F1-23		LA55F-A	E721	D721	P721	G113	G202	G303	DB*1SF#9	GLH01-A1
L818F-F1-20A ~ L818F-F1-23A			E721	D721	P721	G113	G202	G303	DB*1SF#9	GLH01Q-E
L818F-F1-30 ~ L818F-F1-33		🄷L600	E721	D721	P721	G113	G202	G303	DB*1SF#9	GLH01-A1
L818F-K1-00 ~ L818F-K1-03	編 織 布 料	LA55F-A	E741	D741	P721	G121	G202	G303	DB*1#9	GLH01-A1
L818F-K1-00A ~ L818F-K1-03A			E741	D741	P721	G121	G202	G303	DB*1#9	GLH01Q-E
L818F-K1-10 ~ L818F-K1-13		🄷L600	E741	D741	P721	G121	G202	G303	DB*1#9	GLH01-A1

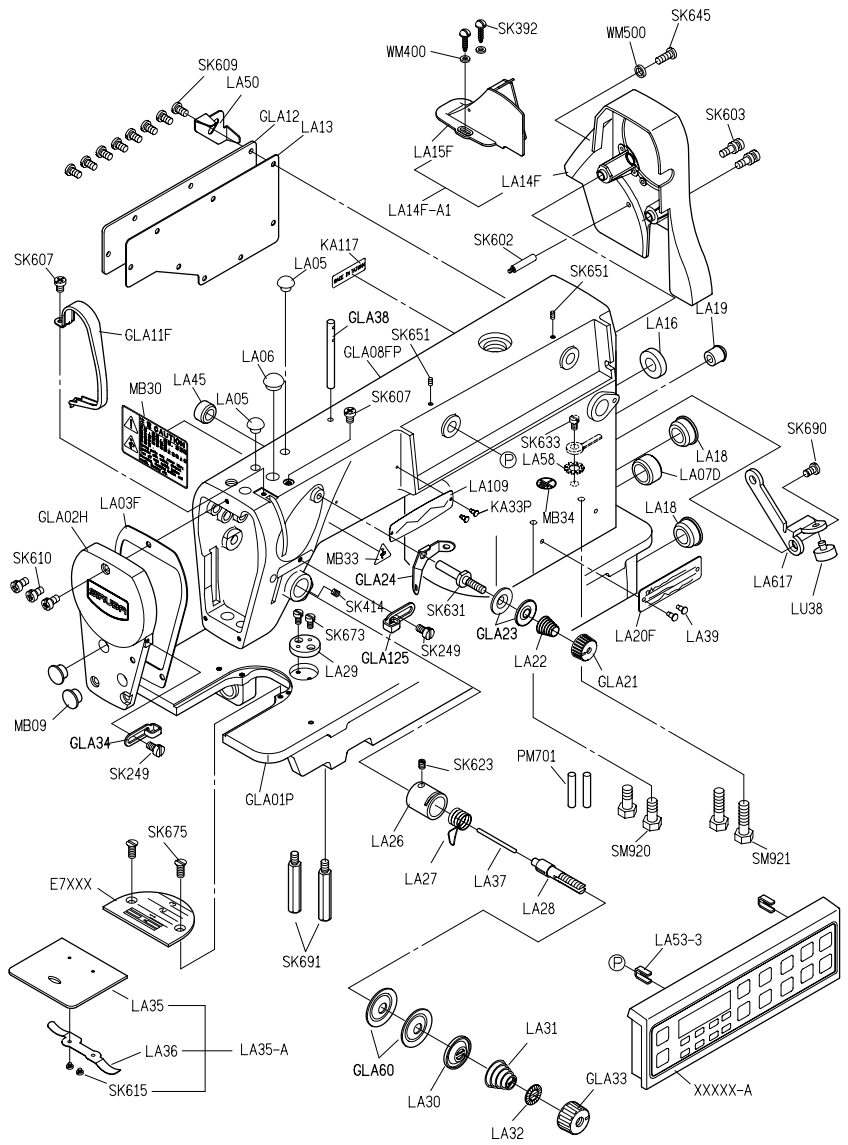

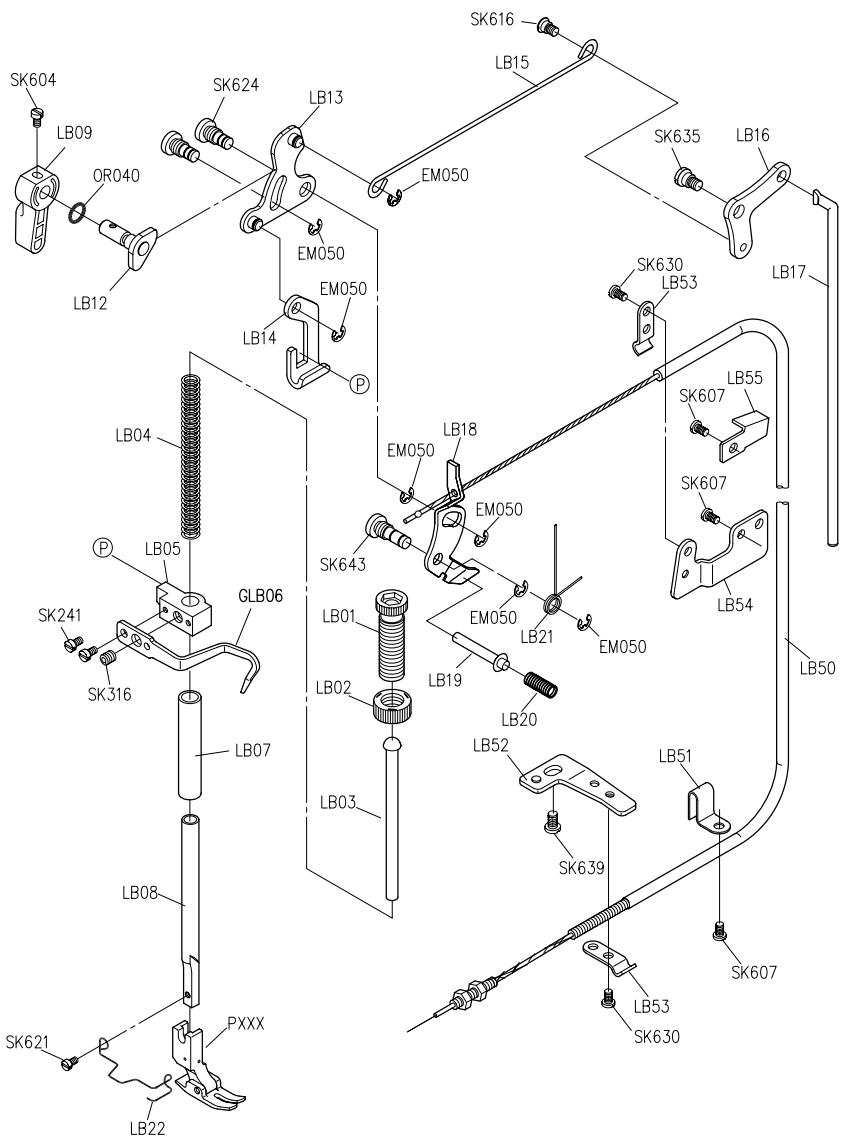

PARTS LIST FOR LA GROUP

PARTS LIST FOR LB GROUP

PARTS LIST FOR LC GROUP

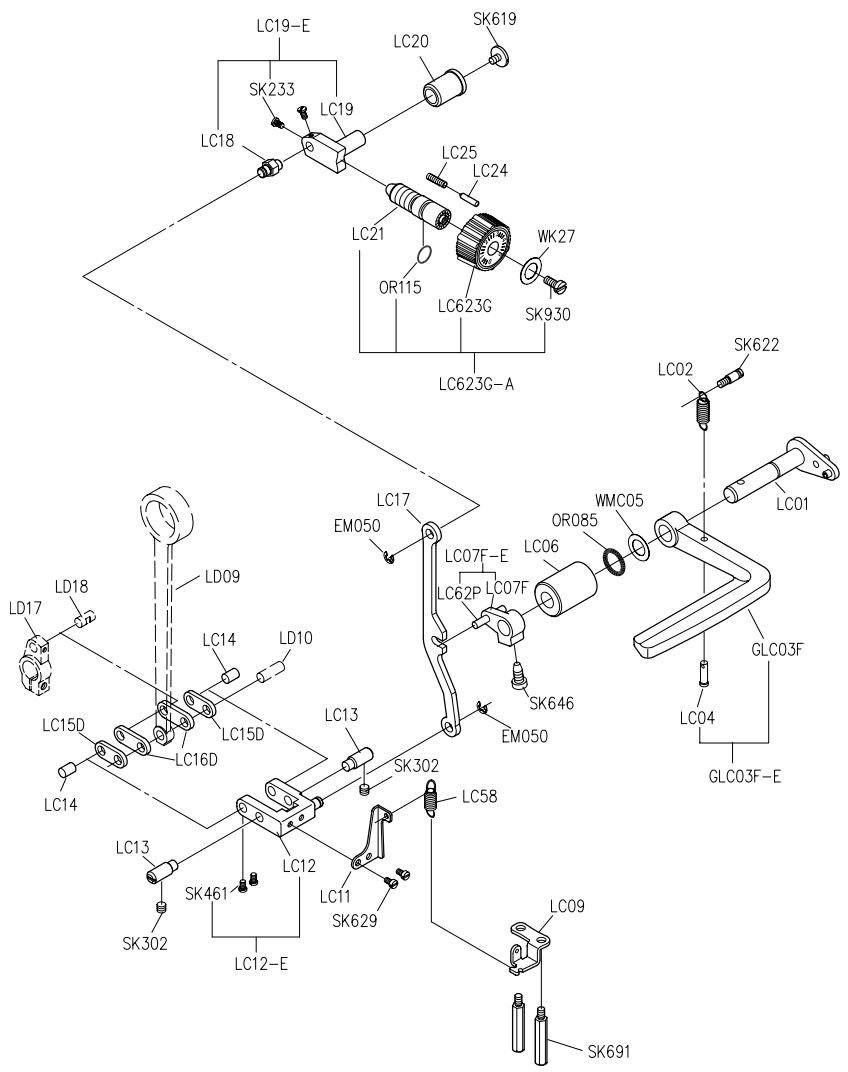

PARTS LIST FOR LD GROUP

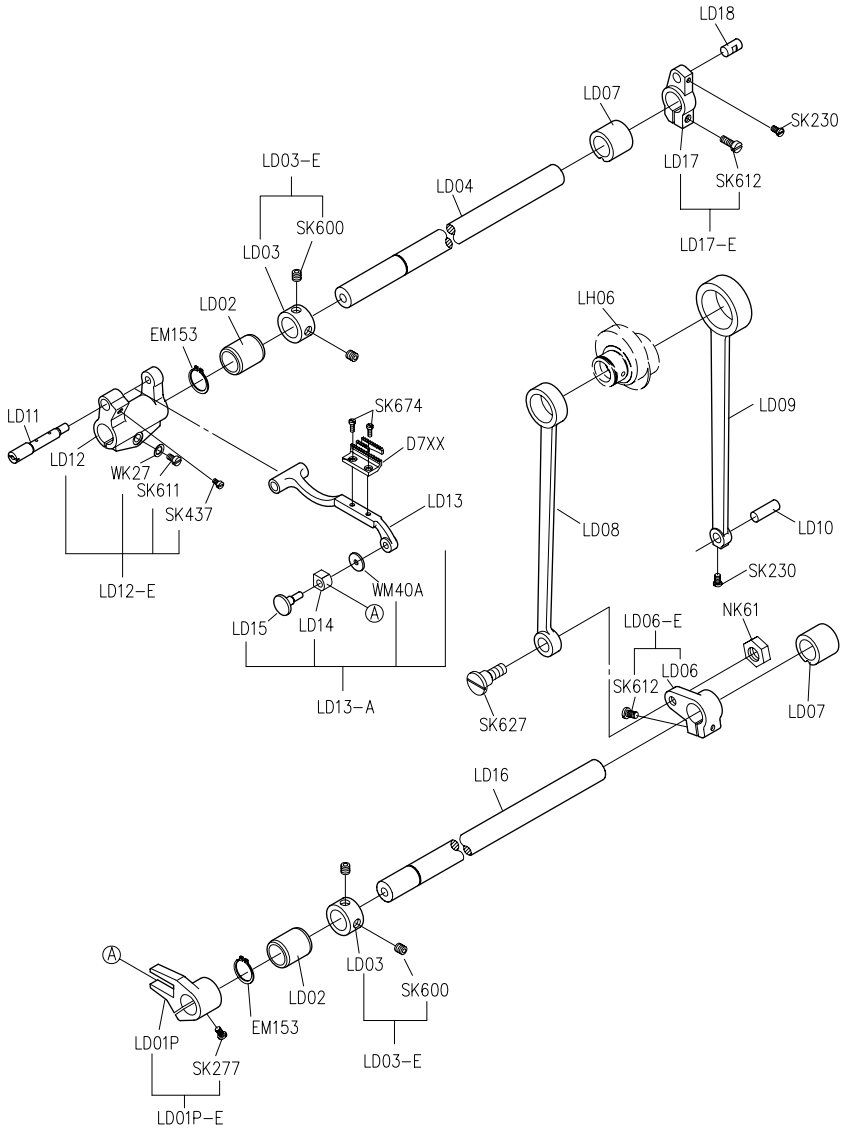

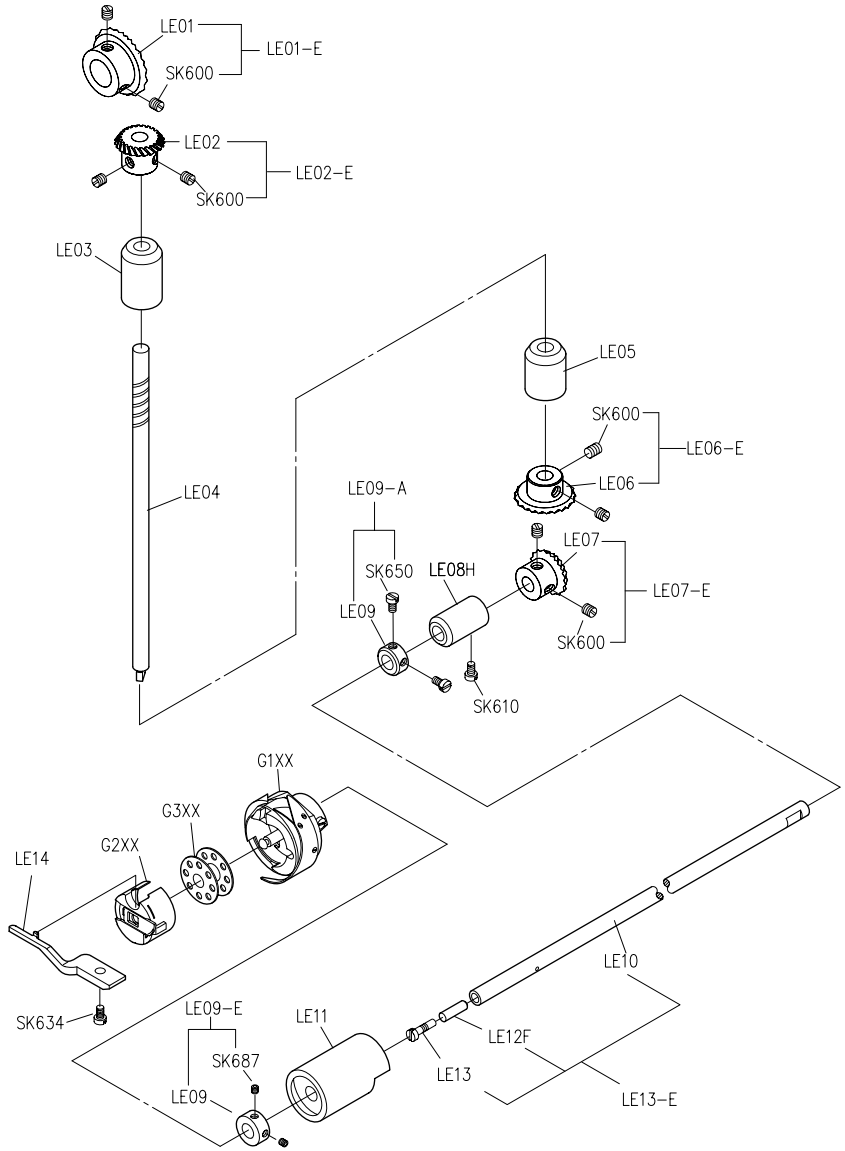

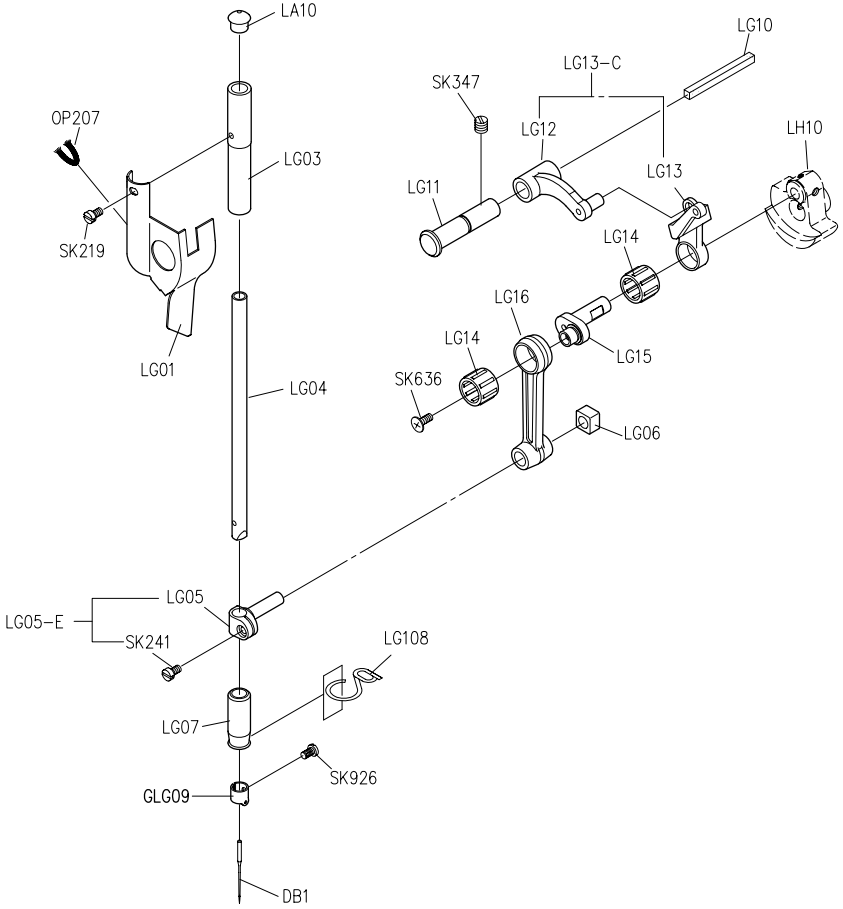

PARTS LIST FOR LE GROUP

PARTS LIST FOR LG GROUP

PARTS LIST FOR LH GROUP

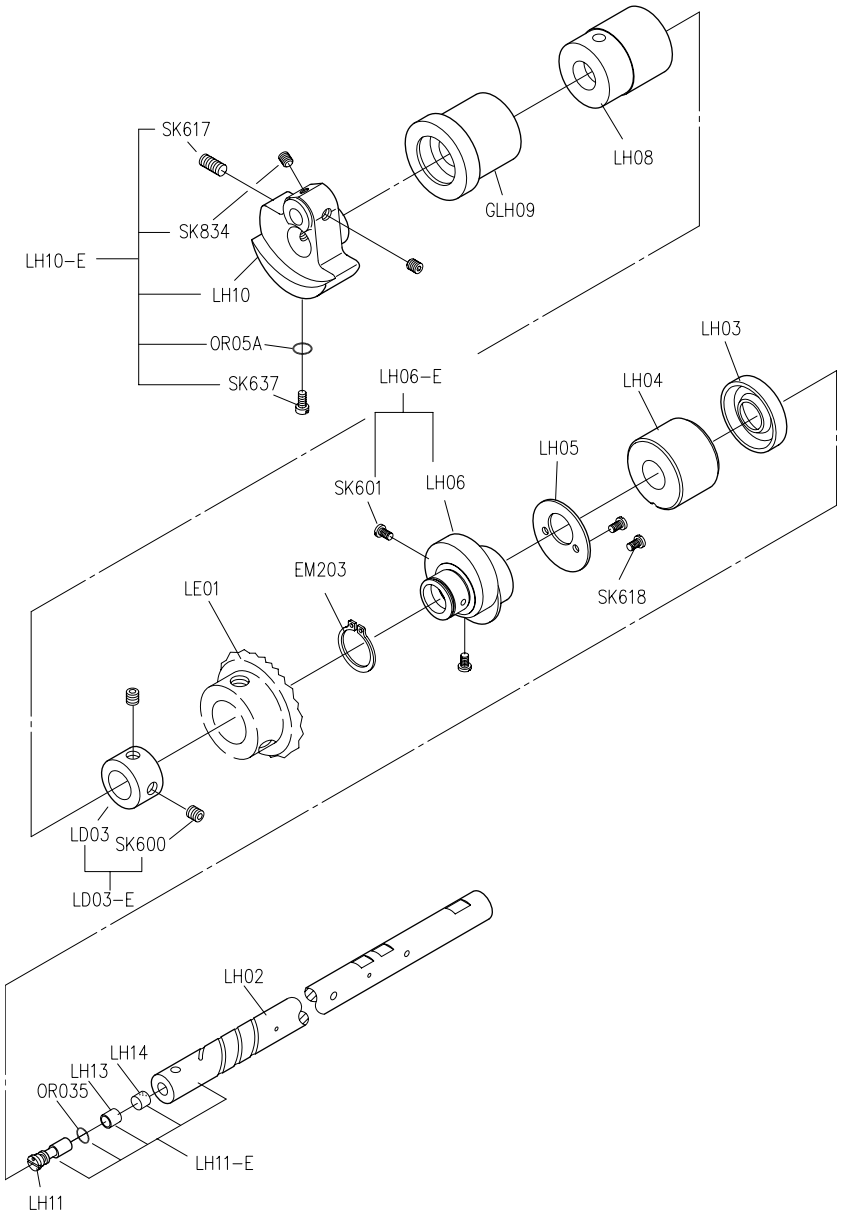

	擺動式切刀	旋轉式切刀
H廠牌馬達	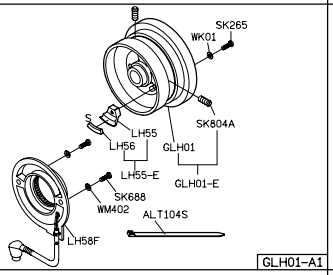 GLH01-A1	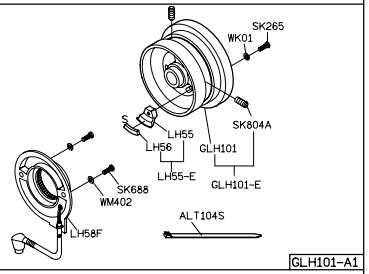 GLH101-A1
其他廠牌馬達(可加後拉輪)	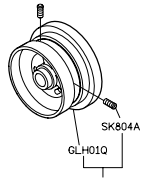 GLH01Q-E	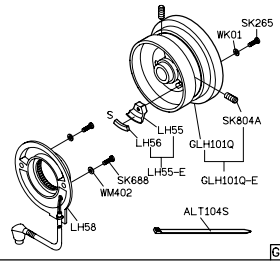 GLH101Q-A1
P廠牌馬達	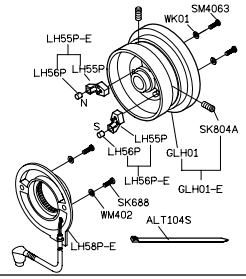 GLH01P-A	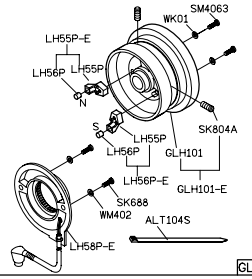 GLH101P-A
P廠牌馬達(可加後拉輪)	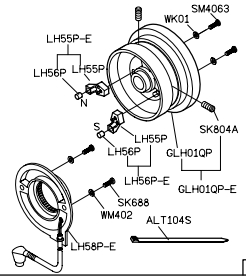 GLH01QP-A	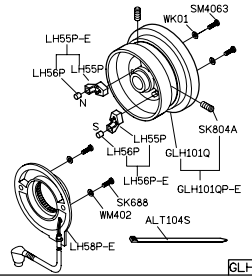 GLH101QP-A

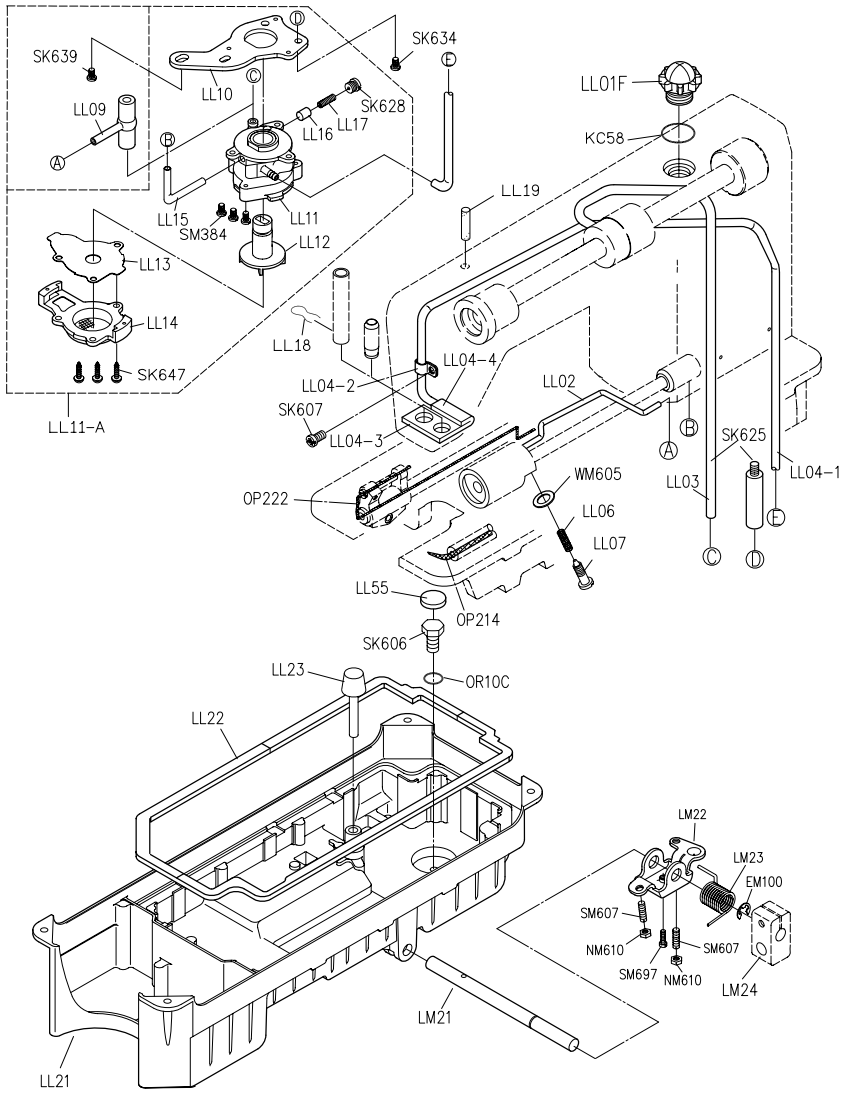

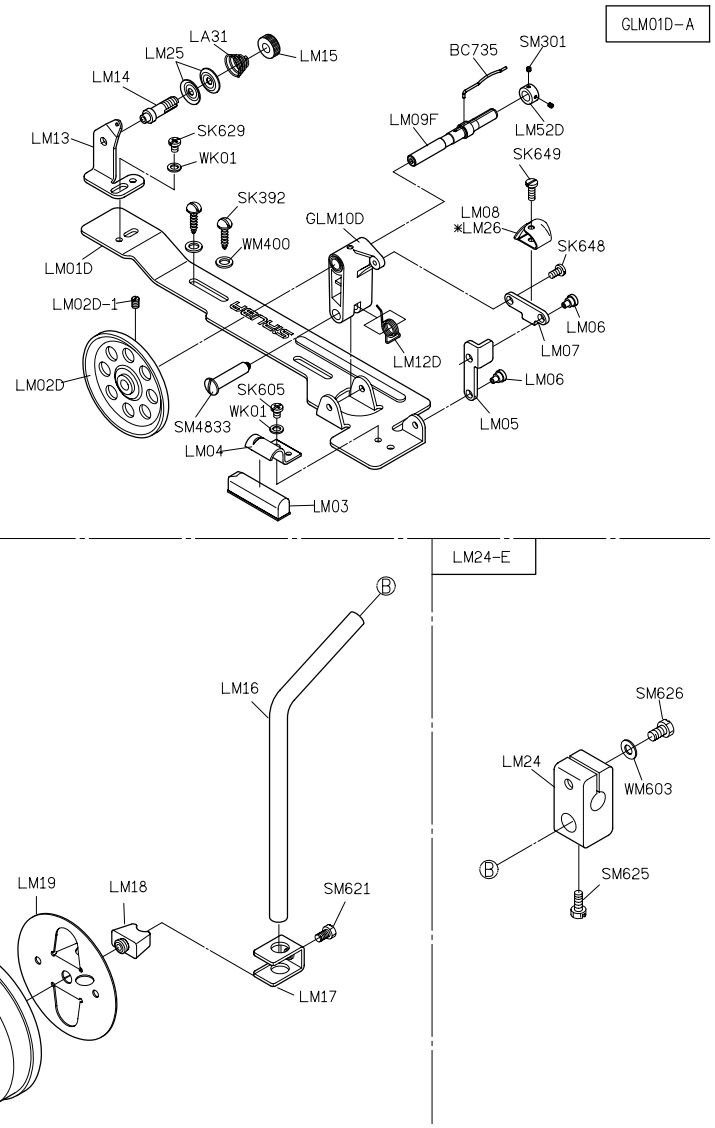

PARTS LIST FOR LL GROUP

PARTS LIST FOR LM GROUP

PARTS LIST FOR LU GROUP

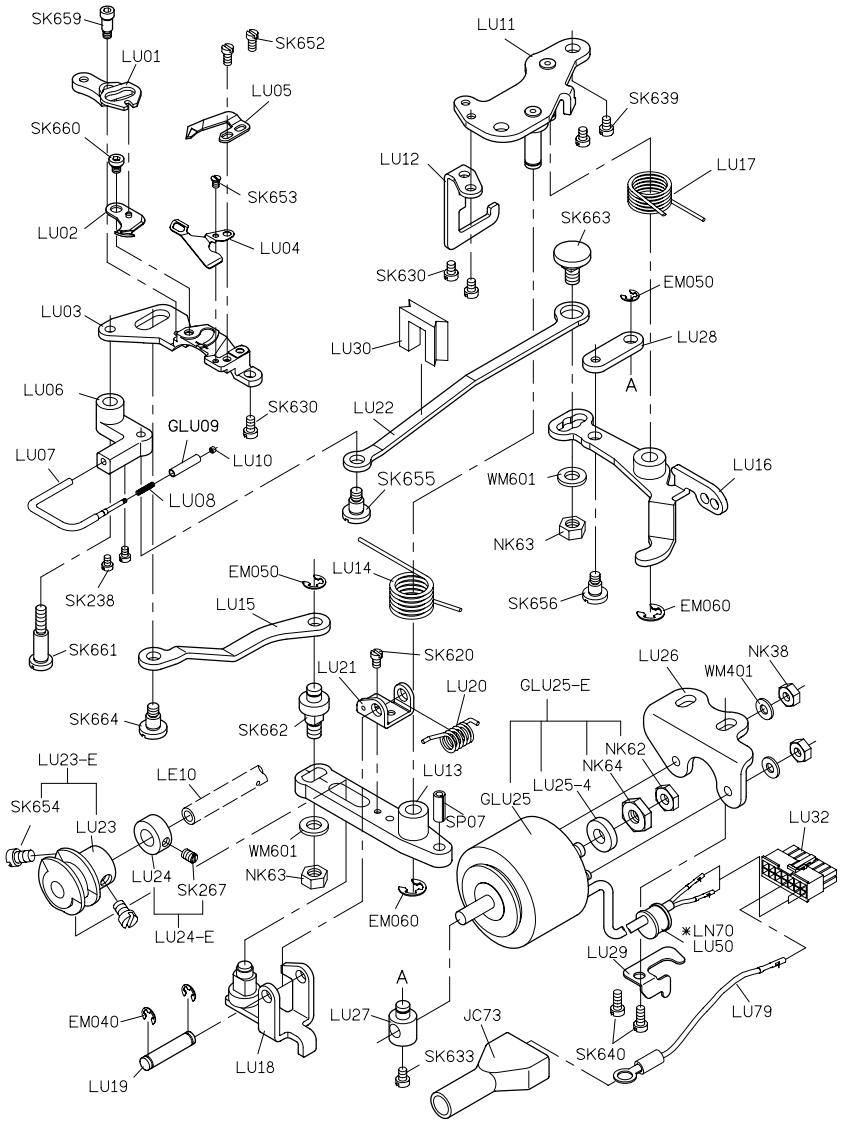

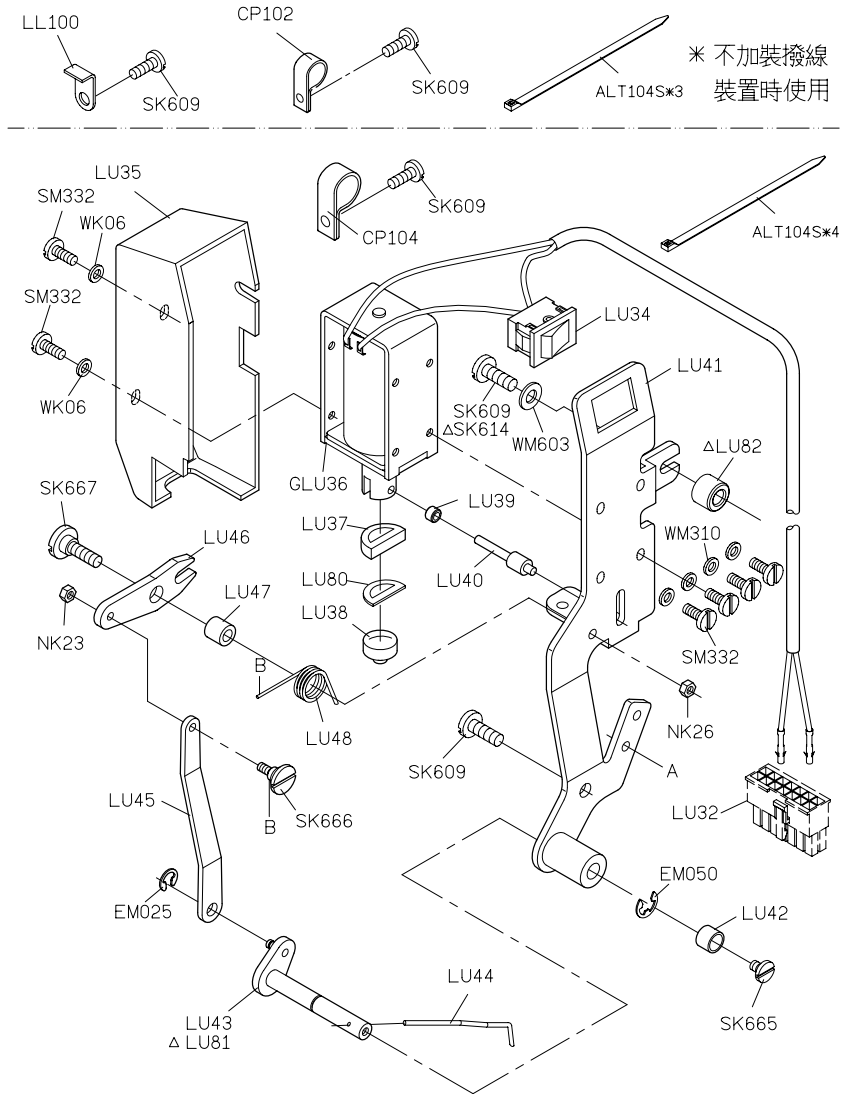

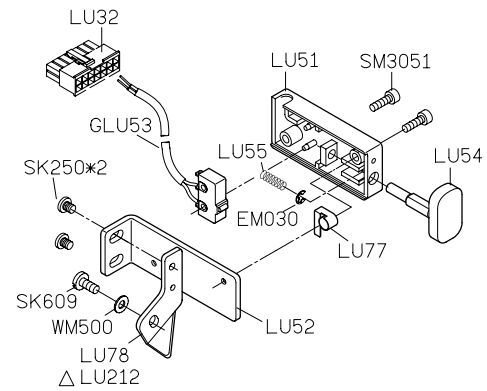

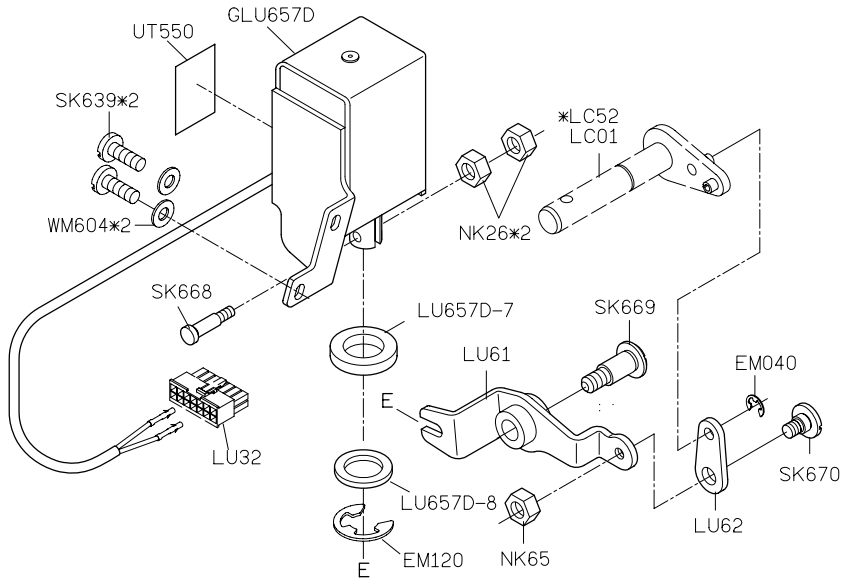

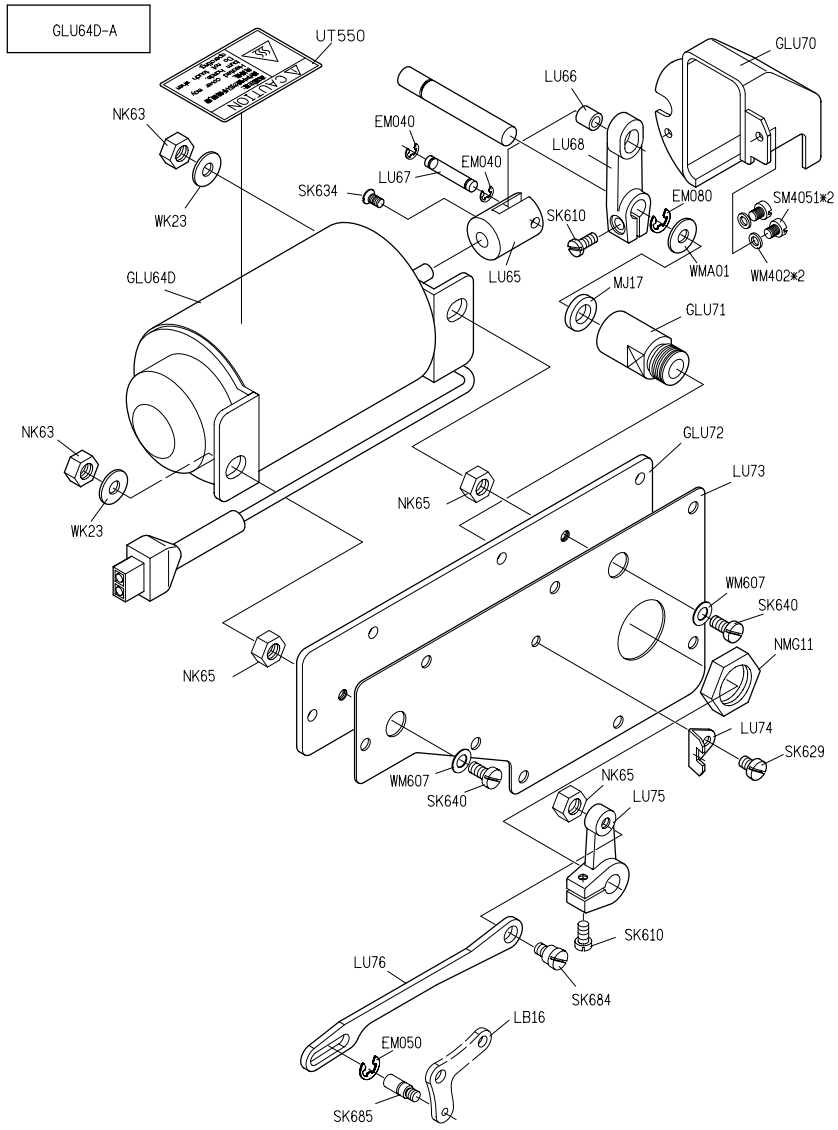

PARTS LIST FOR LU GROUP

PARTS LIST FOR LU GROUP

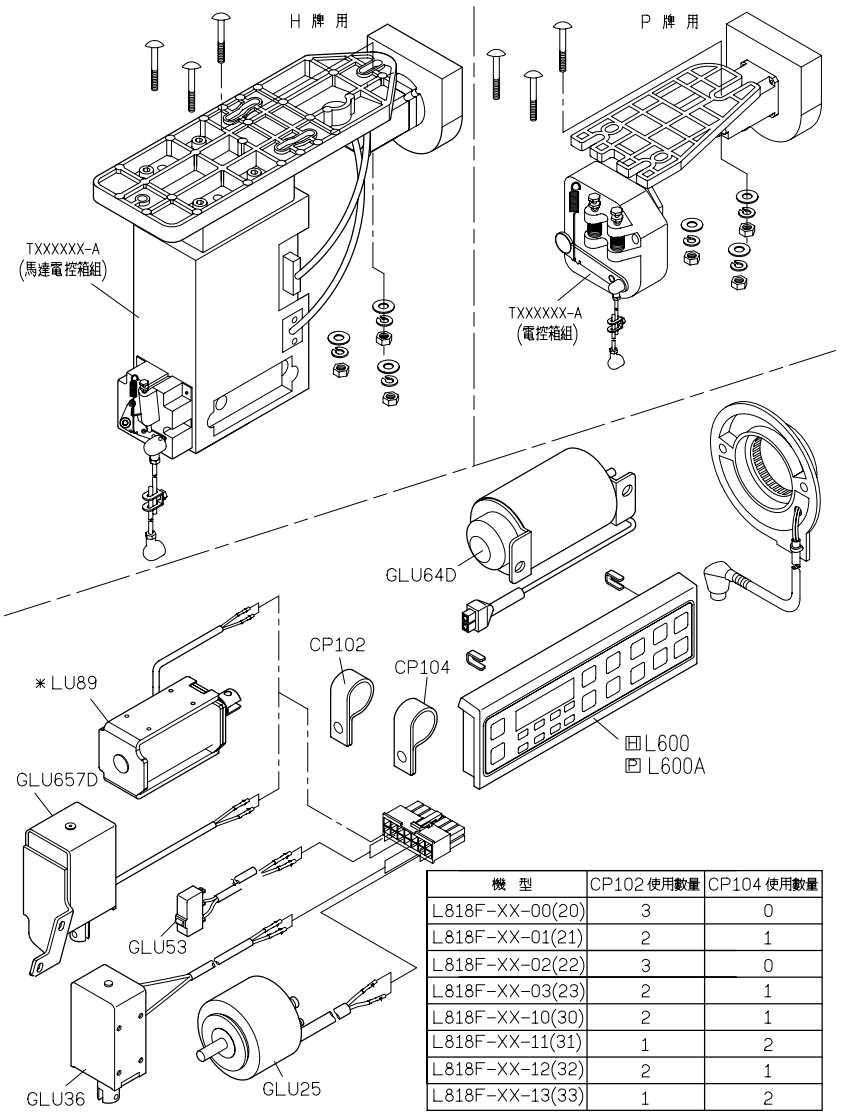

機 型	CP102 使用數量	CP104 使用數量
L818F-XX-00(20)	3	0
L818F-XX-01(21)	2	1
L818F-XX-02(22)	3	0
L818F-XX-03(23)	2	1
L818F-XX-10(30)	2	1
L818F-XX-11(31)	1	2
L818F-XX-12(32)	2	1
L818F-XX-13(33)	1	2

PARTS LIST FOR LY GROUP

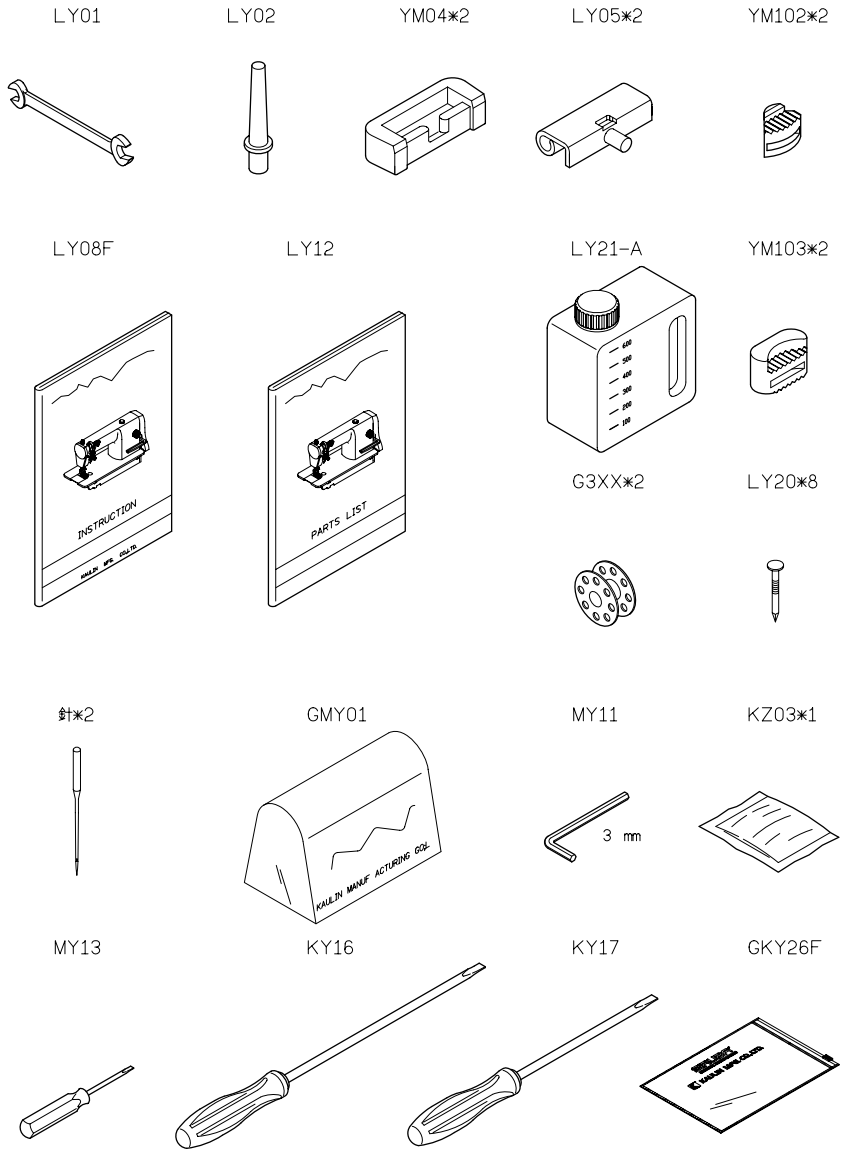

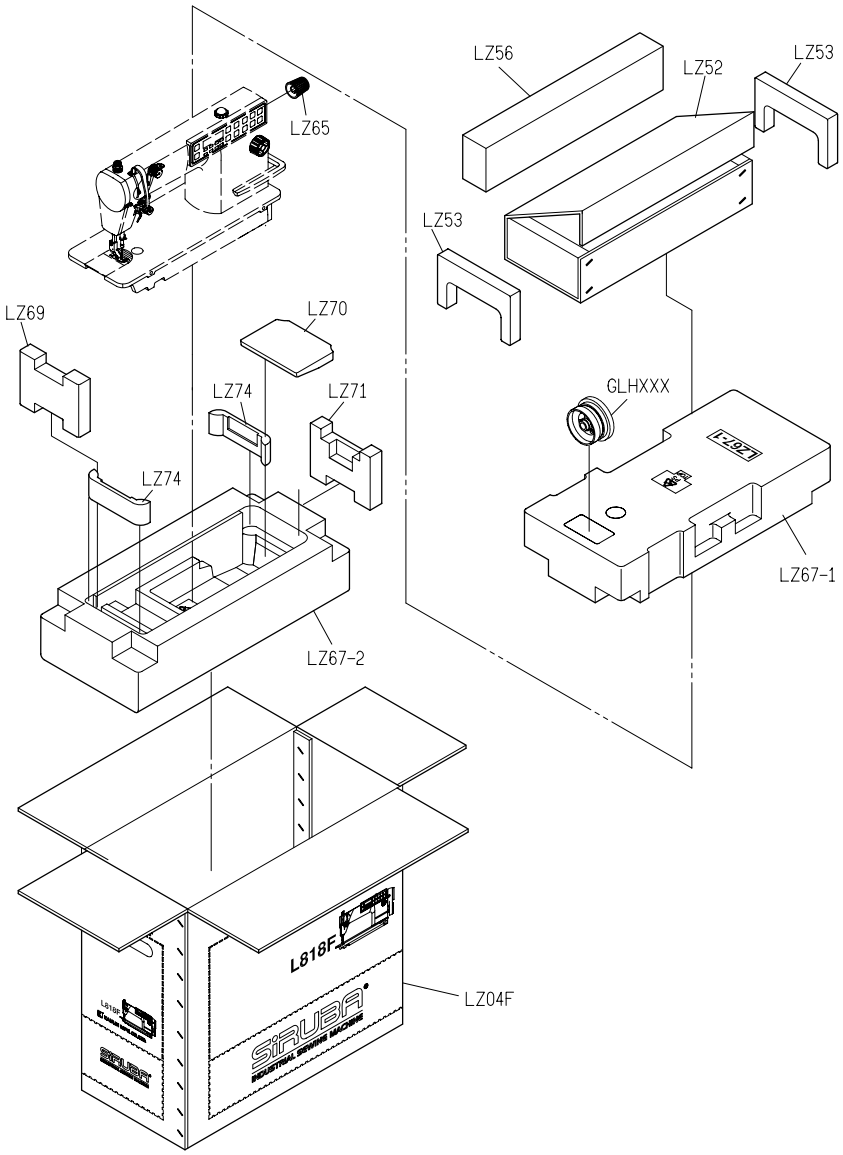

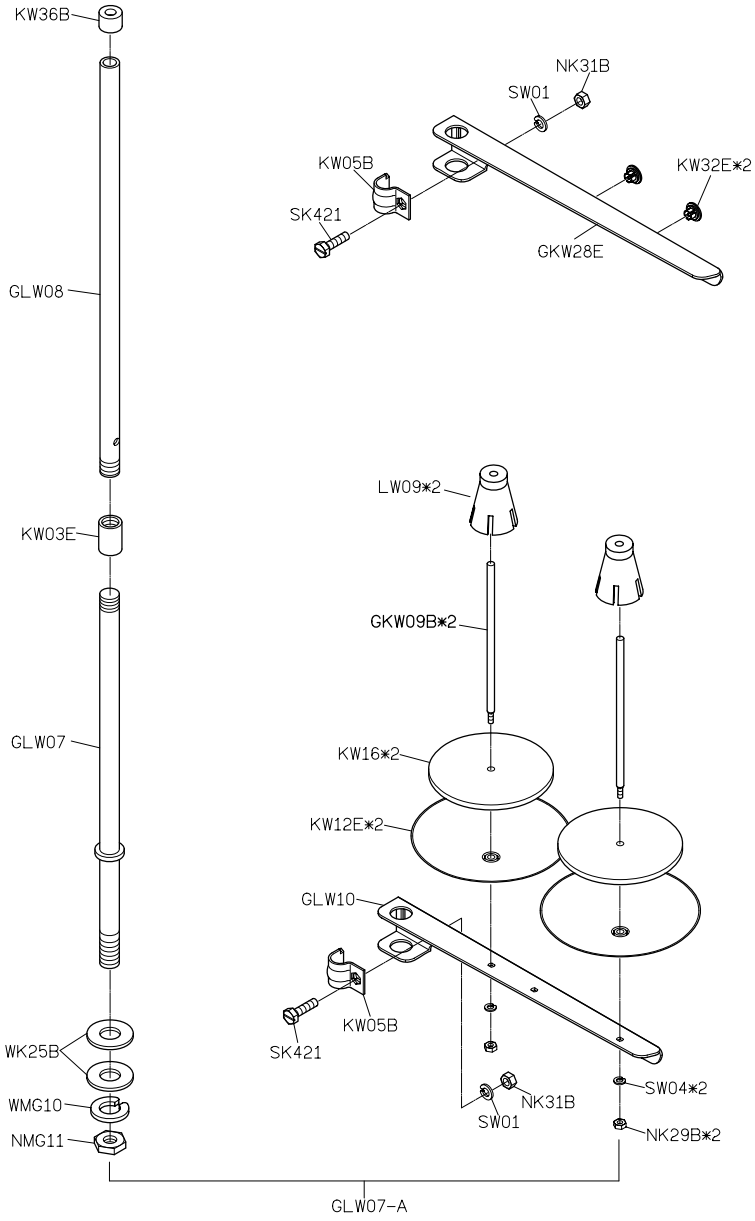

PARTS LIST FOR LZ GROUP

PARTS LIST FOR THREAD STAND GROUP

L818F
WITH TRIMMER

高林股份有限公司 KAULIN MFG. CO., LTD.

The specification and/or appearences of the equipment described in this parts list are subiect to change because of modification without previous notice.

LY12. NOV 2007