SiRUBA®
銀箭牌工業用縫紉機
INDUSTRIAL SEWING MACHINE

P717/P727

零件圖 PARTS LIST



CE

高林股份有限公司
KAULIN MFG. CO., LTD.

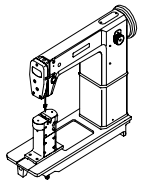	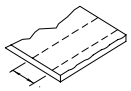	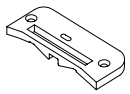	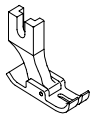	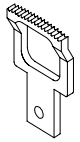	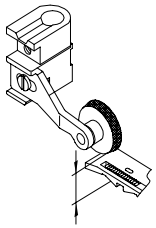	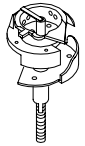	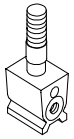	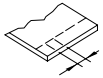		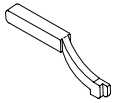	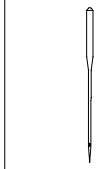

機 型 MODEL	種 類 NEEDLE GAUGE SIDE	針 板 NEEDLE PLATE	押 具 PRESSER FOOT	送 具 FEED DOG	手動距／膝動距 PRESSER FOOT STROKE HAND LEVER／PRESSER FOOT STROKE KNEE LIFTER	旋 梭 HOOK	針 鐿 NEEDLE CLAMP	針 距 STITCH IENGTH	墊 片 SPACER	頂針片(後) NEEDLE GUIDE (BACK)	針 號 NEEDLE
P717-01	—	E751D	無	H751	7.2 / 10	G151-A	PC05	0~4mm	PF46	PF07	DP*5 #16
P727-12	3/64(1.2mm)	E756D	無	H752	7.2 / 10	G151-A*2	M756	0~4mm	PF46	PF07	DP*5 #16*2
P727-16	1/16(1.6mm)	E756D	無	H752	7.2 / 10	G151-A*2	M756	0~4mm	PF47	PF07	DP*5 #16*2
P727-24	3/32(2.4mm)	E752D	無	H752	7.2 / 10	G151-A*2	M752	0~4mm	PF48	PF09	DP*5 #16*2
P727-32	1/8(3.2mm)	E758D	無	H758	7.2 / 10	G151-A*2	M758	0~4mm	PF48	PF08	DP*5 #16*2
P717-01A		E759	P701	H759	7.2 / 10	G151-A	無	0~4mm	PF46	無	DP*5 #16
P717-01B		E759A	P701	H759A	7.2 / 10	G151-A	無	0~4mm	PF46	無	DP*5 #16
P717-01C		E769	P701	H769	7.2 / 10	G151-A	無	0~4mm	PF46	無	DP*5 #16
P717-01D		E769A	P701	H769A	7.2 / 10	G151-A	無	0~4mm	PF46	無	DP*5 #16

規格件表 CONVERSION CHART

PARTS LIST FOR PA (1) GROUP

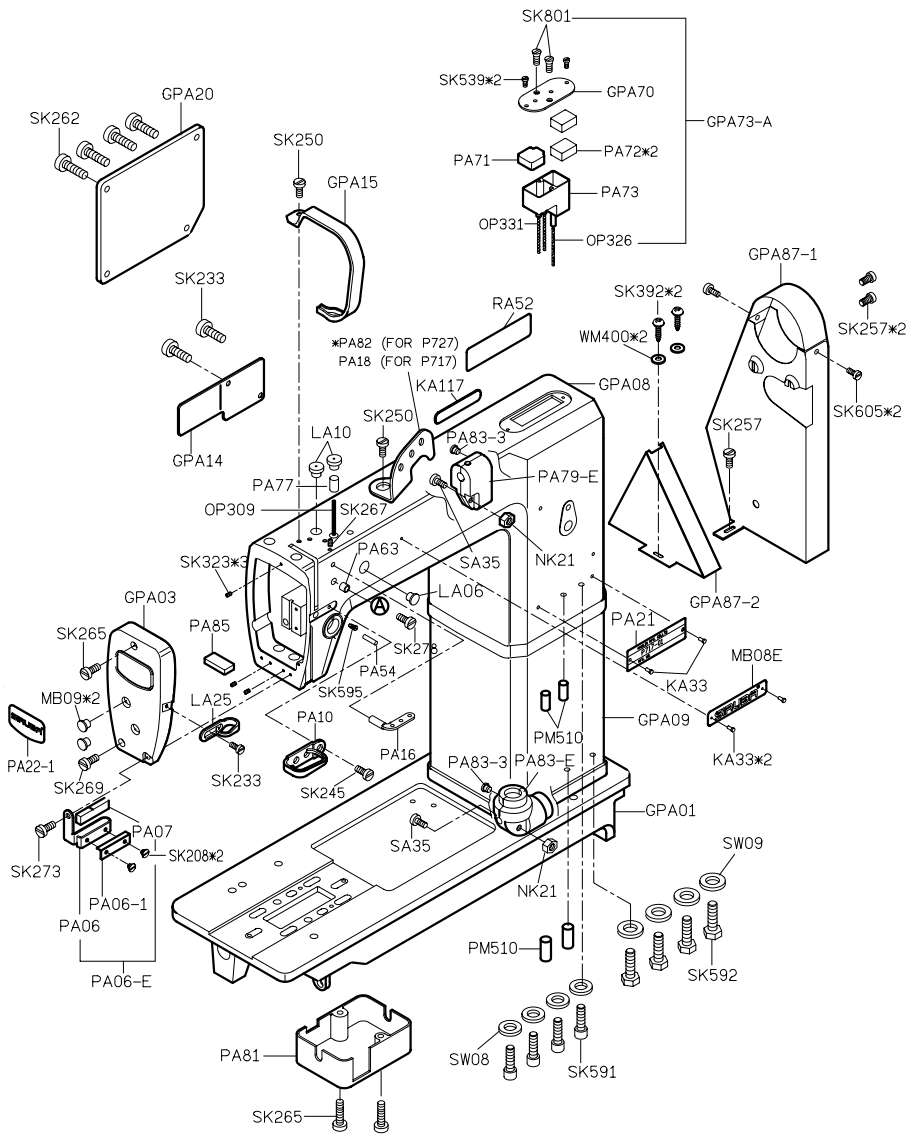

PARTS LIST FOR PA (2) GROUP

FOR P717 | PA30-A

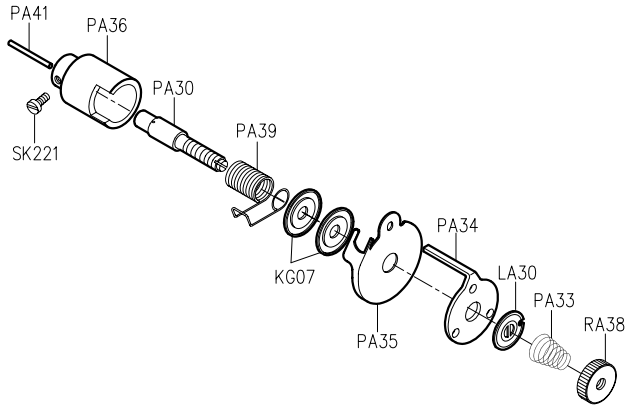

FOR P727 | PA44-A

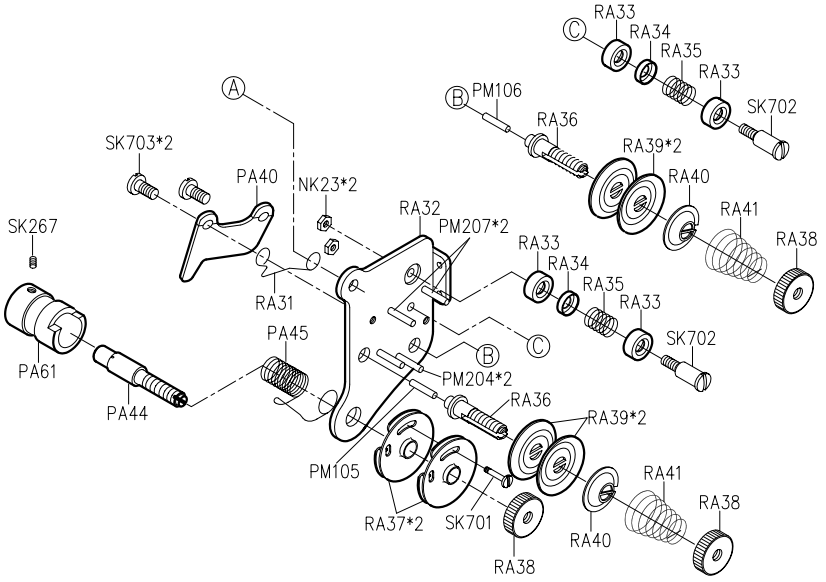

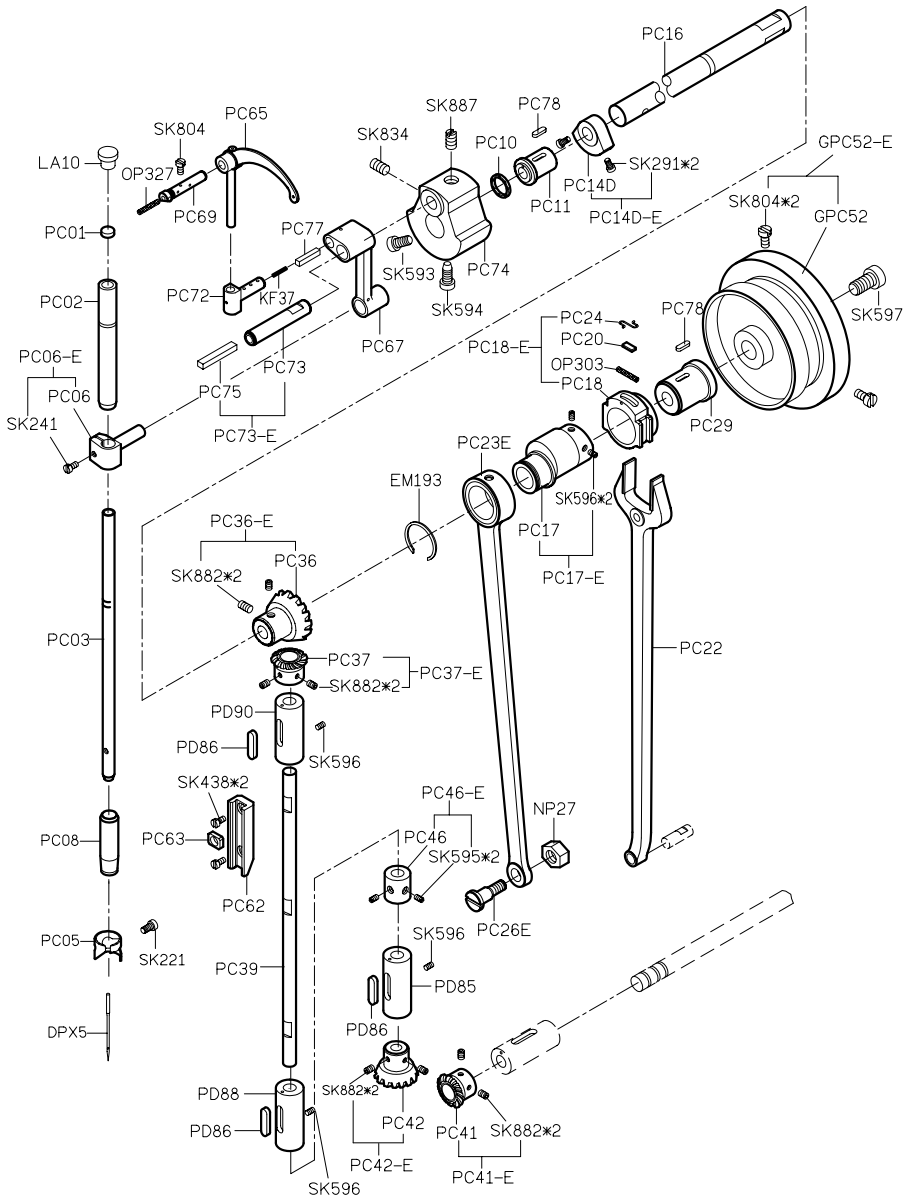

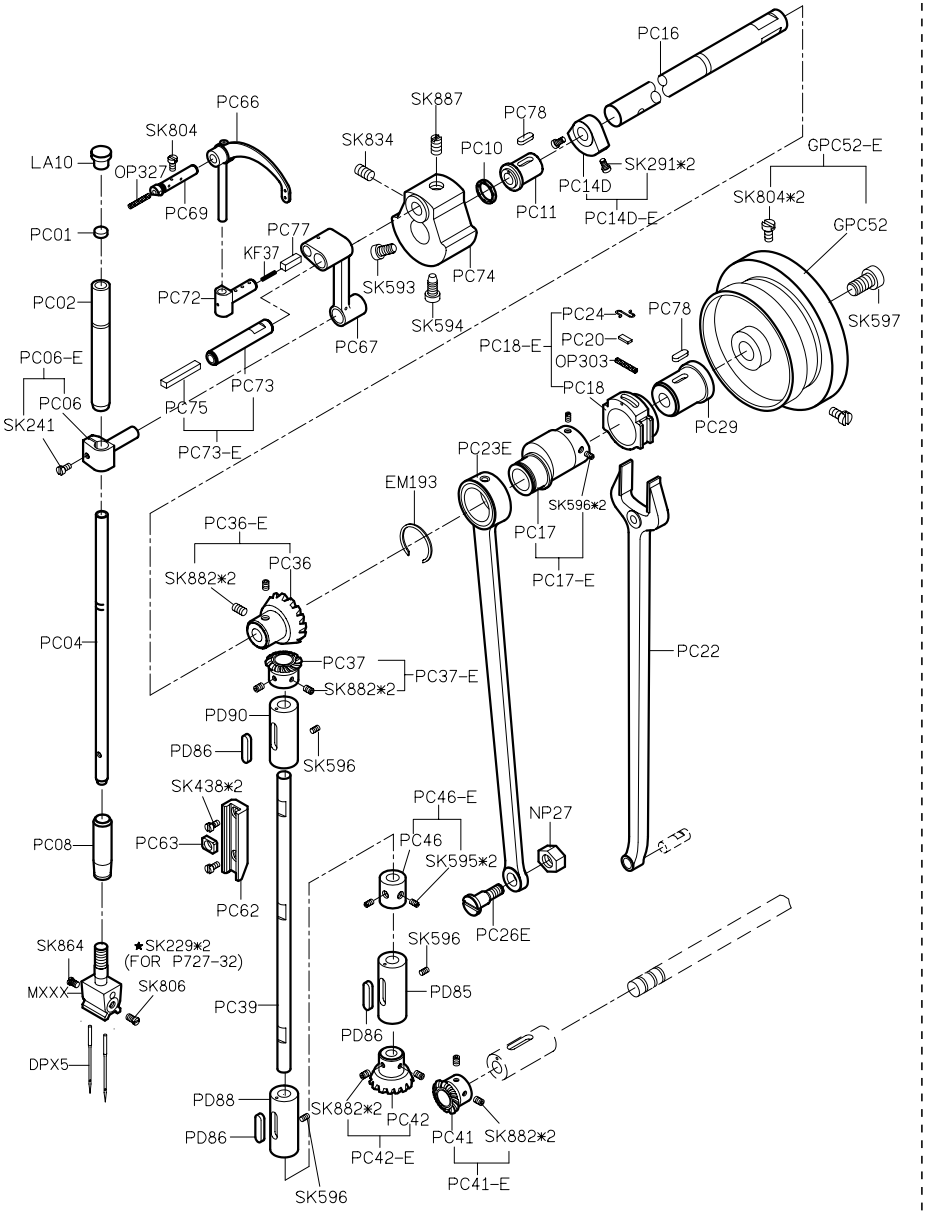

PARTS LIST FOR PC (P717) GROUP

PARTS LIST FOR PC (P727) GROUP

PARTS LIST FOR PD (P717) GROUP

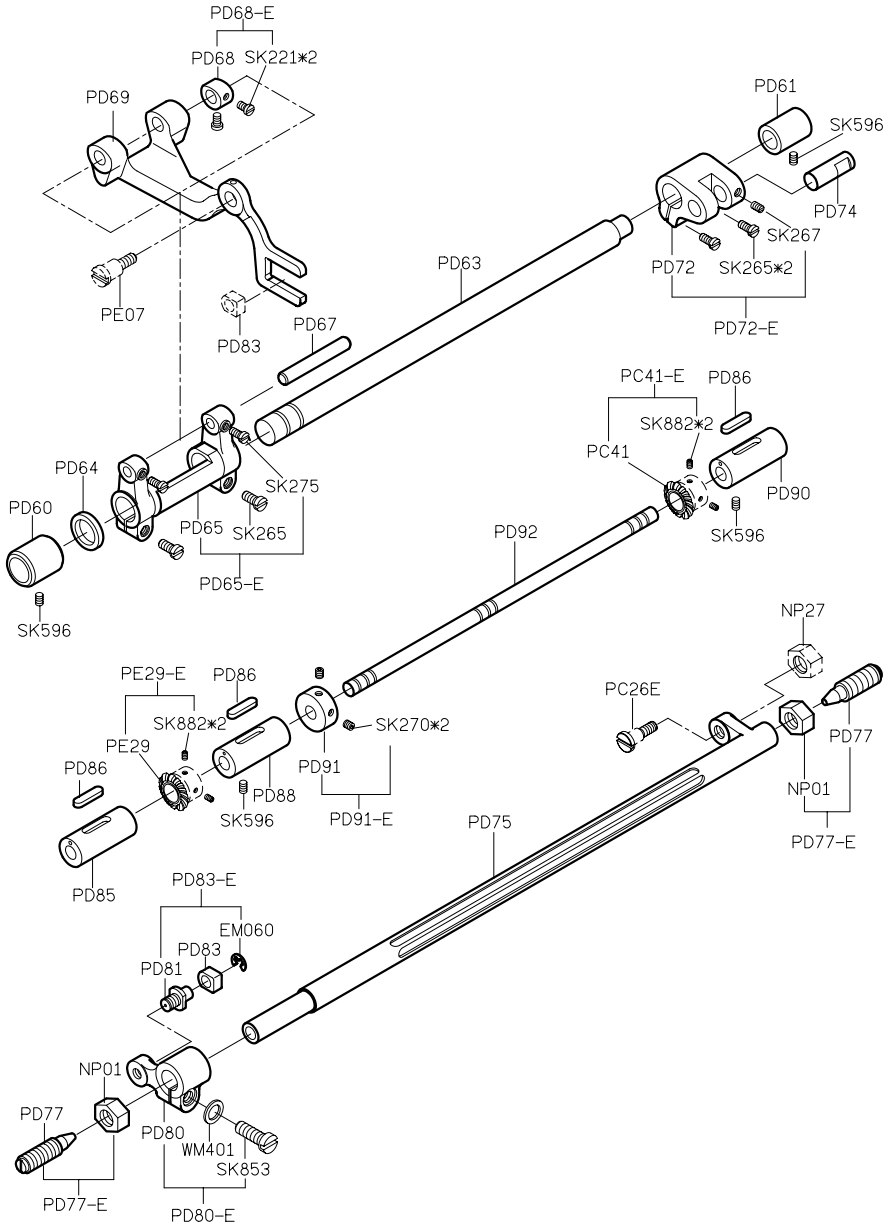

PARTS LIST FOR PD (P727) GROUP

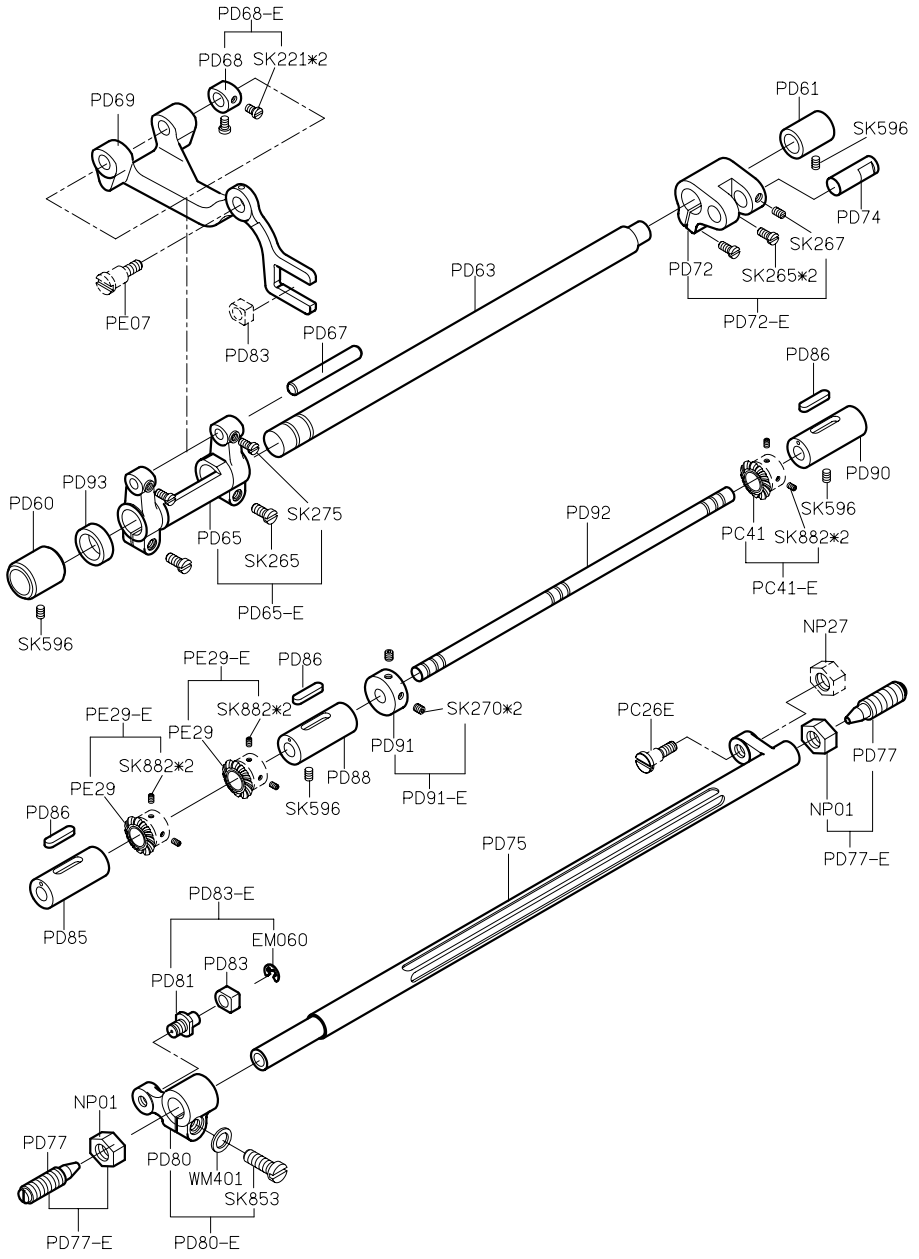

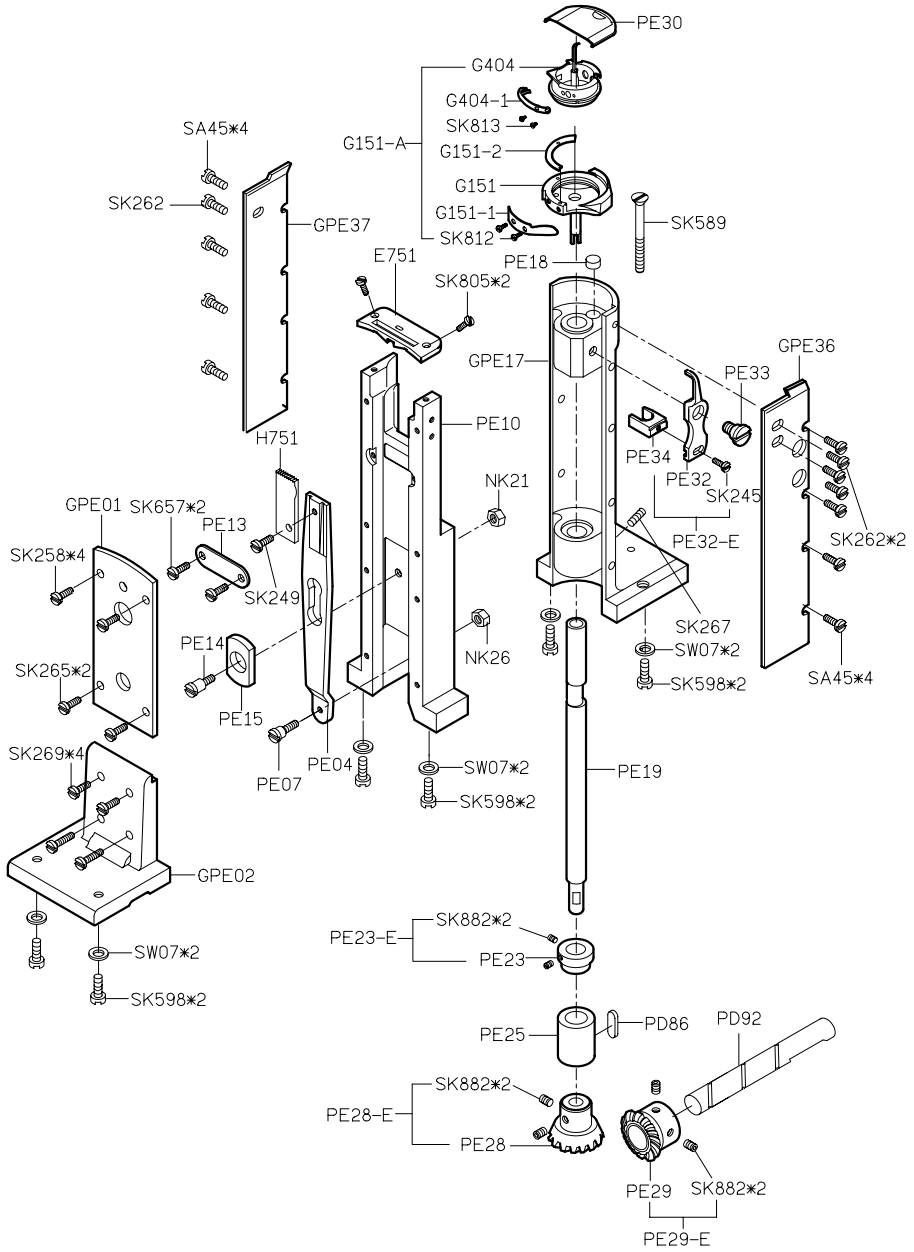

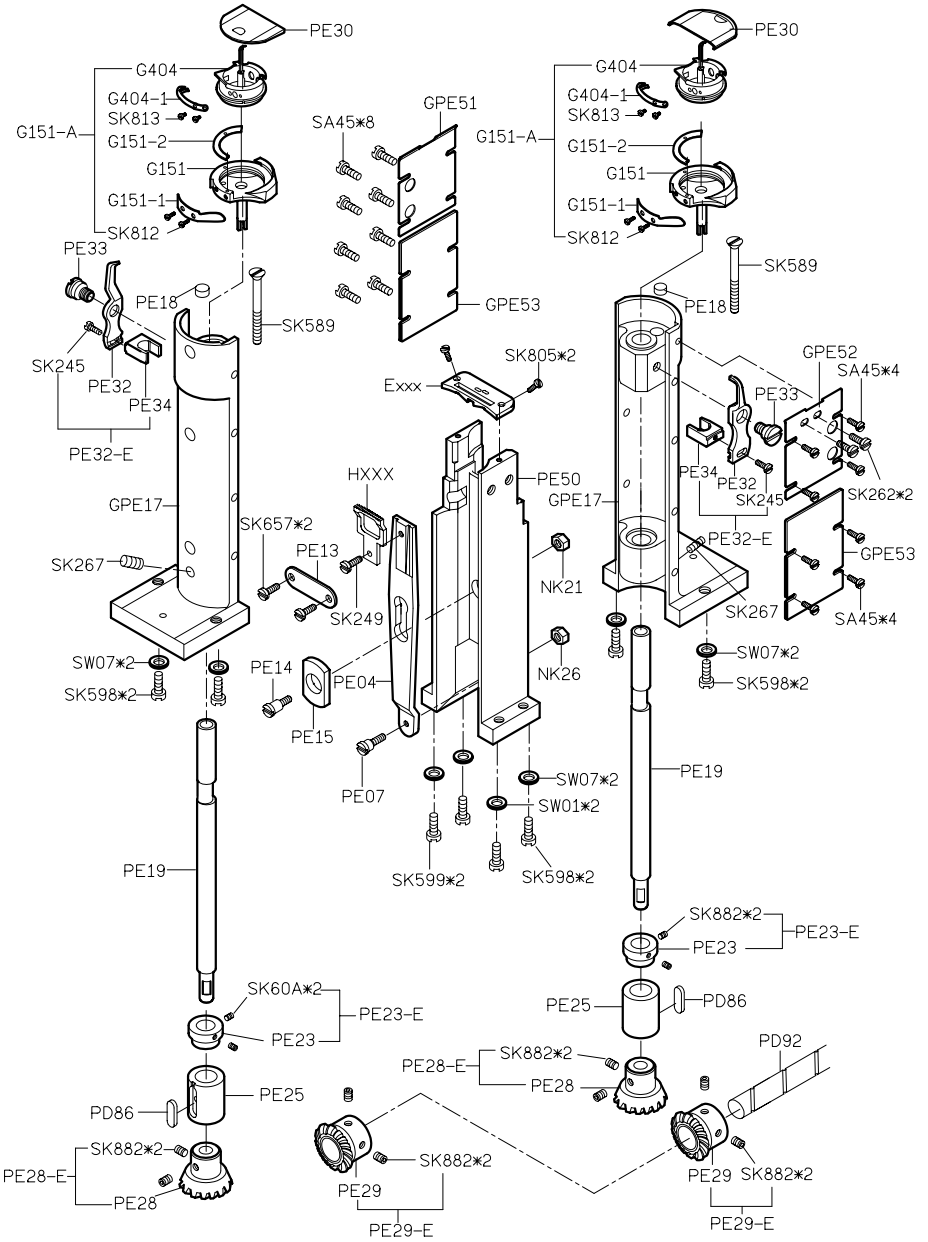

PARTS LIST FOR PE (P717) GROUP

PARTS LIST FOR PE (P727) GROUP

PARTS LIST FOR PF GROUP

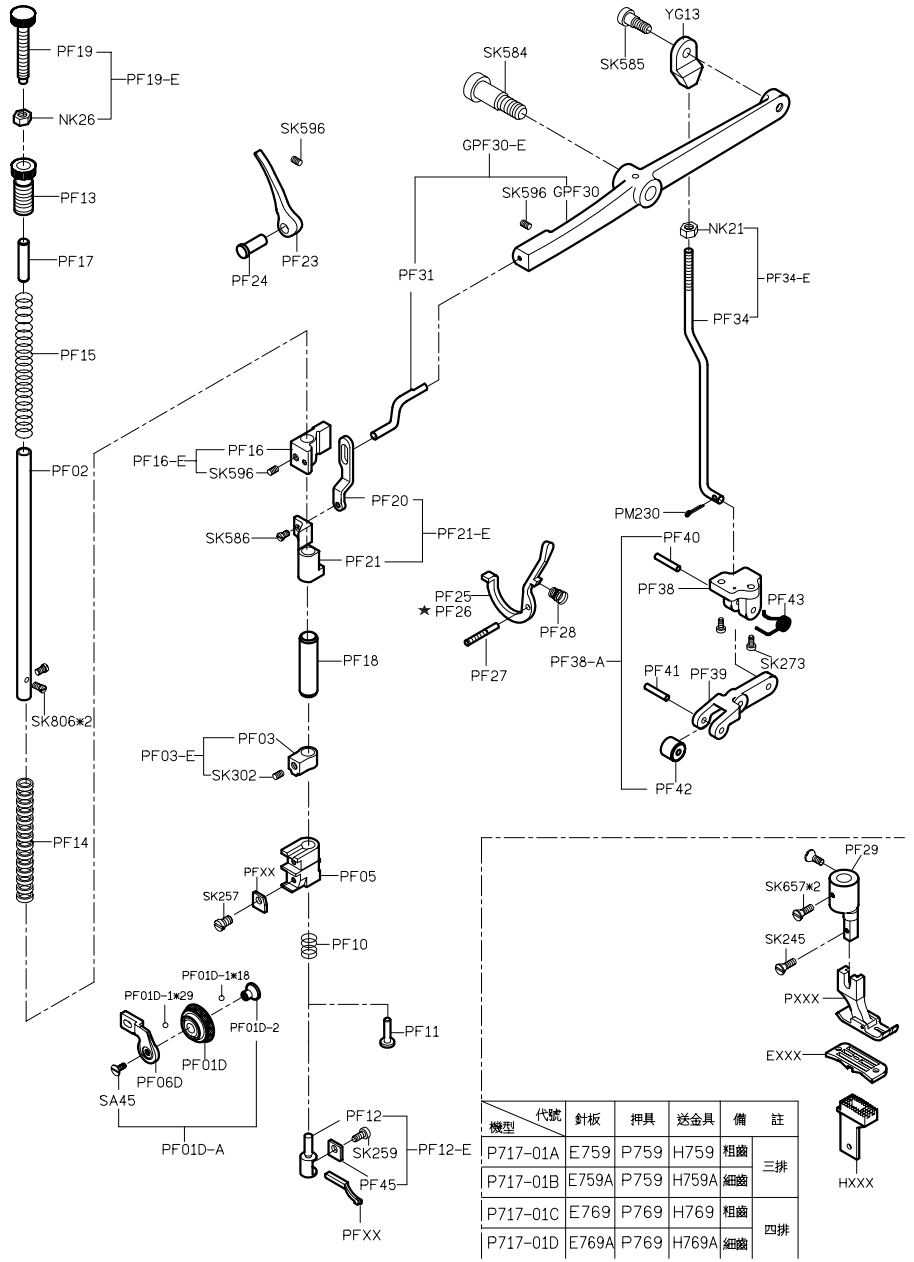

機型 / 代號	針板	押具	送金具	備	註
P717-01A	E759	P759	H759	粗齒	三排
P717-01B	E759A	P759	H759A	細齒	
P717-01C	E769	P769	H769	粗齒	四排
P717-01D	E769A	P769	H769A	細齒	

PARTS LIST FOR PJ GROUP

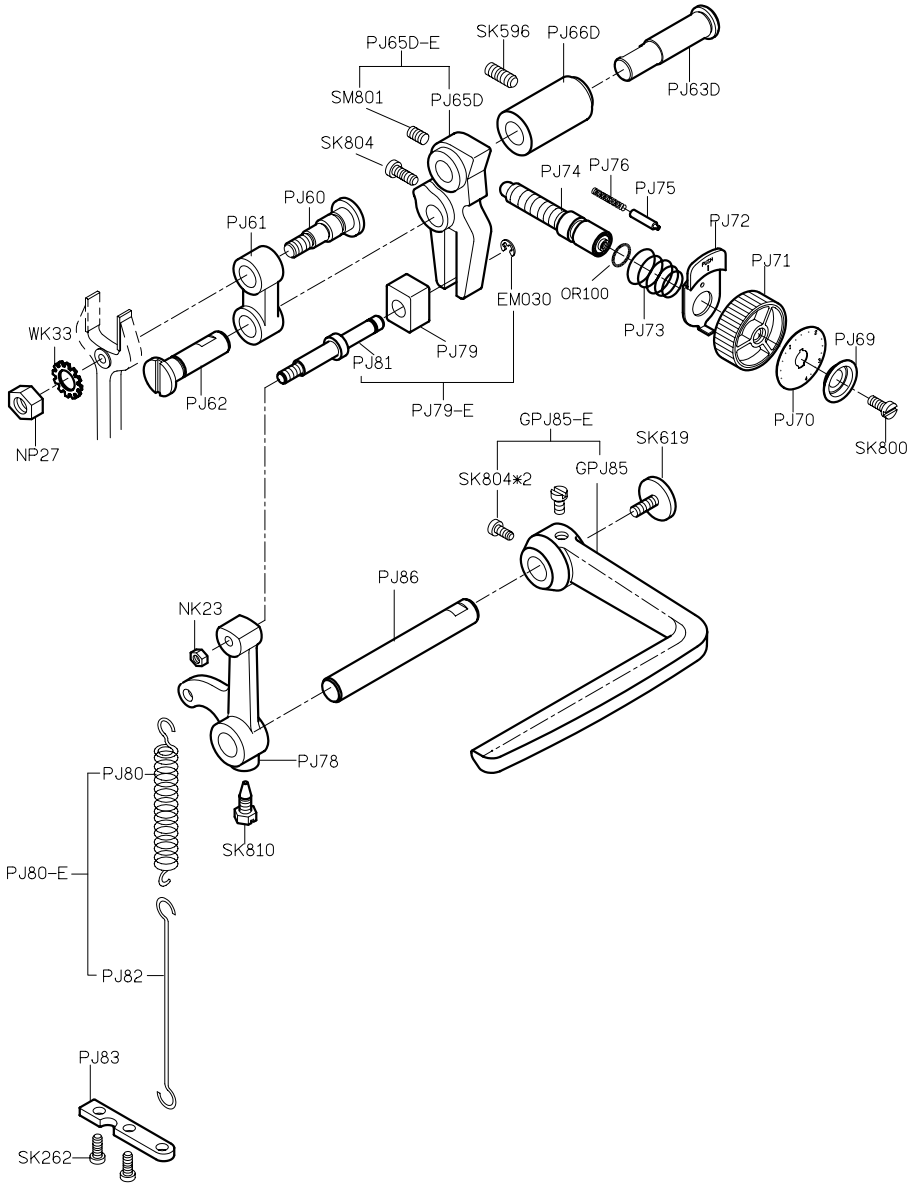

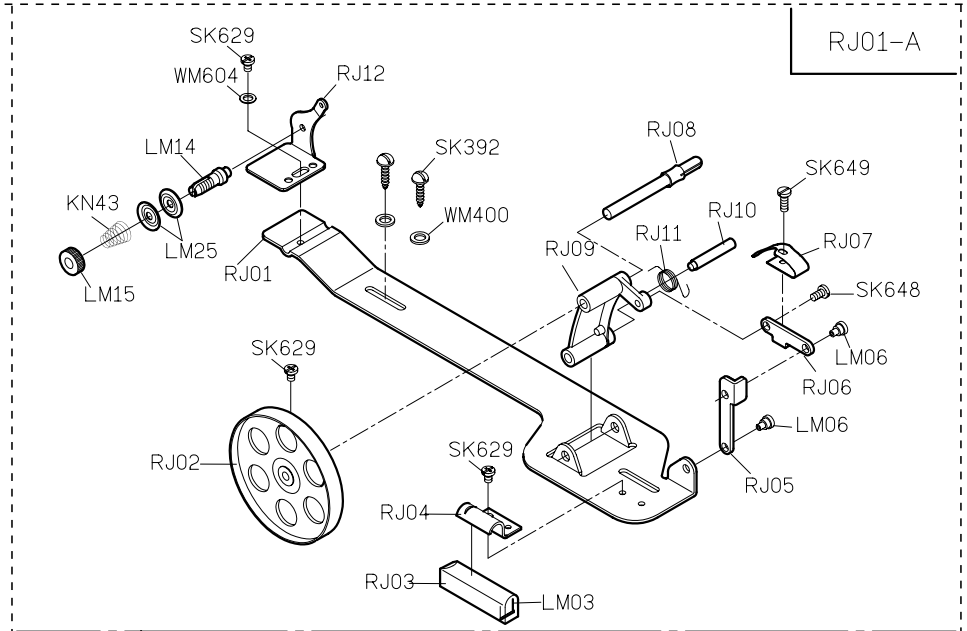
RJ01-A
SK629
WM604
RJ12
LM14
SK392
RJ08
SK649
KN43
WM400
RJ10
RJ11
RJ07
LM25
RJ09
RJ01
LM15
SK648
SK629
LM06
RJ06
LM06
RJ02
SK629
RJ05
RJ04
RJ03
LM03

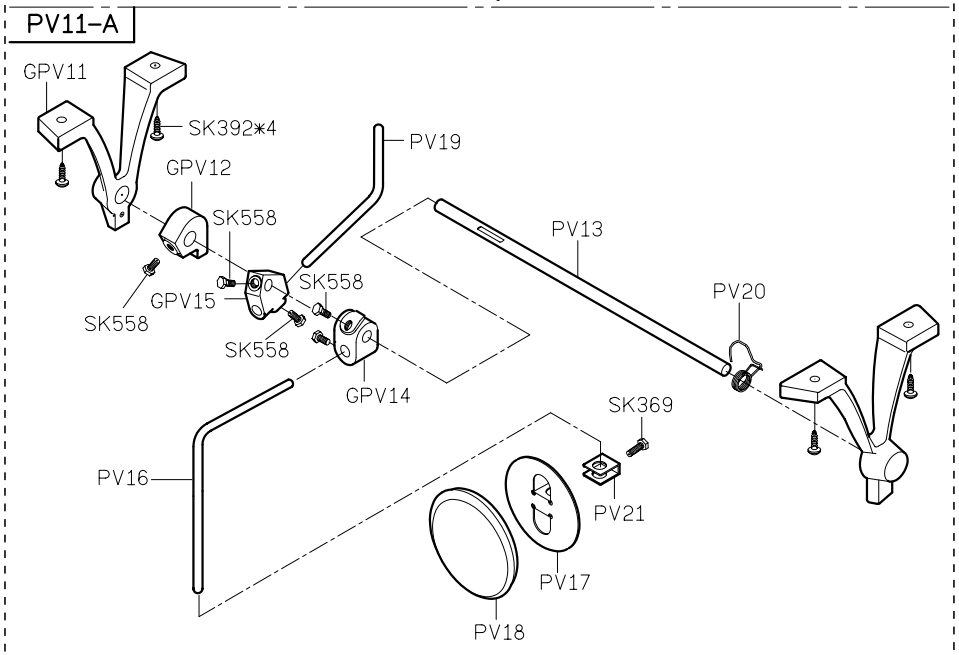
PV11-A
GPV11
SK392*4
PV19
GPV12
SK558
PV13
SK558
GPV15
PV20
SK558
SK558
GPV14
SK369
PV16
PV21
PV17
PV18

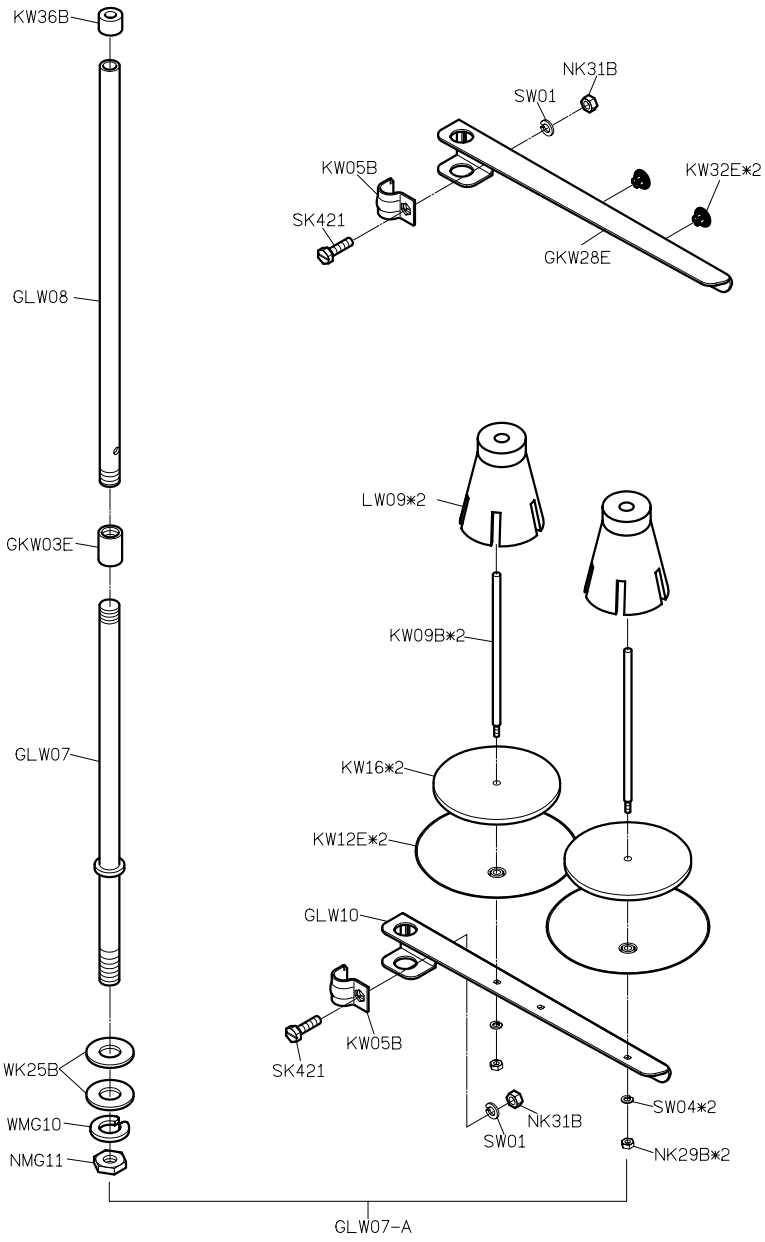
KW36B
NK31B
SW01
KW05B
KW32E*2
SK421
GKW28E
GLW08
GKW03E
LW09*2
KW09B*2
KW16*2
GLW07
KW12E*2
GLW10
KW05B
SK421
WK25B
NK31B
SW01
SW04*2
WMG10
NMG11
NK29B*2
GLW07-A

PARTS LIST FOR THREAD STAND (P727) GROUP

PY11-3

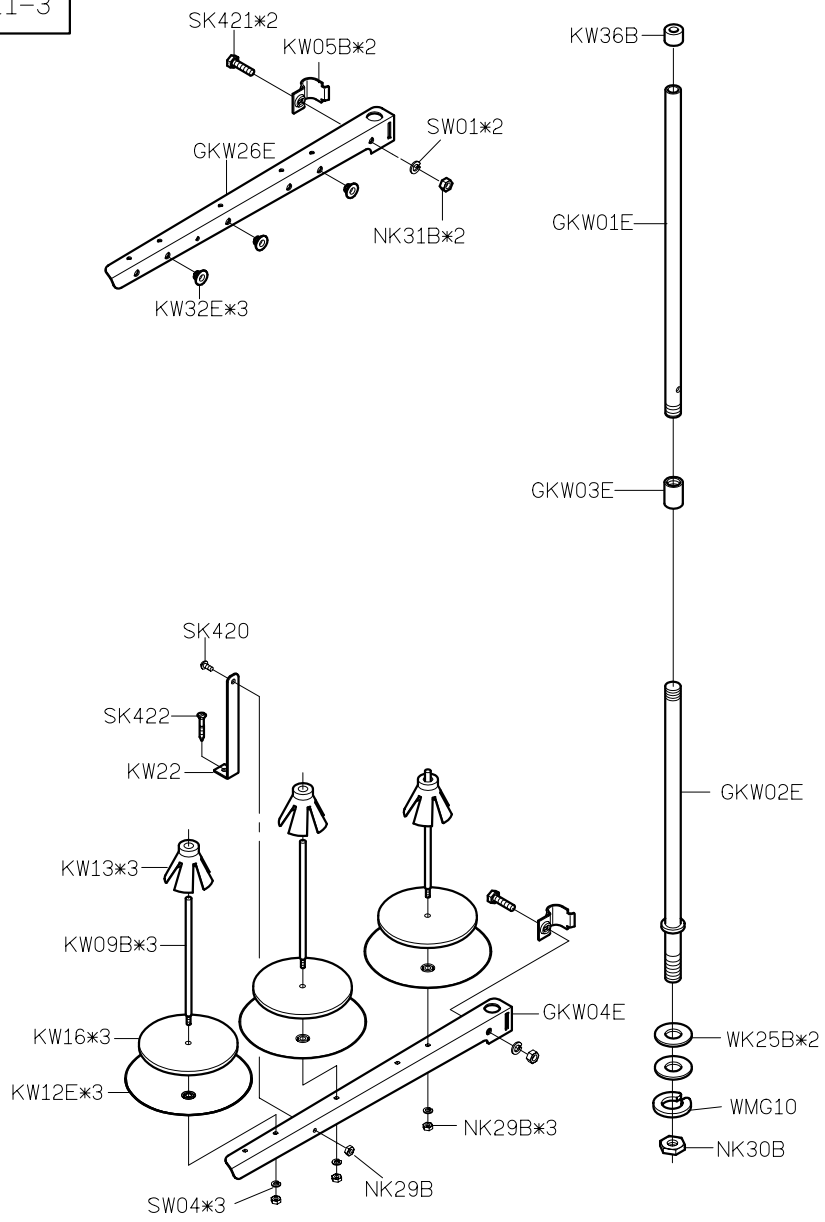

PARTS LIST FOR PY (1) GROUP

PY01
說明書

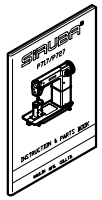

PY05*8
鐵　釘



PY06*4
防震橡膠



PY08
油　盤

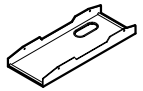

PY15
油　壺



KY16
一字起子

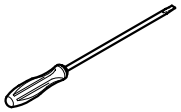

KY17
一字起子



GKY26F
工具袋



KZ03
乾燥劑



MY01
防塵罩

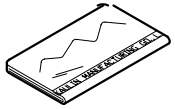

MY13
一字起子

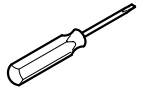

G309*4
梭　子



☆針*2
△針*4

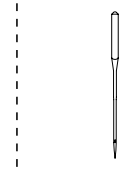

PY12-A 後　釦

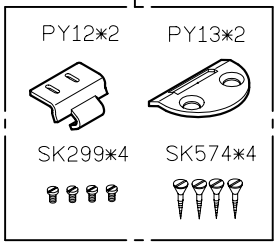

BY503
車殼固定桿



PY21
零件圖

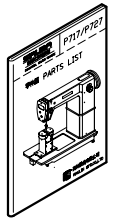

MY11
六角板手



☆P717
△P727

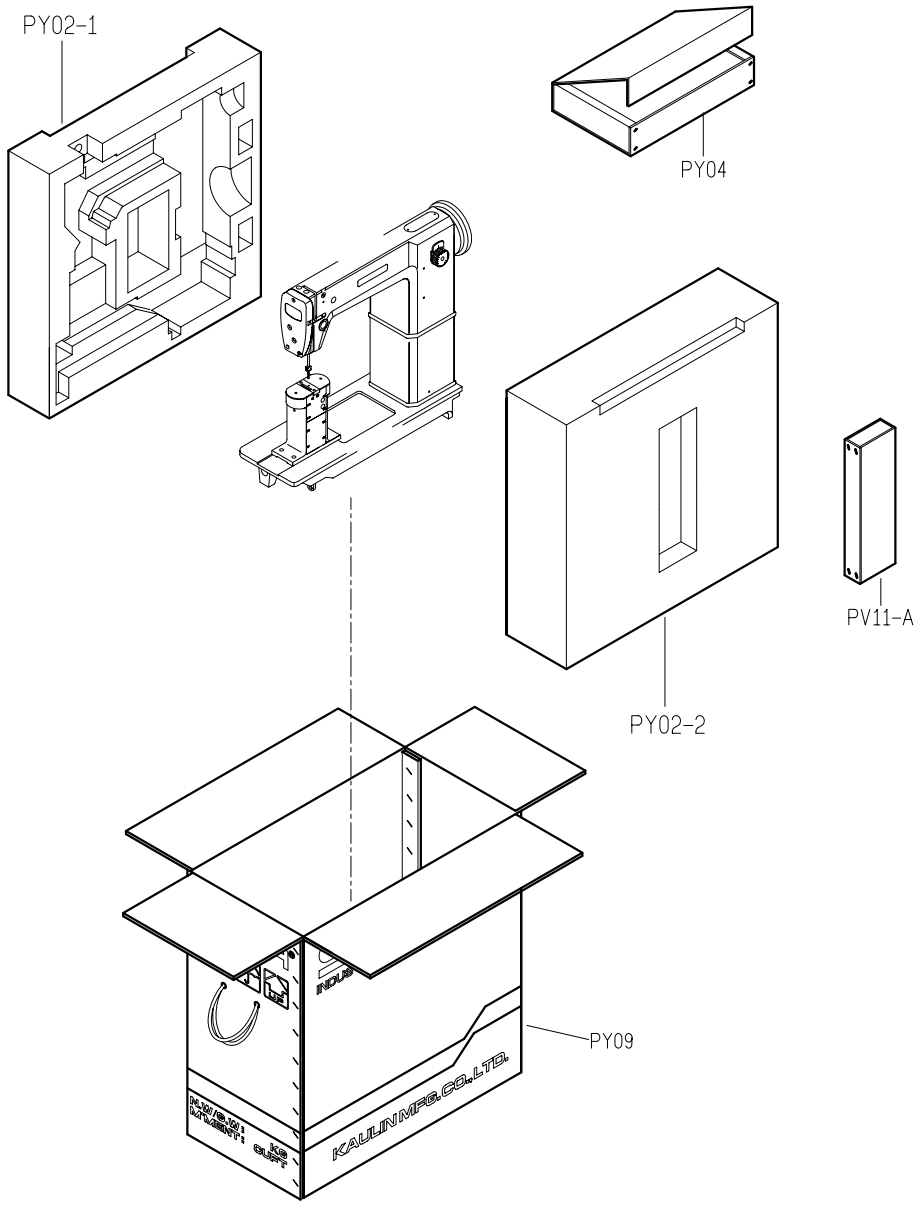

PARTS LIST FOR PY (2) GROUP

P717/P727

高林股份有限公司 KAULIN MFG. CO., LTD.

The specification and/or appearences of the equipment described in this parts list are subiect to change because of modification without previous notice.

PY21. NOV. 2006