PROFESSIONAL EQUIPMENT
IN STAINLESS STEEL

PGAUTO9



AЯ04

IMPORTANTE:

E' necessario che il cliente prepari prima dell'arrivo del PGAUTO9 vicino al posto in cui verrà installato:

1. Una presa d'acqua (rubinetto con portagomma); il PGAUTO9 verrà collegato al rubinetto con portagomma con il portagomma denominato (ENTRATA ACQUA) posto sul PGAUTO9 tramite un tubo gomma che abbia una tenuta di almeno 10 ATM (diametro entrata acqua 8/13 mm) avendo l'accortezza di fissarlo bene con due fascette stringitubo (N.B. prima di inserire il tubo in gomma nel portagomma del PGAUTO9 bisogna scaricare qualche litro d'acqua per pulire la tubazione dell'impianto.
2. Una presa di corente protetta e adeguata alla potenza del PGAUTO9.

APERTURA DELL'IMBALLO:

1. Aprire la scatola contenente il PGAUTO9 dalla parte contrassegnata con ALTO, prendere il libretto delle istruzioni e leggerlo attentamente.
2. Estrarre il PGAUTO9 dalla scatola, fissare le antenne (Fig. 1), collegare le spine del ferro e dei tubi vapore (Fig. 1), fissare i cavi del ferro nel gancio dell'antenna (Fig. 1), posare i ferri nell'apposito poggiaferro (Fig. 1). Attenzione i ferri vanno riposti sul poggiaferro, e sopra il tavolo da stiro.

ALLACCIAMENTO E ACCENSIONE:

1. Allacciare il tubo in gomma al portagomma denominato ENTRATA ACQUA posto nel PGAUTO9 (fig. 1) e aprire l'acqua.
2. Allacciare il cavo della corrente tramite una spina alla presa da 16 A come prescrivono le norme vigenti ed accertarsi che la tensione sia quella richiesta dal PGAUTO9.
3. Accendere l'interruttore generale sulla centralina (Fig. 2 A), accendere l'interruttore della caldaia (Fig. 2 E) e gli interruttori del ferro (Fig. 2 B e C), attendere che la spia della caldaia si spenga (Fig. 2 H) e che il manometro segni 3,5 AT. A questo punto prendere il ferro da stiro per il manico in sughero e schiacciare il tasto rosso del ferro (Fig. 4) per 3-4 volte circa facendo uscire il vapore: questa operazione serve per riscaldare le tubazioni che portano il vapore al ferro da stiro. Così facendo si evita che qualche goccia d'acqua bagni i capi da stirare (il ferro va tenuto in modo tale che non possa creare alcun danno alla persona fisica, cioè deve essere tenuto rivolto verso il basso).
4. Per regolare l'afflusso del vapore si agisce sul rubinetto di regolazione del vapore (Fig. 1 elettrovalvola).
5. Ad operazione eseguita, il tavolo è pronto per lo stiro (durante la stiratura la spia caldaia (Fig. 2 H) si accende e si spegne).

OBBLIGATORIO:

1. Usare soltanto acqua normale
2. Scaricare la caldaia 1 volta la settimana facendo attenzione che la pressione della caldaia non superi 1 ATM (Fig. 1 manometro), avendo l'avvertenza di aprire il rubinetto di scarico lentamente (Fig. 1 rubinetto scarico).
3. Mai lasciare il ferro acceso sopra il piano del tavolo stiro.
4. Allacciare il PGAUTO9 ad una presa di corrente adeguata e protetta.
5. Per quanto riguarda lo spegnimento del PGAUTO9, a lavoro finito, chiudere l'acqua e ricordarsi di aprirla prima di riaccendere il PGAUTO9.
6. Tenere lontano i bambini dal PGAUTO9 sia che essa sia in funzione, sia che essa sia spenta.
7. Accertarsi che la tubazione di alimentazione dell'acqua del PGAUTO9 durante il periodo invernale non gelino.

STIRATURA:

1. Passare il ferro sui capi da stirare premendo ad intervalli il pulsante rosso (fig. 4) del vapore e contemporaneamente schiacciare il pedale dell'aspirazione del tavolo da stiro (necessario avere un tavolo aspirante e riscaldato). Si consiglia di tenere schiacciato il pedale dell'aspirazione qualche secondo in più del tasto del vapore, in modo da permettere che il capo si asciughi. Per una buona stiratura si consiglia di posizionare il termostato ferro (Fig. 3) verso la zona finale di "cotone".
2. Per i capi delicati si consiglia l'uso dell'apposita soletta antilucido.
3. Durante la stiratura si consiglia di fare attenzione alla posizione delle tubazioni del ferro. Esse possono essere causa di corti circuiti qualora vengano a contatto con il tavolo da stiro o si trovino attorcigliate su se stesso (Fig. 3).
4. Per la stiratura a secco si può regolare il termostato (Fig. 3) sulle varie posizioni a seconda del tipo di tessuto che si vuole stirare (fare riferimento quindi alle indicazioni apposte sui capi). Per lo stiro a vapore si deve regolare il termostato sulla posizione "cotone lino".

RISCHI DI NATURA ELETTRICA:

Le situazioni sotto riportate sono definite rischiose dal punto di vista elettrico poiché possono porre l'operatore che usa il PGAUTO9 in condizioni pericolose.
- Danneggiamento dei cavi elettrici del ferro (Fig. 3).
- Perdita d'acqua del ferro (Fig. 4).
- Perdita d'acqua dall'esterno della valvola (Fig. 1).
- Surriscaldamento del ferro.
- Intervento dell'interruttore differenziale (Salvavita) nel momento in cui si accende l'interruttore generale.
- Usare il PGAUTO9 durante un temporale.
- Usare il PGAUTO9 senza adeguate protezioni ai piedi (senza scarpe.....) o con i piedi bagnati.
- Lavare o pulire il ferro da stiro con l'acqua (Fig. 4)
- Perdita d'acqua dal basamento del PGAUTO9 (Fig. 1).
- Perdita di vapore dall'interno del PGAUTO9

RISCHI DI NATURA MECCANICA:

Le situazioni sotto riportate sono definite rischiose dal punto di vista meccanico perché possono porre l'operatore che usa il PGAUTO9 in condizioni pericolose.
- Usare il PGAUTO9 al di fuori della stiratura normale.
- Lavorare con il PGAUTO9 con l'acqua chiusa o in mancanza d'acqua nell'acquedotto.
- Usare il PGAUTO9 quando la pompa continua a girare e l'acqua non entra in caldaia perchè l'entrata è intasata a causa del calcare formatosi (Fig. 1).
- Usare il PGAUTO9 quando la caldaia va su troppo di pressione e scatta la valvola di sicurezza interna. La pressione si può controllare visibilmente dal manometro posto sulla parte anteriore del tavolo (Fig. 1).

RISCHI DI NATURA TERMICA:

Le situazioni sotto riportate sono definite rischiose dal punto di vista termico perché possono porre l'operatore che usa il PGAUTO9 in condizioni pericolose.
- Toccare la piastra del ferro da stiro quando quest'ultimo è in funzione.
- Scaricare la caldaia in pressione (Fig.1.).
- *Non stirare capi di vestiario direttamente addosso alle persone*
- *Non lasciare il ferro acceso sui capi da stirare*
- *Dopo l'uso, il ferro da stiro va riposto sempre sull'apposito poggiaferro*

MANUTENZIONE OBBLIGATORIA E PERIODICA (DA EFFETTUARSI ESCLUSIVAMENTE NEI CENTRI DI ASSISTENZA):

1. Pulizia della caldaia dal calcare:
   - per la prima pulizia ogni 3500 ore di lavoro o massimo 3 anni;
   - in seguito ogni 1700 ore di lavoro o massimo 1 anno.
2. Pulizia del PGAUTO9 (ogni sei mesi):
   - staccare la corrente
   - aprire il pannello anteriore e quello posteriore
   - pulire con aria compressa all'interno, compreso il motore

CARATTERISTICHE DELLA MACCHINA:

Alimentazione Elettrica: 380 V. + Neutro
Potenza Installata Totale: W 6000
Potenza Ferri: W 1600
Potenza Caldaia: W 4400
Potenza Pompa: 4,95 litri/min. – 350 W
Autonomia Stiro: Continua
Pressione di Esercizio: 3,5 Bar
Pressione massima: 5,5 Bar
Capacità caldaia: 9 Litri

IMPORTANT:

Before installing PGAUTO9, it is necessary to set up the following facilities:
1. water connection (tap with hose holder); PGAUTO9 will be connected to hose holder through WATER INLET, placed on PGAUTO9 by means of a rubber tube which must have a pressure capacity of at least 10 ATM. (diameter of water inlet 8/13 mm); it must be fixed tightly with 2 hose clamps. (NB: before inserting rubber tube into PGAUTO9 hose holder, you must exhaust a few litres of water in order to clean the conduit).
2. Electrical plug protected and suitable to PGAUTO9 power.

OPENING OF PACKAGE:

1. Open the box containing PGAUTO9 from upper side marked as ALTO, take instructions manual and read carefully.
2. Remove PGAUTO9 from the box, fix cable support to ironing board, connect iron sockets to steam tubes (fig. 1), fix iron cable to cable support hook. ATTENTION: irons must be placed on their iron rests on the board.

CONNECTION AND STARTING:

1. Connect rubber tube to hose holder indicated as WATER INLET placed on PGAUTO9 (fig. 1) and turn water tap.
2. Connect power supply cable to a protected plug with earth protector switch, with observance of the law in force and a voltage suitable to PGAUTO9.
3. After switching on main switch (fig. 2: A), boiler (fig. 2: E) and irons (fig. 2: B e C), wait for the boiler lamp to switch off (fig. 2: G) and for the manometer to indicate 3,5 BAR. At this point seize the iron by cork handle and press red button 3 or 4 times (fig. 4), so that steam comes out: this operation must be carried out in order to heat up the tubes which take steam to iron. In this way you prevent also the falling of small drops of water on garments (the iron must always be held in such a way as not to harm operator, that is with iron always pointed downwards).
4. To adjust steam flux, you must work on steam adjustment knobs (fig. 1).
5. After this, PGAUTO9 is ready for use. During ironing operation, the boiler lamp switches on and off (fig. 2: G).

COMPULSORY:

1. Use only normal water. Never add additives to water.Empty the boiler once a week, making sure boiler pressure is not over 0,5 BAR (fig. 1: manometer). For carrying out this operation, turn exhaust tap slowly (fig. 1): we advise you to wear gauntlets against possible burns.
2. Never leave hot iron on board.
3. Connect PGAUTO9 to suitable protected plug.
4. After ironing is over, switch PGAUTO9 off and close water; remember to open water before switching on the machine again.
5. Always keep children away from PGAUTO9, both when it is on and off.
6. Make sure that during cold season tubes connecting PGAUTO9 to water supply do not freeze.

IRONING OPERATION:

1. Run the iron on garments, pressing both red steam button (fig. 4) and suction pedal at regular intervals (it is necessary to have a vacuum, heated ironing board). In order to dry garments, we advise to keep foot on suction pedal longer than on steam button. For a better result, position iron thermostat (fig. 3) on "cotton".
2. For delicate garments, we advise you to use anti-sheen shoe.
3. During ironing operation, pay attention to the position of iron cables: if they twine or get in touch with ironing board, they might cause short circuits (fig. 3).
4. For dry ironing it is possible to adjust thermostat (fig. 3) on different positions according to the type of fabric (look at garment label). On the other hand, for steam ironing you should adjust thermostat on "cotton-linen" position.

ELECTRICAL RISKS:

The following situations are considered dangerous for operator:
- damage of iron cables (fig. 3),
- loss of water from iron (fig. 4),
- loss of water from solenoid valve (fig. 1),
- iron overheating,
- earth protector switch is activated when turning on switches,
- using PGAUTO9 during thunderstorms,
- using PGAUTO9 without proper protection for feet (without shoes) or with wet feet,

- cleaning or washing the iron using water (fig. 4),
- loss of water from PGAUTO9 base (fig. 1),
- loss of steam from inner part of PGAUTO9.

MECHANICAL RISKS:

The following situations are considered dangerous for operator:
using PGAUTO9 for different purposes other than ironing,
- using PGAUTO9 without turning water tap or when aqueduct cannot supply water,
- using PGAUTO9 while pump is activated but no water enters the boiler because of limestone obstruction (fig. 1),
- using PGAUTO9 when boiler pressure is too high and internal security valve is activated. Pressure can be visibly controlled thanks to the manometer placed on the upper part of the steam generator.

THERMIC RISKS:

The following situations are considered dangerous for operator:
- touching iron base when working,
- emptying boiler when under pressure (fig. 1).
- *Do not iron garments directly on persons.*
- *Do not leave hot iron on garments.*
- *After use, always put iron on its iron rest.*

COMPULSORY PERIODICAL MAINTENANCE (TO BE CARRIED OUT EXCLUSIVELY BY ASSISTANCE CENTRES):

1. Cleaning of boiler, removal of limestone deposit:
   - first time after 3500 hrs of operation or maximum 3 years;
   - afterwards, every 1700 hrs of operation or maximum 1 year.
2. Cleaning operation (every 6 months):
   - disconnect plug,
   - open front and rear panels,
   - clean inner parts with compressed air.

SPECIFICATIONS:

Power Supply: 380 V + Neutro
Total Installed Power: W 6000
Power Of Irons: W 1600
Boiler Power: W 4400
Pump Power: 4,5 litres/min. – 350 W
Ironing Endurance: Continuous
Operating Steam Pressure: 3,5 Bar
Max Pressure: 5,5 Bar
Boiler Capacity: 9 litres

IMPORTANT:

Este necesar ca utilizatorul să pregatească înainte de a primi PGAUTO9 lângă locul în care va fi instalat:
1. priză de curent (robinet cu gumă); PGAUTO9 va fi legat la robinetul cu gumă cu programul numit (INTRARE APĂ) pus pe PGAUTO9 printr-un tub de gumă care are o lărgime de minim 10 ATM (diametrul de intrare apă 8/13 mm) făcând, atenţie, să fie fixat bine cu două benzi care strâng tubul (N.B. înainte de a introduce tubul în gumă de la purtătorul de gumă de la PGAUTO9 este necesar să descărcaţi câţiva litri de apă pentru a curăţa tuburile.
2. priză de curent protejată şi adaptată la puterea de la PGAUTO9.

DESFACEREA AMBALAJULUI:

Desfaceţi cutia care conţine PGAUTO9 de pe partea semnată cu ALTO, luaţi instrucţiunile de utilizare şi citiţi-le cu atenţie.
Scoateţi PGAUTO9 din cutie, fixaţi antenele, legaţi prizele fierului şi a tuburilor de vapori, fixaţi cablurile fierului la cârligul de la antenă, puneţi fierul în locul special de pe suport. Atenţie, fierul va fi pus pe suport, şi pe masa de călcat.

RACORDARE ŞI APRINDERE:

1. Agăţaţi tubul la suportul de gumă numit ENTRATA ACQUA (intrarea apă) pus în PGAUTO9 (fig. 1) şi deschideţi apa.
2. Puneţi cablul de curent printr-un ştecher în priza de 16 A cum este scris în normele existente şi controlaţi ca tensiunea să fie cea cerută de PGAUTO9.
3. Aprindeţi întrerupătorul general de pe centrală (fig. 2A), aprindeţi întrerupătorul de la rezervor (fig. 2E) şi întrerupătoarele de pe fier (fig. 2 B si C), aşteptaţi ca lumina de la rezervor să se stingă (fig. 2H) şi ca manometrul sa indice 3,5 AT. În acest moment luaţi fierul de călcat de mâner şi apăsaţi pe butonul roşu al fierului (fig. 4) de 3-4 ori făcând să iasă aburul: această operaţie este necesară pentru a încălzi tuburile care duc aburul la fierul de călcat. Făcând în acest fel se evită ca vreo picătură de apă să ude lucrurile de călcat (fierul trebuie ţinut în aşa fel încât să nu creeze nici o dauna persoanei care îl utilizeaza, cu alte cuvinte trebuie ţinut în jos).
4. Pentu a regla fluxul de abur se acţionează pe robinetul de reglare a aburilor.
5. Când aţi terminat operaţiunea, masa este gata pentru călcat (în timpul călcatului întrerupătorul de la rezervor se stinge şi se aprinde).

OBLIGATORIU:

1. Folosiţi doar apă normală.
2. Descărcaţi rezervorul o dată pe săptămână făcând, atenţie, ca presiunea rezervorului să nu depăşească 1 ATM, având avertismentul de a deshide robinetul de descărcare uşor.
3. Nu lăsaţi niciodată fierul aprins deasupra mesei de călcat.
4. Racordati PGAUTO9 la o priză de curent adecvata.
5. Pe cât priveşte stingerea PGAUTO9, la sfârşitul muncii, închideţi apa şi aduceţi-vă aminte să o redeschideţi înainte de a aprinde PGAUTO9.
6. Ţineţi departe copiii de PGAUTO9 şi dacă este în funcţiune, şi dacă este stins.
7. Asiguraţi-vă că tuburile de alimentare cu apă a PGAUTO9 pe perioada de iarnă nu îngheaţă.

CĂLCAREA:

1. Treceţi cu fierul pe lucrurile de călcat apăsând cu interval butonul roşu (fig. 4) al aburului şi în acelaşi timp apăsaţi pe pedala de aspiraţie a mesei de călcat (este necesar să aveţi o masă aspirantă şi încălzită). Este indicat să ţineţi apăsată pedala de aspiraţie câteva secunde în plus decât butonul de abur, pentru a permite lucrurilor să se usuce. Pentru un bun călcat este indicat să poziţionaţi termostatul fierului (fig. 3) în zona finală de „coton".
2. Pentru lucrurile delicate este indicată folosirea tălpii împotriva luciului.
3. În timpul călcatului este indicat să fiţi atenţi la poziţia tuburilor fierului. Ele pot cauza un scurt circuit dacă intră în contact cu masa de călcat sau se găsesc răsucite în jurul lor.
4. Pentru călcatul uscat termostatul (fig. 3) poate fi reglat pe diferitele poziţii in functie de tipul de stofă care trebuie călcată (ţinând cont de indicaţiile puse pe lucruri). Pentru călcatul cu aburi termostatul trebuie reglat pe poziţia „cotone lino". („coton in").

RISCURILE DE NATURĂ ELECTRICĂ:

Situaţiile descrise mai jos sunt definite ca fiind riscante din punct de vedere electric deoarece pot pune operatorul care foloseşte PGAUTO9 în condiţi periculoase.
- Dăunarea cablurilor electrice ale fierului (fig. 3).
- Pierderea de apă din fier (fig. 4).
- Pierderea de apă din exteriorul valvei (fig. 1).

- Supraîncălzirea fierului.
- Intervenirea întrerupătorului diferenţial (Salvavita) (Salvează viaţa) în momentul în care se aprinde întrerupătorul general.
- Folosirea PGAUTO9 în timpul unei ploi - furtuni.
- Folosirea PGAUTO9 fără protecţie adecvată la picioare (fără pantofi...) sau cu picioarele ude.
- Spălarea sau curăţarea fierului de călcat cu apă (fig. 4).
- Pierderea de apă de la baza lui PGAUTO9 (fig. 1).
- Pierderea de aburi din interiorul lui PGAUTO9.

RISCURILE DE NATURĂ MECANICĂ:

Situaţiile descrise mai jos sunt definite ca fiind riscante din punct de vedere mecanic deoarece pot pune operatorul care foloseşte PGAUTO9 în condiţii periculoase.

- Folosirea PGAUTO9 în afara călcatului normal.
- Lucrarea cu PGAUTO9 cu apa închisă sau cu lipsa de apă pe conductă.
- Folosirea PGAUTO9 când pompa continuă să se învârtă şi apa nu intră îm rezervor deoarece intrarea este blocată din cauza calcarului format.
- Folosirea PGAUTO9 când rezervorul merge prea sus de presiune şi intră în funcţiune valva de siguranţă internă. Presiunea poate fi controlată vizibil de la manometrul pus pe partea exterioară a mesei.

RISCURILE DE NATURĂ TERMICĂ:

Situaţiile descrise mai jos sunt definite ca fiind riscante din punct de vedere termic deoarece pot pune operatorul care foloseşte PGAUTO9 în condiţi periculoase.

- Atingerea placii fierului de călcat când acesta este în funcţiune.
- Descărcarea rezervorului în presiune (Fig.1.).
- *Nu călcaţi lucrurile de îmbrăcat direct pe persoane*
- *Nu lăsaţi fierul aprins pe lucrurile de călcat*
- *După folosinţă, fierul de călcat trebuie pus întotdeauna la locul lui.*

REVIZIA OBLIGATORIE ŞI PERIODICĂ (DE EFECTUAT EXCLUSIV ÎN CENTRELE DE ASISTENŢĂ):

1. Curăţarea rezervorului de calcar:
   - Pentru prima curăţare după 3500 ore de muncă sau maxim 3 ani;
   - După aceea după 1700 ore de muncă sau maxim 1 an.
2. Curăţarea lui PGAUTO9 (odată la şase luni):
   - Intrerupeti curentul
   - Deschideţi panelul anterior şi cel posterior
   - Curăţaţi cu aer comprimat în interior, inclusiv motorul

CARACTERISTICILE MAŞINII:

Alimentare electrică: 380 V. + Neutru
Puterea instalată Totală: W 6000
Puterea Fier: W 1600
Puterea Rezervor: W 4400
Puterea Pompă: 4,95 litri/min. – 350 W
Autonomia Călcatului: Continua
Presiune De Exerciţiu: 3,5 Bar
Presiune maximă: 5,5 Bar
Capacitătea rezervorului: 9 Litri

ВНИМАНИЕ:

Перед тем как парогенератор будет установлен в рабочее положение, необходимо приготовить следующее:

1. Иметь в наличие подсоединение к водоснабжению (кран с водой и т.д.). Парогенератор должен подключаться к водопроводу через предназначенное отверстие, называемое «вход воды», находящееся в боковой панели корпуса парогенератора, с помощью специального шланга (диаметр отверстия «входа воды» 8/10 мм.), который должен выдерживать не меньше 10 АТМ давления. Необходимо хорошо закрепить шланг на входе и выходе специальными стяжками. (Заметка: перед тем, как вставить шланг в парогенератор, промойте его, пропустив несколько литров воды.)
2. Вилка питания, соответствующая мощности парогенератора.

ВСКРЫТИЕ УПАКОВКИ:

1. Открывать упаковку, содержащую парогенератор с верхней стороны, с надписью "ALTO". Взять книжку с инструкцией по эксплуатации и внимательно прочитать.
2. Изъять парогенератор из картонной упаковки, закрепить стержни-держатели шланга в специальные отверстия, подсоединить електро/вилки и парошланги утюгов (рис.1), закрепить моношланги к кронштейнам стержней-держателей шланга. ВНИМАНИЕ: утюги должны ставиться на специальные термоковрик, на гладильный стол.

УСТАНОВКА И ВКЛЮЧЕНИЕ:

1. Подсоединить резиновый шланг к отверстию краника, называемым "ENTRATA ACQUA" – вход воды, находящегося внутри парогенератора (рис.1) и открыть воду.
2. Подключить шнур питания, через специальную вилку 16А, защищенной необходимыми предохранителями (см. действующие требования техники безопасности) к электросети, мощностью соответствующей характеристикам данного парогенератора.
3. Включить генеральный переключатель центральной панели управления (рис.2: **A**), включить переключатели бойлера (рис.2: **E**) и переключатели утюгов (рис.2: **B** и **C**), подождать, когда лампочка бойлера погаснет (рис.2: **H**) и стрелка манометра укажет на 3,5 АТМ. Таким образом, взять утюг за пробковую ручку и нажать на кнопку подачи пара утюга (рис.4) где-то 3-4 раза. Эта операция служит для разогрева всех компонентов, через которые проходит пар, перед тем как попасть в утюг. Воспрещая, тем самым, попадание случайной капли воды на рабочую поверхность. Во избежании травм и/или физических увечий - Утюг необходимо всегда держать подошвой вниз.
4. Для регулирования потока подачи пара, необходимо обратиться к регулятору пара (рис. 1: ELETTROVALVOLA) – электромагнитный клапан.
5. После проведенных операций агрегат готов к эксплуатации. Во время функционирования лампочка бойлера - (рис. 2: **H**) может загораться и гаснуть.

ОБЯЗАТЕЛЬНЫЕ МЕРЫ ПРЕДОСТОРОЖНОСТИ:

1. Пользоваться только простой водой из под крана
2. Раз в неделю освобождать бойлер от воды, обращая внимание, чтобы давление в бойлере не превышало 1 АТМ (рис.1: манометр). Осторожно, внимание! медленно открывать краник для слива воды (рис.1: краник для слива воды). Во время этой операции пользоваться специальными перчатками, во избежании возможных ожогов.
3. Воспрещается оставлять утюг на длительное время без внимания включенным на поверхности рабочего стола.
4. Подключать машину только к электросети соответствующей всем техническим характеристикам данного агрегата, а также электросети соответствующей всем нормам техники безопасности.
5. Заканчивая работу, выключить парогенератор, закрыть воду и помнить, о необходимости сначлаа открывать воду перед тем как включать парогенератор.
6. Держать подальше детей от парогенератора, и когда машина находится в отключенном состоянии.
7. Проверять, чтобы в зимний период трубопроводы воды не замерзли.

ГЛАЖЕНИЕ:

1. Во время глажения с паром, проводить утюгом по ткани, периодически нажимая на кнопку подачи пара на утюге (рис.4). Одновременно нажимать на педаль вытяжки воздуха из гладильного стола (рекомендуем иметь гладильный стол с наличием функций подогрева и вытяжки воздуха рабочей поверхности). Предлагается держать отжатой педаль вытяжки на несколько секунд дольше, чем кнопку подачи пара в утюге, это поможет убрать конденсат и влажность при глажении ткани. Для получения хороших результатов глажения, рекомендуется держать термостат утюга (рис.3) на последней позиции "cotone".

2. Для деликатных тканей предлагается пользоваться специальной тефлоновой насадкой, которая предохраняет также от блеска.
3. Во время глажения рекомендуем держать под контролем паровой и электропроводы утюга, могут послужить мотивом короткого замыкания, если находятся на столе рабочей поверхности или скручены между собой (рис.3).
4. При сухом глажении термостат утюга можно регулировать в различные позиции (рис.3) в зависимости от этикетки на белье, которое собираетесь гладить. При глажении с паром регулятор температуры утюга должен стоять в позиции "cotone/lino".

МЕРЫ ПРЕДОСТОРОЖНОСТИ ЭЛЕКТРИЧЕСКОГО ХАРАКТЕРА:

Ниже приводятся ситуации, которые можно определить как рискованные с точки зрения электрического характера. Данные примеры могут быть аргументом для оператора, который работает с парогенератором в опасных условиях:
- повреждение электропроводов утюга (рис.3)
- потеря воды из утюга (рис.4)
- потеря воды извне из электромагнитного клапана (рис.1)
- перегрев утюга
- вступление в работу функции отключения полностью электропитания в тот момент, когда включают все переключатели парогенератор
- пользоваться парогенератором во время грозы и др. атмосферных явлений
- пользоваться парогенератором без должного защитного обмундирования для ног (без обуви) или когда ноги промокли
- промывать или чистить утюг водой (рис.4)
- потеря воды в основании парогенератора (рис.1)
- потеря пара изнутри парогенератора

МЕРЫ ПРЕДОСТОРОЖНОСТИ МЕХАНИЧЕСКОГО ХАРАКТЕРА:

Ниже приводятся ситуации, которые можно определить как рискованные с точки зрения механического характера. Данные примеры могут быть аргументом для оператора, который работает с парогенератором в опасных условиях:
- пользоваться парогенератором в других целях помимо предназначения для глажения
- работать при закрытой воде или продолжать работать с парогенератором при отсутствии воды в водопроводе или в емкости для воды
- пользоваться парогенератором, когда насос продолжает работать, а вода не поступает потому, как вход закупорен накопившейся накипью (рис.1)
- пользоваться парогенератором, когда в бойлере поднялось высокое давление, и включился в работу внутренний клапан безопасности. Давление можно контролировать визуально в манометре (рис.1), находящемся на верхней панели парогенератора.

МЕРЫ ПРЕДОСТОРОЖНОСТИ ТЕПЛОВОГО ХАРАКТЕРА:

Ниже приводятся ситуации, которые можно определить как рискованные с точки зрения теплового характера. Данные примеры могут быть аргументом для оператора, который работает с парогенератором в опасных условиях:
a. трогать подошву утюга в рабочем разогретом состоянии
b. сливать воду из бойлера, когда тот под давлением
- не гладить ткани/вещи напрямую одетые на человека
- не оставлять включенным утюг напрямую на ткани предназначенной для глажения
- после пользования утюгом всегда ставить его на специально предусмотренное место

УХОД И ЧИСТКА ПАРОГЕНЕРАТОРА:

ОБЯЗАТЕЛЕН ПЕРЕОДИЧЕСКИЙ УХОД И ЧИСТКА (ПРОВОДИМЫЙ ТОЛЬКО В СПЕЦИАЛИЗИРОВАННЫХ ЦЕНТРАХ ОБСЛУЖИВАНИЯ)
1. Очищение парогенератора от накипи
   - в первый раз должно проводится после 3500 часов работы или максимум 3 года службы.
   - в последствии эта операция должна производиться каждые 1700 часов работы или максимум каждый год.
2. Чистка парогенератора PGAUTO9 (каждые шесть месяцев):
   - отключить от электросети
   - открыть переднюю и заднюю панель корпуса
   - очистить компрессорным воздухом внутри

ТЕХНИЧЕСКИЕ ХАРАКТЕРИСТИКИ:

НАПРЯЖЕНИЕ: 380V + NEUTRO
ОБЩАЯ МОЩНОСТЬ ВСЕГО: W 5300
МОЩНОСТЬ УТЮГОВ: W 1600
МОЩНОСТЬ БОЙЛЕРА: W 4400
МОЩНОСТЬ НАСОСА: 4,95 litri/min. – 350 W
ЕМКОСТЬ БОЙЛЕРА: L. 9
АВТОНОМИЯ: НЕПРЕРЫВНО
РАБОЧЕЕ ДАВЛЕНИЕ: 3,5 BAR
МАКСИМАЛЬНОЕ ДАВЛЕНИЕ (PS): 5,5 BAR

Pict. 1:

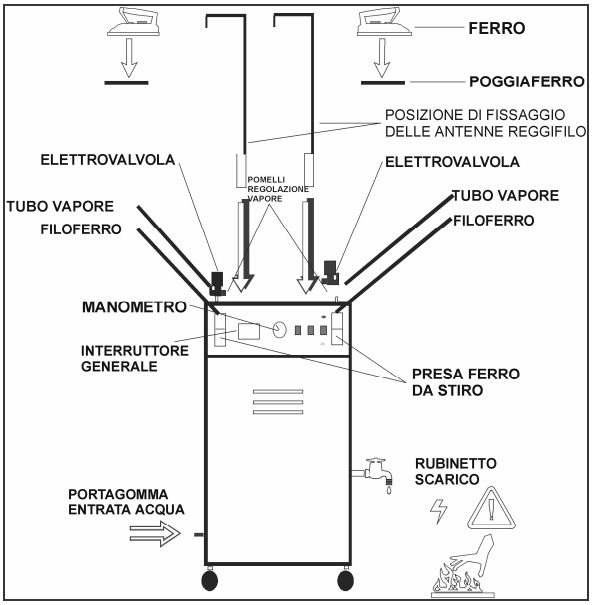

Pict. 2:

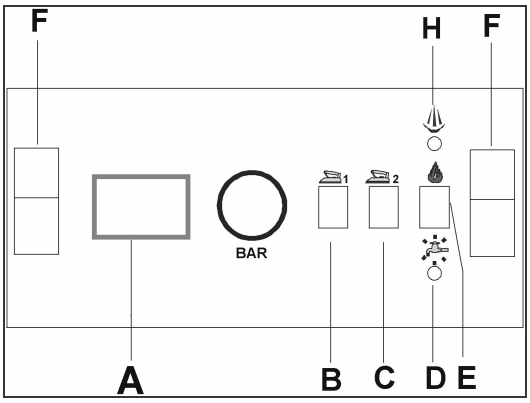

Pict. 3:

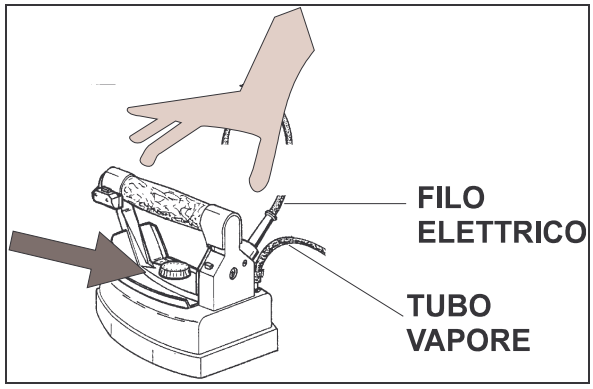

Pict. 4:

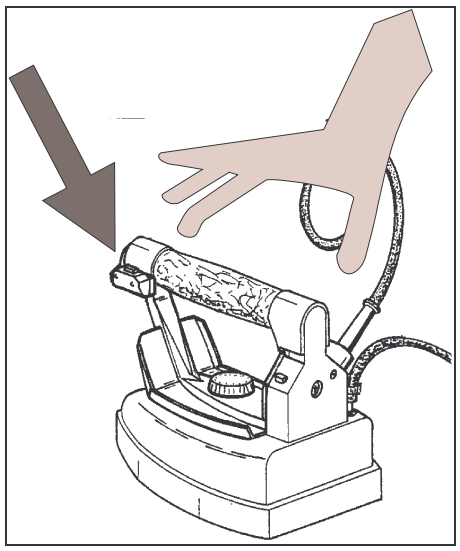

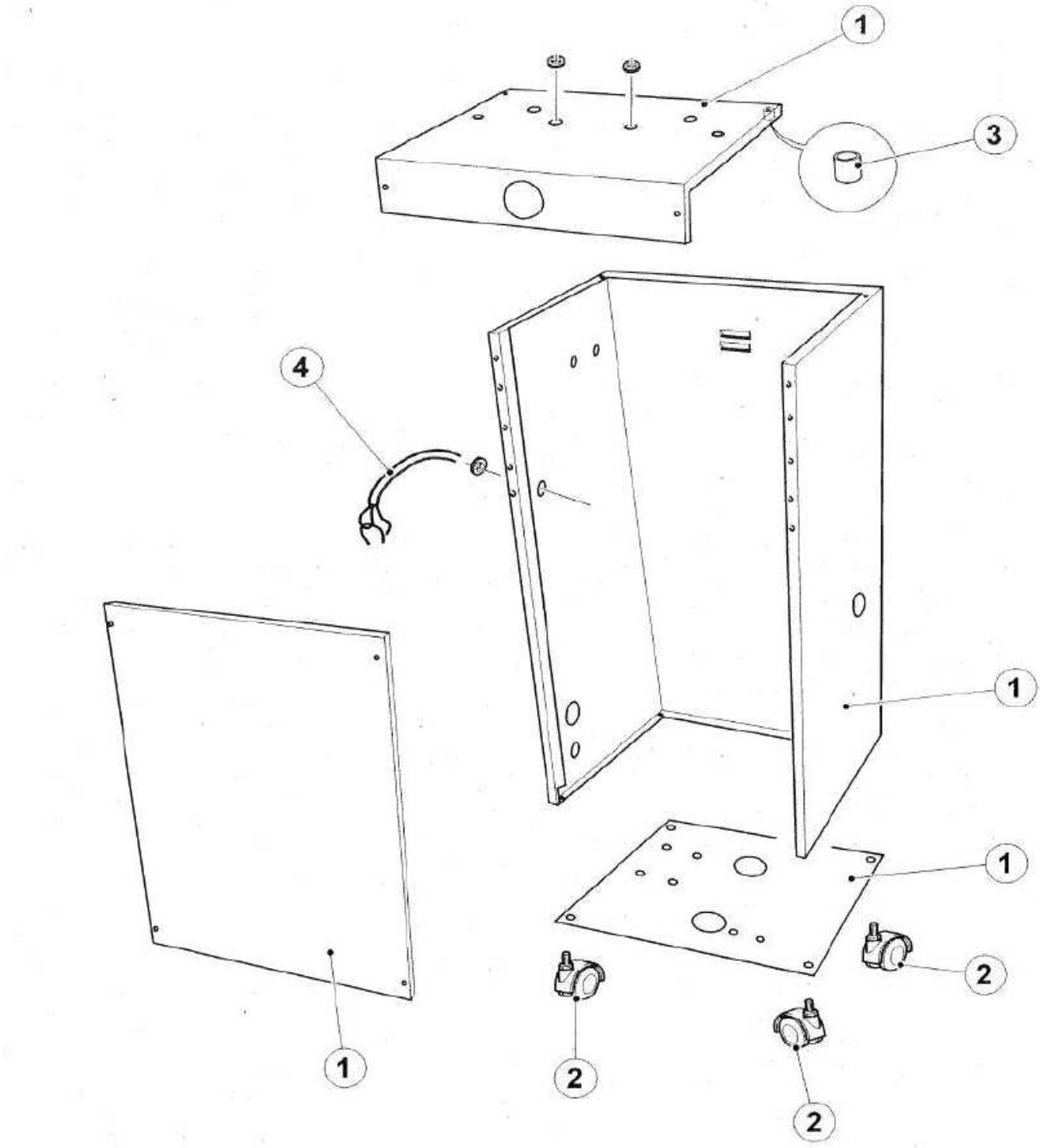
1
3
4
1
1
2
2
1
2

Tavola "B"
"B" drawing

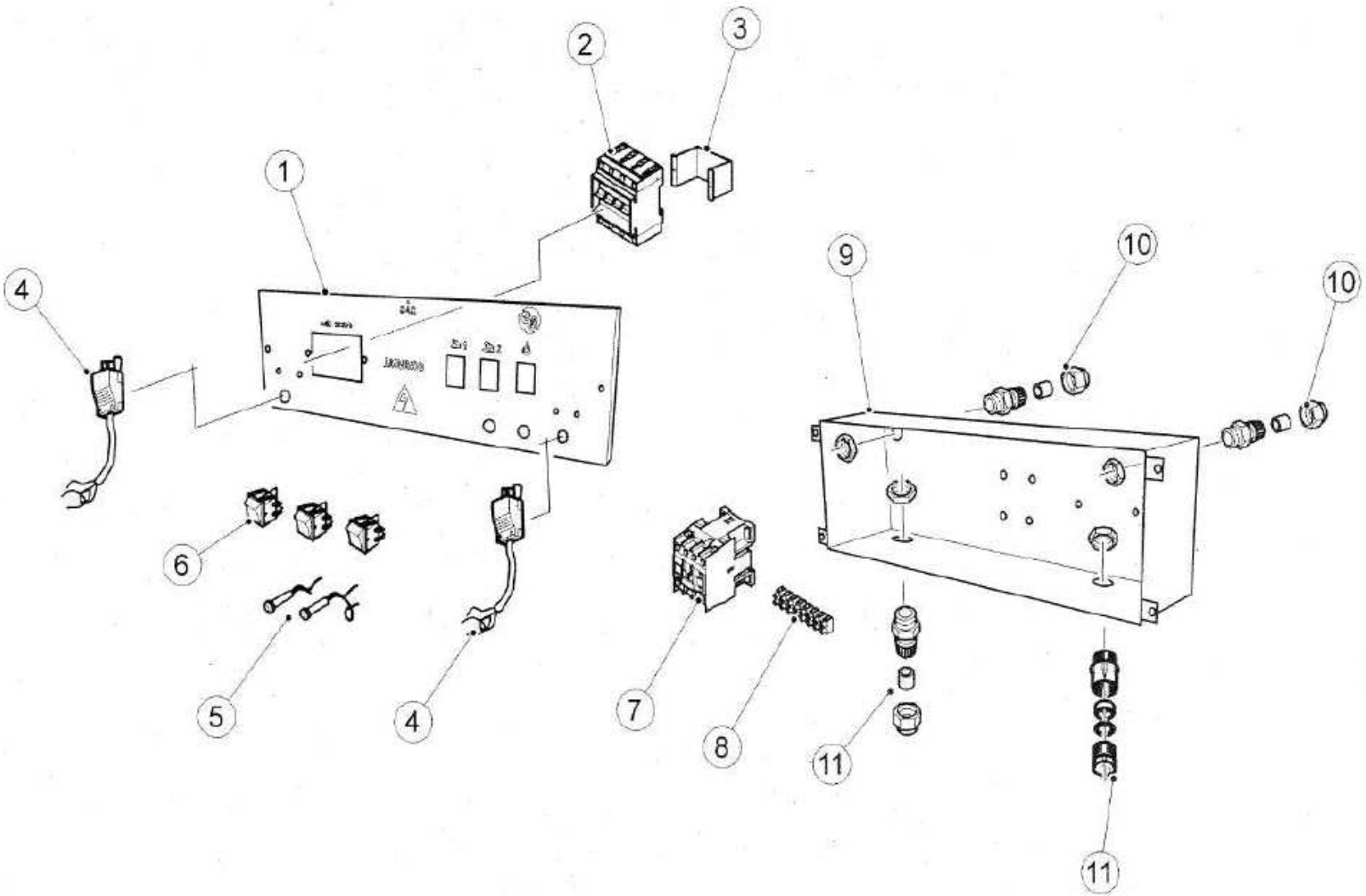

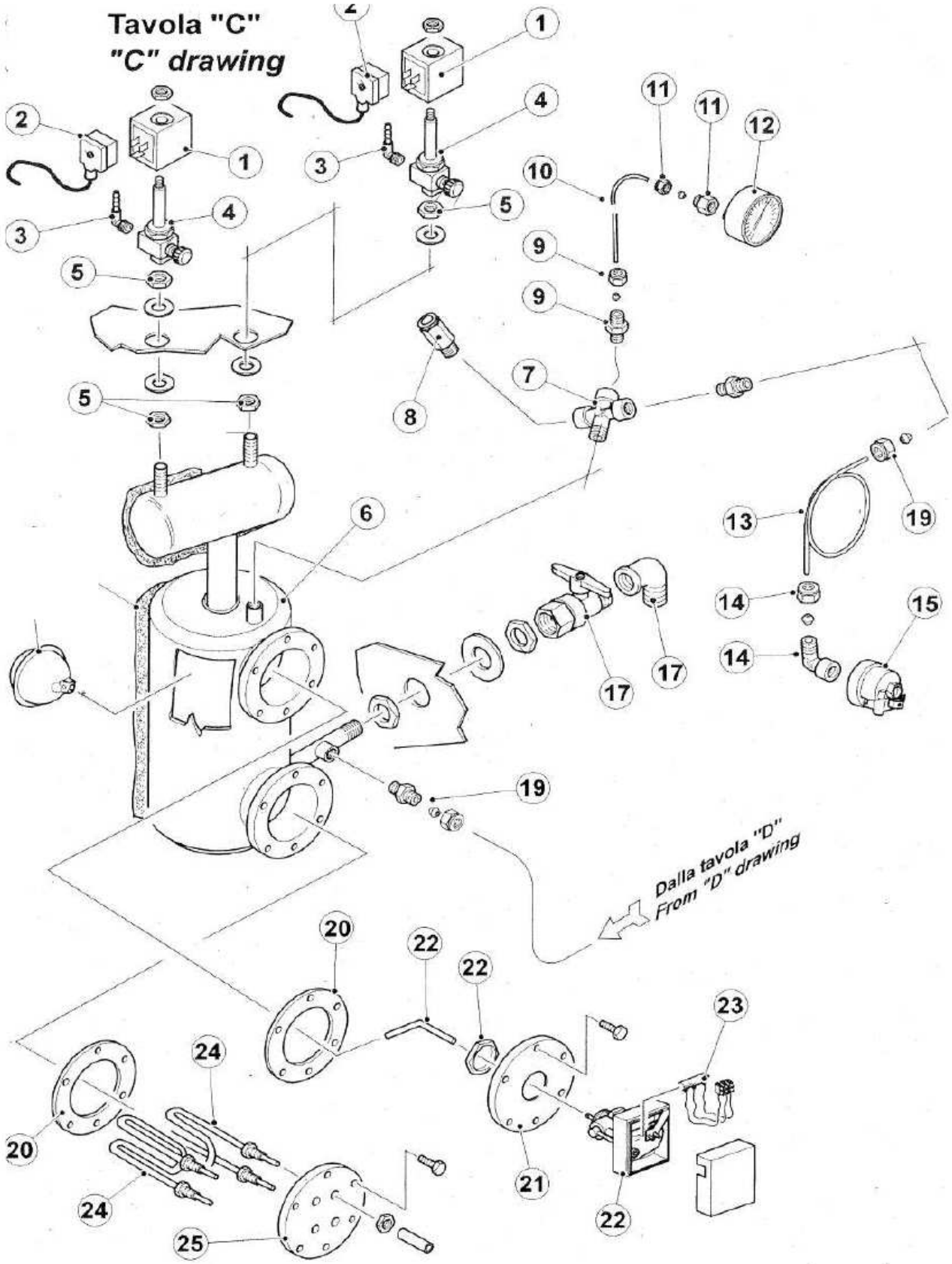
Tavola "C"
"C" drawing
Dalla tavola "D"
From "D" drawing

Tavola "D"
"D" drawing

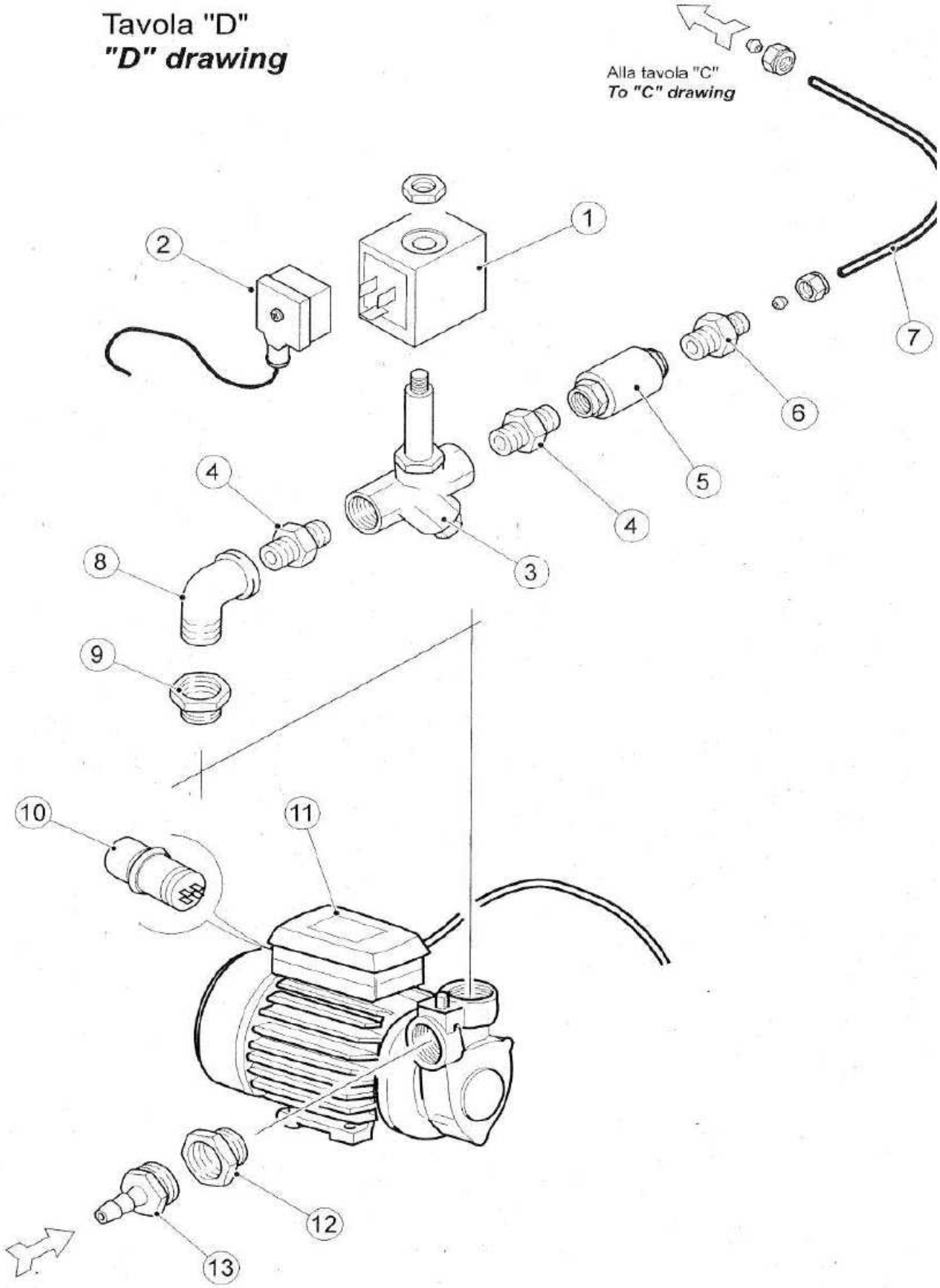

TAVOLA A - "A" DRAWING

POS.	Q.TA'	DESCRIZIONE	DESCRIPTION
1	1	Telaio	*Frame/Metal sheet*
2	4	Ruote	*Wheels*
3	4	Distanziali	*Spacers*
4	1	Cavo di alimentazione	*Electric cable*

TAVOLA B - "B" DRAWING

POS.	Q.TA'	DESCRIZIONE	DESCRIPTION
1	1	Mascherina	*Front switch board*
2	1	Interruttore generale	*Main switch*
3	1	Supporto interruttore generale	*Main switch support*
4	2	Presa Mazzeri ferro	*Mazzeri iron socket*
5	2	Lampadine spia verdi	*Green pilot lamps*
6	3	Interruttori	*Switches*
7	1	Teleruttore caldaia 16 A	*Boiler switch 16 A*
8	1	Morsettiera	*Terminal board*
9	1	Telaio portastrumenti	*Switch board*
10	2	Gommini passacavo	*Rubber rings for wire*
11	2	Gommini passacavo	*Rubber rings for wire*

TAVOLA C - "C" DRAWING

POS.	Q.TA'	DESCRIZIONE	DESCRIPTION
1	2	Bobine	*Coils*
2	2	Connettori	*Connectors*
3	2	Raccordi 1/4"	*Joints 1/4"*
4	2	Gruppi elettrovalvole	*Valve groups*
5	4	Dadi 1/4"	*Nuts 1/4"*
6	1	Caldaia	*Boiler*
7	1	Raccordo a T 1/4"	*T-joint 1/4"*
8	1	Valvola di sicurezza 1/4"	*Safety valve 1/4"*
9	1	Raccordo M. 1/4" da 6	*Joint 1/4"*
10	1	Tubo rame da 6 per manometro	*Copper tube for manometer*
11	1	Raccordo F. 1/4" da 6	*Joint 1/4"*
12	1	Manometro	*Manometer*
13	1	Tubo rame da 8 per pressostato	*Copper tube for pressure switch*
14	1	Raccordo rame da 8 F. curvo	*Copper joint*

POS.	Q.TA'	DESCRIZIONE	DESCRIPTION
15	1	Pressostato	*Pressure switch*
16	1	Sfera per regolatore di livello	*Sphere for level control*
17	1	Rubinetto di scarico	*Exhaust tap*
18	1	Rivestimento caldaia	*Boiler cover*
19	2	Raccordo M. 3/8" da 8	*Joint 3/8"*
20	2	Guarnizioni flangia	*Flange gaskets*
21	1	Flangia regolatore di livello	*Flange for level regulator*
22	1	Regolatore di livello	*Level control*
23	1	Ampolla regolatore di livello	*Phial for level control*
24	2	Resistenze	*Resistances*
25	1	Flangia resistenza	*Flange for resistance*

TAVOLA D - "D" DRAWING

POS.	Q.TA'	DESCRIZIONE	DESCRIPTION
1	1	Bobina valvola entrata acqua	*Valve coil for water inlet*
2	1	Connettore	*Connector*
3	1	Gruppo valvola 3/8" con filtro	*Valve group 3/8" with filte*
4	2	Nipples 3/8"	*Connection joints 3/8"*
5	1	Valvola di ritegno 3/8" Europa	*Check valve 3/8"*
6	1	Raccordo 3/8" M. da 8	*Joint 3/8"*
7	1	Tubo rame da 8 per pompa	*Copper tube for pump*
8	1	Gomito 3/8"	*Elbow joint 3/8"*
9	1	Riduzione 1"-3/8"	*Reduction joint 1"-3/8"*
10	1	Condensatore	*Condenser*
11	1	Elettropompa PQM-60	*Electro-pump PQM-60*
12	1	Riduzione 1"-1/2"	*Reduction joint 1"-1/2"*
13	1	Portagomma 1/2"	*Hose holder 1/2"*

(I) DICHIARAZIONE DI CONFORMITA' CE

Gemme Italian Producers srl
dichiara sotto la propria responsabilità che il prodotto
***PGAUTO9**, al quale è riferita questa dichiarazione, è conforme alle seguenti norme:*
CEI EN 60335-1, CEI EN 60335-2-3
in base alle direttive 89/392 CE, 91/368 CE, alla normativa Europea CEI EN 60204-1, 89/336 CE, 92/31 CE, 93/68 CE e EN 60 335-1, e alla direttiva 97/23/CE e recepita con D.L. del 25.02.00 nr. 93 in materia di attrezzature a pressione.
Dichiara inoltre che il prodotto sopra indicato risulta conforme in base alle prove di compatibilità elettromagnetica EMC.
NB: La presente dichiarazione perde la sua validità se la macchina viene modificata senza la nostra espressa autorizzazione.

(GB) EC DECLARATION OF CONFORMITY

*Gemme Italian Producers srl declares under its own responsibility that the product **PGAUTO9**, to which this declaration relates, is in accordance with the provisions of the specific directives:*
CEI EN 60335-1 / CEI EN 60335-2-3
On the base of the rules 89/392 CE, 91/368 CE, European rule CEI EN 60204-1, 89/336 CE, 92/31 CE, 93/68 CE and EN 60 335-1, and 97/23/CE e introduced with D.L. of 25.02.00 nr. 93 regarding pressure appliances .
It also declares that the above mentioned product conforms with the electromagnetic compatibility test EMC.
NB: The present declaration voids should the machine be modified without our specific authorization.

(F) DECLARATION DE CONFORMITE CE

*Gemme Italian Producers srl déclare que les produits suivants: **PGAUTO9** à laquelle se réfère cette déclaration, selon les prescriptions des directives spécifiques:*
CEI EN 60335-1 / CEI EN 60335-2-3
Selon les prescriptions 89/392 CE, 91/368 CE, à les Européen prescriptions CEI EN 60204-1, 89/336 CE, 92/31 CE, 93/68 CE et EN 60 335-1, et prescriptions 97/23/CE du D.L. du 25.02.00 nr. 93 regards les appareils a pression.
Il déclare aussi que le produit se conforme à les essais de compatibilité électromagnétique EMC.
NB: La Présente déclaration perd sa validité dés lors que la machine est modifiée sans notre expresse autorisation.

(D) EC – KONFORMITÄTSERKLÄRUNG

*Gemme Italian Producers srl Erklärt auf Seine einige Verantwortung, dass die Produkte **PGAUTO9**, auf das sich diese Erklärung bezieht, Entsprechend der Vorschriften der spezifischen Richtlinien:*
CEI EN 60335-1 / CEI EN 60335-2-3
Auf Grund von den Vorschriften 89/392 CE, 91/368 CE, Europäische Vorschriften CEI EN 60204-1, 89/336 CE, 92/31 CE, 93/68 CE und EN 60 335-1, und 97/23/CE und eingeleitet mit Ermächtigungsgesetz von 25.02.00 nr. 93 über Druckgeräte.
Außerdem erklärt Sie, dass die oben genannte Produkte ist die elektromagnetische Verträglichkeit Testen gemäß: EMC
NB: Die vorliegende Erklärung verliert Ihre Gültigkeit, wenn die Maschine ohne unsere ausdrückliche Genehmigung verändert wird.

(ES) DECLARACIÓ DE CONFORMIDAD CE

*Gemme Italian Producers srl declara bajo nuestra responsabilidad que el producto: **PGAUTO9** al cual se refiere esta Declaración, de acuerdo con lo prescrito por las especificas directivas:*
CEI EN 60335-1 / CEI EN 60335-2-3
De acuerdo con lo prescrito por las especificas directivas 89/392 CE, 91/368 CE, a la directivas europea CEI EN 60204-1, 89/336 CE, 92/31 CE, 93/68 CE y EN 60 335-1, y a la dirctivas 97/23/CE e recepita con D.L. de 25.02.00 nr. 93 en materia di equipo a pression.
El declara también que el producto está de acuerdo con les pruebas de compatibilidad electromágnetica
NB: La presente declaraciòn pierde su validez si la máquina es modificada sin nuestra expresa autorización.

(RO) DECLARATIE DE CONFORMITATE CE

Gemme Italian Producers srl
*Declara pe propria raspundere ca produsul **PGAUTO9**, la care se refera aceasta declaratie si este conform urmatoarelor norme:*
CEI EN 60335-1, CEI EN 60335-2-3
Conform legilor 89/392 CE, 91/368 CE, la norma Europeanà CEI EN 60204-1, 89/336 CE, 92/31 CE, 93/68 CE e EN 60 335-1, e în norma 97/23/CE e acceptatā cu D.L. de 25.02.00 nr. 93 pentru produsele in presiune.
In plus declara ca produsul indicat mai sus rezulta conform pe baza probelor de compatibilitate electromagnetica ca EMC.ATENTIE:Prezenta declaratie pierde propria valabilitate daca masina vine modificata fara autorizarea noastra expresa.

(RUS) ДЕКЛАРАЦИЯ О СООТВЕТСТВИИ ДИРЕКТИВАМ ЕЭС

*Gemme Italian Producers srl заявляет с полной ответственностью, что изделие **PGAUTO9**, к которому относится эта декларация соответствует следующим нормам: CEI EN 60335-1, CEI EN 60335-2-3*
на основании директив 89/392 CE, 91/368 CE, и нормативных актов Европейского Совета CEI EN 60204-1, 89/336 CE, 92/31 CE, 93/68 CE и EN 60 335-1, и директивы 97/23/CE принятой Постановлением от 25.02.00 №93 по части оборудования и давление.
Заявляет также, что выше указанное изделие отвечает требованиям, на основании результатов тестирования по электромагнитной совместимости EMC.
НОТА: Настаящая декларация теряет свою действительность, если в данное оборудование будут внесены какие-либо изменения без нашего официального разрешения.

Castegnato, 1 aprile 2005

Amministratore Delegato

Epis Edoardo
(Amministratore)

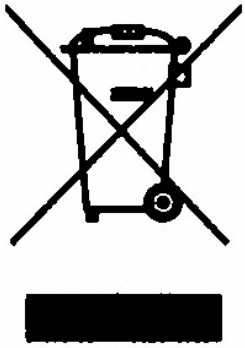

I

AVVERTENZE PER IL CORRETTO SMALTIMENTO DEL PRODOTTO AI SENSI DELLA DIRETTIVA EUROPEA 2002/96/EC.

Alla fine della sua vita utile il prodotto non deve essere smaltito insieme ai rifiuti urbani.
Può essere consegnato presso gli appositi centri di raccolta differenziata predisposti dalle amministrazioni comunali, oppure presso i rivenditori che forniscono questo servizio.
Smaltire separatamente un elettrodomestico consente di evitare possibile conseguenze negative per l'ambiente e per la salute derivanti da un suo smaltimento inadeguato e permette di recuperare i materiali di cui è composto al fine di ottenere un importante risparmio di energia e di risorse.
Per rimarcare l'obbligo di smaltire separatamente gli elettrodomestici, sul prodotto è riportato il marchio del contenitore di spazzature mobile barrato.

GB

IMPORTANT INFORMATION FOR CORRECT DISPOSAL OF THE PRODUCT IN ACCORDANCE WITH EC DIRECTIVE 2002/96/EC.

At the end of its working life, the product must not be disposed of as urban waste.
It must be taken to a special local authority differential waste collection centre or to a dealer providing this service.
Disposing of a household appliance separately avoids possible negative consequences for the environment and health deriving from inappropriate disposal of enables the constituent materials to be recovered to obtain significant savings in energy and resources. As a reminder of the need to dispose of household appliances separately, the products is marked with a crossed-out wheeled dustbin.

RO

AVERTISMENTE PENTRU CORECTA ELIMINARE A PRODUSULUI DEVENIT DESEU IN BAZA DIRECTIVEI EUROPENE 2002/96/EC.

La sfarsitul vietii de folosinta a produsului nu trebuie aruncat impreuna cu gunoaiele urbane.
Poate fi trimis la centrele de colectare diferentiata organizata de administratia primariilor sau vanzatorilor care furnizeaza acest serviciu.
Colectarea separata a unui electrocasnic permite evitarea posibilelor consecinte negative pentru ambiant si pentru sanatate derivate de la o colectare inadecvata si permite recuperarea materialelor din care este compus pentru a obtine o importanta economie de energie si resurse.
Pentru a remarca obligarea de colectarea separata a electrocasnicelor, pe produs se gaseste simbolul containerului de gunoi barat.

RU

УКАЗАНИЯ ПО КОРРЕКТНОМУ ИЗБАВЛЕНИЮ ОТ ИЗДЕЛИЯ В СООТВЕТСТВИИ С ЕВРОПЕЙСКОЙ ДЕРЕКТИВОЙ 2002/96/EC.

По окончании срока службы, электроприбор не следует помещать в общий контейнер с мусорными отходами.
Его можно сдать в специальные центры по сбору дифференциальных отходов, предоставленных административными муниципалитетами, или в специализированные фирмы, которые занимаются таким обслуживанием.
Раздельная переработка электроприборов позволяет избежать возможные негативные последствия, возникающие из-за не соответствующей переработки отходов, для окружающей среды и здоровья общества. Дает возможность достигнуть значительной экономии энергии и ресурсов, благодаря повторному использованию материалов изготовления электроприбора.
Чтобы подчеркнуть обязательство сдачи электроприбора на раздельную переработку, на изделие нанесена маркировка в виде зачеркнутого передвижного мусорного контейнера.

Gemme Italian Producers srl
Via del Lavoro 45/47 - 25045 Castegnato (BS) Italy
Tel: +39 030 2141199 - Fax: +39 030 2147637
www.lelit.com - lelit@lelit.com